Form No. 3415-351 Rev A

LED 灯具组件

序列号 400000000 及以后型号的 Greensmaster® 800、1000、1600、Flex™ 1820/2120 及 eFlex® 1820/2120 系列剪草机

型号 04063

型号 04064

安装说明

⚠ 警告

加利福尼亚州
第65号提案中警告称
此产品包含加利福尼亚州已知的能致癌、致出生缺陷或损害生殖系统的化学物质。

按照如下所示使用适合您的机器的型号

- 型号 04063——Greensmaster® 800、1000 及 1600 系列机器
- 型号 04064——Greensmaster® Flex 1820/2120 或 eFlex 1820/2120 系列机器

注意 从正常操作位置确定机器的左、右、前和后侧。

散装零件

使用下表进行核对确保所有零件已装运。

程序	说明	数量	用途
1	不需要零件	–	准备机器。
2	不需要零件	–	卸下控制面板护罩1820 或 2120 系列机器。
3	LED 灯具组件 灯支架 凸缘头螺栓3/8 英寸 凸缘螺母 3/8 英寸	2 2 4 2	将灯支架安装到 800、1000 及 1600 系列机器。
4	LED 灯具组件 灯支架 安装面板 凸缘头螺栓3/8 英寸 凸缘头螺栓5/16 x 1 英寸 凸缘头螺栓5/16 x 1-1/2 英寸 凸缘锁紧螺母5/16 英寸 凸缘螺母 3/8 英寸 凸缘螺母 5/16 英寸 垫圈	2 2 1 1 1 4 4 1 1 4	将灯支架安装到 1820 或 2120 系列机器。
5	线束	2	将线束安装到机器。
6	2 位摇臂开关	1	安装灯开关。
7	扎带	10	安装扎带。
8	不需要零件	–	完成灯具组件安装。

© 2017—The Toro® Company
8111 Lyndale Avenue South
Bloomington, MN 55420

注册 www.Toro.com.

CE

译文 (ZH)
美国印刷
保留所有权利

3415-351 A

1

准备机器

不需要零件

断开火花塞电线

800、1000 和 1600 系列机器

1. 确保滚刀驱动控制杆处于分离位置请参阅*操作员手册*。
2. 将机器移到水平地面上将牵引驱动控制杆设定到空档位置请参阅*操作员手册*。
3. 将油门控制设定到慢速位置将 On-Off打开-关闭开关推到 OFF关闭 位置请参阅*操作员手册*。
4. 接合行车刹车并用驻车刹车旋钮将其固定到位请参阅*操作员手册*。
5. 从火花塞端子取出火花塞电线图1。

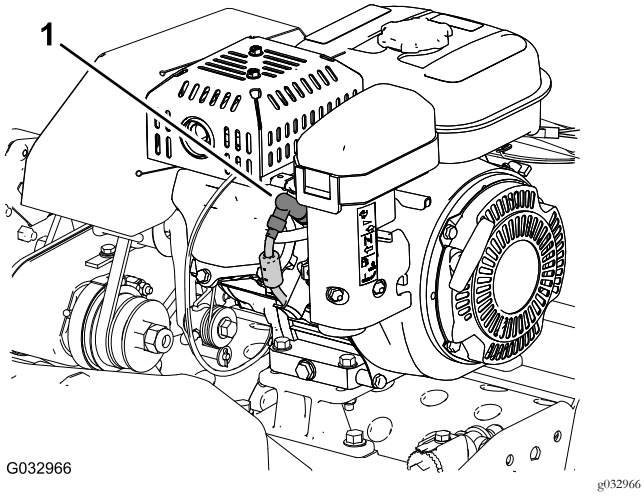

图1

1. 火花塞电线

断开火花塞电线

Flex 1820 或 2120 系列机器

1. 确保牵引和滚刀驱动接合杆处于分离位置请参阅*操作员手册*。
2. 将机器移到水平地面上将牵引和滚刀驱动接合杆设定到空档位置请参阅*操作员手册*。
3. 将油门控制设定到慢速位置将 On-Off打开-关闭开关推到 OFF关闭 位置请参阅*操作员手册*。
4. 向回拉行车刹车杆并用驻车刹车闩锁将其固定到位请参阅*操作员手册*。
5. 从火花塞端子取出火花塞电线图1。

断开电池的连接

eFlex 1820 或 2120 系列机器

1. 确保牵引和滚刀驱动接合杆处于分离位置请参阅*操作员手册*。
2. 将机器移到水平地面上将牵引和滚刀驱动接合杆设定到空档位置请参阅*操作员手册*。
3. 将点火钥匙开关转至“关闭”位置请参阅*操作员手册*。
4. 向回拉行车刹车杆并用驻车刹车闩锁将其固定到位请参阅*操作员手册*。
5. 等待 10 至 15 分钟让马达电容放电。
6. 将电池适配器线束的 T 形手柄连接头从电池线束的 P04 接头断开图2。

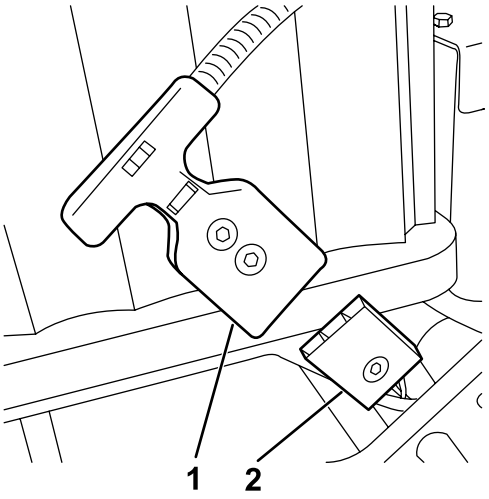

图2

1. P04 T 形手柄接头电池适配器线束
2. P04 接头电池线束

2

卸下控制面板护罩

1820 或 2120 系列机器

不需要零件

程序

1. 卸下将控制面板护罩固定到手柄杆支架上的 4 个凸缘头螺丝 1/4 x 1/2 英寸 图3。

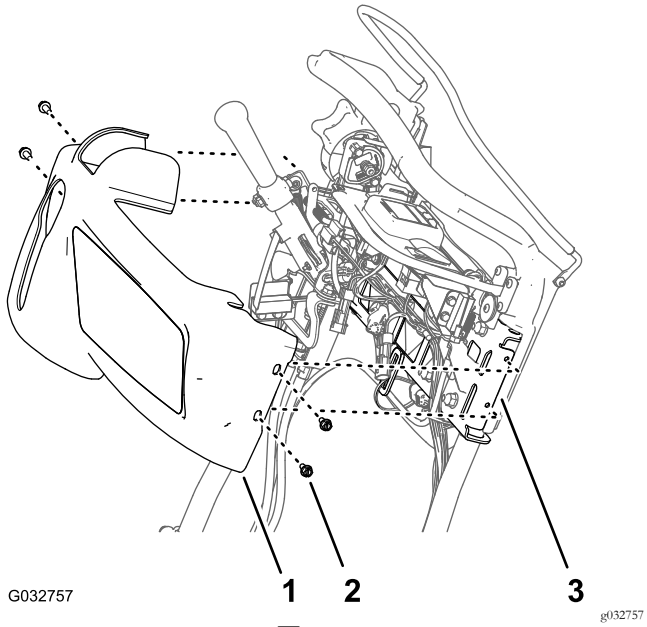

图3

1. 控制面板护罩
2. 凸缘头螺丝 1/4 x 1/2 英寸
3. 支架手柄杆

2. 将控制面板护罩向控制面板的前上方移动然后从机器上取下护罩 图3。

   注意 保留凸缘头螺丝和控制面板护罩以便用于 安装控制面板护罩 (页码 11) 中的组装。

3

将灯支架安装到 800、1000 及 1600 系列机器

此程序中需要的物件

2	LED 灯具组件
2	灯支架
4	凸缘头螺栓 3/8 英寸
2	凸缘螺母 3/8 英寸

程序

1. 如图4 所示从两个侧板的上机架拆下并丢掉螺栓。

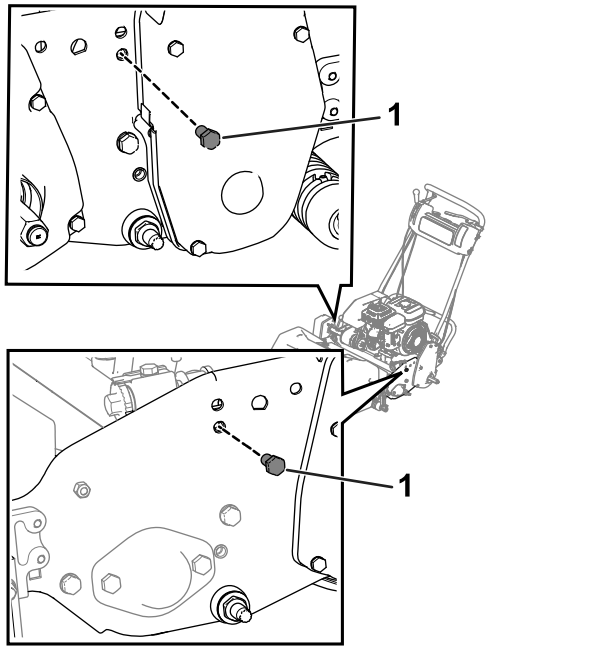

图4

1. 螺栓

2. 松开右滚刀驱动罩上的螺栓然后提起驱动罩 图5。

   重要事项 松开但不要取下螺栓。

   注意 提起驱动罩可以让您用扳手拧紧最靠近罩子的螺栓。

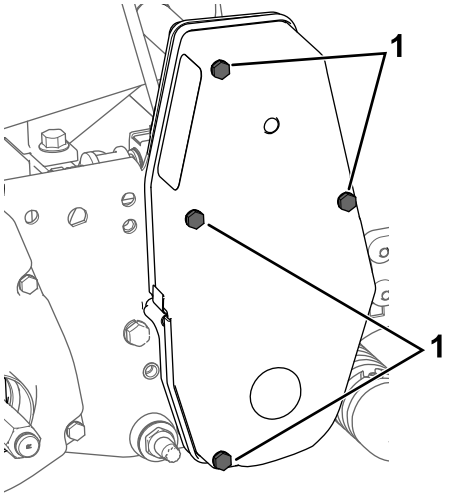

g207878

图5

1. 螺栓——已松开

3. 使用 4 个凸缘头螺栓3/8 英寸和 2 个凸缘螺母3/8 英寸将灯支架固定到两个侧板图6。

   注意 确保油门拉索铺放在灯支架后。

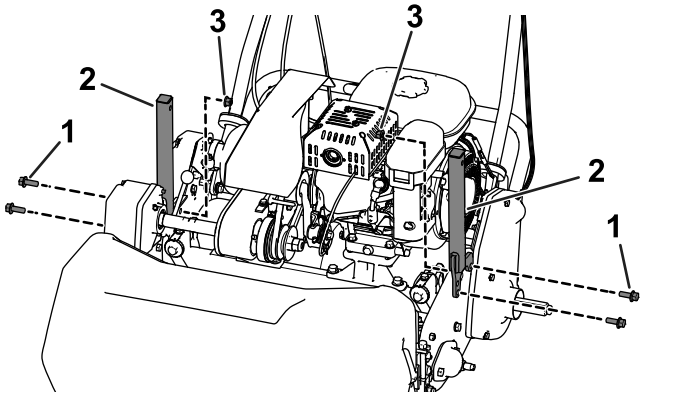

g206126

图6

1. 凸缘头螺栓3/8 英寸
2. 灯支架
3. 凸缘螺母⅜ 英寸

4. 从各个 LED 灯具组件上卸下螺母和垫圈然后用它们将 LED 灯固定到各个灯支架上图7。

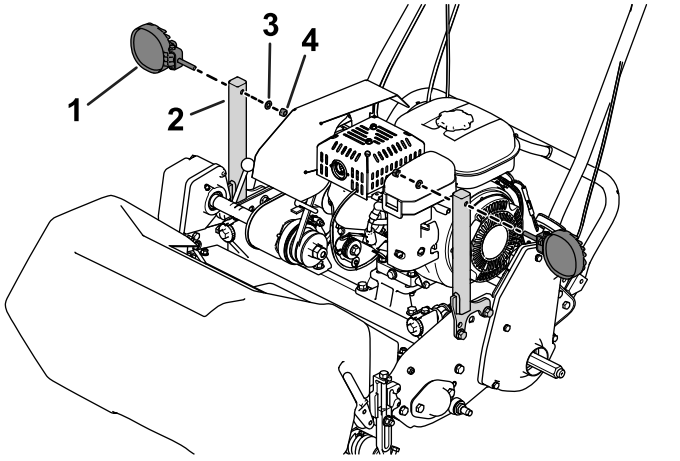

g200656

图7

1. LED 灯
2. 灯支架
3. 垫圈
4. 螺母

4

将灯支架安装到 1820 或 2120 系列机器

此程序中需要的物件

2	LED 灯具组件
2	灯支架
1	安装面板
1	凸缘头螺栓3/8 英寸
1	凸缘头螺栓5/16 x 1 英寸
4	凸缘头螺栓5/16 x 1-1/2 英寸
4	凸缘锁紧螺母5/16 英寸
1	凸缘螺母 3/8 英寸
1	凸缘螺母 5/16 英寸
4	垫圈

程序

1. 使用 2 个凸缘头螺栓5/16 x 1-1/2 英寸、2 个垫圈和 2 个凸缘螺母5/16 英寸将灯支架板固定到左侧板图8或图9。

   - **Flex/eFlex 1820 机器** 将支架板放置在左侧板的**外侧**图8。
   - **Flex/eFlex 2120 机器** 将支架板放置在左侧板的**内侧**图9。

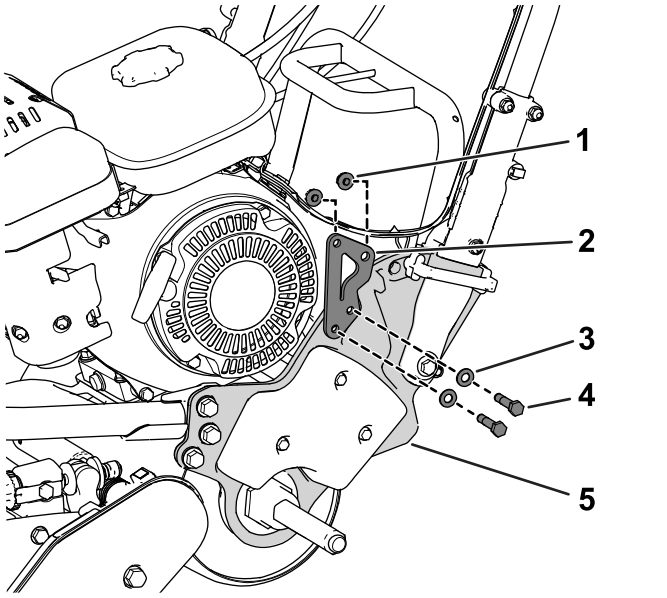

g210476

图8

图中所示为 Flex/eFlex 1820 机器

1. 凸缘锁紧螺母5/16 英寸
2. 安装面板
3. 垫圈
4. 凸缘头螺栓5/16 x 1-1/2 英寸
5. 左侧板

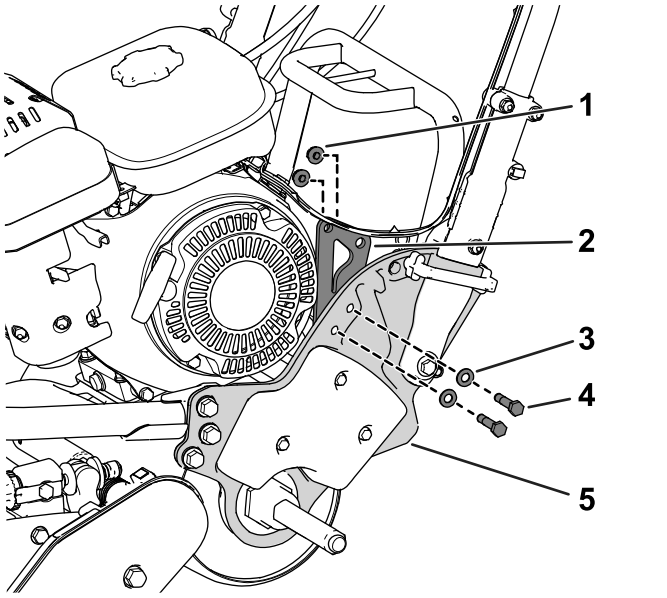

g200371

图9

图中所示为 Flex/eFlex 2120 机器

1. 凸缘锁紧螺母5/16 英寸
2. 安装面板
3. 垫圈
4. 凸缘头螺栓5/16 x 1-1/2 英寸
5. 左侧板

2. 使用 1 个凸缘头螺栓3/8 英寸、1 个凸缘头螺栓5/16 x 1 英寸、1 个凸缘螺母3/8 英寸和 1 个凸缘螺母5/16 英寸将灯支架固定到灯支架板图10。

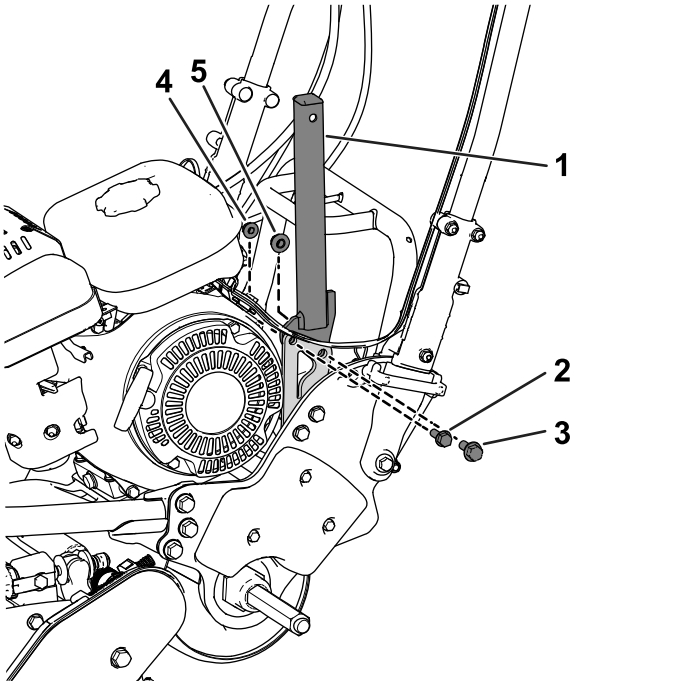

g206120

图10

图中所示为 Flex/eFlex 2120 机器

1. 灯支架
2. 凸缘头螺栓5/16 x 1 英寸
3. 凸缘头螺栓3/8 英寸
4. 凸缘螺母5/16 英寸
5. 凸缘螺母⅜ 英寸

3. 使用 2 个凸缘头螺栓5/16 x 1-1/2 英寸、2 个垫圈和 2 个凸缘螺母5/16 英寸将灯支架固定到右驱动外壳图11。

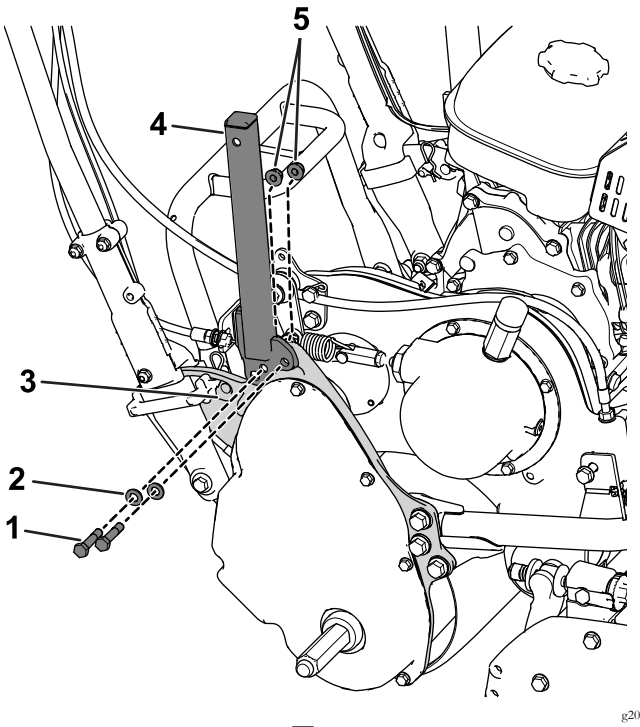

g206121

图11

1. 凸缘头螺栓 5/16 x 1-1/2in
2. 垫圈
3. 驱动外壳
4. 灯支架
5. 凸缘锁紧螺母5/16 英寸

4. 从各个 LED 灯具组件上卸下螺母和垫圈然后用它们将 LED 灯固定到各个灯支架上图12。

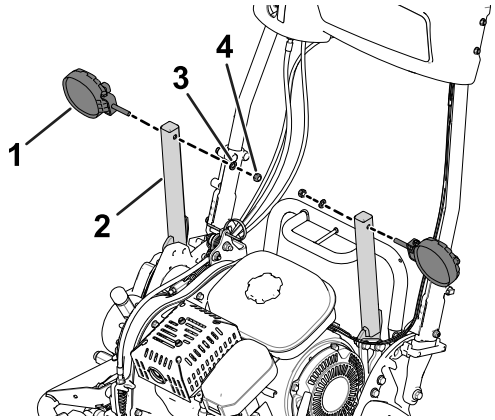

g200370

图12

1. LED 灯
2. 灯支架
3. 垫圈
4. 螺母

5

将线束安装到机器

此程序中需要的物件

2	线束

将线束连接至 LED 灯具

1. 将 LED 灯的 2 针接头接入 LED 灯线束的 2 槽接头图13。

   确保接头完全到位且接头的搭扣稳固卡在一起。

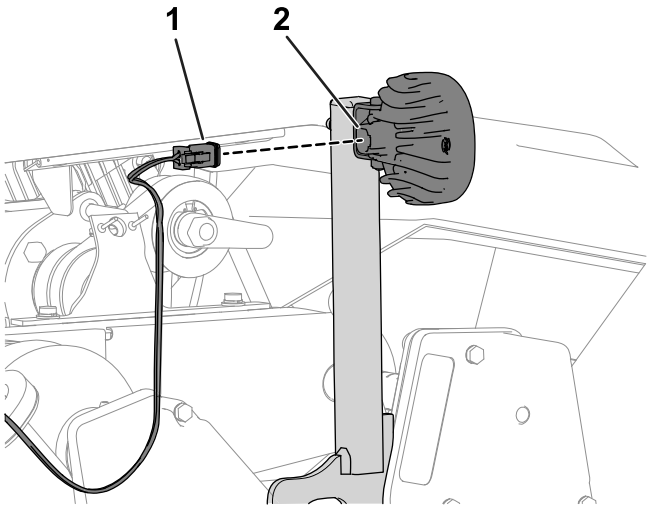

g200657

图13

1. 2 插槽接头线束
2. 2 针接头LED 灯

2. 对另一条线束和 LED 灯重复步骤 1。

布置线束

如图14 所示将线束向下布置到各个灯支架向上铺设到各个把手。

注意 确保将线束铺放在差速器轴的下方图15。

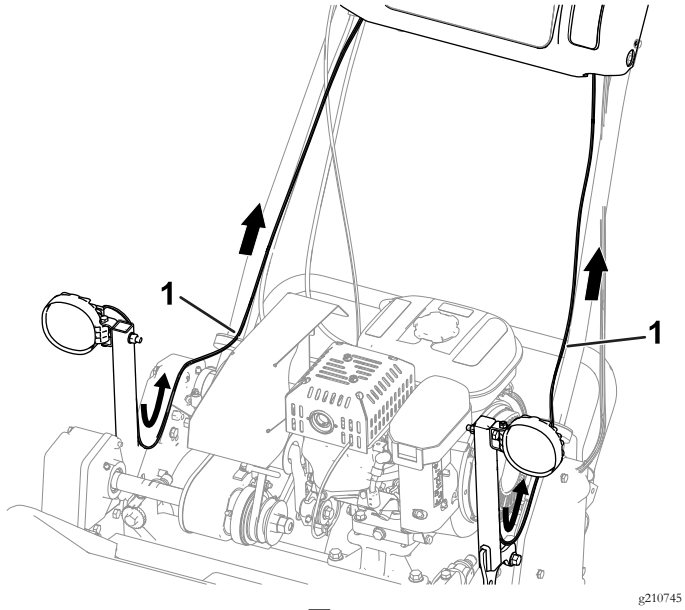

g210745

图14

图中所示为 800、1000 和 1600 系列机器

1. 线束

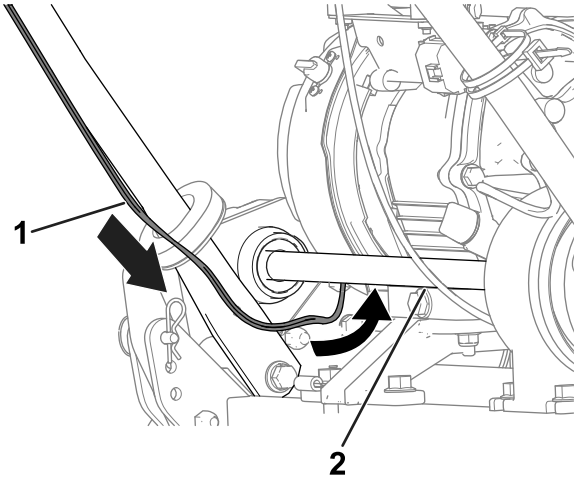

g210746

图15

图中所示为 800、1000 和 1600 系列机器

1. 线束
2. 差速器轴

将 LED 灯线束连接至机器线束

800、1000 和 1600 系列机器

注意 对机器两侧的 LED 灯线束执行以下步骤。

1. 在控制台背面从机器线束的 2 插槽接头拔下栓塞图 16。

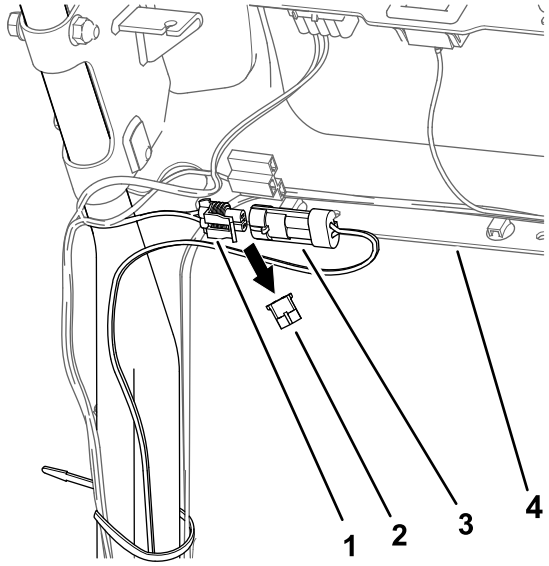

g206149

图16

图中所示为机器左侧

1. 2 插槽接头线束——机器
2. 栓塞
3. 2 插脚接头约束—— LED 灯具组件
4. 控制台

2. 将 LED 灯线束的 2 针接头接入机器线束的 2 插槽接头图16。

   确保接头完全到位且接头的搭扣稳固卡在一起。

3. 对机器另一侧上的线束执行之前的步骤图17。

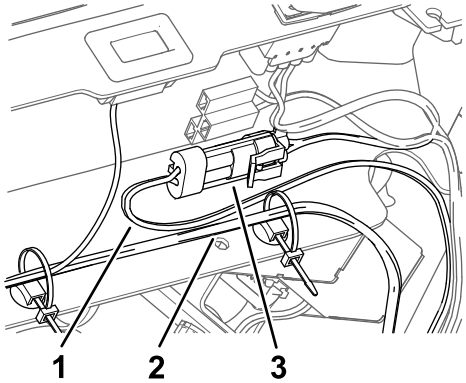

g210747

图17

1. 线束——LED 灯具组件
2. 线束——机器
3. 已安装 2 针接头和 2 插槽接头

将 LED 灯线束连接至机器线束

Flex 1820 或 2120 系列机器

注意 对机器两侧的 LED 灯线束执行以下步骤。

1. 在控制台前面从机器线束的 2 插槽接头拔下栓塞图 18。

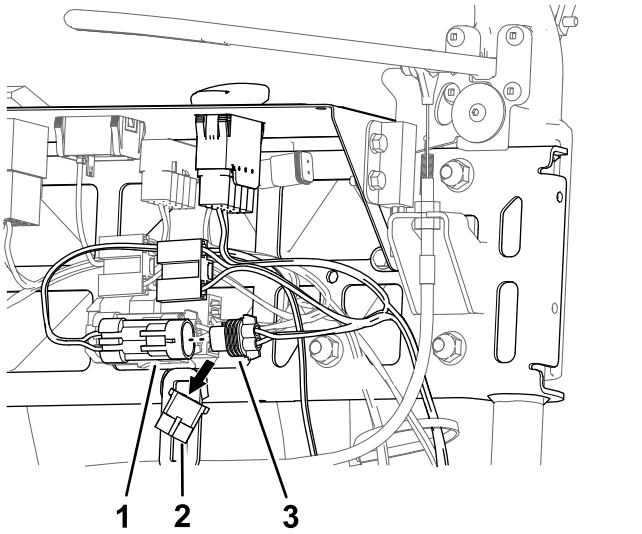

图18

图中所示为机器左侧

1. 2 插脚接头约束—— LED 灯具组件
2. 栓塞
3. 2 插槽接头线束——机器

2. 将 LED 灯线束的 2 针接头接入机器线束的 2 插槽接头图18。

   确保接头完全到位且接头的搭扣稳固卡在一起。

3. 对机器另一侧上的线束执行之前的步骤图19。

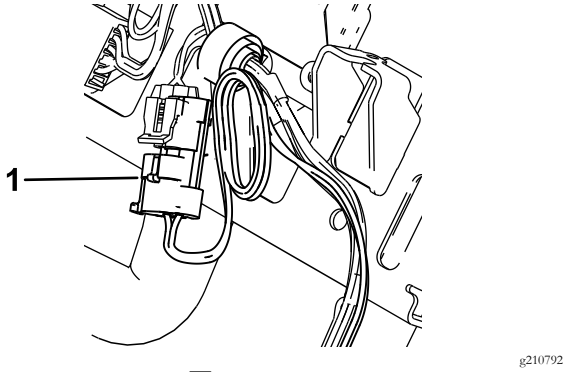

图19

1. 已安装 2 针接头约束—— LED 灯具组件

将 LED 灯线束连接至机器线束

eFlex 1820 或 2120 系列机器

注意 对机器两侧的 LED 灯线束执行以下步骤。

1. 在控制台前面从机器线束的 2 插槽接头拔下栓塞图 20。

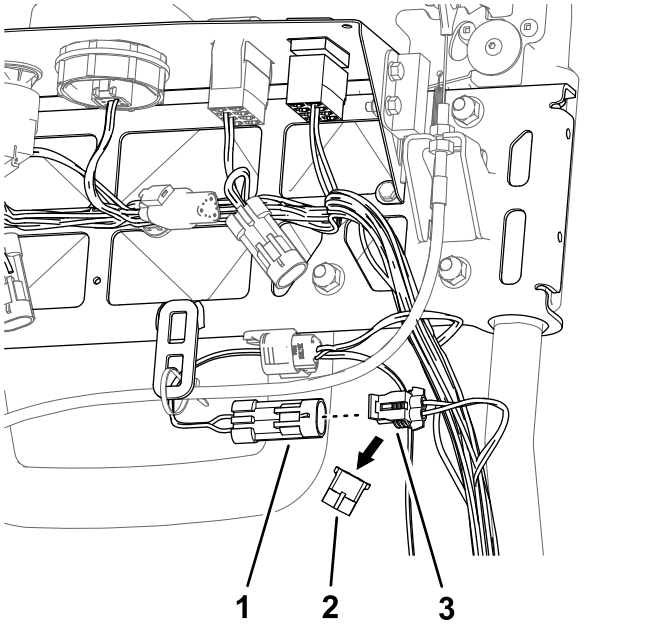

图20

图中所示为机器左侧

1. 2 插脚接头约束—— LED 灯具组件
2. 栓塞
3. 2 插槽接头线束——机器

2. 将 LED 灯线束的 2 针接头接入机器线束的 2 插槽接头图20。

   确保接头完全到位且接头的搭扣稳固卡在一起。

3. 对机器另一侧上的线束执行之前的步骤图21。

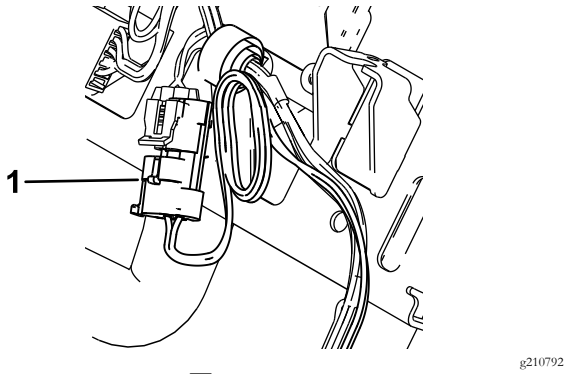

图21

1. 已安装 2 针接头约束—— LED 灯具组件

6
安装灯开关

此程序中需要的物件

1	2 位摇臂开关

安装灯开关 800、1000 及 1600 系列机器

1. 从控制面板左面的开口处拆除栓塞如配备图22。

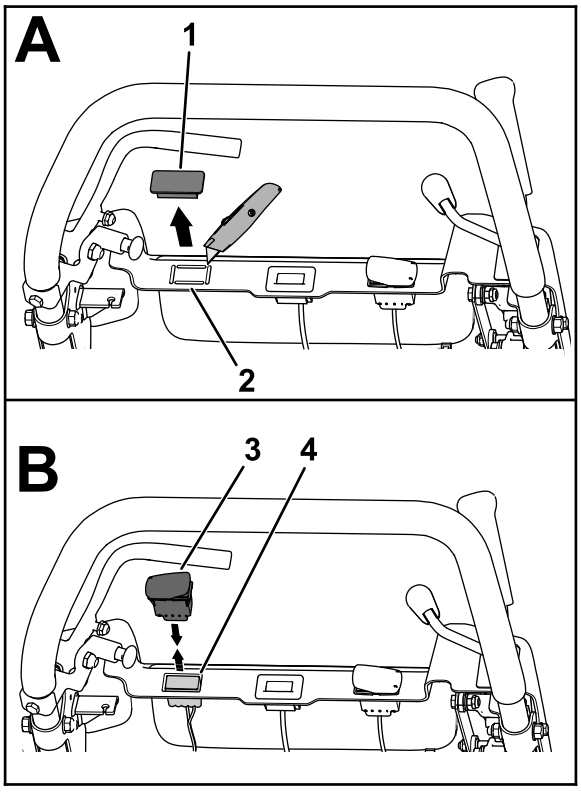

图22

1. 栓塞
2. 可拔出的栓塞
3. 2 位摇臂开关
4. 10 插槽接头

2. 取下可拔出栓塞如配备为开关设一个开口。
3. 从控制面板的开口向上拉出机器线束的 10 插槽接头图22。
4. 将 2 位摇臂开关的 10 插脚接头接入机器线束的 10 插槽接头图22。

   确保接头完全到位且接头的搭扣稳固卡在一起。
5. 对准开关使开关壳体的槽口朝向控制面板左侧图23。

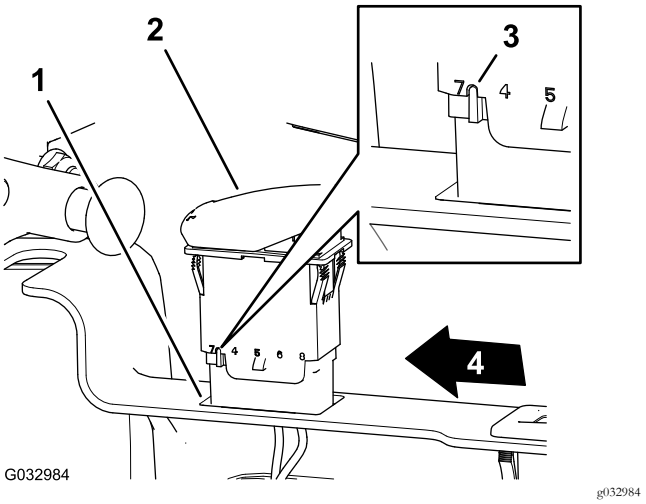

图23

1. 开口控制面板
2. 2 位摇臂开关
3. 槽口壳体——摇臂开关
4. 控制面板的左侧

6. 将开关插入控制面板的开口直至牢固卡入面板图23。

安装灯开关eFlex/Flex 1820 和 2120 系列机器

1. 从控制面板左面的开口处拆除栓塞图24 或图25。

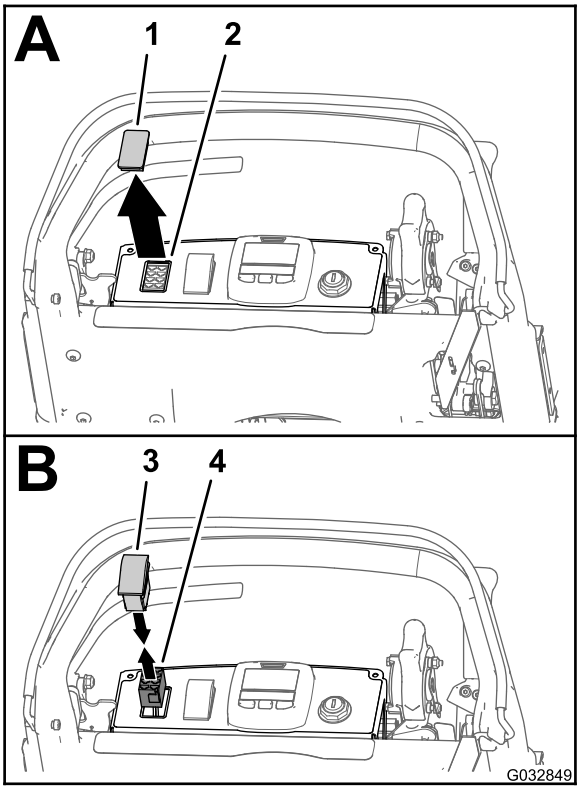

图24

图中所示为 eFlex 1820/2120 机器

1. 插头
2. 开口控制面板
3. 2 位摇臂开关
4. 8 插槽接头线束——LED 灯和无线小时表线束套件

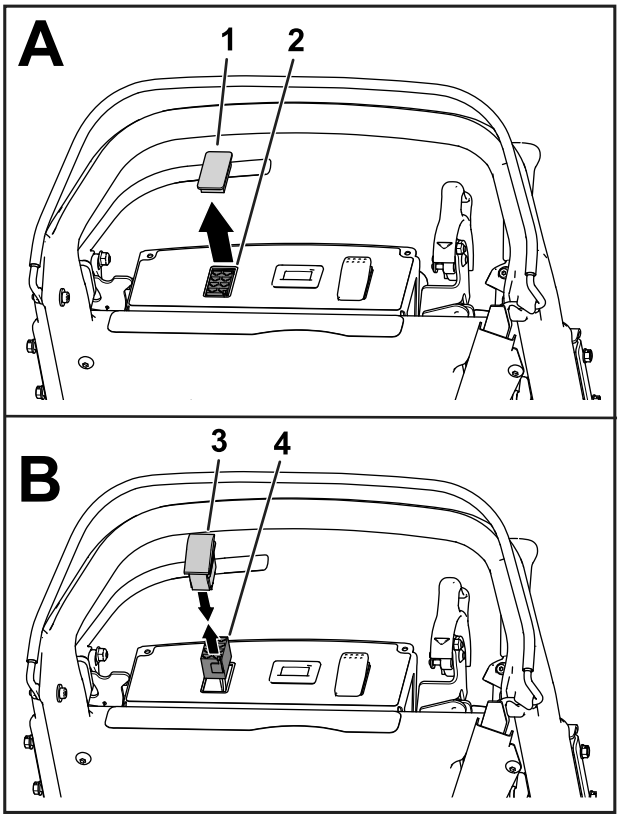

图25

图中所示为 Flex 1820/2120 机器

1. 插头
2. 开口控制面板
3. 2 位摇臂开关
4. 8 插槽接头线束——LED 灯和无线小时表线束套件

2. 从控制面板的开口向上拉出机器线束的 8 插槽接头图24 或图25。
3. 将 2 位摇臂开关的 8 针接头接入机器线束的 8 插槽接头图25 或图24。

   确保接头完全到位且接头的搭扣稳固卡在一起。
4. 对准开关使开关壳体的槽口朝向控制面板背面图26。

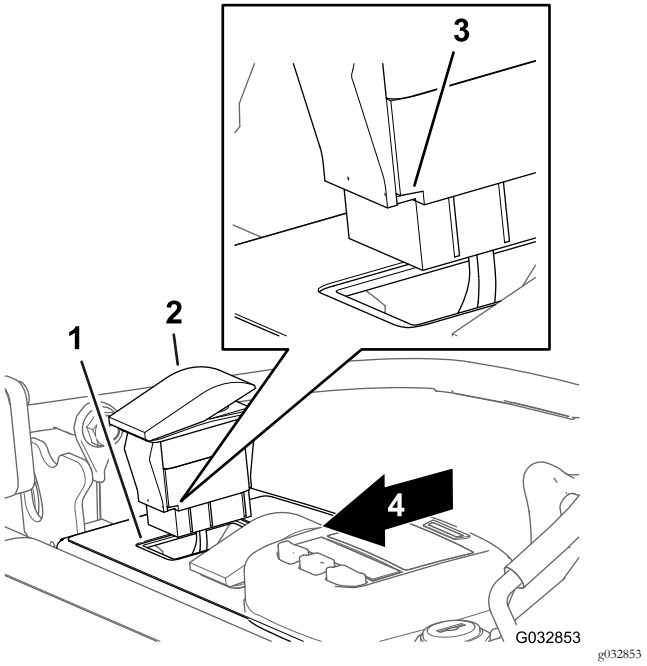

图26

图中所示为 eFlex 1820/2120 机器

1. 开口控制面板
2. 摇臂开关
3. 槽口壳体——摇臂开关
4. 控制面板背面

5. 将开关插入控制面板的开口直至牢固卡入面板图26。

7

安装扎带

此程序中需要的物件

10	扎带

程序

重要事项 安装扎带时应确保线束足够松驰以防止出现应力点且没有任何活动部件

1. 用 8 条扎带将线束固定到机器图27。

   注意 将 4 条扎带连接到灯支架上4 条扎带连接到扶手上。

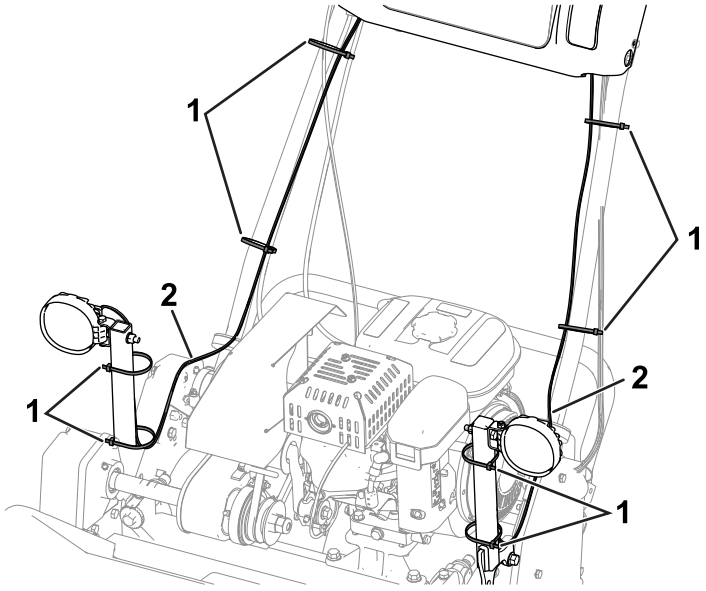

图27

图中所示为 800、1000 和 1600 系列机器

1. 扎带8 条
2. 线束

2. 按照如下所示使用剩余的 2 条扎带

- **800、1000 及 1600 系列机器**

  如图28 所示将 LED 灯具组件线束固定到机器线束上。

  注意 对机器的两侧均执行此步骤。

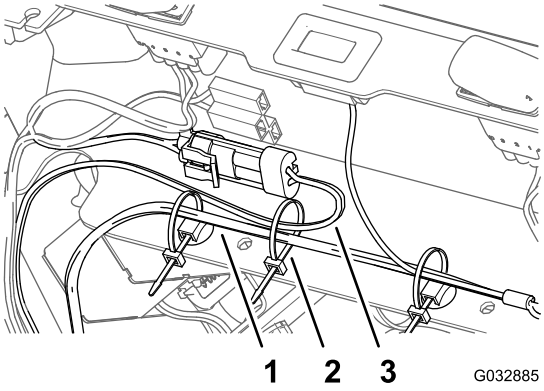

图28

图中所示为机器左侧

1. 线束机器
2. 扎带
3. 线束LED 灯具组件

- **eFlex/Flex 1820 和 2120 系列机器**

  用扎带将线束的剩余部分捆扎在一起图29。

  注意 对机器的两侧均执行此步骤。

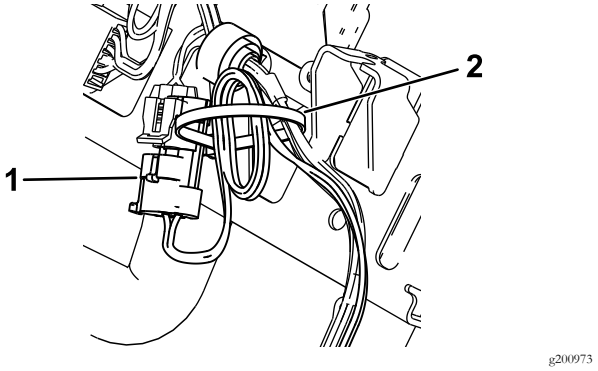

图29

图中所示为机器左侧

1. 已安装 2 针接头约束—— LED 灯具组件
2. 扎带

8

完成灯具组件安装

不需要零件

安装控制面板护罩

1820 或 2120 系列机器

1. 将控制面板护罩上的锁孔槽在牵引和滚刀驱动手柄上对准图30。

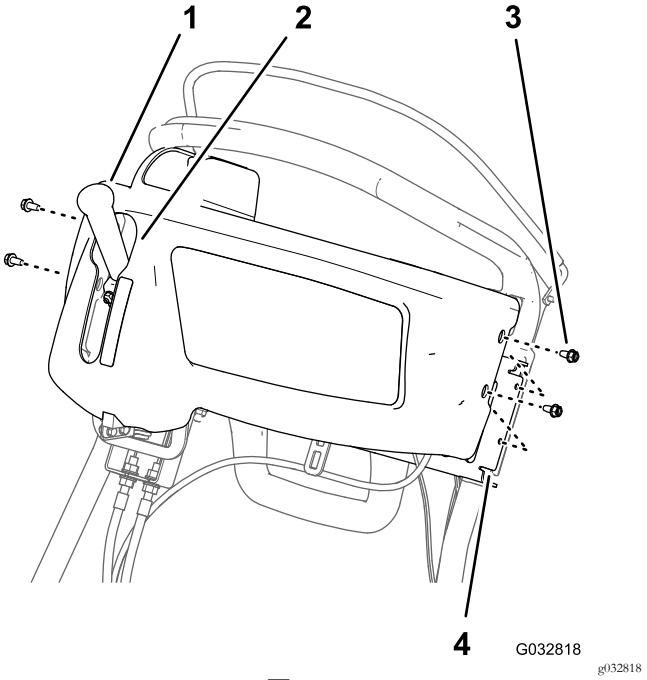

图30

1. 牵引和滚刀驱动手柄
2. 锁孔槽控制面板护罩
3. 凸缘头螺丝1/4 x 1/2 英寸
4. 支架手柄杆

2. 将控制面板护罩上的孔与把手支架上的孔对准图30。

3. 使用2 卸下控制面板护罩 (页码 3)中卸下的 4 个凸缘头螺丝1/4 x 1/2 英寸将护罩安装到支架上图30。

连接火花塞电线

800、1000、1600 及 Flex 1820 和 2120 系列机器

把火花塞电线连接至火花塞端子请参阅 断开火花塞电线 (页码 2) 中的 图1。

连接电池

eFlex 1820 或 2120 系列机器

将电池适配器线束的 T 形手柄连接头连接至电池线束的 P04 接头请参阅 断开电池的连接 (页码 2)中的图2。

操作

操作灯开关

向下压摇臂开关可将 LED 灯转至打开或关闭位置请参阅图31。

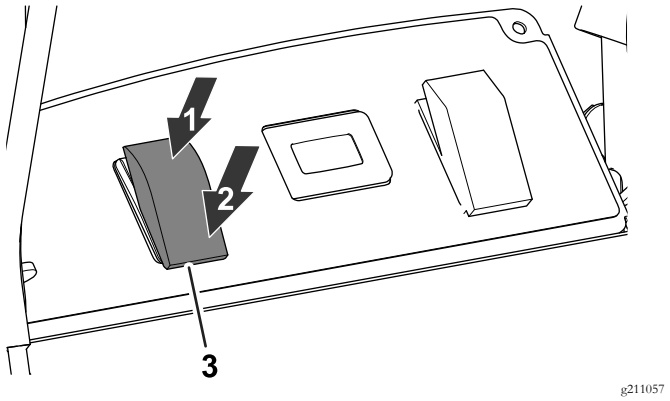

图31

1. ON开启位置
2. OFF关闭位置
3. LED 灯开关

使用带无线小时表套件的 LED 灯具组件

如果 LED 灯具组件与无线小时表套件配合使用请参阅无线小时表套件。

注意 使用带无线小时表套件的 LED 灯具组件可导致 LED 灯在低怠速时轻微闪烁。

備注

備注

備注



Count on it.