Form No. 3415-412 Rev A

Ensacador – Kit de cumplimiento CE

Cortacésped con conductor TimeCutter® HD

Nº de modelo 137-5001

Instrucciones de instalación

Instalación

Piezas sueltas

Utilice la tabla siguiente para verificar que no falta ninguna pieza.

Procedimiento	Descripción	Cant.	Uso
1	No se necesitan piezas	–	Retire el faldón y el pomo existentes.
2	Faldón Perno (¼" x 5/8")	1 1	Instale el nuevo faldón.

⚠ ADVERTENCIA

CALIFORNIA
Advertencia de la Propuesta 65

Este producto contiene una o más sustancias químicas que el Estado de California considera causantes de cáncer, defectos congénitos o trastornos del sistema reproductor.

1

Retirada del faldón y del pomo existentes

No se necesitan piezas

Procedimiento

1. Aparque la máquina en una superficie nivelada, apague el motor, accione el freno de estacionamiento y retire la llave.
2. Retire el faldón existente, aflojando los pernos que lo sostienen al bastidor y a la carcasa del cortacésped (Figura 1).

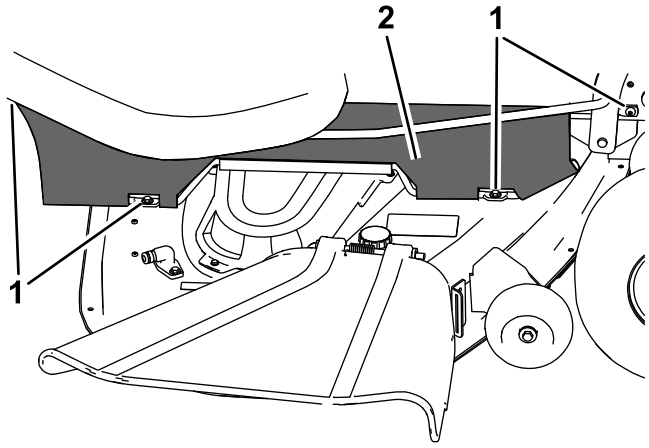

g213267

Figura 1

1. Pernos
2. Faldón

© 2017—The Toro® Company
8111 Lyndale Avenue South
Bloomington, MN 55420

Registre su producto en www.Toro.com.

CE

Traducción del original (ES)
Impreso en EE. UU.
Reservados todos los derechos

3415-412 A

3. Retire el pomo, tal y como se muestra en la Figura 2.

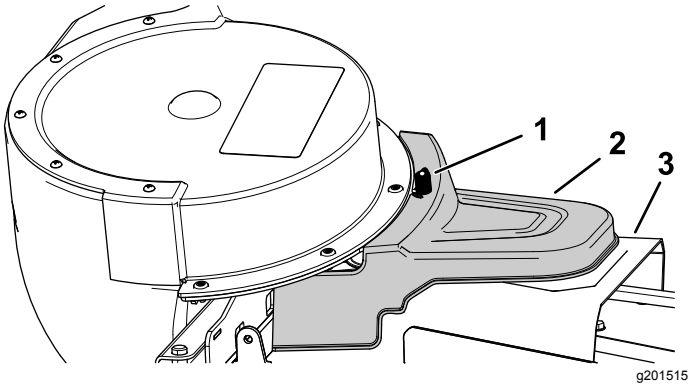

Figura 2

1. Pomo
2. Cubierta del ensacador motorizado
3. Cubierta de la correa

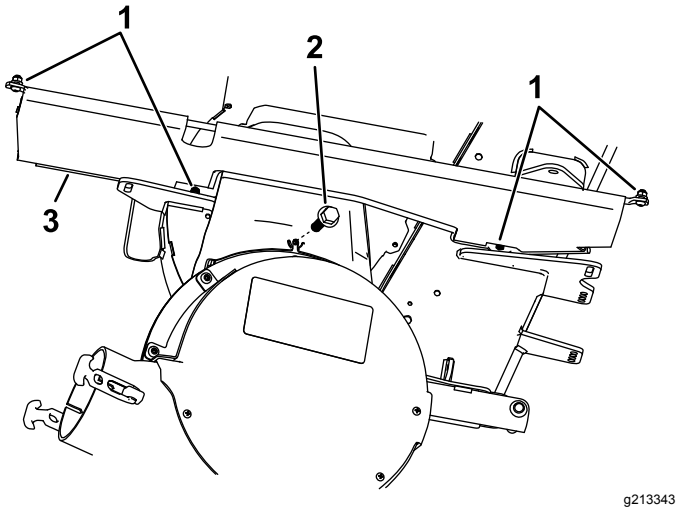

Figura 3

1. Herraje existente del faldón
2. Perno (¼" x 5/8")
3. Faldón nuevo

2

Instalación del nuevo faldón

Piezas necesarias en este paso:

1	Faldón
1	Perno (¼" x 5/8")

Procedimiento

1. Retire los pernos y las tuercas de retención de la varilla recta en el faldón existente y conserve las tuercas y los pernos.
2. Retire la varilla recta del faldón existente.
3. Instale la varilla recta en el faldón nuevo e instale los pernos y las tuercas de retención que retiró anteriormente.
4. Instale el faldón nuevo en el bastidor y en la carcasa del cortacésped usando los herrajes existentes (Figura 3).
5. Instale el perno (¼" x 5/8") en el orificio donde se retiró el pomo (Figura 3).