Form No. 3415-653 Rev A

Yleiskäyttöisen häikäisysuojan kiinnityssarja

Sarjanumeron 400000000 tai sitä uudempi Groundsmaster® 4500/4700 -sarjan ajoyksikkö

Mallinro: 136-1830

Asennusohjeet

VAARA

KALIFORNIA
Lakiesityksen 65 mukainen varoitus

Tämä tuote sisältää kemikaaleja, jotka Kalifornian osavaltion tietojen mukaan aiheuttavat syöpää, synnynnäisiä epämuodostumia tai lisääntymiseen liittyvää haittaa.

Asennus

Irralliset osat

Tarkista alla olevasta taulukosta, että kaikki osat on toimitettu.

Kuvaus	Määrä	Käyttökohde
Vasemmanpuoleinen kaatumissuojausjärjestelmän asennuskannatin	1	Asennuskannattimen asennus.
Oikeanpuoleinen kaatumissuojausjärjestelmän asennuskannatin	1	
U-pultti (3-1/2 × 5 tuumaa)	4	
U-pultti (4-1/2 × 3 tuumaa)	4	
Pultti (3/4 × 4 tuumaa)	2	
Lukkomutteri (3/4 tuumaa)	2	
Aluslaatta	4	

© 2017—The Toro® Company
8111 Lyndale Avenue South
Bloomington, MN 55420

Rekisteröi tuotteesi osoitteessa www.Toro.com.

Käännös alkuperäisestä tekstistä (FI)
Painettu Yhdysvalloissa
Kaikki oikeudet pidätetään

3415-653 A

Asennuskannattimen asennus

1. Pysäköi kone tasaiselle alustalle, kytke seisontajarru, sammuta moottori ja irrota virta-avain.
2. Asenna kannattimen kiinnikkeet löysästi turvakaareen häikäisysuojasarjan kahdeksalla laippamutterilla (3/8 tuumaa) ja neljällä U-pultilla (3-1/2 × 5 tuumaa) (Kuva 1).

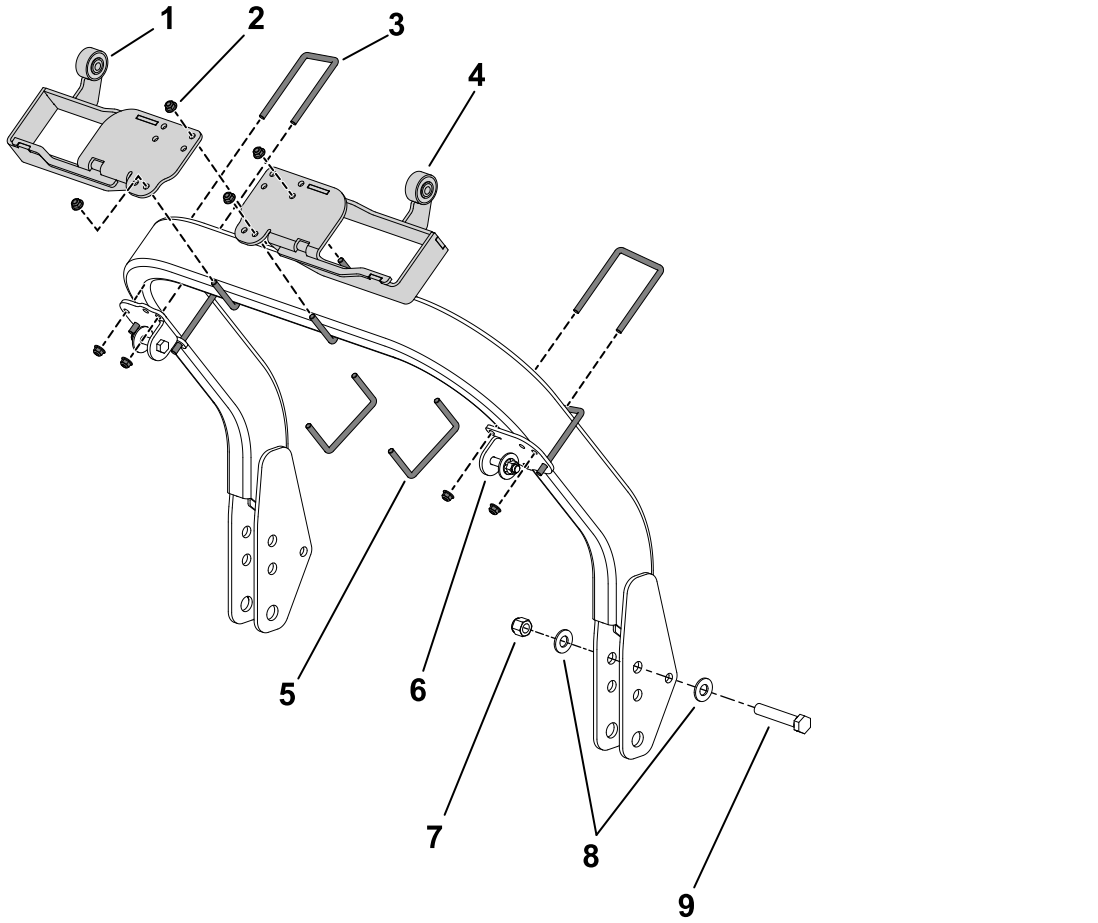

Kuva 1

1. Vasemmanpuoleinen kaatumissuojausjärjestelmän asennuskannatin
2. Laippamutteri (3/8 tuumaa) häikäisysuojasarjasta
3. U-pultti (3-1/2 × 5 tuumaa)
4. Oikeanpuoleinen kaatumissuojausjärjestelmän asennuskannatin
5. U-pultti (4-1/2 × 3 tuumaa)
6. Kannattimen kiinnike häikäisysuojasarjasta
7. Lukkomutteri (3/4 tuumaa)
8. Aluslaatat
9. Pultti (3/4 × 4 tuumaa)

---

3. Asenna kaatumissuojausjärjestelmän asennuskannattimet löysästi turvakaareen häikäisysuojasarjan kahdeksalla laippamutterilla (3/8 tuumaa) ja neljällä U-pultilla (4-1/2 × 3 tuumaa) (Kuva 1).
4. Kiinnitä turvakaari oikeaan asentoon kahdella pultilla, muttereilla ja neljällä aluslaatalla (Kuva 1).
5. Viimeistele kannattimien asennus noudattamalla häikäisysuojasarjan asennusohjeita.