Form No. 3415-681 Rev A

Буксируемый прицеп Trans Pro 100

Номер модели 04240—Заводской номер 310000001 и до

Инструкции по монтажу

Техника безопасности

Наклейки с правилами техники безопасности и инструкциями

Предупреждающие наклейки и инструкции по технике безопасности должны быть хорошо видны оператору и установлены во всех местах потенциальной опасности. Заменяйте поврежденные или утерянные наклейки.

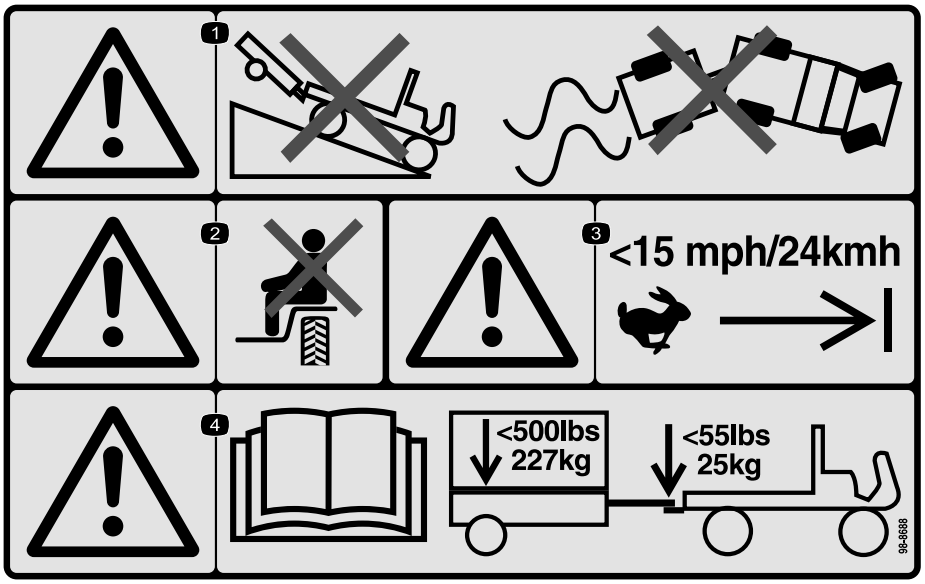

decal98-8688

98-8688

1. Осторожно! Запрещается двигаться на машине с прицепом вниз по уклону; следите за тем, чтобы не потерять управление машиной и прицепом.
2. Осторожно! Не перевозите пассажиров.
3. Предупреждение – не превышайте максимальную скорость движения 24 км/ч.
4. Осторожно! Прочитайте *Руководство оператора*; максимальная масса прицепа 227 кг, максимальная масса дышла 25 кг.

© 2017— The Toro® Company
8111 Lyndale Avenue South
Bloomington, MN 55420

Регистрация в www.Toro.com.

Перевод исходного документа (RU)
Напечатано в США
Все права защищены

3415-681 A

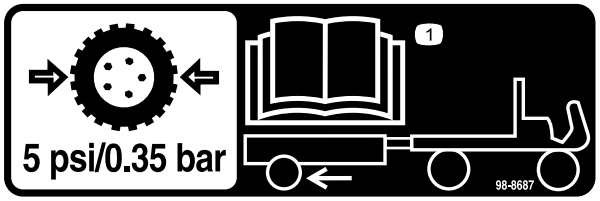

decal98-8687

98-8687

1. Шины прицепа должны быть накачаны до давления 0,35 бар; см. *Руководство оператора*.

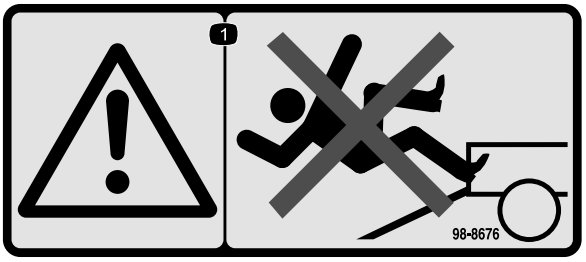

decal98-8676

98-8676

1. Осторожно! Запрещается двигаться вверх по наклонному въезду, оператор может поскользнуться и упасть.

Монтаж

Незакреплённые детали

Используя таблицу, представленную ниже, убедитесь в том, что все детали отгружены

Наименование	Количество	Использование
Платформа прицепа Узел дышла Ступица оси Колесо в сборе Рампа прицепа Болт (3/8 x 2-3/4 дюйма) Проставка Нейлоновые контргайки (3/8 дюйма) Каретные болты (3/8 x 1 дюйм) Контргайки (3/8 дюйма) Колесные гайки Ось петли Шплинты	1 1 2 2 1 2 2 2 8 8 8 1 2	Соберите прицеп.
Детали не требуются	–	Отрегулируйте дышло прицепа.
Детали не требуются	–	Погрузите на прицеп.

Сборка прицепа

1. Прикрепите узел дышла к монтажному кронштейну на нижней стороне платформы прицепа с помощью 2 болтов (3/8 x 2-3/4 дюйма), 2 проставок и 2 контргаек. В большинстве случаев используйте передний набор крепежных отверстий в дышле и кронштейне (Рисунок 1).

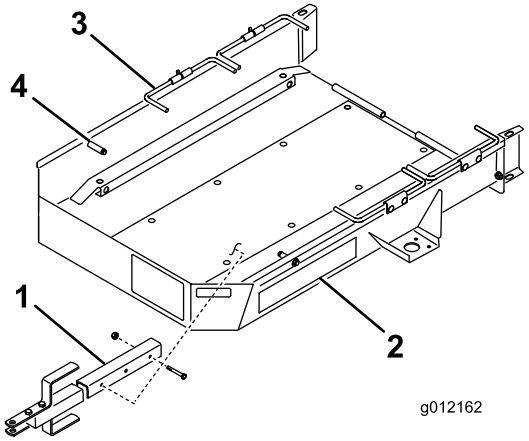

g012162

Рисунок 1

1. Дышло в сборе
2. Платформа прицепа
3. Рулевая тяга
4. Упор

2. Используя 4 каретных болта и 4 контргайки, прикрепите ось к нижней стороне монтажного кронштейна на каждой стороне платформы прицепа. Разместите ось, каретные болты и гайки, как показано на Рисунок 2.

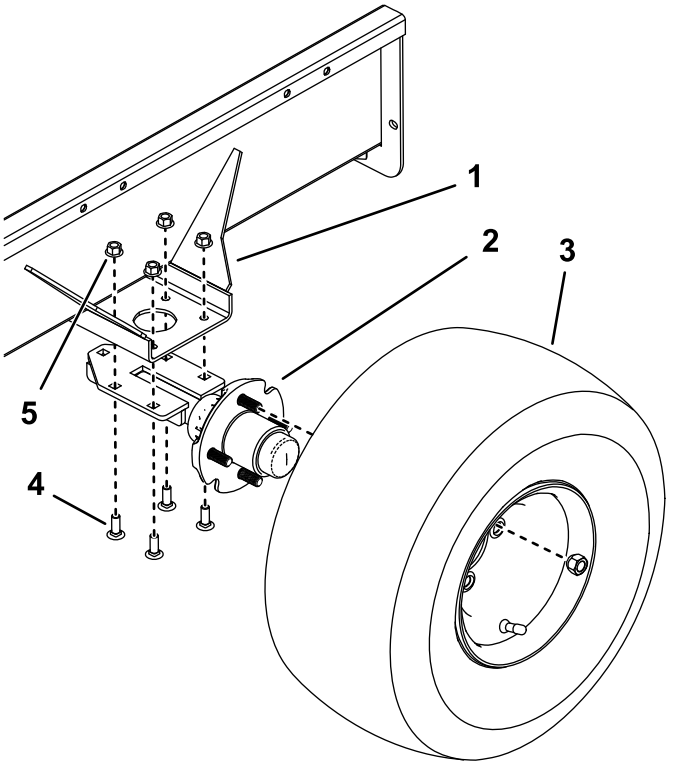

g216502

Рисунок 2

1. Монтажный кронштейн
2. Ось
3. Колесо в сборе
4. Каретный болт
5. Контргайка

3. Прикрепите колеса в сборе к ступицам оси с помощью 4 зажимных гаек (Рисунок 2). Затяните гайки с моментом 108,47 Н·м. Накачайте шины до давления 34 кПа.

   Примечание: Для предотвращения преждевременного износа шин колеса должны иметь схождение от 0 до 3 мм, когда они направлены прямо вперед. Для проверки схождения процарапайте линию вокруг центра каждой шины Измерьте межцентровое расстояние (Рисунок 3) на высоте ступицы колеса впереди и сзади шин. Отрегулируйте монтажные кронштейны оси так, чтобы измеренное расстояние с передней стороны шин было на 0-3 мм меньше измеренного расстояния с задней стороны шин.

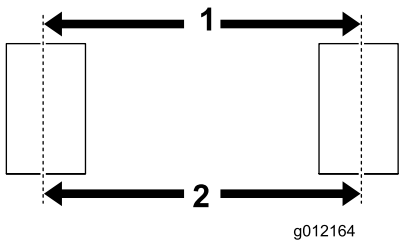

g012164

Рисунок 3

1. Переднее межцентровое расстояние
2. Заднее межцентровое расстояние

Внимание: **При более высоком давлении в шинах машина может выйти из строя.**

4. Прикрепите рампу прицепа к задней части платформы прицепа с помощью оси петли и двух шплинтов (Рисунок 4).

   Примечание: Перед сборкой нанесите на ось петли тонкий слой консистентной смазки.

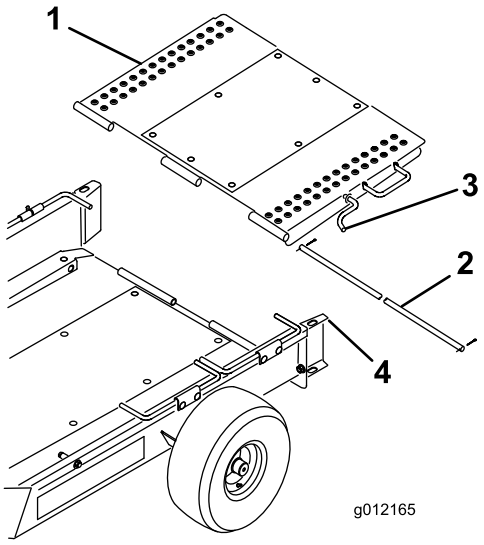

g012165

Рисунок 4

1. Рампа прицепа
2. Ось петли
3. Защелка рампы
4. Колесоотбойник

5. Поверните рампу вверх и зацепите защелку рампы за отверстие вверху колесоотбойника (Рисунок 4).

Регулировка дышла прицепа

Регулируйте высоту дышла прицепа, пока прицеп не станет параллелен земле или пока он не совместится со сцепным устройством буксирного автомобиля. Вставляйте проставки над или под дышло, пока не будет достигнуто требуемое положение (Рисунок 5).

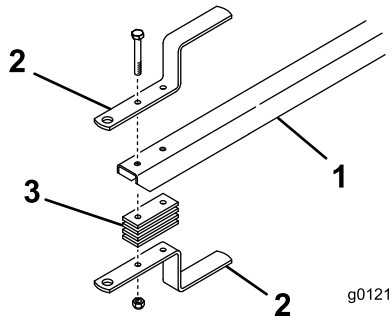

g012166

Рисунок 5

1. Дышло прицепа
2. Сцепное устройство прицепа
3. Проставка сцепного устройства

Погрузка на прицеп

1. Отцепите защелку рампы от колесоотбойника и опустите рампу на грунт.
2. Поверните первый набор рулевых тяг вверх.
3. Снимите корзины с машины, отключите привод барабана и переведите дроссельную заслонку в самое медленное положение. **Медленно** заведите машину на прицеп до контакта транспортных колес с упорами прицепа (Рисунок 1).
4. Выключите двигатель и включите стояночный тормоз.
5. Поверните первый набор рулевых тяг вниз за транспортные колеса машины (Рисунок 1).
6. Повторите эту процедуру в случае транспортировки 2 машин.

   Примечание: В качестве упора колес для второй машины используйте первый набор рулевых тяг (Рисунок 6).

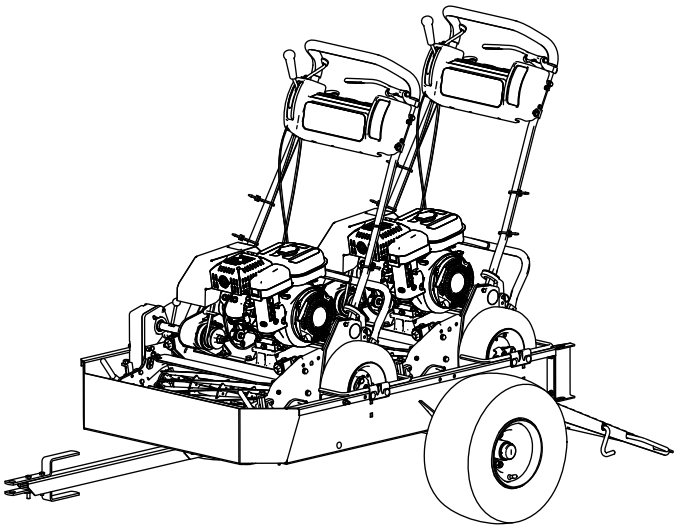

g216504

Рисунок 6

7. Поверните рампу прицепа вверх и зацепите защелку рампы за отверстие вверху колесоотбойника (Рисунок 4).
8. Уберите корзины в буксирный автомобиль.

Эксплуатация

Советы по эксплуатации

- Данный прицеп можно использовать для транспортировки машин Greensmaster 1000, 1010, 2000, Flex 21, 2100 и eFlex 2100. Его также можно использовать для машин Greensmaster 800, Flex 18, 1800 и eFlex 1800, если они оборудованы набором транспортных колес (модели 04123). Машины моделей 1600, 1610 или 2600 поместятся, если снять с них транспортные оси, а с платформы прицепа снять рельсы. Буксировка других изделий может привести к повреждению осей и трансмиссий, которые при буксировке будут продолжать вращаться.
- ***Используйте только буксирные автомобили с требуемым усилием буксировки.*** Прицеп с 2 газонокосилками весит приблизительно 363 кг. Убедитесь в том, что буксирный автомобиль имеет достаточную эффективность торможения и грузоподъемность, см. рекомендации изготовителя буксирного автомобиля.
- Перед погрузкой или выгрузкой машин убедитесь в том, что прицеп правильно подсоединен к буксирному автомобилю для предотвращения внезапного самопроизвольного движения или расцепления дышла.
- Прицеп увеличивает нагрузку на буксирный автомобиль. Управляйте автомобилем, соблюдая правила безопасности.
  - Не выезжайте на магистрали и дороги общего пользования.
  - Всегда **снижайте** скорость буксирного автомобиля при приближении к повороту и при повороте.
  - Всегда **снижайте** скорость буксирного автомобиля при движении по незнакомым участкам или по пересеченной местности.
  - Всегда **снижайте** скорость буксирного автомобиля при изменении направления движения или при подготовке к остановке.
  - Всегда **снижайте** скорость буксирного автомобиля при повороте или движении по склонам.
  - ***Не поворачивайте*** внезапно или резко. ***Не делайте*** внезапных изменений направления движения на склонах, рампах, уклонах, холмах и других подобных поверхностях.
  - Всегда регулируйте скорость движения буксирного автомобиля с учетом состояния

грунта, например влажных гладких поверхностей, рыхлого песка или гравия, а также с учетом условий видимости, например при тусклом или ярком освещении, в дыму, тумане или во время дождя.

  - Будьте особенно внимательны при управлении тяжело нагруженным автомобилем на склоне или уклоне. По возможности двигайтесь строго вверх или вниз на склонах и других наклонных поверхностях. ***Не ведите*** машину поперек склона, если это возможно. Автомобиль может опрокинуться, что может привести к серьезной травме или гибели.

- Прежде чем начать движение задним ходом, посмотрите назад и убедитесь в отсутствии людей и каких-либо препятствий сзади. Двигайтесь задним ходом медленно и внимательно наблюдайте за движением прицепа.
- При движении прицепа и буксирного автомобиля задним ходом будьте чрезвычайно осторожны и двигайтесь медленно.
- Приближаясь к дорогам или пересекая их, следите за дорожным движением. Всегда уступайте дорогу пешеходам и другим транспортным средствам.
- Если прицеп начинает аномально вибрировать, немедленно остановитесь. Выключите двигатель буксирного автомобиля. Устраните все неисправности перед возобновлением буксировки.
- Перед техобслуживанием или выполнением любых регулировок прицепа выполните следующие действия:
  - Остановите буксирный автомобиль и включите стояночный тормоз.
  - Выключите двигатель буксирного автомобиля и извлеките ключ.
- Все гайки, болты и другие крепежные детали должны быть надежно затянуты. Заменяйте все детали, снятые во время технического обслуживания или выполнения регулировок.

Примечания:

Общая гарантия компании Toro

Ограниченная гарантия

Условия гарантии и изделия, на которые она распространяется

Компания The Toro Company и ее филиал Toro Warranty Company в соответствии с заключенным между ними соглашением совместно гарантируют, что серийное изделие Toro («Изделие») не будет иметь дефектов материалов или изготовления в течение двух лет или 1500 часов работы* (в зависимости от того, что наступит раньше). Настоящая гарантия распространяется на все изделия, за исключением аэраторов (см. отдельные условия гарантии на эти изделия). При возникновении гарантийного случая компания отремонтирует изделие за свой счет, включая диагностику, трудозатраты и запасные части. Настоящая гарантия начинается со дня доставки Изделия первоначальному розничному покупателю.
* Изделие оборудовано счетчиком моточасов

Порядок подачи заявки на гарантийное обслуживание

В случае возникновения гарантийного случая вы должны незамедлительно сообщить об этом дистрибьютору серийных изделий или официальному дилеру серийных изделий, у которых вы приобрели Изделие. Если вам нужна помощь в определении местонахождения дистрибьютора серийных изделий или официального дилера или если у вас есть вопросы относительно ваших прав и обязанностей по гарантии, вы можете обратиться к нам по адресу:

Отделение технического обслуживания серийной продукции Toro
Toro Warranty Company
8111 Lyndale Avenue South
Bloomington, MN 55420-1196

952–888–8801 или 800–952–2740

Эл. почта: commercial.warranty@toro.com

Обязанности владельца

Вы, являясь владельцем Изделия, несете ответственность за выполнение необходимого технического обслуживания и регулировок, указанных в *Руководстве оператора*. Невыполнение требуемого технического обслуживания и регулировок может быть основанием для отказа в исполнении гарантийных обязательств.

Случаи нераспространения гарантий

Не все неисправности или нарушения работы изделия, возникшие в течение гарантийного периода, являются дефектами материала или изготовления. Действие этой гарантии не распространяется на следующее:

- Неисправности изделия, возникшие в результате использования запасных частей, произведенных третьей стороной, либо установки и использования дополнительных частей или измененных дополнительных приспособлений и изделий других фирм. На эти позиции изготовителем может быть предусмотрена отдельная гарантия.
- Неисправности изделия, возникшие в результате невыполнения рекомендованного технического обслуживания и регулировок. Невыполнение надлежащего технического обслуживания изделия Toro согласно Рекомендованному техническому обслуживанию, описанному в *Руководстве оператора*, может привести к отказу исполнения гарантийных обязательств.
- Неисправности изделия, возникшие в результате эксплуатации Изделия ненадлежащим, халатным или неосторожным образом.
- Части, расходуемые в процессе эксплуатации, кроме случаев, когда они будут признаны дефектными. Следующие части, помимо прочего, являются расходуемыми или быстроизнашивающимися в процессе нормальной эксплуатации Изделия: тормозные колодки и накладки, фрикционные накладки муфт сцепления, ножи, бобины, опорные катки и подшипники (герметичные или смазываемые), неподвижные ножи, свечи зажигания, колеса поворотного типа и их подшипники, шины, фильтры, ремни и определенные компоненты опрыскивателей, такие как диафрагмы, насадки, обратные клапаны и т.п.
- Поломки, вызванные внешними воздействиями. Факторы, рассматриваемые как внешние воздействия, включают, помимо прочего, атмосферное воздействие, способы хранения, загрязнение, использование неразрешенных смазочных материалов, присадок, химикатов и т. п.
- Отказы или проблемы при работе из-за использования топлива (например, бензина, дизельного или биодизельного топлива), не удовлетворяющего требованиям соответствующих отраслевых стандартов.
- Нормальные шум, вибрация, износ или старение.
- Нормальный «износ» включает, помимо прочего, повреждение сидений в результате износа или истирания, потертость окрашенных поверхностей, царапины на наклейках или окнах и т. п.

Части

Части, замена которых запланирована при требуемом техническом обслуживании, имеют гарантию на период до планового срока их замены. На части, замененные по настоящей гарантии, действует гарантия в течение действия первоначальной гарантии на изделие, и они становятся собственностью компании Toro. Окончательное решение о том, подлежит ли ремонту или замене какая-либо существующая часть или узел, принимается компанией Toro. Компания Toro имеет право использовать для гарантийного ремонта восстановленные части.

Гарантия на аккумуляторы глубокого разряда и литий-ионные аккумуляторы:

Аккумуляторы глубокого разряда и литий-ионные аккумуляторы за время своего срока службы могут выдать определенное полное число киловатт-часов. Методы эксплуатации, зарядки и технического обслуживания могут увеличить или уменьшить срок службы аккумулятора. Поскольку аккумуляторы в настоящем изделии являются расходуемыми, количество полезной работы между зарядками будет постепенно уменьшаться до тех пор, пока аккумулятор полностью не выйдет из строя. Ответственность за замену отработанных вследствие нормальной эксплуатации аккумуляторов несет владелец изделия. Необходимость в замене аккумулятора за счет владельца может возникнуть во время действия нормального гарантийного периода на изделие. Примечание (только для литий-ионных аккумуляторов): на литий-ионный аккумулятор распространяется только частичная пропорционально рассчитанная гарантия на период с 3-го по 5-й год в зависимости от времени эксплуатации и количества использованных киловатт-часов. Для получения дополнительной информации см. *Руководство оператора*.

Техническое обслуживание, выполняемое за счет владельца

Регулировка двигателя, смазка, очистка и полировка, замена фильтров, охлаждающей жидкости и проведение рекомендованного технического обслуживания входят в число нормальных операций по уходу за изделиями компании Toro, выполняемых за счет владельца.

Общие условия

Выполнение ремонта официальным дистрибьютором или дилером компании Toro является вашим единственным возмещением убытков по настоящей гарантии.

Компании Toro и Toro Warranty Company не несут ответственности за косвенные, случайные или последующие убытки, связанные с использованием Изделий Toro, на которые распространяется действие настоящей гарантии, включая любые затраты или расходы на предоставление замещающего оборудования или оказание услуг в течение обоснованных периодов нарушения работы или неиспользования оборудования во время ожидания завершения ремонта в соответствии с условиями настоящей гарантии. Не существует каких-либо иных гарантий, за исключением упоминаемой ниже гарантии на системы контроля выхлопных газов (если применимо). Все подразумеваемые гарантии коммерческого качества или пригодности для конкретного применения ограничены продолжительностью настоящей прямой гарантии.

В некоторых странах не допускается исключать случайные или последующие убытки или ограничения на срок действия подразумеваемой гарантии, вследствие чего вышеуказанные исключения и ограничения могут на вас не распространяться. Настоящая гарантия предоставляет вам конкретные законные права, но вы можете также иметь и другие права, которые меняются в зависимости от страны использования.

Примечание в отношении гарантии на двигатель:

На систему контроля выхлопных газов на вашем изделии может распространяться действие отдельной гарантии, соответствующей требованиям, установленным Агентством по охране окружающей среды США (EPA) и(или) Калифорнийским советом по охране воздушных ресурсов (CARB). Приведенные выше ограничения на моточасы не распространяются на Гарантию на системы контроля выхлопных газов. Подробные сведения приводятся в «Гарантийных обязательствах на системы контроля выхлопных газов двигателей», которые прилагаются к вашему изделию или содержатся в документации предприятия-изготовителя двигателя

Страны, кроме США и Канады

Покупатели, которые приобрели изделия Toro за пределами США или Канады, для получения гарантийных полисов для своей страны, провинции и штатов должны обращаться к местному дистрибьютору (дилеру) компании Toro. Если по какой-либо причине вы не удовлетворены услугами вашего дистрибьютора или испытываете трудности с получением информации о гарантии, обратитесь к импортеру изделий компании Toro.