Form No. 3415-682 Rev A

Vlečený přívěs Trans Pro 100

Číslo modelu 04240—Výrobní číslo 310000001 a vyšší

Návod k instalaci

Bezpečnost

Bezpečnostní a instrukční štítky

Bezpečnostní štítky a pokyny jsou umístěny na viditelném místě v blízkosti každého prostoru představujícího potenciální nebezpečí. V případě ztráty nebo poškození původní nálepky nahraďte nálepku novou.

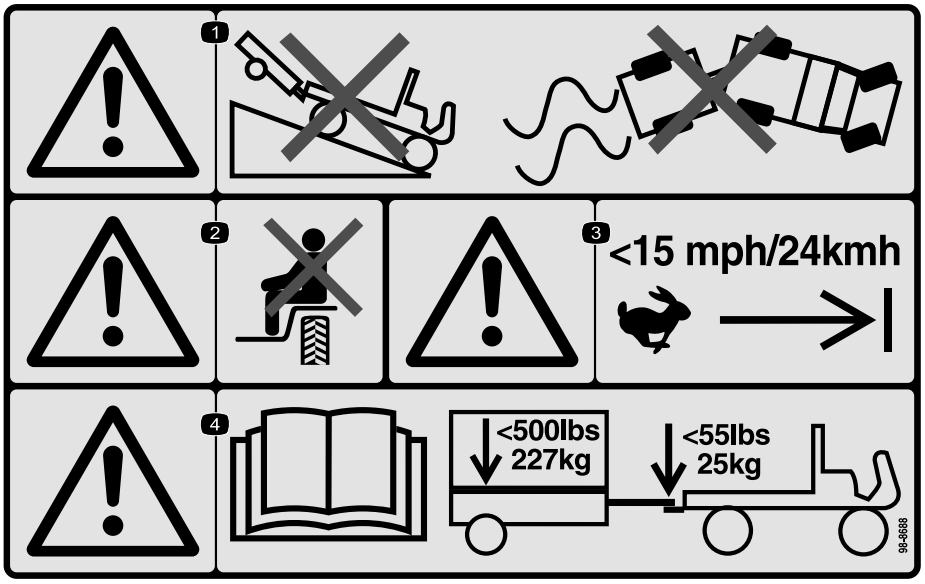

decal98-8688

98-8688

1. Výstraha: nesjíždějte s vozidlem s přívěsem ze svahu; dávejte pozor, abyste neztratili kontrolu nad vozidlem a přívěsem.
2. Výstraha: nepřeváželte další osoby.
3. Výstraha: nepřekračujte rychlost 24 km/h.
4. Výstraha: přečtěte si *Provozní příručku*; maximální hmotnost přívěsu je 227 kg a maximální svislé zatížení tažného zařízení je 25 kg.

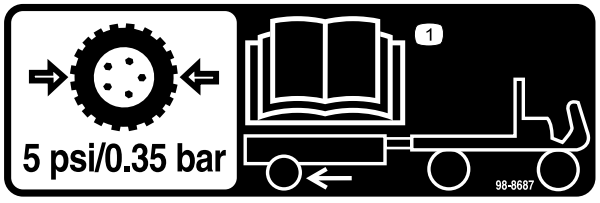

decal98-8687

98-8687

1. Pneumatiky přívěsu by měly být nahuštěny na tlak 0,35 bar (5 psi); viz *provozní příručka*.

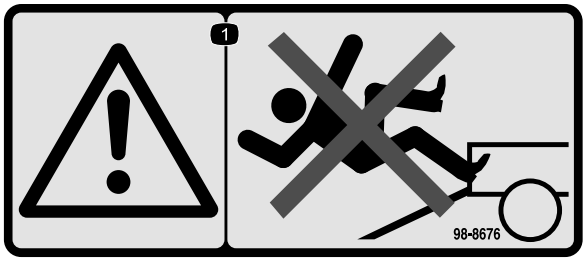

decal98-8676

98-8676

1. Výstraha: nestoupejte na nájezdovou plošinu, můžete uklouznout a spadnout.

© 2017— The Toro® Company
8111 Lyndale Avenue South
Bloomington, MN 55420

Zaregistrujte svůj výrobek na adrese www.Toro.com.

CE

Překlad originálu (CS)
Vytištěno v USA
Všechna práva vyhrazena

3415-682 A

Instalace

Vyjímatelné díly

Pro ověření, že byly dodány všechny součásti, použijte tabulku níže.

Popis	Množ-ství	Použití
Plošina přívěsu Montážní celek oje Hlava nápravy Montážní celek kola Nájezdová plošina přívěsu Šroub (3/8 x 2¾ palce) Rozpěrný kroužek Nylonové pojistné matice (⅜") Vratové šrouby (⅜" x 1") Pojistné matice (3/8 palce) Upevňovací matice Tyč závěsu Drátové závlačky	1 1 2 2 1 2 2 2 8 8 8 1 2	Smontujte přívěs.
Nejsou potřeba žádné díly	–	Nastavte oj přívěsu.
Nejsou potřeba žádné díly	–	Naložte přívěs..

Montáž přívěsu

1. Připevněte montážní celek oje k montážní konzole na spodní straně plošiny přívěsu pomocí 2 šroubů (⅜" x 2¾"), 2 rozpěrných kroužků a 2 pojistných matic. Ve většině případů použijte přední sadu montážních otvorů v oji a konzole (Obrázek 1).

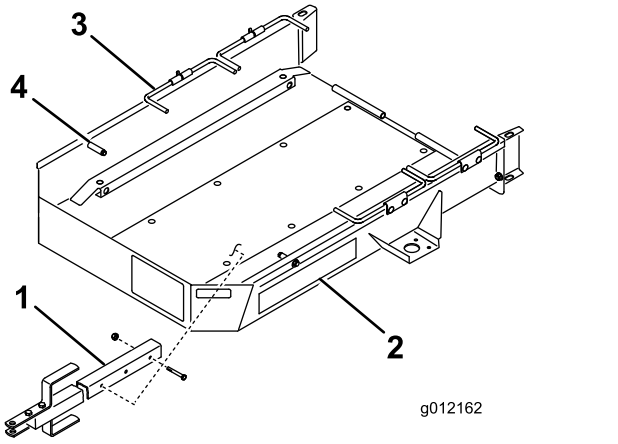

g012162

Obrázek 1

1. Montážní celek oje
2. Plošina přívěsu
3. Tyč na kola
4. Doraz

2. Pomocí 4 vratových šroubů a 4 pojistných matic namontujte nápravu ke spodní straně montážních konzol na každé straně plošiny přívěsu. Nápravu, vratové šrouby a matice umístěte do správné polohy, viz Obrázek 2.

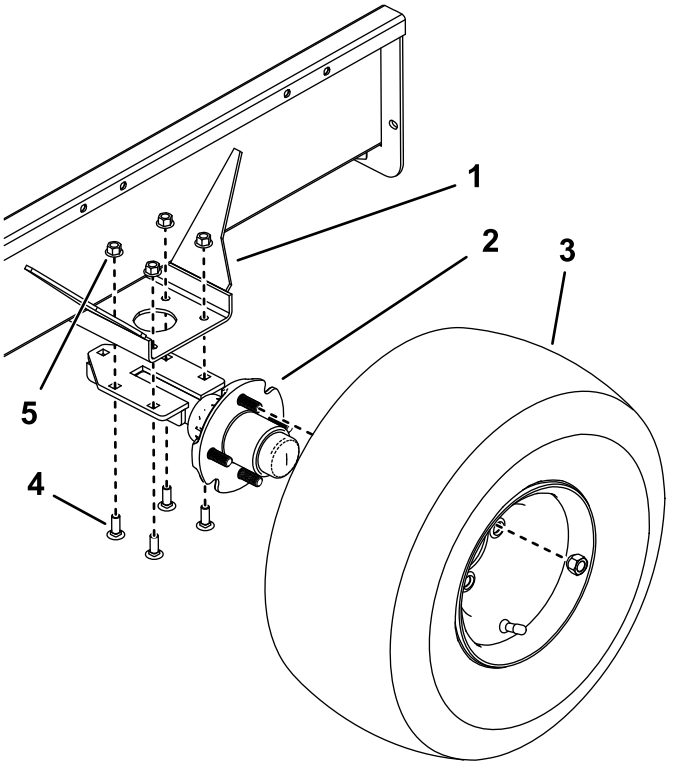

Obrázek 2

1. Montážní konzola
2. Náprava
3. Montážní celek kola
4. Vratový šroub
5. Pojistná matice

3. Připevněte montážní celek kola ke každé hlavě nápravy pomocí 4 upevňovacích matic (Obrázek 2). Matice utáhněte na utahovací moment 108,47 Nm. Nahustěte pneumatiky na tlak 34 kPa (5 psi).

   Poznámka: Abyste předešli předčasnému opotřebení pneumatik, kola by měla mít sbíhavost 0 až 3 mm, jsou-li v přímém směru. Chcete-li sbíhavost zkontrolovat, ve středu každé pneumatiky nakreslete čáru. Změřte vzdálenost mezi středy (Obrázek 3) ve výšce náboje na přední a zadní straně pneumatik. Nastavte montážní konzoly nápravy tak, aby vzdálenost na přední straně pneumatiky byla menší maximálně o 3 mm než vzdálenost na zadní straně pneumatiky.

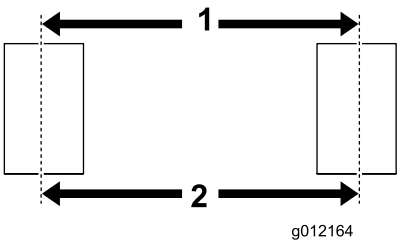

g012164

Obrázek 3

1. Vzdálenost mezi středy vpředu
2. Vzdálenost mezi středy vzadu

Důležité: **Vyšší tlak vzduchu v pneumatikách může vést k poškození stroje.**

4. Připevněte nájezdovou plošinu přívěsu k zadní části plošiny přívěsu pomocí tyče závěsu a 2 drátových závlaček (Obrázek 4).

   Poznámka: Před montáží aplikujte na tyč závěsu malou vrstvu maziva.

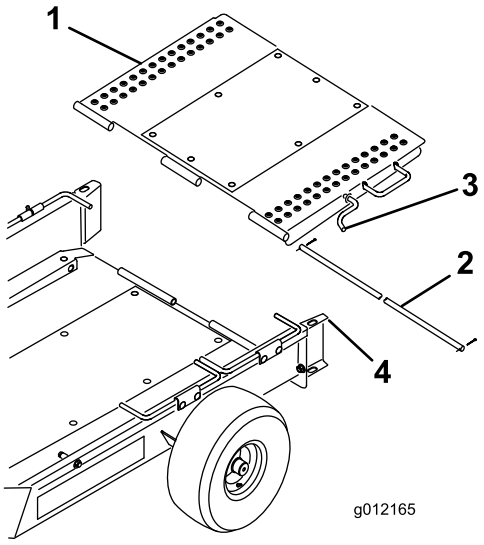

g012165

Obrázek 4

1. Nájezdová plošina přívěsu
2. Tyč závěsu
3. Západka plošiny
4. Vodítko kol

5. Otočte nájezdovou plošinu přívěsu nahoru a zasuňte západku plošiny do otvoru v horní části vodítka kol (Obrázek 4).

Nastavení oje přívěsu

Nastavte výšku oje přívěsu tak, aby byl přívěs rovnoběžný se zemí, respektive aby oj bylo možné připojit k tažnému závěsu vozidla. Přemístěte rozpěrky na horní nebo spodní stranu oje tak, abyste dosáhli požadované polohy (Obrázek 5).

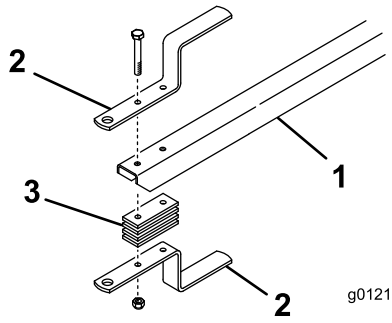

g012166

Obrázek 5

1. Oj přívěsu
2. Tažný závěs
3. Rozpěrka závěsu

Naložení přívěsu

1. Uvolněte západku nájezdové plošiny z vodítka kol a sklopte plošinu na zem.
2. První sadu tyčí na kola vyklopte nahoru.
3. Sejměte koše ze stroje, uvolněte pohon vřetena a přesuňte páku škrticí klapky do nejpomalejší polohy. **Pomalu** najíždějte se strojem na přívěs dokud přepravní kola nepřijdou do kontaktu s dorazy přívěsu (Obrázek 1).
4. Vypněte motor a zatáhněte parkovací brzdu.
5. První sadu tyčí na kola sklopte dolů za přepravní kola (Obrázek 1).
6. Tento postup zopakujte, pokud chcete převážet 2 stroje.

   Poznámka: První sadu tyčí na kola použijte jako doraz pro druhý stroj (Obrázek 6).

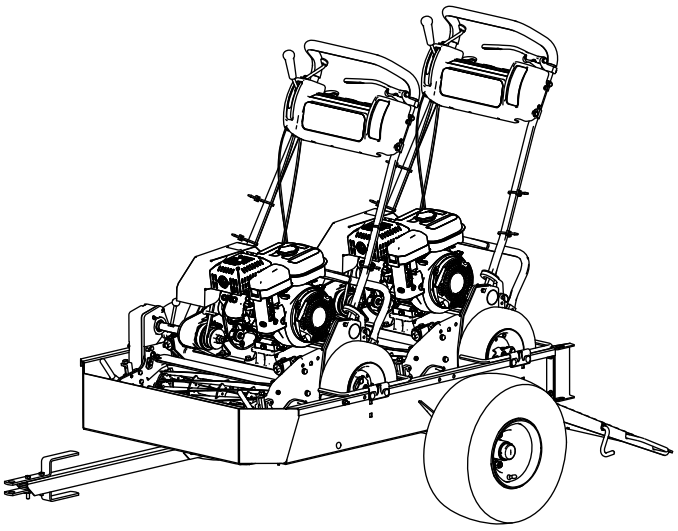
g216504

Obrázek 6

7. Otočte nájezdovou plošinu přívěsu nahoru a zasuňte západku plošiny do otvoru v horní části vodítka kol (Obrázek 4).

8. Uložte koše do vlečného vozidla.

Obsluha

Provozní tipy

- Přívěs můžete používat pro stroje Greensmaster 1000, 1010, 2000, Flex 21, 2100 a eFlex 2100. Můžete jej rovněž používat pro stroje Greensmaster 800, Flex 18, 1800 a eFlex 1800, jsou-li vybaveny sadou přepravních kol (model 04123). Stroje Greensmaster 1600, 1610 nebo 2600 pasují, pokud demontujete přepravní nápravy ze stroje a sejmete vodicí tyče z plošiny přívěsu. Při vlečení jiných výrobků se mohou poškodit nápravy a převodovky, jež se při vlečení mohou dále otáčet.
- ***Používejte pouze vozidlo s odpovídající kapacitou pro vlečení.*** Přívěs a 2 sekačky greenů váží přibližně 363 kg. Podle doporučení výrobce vozidla se přesvědčte, zda má brzdový systém a ovládání vlečného vozidla dostatečnou kapacitu.
- Před naložením nebo vyložením strojů se přesvědčte, že je přívěs správně připojen k vlečnému vozidlu, aby nedošlo k náhlému neočekávanému pohybu nebo vymrštění oje nahoru.
- Přívěs zvyšuje zatížení vlečného vozidla. Jezděte s vozidlem bezpečně.
  - Nejezděte se strojem na veřejných komunikacích nebo dálnicích.
  - Při přibližování k zatáčce a jejím projíždění vždy tažné vozidlo **zpomalte**.
  - Při jízdě v neznámé oblasti nebo náročném terénu vždy tažné vozidlo **zpomalte**.
  - Při změně směru jízdy nebo přípravě k zastavení vždy vlečné vozidlo **zpomalte**.
  - Při zatáčení nebo jízdě ve svazích vždy vlečné vozidlo **zpomalte**.
  - ***Nezatáčejte*** náhle nebo prudce. Na svahu, nájezdové plošině, šikmém povrchu, kopci nebo na obdobném povrchu ***neměňte*** náhle směr jízdy.
  - Při vlečení vždy přizpůsobte rychlost jízdy vozidla stávajícím podmínkách povrchu, jako jsou mokré kluzké povrchy, písek či štěrk a podmínkám s nízkou viditelností, jako je tlumené nebo ostré světlo, mlha, mrholení nebo déšť.
  - Obzvláště opatrně si počínejte při jízdě s nadměrně zatíženým vozidlem při sjíždění ze svahu dolů. Po svahu, šikmé ploše či v kopci jezděte s vozidlem ve směru nahoru nebo dolů, kdykoli to je možné. ***Nejezděte*** napříč svahem, je-li to možné. Hrozí nebezpečí

převržení vozidla, což může vést k vážnému zranění nebo smrti.

- Před jízdou vzad se podívejte za sebe a přesvědčte se, že se v prostoru nenacházejí žádné osoby a předměty. Couvejte pomalu a pečlivě sledujte pohyb přívěsu.
- Při couvání s tažným vozidlem a přívěsem jezděte velmi pomalu a opatrně.
- Při přejíždění silnic nebo v jejich blízkosti dávejte pozor na provoz. Vždy dejte přednost chodcům a jiným vozidlům.
- Pokud přívěs začne abnormálně vibrovat, neprodleně zastavte. Vypněte motor tažného vozidla. Před vlečením odstraňte veškeré závady.
- Před údržbou nebo jakýmkoli seřizováním přívěsuproveďte následující:
  - zastavte vlečné vozilo a zatáhněte parkovací brzdu;
  - vypněte motor vlečného vozidla a vyjměte klíč.
- Všechny matice, šrouby a jiné upínací prvky mějte bezpečně utažené. Namontujte všechny díly, jež byly demontovány během údržby nebo seřizování.

Poznámky:

Úplné pokrytí zárukou společnosti Toro

Omezená záruka

Podmínky a produkty pokryté zárukou

Společnost Toro Company a její dceřiná společnost Toro Warranty Company na základě vzájemné dohody nesou společně záruky za případné materiálové či výrobní vady komerčního výrobku společnosti Toro („výrobek“) po dobu dvou let nebo 1 500 provozních hodin* podle toho, která z možností nastane dříve. Tato záruka se vztahuje na všechny výrobky s výjimkou provzdušňovačů (viz jednotlivé části záruky vztahující se na tyto výrobky). V případě, že jsou naplněny záruční podmínky, opravíme výrobek na vlastní náklady, včetně diagnostiky, práce, náhradních dílů a dopravy. Tato záruka začíná běžet v den dodání výrobku původnímu maloobchodnímu odběrateli.
* Výrobek vybavený měřičem provozních hodin.

Pokyny pro požádání o záruční opravu

Jste-li přesvědčeni, že došlo k naplnění záručních podmínek, musíte sdělit distributorovi komerčních výrobků nebo autorizovanému prodejci komerčních výrobků, kde jste výrobek zakoupili. Potřebujete-li pomoc s vyhledáním distributora nebo autorizovaného prodejce komerčních výrobků nebo máte-li dotazy týkající se vašich práv či povinností spojených se zárukou, můžete nás kontaktovat na adrese:

Toro Commercial Products Service Department
Toro Warranty Company
8111 Lyndale Avenue South
Bloomington, MN 55420-1196

952–888–8801 nebo 800–952–2740
E-mail: commercial.warranty@toro.com

Povinnosti vlastníka

Jako vlastníci výrobku jste odpovědní za provádění nutné údržby a seřizování, jak je uvedeno v příslušné *provozní příručce*. Pokud nebudete provádět nezbytnou údržbu a seřizování, může to být důvodem k zamítnutí reklamace.

Součásti a úkony, na které se nevztahuje záruka

Ne všechny závady nebo poruchy, které se v záruční době na výrobku vyskytnou, jsou vady materiálu nebo výrobní vady. Záruka se nevztahuje na následující případy:

- Závady na výrobku, které jsou důsledkem použití náhradních dílů jiné značky než Toro nebo instalace a používání přídavných nebo upravených zařízení a produktů jiné značky než Toro. Výrobce těchto součástí může poskytnout samostatnou záruku.
- Závady na výrobku, které jsou důsledkem neprovádění doporučené údržby anebo seřizování. Neprovádění řádné údržby produktu Toro podle zásad doporučené údržby vyjmenovaných v *provozní příručce* může mít za následek zamítnutí reklamace.
- Závady na výrobku, které jsou důsledkem jeho nesprávného, nedbalého nebo nezodpovědného používání.
- Díly podléhající opotřebení v důsledku používání, nejsou-li tyto díly uznány za vadné. Mezi součásti, u nichž dochází k opotřebení nebo ke spotřebě v rámci běžného provozu výrobku, patří mimo jiné brzdové destičky a obložení, spojkové obložení, žací nože, vřetena, válce a ložiska (utěsněná nebo mazatelná), ploché nože, zapalovací svíčky, řídicí kolečka a jejich ložiska, pneumatiky, filtry, řemeny a některé součásti rozprašovačů, například membrány, trysky, pojistné ventily atd.
- závady způsobené vnějším vlivem; Vnější vlivy zahrnují kromě jiného počasí, skladovací postupy, kontaminaci, používání neschválených paliv, chladicích kapalin, maziv, přísad, hnojiv, vody, chemikálií atd.
- Závady nebo snížení výkonu způsobené používáním paliv (např. benzínu, motorové nafty nebo bionafty), která nevyhovují příslušným průmyslovým normám.
- Běžný hluk, vibrace, opotřebení a znehodnocení.
- Běžné „opotřebení“ zahrnuje kromě jiného poškození sedadel opotřebením nebo oděrem, odřený lak, poškrábané etikety nebo okna atd.

Díly

Díly, u nichž je v rámci údržby plánována výměna, jsou kryté zárukou do doby jejich plánované výměny. Díly vyměněné podle této záruky jsou kryté po dobu platnosti záruky na originální výrobek a stávají se majetkem společnosti Toro. Společnost Toro učiní konečné rozhodnutí o tom, zda příslušný díl nebo sestava budou opraveny nebo vyměněny. Společnost Toro může k záručním opravám použít repasované díly.

Záruka poskytovaná na akumulátory s hlubokým cyklem vybití a lithium-iontového akumulátoru:

Akumulátor s hlubokým cyklem vybití a lithium-iontové akumulátory mají specifikovaný celkový počet kilowatthodin, které jsou během své životnosti schopny dodat. Způsob provozu, dobíjení a údržby může prodloužit nebo zkrátit životnost akumulátorů. Postupem času se snižuje množství užitečné práce v intervalech mezi dobíjením akumulátorů, až jsou akumulátory zcela vypotřebované. Výměna akumulátorů vypotřebovaných v důsledku běžného provozu je odpovědností majitele výrobku. Během standardní záruční doby může být nutná výměna akumulátoru na náklady majitele. Poznámka (pouze lithium-iontový akumulátor): Na lithium-iontový akumulátor se poskytuje poměrná prodloužená záruka po dobu 3 až 5 let na základě doby provozu a spotřebovaných kilowatthodin. Dodatečné informace naleznete v *provozní příručce*.

Údržbu hradí majitel

Mezi běžné servisní úkony vyžadované u výrobků značky Toro a prováděné na náklady majitele patří seřizování, mazání, čištění a leštění motoru, výměna filtrů, chladicí kapaliny a provádění doporučené údržby.

Obecné podmínky

Oprava autorizovaným distributorem nebo prodejcem Toro je jediný nápravný prostředek, na který máte podle této záruky nárok.

Společnosti Toro Company a Toro Warranty Company nejsou odpovědné za nepřímé, náhodné ani následné škody související s používáním výrobků Toro, na něž se vztahuje tato záruka, včetně jakýchkoli nákladů nebo výdajů na zajištění náhradního zařízení nebo servisu během odpovídající doby trvání poruchy nebo nepoužitelnosti výrobku do skončení oprav podle této záruky. S výjimkou níže uvedené emisní záruky, která platí v odpovídajících případech, neexistuje žádná jiná výslovná záruka. Veškeré implicitní záruky obchodovatelnosti a vhodnosti použití jsou omezeny na dobu trvání této výslovné záruky.

Některé státy nepovolují vyloučení náhodných nebo následných škod ze záruky ani omezení doby trvání implicitní záruky, proto se na vás výše uvedené výjimky a omezení nemusejí vztahovat. Tato záruka uděluje specifická zákonná práva, kromě nichž můžete mít i další práva, která se mezi jednotlivými státy liší.

Poznámka k záruce poskytované na motor:

Systém pro kontrolu emisí v produktu může být pokryt samostatnou zárukou, která splňuje požadavky stanovené americkými organizacemi EPA (U.S. Environmental Protection Agency) a/nebo CARB (California Air Resources Board). Na záruku na systém pro kontrolu emisí se nevztahují výše uvedená omezení týkající se provozních hodin. Podrobnosti naleznete v prohlášení o záruce na systém kontroly emisí, které bylo dodáno s výrobkem nebo je součástí dokumentace výrobce k motoru.

Jiné země než USA a Kanada

Zákazníci, kteří zakoupili produkty Toro exportované z USA či Kanady, musí kontaktovat distributora (prodejce) produktů Toro, který jim poskytne zásady poskytování záruky pro danou zemi či oblast. Pokud z nějakého důvodu nejste se službami distributora spokojení nebo je pro vás obtížné získat informace o záruce, obraťte se na dovozce produktů Toro.