Form No. 3415-685 Rev A

Remolque Trans Pro 100

Nº de modelo 04240—Nº de serie 310000001 y superiores

Instrucciones de instalación

Seguridad

Pegatinas de seguridad e instrucciones

Las pegatinas de seguridad e instrucciones están a la vista del operador y están ubicadas cerca de cualquier zona de peligro potencial. Sustituya cualquier pegatina que esté dañada o que falte.

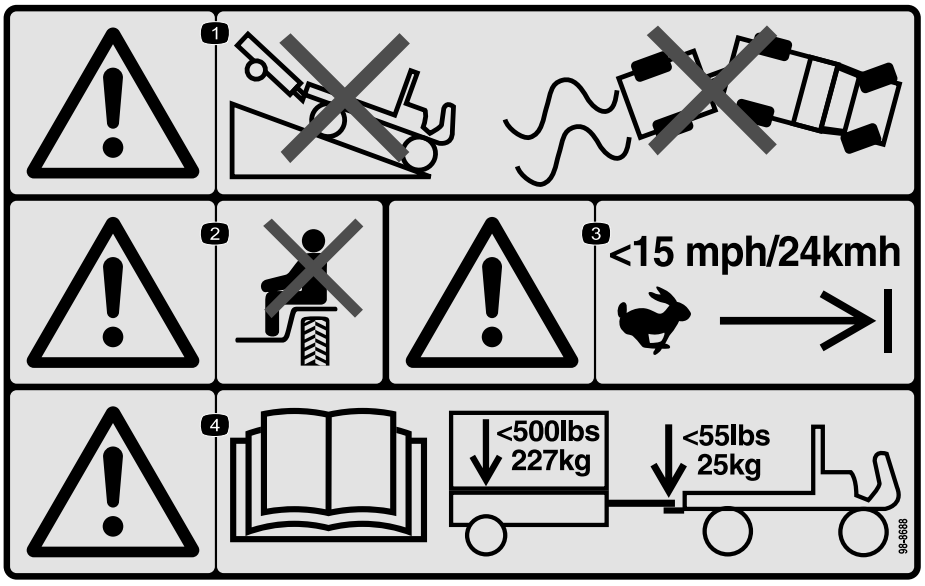

decal98-8688

98-8688

1. Advertencia – no conduzca un vehículo con remolque cuesta abajo; no pierda el control del vehículo y el remolque.
2. Advertencia – no lleve pasajeros.
3. Advertencia—no supere los 24 km/h.
4. Advertencia – lea el *Manual del operador*; el peso máximo del remolque es de 227 kg y el peso máximo sobre el enganche es de 25 kg.

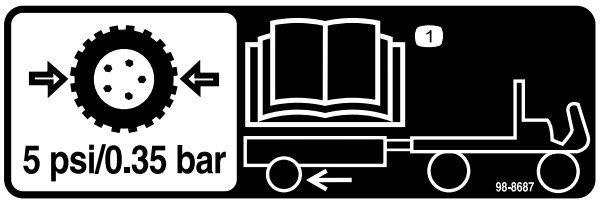

decal98-8687

98-8687

1. Los neumáticos del remolque deben inflarse a 0,35 bar (5 psi); lea el *Manual del operador*.

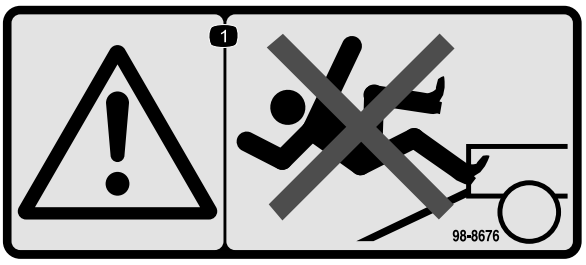

decal98-8676

98-8676

1. Advertencia — no se suba por la rampa; podría resbalar y caerse.

© 2017— The Toro® Company
8111 Lyndale Avenue South
Bloomington, MN 55420

Registre su producto en www.Toro.com.

CE

Traducción del original (ES)
Impreso en EE. UU.
Reservados todos los derechos

3415-685 A

Instalación

Piezas sueltas

Utilice la tabla siguiente para verificar que no falta ninguna pieza.

Descripción	Cant.	Uso
Plataforma del remolque	1	Monte el remolque.
Barra de tracción	1	
Cubo del eje	2	
Conjunto de la rueda	2	
Rampa del remolque	1	
Perno (3/8 x 2¾")	2	
Espaciador	2	
Contratuercas de nylon (3/8")	2	
Pernos de cuello cuadrado (3/8" x 1")	8	
Contratuercas (3/8")	8	
Tuercas de la rueda	8	
Pasador de la bisagra	1	
Pasadores de horquilla	2	
No se necesitan piezas	–	Ajuste la barra de tracción.
No se necesitan piezas	–	Carga del remolque.

Montaje del remolque

1. Monte la barra de tracción en el soporte de montaje de la cara inferior de la plataforma del remolque con 2 pernos (3/8" x 2¾"), 2 espaciadores y 2 contratuercas. Para la mayoría de las aplicaciones, utilice los taladros de montaje delanteros de la barra de tracción y el soporte (Figura 1).

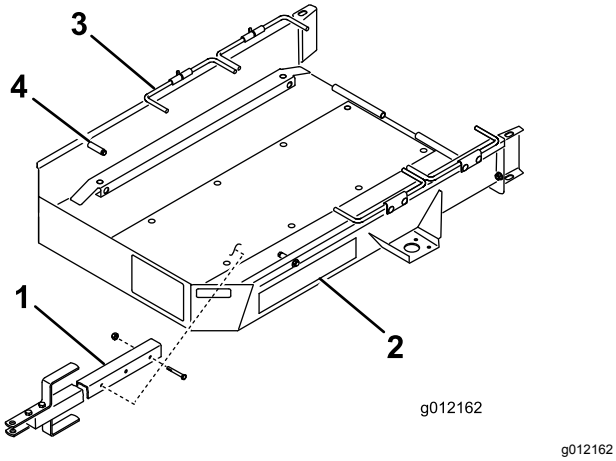

g012162

Figura 1

1. Barra de tracción
2. Plataforma del remolque
3. Varilla de sujeción de la rueda
4. Parar

2. Usando los 4 pernos de cuello cuadrado y 4 contratuercas, monte un eje en la cara inferior de los soportes de montaje en cada lado de la plataforma del remolque. Coloque el eje, los pernos de cuello cuadrado y las tuercas como se muestra en la Figura 2.

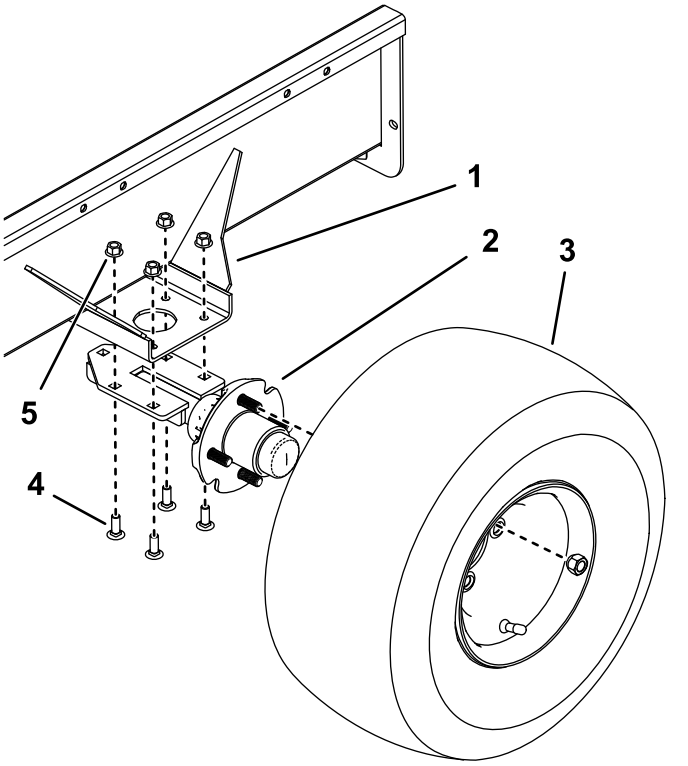

g216502

Figura 2

1. Soporte de montaje
2. Eje
3. Conjunto de la rueda
4. Perno de cuello cuadrado
5. Contratuerca

3. Monte un conjunto de rueda en cada cubo del eje con 4 tuercas (Figura 2). Apriete las tuercas a 108,47 N·m. Infle los neumáticos a 0,34 bar.

   Nota: Para evitar un desgaste prematuro de los neumáticos, las ruedas deben colocarse con una convergencia de 0 mm a 3 mm cuando están orientadas hacia adelante. Para comprobar la convergencia, trace una línea alrededor del centro de cada neumático. Mida la distancia entre centros (Figura 3), a la altura del cubo, por delante y por detrás de los neumáticos. Ajuste los soportes de montaje del eje hasta que la distancia medida en la parte delantera del neumático sea de 0 mm a 3 mm menos que la distancia medida en la parte trasera del neumático.

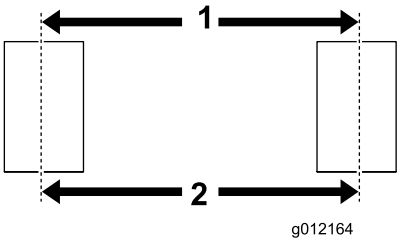

g012164

Figura 3

1. Distancia centro a centro – delante
2. Distancia centro a centro – detrás

Importante: **Una presión más alta en los neumáticos puede dañar la máquina.**

4. Monte la rampa del remolque en la parte trasera de la plataforma del remolque con el pasador de la bisagra y 2 chavetas (Figura 4).

   Nota: Aplique una capa ligera de grasa al pasador de la bisagra antes del montaje.

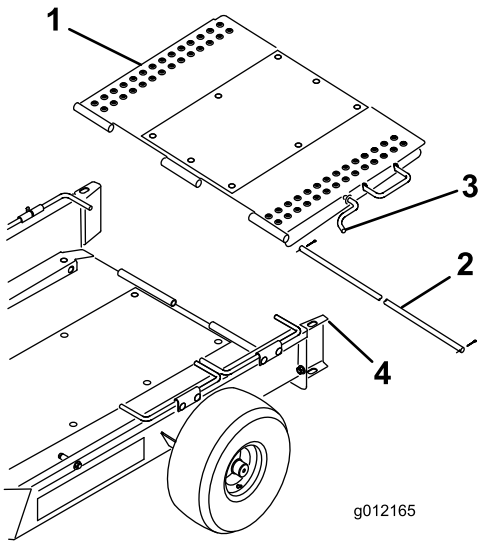

g012165

Figura 4

1. Rampa del remolque
2. Pasador de la bisagra
3. Cerrojo de la rampa
4. Guía de la rueda

5. Suba la rampa del remolque y enganche el cerrojo de la rampa en el orificio de la parte superior de la guía de las ruedas (Figura 4).

Ajuste de la barra de tracción

Ajuste la altura de la barra de tracción hasta que el remolque quede paralelo al suelo, o hasta que encaje en el enganche del vehículo de remolque. Mueva los espaciadores encima o debajo de la barra de tracción hasta que obtenga la posición deseada (Figura 5).

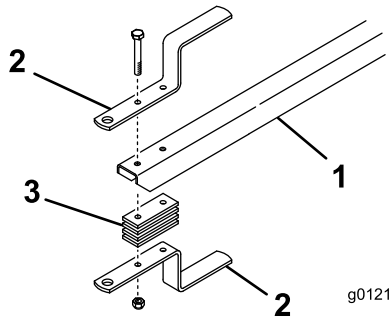

g012166

Figura 5

1. Barra de tracción del remolque
2. Enganche de remolque
3. Espaciador del enganche

Carga del remolque

1. Desenganche el cerrojo de la rampa de la guía de las ruedas y baje la rampa al suelo.
2. Pivote hacia arriba el primer juego de varillas de sujeción de la rueda.
3. Retire los recogedores de la máquina, desengrane la transmisión del molinete y ponga el acelerador en la posición de velocidad mínima. Suba la máquina **lentamente** al remolque hasta que las ruedas de transporte toquen los topes del remolque (Figura 1).
4. Pare el motor y ponga el freno de estacionamiento.
5. Pivote hacia abajo el primer juego de varillas de sujeción de la rueda, detrás de las ruedas de transporte (Figura 1).
6. Repita este procedimiento si tiene que llevar 2 máquinas.

   Nota: Utilice el primer juego de varillas de sujeción de las ruedas como tope para la segunda máquina (Figura 6).

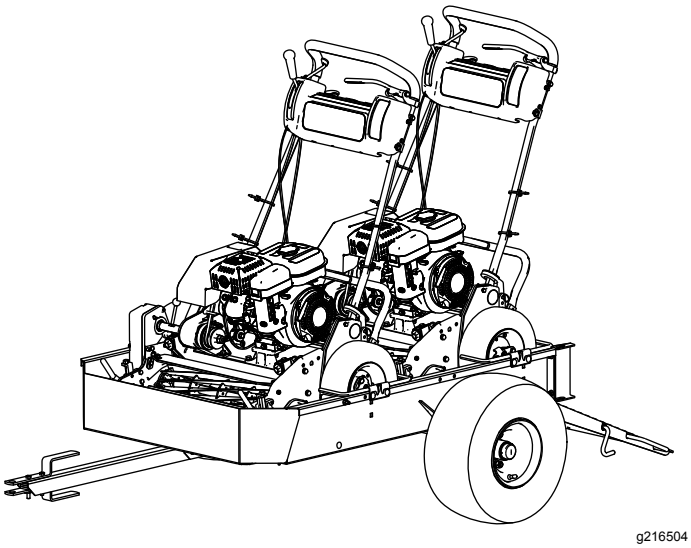

Figura 6

7. Suba la rampa del remolque y enganche el cerrojo de la rampa en el orificio de la parte superior de la guía de las ruedas (Figura 4).
8. Guarde los recogedores en el vehículo de remolque.

Operación

Consejos de operación

- Puede utilizar el remolque para las máquinas Greensmaster 1000, 1010, 2000, Flex 21, 2100 y eFlex 2100. También puede utilizarlo con las máquinas Greensmaster 800, Flex 18, 1800 y eFlex 1800 si están equipadas con el kit de ruedas de transporte (modelo 04123). Una máquina Greensmaster 1600, 1610, o 2600 cabe si se quitan los ejes de transporte de la máquina y se quitan los carriles de la plataforma del remolque. El remolcado de otros productos puede dañar aquellos ejes y transmisiones que siguen girando durante el remolcado.
- ***Utilice solamente un vehículo con la capacidad adecuada de remolcado.*** El remolque y 2 cortacéspedes de greens pesan aproximadamente 360 kg. Consulte las recomendaciones del fabricante de vehículo de remolque para asegurarse de que tiene suficiente potencia de frenada y maniobra.
- Asegúrese de que el remolque está conectado correctamente al vehículo de remolque antes de cargar o descargar las máquinas, para evitar que la barra de tracción se mueva o salte repentinamente hacia arriba.
- El remolque añade un peso de remolque adicional al vehículo. Conduzca el vehículo con cuidado.
  - No conduzca la máquina en carreteras o vías públicas.
  - Siempre vaya **despacio** antes de y durante los giros.
  - Siempre vaya **despacio** si conduce en zonas desconocidas o en terrenos irregulares.
  - Siempre vaya **más despacio** al cambiar la dirección de avance o antes de detenerse.
  - Siempre vaya **más despacio** mientras conduce o gira en pendientes.
  - ***No*** realice cambios de dirección bruscos o cerrados. ***No*** cambie de dirección repentinamente en una pendiente, rampa, desnivel, cuesta o superficie similar.
  - Siempre ajuste la velocidad del vehículo de remolque según las condiciones del terreno, por ejemplo, en superficies mojadas o resbaladizas, arena o gravilla suelta y/o en condiciones de baja visibilidad, como con iluminación muy fuerte o baja, niebla o lluvia.
  - Tenga especial cuidado cuando conduce un vehículo muy cargado cuesta abajo. Conduzca el vehículo directamente hacia arriba o hacia abajo en pendientes y cuestas, siempre que sea posible. ***No*** conduzca de través en una

pendiente si es posible. Puede volcar el vehículo, lo que puede dar lugar a lesiones graves o la muerte.

- Antes de conducir hacia atrás, mire hacia atrás y asegúrese de que la zona está libre de personas y obstáculos. Conduzca hacia atrás lentamente y esté atento al movimiento del remolque.
- Extreme las precauciones y reduzca la velocidad al conducir el remolque y el vehículo de remolque en marcha atrás.
- Vigile el tráfico cuando esté cerca de una carretera o cuando cruce una. Ceda el paso siempre a peatones y a otros vehículos.
- Si el remolque empieza a vibrar anormalmente, deténgase inmediatamente. Pare el motor del vehículo de remolque. Repare todos los daños antes de empezar el remolcado.
- Antes de realizar tareas de mantenimiento o efectuar ajustes en el remolque, haga lo siguiente:
  - Detenga el vehículo de remolque y ponga el freno de estacionamiento.
  - Apague el vehículo de remolque y retire la llave.
- Mantenga firmemente apretados todos los pernos, las tuercas y las demás fijaciones. Sustituya cualquier pieza que se haya retirado o desmontado durante los trabajos de mantenimiento o al realizar los ajustes.

Notas:

La Garantía Toro de Cobertura Total

Una garantía limitada

Condiciones y productos cubiertos

The Toro Company y su afiliada, Toro Warranty Company, bajo un acuerdo entre sí, garantizan conjuntamente su producto Toro Commercial (“Producto”) contra defectos de materiales o mano de obra durante dos años o 1.500 horas de operación*, lo que ocurra primero. Esta garantía es aplicable a todos los productos exceptuando los Aireadores (estos productos tienen otras garantías). Cuando exista una condición cubierta por la garantía, repararemos el producto sin coste alguno para usted, incluyendo diagnóstico, mano de obra, piezas y transporte. El periodo de la garantía empieza en la fecha en que el Producto es entregado al comprador original al por menor.
* Producto equipado con contador de horas.

Instrucciones para obtener asistencia bajo la garantía

Usted es responsable de notificar al Distribuidor de Commercial Products o al Concesionario Autorizado de Commercial Products al que compró el Producto tan pronto como exista una condición cubierta por la garantía, en su opinión. Si usted necesita ayuda para localizar a un Distribuidor de Commercial Products o a un Concesionario Autorizado, o si tiene alguna pregunta sobre sus derechos o responsabilidades bajo la garantía, puede dirigirse a:

Toro Commercial Products Service Department
Toro Warranty Company
8111 Lyndale Avenue South
Bloomington, MN 55420-1196, EE.UU.

952–888–8801 o 800–952–2740
Correo electrónico: commercial.warranty@toro.com

Responsabilidades del Propietario

Como propietario del Producto, usted es responsable del mantenimiento y los ajustes requeridos que figuran en su *manual de operador*. El no realizar del mantenimiento y los ajustes obligatorios puede dar pie a la negación de una reclamación bajo la garantía.

Elementos y condiciones no cubiertos

No todos los fallos o averías de productos que se producen durante el periodo de garantía son defectos de materiales o de mano de obra. Esta garantía no cubre:

- Los fallos o averías del Producto que se producen como consecuencia del uso de piezas de repuesto que no sean de la marca Toro, o de la instalación y el uso de accesorios o productos adicionales o modificados que no sean de la marca Toro. Estos artículos pueden tener garantía propia ofrecida por su fabricante.
- Los fallos del Producto que se produzcan como resultado de no realizar el mantenimiento y/o los ajustes recomendados. Las reclamaciones bajo la garantía pueden ser denegadas si no se mantiene adecuadamente el producto Toro con arreglo al Mantenimiento recomendado incluido en el *manual del operador*.
- Los fallos producidos como consecuencia de la operación del Producto de manera abusiva, negligente o temeraria.
- Piezas sujetas a consumo durante el uso, a menos que se demuestre que son defectuosas. Algunos ejemplos de piezas que se consumen o gastan durante la operación normal del Producto incluyen, pero no se limitan a, forros y pastillas de freno, forros de embrague, cuchillas, molinetes, rodillos y sus cojinetes (sellados o engrasables), contracuchillas, bujías, ruedas giratorias y sus cojinetes, neumáticos, filtros, correas, y determinados componentes de fumigadores tales como diafragmas, boquillas, válvulas de retención, etc.
- Fallos producidos por influencia externa. Las condiciones que se consideran como influencia externa incluyen pero no se limitan a condiciones meteorológicas, prácticas de almacenamiento, contaminación, el uso de combustibles, refrigerantes, lubricantes, aditivos, fertilizantes, agua o productos químicos no autorizados, etc.
- Fallos o problemas de rendimiento debidos al uso de combustibles (p.ej. gasolina, diésel o biodiésel) que no cumplen las normas industriales correspondientes.
- Ruido, vibraciones, desgaste y deterioro normales.
- El “desgaste normal” incluye, pero no se limita a daños a asientos debido a desgaste o abrasión, desgaste de superficies pintadas, pegatinas o ventanas rayadas, etc.

Piezas

Las piezas cuya sustitución está prevista como mantenimiento requerido están garantizadas hasta la primera sustitución programada de dicha pieza. Las piezas sustituidas bajo esta garantía están cubiertas durante el periodo de la garantía original del producto y pasan a ser propiedad de Toro. Toro tomará la decisión final de reparar o sustituir cualquier pieza o conjunto. Toro puede utilizar piezas remanufacturadas en las reparaciones efectuadas bajo esta garantía.

Garantía de las baterías de ciclo profundo y de iones de litio:

Las baterías de ciclo profundo y de iones de litio producen un determinado número total de kilovatios-hora durante su vida. Las técnicas de uso, recarga y mantenimiento pueden alargar o acortar la vida total de la batería. A medida que se consuman las baterías de este producto, se irá reduciendo paulatinamente la cantidad de trabajo útil entre intervalos de carga, hasta que la batería se desgaste del todo. La sustitución de baterías que se han desgastado debido al consumo normal es responsabilidad del propietario del producto. Puede ser necesario sustituir las baterías, por cuenta del propietario, durante el periodo normal de garantía. Nota: (batería de iones de litio solamente): Una batería de iones de litio tiene una garantía prorrateada de piezas únicamente, empezando en el año 3 hasta el año 5, basada en el tiempo de uso y los kilovatios-hora consumidos. Consulte el *manual del operador* si desea más información.

El mantenimiento corre por cuenta del propietario

La puesta a punto del motor, la lubricación, la limpieza y el abrillantado, la sustitución de filtros y refrigerante, y la realización del mantenimiento recomendado son algunas de las tareas de revisión normales que requieren los productos Toro y que corren por cuenta del propietario.

Condiciones Generales

La reparación por un Distribuidor o Concesionario Autorizado Toro es su único remedio bajo esta garantía.

Ni The Toro Company ni Toro Warranty Company son responsables de daños indirectos, incidentales o consecuentes en conexión con el uso de los productos Toro cubiertos por esta garantía, incluyendo cualquier coste o gasto por la provisión de equipos de sustitución o servicio durante periodos razonables de mal funcionamiento o no utilización hasta la terminación de las reparaciones bajo esta garantía. Salvo la garantía de emisiones citada a continuación, en su caso, no existe otra garantía expresa. Cualquier garantía implícita de mercantibilidad y adecuación a un uso determinado queda limitada a la duración de esta garantía expresa.

Algunos estados no permiten exclusiones de daños incidentales o consecuentes, ni limitaciones sobre la duración de una garantía implícita, de manera que las exclusiones y limitaciones arriba citadas pueden no serle aplicables a usted. Esta garantía le otorga a usted derechos legales específicos; es posible que usted tenga otros derechos que varían de un estado a otro.

Nota respecto a la garantía del motor:

Es posible que el Sistema de Control de Emisiones de su Producto esté cubierto por otra garantía independiente que cumpla los requisitos establecidos por la U.S. Environmental Protection Agency (EPA) y/o el California Air Resources Board (CARB). Las limitaciones horarias estipuladas anteriormente no son aplicables a la Garantía del Sistema de Control de Emisiones. Si desea más información, consulte la Declaración de Garantía de Control de Emisiones del Motor proporcionada con su producto o incluida en la documentación del fabricante del motor

Países fuera de Estados Unidos o Canadá

Los clientes que compraron productos Toro exportados de los Estados Unidos o Canadá deben ponerse en contacto con su Distribuidor Toro para obtener pólizas de garantía para su país, provincia o estado. Si por cualquier razón usted no está satisfecho con el servicio ofrecido por su distribuidor, o si tiene dificultad en obtener información sobre la garantía, póngase en contacto con el importador Toro.