Form No. 3415-686 Rev A

Vedettävä TransPro 100 -perävaunu

Mallinro: 04240—Sarjanro: 310000001 tai suurempi

Asennusohjeet

Turvaohjeet

Turva- ja ohjetarrat

Turva- ja ohjetarrat on sijoitettu hyvin näkyville paikoille mahdollisten vaara-alueiden lähettyville. Korvaa vioittuneet tai kadonneet tarrat uusilla.

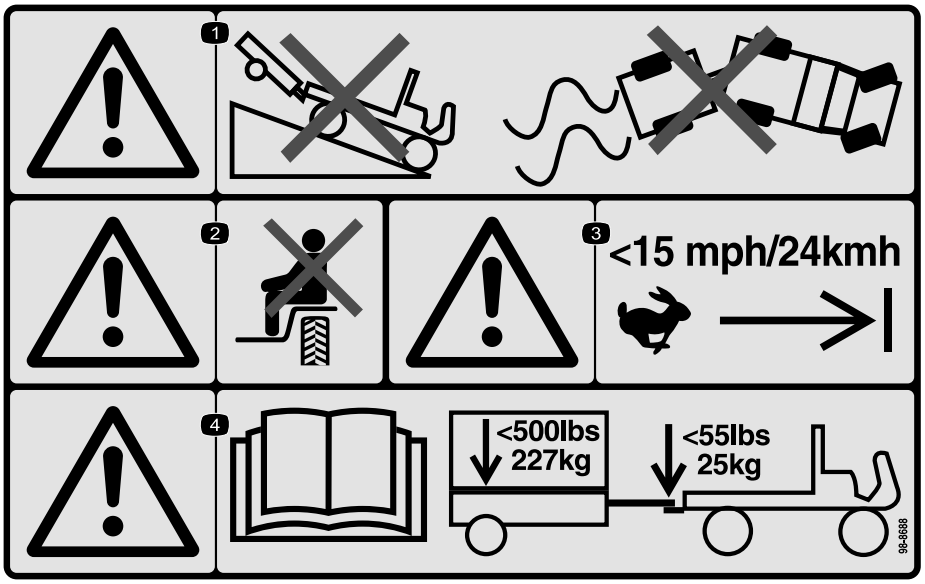

decal98-8688

98-8688

1. Vaara: Älä aja perävaunulla varustetulla ajoneuvolla alamäkeen. Älä menetä ajoneuvon ja perävaunun hallintaa.
2. Vaara: älä kuljeta matkustajia.
3. Vaara: ajonopeus saa olla korkeintaan 24 km/h.
4. Vaara: Lue *käyttöopas*. Perävaunun enimmäispaino on 227 kg, aisan enimmäispaino on 25 kg.

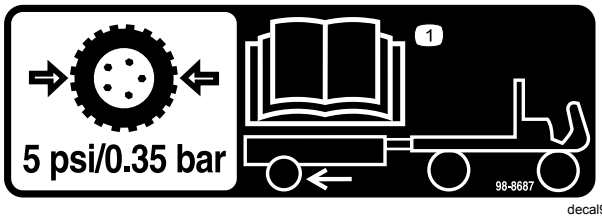

decal98-8687

98-8687

1. Perävaunun renkaiden rengaspaineen on oltava 0,34 bar. Lue *käyttöopas*.

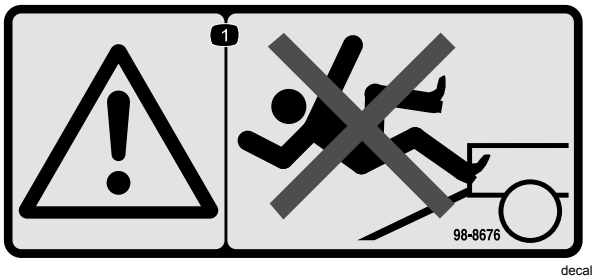

decal98-8676

98-8676

1. Vaara: älä kiipeile rampilla, koska voit liukastua ja pudota.

Asennus

© 2017— The Toro® Company
8111 Lyndale Avenue South
Bloomington, MN 55420

Rekisteröi tuotteesi osoitteessa www.Toro.com.

CE

Käännös alkuperäisestä tekstistä (FI)
Painettu Yhdysvalloissa
Kaikki oikeudet pidätetään

3415-686 A

Irralliset osat

Tarkista alla olevasta taulukosta, että kaikki osat on toimitettu.

Kuvaus	Määrä	Käyttökohde
Perävaunun lava	1	Perävaunun kokoaminen
Vetoaisakokoonpano	1	
Akselin napa	2	
Pyöräkokoonpano	2	
Perävaunun ramppi	1	
Pultti (3/8 × 2-3/4 tuumaa)	2	
Välikappale	2	
Nailonlukkomutterit (3/8 tuumaa)	2	
Lukkopultit (3/8 × 1 tuumaa)	8	
Lukkomutterit (3/8 tuumaa)	8	
Pyöränmutterit	8	
Saranatanko	1	
Sokat	2	
Mitään osia ei tarvita	–	Perävaunun vetoaisan säätö
Mitään osia ei tarvita	–	Perävaunun kuormaus

Perävaunun kokoaminen

1. Kiinnitä vetoaisakokoonpano asennuskannattimeen perävaunun lavan alapuolella kahdella pultilla (3/8 × 2-3/4 tuumaa), kahdella välikappaleella ja kahdella lukkomutterilla. Käytä useimmissa tapauksissa vetoaisan ja kannattimen etummaisia kiinnitysaukkoja (Kuva 1).

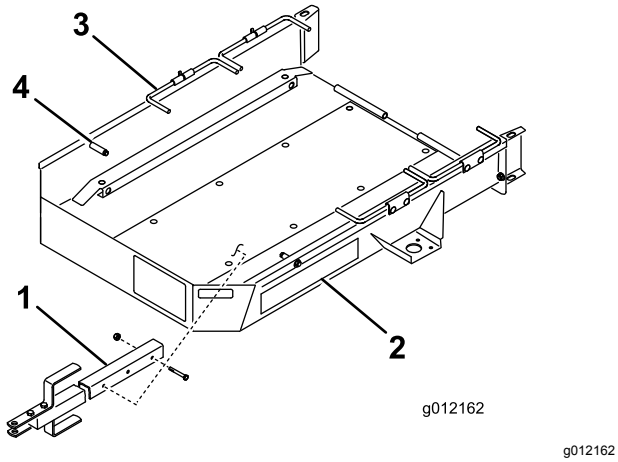

g012162

Kuva 1

1. Vetoaisakokoonpano
2. Perävaunun lava
3. Pyörätanko
4. Pysäytin

2. Kiinnitä akseli asennuskannattimien alapuolelle perävaunun lavan kummallekin puolelle neljällä lukkopultilla ja neljällä lukkomutterilla. Aseta akseli, lukkopultit ja mutterit kuvan mukaisesti (Kuva 2).

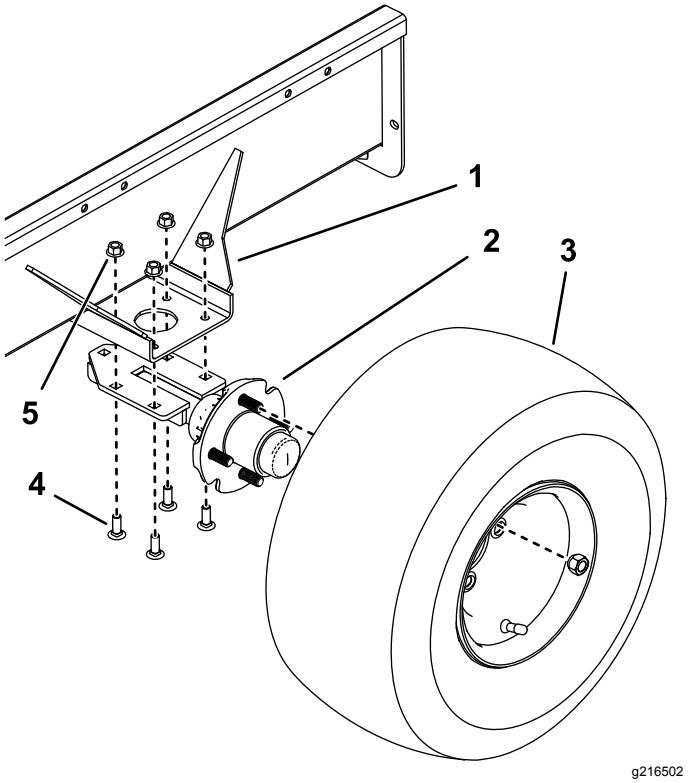

g216502

Kuva 2

1. Asennuskannatin
2. Akseli
3. Pyöräkokoonpano
4. Lukkopultti
5. Lukkomutteri

3. Asenna pyöräkokoonpano akselin molempiin napoihin neljällä pyöränmutterilla (Kuva 2). Kiristä mutterit momenttiin 108,47 N·m. Täytä renkaat paineeseen 0,34 bar.

   Huomaa: Jotta renkaat eivät kuluisi ennenaikaisesti, pyörien aurauskulman on oltava 0–3 mm, kun ne osoittavat suoraan eteenpäin. Tarkista aurauskulma merkitsemällä viiva kunkin renkaan keskikohdan kohdalle. Mittaa etäisyys keskeltä keskelle (Kuva 3) pyörännavan korkeudella renkaiden etu- ja takapuolella. Säädä akselien asennuskannattimia niin, että renkaan etuosan mitta on enintään 3 mm pienempi kuin renkaan takaosan mitta.

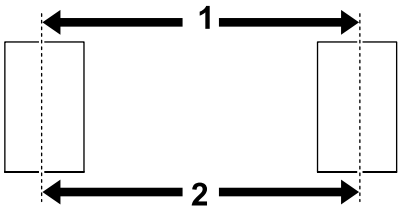

g012164

Kuva 3

1. Keskeltä keskelle -etäisyys edessä
2. Keskeltä keskelle -etäisyys takana

Tärkeää: **Korkeammat rengaspaineet voivat vaurioittaa konetta.**

4. Kiinnitä perävaunun ramppi perävaunun lavan takaosaan saranatangolla ja kahdella sokalla (Kuva 4).

   Huomaa: Sivele saranatankoon ohut rasvakerros ennen sen asennusta.

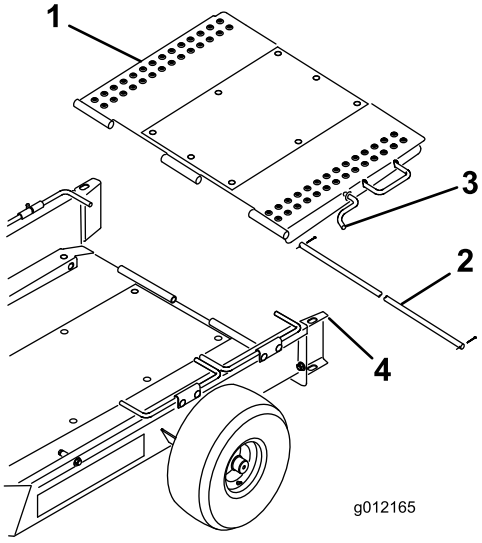

g012165

Kuva 4

1. Perävaunun ramppi
2. Saranatanko
3. Rampin salpa
4. Pyörän ohjain

5. Käännä perävaunun ramppia ylöspäin ja kiinnitä rampin salpa pyörän ohjaimen yläosassa olevaan aukkoon (Kuva 4).

Perävaunun vetoaisan säätö

Säädä perävaunun vetoaisan korkeutta niin, että perävaunu on vaakasuorassa tai että se asettuu vetoajoneuvon vetokytkimeen. Siirrä välikappaleita vetoaisan ylä- tai alapuolelle niin, että vetoaisa saadaan oikealle kohdalle (Kuva 5).

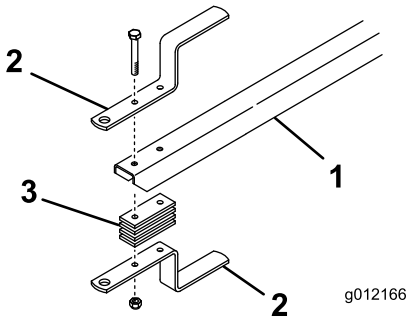

g012166

Kuva 5

1. Perävaunun vetoaisa
2. Perävaunun vetokoukku
3. Vetokoukun välikappale

Perävaunun kuormaus

1. Irrota rampin salpa pyörän ohjaimesta ja laske ramppi maahan.
2. Käännä ensimmäiset pyörätangot ylös.
3. Irrota koneesta ruohonkeräimet, vapauta kelan käyttö ja siirrä kaasu hitaimpaan asentoon. Aja konetta **hitaasti** perävaunuun, kunnes kuljetuspyörät koskettavat perävaunun pysäyttimiä (Kuva 1).
4. Sammuta moottori ja kytke seisontajarru.
5. Käännä ensimmäiset pyörätangot alas kuljetuspyörien takaa (Kuva 1).
6. Toista menettely, jos kuljetat kahta konetta.

   Huomaa: Käytä ensimmäisiä pyörätankoja toisen koneen pysäyttiminä (Kuva 6).

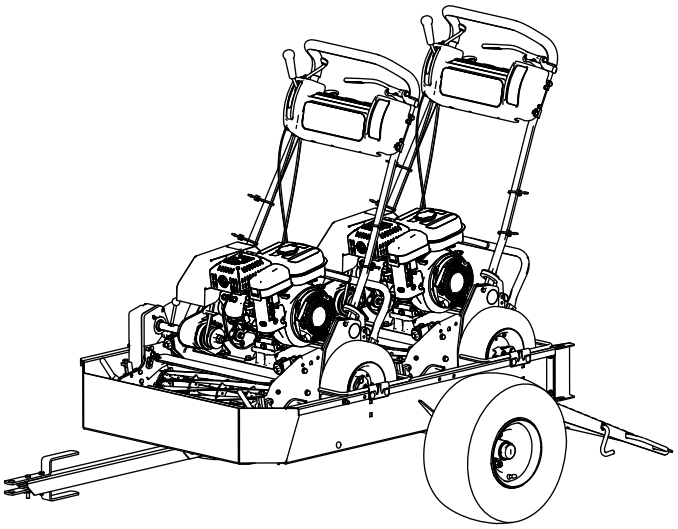

g216504

Kuva 6

7. Käännä perävaunun ramppia ylöspäin ja kiinnitä rampin salpa pyörän ohjaimen yläosassa olevaan aukkoon (Kuva 4).
8. Varastoi ruohonkeräimet vetoajoneuvoon.

Käyttö

Käyttövihjeitä

- Perävaunua voi käyttää seuraavia koneita varten: Greensmaster 1000/1010/2000, Flex 21/2100 ja eFlex 2100. Sitä voi käyttää myös Greensmaster 800-, Flex 18/1800- ja eFlex 1800 -koneisiin, jos ne on varustettu kuljetuspyöräsarjalla (malli 04123). Greensmaster 1600/1610/2600 -koneet sopivat perävaunuun, jos koneesta irrotetaan kuljetusakselit ja perävaunun lavasta irrotetaan kiskot. Muiden tuotteiden hinaaminen voi vahingoittaa akseleita ja vaihteistoja, jotka pyörivät hinattaessa.
- ***Käytä vain ajoneuvoissa, joiden hinauskapasiteetti on riittävä.*** Perävaunu ja kaksi viheriöleikkuria painavat yhteensä noin 363 kg. Varmista vetoajoneuvon valmistajalta, että vetoajoneuvon jarrutus- ja ajo-ominaisuudet ovat riittävät.
- Varmista ennen koneiden kuormaamista tai purkamista, että perävaunu on kiinnitetty oikein vetoajoneuvoon, jotta vetoaisa ei voi liikkua tai heilahtaa ylös yllättäen.
- Perävaunu lisää ajoneuvon hinauspainoa. Aja ajoneuvolla turvallisesti.
  - Älä aja koneella yleisillä teillä tai maanteillä.
  - **Hidasta** vetoajoneuvoa ennen käännöksiä ja käännösten aikana.
  - Aja vetoajoneuvoa **hitaasti** tuntemattomilla alueilla tai epätasaisessa maastossa.
  - **Hidasta** vetoajoneuvoa, kun vaihdat ajosuuntaa tai kun valmistaudut pysähtymään.
  - **Hidasta** vetoajoneuvoa, kun käännyt tai ajat rinteissä.
  - ***Älä*** käännä ajoneuvoa äkillisesti tai jyrkästi. ***Älä*** vaihda ajosuuntaa äkillisesti mäissä, rinteissä, rampilla tai vastaavilla alustoilla.
  - Mukauta vetoajoneuvon nopeus ajo-olosuhteiden (esim. märkä alusta, irtonainen hiekka tai sora) ja näkyvyyden mukaan (esim. heikko tai häikäisevä valaistus, sumu tai sade).
  - Ole erityisen varovainen, kun ajat raskaasti kuormattua ajoneuvoa alas kaltevaa alustaa tai rinnettä. Aja suoraan ylös tai suoraan alas rinnettä, kaltevaa alustaa tai mäkeä aina kun mahdollista. ***Älä*** aja kaltevaa alustaa poikittaissuunnassa, mikäli mahdollista. Ajoneuvo voi kaatua ja aiheuttaa vakavan tai kuolemaan johtavan loukkaantumisen.
- Katso ennen peruuttamista taaksesi ja varmista, että takanasi ei ole ihmisiä tai esteitä. Peruuta hitaasti ja tarkkaile perävaunun liikettä huolellisesti.
- Peruuta perävaunu- ja vetoajoneuvoyhdistelmää erittäin varovasti ja hitaasti.
- Varo liikennettä ajaessasi lähellä teitä ja ylittäessäsi niitä. Väistä aina jalankulkijoita ja muita ajoneuvoja.
- Jos perävaunu alkaa täristä epänormaalisti, pysähdy heti. Sammuta vetoajoneuvon moottori. Korjaa kaikki vauriot ennen hinausta.
- Ennen perävaunun huoltoa ja säätöä toimi seuraavasti:
  - Pysäytä vetoajoneuvo ja kytke seisontajarru.
  - Sammuta vetoajoneuvon moottori ja irrota virta-avain.
- Varmista, että kaikki mutterit, pultit ja muut kiinnitystarvikkeet on kiinnitetty huolellisesti. Asenna takaisin kaikki huollon ja säädön aikana irrotetut osat.

Huomautuksia:

Huomautuksia:

Toron kokonaistakuu

Rajoitettu takuu

Ehdot ja takuunalaiset tuotteet

Toro Company ja sen sisaryhtiö Toro Warranty Company antavat yhteisen sopimuksensa mukaisesti tälle Toron kaupalliselle tuotteelle (”tuote”) kahden vuoden tai 1 500 käyttötunnin* (kumpi ensin saavutetaan) materiaali- ja valmistusvirhetakuun. Tämä takuu koskee kaikkia tuotteita ilmastajia lukuun ottamatta (katso näiden tuotteiden erillinen takuulauselma). Jos takuuehdot täyttyvät, korjaamme tuotteen veloituksetta. Tähän sisältyy vianmääritys, työ, osat ja kuljetus. Tämä takuu alkaa sinä päivämääränä, jolloin tuote toimitetaan alkuperäiselle ostajalle.
* Koskee tuotteita, joissa on tuntilaskuri.

Takuuhuollon ohjeet

Ostajan vastuulla on ilmoittaa heti tuotteen maahantuojalle tai valtuutetulle jälleenmyyjälle, jolta tuote on ostettu, kun hän uskoo tuotteessa olevan takuunalaisen vian. Maahantuojien ja jälleenmyyjien yhteystiedot sekä tiedot takuuseen liittyvistä oikeuksista ja vastuista ovat saatavana osoitteesta:

Toro Commercial Products Service Department
Toro Warranty Company
8111 Lyndale Avenue South
Bloomington, MN 55420-1196

+1–952–888–8801 tai +1–800–952–2740
Sähköpostiosoite: commercial.warranty@toro.com

Omistajan vastuut

Tuotteen omistajan vastuulla on huolehtia *käyttöoppaassa* esitetyistä huolloista ja säädöistä. Vaadittavien huoltojen ja säätöjen laiminlyönti voi johtaa takuuvaatimuksen hylkäämiseen.

Takuun ulkopuoliset kohteet ja viat

Kaikki takuuaikana ilmenevät tuoteviat ja häiriöt eivät ole valmistus- tai materiaalivirheitä. Tämä takuu ei kata seuraavia:

- Tuoteviat, jotka aiheutuvat muiden kuin Toron varaosien käytöstä tai ylimääräisten tai muutettujen ei-Toro-lisävarusteiden ja -tuotteiden asennuksesta ja käytöstä. Näiden valmistaja saattaa antaa erillisen takuun.
- Tuoteviat, jotka johtuvat suositeltujen huoltojen ja/tai säätöjen laiminlyönnistä. Jos Toro-tuotetta ei huolleta asianmukaisesti *käyttöoppaassa* olevien huolto-ohjeiden mukaisesti, takuu voidaan evätä.
- Tuoteviat, jotka johtuvat tuotteen liian rajusta, huolimattomasta tai piittaamattomasta käytöstä.
- Kuluvat osat, ellei niitä havaita viallisiksi. Tuotteen normaalissa käytössä kuluvia osia ovat esimerkiksi jarrupalat ja -päällysteet, kytkimen päällysteet, terät, kelat, rullat ja laakerit (suljetut tai rasvattavat), kiinteät terät, sytytystulpat, kääntöpyörät ja laakerit, renkaat, suodattimet, hihnat ja tietyt ruiskuttimen osat, kuten kalvot, suuttimet ja sulkuventtiilit jne.
- Ulkopuolisen tekijän aiheuttamat viat. Ulkopuolisina tekijöinä pidetään esimerkiksi säätä, varastointimenetelmiä, likaantumista sekä hyväksymättömien polttoaineiden, jäähdytysnesteiden, voiteluaineiden, lisäaineiden, lannoitteiden, veden tai kemikaalien yms. käyttöä.
- Soveltuvista vaatimuksesta poikkeavien polttoaineiden (esim. bensiinin, dieselin tai biodieselin) laatuun tai toimintaan liittyvät ongelmat.
- Normaali melu, tärinä, kuluminen ja heikentyminen.
- Normaali ”kuluminen” kattaa esimerkiksi istuinten vaurioitumisen kulumisen tai hankaamisen seurauksena, maalipintojen kulumisen, naarmuuntuneet tarrat tai ikkunat jne.

Osat

Vaadittavan huollon mukaisesti vaihdettavat osat kuuluvat takuun piiriin niiden määritettyyn vaihtoajankohtaan asti. Tämän takuun mukaisesti vaihdetuille osille annetaan takuu alkuperäisen tuotetakuun ajaksi, ja ne siirtyvät Toron omistukseen. Toro tekee lopullisen päätöksen siitä, korjataanko osa tai kokoonpano vai vaihdetaanko se. Toro voi käyttää takuukorjauksiin kunnostettuja osia.

Syväpurkaus- ja litium-ioniakun takuu:

Syväpurkaus- ja litium-ioniakun käyttöikänsä aikana tuottama kokonaiskilowattituntimäärä on rajallinen. Tapa, jolla akkua käytetään, ladataan ja huolletaan, voi joko pidentää tai lyhentää akun kokonaiskäyttöikää. Kun laitteen akkuja käytetään, niiden mahdollistama työmäärä latauskertojen välillä vähenee hitaasti, kunnes akut ovat kuluneet loppuun. Normaalissa käytössä loppuun kuluneiden akkujen vaihto on tuotteen omistajan vastuulla. Akkujen vaihto voi olla tarpeen tuotteen normaalin takuuajan sisällä omistajan kustannuksella. Huomautus: (Vain litium-ioniakku): litium-ioniakulla on vain osat kattava suhteutettu takuu kolmannesta vuodesta viidenteen vuoteen käyttöajan ja käytettyjen kilowattituntien perusteella. Lisätietoja on *käyttöoppaassa*.

Omistaja tekee huollot omalla kustannuksellaan

Moottorin viritys, voitelu, puhdistus ja kiillotus, suodattimien ja jäähdytysnesteen vaihto sekä suositeltujen huoltojen suorittaminen ovat esimerkkejä normaaleista huoltotoimista, jotka Toro-tuotteen omistajan on tehtävä omalla kustannuksellaan.

Yleiset ehdot

Tämä takuu oikeuttaa ainoastaan valtuutetun Toro-maahantuojan tai -jälleenmyyjän tekemään korjaukseen.

Toro Company ja Toro Warranty Company eivät ole vastuussa epäsuorista, satunnaisista tai välillisistä vahingoista, jotka liittyvät tämän takuun kattamiin Toro-tuotteisiin. Tällaisia vahinkoja voivat olla esimerkiksi korvaavan tuotteen tai huollon hankkimiseen liittyvät kustannukset kohtuullisten vikajaksojen aikana tai kustannukset, jotka aiheutuvat siitä, että tuote ei ole käytettävissä takuuhuollon aikana. Alla esitetty päästötakuu, jos se on sovellettavissa, on ainoa nimenomainen takuu. Kaikki hiljaiset takuut tuotteen sopivuudesta kauppatavaraksi tai tiettyyn tarkoitukseen ovat voimassa vain tämän nimenomaisen takuun ajan.

Joissakin osavaltioissa ei sallita satunnaisten tai välillisten vahinkojen poissulkemista tai hiljaisen takuun kestoon liittyviä rajoituksia, joten yllä mainitut poikkeukset ja rajoitukset eivät välttämättä koske kaikkia ostajia. Tämä takuu antaa ostajalle tiettyjä laillisia oikeuksia. Ostajalla voi olla myös muita oikeuksia, jotka vaihtelevat osavaltioittain.

Moottorin takuuta koskeva huomautus:

Tuotteen päästöjen rajoitusjärjestelmä saattaa kuulua erillisen takuun piiriin Yhdysvaltojen Environmental Protection Agencyn EPA:n ja/tai California Air Resources Boardin CARB:n vaatimusten mukaisesti. Yllä mainitut tuntirajoitukset eivät koske päästöjen rajoitusjärjestelmän takuuta. Lisätietoja on tuotteen mukana toimitetussa tai moottorin valmistajan oppaisiin sisältyvässä moottorin päästöjärjestelmän takuulauselmassa (Engine Emission Control Warranty Statement).

Muut maat kuin Yhdysvallat ja Kanada

Asiakkaat, jotka ovat ostaneet Yhdysvalloista tai Kanadasta maahantuotuja Toro-tuotteita, saavat maansa, maakuntansa tai osavaltionsa mukaiset takuuehdot Toro-jälleenmyyjältä. Jos Toro-jälleenmyyjä ei pysty jostain syystä toimittamaan takuuehtoja, on otettava yhteys Toro-maahantuojaan.