Form No. 3415-688 Rev A

Rimorchio trainato Trans Pro 100

Nº del modello 04240—Nº di serie 310000001 e superiori

Istruzioni di installazione

Sicurezza

Adesivi di sicurezza e informativi

Gli adesivi di sicurezza e di istruzione sono chiaramente visibili e sono affissi accanto a zone particolarmente pericolose. Sostituite eventuali adesivi se danneggiati o mancanti.

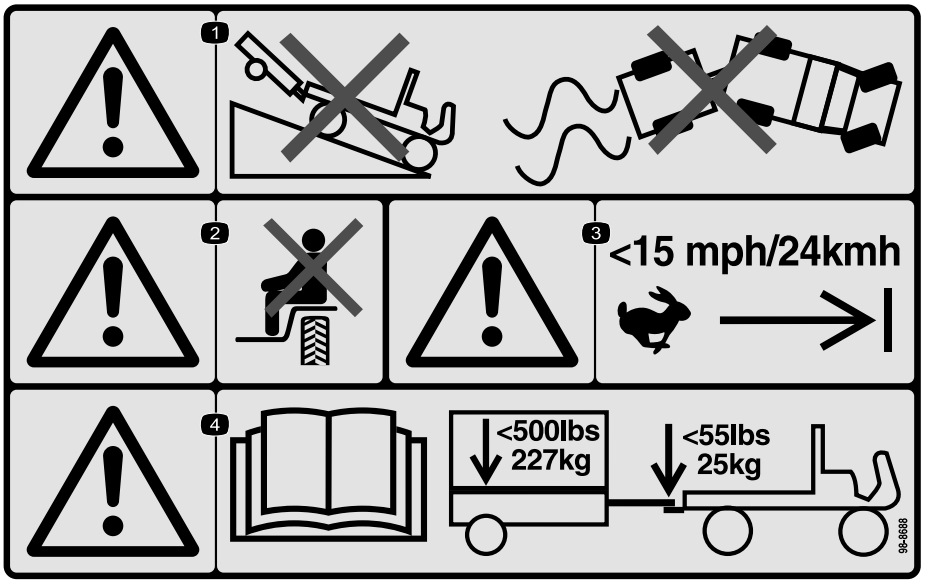

decal98-8688

98-8688

1. Avvertenza – Non guidate il veicolo con un rimorchio in collina in discesa; non perdete controllo del veicolo e del rimorchio.
2. Avvertenza – Non trasportate passeggeri.
3. Avvertenza – Non superate la velocità di 24 km/h.
4. Avvertenza – Leggete il *Manuale dell'operatore*; il peso massimo del rimorchio è pari a 227 kg; il peso massimo del timone è pari a 25 kg.

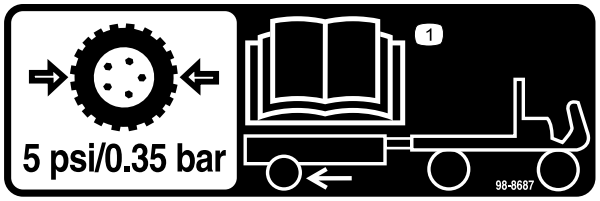

decal98-8687

98-8687

1. Gli pneumatici del rimorchio devono essere gonfiati a una pressione di 0,35 bar; leggete il *Manuale dell'operatore*.

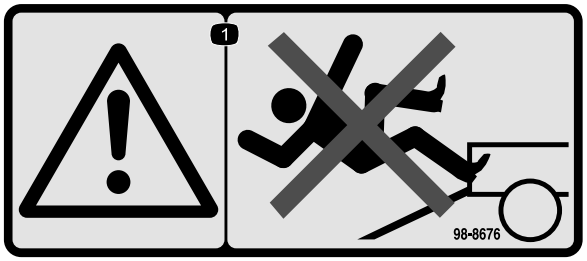

decal98-8676

98-8676

1. Avvertenza – Non arrampicatevi sulla rampa, potreste scivolare e cadere.

© 2017— The Toro® Company
8111 Lyndale Avenue South
Bloomington, MN 55420

Registrate il vostro prodotto presso www.Toro.com.

CE

Traduzione dell'originale (IT)
Stampato negli USA
Tutti i diritti sono riservati

3415-688 A

Installazione

Parti sciolte

Verificate che sia stata spedita tutta la componentistica, facendo riferimento alla seguente tabella.

Descrizione	Qté	Uso
Pianale del rimorchio	1	Montaggio del rimorchio.
Gruppo timone	1	
Mozzo dell'assale	2	
Gruppo ruote	2	
Rampa del rimorchio	1	
Bullone (3/8 x 2¾")	2	
Distanziale	2	
Dadi di bloccaggio in nylon (3/8")	2	
Bulloni a testa tonda (3/8 x 1")	8	
Dadi di bloccaggio (3/8")	8	
Dadi ad aletta	8	
Perno di incernieramento	1	
Coppiglie	2	
Non occorrono parti	–	Regolazione del timone del rimorchio.
Non occorrono parti	–	Carico del rimorchio.

Montaggio del rimorchio

1. Fissate il gruppo timone alla staffa di montaggio nella parte sottostante del pianale del rimorchio con 2 bulloni (3/8 x 2¾"), 2 distanziali e 2 dadi di bloccaggio. Nella maggior parte delle applicazioni utilizzate la serie anteriore di fori di montaggio del timone e della staffa (Figura 1).

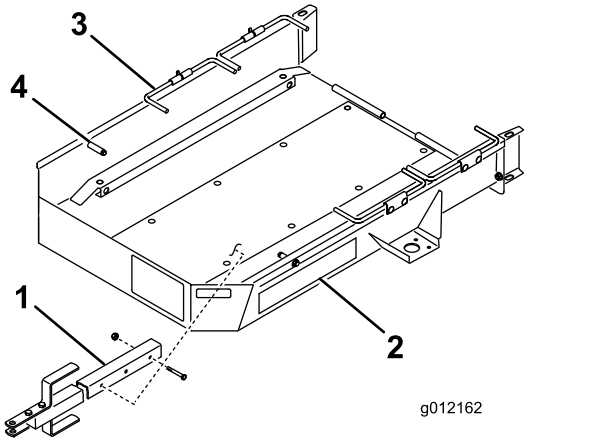

g012162

Figura 1

1. Gruppo timone
2. Pianale del rimorchio
3. Asta della ruota
4. Fermo

2. Servendovi dei 4 bulloni a testa tonda e dei 4 dadi di bloccaggio montate un assale sul lato inferiore delle staffe di montaggio su ciascun lato del pianale del rimorchio. Posizionate l'assale, i bulloni a testa tonda e i dadi come illustrato nella Figura 2.

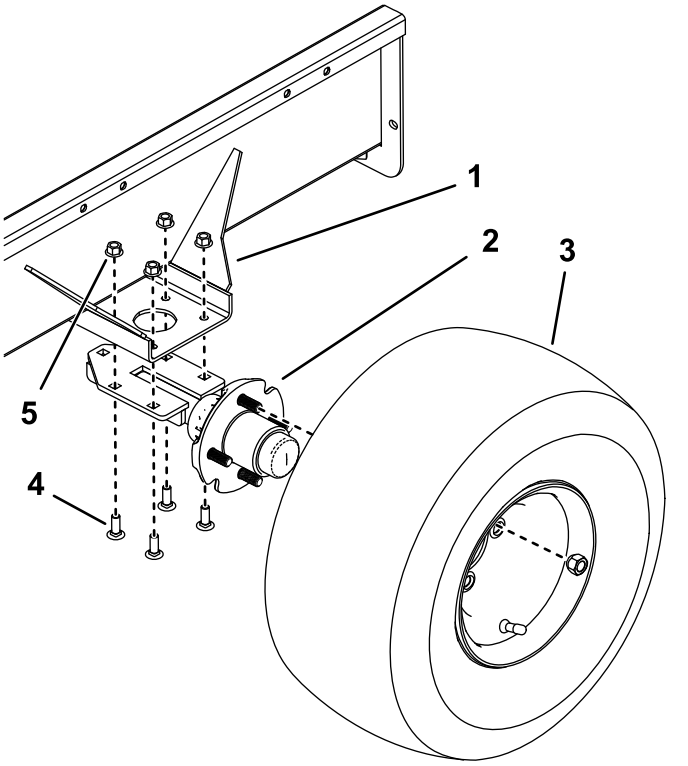

g216502

Figura 2

1. Staffa di montaggio
2. Assale
3. Gruppo ruote
4. Bullone a testa tonda
5. Dado di bloccaggio

3. Montate un gruppo ruota su ogni mozzo dell'assale con 4 dadi ad alette (Figura 2). Serrate i dadi applicando una coppia di 108,47 N·m. Gonfiate gli pneumatici a 0,34 bar.

   Nota: Per evitare l'usura prematura degli pneumatici le ruote dovrebbero avere una convergenza da 0 a 3 mm quando sono indirizzate in avanti. Per verificare la convergenza tracciare una linea attorno al centro di ogni pneumatico. Misurate l'interasse (Figura 3) all'altezza dell'assale, sulla parte anteriore e posteriore degli pneumatici. Regolate le staffe di montaggio dell'assale in modo che la misurazione nella parte anteriore dello pneumatico non sia di oltre 3 mm inferiore rispetto alla misurazione rilevata nel retro dello pneumatico.

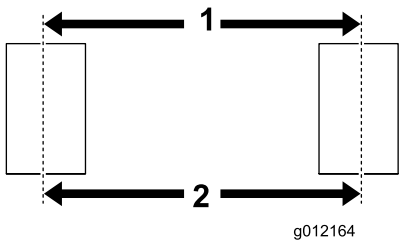

g012164

Figura 3

1. Distanza interasse anteriore
2. Distanza interasse posteriore

Importante: **Una pressione più elevata degli pneumatici può danneggiare la macchina.**

4. Montate la rampa del rimorchio sul retro del pianale con il perno di incernieramento e le due coppiglie (Figura 4).

   Nota: Applicate un leggero strato di grasso al perno di incernieramento prima del montaggio.

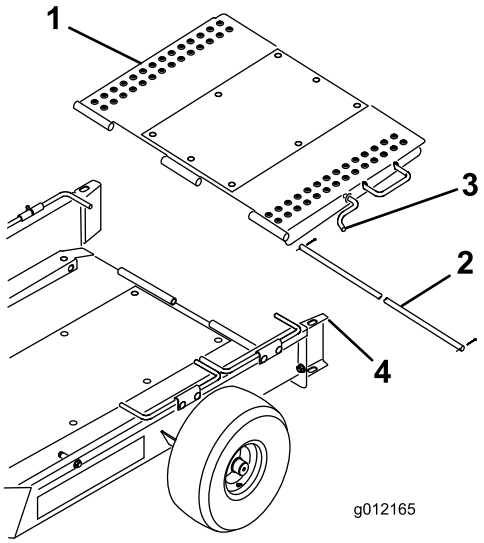

g012165

Figura 4

1. Rampa del rimorchio
2. Perno di incernieramento
3. Fermo della rampa
4. Guida ruote

5. Ruotate verso l'alto la rampa del rimorchio e agganciate il suo fermo nel foro nella parte superiore della guida ruote (Figura 4).

Regolazione del timone del rimorchio

Regolate l'altezza del timone del rimorchio sinché il rimorchio non è parallelo al terreno oppure sinché non entra nel gancio di traino del veicolo trainante. Spostate i distanziali nella parte superiore o inferiore del timone sinché non saranno nella posizione desiderata (Figura 5).

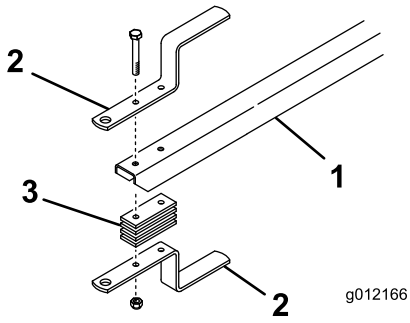

g012166

Figura 5

1. Timone del rimorchio
2. Gancio di traino
3. Distanziale del gancio di traino

Carico del rimorchio

1. Sganciate il fermo della rampa dalla guida ruote e abbassate la rampa a terra.
2. Ruotate la prima serie di aste delle ruote verso l'alto.
3. Rimuovete i cesti dalla macchina, disinserite i comandi della trazione e portate l'acceleratore in posizione di minimo. Conducete **lentamente** la macchina sopra il rimorchio sinché le ruote di trasporto entrano in contatto con i fermi del rimorchio (Figura 1).
4. Spegnete il motore e inserite il freno di stazionamento.
5. Ruotate la prima serie di aste delle ruote verso il basso dietro alle ruote di trasporto (Figura 1).
6. Ripetete la procedura nel caso in cui siate trasportando 2 macchine.

   Nota: Utilizzate la prima serie di aste delle ruote come fermi per la seconda macchina (Figura 6).

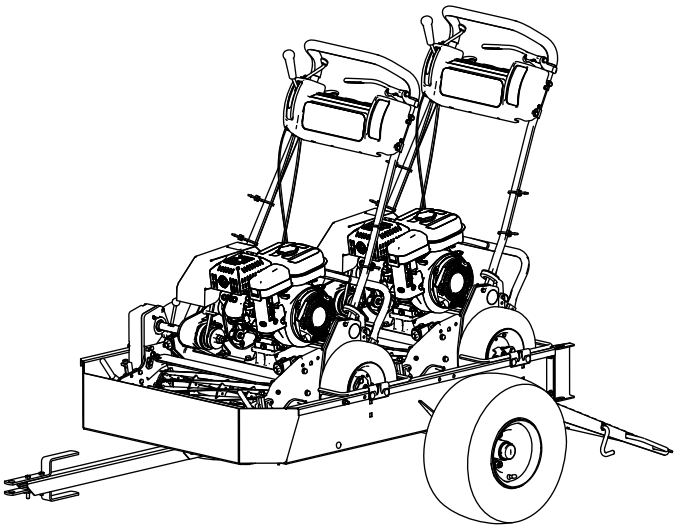

Figura 6

7. Ruotate verso l'alto la rampa del rimorchio e agganciate il suo fermo nel foro nella parte superiore della guida ruote (Figura 4).
8. Riponete i cesti nel veicolo trainante.

Funzionamento

Suggerimenti

- Potete utilizzare il rimorchio con le macchine Greensmaster 1000, 1010, 2000, Flex 21, 2100 ed eFlex 2100. Potete anche utilizzarlo con le macchine Greensmaster 800, Flex 18, 1800 ed eFlex 1800 se dotate del kit ruote di trasporto (modello 04123). Una macchina Greensmaster 1600, 1610, o 2600 può essere adatta se vengono rimossi gli assali di traporto dalla macchina e voi rimuovete le guide dal pianale del rimorchio. Il traino di altri prodotti potrebbe danneggiare gli assali e le trasmissioni, che continuano a ruotare in caso di traino.
- ***Utilizzate unicamente un veicolo con peso di traino adeguato.*** Il rimorchio e i 2 tosaerba per green pesano circa 363 kg. Verificate che il veicolo trainante abbia capacità di movimentazione e frenata adeguate, controllando le indicazioni del costruttore.
- Accertatevi che il rimorchio sia collegato correttamente al veicolo trainante prima di caricare o scaricare le macchine, in modo da prevenire il movimento improvviso e indesiderato del timone o il suo sollevamento.
- Il rimorchio aggiunge un ulteriore peso di traino al veicolo. Guidate il veicolo in sicurezza.
  - Non guidate la macchina su autostrade o strade pubbliche.
  - **Rallentate** sempre il veicolo trainante durante manovre di avvicinamento e in curva.
  - **Rallentate** sempre il veicolo trainante quando guidate in zone con le quali avete poca famigliarità o su terreno accidentato.
  - **Rallentate** sempre il veicolo trainante quando cambiate direzione di marcia o vi preparate a un arresto.
  - **Rallentate** sempre il veicolo trainante in curva o quando guidate su pendii.
  - ***Non*** effettuate svolte brusche o rapide. ***Non*** cambiate direzione di marcia improvvisamente su pendenze, rampe, piani inclinati, pendii o superfici simili.
  - Regolate la velocità del veicolo trainante secondo le condizioni del terreno, come superfici umide scivolose, sabbia o ghiaia e/o le condizioni di scarsa visibilità, come illuminazione eccessiva o insufficiente, nebbia, foschia o pioggia.
  - Prestate particolare attenzione alla guida su una pendenza o pendio se il veicolo è molto carico. Se possibile, affrontate pendii, pendenze o piani inclinati in salita o in

discesa avendoli davanti a voi. ***Non*** guidate trasversalmente al pendio, se possibile. Esiste il rischio di ribaltamento del veicolo, che può provocare gravi infortuni o morte.

- Prima di arretrare, guardate dietro di voi e assicuratevi che lo spazio sia sgombro da persone e cose. Arretrate lentamente e controllate attentamente il movimento del rimorchio.
- Quando fate retromarcia con rimorchio e veicolo trainante, prestate la massima attenzione e rallentate.
- Fate attenzione al traffico nelle vicinanze di strade o quando le attraversate. Date sempre la precedenza a pedoni e ad altri veicoli.
- Se il rimorchio inizia a vibrare in modo anomalo, fermatevi immediatamente. Spegnete il motore del veicolo trainante. Prima di eseguire un traino, riparate tutti i danni.
- Prima degli interventi di manutenzione o di regolazione sul rimorchio, eseguite le seguenti operazioni:
  - Fermate il veicolo trainante e inserite il freno di stazionamento.
  - Spegnete il motore del veicolo trainante e togliete la chiave.
- Mantenete dadi, bulloni e altri fermi ben serrati. Sostituite le parti rimosse durante la manutenzione o la regolazione.

Note:

Garanzia Toro a copertura totale

Garanzia limitata

Condizioni e prodotti coperti

The Toro Company e la sua affiliata, Toro Warranty Company, ai sensi dell'accordo tra di loro siglato, garantiscono che il vostro Prodotto Commerciale Toro (il “Prodotto”) è esente da difetti di materiale e lavorazione per il periodo più breve tra due anni o 1.500 ore di servizio*. Questa garanzia si applica a tutti i prodotti ad eccezione degli arieggiatori (per questi prodotti vedere le dichiarazioni di garanzia a parte). Nei casi coperti dalla garanzia, provvederemo alla riparazione gratuita del Prodotto, ad inclusione di diagnosi, manodopera, parti e trasferimento. La presente garanzia è valida con decorrenza dalla data di consegna del Prodotto all'acquirente iniziale.
*Prodotto provvisto di contaore.

Istruzioni per ottenere il servizio in garanzia

Voi avete la responsabilità di notificare il Distributore Commerciale dei Prodotti o il Concessionario Commerciale Autorizzato dei Prodotti da quale avere acquistato il Prodotto, non appena ritenete che esista una condizione prevista dalla garanzia. Per informazioni sul nominativo di un Distributore Commerciale dei Prodotti o di un Concessionario Autorizzato, e per qualsiasi chiarimento in merito ai vostri diritti e responsabilità in termini di garanzia, potrete contattarci a:

Toro Commercial Products Service Department
Toro Warranty Company
8111 Lyndale Avenue South
Bloomington, MN 55420-1196

+1–952–888–8801 o +1–800–952–2740
E-mail: commercial.warranty@toro.com

Responsabilità del proprietario

Quale proprietario del Prodotto siete responsabile della manutenzione e delle regolazioni citate nel *Manuale dell'operatore*. La mancata esecuzione della manutenzione e delle regolazioni previste può rendere nullo il reclamo in garanzia.

Articoli e condizioni non coperti da garanzia

Non tutte le avarie o i guasti che si verificano durante il periodo di garanzia sono difetti di materiale o lavorazione. Quanto segue è escluso dalla presente garanzia:

- Avarie del prodotto risultanti dall'utilizzo di parti di ricambio non originali Toro, o dal montaggio e utilizzo di parti aggiuntive, o dall'impiego di accessori e prodotti modificati non a marchio Toro. Una garanzia a parte può essere fornita dal produttore dei suddetti articoli.
- Avarie del prodotto risultanti dalla mancata esecuzione della manutenzione e/o delle regolazioni consigliate. Qualora non venga eseguita una corretta manutenzione del Prodotto, secondo le procedure consigliate, elencate nel *Manuale dell'operatore*, eventuali richieste di intervento in garanzia potrebbero essere respinte.
- Avarie risultanti dall'utilizzo del prodotto in maniera errata, negligente o incauta.
- Le parti consumate dall'uso, salvo quando risultino difettose. I seguenti sono alcuni esempi di parti di consumo che si usurano durante il normale utilizzo del prodotto: pastiglie e segmenti dei freni, ferodi della frizione, lame, cilindri, rulli e cuscinetti (con guarnizione o da lubrificare), controlame, candele, ruote orientabili e cuscinetti, pneumatici, filtri, nastri e alcuni componenti di irroratrici, come membrane, ugelli, valvole di ritegno, ecc.
- Avarie provocate da cause esterne. I seguenti sono solo alcuni esempi di cause esterne: condizioni atmosferiche, metodi di rimessaggio, contaminazione, utilizzo di carburanti, refrigeranti, lubrificanti, additivi, fertilizzanti, acqua o prodotti chimici non autorizzati, ecc.
- Avarie o problemi prestazionali dovuti all'utilizzo di carburanti (per es. benzina, diesel o biodiesel) non conformi ai rispettivi standard industriali.
- Rumore, vibrazione, usura e deterioramento normali.
- I seguenti sono alcuni esempi di “normale usura”: danni ai sedili a causa di usura o abrasione, superfici verniciate consumate, adesivi o finestrini graffiati, ecc.

Parti

Le parti previste per la sostituzione come parte della manutenzione sono garantite per il periodo di tempo fino al tempo previsto per la sostituzione di tale parte. Le parti sostituite ai sensi della presente garanzia sono coperte per tutta la durata della garanzia del prodotto originale e diventano proprietà di Toro. Toro si riserva il diritto di prendere la decisione finale in merito alla riparazione di parti o gruppi esistenti, o alla loro sostituzione. Per le riparazioni in garanzia Toro può utilizzare parti ricostruite.

Garanzia sulla batteria agli ioni di litio e deep cycle:

Le batterie agli ioni di litio e deep cycle hanno uno specifico numero totale di kilowattora erogabili durante la loro vita. Il modo in cui vengono utilizzate, caricate e in cui vengono effettuate le operazioni di manutenzione può prolungare o ridurre la vita totale della batteria. Man mano che le batterie di questo prodotto si consumano, la quantità di lavoro utile tra gli intervalli di carica si ridurrà lentamente, fino a che la batteria sarà del tutto usurata. La sostituzione di batterie che, a seguito del normale processo di usura, risultano inutilizzabili, è responsabilità del proprietario del prodotto. Durante il normale periodo di garanzia del prodotto potrebbe essere necessaria la sostituzione delle batterie, a spese del proprietario. Nota: (Solo batteria agli ioni di litio): Una batteria agli ioni di litio ha soltanto una garanzia prorata parziale da 3 a 5 anni in base alla durata di servizio e ai kilowattora utilizzati. Per ulteriori informazioni si rimanda al *Manuale dell'operatore*.

La manutenzione è a spese del proprietario.

La messa a punto, la lubrificazione e la pulizia del motore, la sostituzione dei filtri, il refrigerante e l'esecuzione delle procedure di manutenzione consigliata sono alcuni dei normali servizi richiesti dai prodotti Toro a carico del proprietario.

Condizioni generali

La riparazione da parte di un Distributore o Concessionario Toro autorizzato è l'unico rimedio previsto dalla presente garanzia.

Né The Toro Company né Toro Warranty Company sono responsabili di danni indiretti, incidentali o consequenziali in merito all'utilizzo dei Prodotti Toro coperti dalla presente garanzia, ivi compresi costi o spese per apparecchiature sostitutive o assistenza per periodi ragionevoli di avaria o di mancato utilizzo in attesa della riparazione ai sensi della presente garanzia. Ad eccezione della garanzia sulle emissioni, citata di seguito, se pertinente, non vi sono altre espresse garanzie. Tutte le garanzie implicite di commerciabilità e idoneità all'uso sono limitate alla durata della presente garanzia esplicita.

In alcuni stati non è permessa l'esclusione di danni incidentali o consequenziali, né limitazioni sulla durata di una garanzia implicita; di conseguenza, nel vostro caso le suddette esclusioni e limitazioni potrebbero non essere applicabili. La presente garanzia concede diritti legali specifici; potreste inoltre godere di altri diritti, che variano da uno stato all'altro.

Nota relativa alla garanzia del motore:

Il Sistema di Controllo delle Emissioni presente sul vostro Prodotto può essere coperto da garanzia a parte, rispondente ai requisiti stabiliti dall'Environmental Protection Agency (EPA) degli Stati Uniti e/o dal California Air Resources Board (CARB). Le limitazioni di cui sopra, in termini di ore, non sono applicabili alla garanzia del Sistema di Controllo delle Emissioni. I particolari sono riportati nella Dichiarazione di Garanzia sul Controllo delle Emissioni del motore, fornita con il prodotto o presente nella documentazione del costruttore del motore

Paesi oltre gli Stati Uniti e il Canada.

I clienti acquirenti di prodotti Toro esportati dagli Stati Uniti o dal Canada devono contattare il proprio Distributore (Concessionario) Toro per ottenere le polizze di garanzia per il proprio paese, regione o stato. Se per qualche motivo non siete soddisfatti del servizio del vostro Distributore o avete difficoltà nell'ottenere informazioni sulla garanzia, siete pregati di rivolgervi all'importatore Toro.