Form No. 3415-690 Rev A

Trans Pro 100 Aanhanger

Modelnr.: 04240—Serienr.: 310000001 en hoger

Installatie-instructies

Veiligheid

Veiligheids- en instructiestickers

Veiligheidsstickers en veiligheidsinstructies zijn gemakkelijk zichtbaar voor de bestuurder en bevinden zich bij plaatsen waar gevaar kan ontstaan. Vervang alle beschadigde of ontbrekende stickers.

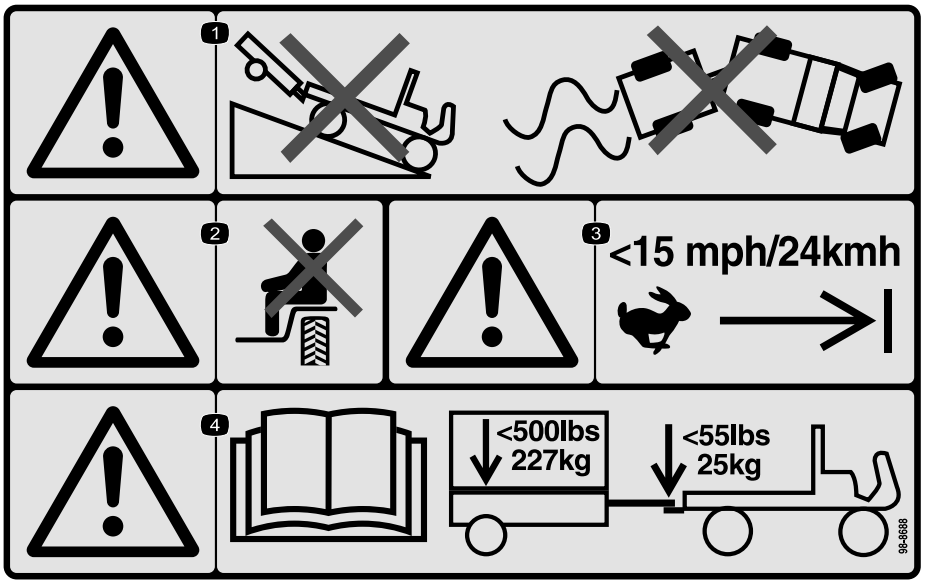

decal98-8688

98-8688

1. Waarschuwing - rij niet heuvelafwaarts met het voertuig en de aanhanger, voorkom verlies van beheersing over het voertuig en de aanhanger.
2. Waarschuwing - Het is niet toegestaan passagiers te vervoeren.
3. Waarschuwing - Rij niet sneller dan 24 km/u.
4. Waarschuwing - lees de *Gebruikershandleiding*, het maximale gewicht van de aanhanger is 227 kg en het maximale koppelgewicht is 25 kg.

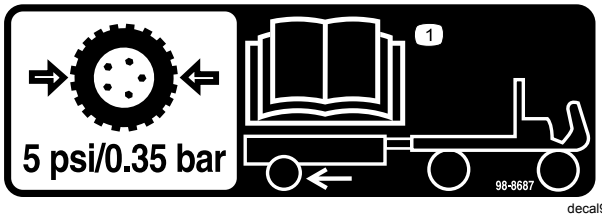

decal98-8687

98-8687

1. De banden van de aanhanger moeten worden opgepompt tot een bandenspanning van 0,35 bar, zie de *Gebruikershandleiding*.

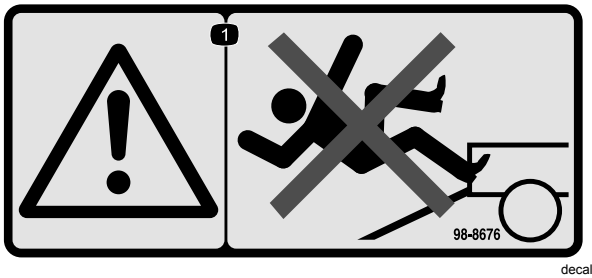

decal98-8676

98-8676

1. Waarschuwing – loop niet op de oprijplaat, u zou kunnen uitglijden en vallen.

© 2017— The Toro® Company
8111 Lyndale Avenue South
Bloomington, MN 55420

Registreer uw product op www.Toro.com.

CE

Vertaling van de oorspronkelijke tekst (NL)
Gedrukt in de VS
Alle rechten voorbehouden

3415-690 A

Installatie

Losse onderdelen

Gebruik onderstaande lijst om te controleren of alle onderdelen zijn geleverd.

Omschrijving	Hoeveel-heid	Gebruik
Laadbak van de aanhanger	1	Monteren van de aanhanger.
Koppelinrichting	1	
Asnaaf	2	
Wielset	2	
Oprijplaat van de aanhanger	1	
Bout (3/8" x 2¾")	2	
Afstandsstuk	2	
Nylon borgmoeren (3/8")	2	
Slotbouten (3/8" x 1")	8	
Borgmoeren (3/8")	8	
Wielmoeren	8	
Scharnierstang	1	
Borgpennen	2	
Geen onderdelen vereist	–	Instellen van de koppelinrichting.
Geen onderdelen vereist	–	De aanhangwagen laden .

Monteren van de aanhanger

1. Monteer de koppelinrichting op de bevestigingsbeugel aan de onderkant van de laadbak van de aanhanger met 2 bouten (3/8" x 2¾"), 2 afstandsstukken en 2 borgmoeren. Voor de meeste toepassingen gebruikt u de voorste set montagegaten in de koppelinrichting en de beugel (Figuur 1).

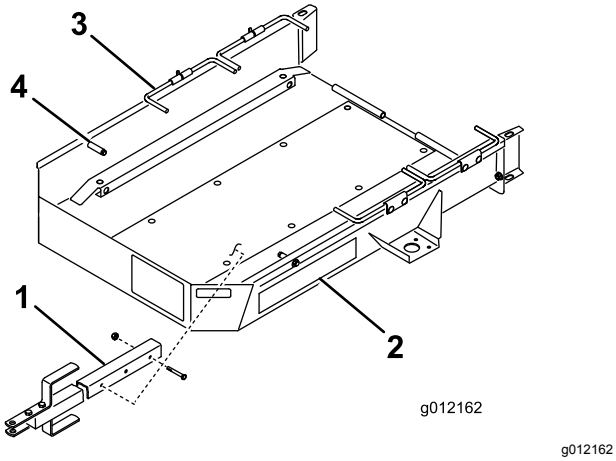

g012162

Figuur 1

1. Koppelinrichting
2. Laadbak van de aanhanger
3. Wielstang
4. Stop

2. Monteer de assen aan de onderkant van de bevestigingsbeugels aan elke kant van de aanhanger, met 4 slotbouten en 4 borgmoeren. Monteer de as, slotbouten en moeren zoals in Figuur 2.

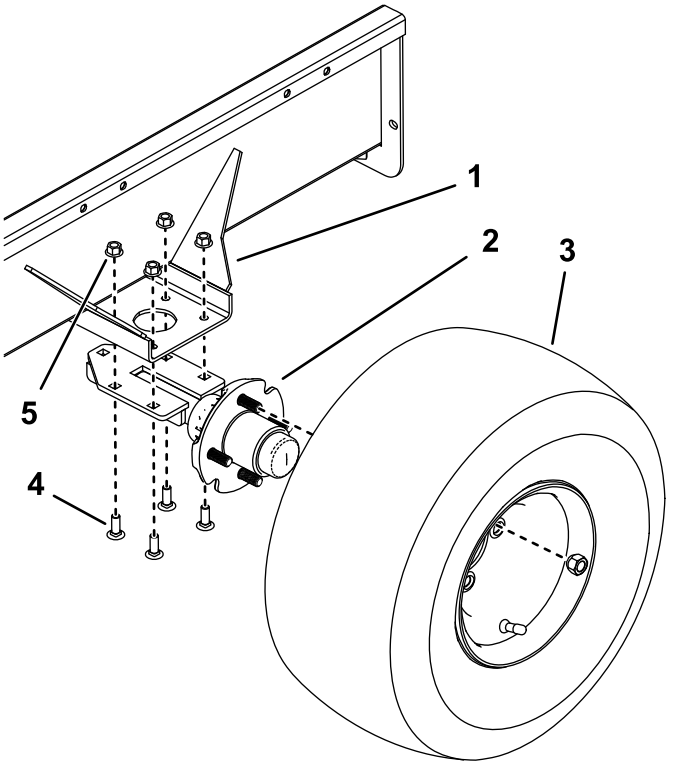

g216502

Figuur 2

1. Bevestigingsbeugel
2. As
3. Wiel
4. Slotbout
5. Borgmoer

3. Monteer een wiel op elke naaf met 4 wielmoeren (Figuur 2). Trek de moeren aan tot 108,47 Nm. Pomp de banden op tot 34 kPa (0,34 bar).

   Opmerking: Om overmatige slijtage van de banden te voorkomen moeten de wielen een toespoor van 0 tot 3 mm hebben als ze recht naar voren wijzen. Om het toespoor te controleren merkt u een lijn om het midden van elke band. Meet de hart-op-hart afstanden (Figuur 3) ter hoogte van de wielnaaf, aan de voor- en achterkant van de banden. Stel de bevestigingsbeugels van de assen zo in dat de afstand aan de voorkant van de band maximaal 3 mm minder bedraagt dan de afstand aan de achterkant van de band.

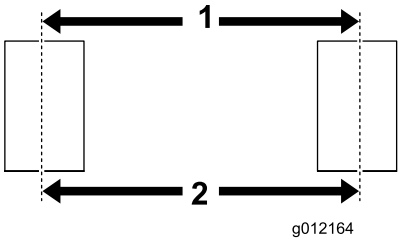

g012164

Figuur 3

1. Hart-op-hart afstand, voor
2. Hart-op-hart afstand, achter

Belangrijk: **Een hogere bandenspanning kan leiden tot schade aan de machine.**

4. Monteer de oprijplaat van de aanhanger aan de laadbak van de aanhanger met de scharnierstang en 2 borgpennen (Figuur 4).

   Opmerking: Breng voor de montage van de scharnierstang een weinig vet aan op de stang.

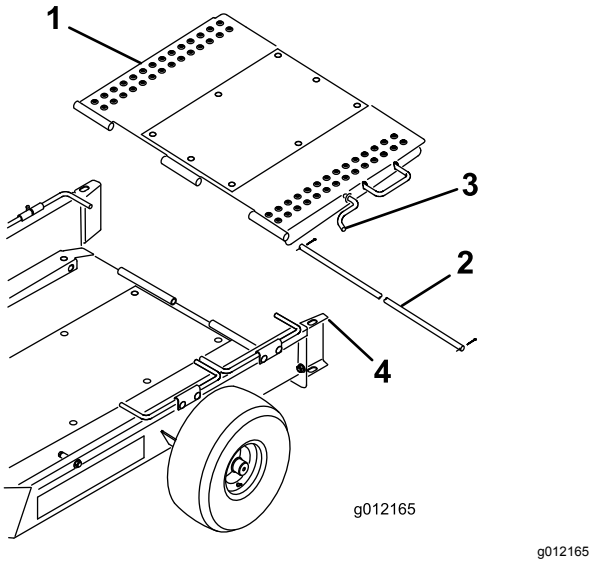

g012165

Figuur 4

1. Oprijplaat van de aanhanger
2. Scharnierstang
3. Oprijplaatvergrendeling
4. Wielgeleider

5. Kantel de oprijplaat naar boven en haak de oprijplaatvergrendeling in het gat in de bovenkant van de wielgeleider (Figuur 4).

Instellen van de koppelinrichting

Stel de koppelinrichting in zodat de aanhanger parallel is met de grond of goed op de koppeling van het trekkende voertuig past. Monteer de afstandsstukken boven of onder de koppelinrichting tot de gewenste positie bereikt is (Figuur 5).

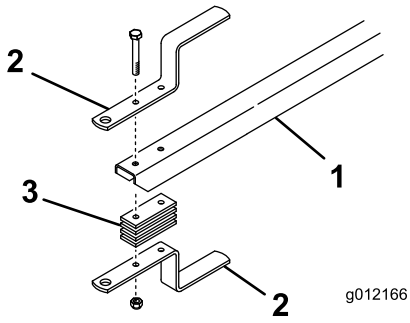

g012166

Figuur 5

1. Balk
2. Koppelinrichting
3. Afstandsstuk

De aanhangwagen laden

1. Haak de oprijplaatvergrendeling uit de wielgeleider en laat de oprijplaat op de grond zakken.
2. Draai de eerste set wielstangen naar boven.
3. Verwijder de grasvangers van de maaier, schakel de messenkooiaandrijving uit en stel de gashendel in op de laagste stand. Rij de maaier **langzaam** op de aanhanger totdat de transportwielen de stoppen raken (Figuur 1).
4. Schakel de motor uit en stel de parkeerrem in werking.
5. Kantel de eerste set wielstangen naar beneden, achter de transportwielen (Figuur 1).
6. Herhaal de procedure als u 2 maaiers gaat vervoeren.

   Opmerking: Gebruik de eerste set wielstangen als de stop voor de tweede maaier (Figuur 6).

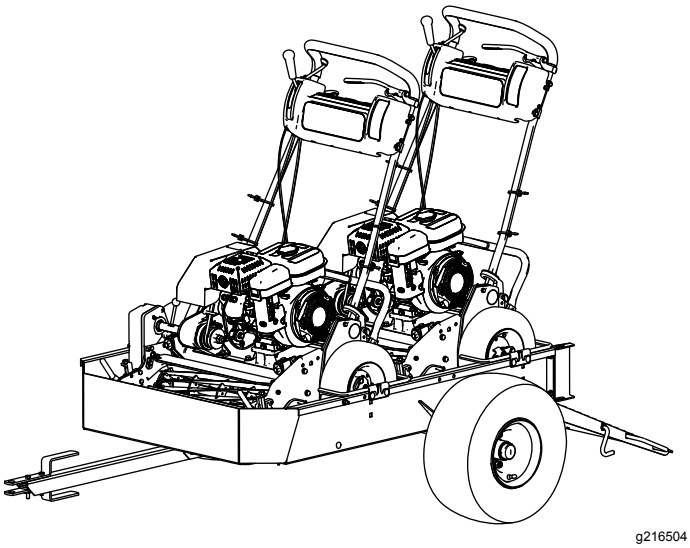

Figuur 6

7. Kantel de oprijplaat naar boven en haak de oprijplaatvergrendeling in het gat in de bovenkant van de wielgeleider (Figuur 4).
8. Vervoer de grasvangers in het trekkende voertuig.

Gebruiksaanwijzing

Tips voor bediening en gebruik

- U kunt deze aanhanger gebruiken voor de Greensmaster 1000, 1010, 2000, Flex 21, 2100 en eFlex 2100 machines. U kunt de aanhanger ook gebruiken met de Greensmaster 800, Flex 18, 1800 en eFlex 1800 machines indien die voorzien zijn van de set met transportwielen (model 04123). Een Greensmaster 1600, 1610, of 2600 machine past ook als u de transport-assen van de machine neemt en de rails in de laadbak van de aanhanger verwijdert. Het slepen van andere producten kan schade veroorzaken aan assen en transmissies die draaien tijdens het slepen.
- ***Gebruik alleen voertuigen met de vereiste sleepcapaciteit.*** De aanhanger en 2 greensmaaiers wegen ongeveer 400 kg. Controleer de aanwijzingen van de fabrikant van het trekvoertuig om te controleren of dit over het nodige rem- en rijvermogen beschikt.
- Verzeker dat aanhanger goed is gekoppeld aan het trekvoertuig voordat u machines laadt of lost, om te voorkomen dat de koppelinrichting onverwacht beweegt of naar boven klapt.
- De aanhanger voegt extra sleepgewicht toe aan het voertuig. Gebruik het voertuig veilig.
  - Rij niet op de openbare weg met de machine.
  - **Verlaag de snelheid** van het trekvoertuig altijd voor en in bochten.
  - **Verlaag de snelheid** van het trekvoertuig altijd als u over onbekend of heuvelachtig terrein rijdt.
  - **Verlaag de snelheid** van het trekvoertuig altijd als u van richting verandert of wilt stoppen.
  - **Verlaag de snelheid** van het trekvoertuig altijd als u een bocht maakt of op een helling rijdt.
  - Neem ***nooit*** plotselinge of scherpe bochten. Verander ***nooit*** plotseling van richting op een talud, glooiing, helling, schuinte of een vergelijkbaar oppervlak.
  - Pas de snelheid van het trekvoertuig altijd aan de terreinomstandigheden aan, zoals natte, gladde oppervlakken, los zand of grind en/of lage zichtbaarheid in zwak of fel licht, mist, nevel of regen.
  - Wees extra voorzichtig als u een zwaarbeladen voertuig van een helling of glooiing rijdt. Rij het voertuig indien mogelijk altijd recht op en af hellingen en glooiingen. Probeer het dwars op een helling rijden ***altijd*** te vermijden. Het gevaar bestaat dat het trekvoertuig kantelt,

wat ernstige verwondingen of de dood kan veroorzaken.

- Kijk voordat u achteruit rijdt naar achteren en verzeker dat er geen mensen of voorwerpen aanwezig zijn. Rij traag achteruit en hou de bewegingen van de aanhangwagen nauwkeurig in de gaten.
- Wees uiterst voorzichtig en rij traag als u de aanhangwagen en het trekvoertuig achteruitrijdt.
- Let op het verkeer als u in de buurt van een weg werkt of deze oversteekt. Verleen altijd voorrang aan voetgangers en andere voertuigen.
- Als de aanhangwagen abnormaal begint te trillen, stop dan onmiddellijk. Zet de motor van het trekvoertuig af. Repareer alle schade voordat u verdergaat met slepen.
- Voordat u onderhoud of aanpassingen uitvoert aan de aanhangwagen:
  - Breng het trekvoertuig tot stilstand en stel de parkeerrem in werking.
  - Zet de motor af en haal het sleuteltje uit het contact.
- Zorg dat alle moeren, bouten en andere bevestigingen stevig vastzitten. Vervang onderdelen die tijdens onderhoud of aanpassingen verwijderd worden.

Opmerkingen:

De Toro Total Coverage-garantie

Beperkte garantie

Voorwaarden en producten waarvoor de garantie geldt

The Toro Company en de hieraan gelieerde onderneming, Toro Warranty Company, bieden krachtens een overeenkomst tussen beide ondernemingen gezamenlijk de garantie dat uw Toro product (hierna: het 'product') gedurende twee jaar of 1500 bedrijfsuren* vrij van materiaalgebreken of fabricagefouten is, met dien verstande dat hierbij de kortste periode moet worden aangehouden. Deze garantie geldt voor alle producten met uitzondering van beluchters (zie de afzonderlijke garantieverklaringen voor deze producten). In een geval waarin de garantie van toepassing is, zullen wij het product kosteloos repareren en ook niet de kosten van diagnose, arbeid, onderdelen en transport in rekening brengen. De garantie gaat in op de datum waarop het product is geleverd aan de oorspronkelijke koper.
* Het product is uitgerust met een urenteller.

Aanwijzingen voor aanvraag van garantieservice

U dient contact op te nemen met de distributeur of erkende dealer bij wie u het product heeft gekocht, zodra u denkt dat er sprake is van een geval waarop de garantie van toepassing is. Als het u moeite kost een distributeur of erkende dealer te vinden of vragen hebt over rechten of plichten met betrekking tot de garantie, kunt u contact met ons opnemen op:

Toro Commercial Products Service Department
Toro Warranty Company
8111 Lyndale Avenue South
Bloomington, MN 55420-1196

+1-952-888-8801 of +1-800-952-2740

E-mail: commercial.warranty@toro.com

Plichten van de eigenaar

Als eigenaar van het product bent u verantwoordelijk voor de vereiste onderhouds- en afstelwerkzaamheden die worden vermeld in de *Gebruikershandleiding*. Indien u de vereiste onderhouds- en afstelwerkzaamheden niet uitvoert, kan uw garantieclaim worden afgewezen.

Zaken en gevallen die niet onder de garantie vallen

Niet alle storingen of defecten van het product die plaatsvinden tijdens de garantieperiode zijn materiaalgebreken of fabricagefouten. Buiten deze garantie vallen:

- Defecten als gevolg van het gebruik van andere dan originele Toro onderdelen, of als gevolg van de montage en gebruik van additionele, gewijzigde of niet van Toro afkomstige accessoires en producten. De fabrikant van deze artikelen kan een afzonderlijke garantie verstrekken.
- Defecten als gevolg van nalatigheid om aanbevolen onderhouds- en/of afstelwerkzaamheden te verrichten. Als u uw Toro product niet goed onderhoudt volgens de lijst met aanbevolen onderhoudswerkzaamheden in de *Gebruikershandleiding*, kan dit ertoe leiden dat garantieclaims worden afgewezen.
- Defecten als gevolg van verkeerd, achteloos of roekeloos gebruik van het product.
- Onderdelen die onderhevig zijn aan slijtage door gebruik, tenzij deze gebreken vertonen. Voorbeelden van onderdelen die slijten of worden verbruikt tijdens een normaal gebruik van het product zijn onder meer, maar niet uitsluitend: remblokken en remvoeringen, koppelingsvoeringen, maaimessen, messenkooien, rollen en lagers (verzegeld of smeerbaar), snijplaten, bougies, zwenkwielen en zwenkwiellagers, banden, filters, drijfriemen en sommige onderdelen van spuitmachines zoals membranen, spuitdoppen, afsluitkleppen en dergelijke.
- Defecten veroorzaakt door externe invloeden. Externe invloeden zijn onder meer, maar niet uitsluitend: weersomstandigheden, wijze van opslag, verontreiniging, gebruik van niet-goedgekeurde brandstoffen, koelvloeistoffen, smeermiddelen, additieven, meststoffen, water, chemische stoffen en dergelijke.
- Storingen of gebrekkige prestaties die het gevolg zijn van het gebruik van brandstoffen (bv. benzine, diesel of biodiesel) die niet voldoen aan hun respectievelijke industriestandaarden.
- Normale geluidssterkte, trillingen, slijtage en achteruitgang.
- Normale slijtage omvat onder meer, maar niet uitsluitend: schade aan stoelen als gevolg van slijtage of afschuring, afgebladderde verfoppervlakken, beschadigde stickers en krassen op ruiten.

Onderdelen

Garantie wordt verleend op onderdelen die moeten worden vervangen in het kader van het vereiste onderhoud, gedurende de garantieperiode tot hun geplande vervanging. Een onderdeel dat uit hoofde van de garantie is vervangen, komt voor de duur van de oorspronkelijke productgarantie in aanmerking voor de garantie en wordt eigendom van Toro. Toro neemt de uiteindelijke beslissing of een onderdeel of een groep van onderdelen wordt gerepareerd of vervangen. Toro mag voor garantiereparaties in de fabriek gereviseerde onderdelen gebruiken.

Garantie semitractieaccu en lithiumionaccu:

Semitractieaccu's en lithiumionaccu's hebben een specifiek totaal aantal kilowatturen die zij tijdens hun levensduur kunnen leveren. De wijze waarop zij worden gebruikt, opgeladen en onderhouden kan hun levensduur verlengen of bekorten. Als de accu's in dit product worden gebruikt, zal hun bruikbaarheid tussen de oplaadintervallen langzaam verminderen totdat zij volledig uitgeput zijn. Vervanging van een accu die is uitgeput als gevolg van normaal gebruik, is de verantwoordelijkheid van de eigenaar van het product. Een accu moet soms tijdens de normale garantieperiode op kosten van de eigenaar worden vervangen. Opmerking: (alleen lithiumionaccu): Een lithiumionaccu heeft een gedeeltelijke proratagarantie die loopt van jaar 3 tot jaar 5 en gebaseerd is op de tijd die de accu al dienst heeft gedaan en de gebruikte kilowatturen. Raadpleeg de *Gebruikershandleiding* voor meer informatie.

Onderhoud op kosten van de eigenaar

Opvoeren van de motor, smeren, reinigen en waxen, het vervangen van filters, koelvloeistof en het uitvoeren van aanbevolen onderhoudswerkzaamheden behoren tot de gebruikelijke werkzaamheden die nodig zijn voor Toro producten en die voor rekening van de eigenaar zijn.

Algemene voorwaarden

Op grond van deze garanties mogen reparaties uitsluitend worden uitgevoerd door een erkende Toro dealer.

The Toro Company en de Toro Warranty Company zijn niet aansprakelijk voor indirecte of bijkomende schade of gevolgschade in samenhang met het gebruik van de Toro producten die onder deze garantie vallen, inclusief de kosten of uitgaven voor de levering van vervangen materiaal of diensten gedurende een redelijke periode van onbruikbaarheid of buitengebruikstelling tijdens de uitvoering van reparatiewerkzaamheden op grond van deze garantie. Met uitzondering van de emissiegarantie waarnaar hieronder, indien van toepassing, wordt verwezen, bestaat er geen andere expliciete garantie. Alle impliciete garanties van verkoopbaarheid of geschiktheid voor gebruik zijn beperkt tot de duur van deze expliciete garantie.

Sommige landen staan uitsluitingen van bijkomende schade of gevolgschade of beperkingen op de duur van de impliciete garantie niet toe, zodat bovengenoemde uitsluitingen en beperkingen in uw geval mogelijk niet van toepassing zijn. Deze garantie geeft u specifieke juridische rechten; daarnaast kunt u beschikken over andere rechten die per land kunnen verschillen.

Opmerking met betrekking tot de garantie op de motor:

Het emissiecontrolesysteem op uw product kan vallen onder de dekking van een afzonderlijke garantie die tegemoetkomt aan de eisen van de Amerikaanse Environmental Protection Agency (EPA) en/of de California Air Resources Board (CARB). De beperkingen van de bedrijfsuren die hierboven zijn genoemd, gelden niet voor de garantie op het emissiecontrolesysteem. Zie de garantieverklaring voor het controlesysteem van de emissie van de motor in de Gebruikershandleiding van uw product of in het documentatiemateriaal van de fabrikant van de motor voor nadere bijzonderheden.

Andere landen dan de VS of Canada

Kopers van Toro producten die zijn geëxporteerd uit de Verenigde Staten of Canada, moeten contact opnemen met hun Toro Distributeur (Dealer) voor de garantiebepaling die in hun land, provincie of staat van toepassing zijn. Als u om een of andere reden ontevreden bent over de service van uw verdeler of moeilijk informatie over de garantie kunt krijgen, verzoeken wij u contact op te nemen met de Toro importeur.