Form No. 3415-691 Rev A

Trans Pro 100-slepetilhenger

Modellnr. 04240—Serienr. 310000001 og oppover

Installasjonsveiledning

Sikkerhet

Sikkerhets- og instruksjonsmerker

Sikkerhetsmerker og -instruksjoner er lett synlige for føreren og er plassert i nærheten av alle områder som representerer en potensiell fare. Skift ut alle merker som er ødelagte eller mangler.

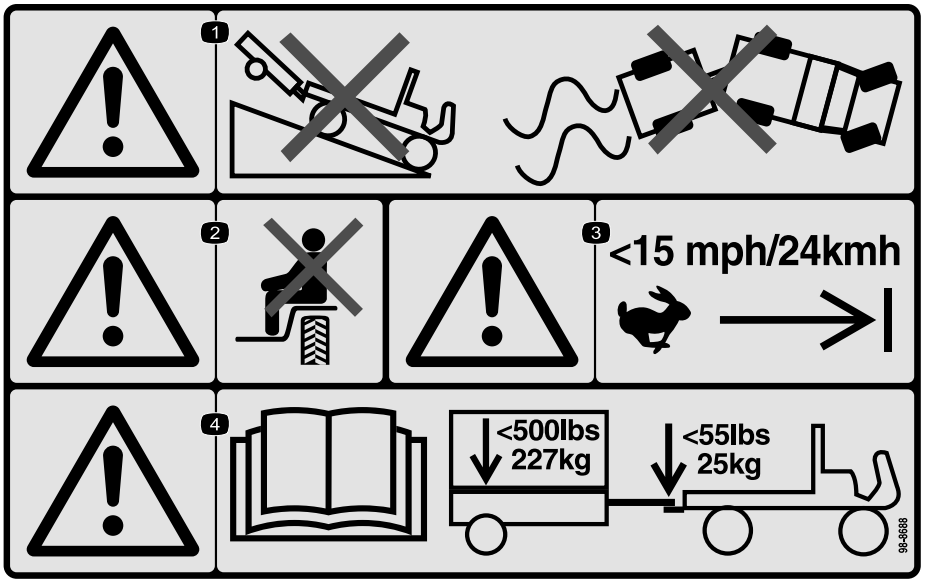

decal98-8688

98-8688

1. Advarsel – ikke kjør kjøretøyet med en tilhenger ned en bakke, ikke mist kontroll over kjøretøyet og tilhengeren.
2. Advarsel – ta aldri med passasjerer.
3. Advarsel – ikke overstig 24 km/t.
4. Advarsel – les *brukerhåndboken*. Maks. tilhengervekt er 227 kg og maks. koblingsarmvekt er 25 kg.

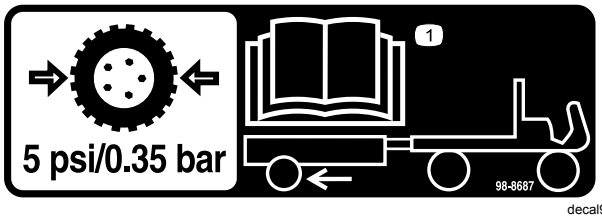

decal98-8687

98-8687

1. Tilhengerdekk skal være fylt til et trykk på 0,34 bar. Les *brukerhåndboken*.

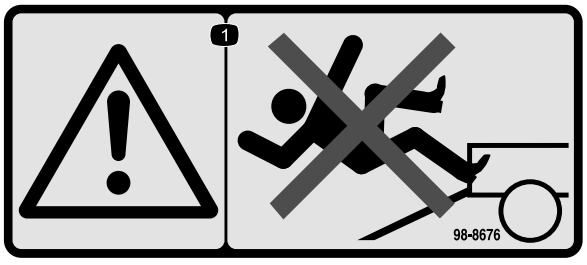

decal98-8676

98-8676

1. Advarsel – ikke klatre på rampen, du kan skli og falle.

Montering

© 2017— The Toro® Company
8111 Lyndale Avenue South
Bloomington, MN 55420

Registrer ditt produkt på www.Toro.com.

CE

Oversettelse av originalen (NO)
Trykt i USA
Med enerett

3415-691 A

Løse deler

Bruk diagrammet nedenfor som en sjekkliste for å kontrollere at alle delene er sendt.

Beskrivelse	Ant.	Bruk
Tilhengerplan Koblingsarmenhet Akselnav Hjul Tilhengerrampe Bolt (3/8 x 2 3/4 tomme) Avstandsstykke Nylonlåsemuttere (3/8 tomme) Låsebolter (3/8 x 1 tommer) Låsemuttere (3/8 tomme) Hakemutre Hengselsstang Splinter	1 1 2 2 1 2 2 2 8 8 8 1 2	Monter tilhengeren.
Ingen deler er nødvendige	–	Juster tilhengerkoblingsarmen.
Ingen deler er nødvendige	–	Last på tilhengeren.

Montere tilhengeren

1. Fest koblingsarmenheten til monteringsbraketten på undersiden av tilhengerplanet med to bolter (3/8 x 2 3/4 tommer), to avstandsstykker og to låsemuttere. Bruk de fremre monteringshullene i koblingsarmen og braketten for de fleste bruksområder (Figur 1).

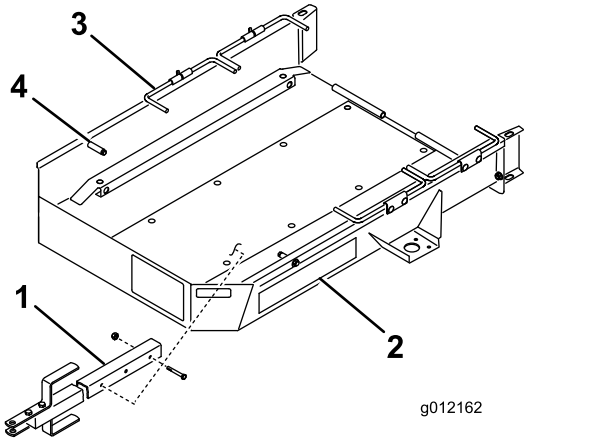

g012162

Figur 1

1. Koblingsarmenhet
2. Tilhengerplan
3. Hjulstang
4. Sperre

2. Bruk de fire låseboltene og fire låsemutterne til å montere en aksel til undersiden av monteringsbrakettene på hver side av tilhengerplanet. Plasser akselen, låseboltene og mutterne som vist i Figur 2.

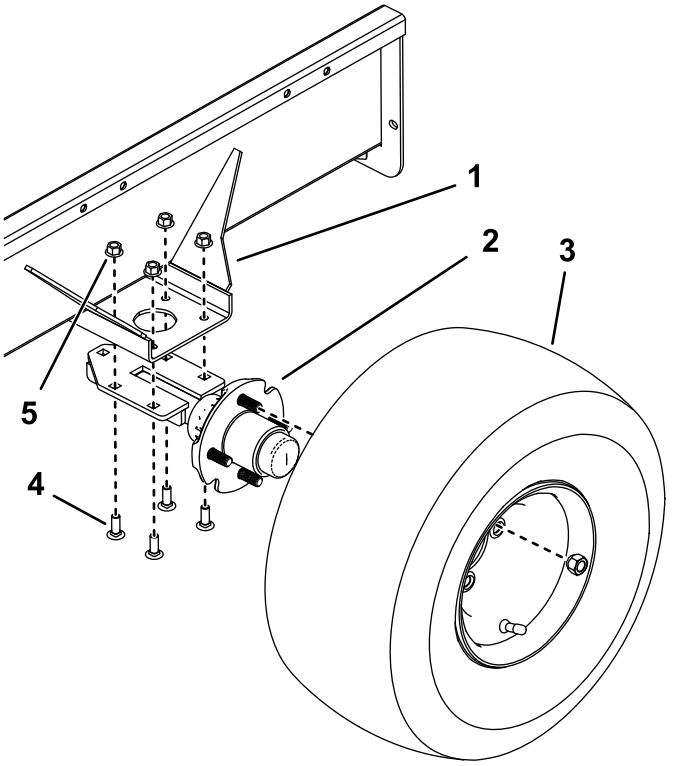

g216502

Figur 2

1. Monteringsbrakett
2. Aksel
3. Hjul
4. Låsebolt
5. Låsemutter

3. Fest en hjulenhet til hvert nav med fire hakemuttere (Figur 2). Stram mutrene til 108,47 N·m. Fyll luft i dekkene til trykket er 0,34 bar.

   Merk: For å unngå tidlig slitasje på dekkene skal hjulene ha 0 til 3 (0 til 1/8 tomme) spissing når de peker rett fremover. For å sjekke spissingen risser du en linje rundt midten av hvert dekk. Mål avstanden fra midten til midten (Figur 3), foran og bak på hjulene i hjulnavhøyde. Juster akselens monteringsbraketter slik at målingen foran på dekket er innenfor 3 mm mindre enn målingen bak på dekket.

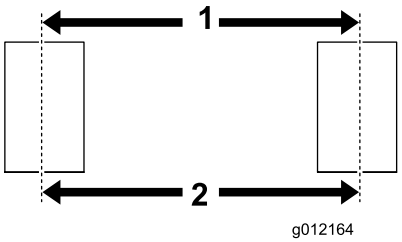

g012164

Figur 3

1. Avstand fra midten til midten foran
2. Avstand fra midten til midten bak

Viktig: **Høyere lufttrykk i dekkene kan skade maskinen.**

4. Monter tilhengerrampe bak på tilhengerplanet med hengselstangen og to splinter (Figur 4).

   Merk: Påfør et tynt lag smørefett til hengselstangen før montering.

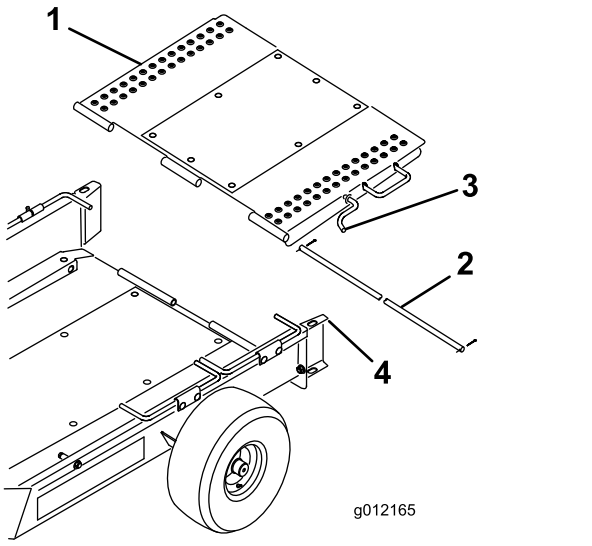

g012165

Figur 4

1. Tilhengerrampe
2. Hengselsstang
3. Rampelås
4. Hjulledeskinne

5. Sving tilhengerrampen oppover og hekt rampelåsen i hullet øverst på hjulledeskinnen (Figur 4).

Justere tilhengerkoblings-armen

Juster tilhengerkoblingsarmhøyden til tilhengeren er parallell med bakken eller til den passer i tauekjøretøyets kobling. Flytt avstandsstykkene til toppen eller bunnen av koblingsarmen til du oppnår ønsket plassering (Figur 5).

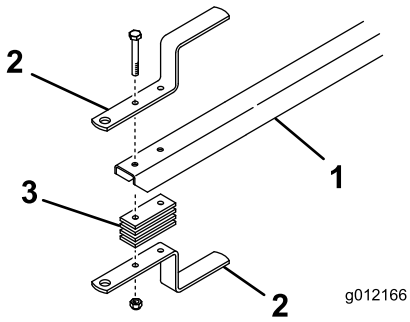

g012166

Figur 5

1. Tilhengerkoblingsarm
2. Tilhengerfeste
3. Avstandsstykke for kobling

Laste på tilhengeren

1. Hekt løs rampelåsen fra hjulledeskinnen, og senk rampen til bakken.
2. Sving det første settet med hjulstenger oppover.
3. Fjern kurvene fra maskinen, koble fra spolemotoren og flytt gassen til den laveste posisjonen. Kjør maskinen **sakte** på tilhengeren til transporthjulene kommer i kontakt med tilhengersperrene (Figur 1).
4. Slå av motoren og koble inn parkeringsbremsen.
5. Sving det første settet med hjulstengene nedover bak transporthjulene (Figur 1).
6. Gjenta denne prosedyren hvis du transporterer to maskiner.

   Merk: Bruk det første settet med hjulstenger som sperre for den andre maskinen (Figur 6).

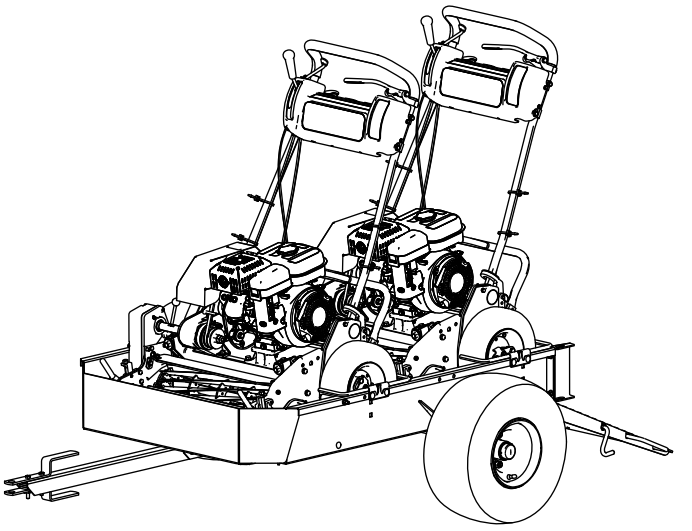

g216504

Figur 6

7. Sving tilhengerrampen oppover og hekt rampelåsen i hullet øverst på hjulledeskinnen (Figur 4).
8. Oppbevar kurvene i tauekjøretøyet.

Bruk

Brukstips

- Du kan bruke tilhengeren for Greensmaster 1000-, 1010-, 2000-, Flex 21-, 2100- og eFlex 2100-maskiner. Du kan også bruke den med Greensmaster 800-, Flex 18-, 1800- og eFlex 1800-maskiner hvis de er utstyrt med transporthjulsettet (modell 04123). En Greensmaster 1600-, 1610- eller 2600-maskin passer hvis du fjerner transportakslene fra maskinen og fjerner skinnene fra tilhengerplanet. Tauing av andre produkter kan føre til skader på aksler og drivverk, som fortsetter å rotere når maskinen taues.
- ***Bruk kun kjøretøy med riktig taueklassifikasjon.*** Tilhengeren og to gressklippere veier ca. 363 kg. Påse at tauekjøretøyet har tilstrekkelig bremse- og håndteringskapasitet ved å kontrollere anbefalingene til produsenten av kjøretøyet.
- Sikre at tilhengeren er riktig tilkoblet tauekjøretøyet før lasting eller lossing av maskiner for å forhindre at koblingsarmen plutselig beveger seg eller vipper opp.
- Tilhengeren påfører ekstra tauevekt til kjøretøyet. Kjør kjøretøyet på en trygg måte.
  - Ikke kjør maskinen på motorveier eller offentlige veier.
  - Tau alltid kjøretøyet **sakte** når du nærmer deg og utfører en sving.
  - **Senk** alltid hastigheten når du kjører tauekjøretøyet i ukjent eller ulendt terreng.
  - **Senk** alltid hastigheten på tauekjøretøyet når du endrer kjøreretningen eller skal stoppe.
  - **Senk** alltid hastigheten på tauekjøretøyet når du svinger eller kjører i skråninger.
  - ***Ikke*** foreta plutselige eller skarpe svinger. ***Ikke*** endre kjøreretningen plutselig i en oppoverbakke, på en rampe, stigning, skråning eller lignende.
  - Du skal alltid justere tauekjøretøyets hastighet i henhold til eksisterende bakkeforhold som våte, glatte overflater, løs sand eller grus og/eller dårlige siktforhold som dårlig eller skarp belysning, tåke, damp eller regn.
  - Vær særlig forsiktig når du kjører et tungt lastet kjøretøy ned en skråning. Kjør kjøretøyet opp og ned skråninger og stigninger når det er mulig. ***Ikke*** kjør på tvers av en skråning hvis du kan unngå det. Det er fare for å velte kjøretøyet, noe som kan føre til alvorlige skader eller dødsfall.
- Før du rygger må du se bak deg og sikre at det er fritt for personer og gjenstander. Rygg sakte og følg nøye med på tilhengerbevegelsen.
- Vær svært forsiktig og senk hastigheten når du rygger med tilhenger og tauekjøretøyet.
- Se opp for trafikk når du krysser eller er i nærheten av veier. Gi alltid fotgjengere og andre kjøretøy forkjørsrett.
- Hvis tilhengeren begynner å vibrere unormalt mye, må du stoppe umiddelbart. Slå av motoren på tauekjøretøyet. Reparer alle skader før du tauer.
- Før du utfører service eller justeringer på tilhengeren gjør du følgende:
  - Stans tauekjøretøyet og aktiver parkeringsbremsen.
  - Slå av motoren på tauekjøretøyet, og ta ut nøkkelen.
- Påse at alle mutre, bolter og andre fester er godt strammet til. Sett på plass alle deler som ble fjernet under service eller justeringer.

Notat:

Notat:

Toros totaldekningsgaranti

Begrenset garanti

Betingelser og inkluderte produkter

Toro Company og datterselskapet Torp Warranty Company, i henhold til en avtale mellom dem, garanterer i fellesskap at ditt kommersielle Toro-produkt ("produktet") er uten feil i materialer eller håndverk i to år eller 1500 driftstimer*, avhengig av hva som inntreffer først. Denne garantien gjelder alle produkter, med unntak av luftemaskiner (se separate garantierklæringer for disse produktene). Der det finnes berettigede forhold, vil vi reparere produktet uten ekstra kostnad for deg, inkludert diagnose, arbeid, deler og transport. Denne garantien tar effekt på den dato som produktet leveres til kunden.
* Produkt utstyrt med timeteller.

Instruksjoner for å innhente garantitjenester

Du er ansvarlig for å underrette distributøren eller den autoriserte forhandleren av kommersielle produkter om hvem du kjøpte produktet av, straks du tror at det foreligger et berettiget forhold. Hvis du trenger hjelp med å finne en distributør eller autorisert forhandler av kommersielle produkter, eller hvis du har spørsmål ang. dine garantirettigheter eller ansvar, kan du kontakte:

Toros serviceavdeling for kommersielle produkter
Toro Warranty Company
8111 Lyndale Avenue South
Bloomington, MN 55420-1196, USA

+1–952–888–8801 eller +1–800–952–2740
E-post: commercial.warranty@toro.com

Eierens ansvar

Som eier av produktet, er du ansvarlig for nødvendig vedlikehold og justeringer som beskrives i *brukerhåndboken*. Hvis du ikke utfører nødvendig vedlikehold og justeringer, kan dette føre til at garantien blir ugyldig.

Elementer og betingelser som ikke inkluderes

Ikke all produktsvikt eller feilfunksjon som finner sted i løpet av garantiperioden, er et resultat av defekter i materialene eller håndverket. Denne garantien dekker ikke følgende:

- Produktsvikt, som er et resultat av at man ikke har brukt originale Toro-deler ved utskiftninger, eller fra installering og bruk av tilleggsutstyr eller endret tilbehør som ikke kommer fra Toro. En separat garanti kan gis av produsenten for disse artiklene.
- Produktsvikt som er et resultat av at man ikke har utført anbefalt vedlikehold og/eller justeringer. Hvis du ikke vedlikeholder Toro-produktet i henhold til anbefalt vedlikehold som oppgitt i *brukerhåndboken*, kan dette føre til at garantikrav blir avslått.
- Produktsvikt som er et resultat av at man har brukt produktet på en grov, uaktsom eller uforsiktig måte.
- Deler som anses som forbruksdeler, bortsett fra om de er defekte. Eksempler på deler som anses som forbruksdeler, eller som brukes opp, under normal drift av produktet er, men er ikke begrenset til, bremseklosser og bremsebelegg, clutchbelegg, kniver, spoler, valser og lagre (tettet eller smurt), motstål, tennplugger, styrehjul og lagre, dekk, filtre, remmer og enkelte sprøytedeler som diafragma, munnstykker, kontrollventiler o.l.
- Feil forårsaket av utenforliggende krefter. Tilstander som anses å være utenforliggende krefter inkluderer, men er ikke begrenset til, vær, lagringsprosedyrer, ikke-godkjent bruk av kjølemidler, smøremidler, tilsetningsstoffer, gjødsel, vann eller kjemikalier o.l.
- Feil eller ytelsesproblemer på grunn av drivstoffbruk (f.eks. bensin, diesel eller biodiesel) som ikke samsvarer med de respektive bransjestandardene.
- Normal støy, vibrasjon, slitasje og forringelse.
- "Vanlig slitasje" inkluderer, men er ikke begrenset til, skade på seter pga. slitasje eller slipevirkning, slitte, lakkerte overflater, oppskrapte merker eller vinduer o.l.

Deler

Deler som skal skiftes ut som en del av nødvendig vedlikehold er garantert for perioden opp til tidspunktet for utskiftingen av delen. Deler som skiftes ut under garantien dekkes i gyldighetsperioden for garantien til originalproduktet og blir Toros eiendom. Toro vil ta den siste avgjørelsen om å reparere eventuelle eksisterende deler eller montere eller erstatte den. Toro kan bruke fabrikkreparerte deler for garantireparasjoner.

Garanti for dypsyklus- og litium-ionbatterier:

Dypsyklus- og litium-ion-batterier har et begrenset antall kilowattimer de kan levere i løpet av levetiden. Bruks-, lade- og vedlikeholdsteknikker kan forlenge eller forkorte den totale levetiden til batteriet. Etter hvert som batteriene i dette produktet brukes, vil mengden med faktisk arbeid mellom ladeintervallene sakte men sikkert minske til batteriet er helt brukt opp. Bytte av oppbrukte batterier, på grunn av normal forbruk, er produkteiers ansvar. Batteriene må kanskje byttes ut i løpet av den ordinære produktgarantiperioden for eierens regning.
Merk: (Kun litium-ionbatterier): Et litium-ionbatteri har en proporsjonsmessig delegaranti som begynner tredje året og gjelder til og med femte året, avhengig av driftstid og kilowattimer brukt. Les *brukerhåndboken* for mer informasjon.

Vedlikehold foretas for eierens regning

Trimming av motor, smøring, rengjøring og lakkering, utskifting av filtre, kjølevæske og utføring av anbefalt vedlikehold, er noen av de normale tjenestene som Toro-produkter forutsetter må foretas for eiers regning.

Generelle betingelser

Reparasjon av en autorisert Toro-distributør eller -forhandler er ditt eneste rettsmiddel under denne garantien.

Verken Toro Company eller Toro Warranty Company er ansvarlig for indirekte, tilfeldige eller betingede skader i forbindelse med bruk av Toro-produkter som dekkes av denne garantien, inkludert eventuelle kostnader eller utgifter forbundet med bruk av reserveutstyr eller -tjenester i perioder med feilfunksjon og ikke-bruk (innenfor rimelighetens grenser) i påvente av at reparasjoner skal foretas under denne garantien. Bortsett fra utslippsgarantien som det vises til nedenfor, hvis den gjelder, er det ingen andre uttrykkelige garantier. Alle impliserte garantier om salgbarhet og egnethet til bruk er begrenset til varigheten av denne uttrykkelig garantien.

Noen stater tillater ikke utelatelse av tilfeldige eller betingede skader eller begrensninger for hvor lenge en implisert garanti skal vare. Ovennevnte utelatelser og begrensninger gjelder derfor kanskje ikke for deg. Denne garantien gir deg spesielle rettigheter i henhold til loven, og du kan kanskje også ha andre rettigheter som varierer fra stat til stat.

Merknad ang. motorgaranti:

Systemet for utslippskontroll på ditt produkt dekkes kanskje av en separat garanti hvor kravene er fastsatt av det amerikanske miljøforvaltningsorganet EPA (EPA = Environmental Protection Agency) og/eller bilprodusentgruppen CARB (CARB = California Air Resources Board). Timebegrensningen som fastsettes ovenfor gjelder ikke for garantien for systemer for utslippskontroll. Du finner mer informasjon om dette i garantierklæringen for motorutslippskontroll i brukerhåndboken eller i dokumentasjonen fra motorprodusenten.

Land andre enn USA og Canada

Kunder som har kjøpt Toro-produkter som er eksportert fra USA eller Canada bør ta kontakt med sin Toro-distributør (forhandler) for å få garantipoliser for ditt land, din provins eller din delstat. Hvis du av en noen grunn er misfornøyd med din forhandlers tjenester eller har vanskeligheter med å skaffe deg informasjon om garantien, ta kontakt med importøren av Toro-produktene.