Form No. 3415-692 Rev A

Przyczepa holowana TransPro 100

Model nr 04240—Numer seryjny 310000001 i wyższe

Instrukcja instalacji

Bezpieczeństwo

Naklejki informacyjne i ostrzegawcze

Etykiety dotyczące bezpieczeństwa oraz instrukcje są wyraźnie widoczne dla operatora i znajdują się w pobliżu wszystkich miejsc potencjalnego zagrożenia. Uszkodzone i brakujące etykiety należy wymienić.

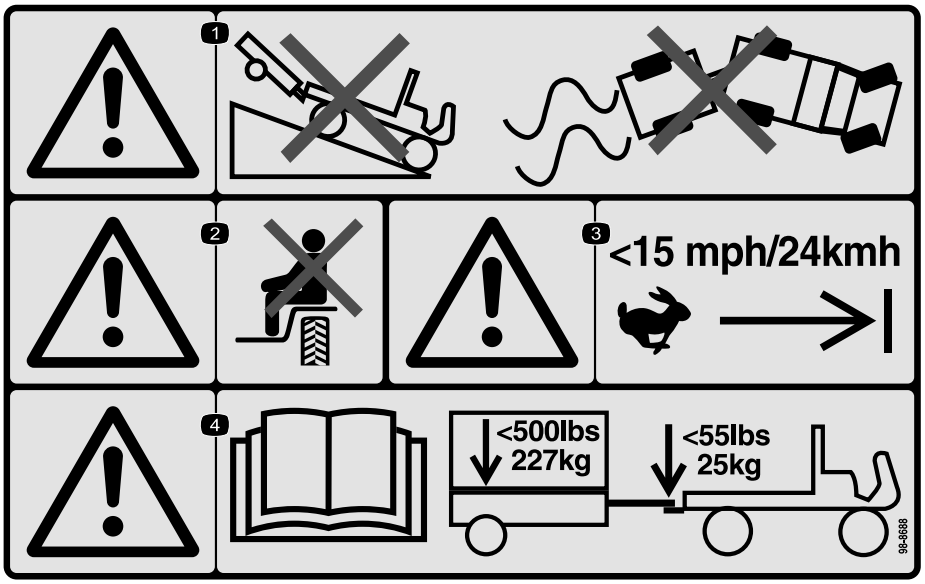

decal98-8688

98-8688

1. Ostrzeżenie - nie jedź pojazdem z przyczepą w dół zbocza, uważaj, aby nie stracić kontroli nad pojazdem i przyczepą.
2. Ostrzeżenie – nie wolno przewozić pasażerów.
3. Ostrzeżenie - nie przekraczaj prędkości 24 km/h.
4. Ostrzeżenie - przeczytaj *Instrukcję obsługi*, maksymalna masa przyczepy wynosi 227 kg, a maksymalny nacisk pionowy na hak wynosi 25 kg.

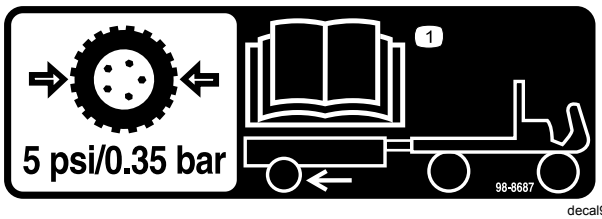

decal98-8687

98-8687

1. Opony przyczepy należy napompować do ciśnienia 0,35 bar (5 psi), zob. *Instrukcja obsługi*.

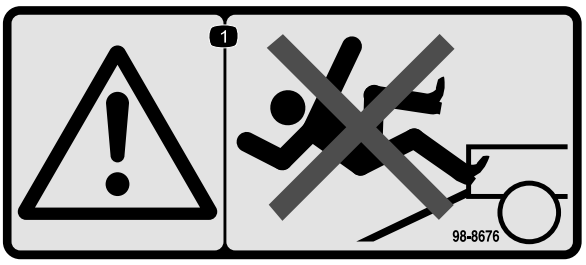

decal98-8676

98-8676

1. Ostrzeżenie - nie wchodź po pochylni, gdyż grozi to pośliźnięciem się i upadkiem.

© 2017— The Toro® Company
8111 Lyndale Avenue South
Bloomington, MN 55420

Zarejestruj produkt pod adresem www.Toro.com.

CE

Tłumaczenie oryginału (PL)

Wydrukowano w Stanach Zjednoczonych
Wszelkie prawa zastrzeżone

3415-692 A

Instalacja

Elementy luzem

Za pomocą poniższego zestawienia sprawdź, czy zostały dostarczone wszystkie elementy.

Opis	Ilość	Sposób użycia
Skrzynia przyczepy	1	Zmontuj przyczepę.
Zespół dyszla	1	
Oś z piastą	2	
Zespół koła	2	
Pochylnia przyczepy	1	
Śruba (3/8 x 2¾ cala)	2	
Rozpórka	2	
Poliamidowe nakrętki zabezpieczające (3/8 cala)	2	
Śruby zamkowe (3/8 x 1 cala)	8	
Nakrętki zabezpieczające (3/8 cala)	8	
Nakrętki kół	8	
Pręt zawiasu	1	
Zawleczki sworzni	2	
Nie są potrzebne żadne części	–	Wyreguluj dyszel przyczepy.
Nie są potrzebne żadne części	–	Załaduj przyczepę.

Montaż przyczepy

1. Zamontuj zespół dyszla do wspornika montażowego pod spodem skrzyni przyczepy, używając 2 śrub (3/8 x 2¾ cala), 2 podkładek i 2 nakrętek zabezpieczających. Dla większości przypadków należy użyć przedniego zestawu otworów montażowych w dyszlu i wsporniku (Rysunek 1).

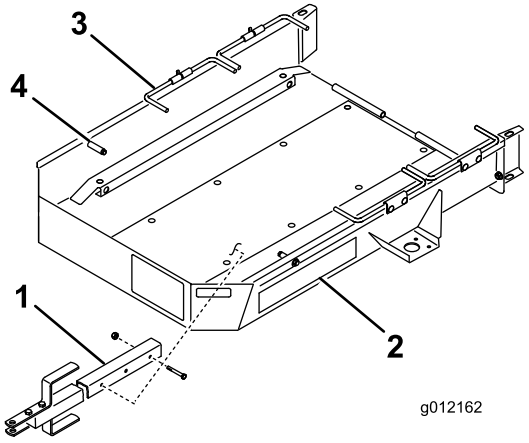

g012162

Rysunek 1

1. Zespół dyszla
2. Skrzynia przyczepy
3. Pręt koła
4. Zatrzymanie

2. Za pomocą 4 śrub zamkowych i 4 nakrętek zabezpieczających zamocuj oś od dołu do wsporników montażowych po każdej ze stron skrzyni przyczepy. Ustaw oś, śruby zamkowe i nakrętki w sposób pokazany na Rysunek 2.

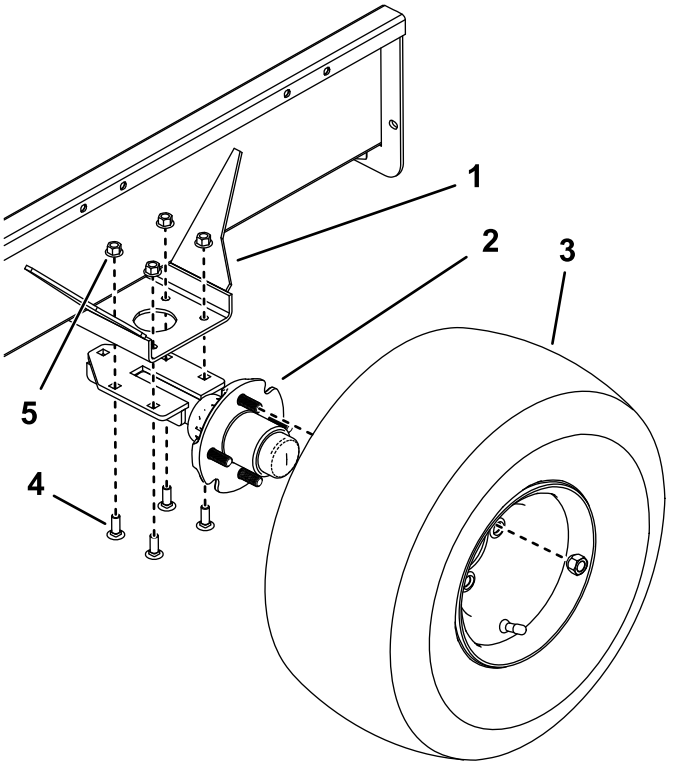

g216502

Rysunek 2

1. Wspornik montażowy
2. Oś
3. Zespół koła
4. Śruba podsadzana
5. Przeciwnakrętka

3. Zamontuj koła do każdej z piast osi używając po 4 nakrętki kół (Rysunek 2). Dokręć nakrętki z momentem 108,5 N·m. Napompuj opony do ciśnienia 34 kPa (5 psi).

   Informacja: Aby zapobiec przedwczesnemu zużyciu opon, koła powinny być ustawione ze zbieżnością od 0 do 3 mm po ustawieniu przyczepy na wprost. W celu sprawdzenia zbieżności nanieś linię w płaszczyźnie środkowej każdej opony. Zmierz odległość między środkami (Rysunek 3) na wysokości piasty z przodu i z tyłu kół. Wyreguluj wsporniki montażowe osi tak, aby wymiar z przodu kół był mniejszy od wymiaru z tyłu kół o mniej niż 3 mm.

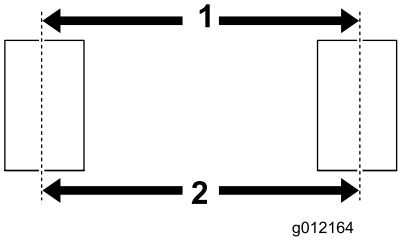

g012164

Rysunek 3

1. Odległość między środkami z przodu
2. Odległość między środkami z tyłu

Ważne: **Zastosowanie wyższego ciśnienia w oponach może spowodować uszkodzenie urządzenia.**

4. Zamocuj pochylnię przyczepy do tylnej krawędzi skrzyni, używając pręta zawiasu i 2 zawleczek (Rysunek 4).

   Informacja: Przed montażem nanieś cienką warstwę smaru na pręt zawiasu.

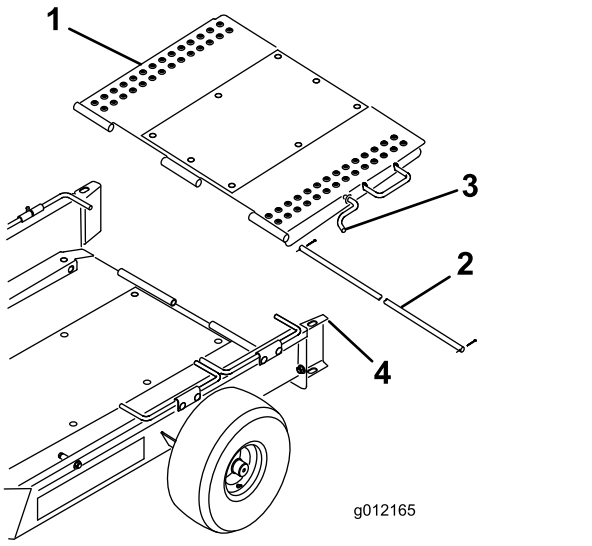

g012165

Rysunek 4

1. Pochylnia przyczepy
2. Pręt zawiasu
3. Zatrzask pochylni
4. Prowadnica kół

5. Odchyl pochylnię przyczepy w górę i zaczep zatrzaski pochylni o otwór w górnej części prowadnicy kół (Rysunek 4).

Regulacja dyszla przyczepy

Ustaw dyszel przyczepy na takiej wysokości, aby przyczepa była ustawiona równolegle do podłoża lub żeby możliwe było zaczepienie jej do haka pojazdu holującego. W celu uzyskania pożądanej lokalizacji przenieś podkładki dystansowe pod lub nad dyszel przyczepy (Rysunek 5).

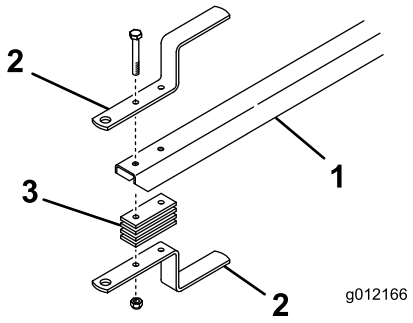

g012166

Rysunek 5

1. Dyszel przyczepy
2. Zaczep przyczepy
3. Podkładka dystansowa zaczepu

Załadunek przyczepy

1. Odłącz zatrzask pochylni od prowadnicy kół i opuść pochylnię do podłoża.
2. Odchyl pierwszy zestaw prętów do mocowania kół w górę.
3. Zdemontuj kosz z maszyny, odłącz napęd wirnika i ustaw przepustnicę w położeniu wolnych obrotów. **Powoli** wjedź maszyną na przyczepę, aż koła transportowe dotkną ograniczników na przyczepie (Rysunek 1).
4. Wyłącz silnik i załącz hamulec postojowy.
5. Odchyl pierwszy zestaw prętów do mocowania kół w dół, aby znalazły się za kołami transportowymi (Rysunek 1).
6. Powtórz tę procedurę w przypadku przewożenia 2 maszyn.

   Informacja: Pierwszy zestaw prętów do mocowania kół będzie służyć jako ograniczniki dla drugiej maszyny (Rysunek 6).

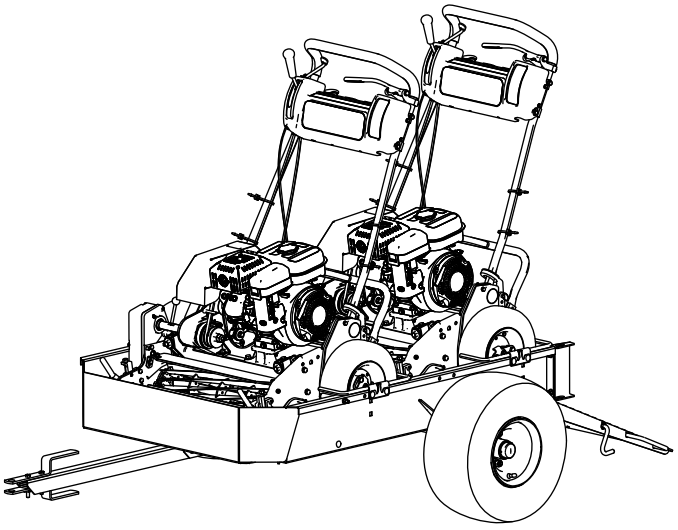

g216504

Rysunek 6

7. Odchyl pochylnię przyczepy w górę i zaczep zatrzaski pochylni o otwór w górnej części prowadnicy kół (Rysunek 4).
8. Umieść kosze w pojeździe holującym.

Działanie

Wskazówki dotyczące eksploatacji

- Przyczepa pozwala przewozić kosiarki Greensmaster 1000, 1010, 2000, Flex 21, 2100 oraz eFlex 2100. Można jej także użyć do przewiezienia kosiarek Greensmaster 800, Flex 18, 1800 oraz eFlex 1800 po wyposażeniu ich w zestaw kół transportowych (model 04123). Kosiarkę Greensmaster 1600, 1610 lub 2600 można załadować po zdemontowaniu osi transportowych z maszyny i zdjęciu szyn ze skrzyni przyczepy. Przewożenie innych urządzeń może spowodować uszkodzenie kół i przekładni, które podczas holowania będą się obracać.
- ***Należy używać wyłącznie pojazdu o właściwym uciągu*** Przyczepa z dwoma kosiarkami do greenów waży około 360 kg. Należy sprawdzić w zaleceniach producenta pojazdu holującego, czy ma on wystarczająco mocne hamulce i odpowiednią zwrotność.
- Aby zapobiec niespodziewanemu poruszeniu się dyszla lub przewróceniu przyczepy, należy przed załadunkiem lub wyładunkiem kosiarki prawidłowo podłączyć przyczepę do pojazdu holującego.
- Przyczepa stanowi dodatkowe obciążenie dla pojazdu holowniczego. Prowadź pojazd ostrożnie.
  - Nie jedź pojazdem po autostradach ani drogach publicznych.
  - Zawsze **zwalniaj** pojazdem holowniczym podczas dojeżdżania do miejsca zatrzymania i podczas skrętu.
  - Zawsze **zwalniaj** pojazdem holowniczym podczas jazdy po obszarze nieznanym lub na nierównym terenie.
  - Zawsze **zwalniaj** pojazdem holowniczego podczas zmiany kierunku jazdy lub gdy przygotowujesz się do zatrzymania.
  - Zawsze **zwalniaj** pojazdem holowniczym podczas skręcania lub jazdy na pochyłościach.
  - ***Nie*** wykonuj nagłych ani ostrych skrętów. ***Nie*** zmieniaj nagle kierunku jazdy na wzniesieniach, podjazdach, terenach nachylonych, zboczach ani podobnych nawierzchniach.
  - Staraj się zawsze dostosować prędkość pojazdu holowniczego do istniejących warunków glebowych, takich jak mokre, śliskie nawierzchnie, sypki piasek lub żwir, lub do warunków niskiej widoczności, takich jak przyciemnione lub jasne oświetlenie, mgła, zamglenie lub deszcz.

  - Zachowaj szczególną ostrożność podczas prowadzenia pojazdu ze znacznym ładunkiem w dół wzniesienia lub zbocza. W miarę możliwości prowadź pojazd w górę i w dół powierzchni zboczy, wzniesień lub terenów nachylonych. Jeśli to możliwe, ***nie prowadź*** pojazdu w poprzek powierzchni zbocza. Istnieje ryzyko przewrócenia pojazdu, które może doprowadzić do poważnych obrażeń lub śmierci.

- Przed rozpoczęciem cofania popatrz do tyłu, aby upewnić się, że nie znajdują się tam ludzie ani żadne obiekty. Podczas cofania jedź powoli i zwracaj uwagę na ruch przyczepy.
- Zachowaj najwyższą ostrożność i zwolnij podczas cofania pojazdem holowniczym z przyczepą.
- Zwracaj uwagę na pozostałych uczestników ruchu drogowego podczas przejeżdżania przez jezdnię lub poruszania się w jej pobliżu. Zawsze ustępuj pierwszeństwa pieszym i innym pojazdom.
- Jeżeli przyczepa zacznie drgać w sposób odbiegający od normy, natychmiast się zatrzymaj. Wyłącz silnik pojazdu holowniczego. Napraw wszystkie uszkodzenia przed rozpoczęciem holowania.
- Przed serwisowaniem lub regulacją przyczepy wykonaj następujące czynności:
  - Zatrzymaj pojazd holowniczy i załącz hamulec postojowy.
  - Wyłącz silnik pojazdu holującego i wyjmij kluczyk z wyłącznika zapłonu.
- Upewnij się, że wszystkie nakrętki, śruby i inne elementy mocujące są dokręcone. Zamontuj ponownie części usunięte podczas serwisowania lub regulacji.

Notatki:

Kompleksowa gwarancja Toro

Ograniczona gwarancja

Warunki i produkty objęte gwarancją

The Toro Company i jej firma zależna, Toro Warranty Company, na mocy zawartego porozumienia wspólnie gwarantują, że posiadany produkt komercyjny Toro („Produkt") będzie wolny od wad materiałowych i wykonania przez okres dwóch lat lub 1500 godzin użytkowania, zależnie od tego, który z nich minie wcześniej. Niniejsza gwarancja ma zastosowanie do wszystkich produktów z wyjątkiem aeratorów (patrz osobne klauzule gwarancyjne na te produkty). Jeżeli spełnione są warunki gwarancji, Produkt zostanie przez nas naprawiony bezpłatnie (dotyczy to także diagnostyki, robocizny, części i transportu). Gwarancja rozpoczyna się w dniu dostawy Produktu do pierwszego nabywcy detalicznego.
* Dotyczy Produktów wyposażonych w licznik godzin.

Instrukcja korzystania z serwisu gwarancyjnego

Użytkownik jest odpowiedzialny za natychmiastowe powiadomienie dystrybutora lub sprzedawcy produktów komercyjnych, u którego zakupił Produkt, o istnieniu warunków spełniających wymagania gwarancyjne. Jeśli potrzebujesz pomocy w zlokalizowaniu dystrybutora lub autoryzowanego sprzedawcy albo masz pytania dotyczące praw lub obowiązków gwarancyjnych, możesz skontaktować się z nami:

Toro Commercial Products Service Department
Toro Warranty Company
8111 Lyndale Avenue South
Bloomington, MN 55420-1196

952–888–8801 lub 800–952–2740
E-mail: commercial.warranty@toro.com

Obowiązki właściciela

Właściciel Produktu jest odpowiedzialny za realizację niezbędnych czynności konserwacyjnych i regulacyjnych zgodnie z informacjami w *Instrukcji obsługi*. Niewykonywanie wymaganych czynności konserwacyjnych i regulacyjnych może być podstawą do odrzucenia roszczeń gwarancyjnych.

Elementy i sytuacje nie objęte gwarancją

Nie wszystkie uszkodzenia i usterki Produktu, które wystąpią w okresie gwarancyjnym, są wadami materiałowymi lub wykonania. Gwarancja nie obejmuje następujących elementów:

- Uszkodzeń Produktu wynikających z używania nieoryginalnych części zamiennych Toro, instalacji i eksploatacji dodatkowego wyposażenia oraz zmodyfikowanych akcesoriów wyprodukowanych przez inne firmy niż Toro. Elementy te mogą być objęte gwarancją ich producenta.
- Uszkodzeń Produktu wynikających z niewykonywania zalecanych czynności konserwacyjnych i/lub regulacyjnych. Nieprawidłowa konserwacja produktu Toro niezgodnie z zaleceniami przedstawionymi w *Instrukcji obsługi* może spowodować odrzucenie roszczeń gwarancyjnych.
- Uszkodzeń Produktu wynikających z użytkowania produktu w sposób agresywny, niedbały lub lekkomyślny.
- części podlegających zużyciu w następstwie używania, chyba że okażą się wadliwe. Do przykładowych części eksploatacyjnych i zużywających się w trakcie normalnego użytkowania Produktu należą m.in. klocki i okładziny hamulcowe, okładziny sprzęgła, ostrza, wirniki, rolki i łożyska (uszczelnione i smarowane), ostrza dolne, świece, koła samonastawne i łożyska, opony, filtry, paski oraz niektóre części spryskiwacza, takie jak membrany, dysze, zawory zwrotne itd.
- Uszkodzeń powstałych w wyniku wpływów zewnętrznych. Do warunków uznawanych za będące wpływami zewnętrznymi należą m.in. pogoda, praktyki przechowywania, zanieczyszczenia, stosowanie niedozwolonego płynu chłodzącego, smarów, dodatków, wody, substancji chemicznych itp.
- uszkodzeń lub problemów wynikających z nieprawidłowego paliwa (benzyny, oleju napędowego lub oleju napędowego bio) niezgodnego z odpowiednimi normami branżowymi;
- normalnego poziomu hałasu, drgań i zużycia;
- Normalne zużycie obejmuje m. in. uszkodzenia foteli w wyniku zużycia lub przetarcia, zużycie powierzchni malowanych, rysy na etykietach i szybach itp.

Części

Części zaplanowane do wymiany w ramach wymaganej konserwacji są objęte gwarancją przez okres do planowego czasu wymiany dla danej części. Części wymienione w ramach gwarancji objęte są gwarancją przez cały okres trwania pierwotnej gwarancji na produkt i stają się własnością Toro. Ostateczną decyzję o naprawie istniejącej części lub jej wymianie podejmuje firma Toro. Do napraw gwarancyjnych mogą być używane odnawiane części.

Gwarancja na akumulatory głębokiego rozładowania i akumulatory litowo-jonowe:

Akumulatory głębokiego rozładowania i akumulatory litowo-jonowe mają określoną ogólną liczbę kilowatogodzin, które mogą dostarczyć w okresie eksploatacji. Metody użytkowania, ładowania i konserwacji mogą wydłużyć lub skrócić całkowity okres eksploatacji akumulatora. Jako że akumulatory w tym produkcie zużywają się, ilość pracy użytecznej pomiędzy ładowaniami będzie powoli zmniejszać się, aż akumulator całkowicie się zużyje. Wymiana akumulatorów zużytych w trakcie normalnej eksploatacji jest obowiązkiem właściciela produktu. W czasie normalnego okresu gwarancyjnego na produkt potrzebna może być wymiana akumulatora na koszt właściciela. Uwaga (dotyczy tylko akumulatorów litowo-jonowych): akumulatory litowo-jonowe mają jedynie częściową proporcjonalną gwarancję od 3 do 5 lat, zależnie od czasu eksploatacji i zużytych kilowatogodzin. Aby uzyskać więcej informacji, zapoznaj się z *instrukcją obsługi*.

Konserwacja realizowana jest na koszt właściciela.

Regulowanie, smarowanie, czyszczenie i polerowanie silnika, wymiana filtrów i chłodziwa oraz realizacja zalecanych czynności konserwacyjnych to normalne procedury serwisowe Toro, które właściciel musi realizować na własny koszt.

Warunki ogólne

Urządzenia objęte niniejszą gwarancją mogą być naprawiane wyłącznie przez autoryzowanych dystrybutorów i sprzedawców produktów Toro.

Firmy The Toro Company i Toro Warranty nie ponoszą odpowiedzialności za pośrednie, przypadkowe ani wynikowe szkody związane z użytkowaniem produktów Toro objętych tą gwarancją, w tym za jakiekolwiek koszty i wydatki związane z zapewnieniem maszyn lub usług zastępczych w uzasadnionych okresach występowania usterek lub braku eksploatacji w oczekiwaniu na naprawę w ramach gwarancji. Oprócz gwarancji emisji zanieczyszczeń, o której mowa poniżej, w stosownych przypadkach nie ma innych wyraźnych gwarancji. Wszelkie domniemane gwarancje dotyczące wartości handlowej i przydatności do określonych zastosowań są ograniczone do okresu objętego niniejszą gwarancją.

Niektóre kraje nie zezwalają na wyłączenie szkód przypadkowych lub wynikowych lub ograniczeń dotyczących okresu trwania domniemanych gwarancji, więc powyższe wyłączenia i ograniczenia mogą nie mieć zastosowania. Niniejsza gwarancja udziela określonych praw, a w zależności od kraju właścicielowi mogą przysługiwać także inne prawa.

Uwaga dotycząca gwarancji silnika:

Układ kontroli emisji spalin w Produkcie może być objęty osobną gwarancją spełniającą wymagania ustalone przez amerykańską Agencję Ochrony Środowiska (Environmental Protection Agency; EPA) i/lub Kalifornijską Radę Ochrony Czystości Powietrza (California Air Resources Board; CARB). Ograniczenia określone powyżej nie mają zastosowania do gwarancji na układ kontroli emisji spalin. Szczegółowe informacje można znaleźć w dokumencie Engine Emission Control Warranty Statement dołączonym do Produktu lub zawartym w dokumentacji producenta silnika

Wszystkie kraje oprócz USA i Kanady

Klienci, którzy zakupili produkt Toro wyeksportowany ze Stanów Zjednoczonych lub z Kanady, powinni skontaktować się z lokalnym dystrybutorem lub sprzedawcą produktów Toro w celu uzyskania informacji o warunkach gwarancyjnych obowiązujących w danym kraju. Jeżeli są Państwo z jakichkolwiek przyczyn niezadowoleni z usług Dystrybutora lub mają Państwo trudności z uzyskaniem informacji na temat gwarancji, proszę skontaktować się z dystrybutorem Toro.