Form No. 3415-693 Rev A

Reboque à retaguarda Trans Pro 100

Modelo nº 04240—Nº de série 310000001 e superiores

Instruções de instalação

Segurança

Autocolantes de segurança e de instruções

Os autocolantes de segurança e de instruções são facilmente visíveis e situam-se próximo das zonas de potencial perigo. Substitua todos os autocolantes danificados ou em falta.

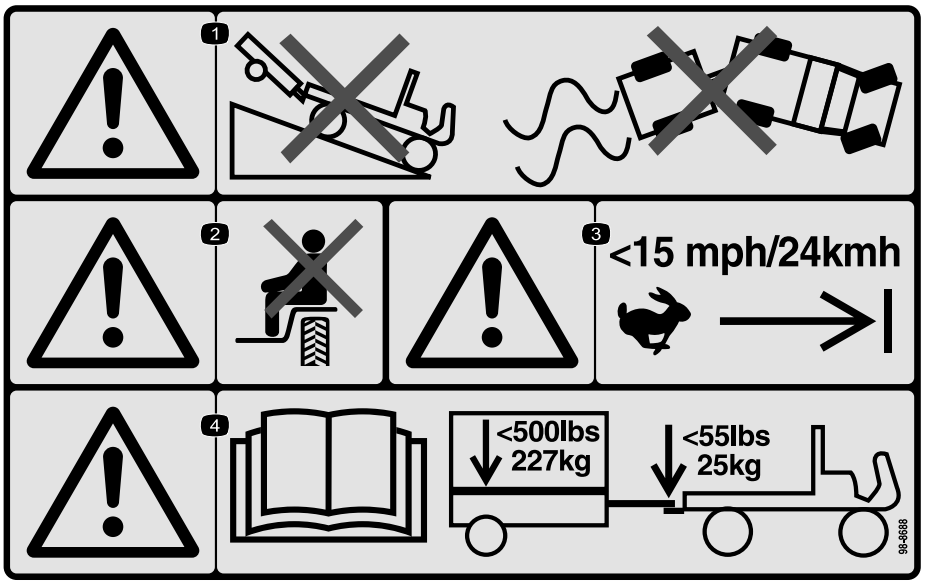

decal98-8688

98-8688

1. Aviso – não conduza o veículo com um reboque a descer um declive; não perca o controlo do veículo e reboque.
2. Aviso – não transporte passageiros.
3. Aviso – não ultrapasse 24 km/h.
4. Aviso – leia o *Manual do utilizador*; a capacidade máxima do reboque é de 227 kg; a capacidade máxima do garfo é de 25 kg.

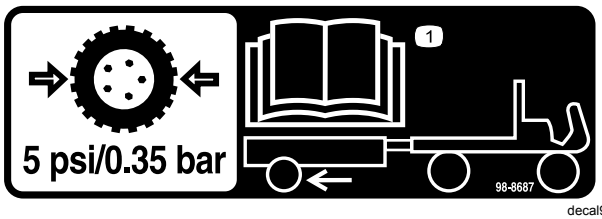

decal98-8687

98-8687

1. Os pneus do reboque devem ser cheios com 0,35 bar; leia o *Manual do utilizador*.

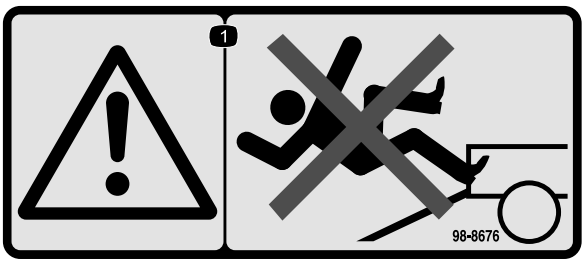

decal98-8676

98-8676

1. Aviso – não suba a rampa, pode escorregar e cair.

© 2017— The Toro® Company
8111 Lyndale Avenue South
Bloomington, MN 55420

Registe o seu produto em www.Toro.com.

CE

Tradução do original (PT)
Impresso nos E.U.A.
Todos os direitos reservados

3415-693 A

Instalação

Peças soltas

Utilize a tabela abaixo para verificar se todas as peças foram enviadas.

Descrição	Quanti-dade	Utilização
Plataforma do reboque Conjunto do garfo Cubo do eixo Conjunto da roda Rampa do reboque Parafuso (3/8 x 2½ pol.) Espaçador Porcas de bloqueio de nylon (3/8 pol.) Parafusos de carroçaria (3/8 x 1 pol.) Porcas de bloqueio (3/8 pol.) Porcas de roda Barra da dobradiça Contrapinos	1 1 2 2 1 2 2 2 8 8 8 1 2	Montagem do reboque.
Nenhuma peça necessária	–	Ajuste do garfo do reboque.
Nenhuma peça necessária	–	Carregamento do reboque.

Montagem do reboque

1. Monte o conjunto do garfo no suporte de montagem na parte inferior da plataforma de reboque com 2 parafusos (3/8 x 2¾ pol.), 2 espaçadores e 2 porcas de bloqueio. Para a maioria das aplicações, utilize o conjunto frontal dos furos no garfo e suporte (Figura 1).

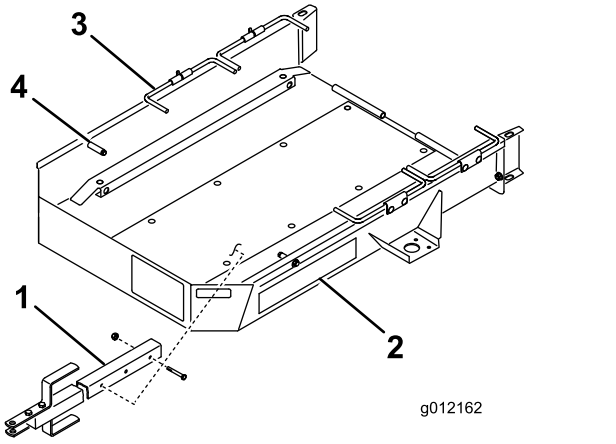

g012162

Figura 1

1. Conjunto do garfo
2. Plataforma do reboque
3. Barra da roda
4. Batente

2. Utilizando os 4 parafusos da carroçaria e as 4 porcas de bloqueio, monte um eixo no lado inferior dos suportes de montagem em cada lado da plataforma do reboque. Posicione o eixo, parafusos de carroçaria e porcas como se mostra na Figura 2.

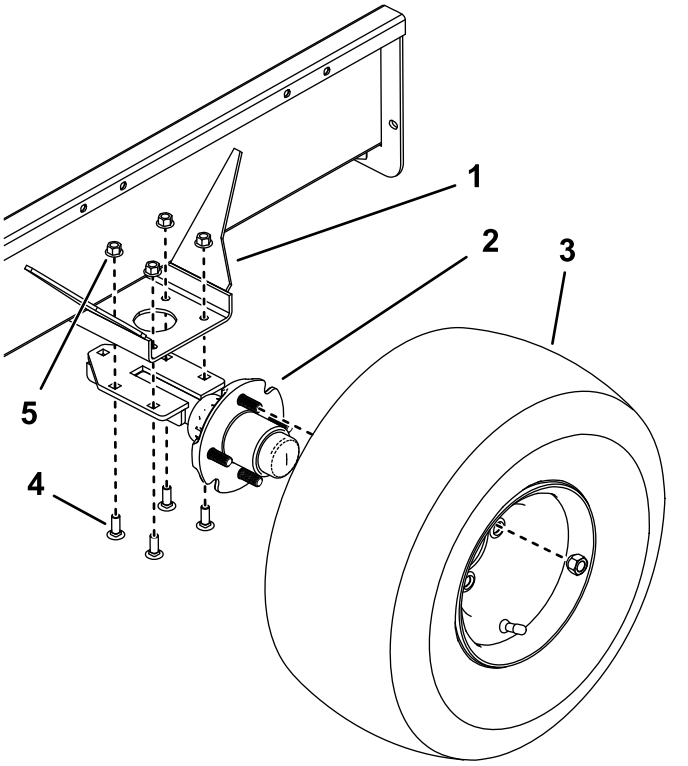

g216502

Figura 2

1. Suporte de montagem
2. Eixo
3. Conjunto da roda
4. Parafuso de carroçaria
5. Porca de bloqueio

3. Monte um conjunto de roda em cada cubo de eixo com 4 porcas de roda (Figura 2). Aperte as porcas com 108,47 N·m. Encha os pneus com 0,34 bar.

   Nota: Para evitar o desgaste prematuro dos pneus, as rodas devem ter 0 a 3 mm de convergência quando estão viradas para a frente. Para verificar a convergência, faça uma linha no centro de cada pneu. Meça a distância de centro a centro (Figura 3), à altura do cubo das rodas, na zona dianteira e traseira dos pneus. Ajuste os suportes da montagem do eixo de forma a que a medida na frente do pneu fique a menos de 3 mm que a medida na parte de trás do pneu.

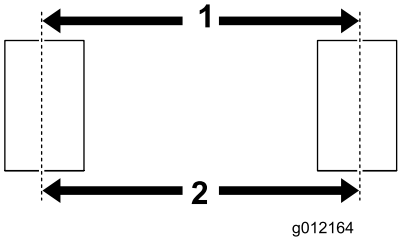

g012164

Figura 3

1. Distância frontal centro a centro
2. Distância traseira centro a centro

Importante: **Uma pressão mais elevada do pneu pode causar danos à máquina.**

4. Monte a rampa do reboque na traseira da plataforma do reboque com a barra da dobradiça e 2 contrapinos (Figura 4).

   Nota: Aplique uma leve camada de massa na barra da dobradiça antes da montagem.

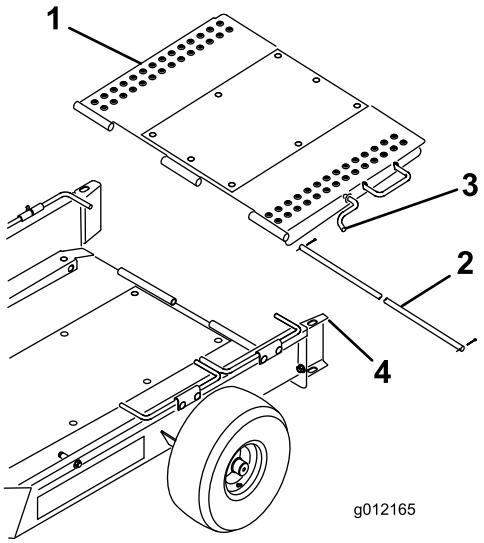

g012165

Figura 4

1. Rampa do reboque
2. Barra da dobradiça
3. Trinco da rampa
4. Guia da roda

5. Incline a rampa do reboque para cima e engate o trinco da rampa no furo na parte superior do guia da roda (Figura 4).

Ajuste do garfo do reboque

Ajuste a altura do garfo do reboque até que fique paralelo ao solo ou até que fique alinhado com o engate do veículo de reboque. Mova os espaçadores para a parte superior ou inferior do garfo até alcançar o local desejado (Figura 5).

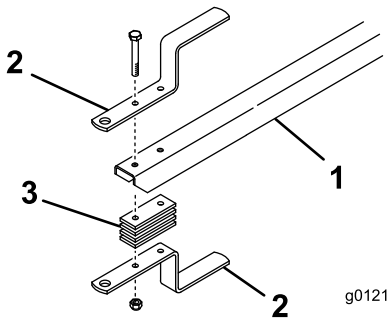

g012166

Figura 5

1. Garfo do reboque
2. Engate do reboque
3. Espaçador da dobradiça

Carregamento do reboque

1. Desengate o trinco da rampa do guia da roda e desça a rampa para o solo.
2. Incline o primeiro conjunto das barras da roda para cima.
3. Retire os cestos da máquina, desengate a transmissão do cilindro e mova o acelerador para a posição mais lenta. **Lentamente** conduza a máquina para o reboque até que as rodas de transporte entrem em contacto com os batentes do reboque (Figura 1).
4. Desligue o motor e engate o travão de estacionamento.
5. Incline o primeiro conjunto das barras da roda para baixo para trás das rodas de transporte (Figura 1).
6. Repita este procedimento se estiver a rebocar duas máquinas.

   Nota: Incline o primeiro conjunto das barras da roda como batente para a segunda máquina (Figura 6).

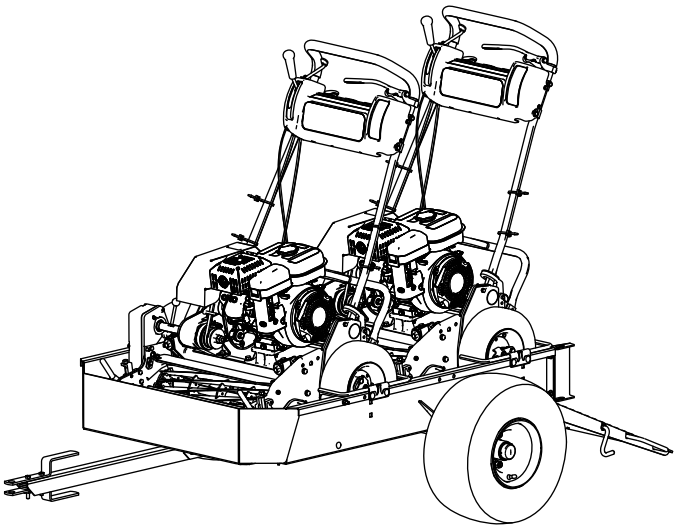

g216504

Figura 6

7. Incline a rampa do reboque para cima e engate o trinco da rampa no furo na parte superior do guia da roda (Figura 4).
8. Guarde os cestos no veículo de reboque.

Funcionamento

Conselhos de utilização

- Pode utilizar o reboque para máquinas Greensmaster 1000, 1010, 2000, Flex 21, 2100 e eFlex 2100. Também o pode utilizar com as máquinas Greensmaster 800, Flex 18, 1800 e eFlex 1800 se estiverem equipadas com o Kit de roda de transporte, (Modelo 04123). Uma máquina Greensmaster 1600, 1610 ou 2600 encaixa se remover os eixos de transporte da máquina e remover as calhas da plataforma do reboque. O reboque de outros produtos pode dar origem a danos nos eixos e transmissões que continuam a rodar durante o reboque.
- ***Utilize apenas um veículo com a classificação de reboque adequada.*** O reboque e duas máquinas de corte de relvados pesam cerca de 363 kg. Certifique-se de que o veículo de reboque possui capacidade de travagem e manuseamento adequados verificando as recomendações do fabricante do veículo.
- Certifique-se de que o reboque está bem ligado ao veículo de reboque antes de carregar ou descarregar as máquinas para evitar um súbito movimento ou desprendimento acidental do garfo.
- O reboque adiciona peso de reboque extra ao veículo. Conduza o veículo com segurança.
  - Não conduza a máquina em autoestradas ou em estradas públicas.
  - **Abrande** sempre o veículo de reboque ao aproximar-se e ao fazer uma curva.
  - **Abrande** sempre o veículo de reboque ao conduzir em áreas com que não está familiarizado ou em terreno irregular.
  - **Abrande** sempre o veículo de reboque ao mudar a direção do percurso ou se preparar para parar.
  - **Abrande** sempre o veículo de reboque ao fazer uma curva ou em declives.
  - ***Não*** faça curvas súbitas ou apertadas. ***Não*** faça alterações súbitas de direção numa inclinação, rampa, encosta, declive ou superfície semelhante.
  - Ajuste sempre a velocidade do veículo de reboque às condições de solo existentes como, por exemplo, superfícies molhadas escorregadias, areia e gravilha soltas e/ou condições de fraca visibilidade como com luz fraca ou muito forte, nevoeiro, névoa ou chuva.
  - Tenha especial cuidado ao conduzir um veículo muito carregado a descer uma inclinação ou declive. Conduza o veículo para cima e para baixo a direito em declives, inclinações ou encostas sempre que possível. ***Não*** conduza transversalmente num declive, se for possível. Existe o risco de perder o controlo do veículo, o que pode causar ferimentos graves ou morte.
- Antes de recuar, olhe para trás e certifique-se de que não há pessoas e objetos. Recue lentamente e observe atentamente o movimento do reboque.
- Tenha muito cuidado e reduza a velocidade ao recuar o reboque e veículo de reboque.
- Tome atenção ao tráfego quando utilizar a máquina perto de vias de circulação ou quando as atravessar. Dê sempre a prioridade a peões e outros veículos.
- Se o reboque começar a vibrar anormalmente, pare imediatamente. Desligue o motor do veículo de reboque. Repare todas as avarias antes de rebocar.
- Antes de realizar assistência ou fazer qualquer ajuste ao reboque, realize o seguinte:
  - Pare o veículo de reboque e engate o travão de estacionamento.
  - Desligue o motor do veículo de reboque e retire a chave.
- Mantenha todas as porcas, parafusos e outros fixadores bem apertados. Substitua quaisquer peças removidas durante a assistência ou ao fazer ajustes.

Notas:

Notas:

A garantia Toro de cobertura total

Uma garantia limitada

Condições e produtos abrangidos

A The Toro Company e a sua afiliada, a Toro Warranty Company, no seguimento de um acordo celebrado entre ambas, garantem que o seu Produto Comercial Toro (“Produto”) está isento de defeitos de materiais e de fabrico durante dois anos ou 1500 horas de funcionamento*, o que surgir primeiro. Esta garantia aplica-se a todos os produtos, com a exceção dos arejadores (consultar declaração de garantia separada para estes produtos). Nos casos em que exista uma condição para reclamação de garantia, repararemos o Produto gratuitamente incluindo o diagnóstico, mão-de-obra, peças e transporte. A garantia começa na data em que o produto é entregue ao comprador a retalho original.
* Produto equipado com contador de horas.

Instruções para a obtenção de um serviço de garantia

É da responsabilidade do utilizador notificar o Distribuidor de Produtos Comerciais ou o Representante de Produtos Comerciais Autorizado, onde adquiriu o Produto, logo que considere existir uma condição para reclamação da garantia. Se precisar de ajuda para encontrar um Distribuidor de Produtos Comerciais ou Representante Autorizado, ou se tiver dúvidas relativamente aos direitos ou responsabilidades da garantia, pode contactar-nos em:

Toro Commercial Products Service Department
Toro Warranty Company
8111 Lyndale Avenue South
Bloomington, MN 55420-1196

+1–952–888–8801 ou +1–800–952–2740
E-mail: commercial.warranty@toro.com

Responsabilidades do proprietário

Como proprietário do produto, você é responsável pela manutenção e ajustes necessários indicados no seu *Manual do utilizador*. O não cumprimento da manutenção e ajustes necessários pode constituir motivo para anulação da garantia.

Itens e condições não abrangidos

Nem todas as falhas ou avarias de produto que ocorrem durante o período da garantia são defeitos nos materiais ou no fabrico. Esta garantia não cobre o seguinte:

- Falhas do produto que resultem da utilização de peças sobressalentes que não sejam da Toro ou da instalação e utilização de acessórios e produtos acrescentados ou modificados que não sejam da marca Toro. Pode ser fornecida uma garantia separada pelo fabricante para estes itens.
- Falhas do produto que resultem do não cumprimento da manutenção e/ou ajustes recomendados. A falha em manter devidamente o seu produto Toro de acordo com a Manutenção recomendada indicada no *Manual do utilizador* pode dar origem a recusa de aplicação da garantia em caso de reclamação.
- Falhas do produto que resultem da operação do produto de uma forma abusiva, negligente ou descuidada.
- Peças sujeitas a desgaste de utilização, exceto se apresentarem um defeito. Exemplos de peças sujeitas a desgaste durante a operação normal do produto incluem, mas não se limitam a pastilhas e coberturas dos travões, cobertura da embraiagem, lâminas, cilindros, rolos e rolamentos (selados ou lubrificados), lâminas de corte, velas, rodas giratórias e rolamentos, pneus, filtros, correias, e determinados componentes de pulverização como diafragmas, bicos e válvulas de retenção, etc.
- Falhas provocadas por influência externa. As condições consideradas como influências externas incluem, mas não se limitam a, condições climatéricas, práticas de armazenamento, contaminação, utilização de combustíveis, líquidos de refrigeração, lubrificantes, aditivos, fertilizantes, água ou químicos não aprovados, etc.
- As questões de falha ou desempenho devido a utilização de combustíveis (por exemplo, gasolina, gasóleo ou biodiesel) que não estejam em conformidade com as normas industriais respetivas.
- Ruído, vibração, desgaste e deteriorações normais.
- O desgaste normal inclui, mas não se limita a, danos nos bancos devido a desgaste ou abrasão, superfícies com a pintura gasta, autocolantes arranhados ou janelas riscadas, etc.

Peças

As peças agendadas para substituição de acordo com a manutenção necessária são garantidas durante o período de tempo até à data da substituição agendada para essa peça. Peças substituídas durante esta garantia são cobertas durante a duração da garantia original do produto e tornam-se propriedade da Toro. Cabe à Toro tomar a decisão final quanto à reparação ou substituição de uma peça ou conjunto. A Toro pode usar peças refabricadas para reparações da garantia.

Garantia das baterias de circuito interno e iões de lítio:

As baterias de circuito interno e de iões de lítio estão programadas para um número total específico de kWh de duração. As técnicas de funcionamento, carregamento e manutenção podem aumentar/reduzir essa duração. Como as baterias são um produto consumível, o tempo útil de funcionamento entre os carregamentos vai diminuindo progressivamente até as baterias ficarem gastas. A substituição das baterias, devido ao desgaste normal, é da responsabilidade do proprietário do veículo. Esta substituição pode ocorrer no período normal de garantia do produto a custo do proprietário. Nota: (apenas baterias de iões de lítio): Uma bateria de iões de lítio possui apenas uma parte da garantia começando no ano 3 até ao ano 5 com base no tempo de serviço e kilowatt horas usadas. Consulte o *Manual do utilizador* para obter informações adicionais.

A manutenção é a custo do proprietário

A afinação do motor, limpeza e polimento de lubrificação, substituição de filtros, líquido de arrefecimento e realização da manutenção recomendada são alguns dos serviços normais que os produtos Toro exigem que são a cargo do proprietário.

Condições gerais

A reparação por um Distribuidor ou Representante Toro Autorizado é a sua única solução ao abrigo desta garantia.

Nem a The Toro Company nem a Toro Warranty Company será responsável por quaisquer danos indiretos, acidentais ou consequenciais relacionados com a utilização de Produtos Toro abrangidos por esta garantia, incluindo quaisquer custos ou despesas de fornecimento de equipamento de substituição ou assistência durante períodos razoáveis de avaria ou a conclusão pendente não utilizável de avarias ao abrigo desta garantia. Exceto a garantia quanto a Emissões referida em baixo, caso se aplique, não há qualquer outra garantia expressa. Todas as garantias implícitas de comercialização e adequabilidade de utilização estão limitadas à duração desta garantia expressa.

Alguns estados não permitem a exclusão de danos incidentais ou consequenciais, nem limitações sobre a duração de uma garantia implícita; por isso as exclusões e limitações acima podem não se aplicar a si. Esta garantia dá-lhe direitos legais específicos; poderá ainda beneficiar de outros direitos que variam de estado para estado.

Nota relativamente à garantia do motor:

O Sistema de Controlo de Emissões do seu Produto pode estar abrangido por uma garantia separada que satisfaz os requisitos estabelecidos pela Agência de Proteção Ambiental dos EUA (EPA) e/ou pela Comissão da Califórnia para o Ar (CARB). As limitações de horas definidas em cima não se aplicam à Garantia do Sistema de Controlo de Emissões. Consulte a Declaração de garantia para controlo de emissões do motor fornecida com o produto ou contida na documentação do fabricante do motor para mais pormenores.

Países que não são os Estados Unidos nem o Canadá

Os clientes que tenham comprado produtos Toro exportados pelos Estados Unidos ou Canadá devem contactar o seu Distribuidor Toro (Representante) para obter políticas de garantia para o seu país, província ou estado. Se, por qualquer razão estiver insatisfeito com o serviço do seu distribuidor ou se tiver dificuldades em obter informações sobre a garantia, contacte o importador da Toro.

374-0253 Rev B