Form No. 3415-694 Rev A

Trans Pro 100-släp

Modellnr 04240—Serienr 310000001 och högre

Monteringsanvisningar

Säkerhet

Säkerhets- och instruktionsdekaler

Säkerhetsdekalerna och säkerhetsinstruktionerna är fullt synliga för föraren och finns nära alla potentiella farozoner. Ersätt dekaler som har skadats eller saknas.

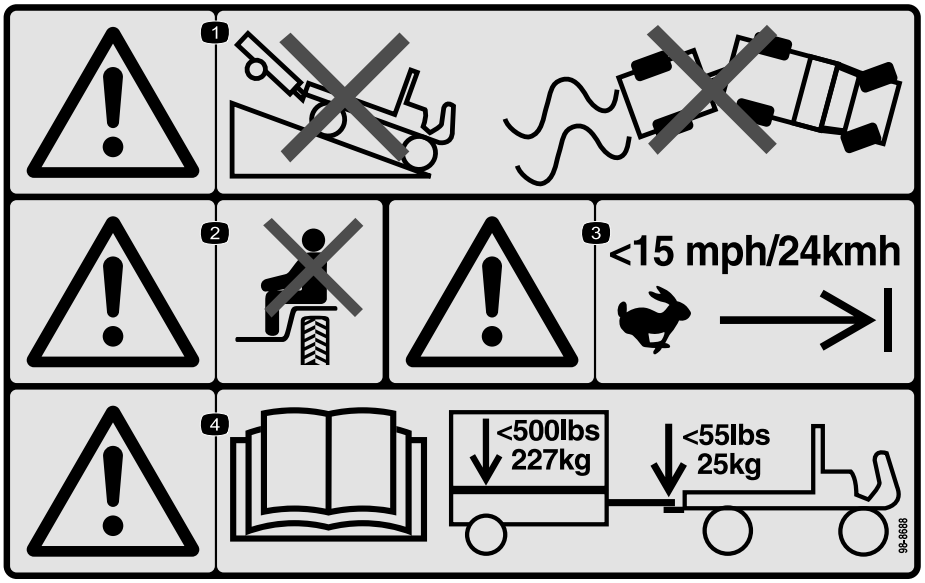

decal98-8688

98-8688

1. Varning – kör inte fordonet med släpet nedför en sluttning. Du får inte förlora kontrollen över det.
2. Varning – kör inte passagerare.
3. Varning – överskrid inte 24 km/h.
4. Varning – läs *bruksanvisningen*; högsta tillåtna släpvagnsvikt är 227 kg och dragstångens maxvikt är 25 kg.

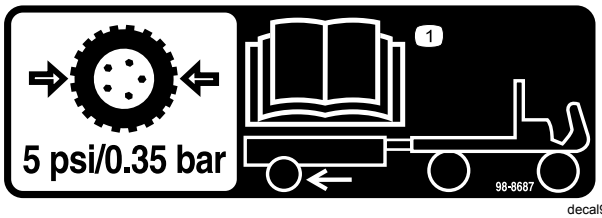

decal98-8687

98-8687

1. Släpvagnens däck ska ha ett tryck på 0,34 bar; information finns i *bruksanvisningen*.

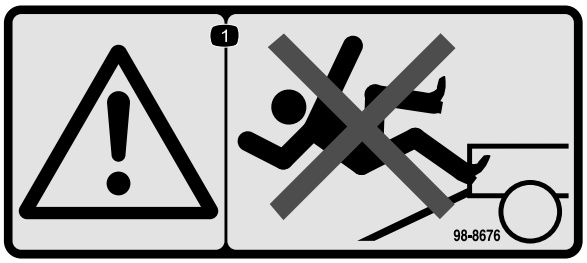

decal98-8676

98-8676

1. Varning – klättra inte upp på rampen, du kan halka och ramla.

Montering

© 2017— The Toro® Company
8111 Lyndale Avenue South
Bloomington, MN 55420

Registrera din produkt på www.Toro.com.

CE

Översättning av originalet (SV)
Tryckt i USA
Med ensamrätt

3415-694 A

Lösa delar

Använd diagrammet nedan för att kontrollera att alla delar finns med.

Beskrivning	Antal	Användning
Släpvagnsflak Dragstångsenhet Axelnav Hjul Lastramp Skruv (3/8 x 2 3/4 tum) Distansbricka Nylonlåsmuttrar (3/8 tum) Vagnsskruvar (3/8 x 1 tum) Låsmuttrar (3/8 tum) Hjulmuttrar Gångjärnspinne Saxpinnar	1 1 2 2 1 2 2 2 8 8 8 1 2	Montera släpet.
Inga delar krävs	–	Justera släpvagnens dragstång.
Inga delar krävs	–	Lasta släpet.

Montera släpet

1. Montera dragstångsenheten på monteringsfästet på undersidan av släpvagnsflaket med hjälp av två skruvar (3/8 x 2 3/4 tum), två distansbrickor och två låsmuttrar. För de flesta konfigurationer ska du använda den främre uppsättningen monteringshål i dragstången och fästet (Figur 1).

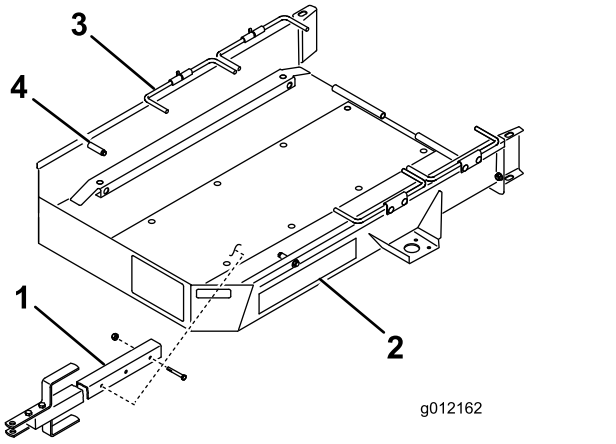

g012162

Figur 1

1. Dragstångsenhet
2. Släpvagnsflak
3. Hjulstång
4. Stoppinne

2. Använd fyra vagnsskruvar och fyra låsmuttrar för att montera en axel på undersidan av monteringsfästet på båda sidorna av släpvagnsflaket. Placera axeln, vagnsskruvarna och muttrarna enligt Figur 2.

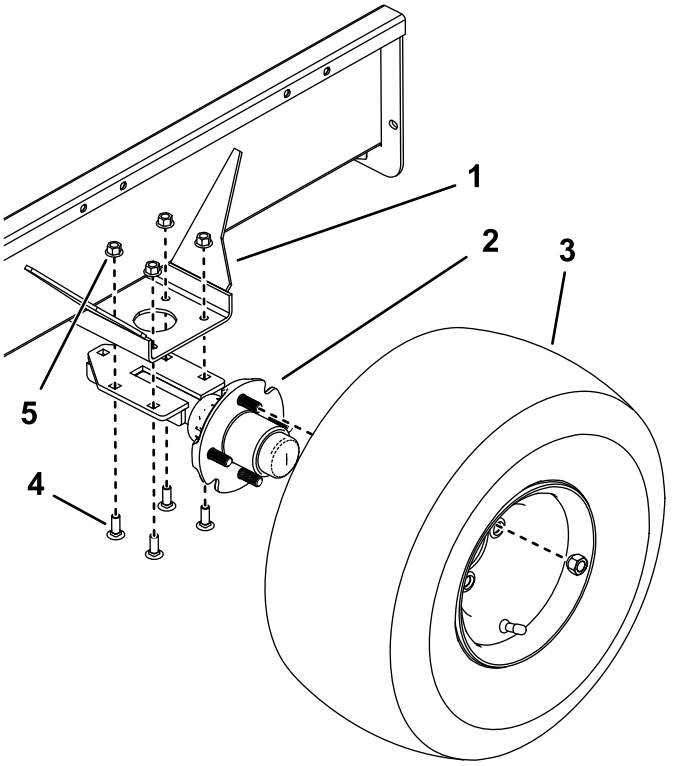

g216502

Figur 2

1. Monteringsfäste
2. Axel
3. Hjulanordning
4. Vagnsskruv
5. Låsmutter

3. Montera en hjulanordning på varje axelnav med fyra hjulmuttrar (Figur 2). Dra åt muttrarna till 108,47 N·m. Pumpa däcken till 0,34 bar.

   Obs: För att förhindra att däcken slits ut i förtid ska hjulens skränkning vara 0–3 mm när de är riktade rakt framåt. För att kontrollera skränkningen ritsar du en linje runt mitten på varje däck. Mät avståndet från mitt till mitt (Figur 3) i höjd med hjulnavet, både framför och bakom hjulen. Justera axelmonteringsfästena så att måttet vid däckens framkant är upp till 3 mm mindre än måttet vid däckens bakkant.

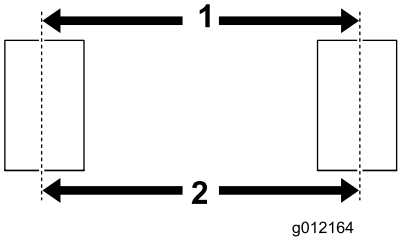

g012164

Figur 3

1. Avstånd från mitt till mitt vid framkanten
2. Avstånd från mitt till mitt vid bakkanten

Viktigt: **Ett alltför högt däcktryck kan skada maskinen.**

4. Montera lastrampen baktill på släpvagnsflaket med hjälp av gångjärnspinnen och de två saxpinnarna (Figur 4).

   Obs: Stryk på ett tunt lager fett på gångjärnspinnen innan du monterar den.

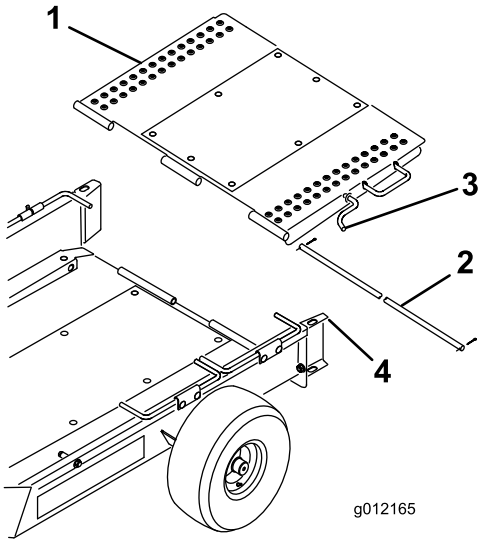

g012165

Figur 4

1. Lastramp
2. Gångjärnspinne
3. Rampspärr
4. Hjulskena

5. Vrid lastrampen uppåt och haka i rampspärren i hålet högst upp på hjulskenan (Figur 4).

Justera släpvagnens dragstång

Justera dragstångens höjd så att släpet är parallellt med marken eller så att det passar bogseringsfordonets dragkrok. Placera distansbrickorna ovanför eller under dragstången så att du får rätt höjd (Figur 5).

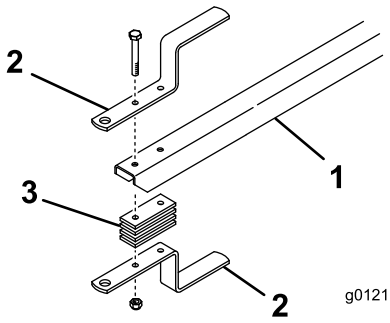

g012166

Figur 5

1. Dragstång
2. Dragkrok
3. Dragkrokens distansbricka

Lasta släpet

1. Haka loss rampspärren från hjulskenan och sänk ned rampen till marken.
2. Vrid den första uppsättningen hjulstänger uppåt.
3. Ta bort korgarna från maskinen, koppla ur cylinderdrivningen och för gasreglaget till det långsammaste läget. Kör på maskinen **långsamt** på släpet tills transporthjulen stöter emot släpets stoppinnar (Figur 1).
4. Stäng av motorn och koppla in parkeringsbromsen.
5. Vrid den första uppsättningen hjulstänger nedåt bakom transporthjulen (Figur 1).
6. Upprepa samma procedur igen om du transporterar två maskiner.

   Obs: Använd den första uppsättningen hjulstänger som stopp för den andra maskinen (Figur 6).

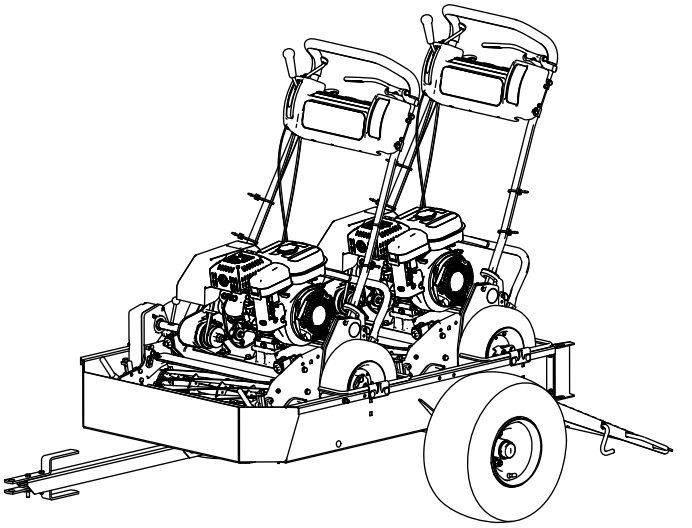

g216504

Figur 6

7. Vrid lastrampen uppåt och haka i rampspärren i hålet högst upp på hjulskenan (Figur 4).
8. Förvara korgarna i bogseringsfordonet.

Körning

Arbetstips

- Du kan använda släpet för Greensmaster-maskiner av modell 1000, 1010, 2000, Flex 21, 2100 och eFlex 2100. Du kan även använda det för Greensmaster 800, Flex 18, 1800 och eFlex 1800 om maskinerna är utrustade med en transporthjulsats (modell 04123). En Greensmaster 1600, 1610 eller 2600 passar om du avlägsnar transportaxlarna från maskinen och skenorna från släpvagnsflaket. Bogsering av andra produkter kan skada axlar och transmission som fortsätter att rotera vid bogsering.
- ***Använd endast ett fordon med rätt bogseringsklassificering.***Släpvagnen och två greenklippare väger tillsammans ca 363 kg. Säkerställ att bogseringsfordonets broms och manövrering har tillräcklig kapacitet genom att kontrollera fordonstillverkarens rekommendationer.
- Kontrollera att släpet har anslutits korrekt till bogseringsfordonet innan du lastar på eller av maskiner för att förhindra att dragstången flyttar sig eller plötsligt hoppar av.
- Släpet tillför extra bogseringsvikt till fordonet. Kör försiktigt.
  - Kör inte maskinen på motorvägar eller allmänna vägar.
  - **Sakta alltid ned** innan du ska svänga och när du svänger.
  - **Sakta alltid ned** bogseringsfordonet när du kör i områden du inte känner till eller i ojämn terräng.
  - **Sakta alltid ned** när du byter körriktning eller ska stanna.
  - **Sakta alltid ned** när du svänger eller kör i backar.
  - ***Undvik*** att svänga plötsligt eller tvärt. Byt ***inte*** plötsligt körriktning när du kör i en backe eller sluttning, på en ramp eller liknande.
  - Anpassa alltid bogseringsfordonets hastighet efter befintliga markförhållanden som vått och halt underlag, lös sand eller löst grus och/eller dåliga siktförhållanden som dunkel eller stark belysning, dimma, dis eller regn.
  - Var extra försiktig när du kör ett tungt lastat fordon nedför en backe eller sluttning. Kör om möjligt rakt upp och ned i sluttningar. ***Kör inte*** tvärs över sluttningar, om möjligt. Det finns risk för att fordonet välter, vilket kan leda till allvarliga personskador och innebära livsfara.
- Innan du backar ska du titta bakåt och se till att inga personer eller föremål är i vägen. Baka sakta och titta noga på hur släpet rör sig.
- Var ytterst försiktig och kör sakta när du backar med släpet och bogseringsfordonet.
- Se upp för trafik när du kör nära eller korsar vägar. Lämna alltid företräde för fotgängare och andra fordon.
- Stanna omedelbart om släpet börjar vibrera på ett onormalt sätt. Stäng av bogseringsfordonets motor. Reparera alla skador innan du bogserar.
- Innan du servar eller utför några justeringar på släpet ska du göra följande:
  - Stanna bogseringsfordonet och koppla in parkeringsbromsen.
  - Stäng av bogseringsfordonets motor och ta ur nyckeln.
- Kontrollera alltid att alla muttrar, skruvar och övriga fästelement är ordentligt åtdragna. Sätt tillbaka alla delar som tagits bort i samband med service eller justeringar.

Anteckningar:

Anteckningar:

Toros heltäckande garanti

Begränsad garanti

Fel och produkter som omfattas

The Toro Company och dess dotterbolag Toro Warranty Company garanterar gemensamt, och i enlighet med ett avtal dem emellan, att din Toro-produkt (”produkten”) är utan material- och tillverkningsfel i två år eller 1 500 arbetstimmar*, beroende på vilket som inträffar först. Den här garantin gäller för alla produkter förutom luftare (och för dem finns det separata garantiförklaringar). Om ett fel som omfattas av garantin föreligger, kommer vi att reparera produkten utan kostnad. Detta omfattar feldiagnos, utförande av arbetet, reservdelar och transport. Denna garanti börjar gälla det datum då produkten levereras till den ursprungliga köparen i återförsäljarledet.
* Produkten är försedd med en timmätare.

Anvisningar för garantiservice

Du är ansvarig för att meddela produktdistributören eller den auktoriserade återförsäljaren som du köpte produkten av så snart du tror att ett fel som omfattas av garantin föreligger. Om du behöver hjälp med att hitta en produktdistributör eller auktoriserad återförsäljare, eller om du har några frågor som rör dina rättigheter och skyldigheter beträffande garantin, kan du kontakta oss på:

Toro Commercial Products Service Department
Toro Warranty Company
8111 Lyndale Avenue South
Bloomington, MN 55420-1196 USA

+1–952–888–8801 eller +1–800–952–2740
E-post: commercial.warranty@toro.com

Ägarens ansvar

Som ägare till produkten är du ansvarig för att utföra det underhåll och de justeringar som krävs, i enlighet med anvisningarna i *bruksanvisningen*. Om du inte utför det underhåll och de justeringar som krävs kan detta leda till att ett eventuellt garantianspråk inte godkänns.

Produkter och fel som inte omfattas

Det är inte alla produkt- eller funktionsfel som kan inträffa under garantiperioden som beror på material- eller tillverkningsfel. Den här garantin omfattar inte följande:

- Produktfel som orsakats av att andra reservdelar än Toro-originaldelar har använts eller av att extra, modifierade tillbehör och produkter som inte har tillverkats av Toro har monterats och använts. I vissa fall erbjuder tillverkaren en separat garanti för sådana produkter.
- Produktfel som orsakas av underlåtenhet att utföra det underhåll och/eller de justeringar som rekommenderas. Garantianspråk kan komma att underkännas om Toro-produkten inte underhålls i enlighet med anvisningarna i stycket Rekommenderat underhåll i *bruksanvisningen*.
- Produktfel som orsakas av felaktig, slarvig eller vårdslös användning av produkten.
- Slitdelar som förbrukas vid användning, förutom om dessa visar sig vara defekta. Exempel på slitdelar som förbrukas eller slits ut vid normal användning av produkten omfattar, men är inte begränsade till, bromsklossar, bromsbelägg, lamellbelägg, knivar, cylindrar, valsar och lager (tätade eller smörjbara), underknivar, tändstift, svänghjul och svänghjulslager, däck, filter, remmar samt vissa sprutkomponenter som membran, munstycken och backventiler m.m.
- Fel som orsakats av yttre påverkan. Yttre påverkan omfattar, men är inte begränsat till, väder, förvaringsomständigheter, föroreningar, användning av bränslen, kylvätskor, smörjmedel, tillsatser, konstgödningsmedel, vatten eller kemikalier m.m. som ej har godkänts.
- Fel eller problem med prestandan på grund av att bränslen (t.ex. bensin, diesel eller biodiesel) som inte uppfyller respektive industristandarder har använts.
- Normalt förekommande buller, vibrationer, slitage och försämringar.
- Normalt slitage omfattar, men är inte begränsat till, skador på säten till följd av slitage eller nötning, slitage på målade ytor, repor på dekaler eller fönster m.m.

Reservdelar

Reservdelar som planeras att bytas ut i förbindelse med nödvändigt underhåll omfattas endast av garantin under perioden fram till den planerade tidpunkten för utbytet av delen. Delar som byts ut i enlighet med den här garantin omfattas av garantin under hela den återstående produktgarantin och tillfaller Toro. Toro fattar det slutliga beslutet om huruvida en befintlig del eller enhet ska repareras eller bytas ut. Toro har rätt att använda omarbetade reservdelar vid garantireparationer.

Garanti för djupurladdnings- och litiumjonbatterier:

Djupurladdnings- och litiumjonbatterier har en total livslängd på ett visst antal kilowattimmar. Användnings-, laddnings- och underhållstekniker kan förlänga eller minska den totala batterilivslängden. I och med att batterierna i produkten används minskar gradvis mängden användbart arbete mellan laddningsintervallerna tills dess att batteriet är helt urladdat. Ansvaret för att ersätta urladdade batterier, på grund av normal användning, faller på produktens ägare. Batterierna måste kanske bytas ut under garantiperioden, och det sker då på ägarens bekostnad. Observera (endast litiumjonbatterier): Garantin för litiumjonbatterier är begränsad och beräknas proportionellt från år tre till fem baserat på användningstid och antal förbrukade kilowattimmar. Se *bruksanvisningen* för mer information.

Ägaren bekostar underhållet

Den vanliga service som krävs för Toro-produkter omfattar bland annat att finjustera motorn, smörja, rengöra och polera maskinen, byta filter och kylvätska samt att utföra det underhåll som rekommenderas. Sådan service får ägaren själv bekosta.

Allmänna villkor

Reparation av en auktoriserad Toro-distributör eller Toro-återförsäljare är den enda kompensation som du har rätt till under denna garanti.

Varken The Toro Company eller Toro Warranty Company är ansvariga för indirekta eller oförutsedda skador eller följdskador i samband med användningen av de Toro-produkter som omfattas av denna garanti. Detta inkluderar alla kostnader eller utgifter för att tillhandahålla ersättningsutrustning eller service under rimliga perioder med funktionsfel eller avsaknad av möjlighet av använda produkten medan reparationer som omfattas av garantin utförs. Med undantag för den emissionsgaranti som nämns nedan, och endast om denna är tillämplig, finns ingen annan uttrycklig garanti. Alla indirekta garantier i fråga om säljbarhet och användningslämplighet är begränsade till denna uttryckliga garantis varaktighet.

I vissa stater är det inte tillåtet att undanta oförutsedda skador eller följdskador, eller tidsbegränsa en indirekt garantis varaktighet, och i dessa fall är det möjligt att ovanstående undantag och begränsningar inte gäller. Denna garanti ger dig specifika juridiska rättigheter, och du kan även ha andra rättigheter som varierar från stat till stat.

Anmärkning om motorgarantin:

Produktens emissionskontrollsystem kan omfattas av en separat garanti som uppfyller de krav som fastställts av den amerikanska miljömyndigheten (Environmental Protection Agency, EPA) och/eller Kaliforniens luftskyddsmyndighet (California Air Resources Board, CARB). Tidsbegränsningarna som anges ovan är inte tillämpliga i fråga om garantin för emissionskontrollsystem. Se garantiförklaringen om emissionskontroll som medföljer produkten eller finns i motortillverkarens dokumentation för ytterligare information.

Andra länder än USA och Kanada

Kunder som har köpt Toro-produkter som exporterats från USA eller Kanada ska kontakta sin Toro-distributör (återförsäljare) för att få garantipolicyn för sitt eget land eller sin provins eller stat. Om du av någon anledning är missnöjd med din distributörs service eller har svårt att få garantiupplysningar kontaktar du Toro-importören.