Form No. 3415-695 Rev A

Trans Pro 100 拖挂式拖车

型号 04240—序列号 310000001 及以上

安装说明

安全

安全和指示标签

任何潜在危险区附近均贴有操作员清晰可见的安全标贴和说明。更换受损或丢失的标贴。

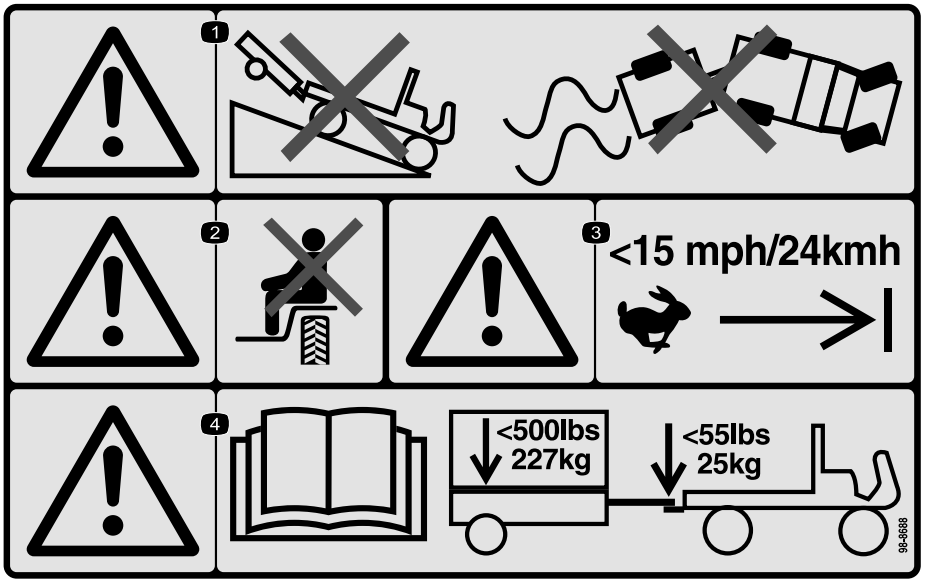

decal98-8688

98-8688

1. 警告——切勿驾驶带拖车的车辆下坡切勿失去对车辆和拖车的控制。
2. 警告——切勿搭载乘客。
3. 警告——速度不要超过 24km/h。
4. 警告——请查阅*操作员手册*最大拖车重量 227kg最大牵引杆重量 25kg。

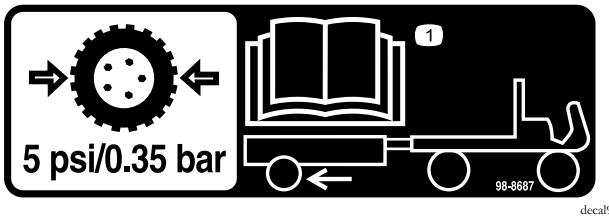

decal98-8687

98-8687

1. 拖车轮胎应充气至 0.35bar请阅读*操作员手册*。

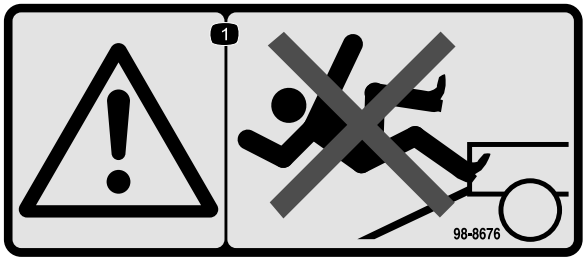

decal98-8676

98-8676

1. 警告——切勿爬坡道你可能会滑倒和跌倒。

安装

© 2017— The Toro® Company
8111 Lyndale Avenue South
Bloomington, MN 55420

注册 www.Toro.com.

CE

译文 (ZH)
美国印刷
保留所有权利

3415-695 A

散装零件

使用下表进行核对确保所有零件已装运。

说明	数量	用途
拖车底板 牵引杆总成 轴毂 车轮总成 拖车坡道 螺栓 3/8 x 2-3/4 英寸 隔片 尼龙锁紧螺母3/8 英寸 托架螺栓 3/8 x 1 英寸 锁紧螺母3/8 英寸 车轮螺母 铰链杆 开口销	1 1 2 2 1 2 2 2 8 8 8 1 2	装配拖车。
不需要零件	–	调整拖车牵引杆。
不需要零件	–	装载拖车。

装配拖车

1. 使用 2 个螺栓 3/8 x 2-3/4 英寸、2 个垫片和 2 个锁紧螺母将牵引杆总成安装到拖车底板下方的安装支架上。对于大多数应用应该使用牵引杆和支架前面的一组安装孔图1。

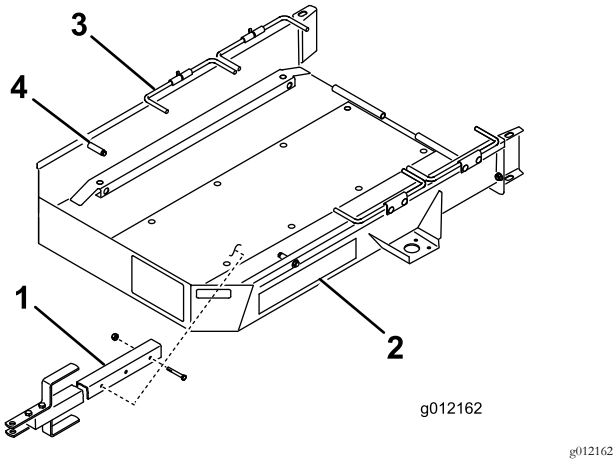

g012162

图1

1. 牵引杆总成
2. 拖车底板
3. 车轮杆
4. 停止

2. 使用 4 个托架螺栓和 4 个锁紧螺母将轴安装到拖车底板两侧安装支架的底侧。如图2 所示放置轴、托架螺栓和螺母。

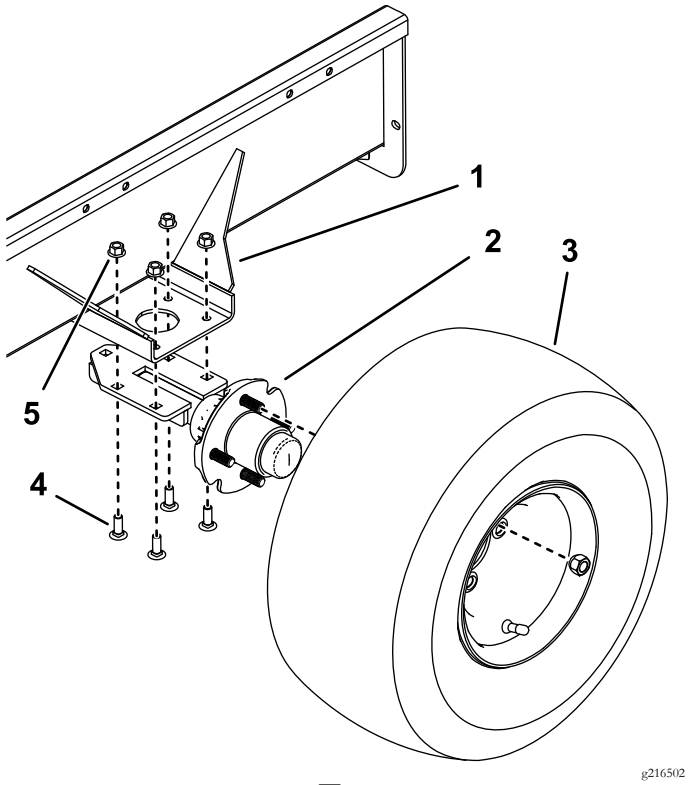

g216502

图2

1. 安装支架
2. 轮轴
3. 车轮总成
4. 托架螺栓
5. 锁紧螺母

3. 使用 4 个车轮螺母将车轮总成安装至各个轮毂图2。上将螺母扭矩至 108.47N·m。将轮胎充气至 0.34bar。

注意 为防止轮胎过早磨损当车轮朝向正前方时应该有 03mm 前束。要检查前束需要绕着每个轮胎的中心划一条线。在轮胎的前面和背面测量轮毂高处中心到中心的距离图3。 调整车轴安装支架使轮胎前面的测量值较轮胎背面的测量值小 3mm 以内。

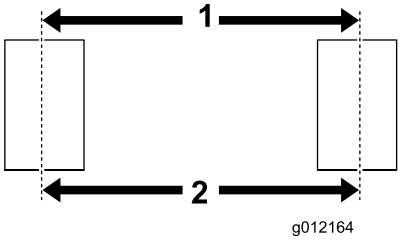

g012164

图3

1. 前面中心到中心距离
2. 后面中心到中心距离

重要事项 胎压过高可能导致机器受损。

4. 用铰链杆和 2 个开口销将拖车坡道安装到拖车底板的后面图4。

注意 安装之前在铰链杆上涂抹一薄层润滑脂。

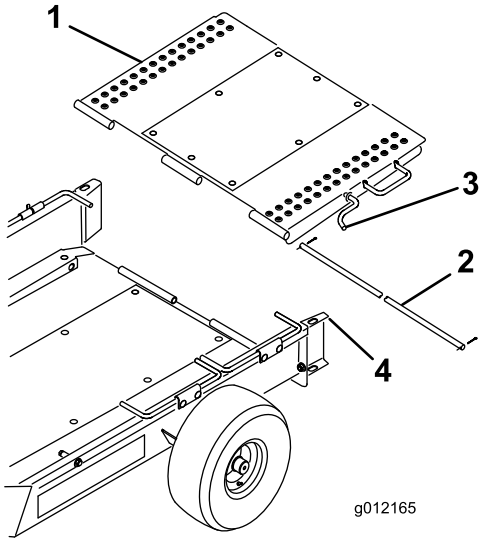

g012165

图4

1. 拖车坡道
2. 铰链杆
3. 坡道闩锁
4. 车轮导轨

5. 将拖车坡道向上转动并将坡道闩锁挂入车轮导轨顶部的孔中图4。

调整拖车牵引杆

调整拖车牵引杆的高度直至拖车与地面平行或直至其匹配牵引车挂钩。将垫片移至牵引杆的顶部或底部直至达到所需的位置图5。

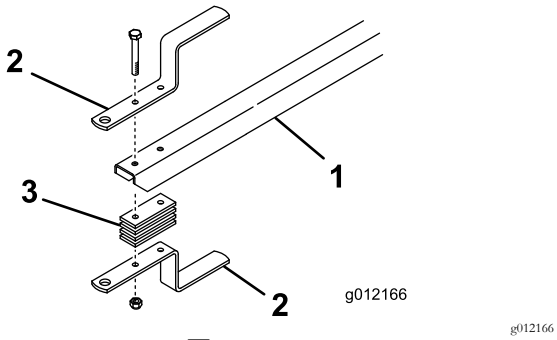

图5

1. 拖车牵引杆
2. 拖车挂钩
3. 挂钩垫片

装载拖车

1. 将坡道闩锁从车轮导轨上卸下然后将坡道放到地面上。
2. 将第一组车轮杆向上旋转。
3. 从机器上卸下集草斗分离滚刀驱动然后将油门移至最慢位置。**缓慢地**将机器开到拖车上直至行走轮接触到拖车止动装置图1。
4. 关闭发动机并接合手刹。
5. 将第一组车轮杆向下旋转到行走轮的后面图1。
6. 如果拖曳 2 个机器 请重复此程序。

   注意 使用第一组车轮杆作为第 2 个机器的止动装置图6。

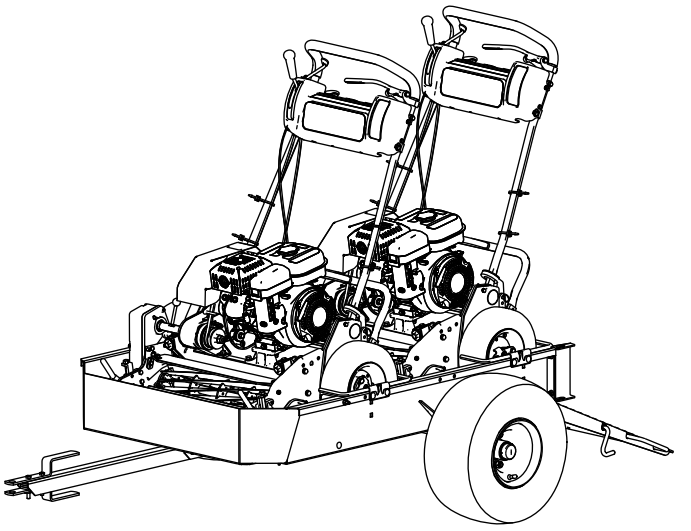

图6

7. 将拖车坡道向上转动并将坡道闩锁挂入车轮导轨顶部的孔中图4。
8. 将集草斗存放在牵引车中。

操作

操作技巧

- 拖车可配合 Greensmaster 1000、1010、2000、Flex 21、2100 和 eFlex 2100 机器使用。拖车还可以配合配备了行走轮套件型号 04123的 Greensmaster 800、Flex 18、1800 和 eFlex 1800 机器 使用。如果 Greensmaster 1600、1610 或 2600 机器拆除了行走轴同时从拖车底板拆除了导轨也可以配合使用。拖曳其他产品可能损害拖曳时继续旋转的轮轴和变速箱。
- ***仅使用具有适当额定拖曳能力的牵引车。*** 拖车和 2 个果岭剪草机的重量大约为 363kg。确认车辆制造商的建议确保牵引车有足够的制动和处理能力。
- 在装卸机器之前应确保拖车正确连接至牵引车防止牵引杆突然移动或翻转。
- 拖车为牵引车增加了额外的牵引重量。安全驾驶牵引车。
  - 切勿在高速公路或公共道路上驾驶机器 。
  - 靠近弯道或转弯时应始终**放慢**牵引车。
  - 在不熟悉的区域或崎岖地形驾驶时应始终**放慢**牵引车。
  - 改变行进方向或准备停车时应始终**放慢**牵引车。
  - 转向或在斜坡上驾驶时应始终**放慢**牵引车。
  - ***切勿***突然转弯或急转弯。 ***切勿***在倾斜、坡道、阶梯、斜坡或类似表面上突然改变行进方向。
  - 应根据现有的地面条件如潮湿光滑的表面、松软的沙土或砾石以及/或低能见度条件如弱光或强光照射、大雾、薄雾或降雨 不断调节牵引车速度。
  - 当在斜面或斜坡上驾驶重载牵引车时要特别小心谨慎。只有在可能的情况下才驾驶牵引车上下斜坡、斜面或阶梯表面。能的情况下 ***切勿***横穿斜坡。这存在可能会导致严重伤亡的牵引车倾覆的风险、。
- 倒退之前先向后看确保后面没有人或物体。缓慢倒退、并密切关注拖车的移动。
- 在拖车和牵引车倒车时、请集中注意力并放慢速度。
- 靠近或穿过道路时密切注意交通状况。请礼让行人和其他车辆。
- 如果拖车开始出现异常振动、请立即停止。关闭牵引车发动机。开始牵引之前先修理所有损坏的部件。
- 在对拖车进行维修或做出任何调节之前请执行以下操作
  - 请停止牵引车并接合手刹。
  - 关闭牵引车发动机并拔下钥匙。
- 确保紧固所有螺母、螺栓和其他紧固件。装回在维修或调节过程中拆下的任何零件。

备注

备注

备注

Toro 全面覆盖保修书

有限保修

保修条款和涵盖产品

根据 The Toro Company 及其关联企业 Toro Warranty Company 之间的协议两家公司共同担保您所购买的 Toro 商用产品以下简称“产品”无材质或工艺缺陷享受为期两年或500 个运转小时*以先到者为准的保修。本保修条款适用于除机器此类产品另订立保修条款之外的所有产品。在保修条款适用的情况下我们将免费为您修理产品包括问题诊断、人工、零部件和运输。本保修条款自产品交付予最初零售购买人之日起开始生效。
* 产品配有小时表。

获得保修服务的指南

当您认为出现保修问题时您应尽快通知向您出售该产品的商用产品经销商或授权商用产品代理商。如果您需要获得帮助查找一位商用产品经销商或授权商用产品代理商或您对您的保修权利或责任有任何问题请与我们联系

Toro Commercial Products Service Department
Toro Warranty Company
8111 Lyndale Avenue South
Bloomington, MN 55420-1196

952–888–8801 或 800–952–2740
电子邮件commercial.warranty@toro.com

所有者责任

作为产品的所有者您有责任执行*《操作员手册》*中规定的保养和调整工作。未能执行规定的保养和调整工作可能导致拒绝您提出的保修要求。

保修条款不涵盖的事项和情况

保修期内产生的产品损坏或故障并不都是材质或工艺的问题。本保修条款不包括下列情况

- 由于使用了非 Toro 生产的替换零件或安装和使用了非 Toro 生产的附件或改装的非 Toro 品牌的附件和产品而导致的产品失效。这些物品由其生产商另外提供保修。
- 由于未能执行建议的保养和/或调整而导致的产品失效。未能按照*《操作员手册》*中列出的保养建议对您的 Toro 产品提供适当保养可能导致您的保修要求被拒绝。
- 由于错误、疏忽或不当使用产品而导致的产品失效。
- 使用中消耗的零件本身存在缺陷的情形除外。产品正常使用过程中消耗或磨损的零件包括但不限于制动器衬垫和衬片、离合器衬片、片刀、滚刀、滚筒和轴承密封的或可润滑的、底刀、火花塞、脚轮和轴承、轮胎、过滤器、皮带以及某些打药机零件例如隔膜、喷嘴和单向阀等。
- 由于外部影响导致的失效。被认为是外部影响的情况包括但不限于天气、存放方式、污染物、使用未经批准的燃料、冷却液、润滑剂、添加剂、肥料、水或化学品等。
- 使用不符合相关行业标准的燃料例如汽油、柴油或生物柴油而导致的故障或性能问题。
- 正常的噪音、振动、损耗和老化。
- 正常的“损耗”包括但不限于由于磨损或摩蚀导致的座椅损坏、喷漆表面的磨损、标贴或窗户的划伤等。

零件

需要保养并预期更换的零件最长保修期为该零件的预期更换时间。按此保修条款更换的零件其保修期与原产品的保修期相同且替换下来的零件所有权归 Toro 所有。Toro 将最终决定对现有零件或组件是进行修理还是更换。Toro 可能使用重新修理的零件用于保修期的修理工作。

深循环锂离子电池保修

深循环和锂离子电池在其使用寿命期内提供的总千瓦时数有特定限额。操作、充电和保养技巧能够延长或缩短总体电池使用寿命。本产品中的电池属消耗品两次充电间的有效工作时间将逐渐减少直至电池完全损耗。正常消耗导致电池损耗而需要更换是产品所有者的责任。产品保修期内需对电池进行更换的费用由产品所有者负担。
注意仅限锂离子电池基于使用时间和使用的千瓦时锂离子电池上的零件仅在第 3 年至第 5 年期间享受按比例计算的保修服务。参阅*《操作员手册》*了解更多信息。

产品所有者承担产品保养的费用

发动机调校、润滑、清洁和抛光、滤清器的更换、冷却液以及完成推荐的保养工作这些都是 Toro 产品需要的日常维护费用由产品所有者承担。

一般条款

依照本保修书选择 Toro 授权经销商或代理商修理您的产品是您获得保修的唯一途径。

The Toro Company 或 Toro Warranty Company 均不对此保修条款下与使用 Toro 产品有关的间接、附带或结果性损害承担责任包括此保修条款下因功能故障或未完成修理而无法使用产品的合理期间内提供替代设备或服务所需的任何成本或费用。除下方所述的尾气排放装置保修外再无其他明示担保。所有隐含的适销性和适用性方面的保证仅在本明示性保修书规定的期限内有效。

一些州不允许排除附带或结果性损害的责任也不允许限定隐含担保的有限期间因此上述排除和限定可能不适用于您。本保修条款赋予您特定的法律权利您也可拥有其他权利视乎各州的规定而有不同。

关于发动机保修的说明

有关您的产品的排放控制系统可能包括在另外的保修条款中以满足美国环境保护署 EPA 和/或加利福尼亚大气资源局 CARB 的要求。上文中列明的小时限额不适用于排放控制系统保修。请参考随产品提供的或发动机制造商文档中的发动机排放控制担保声明以了解详情。

美国或加拿大以外的其他国家/地区

购买了从美国或加拿大出口的 Toro 产品的消费者需联系您本地的 Toro 经销商代理商获取您所在国家、省或州的产品担保政策。如果出于任何原因您对您的经销商所提供的服务不满意或难以获得产品担保信息请联系 Toro 产品进口商。