Form No. 3415-748 Rev A

Sněhová fréza Power Max® 826 OXE

Číslo modelu 38815—Výrobní číslo 400000000 a vyšší

Návod k obsluze

Úvod

Tento stroj je určen pro majitele domů. Je určena pro odstraňování sněhu z dlážděných ploch, jako jsou příjezdové cesty či chodníky, a dalších ploch určených k pohybu po rezidenčních či komerčních areálech. Není určen pro odstraňování jiného materiálu, než je sníh, ani pro čištění štěrkových povrchů.

Pečlivě si tuto příručku prostudujte, abyste se naučili svůj výrobek správně obsluhovat a udržovat a předešli tak zranění osob a poškození stroje. Jste odpovědni za řádnou a bezpečnou obsluhu stroje.

Společnost Toro můžete kontaktovat přímo na stránkách www.Toro.com, kde naleznete informace o bezpečnosti výrobku, podklady pro zaškolení obsluhy, údaje o příslušenství a přehled prodejců a kde můžete svůj výrobek zaregistrovat.

Kdykoli budete potřebovat servis, originální díly Toro nebo další informace, obraťte se na autorizované servisní středisko nebo zákaznický servis Toro a uveďte model a sériové číslo svého výrobku. Obrázek 1 znázorňuje umístění čísla modelu a sériového čísla na produktu. Čísla si zapište do následujícího pole.

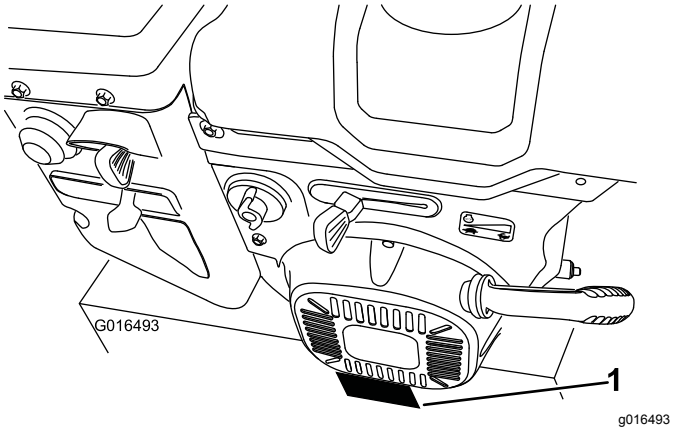

Obrázek 1

1. Štítek s číslem modelu a výrobním číslem

Číslo modelu _____

Výrobní číslo _____

Tato příručka identifikuje potenciální rizika a uvádí bezpečnostní sdělení označená varovným bezpečnostním symbolem (Obrázek 2) signalizujícím riziko, které může vést k vážnému úrazu nebo usmrcení, nebudete-li doporučená opatření dodržovat.



g000502

Obrázek 2

Varovný bezpečnostní symbol

Ke zdůraznění informací se v tomto návodu používají dva výrazy. **Důležité** je upozorněním na zvláštní informace o strojním zařízení a **Poznámka** zdůrazňuje všeobecné informace, kterým je třeba věnovat zvláštní pozornost.

Tento výrobek splňuje všechny příslušné směrnice Evropské unie. Podrobné informace naleznete v Prohlášení o shodě k tomuto výrobku.

Důležité: **Pokud trvale používáte tento stroj v nadmořské výšce nad 1 500 m, namontujte soupravu pro vysoké nadmořské výšky, aby motor splňoval emisní předpisy CARB/EPA. Souprava pro vysoké nadmořské výšky zvyšuje výkon motoru a současně zabraňuje zanášení zapalovací svíčky, obtížnému startování a zvyšování emisí. Jakmile soupravu namontujete, připevněte na stroj vedle typového štítku štítek pro vysoké nadmořské výšky. Odpovídající soupravu pro vysoké nadmořské výšky k vašemu stroji a štítek pro vysoké nadmořské výšky vám poskytne jakékoli autorizované servisní středisko Toro. Chcete-li vyhledat nejbližšího prodejce Toro, navštivte naše webové stránky www.Toro.com nebo kontaktujte naše oddělení zákaznických služeb Toro na číslech uvedených v prohlášení o záruce na systém řízení emisí.**

Jestliže je motor provozován v nadmořské výšce pod 1 500 m, demontujte soupravu z motoru a uveďte motor do původní konfigurace z výrobního závodu. Neprovozujte motor s přestavbou do vysokých nadmořských výšek v nižších nadmořských výškách; mohl by se přehřát a poškodit.

© 2017—The Toro® Company
8111 Lyndale Avenue South
Bloomington, MN 55420

Zaregistrujte svůj výrobek na adrese www.Toro.com.

CE

Překlad originálu (CS)
Vytištěno v Mexiku
Všechna práva vyhrazena

3415-748 A

Pokud si nejste jisti, zda byl váš stroj konvertován pro provoz do vysokých nadmořských výšek, vyhledejte následující štítek (Obrázek 3).



Obrázek 3

Tento systém se zapalovací svíčkou je v souladu s kanadskou normou ICES-002

Obsah

Úvod 1
Bezpečnost 2
Obecné bezpečnostní informace 2
Bezpečnostní a instrukční štítky 3
Nastavení 5
1 Montáž horní části rukojeti 5
2 Montáž komínu 6
3 Montáž táhla ovládání pojezdu 6
4 Montáž ovládací tyče vyhazovacího komínu 7
5 Kontrola hladiny motorového oleje 8
6 Nastavení tlaku v pneumatikách 8
7 Kontrola kluzných lišt a shrnovače 8
8 Kontrola funkce pohonu pojezdu 9
Součásti stroje 10
Obsluha 10
Před provozem 10
Bezpečnostní kroky před použitím 10
Plnění palivové nádrže 11
Během provozu 11
Bezpečnostní kroky během použití 11
Spouštění motoru 12
Vypnutí motoru 14
Ovládání pohonu pojezdu 14
Ovládání řadicí páky 15
Ovládání pohonu nabíracího šroubu/rotoru 15
Ovládání Quick Stick® 15
Čištění vyhazovacího komínu 16
Provozní tipy 17
Po provozu 17
Bezpečnostní kroky po použití 17
Ochrana před zamrznutím po použití 17
Údržba 18
Doporučený harmonogram údržby 18
Bezpečnost při provádění úkonů údržby 18
Příprava údržby 18
Kontrola hladiny motorového oleje 19
Kontrola a nastavení kluzných lišt a shrnovače 19
Kontrola a nastavení lanka pojezdu 20
Kontrola a nastavení lanka nabíracího šroubu/rotoru 20
Kontrola hladiny oleje v převodovce nabíracího šroubu 21
Výměna motorového oleje 21
Mazání šestihranné osy 22
Výměna zapalovací svíčky 23
Seřízení západky vyhazovacího komínu 23
Výměna hnacích řemenů 24
Uskladnění 24
Příprava sněhové frézy k uskladnění 24
Konec uskladnění sněhové frézy 24
Odstraňování závad 25

Bezpečnost

Obecné bezpečnostní informace

Tento stroj splňuje požadavky normy ANSI B71.3.

- Před spuštěním motoru si pozorně přečtěte tuto *provozní příručku*, abyste porozuměli jejímu obsahu. Každá osoba, jež používá tento výrobek, musí znát správný způsob jeho používání a rozumět všem varováním.
- Nepřibližujte ruce nebo nohy do blízkosti rotujících částí stroje.
- Nikdy neprovozujte stroj, pokud nejsou všechny jeho kryty ve správných polohách nebo pokud nejsou funkční jiná bezpečnostní ochranná zařízení.
- Zdržujte se v bezpečné vzdálenosti od všech vyhazovacích otvorů. Přihlížející osoby musí vždy zůstat v bezpečné vzdálenosti od stroje.
- Udržujte děti v bezpečné vzdálenosti od pracovního prostoru. Nikdy nedovolte, aby stroj ovládaly děti.
- Před uvolňováním materiálu, jenž ucpal stroj, údržbou nebo doplňováním paliva do stroje vždy vypněte motor.

V příslušných kapitolách této příručky naleznete doplňkové bezpečnostní informace.

Bezpečnostní a instrukční štítky

Bezpečnostní štítky a pokyny jsou umístěny na viditelném místě v blízkosti každého místa představujícího potenciální nebezpečí. V případě ztráty nebo poškození původního štítku jej nahraďte štítkem novým.

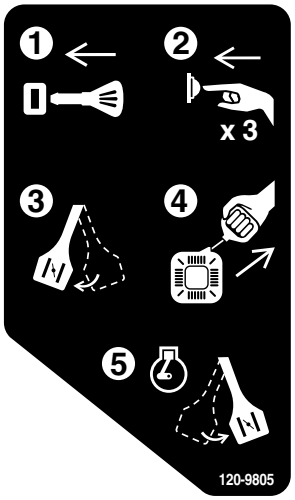

decal120-9805

120-9805

1. Zasuňte klíček do zapalování.
2. 3x nasajte palivo.
3. Zapněte sytič.
4. Zatáhněte za lanko startéru.
5. Po spuštění motoru vypněte sytič.

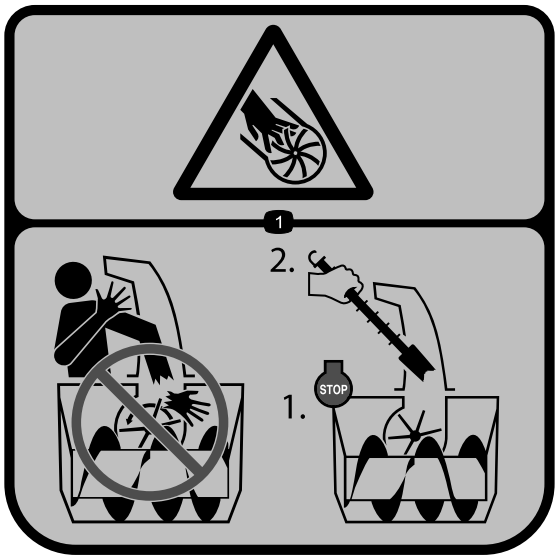

decal121-1239

121-1239

Objednací č. dílu 121-1215

1. Nebezpečí pořezání/amputace končetin, rotor – nedávejte ruce do komínu; před opuštěním pozice obsluhy zastavte motor, k čištění komínu použijte k tomu určený nástroj.

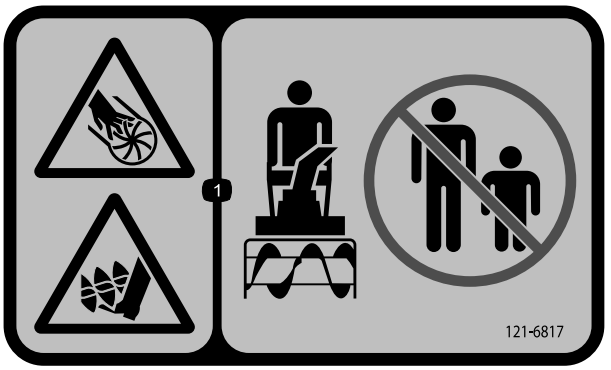

decal121-6817

121-6817

1. Nebezpečí pořezání/amputace končetin rotorem či nabíracím šroubem – okolostojící osoby se musí pohybovat v bezpečné vzdálenosti od sněhové frézy.

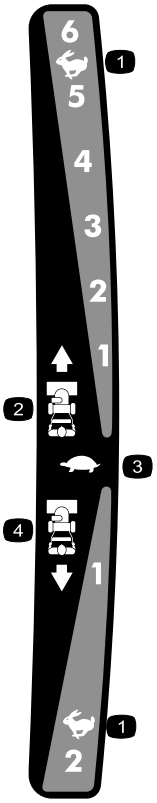

decal121-6823

121-6823

1. Rychlý běh
2. Rychlosti pro pohyb vpřed
3. Pomalý běh
4. Rychlosti pro couvání



decal131-6487

131-6487

1. Vypnutí motoru
2. Pomalý běh
3. Rychlý běh

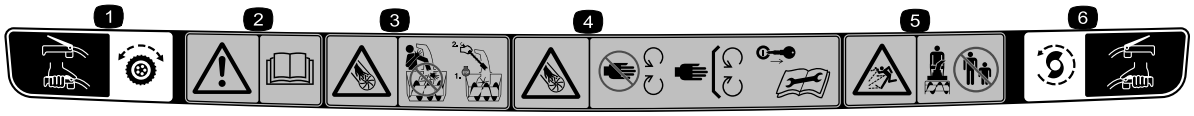

decal121-1240

121-1240

Objednací č. dílu 120-7194

1. Pohon pojezdu – zapněte stisknutím páky, vypněte uvolněním páky.
2. Varování – přečtěte si *Provozní příručku*.
3. Nebezpečí pořezání/amputace končetin, rotor – nedávejte ruce do komínu; před opuštěním pozice obsluhy zastavte motor, k čištění komínu použijte k tomu určený nástroj.
4. Nebezpečí pořezání/amputace končetin rotorem – nepřibližujte se k pohybujícím se dílům; před prováděním oprav nebo údržby vyjměte klíček ze zapalování a přečtěte si návod k obsluze.
5. Nebezpečí odmrštění předmětů – okolostojící osoby musí být vždy v bezpečné vzdálenosti od frézy.
6. Pohon nabíracího šroubu/rotoru – zapněte stisknutím páky, vypněte uvolněním páky.

Nastavení

Vyjímatelné díly

Pro ověření, že byly dodány všechny součásti, použijte tabulku níže.

Postup	Popis	Množ-ství	Použití
1	Šroub rukojeti Tvarová podložka Pojistná matice	2 2 2	Namontujte horní část rukojeti.
2	Matice Vratový šroub Plochá podložka	2 2 2	Namontujte komín.
3	Závlačka Plochá podložka	2 3	Namontujte táhlo ovládání pojezdu.
4	Vratový šroub Pojistná matice	2 2	Namontujte ovládací tyč vyhazovacího komínu.
5	Nejsou potřeba žádné díly	–	Zkontrolujte hladinu motorového oleje.
7	Nejsou potřeba žádné díly	–	Zkontrolujte kluzné lišty a shrnovač.
8	Nejsou potřeba žádné díly	–	Zkontrolujte fungování pohonu pojezdu.

1

Montáž horní části rukojeti

Díly potřebné k provedení tohoto kroku:

2	Šroub rukojeti
2	Tvarová podložka
2	Pojistná matice

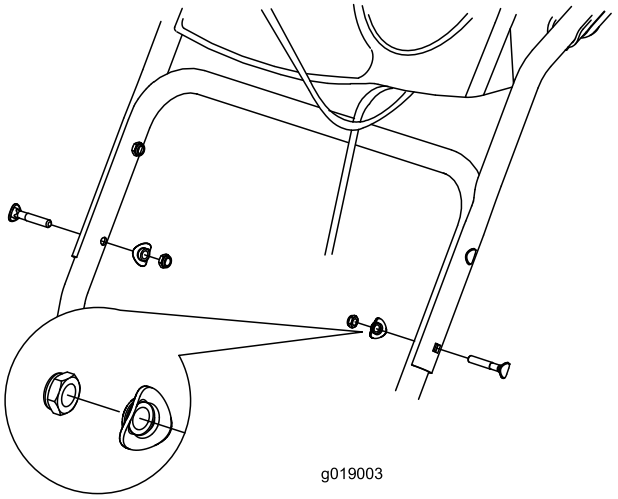

g019003

Obrázek 4

Postup

Poznámka: Gumovou pásku na lankách odstraňte až po dokončení montáže horní části rukojeti.

1. Zvedněte horní část rukojeti, otočte ji a umístěte ji nad spodní rukojeť (Obrázek 4).
2. Do otvorů na spodní rukojeti namontujte 2 šrouby opatřené tvarovanou podložkou a pojistnou maticí (Obrázek 4).

2

Montáž komínu

Díly potřebné k provedení tohoto kroku:

2	Matice
2	Vratový šroub
2	Plochá podložka

Postup

1. Vyhazovací komín nasaďte na rám a jeho úchyt zarovnejte s podpěrou.

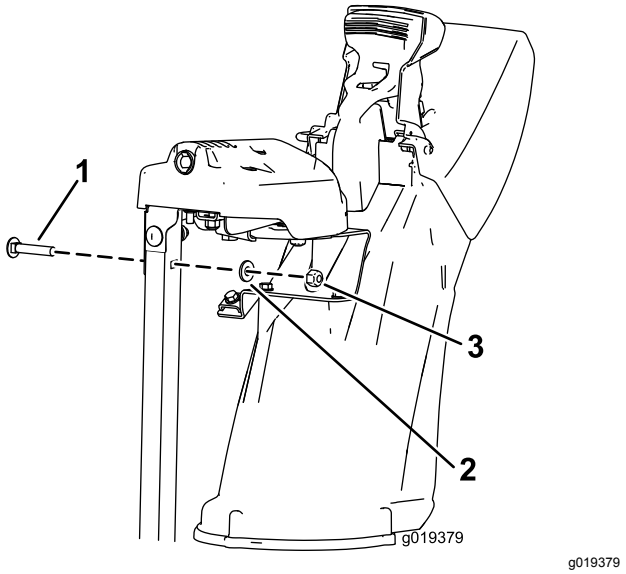

g019379

Obrázek 5

1. Vratový šroub
2. Plochá podložka
3. Matice

2. Úchyt vyhazovacího komínu připevněte 2 šrouby, 2 maticemi a 2 plochými podložkami.

3

Montáž táhla ovládání pojezdu

Díly potřebné k provedení tohoto kroku:

2	Závlačka
3	Plochá podložka

Postup

1. Vložte spodní konec tyče do spodního ramena táhla tak, aby zahnutý konec ovládací tyče rychlosti směřoval dozadu (Obrázek 6).

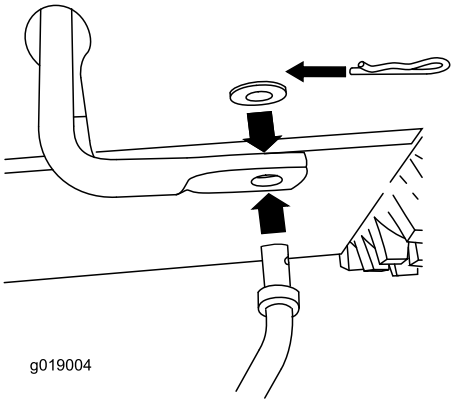

g019004

Obrázek 6

2. Zajistěte spodní konec ovládací tyče rychlosti plochou podložkou a závlačkou (Obrázek 6).
3. Umístěte plochou podložku na radiální čep (Obrázek 7).

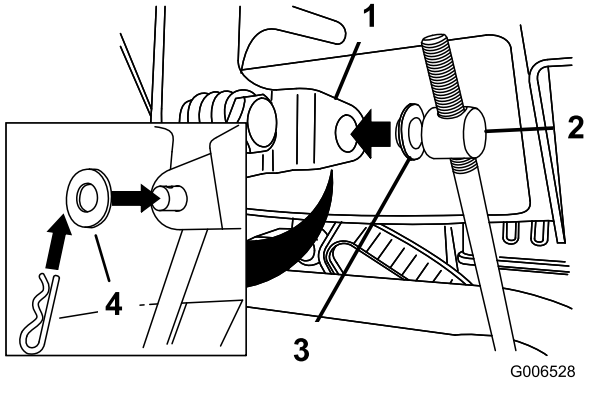

g006528

Obrázek 7

1. Páka voliče rychlosti
2. Radiální čep
3. Vnitřní podložka
4. Vnější podložka

4. Řadicí páku posuňte do polohy R2.
5. Otočte spodní rameno táhla zcela nahoru (proti směru hodinových ručiček), viz Obrázek 8.

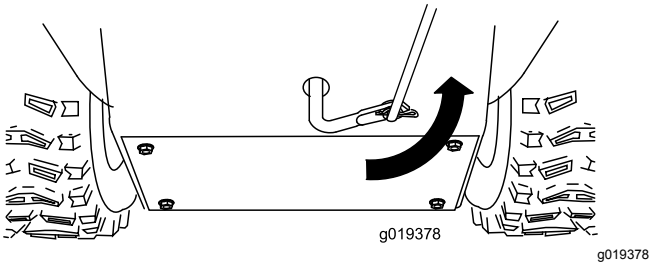

Obrázek 8

6. Zvedněte ovládací tyč rychlosti a radiální čep zasuňte do otvoru řadicí páky (Obrázek 7).

   Poznámka: Pokud radiální čep nezapadne do otvoru, když ovládací tyč rychlosti zvednete, otáčejte jím na tyči nahoru nebo dolů, dokud nezapadne.
7. Zajistěte radiální čep a horní konec ovládací tyče rychlosti plochou podložkou a závlačkou.

   Poznámka: Montáž si usnadníte, podíváte-li se dolů skrz otvor v řadicí páce (Obrázek 9).

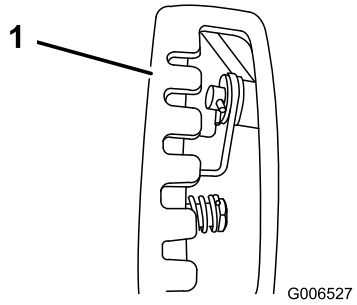

Obrázek 9

1. Otvor řadicí páky

4

Montáž ovládací tyče vyhazovacího komínu

Díly potřebné k provedení tohoto kroku:

2	Vratový šroub
2	Pojistná matice

Postup

1. Odstraňte ochranný obal ovladače Quick Stick® a otočte jej do kolmé polohy na střed.
2. Stiskněte modrý kryt páky a zatáhněte páku zcela dozadu.

   Poznámka: Vyhazovací komín a deflektor by měly být obráceny dopředu. Pokud nejsou, držte stisknutý modrý kryt (ale nepohybujte ovladačem Quick Stick) a otočte vyhazovací komín do správné polohy.
3. Vyrovnejte zploštěný zadní konec dlouhé ovládací tyče vyhazovacího komínu se zploštěným předním koncem krátké tyče vyčnívající z přístrojové desky tak, aby do sebe zapadly (Obrázek 10).

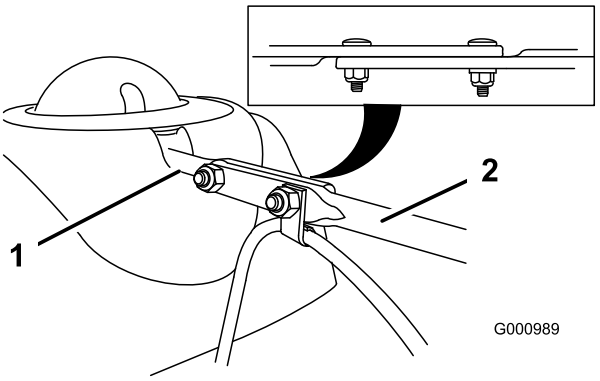

Obrázek 10

1. Krátká tyč
2. Dlouhá ovládací tyč vyhazovacího komínu

4. Přední konec tyče zasouvejte do otvoru v zadní části krytu převodu vyhazovacího komínu, dokud do převodu nezapadne (Obrázek 11).

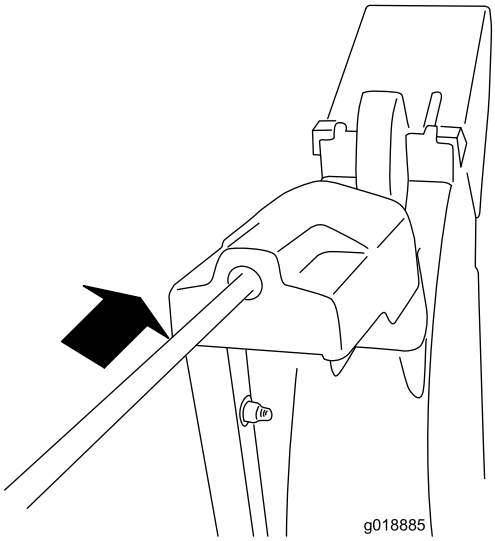

g018885

Obrázek 11

5. Vyrovnejte otvory ve spojených koncích tyčí a z levé strany sněhové frézy (z pohledu obsluhy stroje) prostrčte krátkou tyčí 2 vratové šrouby (ze sáčku s volně uloženými součástmi).
6. Na přední vratový šroub nasuňte lankovou svorku, která drží lanko deflektoru, a zajistěte vratové šrouby pojistnými maticemi ze sáčku s volně uloženými součástmi (Obrázek 12).

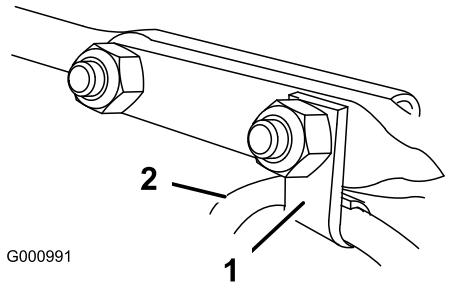

g000991

Obrázek 12

1. Kabelová svorka
2. Lanko deflektoru

7. Stiskněte modrý kryt páky a pohybujte ovladačem Quick Stick v plném rozsahu. Zkontrolujte, zda se vyhazovací komín a deflektor plynule pohybují.

5

Kontrola hladiny motorového oleje

Nejsou potřeba žádné díly

Postup

Poznámka: Při zakoupení sněhové frézy je v motoru olej. Před spuštěním motoru zkontrolujte hladinu oleje a je-li třeba, doplňte jej.

Viz Kontrola hladiny motorového oleje (strana 19).

6

Nastavení tlaku v pneumatikách

Nejsou potřeba žádné díly

Postup

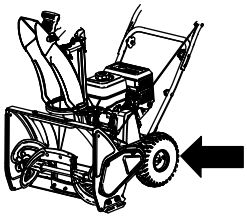

g210347

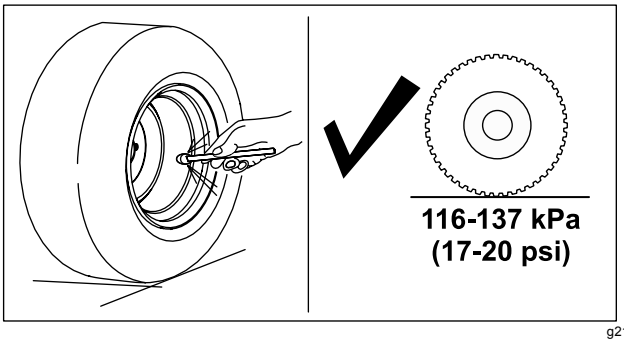

g214946

Obrázek 13

7

Kontrola kluzných lišt a shrnovače

Nejsou potřeba žádné díly

Postup

Viz Kontrola a nastavení kluzných lišt a shrnovače (strana 19).

8

Kontrola funkce pohonu pojezdu

Nejsou potřeba žádné díly

Postup

⚠ VÝSTRAHA

Pokud není pohon pojezdu správně seřízen, může se sněhová fréza pohybovat opačným směrem, než jste zamýšleli, a tak způsobit zranění a/nebo škodu na majetku.

Pečlivě zkontrolujte pohon pojezdu a v případě potřeby jej správně seřiďte.

Poznámka: Chcete-li zkontrolovat funkci pohonu pojezdu, musíte zapnout funkci vlastního pohonu spojením kol s nápravou pomocí kolíků, viz Kontrola a nastavení lanka pojezdu (strana 20).

1. Nastartujte motor, viz Spouštění motoru (strana 12).
2. Posuňte řadicí páku do polohy R1, viz Ovládání řadicí páky (strana 15).
3. Přitiskněte levou páku (pojezd) k rukojeti (Obrázek 14).

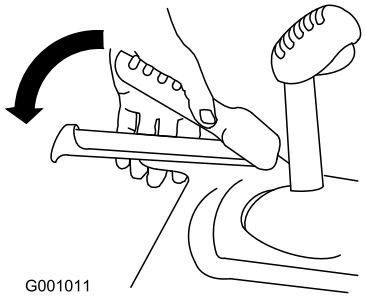

g001011

Obrázek 14

Sněhová fréza by se měla pohybovat dozadu. Pokud se sněhová fréza nerozjede nebo se rozjede dopředu, proveďte následující:

A. Uvolněte páku pojezdu a vypněte motor.
B. Odpojte radiální čep od páky voliče rychlosti (Obrázek 7).
C. Otočte radiální čep na páce voliče rychlosti dolů (ve směru hodinových ručiček) (Obrázek 7).
D. Připojte radiální čep k páce voliče rychlosti (Obrázek 7).

4. Uvolněte páku pojezdu.
5. Posuňte páku voliče rychlosti do polohy 1, viz Ovládání řadicí páky (strana 15).
6. Přitiskněte levou páku (pojezd) k rukojeti (Obrázek 14).

   Sněhová fréza by se měla pohybovat dopředu. Pokud se sněhová fréza nerozjede nebo se rozjede dozadu, proveďte následující:

   A. Uvolněte páku pojezdu a vypněte motor.
   B. Odpojte radiální čep od páky voliče rychlosti (Obrázek 7).
   C. Otočte radiální čep na ovládací tyči rychlosti nahoru (proti směru hodinových ručiček) (Obrázek 7).
   D. Připojte radiální čep k páce voliče rychlosti (Obrázek 7).

7. Pokud jste provedli nějaké úpravy, opakujte tento postup, dokud již nebudou žádné úpravy třeba.

Důležité: **Pokud se sněhová fréza pohybuje, když je páka pojezdu v uvolněné poloze, zkontrolujte lanko pojezdu (viz Kontrola a nastavení lanka pojezdu (strana 20)) nebo odvezte sněhovou frézu do autorizovaného servisního střediska.**

Součásti stroje

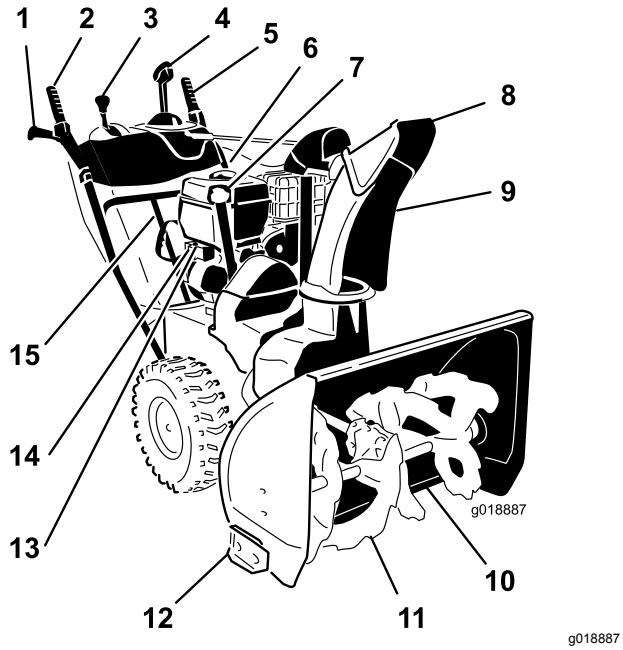

Obrázek 15

1. Rukojeť (2)
2. Páka nabíracího šroubu/rotoru
3. Páka voliče rychlosti
4. Ovládání vyhazovacího komínu Quick Stick®
5. Páka pojezdu
6. Uzávěr palivové nádrže
7. Plnicí trubka/měrka hladiny oleje
8. Deflektor vyhazovacího komínu
9. Vyhazovací komín
10. Shrnovač
11. Nabírací šroub
12. Kluzná lišta (2)
13. Tlačítko elektrického startéru
14. Zásuvka elektrického startéru
15. Nástroj na odklízení sněhu

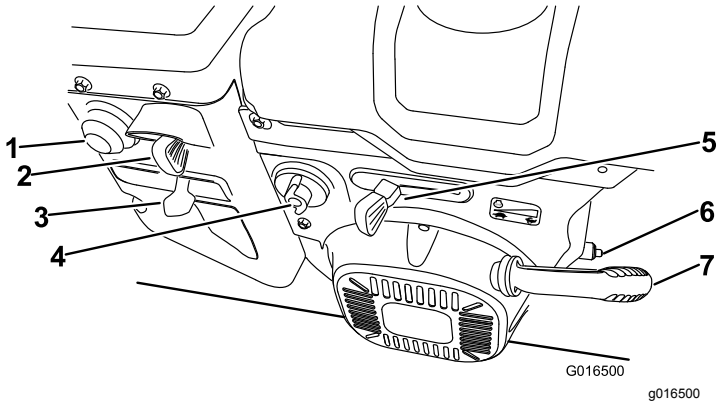

Obrázek 16

1. Nasávání paliva
2. Spínač zapalování
3. Sytič
4. Uzavírací ventil paliva
5. Škrticí klapka
6. Vypouštěcí zátka oleje
7. Rukojeť ručního startéru

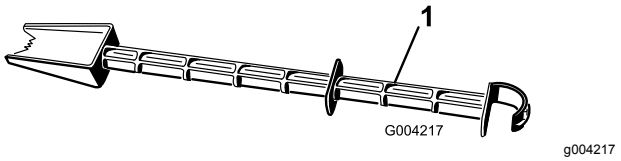

Obrázek 17

1. Nástroj na odklízení sněhu (připevněný k rukojeti)

Obsluha

Před provozem

Bezpečnostní kroky před použitím

- **Pouze pro modely s elektrickým startérem:** Používejte prodlužovací kabely a zásuvky uvedené v příručce. Před připojením ke zdroji napájení důkladně napájecí kabel zkontrolujte. Je-li kabel poškozený, nepoužívejte jej. Poškozený kabel vyměňte. Kdykoliv sněhovou frézu nestartujete, vytáhněte napájecí kabel ze zásuvky.
- Používejte vhodné zimní oblečení pokaždé, když se strojem pracujete. Noste pevné protiskluzové boty, které zajistí lepší stabilitu na kluzkém povrchu. Nenoste volné oblečení, které by se mohlo zachytit do pohybujících se částí stroje.
- Při práci se strojem, jeho nastavování nebo opravách vždy používejte ochranu zraku před předměty, které mohou od stroje odlétávat.
- Pečlivě zkontrolujte oblast, ve které se strojem hodláte pracovat, a odstraňte všechny předměty, jako například rohožky, sáňky, desky, dráty apod.
- Dojde-li k poškození nebo ztrátě štítu, bezpečnostního zařízení nebo štítku (nebo štítek nelze přečíst), opravte je nebo vyměňte dříve, než uvedete stroj do provozu. Také utáhněte všechny uvolněné šrouby a matice.

⚠ NEBEZPEČÍ

Palivo je extrémně hořlavé a výbušné. Požár nebo výbuch způsobený palivem může popálit vás i jiné osoby.

- **Aby nedošlo ke vznícení paliva od statického náboje, umístěte před tankováním nádobu s palivem nebo stroj na zem, nikoli na vozidlo nebo jakýkoli předmět.**
- **Palivo doplňujte venku a pouze tehdy, když je motor studený. Rozlitý benzin utřete.**
- **Nemanipulujte s palivem v blízkosti otevřeného ohně či jisker nebo když kouříte.**
- **Palivo skladujte ve schváleném kanystru a uchovávejte je mimo dosah dětí.**
- **Nenaklánějte stroj dopředu ani dozadu, pokud je v nádrži palivo, mohlo by dojít k úniku paliva ze stroje.**

Plnění palivové nádrže

- Nejlepších výsledků dosáhnete, když budete používat pouze čistý, čerstvý (ne starší než 30 dnů) bezolovnatý benzín s oktanovým číslem kolem 87 nebo vyšším (metoda stanovení (R+M)/2).
- Přijatelná jsou i okysličená paliva s až 10 % ethanolu nebo 15 % MTBE.
- **Nepoužívejte** etanolové směsi benzinu (např. E15 nebo E85) s více než 10 % etanolu. Použití těchto směsí může mít za následek problémy s výkonem nebo poškození motoru, na které se nevztahuje záruka.
- **Nepoužívejte** benzín s příměsí metanolu.
- **Neuchovávejte** palivo přes zimu v palivové nádrži či nádobách na palivo bez použití stabilizátoru paliva.
- **Nepřidávejte** do benzínu olej.

Neplňte palivovou nádrž nad spodní hranu (Obrázek 18).

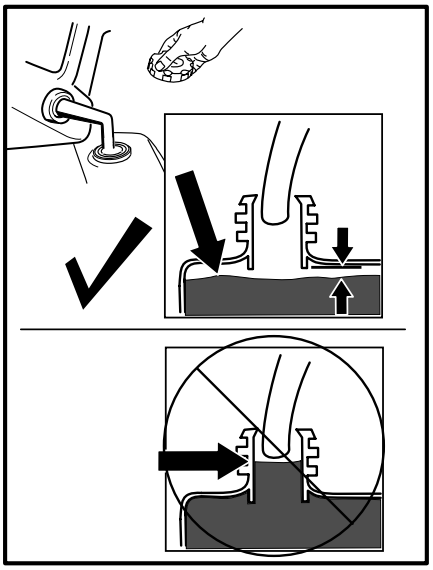

g214834

Obrázek 18

Poznámka: Pro dosažení co nejlepších výsledků kupujte palivo pouze v množství, které spotřebujete do 30 dnů. Do nově zakoupeného paliva můžete také přidat stabilizátor a uchovat tak palivo čerstvé až 6 měsíců.

Během provozu

Bezpečnostní kroky během použití

- **Rotující nabírací šroub může poranit ruce nebo nohy.** Při práci se strojem stůjte za rukojetěmi a stranou od vyhazovacího otvoru. **Hlavu, ruce, nohy a ostatní části těla či oblečení udržujte v bezpečné vzdálenosti od rotujících nebo pohyblivých dílů stroje.**
- Dbejte na to, aby vyhazovací komín nikdy nemířil na lidi nebo na místa, kde může dojít ke škodám na majetku.
- Dejte pozor, abyste při práci neuklouzli nebo neupadli. Vždy stůjte pevně na zemi a rukama se pevně držte rukojeti. Pohybujte se chůzí, nikdy během.
- Buďte velmi opatrní při pohybu na svazích.
- Sněhovou frézu používejte pouze při dobré viditelnosti nebo dobrém osvětlení.
- Stroj neobsluhujte, jste-li nemocní, unavení nebo pod vlivem alkoholu nebo léků.
- Pokud se strojem couváte, dívejte se za sebe a buďte velmi opatrní.
- Pokud právě neodklízíte sníh, odpojte pohon od nabíracího šroubu.

- Při přejíždění nebo odklízení sněhu z šotolinových cest či chodníků buďte mimořádně opatrní. Dávejte pozor na skrytá nebezpečí a provoz na silnici.
- Nikdy se nepokoušejte provádět žádné úpravy, je-li motor spuštěný.
- Při střetu s cizím předmětem vypněte motor, vyjměte klíček ze zapalování (pouze modely s elektrickým startérem), a dříve než stroj znovu nastartujete a začnete používat, pečlivě jej prohlédněte a zjistěte, zda nebyl poškozen. Případná poškození opravte.
- Pokud stroj začne abnormálně vibrovat, vypněte motor a proveďte kontrolu, abyste zjistili příčinu vibrací.
- Nespouštějte motor uvnitř budov s výjimkou vyjíždění nebo zajíždění. Otevřete venkovní dveře, výfukové plyny jsou nebezpečné.
- Nepřetěžujte stroj; nesnažte se odklízet sníh příliš rychle.
- Nikdy se nedotýkejte horkého motoru nebo tlumiče.

Spouštění motoru

1. Zkontrolujte hladinu motorového oleje. Viz Kontrola hladiny motorového oleje (strana 19).
2. Otočte uzavírací ventil paliva o čtvrt otáčky proti směru hodinových ručiček; tím ventil otevřete (Obrázek 19).

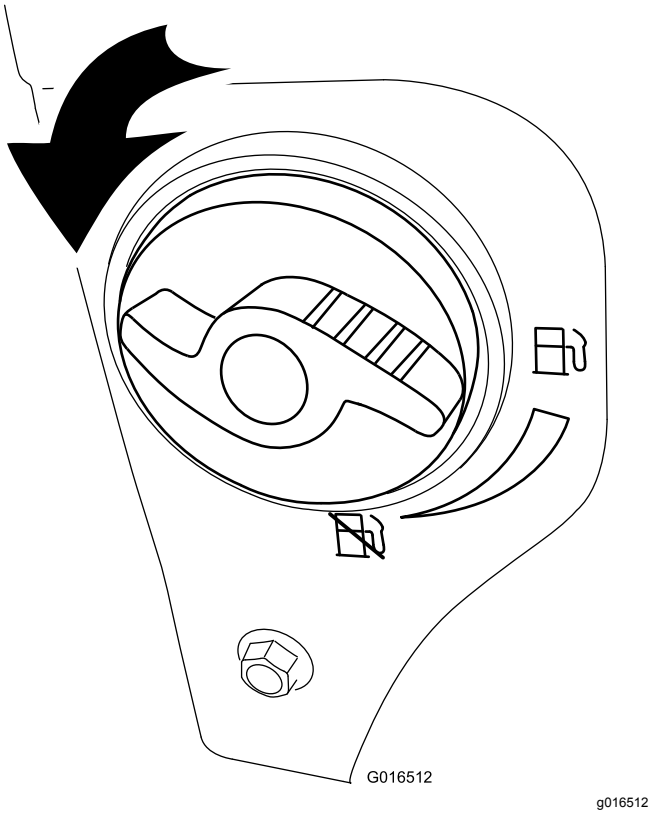

Obrázek 19

3. Zcela zasuňte klíček do zapalování (Obrázek 20).

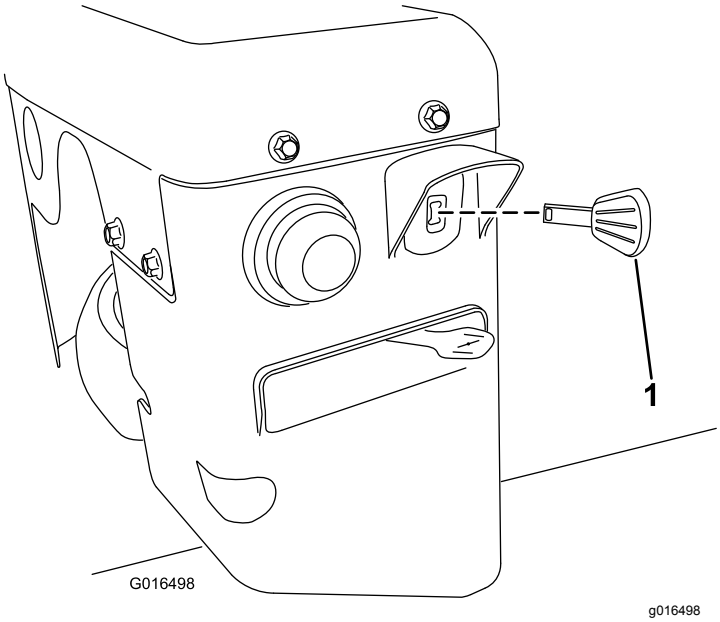

Obrázek 20

1. Klíček zapalování

4. Palcem pevně stiskněte tlačítko nasávání paliva dle následující tabulky a před uvolněním jej pokaždé nechejte přibližně vteřinu ve stisknuté poloze (Obrázek 21).

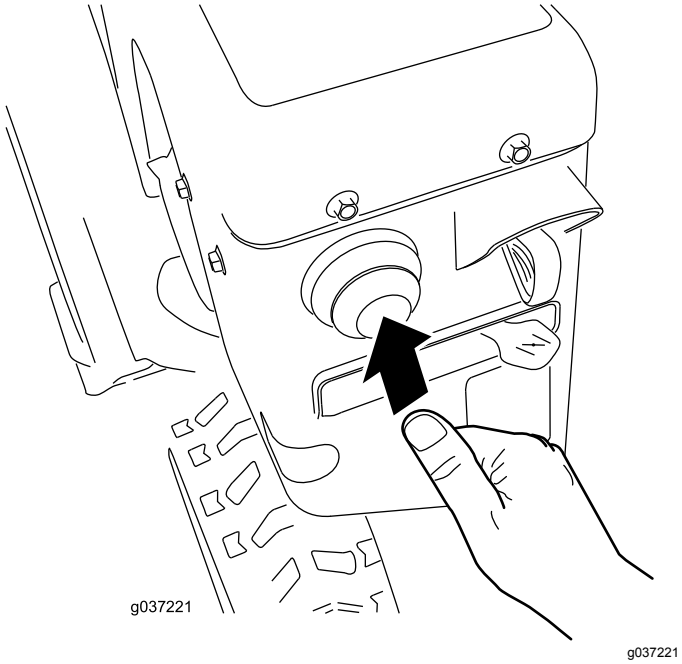

Obrázek 21

Teplota	Doporučený počet nasávání
Nad -23 °C	3
Pod -23 °C	6

5. Posuňte sytič do polohy SYTIČ (Obrázek 22).

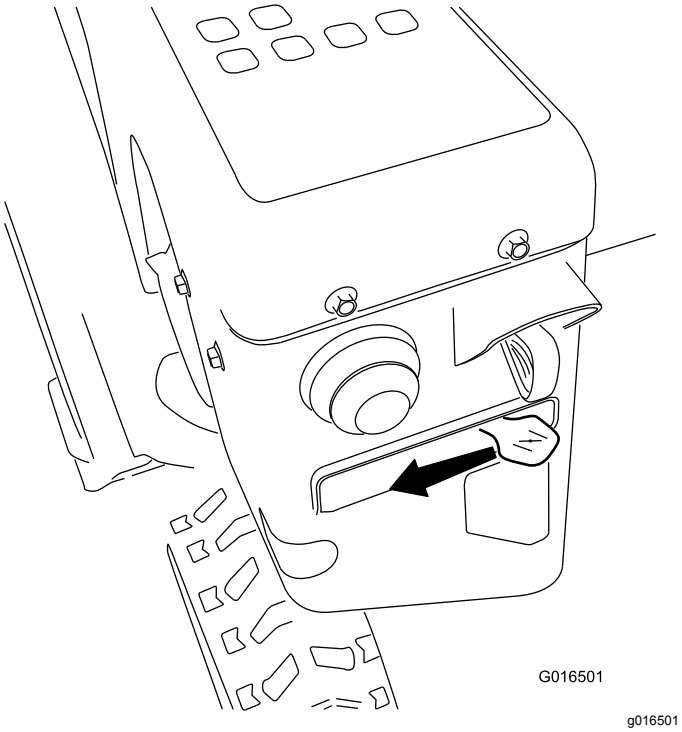

Obrázek 22

6. Posuňte škrticí klapku do polohy RYCHLÝ BĚH (Obrázek 23).

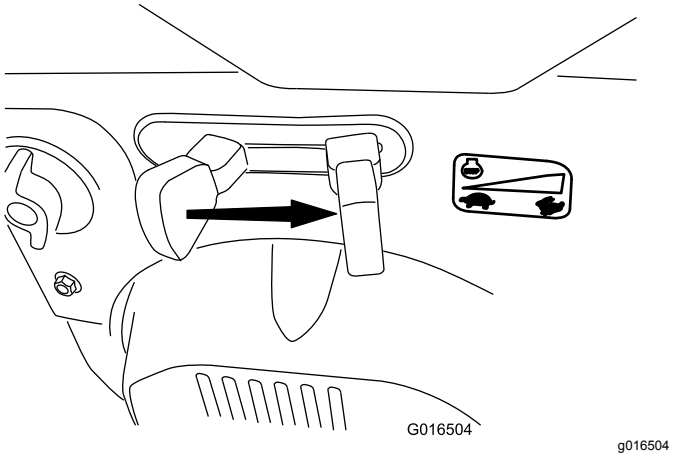

Obrázek 23

7. Stroj nastartujte zatáhnutím za ruční startér nebo stisknutím tlačítka elektrického startéru (Obrázek 24).

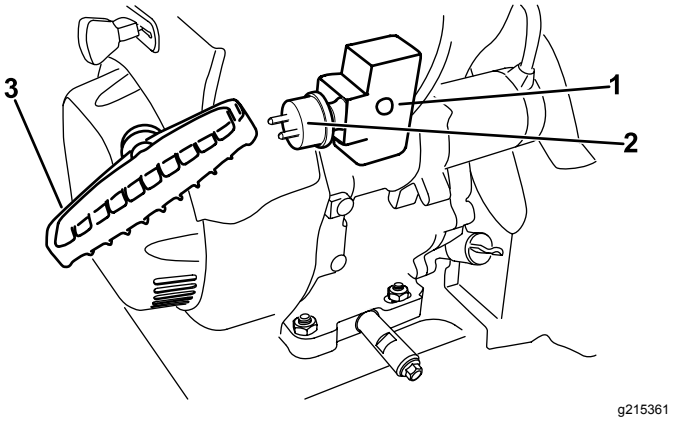

Obrázek 24

1. Tlačítko elektrického startéru
2. Zásuvka elektrického startéru
3. Rukojeť ručního startéru

Poznámka: Chcete-li použít elektrický startér (pouze modely s elektrickým startérem), zapojte napájecí kabel nejprve do zásuvky startéru a teprve poté do elektrické zásuvky. Používejte pouze přípojný kabel ze seznamu UL o průměru 16 G (1,29 mm), který je určený pro venkovní použití a jehož délka nepřesahuje 15 m.

⚠ DŮLEŽITÉ UPOZORNĚNÍ

Poškozený napájecí kabel může způsobit poranění nebo požár.

Před použitím stroje napájecí kabel důkladně zkontrolujte. Je-li kabel poškozený, nepoužívejte jej. Ihned jej opravte nebo vyměňte. Kontaktujte autorizované servisní středisko.

Důležité: **Aby nedošlo k poškození elektrického startéru, používejte jej v krátkých cyklech (5 s zapnutý, 5 s vypnutý). Nepoužívejte jej více než 10x. Pokud motor stále nestartuje, dopravte stroj do autorizovaného servisního střediska.**

8. Napájecí kabel odpojte nejprve od zásuvky ve zdi a teprve potom od stroje (pouze modely s elektrickým startérem).
9. Nechte motor zahřát a posuňte sytič do polohy Run (běh). Vždy, než začnete nastavovat sytič, počkejte, dokud motor neběží hladce.

⚠ VÝSTRAHA

Pokud necháte sněhovou frézu zapojenou do síťové zásuvky, někdo by ji mohl neúmyslně zapnout, a způsobit tak úraz nebo škody na majetku.

Kdykoliv sněhovou frézu nestartujete, vytáhněte napájecí kabel ze zásuvky.

Vypnutí motoru

1. Posuňte páku škrticí klapky do polohy pro POMALÝ běh a poté do polohy STOP (Obrázek 25). Motor lze vypnout rovněž vytažením klíčku zapalování směrem ven do střední polohy.

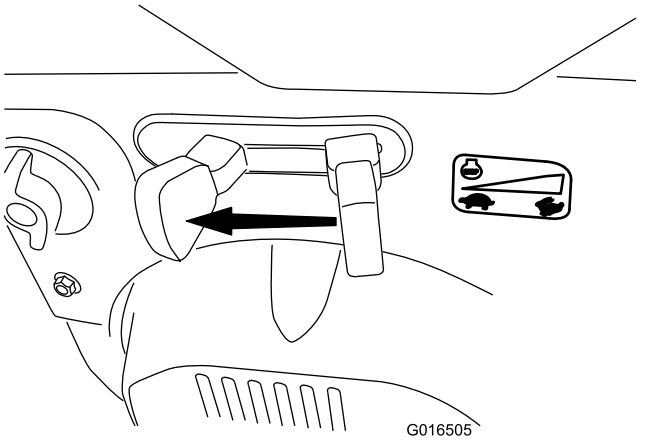

g016505

Obrázek 25

2. Než opustíte pozici obsluhy, počkejte, až se všechny pohyblivé části zastaví.
3. Vytáhněte klíček zapalování, aby nemohlo dojít k náhodnému spuštění.
4. Otočením doprava zavřete uzavírací ventil paliva (Obrázek 26).

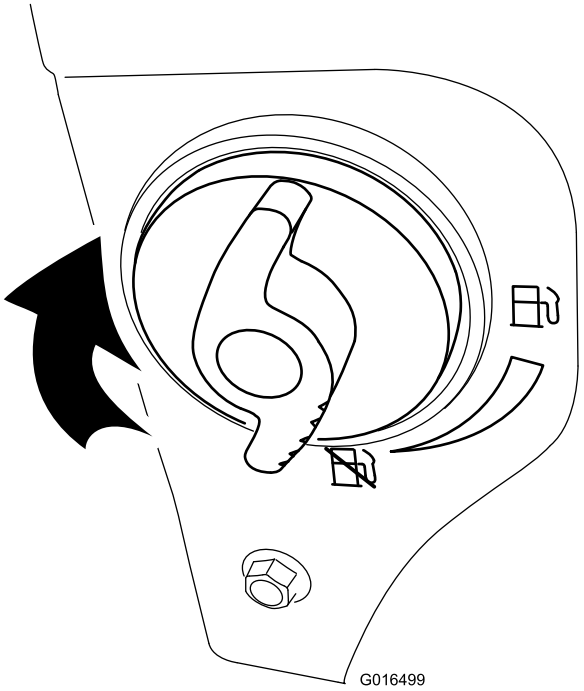

g016499

Obrázek 26

5. Třikrát nebo čtyřikrát zatáhněte za ruční startér.

   Poznámka: Tím zabráníte jeho zamrznutí.

Ovládání pohonu pojezdu

⚠ VÝSTRAHA

Pokud není pohon pojezdu správně seřízen, může se sněhová fréza pohybovat opačným směrem, než jste zamýšleli, a tak způsobit zranění a/nebo škodu na majetku.

Pečlivě zkontrolujte pohon pojezdu a v případě potřeby jej správně seřiďte; více informací viz Kontrola a nastavení lanka pojezdu (strana 20).

Důležité: **Pokud se sněhová fréza pohybuje, když je páka pojezdu v uvolněné poloze, zkontrolujte lanko pojezdu (viz Kontrola a nastavení lanka pojezdu (strana 20)) nebo odvezte sněhovou frézu do autorizovaného servisního střediska.**

1. Pohon pojezdu zapnete přitisknutím levé páky (pojezd) k rukojeti (Obrázek 27).

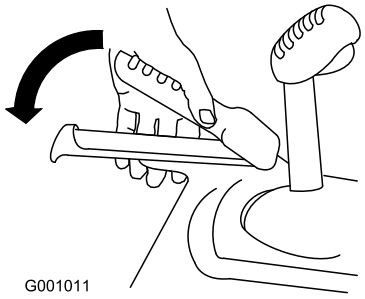

g001011

Obrázek 27

2. Chcete-li zastavit pohon pojezdu, uvolněte páku pojezdu.

Ovládání řadicí páky

Řadicí páka má šest rychlostí dopředu a dvě dozadu. Při změně rychlostního stupně uvolněte páku pojezdu a posuňte řadicí páku do požadované polohy (Obrázek 28). Páka v každém zvoleném rychlostním stupni zapadne do zářezu.

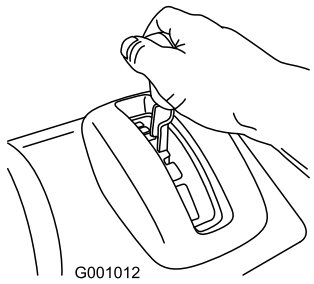

g001012

Obrázek 28

Ovládání pohonu nabíracího šroubu/rotoru

1. Pohon nabíracího šroubu/rotoru zapnete přitisknutím pravé páky (nabíracího šroubu/rotoru) k rukojeti (Obrázek 29).

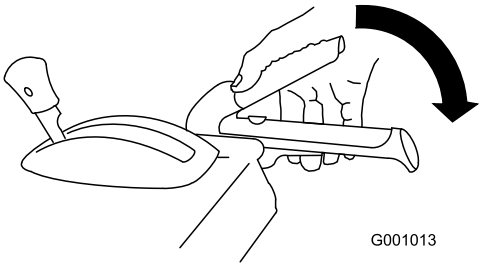

g001013

Obrázek 29

2. Chcete-li pohon nabíracího šroubu a rotoru zastavit, uvolněte pravou páku.

Důležité: **Stisknete-li jak páku nabíracího šroubu/pohonu, tak páku pojezdu, páka pojezdu zablokuje páku nabíracího šroubu/pohonu ve stisknuté poloze a tím vám uvolní pravou ruku. Chcete-li uvolnit obě páky, stačí uvolnit levou páku (pojezd).**

3. Pokud se po uvolnění páky nabíracího šroubu/rotoru dále otáčí nabírací šroub a rotor, sněhovou frézu nepoužívejte. Zkontrolujte lanko nabíracího šroubu/rotoru, a je-li to třeba, seřiďte je, viz Kontrola a nastavení lanka nabíracího šroubu/rotoru (strana 20). Jinak odvezte stroj do autorizovaného servisního střediska.

⚠ DŮLEŽITÉ UPOZORNĚNÍ

Pokud se po uvolnění páky nabíracího šroubu/rotoru dále otáčí nabírací šroub a rotor, mohli byste vážně zranit sebe i jiné osoby.

Sněhovou frézu nepoužívejte. Odvezte ji do autorizovaného servisního střediska.

Ovládání Quick Stick®

Chcete-li pohybovat vyhazovacím komínem a deflektorem pomocí ovladače Quick Stick, stiskněte modrý kryt páky. Uvolněním krytu páky zablokujte vyhazovací komín a deflektor v dané poloze (Obrázek 30).

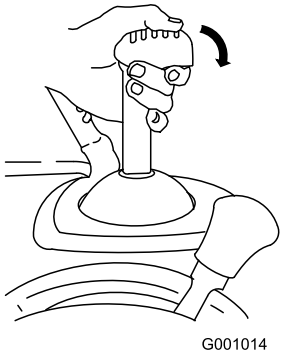

g001014

Obrázek 30

Ovládání vyhazovacího komínu

Stiskněte modrý kryt páky a pohněte ovladačem Quick Stick doleva, chcete-li posunout vyhazovací komín doleva, nebo pohněte ovladačem Quick Stick doprava, chcete-li posunout vyhazovací komín doprava (Obrázek 31).

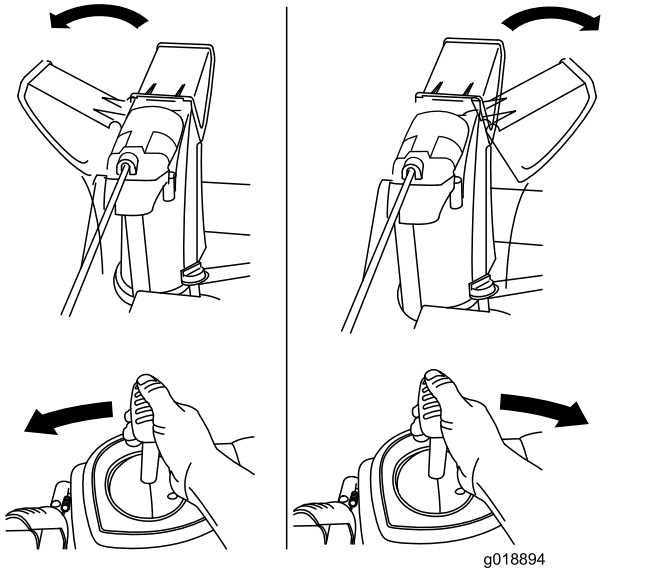

g018894

Obrázek 31

- Pokud s vyhazovacím komínem nelze pohnout, postupujte dle pokynů v části Seřízení západky vyhazovacího komínu (strana 23).
- Jestliže s vyhazovacím komínem nelze doleva otočit do stejného úhlu jako doprava, zkontrolujte, zda jsou lanka vedena uvnitř rukojetí. Viz 1 Montáž horní části rukojeti (strana 5).
- Pokud se vyhazovací komín po uvolnění krytu páky nezajistí v příslušné poloze, postupujte dle pokynů v části Seřízení západky vyhazovacího komínu (strana 23).

Ovládání deflektoru

Stiskněte modrý kryt páky a pohněte ovladačem Quick Stick dopředu, chcete-li deflektor spustit, nebo pohněte ovladačem Quick Stick dozadu, chcete-li deflektor zvednout (Obrázek 32).

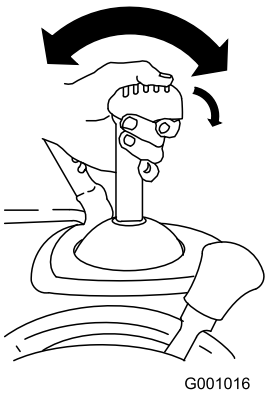

g001016

Obrázek 32

Čištění vyhazovacího komínu

⚠ DŮLEŽITÉ UPOZORNĚNÍ

Pokud běží nabírací šroub/rotor, ale z vyhazovacího komínu nevychází žádný sníh, je možné, že je ucpaný.

Čištění vyhazovacího komínu nikdy neprovádějte rukama. Mohlo by dojít k úrazu.

- Při čištění vyhazovacího komínu zůstaňte v pozici obsluhy a uvolněte levou páku (ovládání pojezdu). Za běhu nabíracího šroubu/rotoru zatlačte rukojeti dolů, aby se přední část sněhové frézy zvedla několik centimetrů nad zem. Potom rychle zvedněte rukojeti, aby předek sněhové frézy narazil na zem. Je-li třeba, uvedený postup opakujte, dokud z vyhazovacího komínu nezačne vyletovat sníh.
- Jestliže vyhazovací komín nelze vyčistit nárazy přední části stroje o zem, **vypněte motor, počkejte, až se zastaví všechny pohybující se části, a komín vyčistěte nástrojem na odstraňování sněhu.**

  Důležité: **Čištění ucpaného vyhazovacího komínu nárazy předku sněhové frézy o zem může způsobit pohyb kluzných lišt. Nastavte kluzné lišty a pevně utáhněte šrouby na lištách, viz Kontrola a nastavení kluzných lišt a shrnovače (strana 19).**

Provozní tipy

⚠ NEBEZPEČÍ

Je-li stroj v provozu, rotor a nabírací šroub se otáčí a mohou poranit nebo amputovat ruce a nohy.

- **Před nastavováním, čištěním, prohlídkou, odstraňováním závad nebo opravou sněhové frézy vypněte motor a počkejte, až se všechny pohybující se části zastaví. Odpojte kabel od zapalovací svíčky a zajistěte jej mimo její dosah, aby nikdo nemohl náhodně spustit motor.**
- **Odstraňte překážku z vyhazovacího komínu; viz Čištění vyhazovacího komínu (strana 16). Je-li to třeba, použijte k odstranění překážky z vyhazovacího komínu nástroj na odklízení sněhu – překážku neodstraňujte rukama.**
- **Při práci se strojem stůjte za rukojeťmi a stranou od vyhazovacího otvoru.**
- **Hlavu, ruce, nohy a ostatní části těla či oblečení udržujte v bezpečné vzdálenosti od zakrytých, pohyblivých nebo rotujících dílů stroje.**

⚠ DŮLEŽITÉ UPOZORNĚNÍ

Rotor může odhazovat kameny, hračky a další cizí předměty, a přivodit tak vážný úraz obsluze nebo okolostojícím osobám.

- **Odstraňte z plochy určené k čištění všechny předměty, které by nabírací šroub mohl zachytit a odhodit.**
- **Sníh odklízejte v bezpečné vzdálenosti od zvířat a dětí.**

- Při odklízení sněhu vždy nastavte škrticí klapku do polohy pro RYCHLÝ BĚH.
- Pokud se motor při zatížení zpomaluje nebo prokluzují kola, přeřaďte na nižší rychlostní stupeň.
- Pokud se zvedá předek sněhové frézy, přeřaďte na nižší rychlostní stupeň. Pokud se dále zvedá, tlačte rukojeti nahoru.

Po provozu

Bezpečnostní kroky po použití

- Nikdy neskladujte stroj s palivem v nádrži uvnitř budovy, kde se vyskytují zdroje vznícení, například bojlery, teplomety nebo sušičky oblečení. Před uskladněním stroje v jakýchkoliv uzavřených prostorech nechte vždy vychladnout motor.
- Pokud uskladňujete stroj na více než 30 dní, prostudujte si důležité informace v Příprava sněhové frézy k uskladnění (strana 24).

Ochrana před zamrznutím po použití

- Ve sněhových a chladných podmínkách mohou některé ovládací prvky a pohyblivé části stroje zamrznout. **Snažíte-li se rozhýbat zamrzlé díly, nepoužívejte hrubou sílu.** Máte-li potíže s ovládáním jakéhokoliv ovládacího prvku nebo součásti, spusťte motor a nechte ho několik minut běžet.
- Po použití sněhové frézy nechte motor několik minut běžet, abyste zabránili zamrznutí pohyblivých částí motoru. Spusťte nabírací šroub/rotor, abyste odstranili veškerý zbývající sníh uvnitř skříně. Pohybujte ovladačem Quick Stick, aby nezamrznul. Vypněte motor, počkejte, až se zastaví všechny pohybující se části, a odstraňte ze sněhové frézy veškerý sníh a led.
- Když je motor vypnutý, několikrát zatáhněte za rukojeť ručního startéru a jednou stiskněte tlačítko elektrického startéru. Zabráníte tím zamrznutí ručního a elektrického startéru.

Údržba

Poznámka: Z polohy obsluhy určete levou a pravou stranu stroje.

Doporučený harmonogram údržby

Servisní interval	Postup při údržbě
Po prvních 2 hodinách	• Zkontrolujte lanko pojezdu, a je-li to třeba, seřiďte je. • Zkontrolujte lanko nabíracího šroubu/rotoru, a je-li to třeba, seřiďte je.
Po prvních 5 hodinách	• Vyměňte motorový olej.
Při každém použití nebo denně	• Zkontrolujte hladinu oleje v motoru, a je-li to třeba, doplňte jej.
Po každých 100 hodinách provozu	• Vyměňte zapalovací svíčku.
Každý rok	• Zkontrolujte kluzné lišty a shrnovač, a je-li třeba, seřiďte je. • Zkontrolujte lanko pojezdu, a je-li to třeba, seřiďte je nebo vyměňte. • Zkontrolujte lanko nabíracího šroubu/rotoru, a je-li to třeba, seřiďte je nebo vyměňte. • Zkontrolujte hladinu oleje v převodovce nabíracího šroubu, a je-li to třeba, doplňte jej. • Vyměňte motorový olej. • Namažte šestihrannou osu.
Každý rok nebo před uskladněním	• Zkontrolujte tlak v pneumatikách a udržujte jej na hodnotě 1,17 až 1,38 bar (116 až 137 kPa). • Na konci sezóny vypusťte benzin a spusťte motor, aby vyschla palivová nádrž a karburátor. • Je-li třeba, nechejte v autorizovaném servisním středisku prohlédnout a vyměnit hnací řemen pojezdu a/nebo hnací řemen nabíracího šroubu/rotoru.

Důležité: **Více informací o údržbě a servisu sněhové frézy naleznete na stránkách www.Toro.com.**

Bezpečnost při provádění úkonů údržby

Před provedením jakýchkoli úkonů údržby stroje si přečtěte následující bezpečnostní opatření.

- Před prováděním údržby, servisu nebo nastavování vypněte motor a vytáhněte klíček ze zapalování. Vyžaduje-li stroj závažnější opravu, vyhledejte autorizovaného servisního prodejce.
- Často kontrolujte, zda jsou všechny montážní prvky správně utaženy, aby byl stroj udržován v bezpečném provozním stavu.
- Neměňte nastavení regulátoru motoru.
- Kupujte výhradně originální náhradní díly a příslušenství značky Toro.

Příprava údržby

1. Umístěte sněhovou frézu na rovný povrch.
2. Vypněte motor a počkejte, dokud se nezastaví všechny pohybující se součásti.
3. Odpojte kabel zapalovací svíčky. Viz Výměna zapalovací svíčky (strana 23).

Kontrola hladiny motorového oleje

Servisní interval: Při každém použití nebo denně

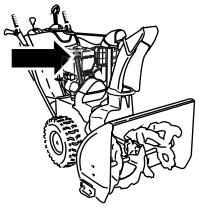

g215067

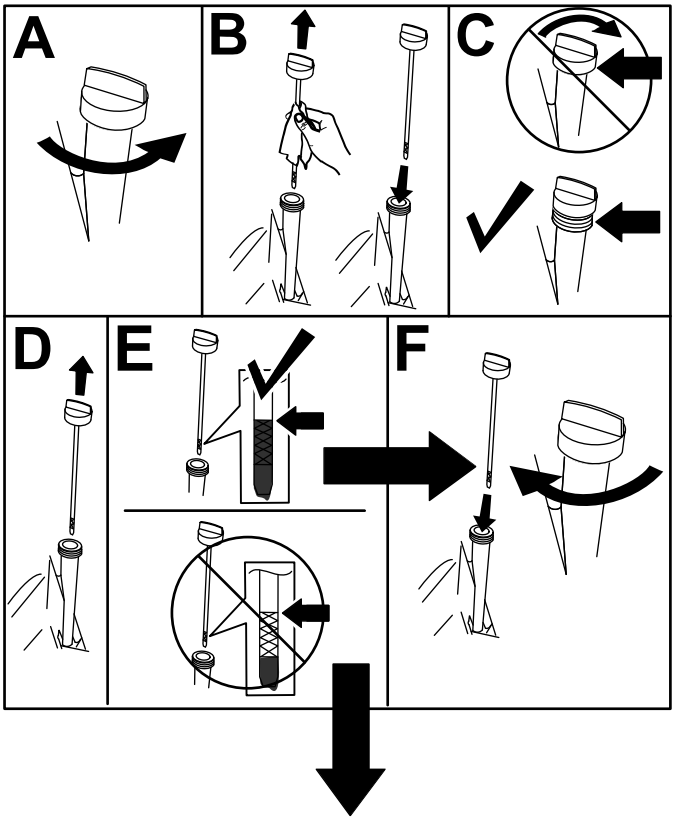

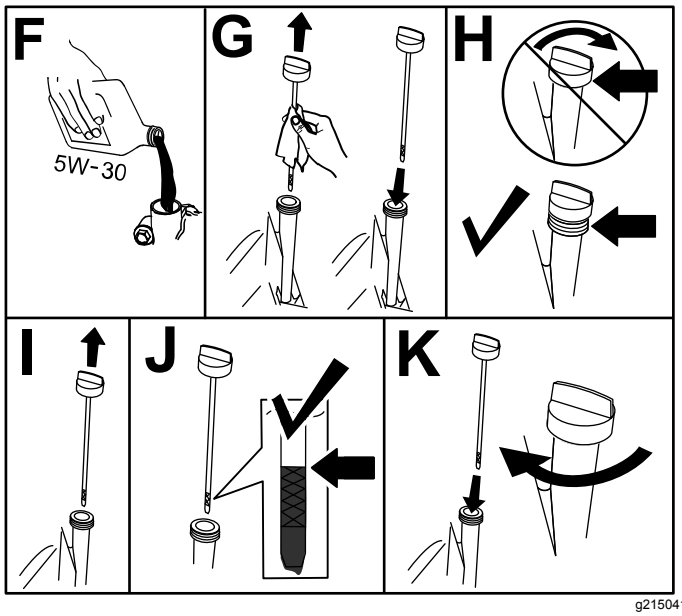

g215041

Obrázek 33

Kontrola a nastavení kluzných lišt a shrnovače

Servisní interval: Každý rok—Zkontrolujte kluzné lišty a shrnovač, a je-li třeba, seřiďte je.

Zkontrolujte kluzné lišty a shrnovač, abyste se ujistili, že se nabírací šroub nedotýká dlážděného nebo štěrkového povrchu. Podle potřeby nastavte kluzné lišty a shrnovač, abyste kompenzovali opotřebení.

1. Zkontrolujte tlak v pneumatikách; viz 6 Nastavení tlaku v pneumatikách (strana 8).
2. Povolujte matice přidržující obě kluzné lišty na stranách nabíracího šroubu, dokud se lišty nebudou snadno posunovat nahoru a dolů.

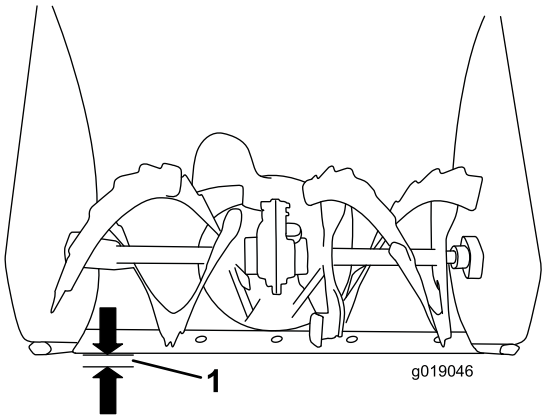

g019046

Obrázek 34

1. 3 mm

Důležité: **Nože nabíracího šroubu musí být pomocí kluzných lišt zvednuty nad zem.**

3. Ujistěte se, že shrnovač je 3 mm nad rovným povrchem a je s tímto povrchem rovnoběžný.

   Poznámka: Pokud je podklad popraskaný, hrubý nebo nerovný, nastavte kluzné lišty tak, aby se shrnovač zvedl. V případě štěrkového povrchu spusťte kluzné lišty ještě níže, aby sněhová fréza nenabírala kameny.
4. Spouštějte kluzné lišty dolů, dokud nebudou vyrovnány se zemí.
5. Pevně utáhněte matice připevňující obě kluzné lišty ke stranám nabíracího šroubu.

   Poznámka: Chcete-li rychle nastavit uvolněné kluzné lišty, podepřete shrnovač ve výšce 3 mm nad zemí a poté lišty spusťte na zem.

   Poznámka: Pokud jsou obě kluzné lišty nadměrně opotřebené, můžete je obrátit nepoužitou stranou k zemi.

Kontrola a nastavení lanka pojezdu

Servisní interval: Po prvních 2 hodinách—Zkontrolujte lanko pojezdu, a je-li to třeba, seřiďte je.

Každý rok—Zkontrolujte lanko pojezdu, a je-li to třeba, seřiďte je nebo vyměňte.

Pokud se sněhová fréza nepohybuje dopředu nebo dozadu podle zařazených rychlostí nebo se pohybuje, když uvolníte páku pojezdu, seřiďte lanko pojezdu.

Není-li levé lanko (pojezd) správně seřízeno, proveďte následující kroky:

1. Povolte pojistnou matici.
2. Přesuňte páku pojezdu a podržte ji na místě (Obrázek 35).

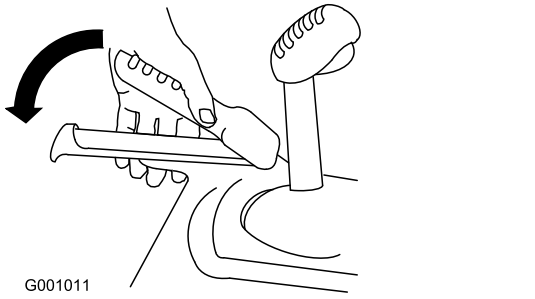

Obrázek 35

3. Povolením nebo přitažením napínáku upravte délku pružiny na 5,5 cm, viz Obrázek 36.

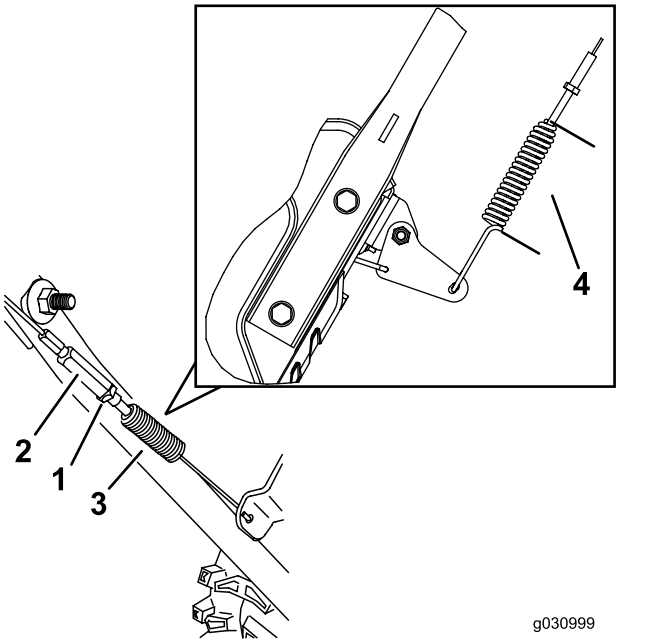

Obrázek 36

1. Pojistná matice
2. Napínák
3. Pružina
4. 5,5 cm

4. Utažením pojistné matice (Obrázek 36) lanko mírně napněte.
5. Pokud je lanko pojezdu správně nastaveno, ale problém přetrvává, obraťte se na autorizované servisní středisko.

Kontrola a nastavení lanka nabíracího šroubu/rotoru

Servisní interval: Po prvních 2 hodinách—Zkontrolujte lanko nabíracího šroubu/rotoru, a je-li to třeba, seřiďte je.

Každý rok—Zkontrolujte lanko nabíracího šroubu/rotoru, a je-li to třeba, seřiďte je nebo vyměňte.

1. Povolte pojistnou matici.
2. Přesuňte páku nabíracího šroubu / rotoru a podržte ji na místě (Obrázek 37).

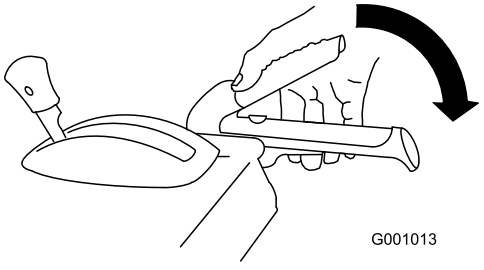

Obrázek 37

3. Povolením nebo přitažením napínáku upravte délku pružiny na 7 cm, viz Obrázek 38.

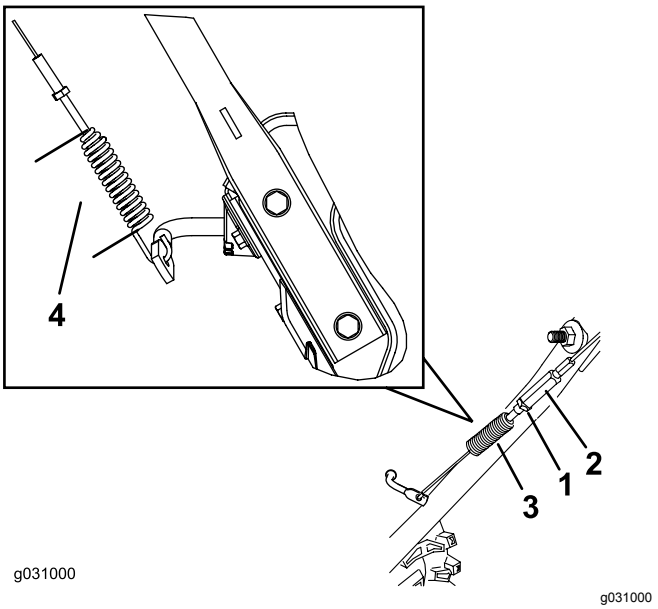

Obrázek 38

1. Pojistná matice
2. Napínák
3. Pružina
4. 7 cm

4. Utažením pojistné matice (Obrázek 38) lanko mírně napněte.
5. Pokud je lanko nabíracího šroubu/rotoru správně nastaveno, ale problém přetrvává, obraťte se na autorizované servisní středisko.

Kontrola hladiny oleje v převodovce nabíracího šroubu

Servisní interval: Každý rok—Zkontrolujte hladinu oleje v převodovce nabíracího šroubu, a je-li to třeba, doplňte jej.

1. Umístěte sněhovou frézu na rovný povrch.
2. Vyčistěte prostor kolem zátky (Obrázek 39).

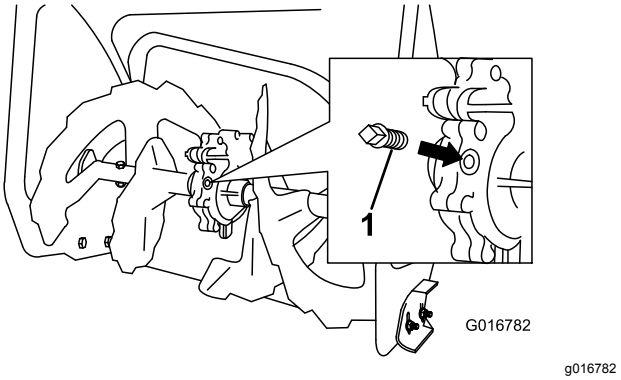

Obrázek 39

1. Zátka

3. Odstraňte zátku z převodovky.
4. Zkontrolujte hladinu oleje v převodovce. Hladina oleje by měla být 9,5 mm pod otvorem plnicího hrdla.
5. Pokud je hladina oleje nízká, doplňte do převodovky převodový olej GL-5 nebo GL-6, SAE 80-90 EP tak, aby jeho hladina sahala 9,5 mm pod otvor plnicího hrdla.

   Poznámka: Nepoužívejte syntetický olej.
6. Namontujte zátku převodovky.

Výměna motorového oleje

Servisní interval: Po prvních 5 hodinách—Vyměňte motorový olej.

Každý rok—Vyměňte motorový olej.

Je-li to možné, několik minut před výměnou oleje spusťte motor, protože teplý olej je tekutější a odplaví více nečistot.

Množství motorového oleje	0,70 l
Viskozita oleje	Viz Obrázek 41.
API provozní klasifikace	SJ nebo vyšší

Použijte Obrázek 40 níže pro výběr oleje s nejlepší viskozitou vzhledem k očekávanému rozsahu venkovních teplot:

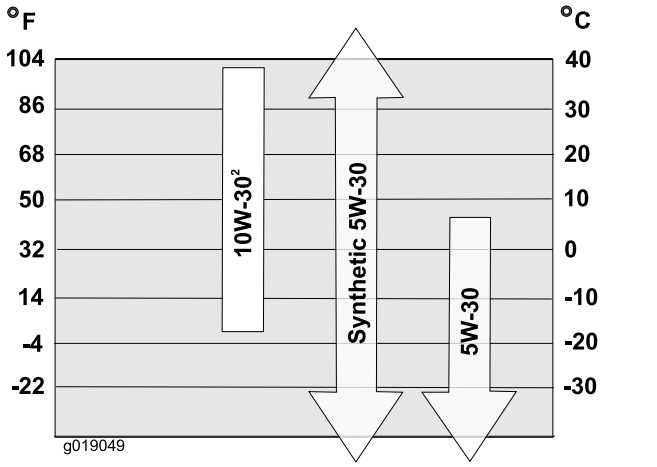

Obrázek 40

1. Vyčistěte prostor kolem uzávěru výpusti oleje (Obrázek 41).

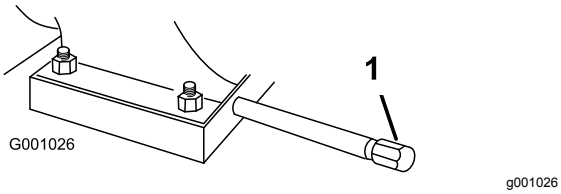

Obrázek 41

1. Vypouštěcí zátka oleje

2. Zasuňte vypouštěcí nádobu pod nástavec výpusti a odstraňte vypouštěcí zátku oleje.
3. Vypusťte olej.

   Poznámka: Použitý olej předejte do certifikovaného recyklačního střediska.
4. Nainstalujte vypouštěcí zátku oleje.
5. Naplňte klikovou skříň olejem.

Mazání šestihranné osy

Servisní interval: Každý rok—Namažte šestihrannou osu.

Každý rok lehce namažte šestihrannou osu motorovým olejem pro automobily (Obrázek 42).

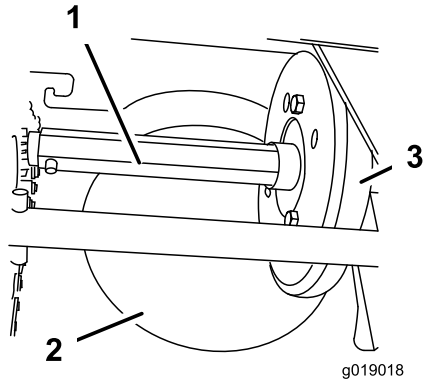

Obrázek 42

1. Šestihranná osa
2. Ocelové třecí kolo
3. Gumové kolo

Důležité: **Předcházejte tomu, aby olej potřísnil gumové kolo nebo ocelové třecí kolo, protože pohon pojezdu by prokluzoval (Obrázek 42).**

1. Vypusťte palivo z palivové nádrže.
2. Nakloňte stroj dopředu na skříň nabíracího šroubu a znehybněte ji, aby se nemohla převrátit.
3. Odstraňte zadní kryt (Obrázek 43).

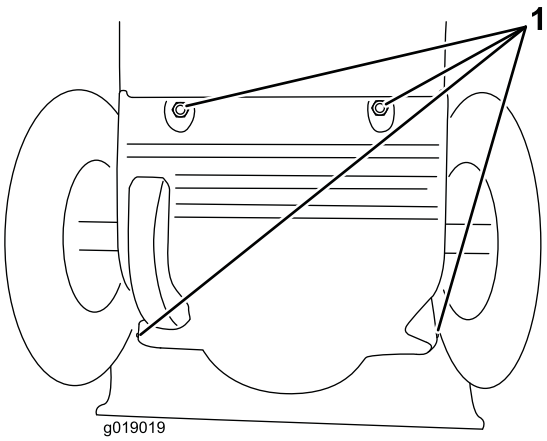

Obrázek 43

1. Šrouby

4. Posuňte řadicí páku do polohy R2.
5. Ponořte prst do motorového oleje pro automobily a **lehce** namažte šestihrannou osu.
6. Posuňte řadicí páku do polohy 6.
7. Namažte druhý konec šestihranné osy.
8. Několikrát posuňte řadicí páku dopředu a dozadu.
9. Nainstalujte zadní kryt a vraťte stroj do provozní polohy.

Výměna zapalovací svíčky

Servisní interval: Po každých 100 hodinách provozu—Vyměňte zapalovací svíčku.

⚠ DŮLEŽITÉ UPOZORNĚNÍ

Výměna zapalovací svíčky, když je motor horký, může způsobit popáleniny.

Zapalovací svíčku vyměňte až po vychladnutí motoru.

Používejte zapalovací svíčku Toro nebo ekvivalentní svíčku (Champion® RN9YC nebo NGK BPR6ES).

1. Vyjměte držák (Obrázek 44).

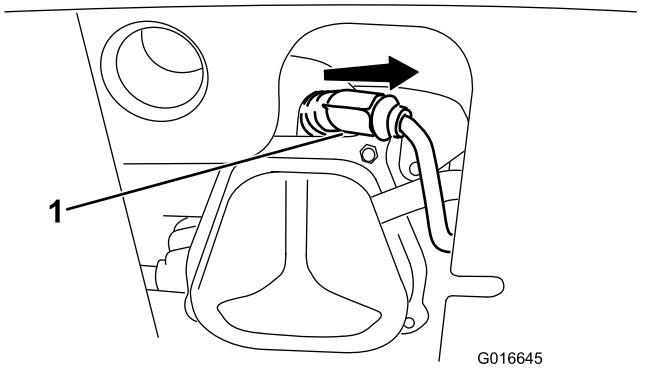

Obrázek 44

1. Manžeta zapalovací svíčky

2. Vyčistěte okolí patky zapalovací svíčky.

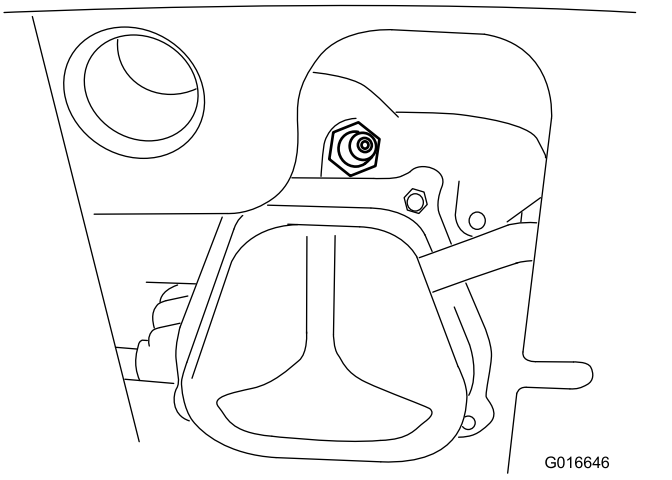

Obrázek 45

3. Vyjměte a zlikvidujte starou zapalovací svíčku.

   Poznámka: Pro vyjmutí zapalovací svíčky budete potřebovat ráčnový klíč.

4. Mezeru mezi elektrodami na nové zapalovací svíčce nastavte na 0,76 mm, viz Obrázek 46.

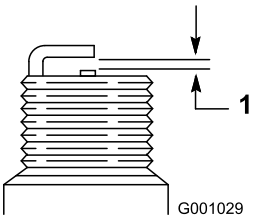

Obrázek 46

1. 0,76 mm

5. Našroubujte novou zapalovací svíčku, pevně ji utáhněte a připojte k ní kabel zapalování.

   Poznámka: Zajistěte, aby byl kabel zapalování na zapalovací svíčce zcela přichycen na svém místě.

Seřízení západky vyhazovacího komínu

Pokud se vyhazovací komín nezajistí v požadované poloze nebo jej nelze odjistit, abyste jej mohli nastavit do jiné polohy, seřiďte západku vyhazovacího komínu.

1. Utahovací sponu na podpěře komínu povolte tak, aby se lanko uvolnilo.

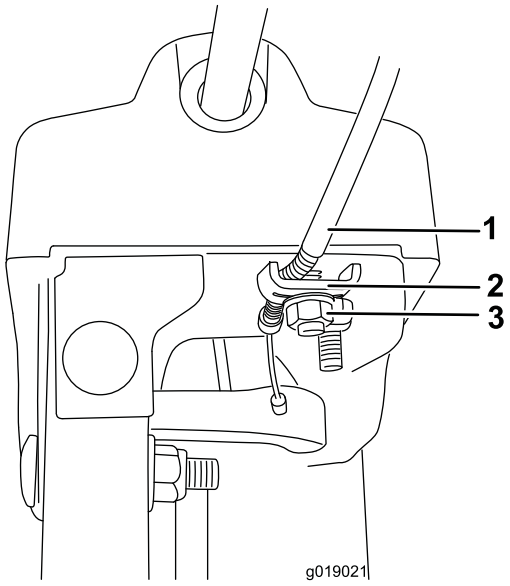

Obrázek 47

1. Lanovod
2. Svorka lanka
3. Utahovací spona

2. Je-li lanko uvolněné, zatáhněte za ně směrem dozadu.
3. Lanko přidržujte na místě a utáhněte sponu.

Výměna hnacích řemenů

Pokud je hnací řemen nabíracího šroubu/rotoru nebo hnací řemen pojezdu opotřebený, nasáklý olejem nebo jinak poškozený, nechejte jej vyměnit v autorizovaném servisním středisku.

Uskladnění

Příprava sněhové frézy k uskladnění

1. Při posledním doplňování paliva v sezóně přidejte do čerstvého paliva stabilizátor podle pokynů výrobce motoru.

   Důležité: **Neskladujte palivo déle, než doporučuje výrobce stabilizátoru paliva.**
2. Nechejte motor 10 minut běžet, aby se upravené palivo rozptýlilo po celém palivovém systému.
3. Nechte stroj v chodu, dokud se motor sám nezastaví kvůli nedostatku paliva.
4. Použijte tlačítko pro nasání paliva a znovu spusťte motor.
5. Nechejte motor pracovat, dokud se sám nezastaví. Když již motor nejde nastartovat, je dostatečně suchý.
6. Vypněte motor a nechejte jej vychladnout.
7. Vytáhněte klíč ze zapalování.
8. Sněhovou frézu důkladně vyčistěte.
9. Poškozené části povrchu opravte barvou, kterou dodává autorizovaný servisní prodejce. Poškozená místa před natíráním obruste a použijte antikorozní přípravek, abyste ochránili kovové části před rezavěním.
10. Utáhněte všechny volné vruty, šrouby a pojistné matice. Opravte nebo vyměňte všechny poškozené součásti.
11. Sněhovou frézu přikryjte a uložte ji na bezpečné místo z dosahu dětí.

Konec uskladnění sněhové frézy

Proveďte každoroční údržbu podle postupu uvedeného v doporučeném harmonogramu údržby, viz část Údržba (strana 18).

Odstraňování závad

Závada	Možné příčiny	Způsoby odstranění
Elektrický startér se neotáčí (pouze elektrické startování).	1. Napájecí kabel je odpojen od zásuvky nebo sněhové frézy. 2. Napájecí kabel je opotřebovaný, zkorodovaný nebo poškozený. 3. V zásuvce není proud.	1. Zapojte napájecí kabel do zásuvky a/nebo sněhové frézy. 2. Vyměňte napájecí kabel. 3. Nechte si od kvalifikovaného elektrikáře zapojit zásuvku.
Motor se nespustí nebo se spustí jen s obtížemi.	1. Klíč není v zapalování nebo je v poloze STOP. 2. Sytič je ve VYPNUTÉ poloze a nebylo stisknuto tlačítko nasávání paliva. 3. Není otevřený uzavírací ventil paliva. 4. Škrticí klapka není v poloze pro RYCHLÝ BĚH. 5. Palivová nádrž je prázdná nebo palivový systém obsahuje zvětralé palivo. 6. Kabel zapalovací svíčky je uvolněný nebo odpojený. 7. Svíčka je zkorodovaná nebo znečištěná, popřípadě nemá správnou vzduchovou mezeru. 8. Odvětrávací otvor palivového uzávěru je ucpaný. 9. Hladina motorového oleje v klikové skříni motoru je příliš nízká nebo příliš vysoká.	1. Vložte klíč do zapalování a otočte jej do ZAPNUTÉ polohy. 2. Posuňte sytič do ZAPNUTÉ polohy a třikrát stiskněte tlačítko nasávání paliva. 3. Otevřete uzavírací ventil paliva. 4. Posuňte škrticí klapku do polohy pro RYCHLÝ BĚH. 5. Vypusťte palivovou nádrž a naplňte ji čerstvým palivem (starým maximálně 30 dnů). Jestliže problém přetrvává, kontaktujte autorizované servisní středisko. 6. Připojte kabel k zapalovací svíčce. 7. Zkontrolujte zapalovací svíčku a je-li třeba, seřiďte vzduchovou mezeru. Vyměňte zapalovací svíčku, jestliže je zkorodovaná, zanesená nebo popraskaná. 8. Odstraňte příčinu ucpání nebo vyměňte palivový uzávěr. 9. Doplňte nebo vypusťte olej, aby jeho hladina v klikové skříni motoru dosahovala značky Full na měrce.
Motor pracuje nepravidelně.	1. Sytič je v ZAPNUTÉ poloze. 2. Uzavírací ventil paliva není úplně otevřený. 3. Palivová nádrž je téměř prázdná nebo je v ní zvětralé palivo. 4. Uvolněný kabel zapalovací svíčky. 5. Svíčka je zkorodovaná nebo znečištěná, popřípadě nemá správnou vzduchovou mezeru. 6. Hladina motorového oleje v klikové skříni motoru je příliš nízká nebo příliš vysoká.	1. Posuňte sytič do VYPNUTÉ polohy. 2. Otevřete uzavírací ventil paliva. 3. Vypusťte palivovou nádrž a naplňte ji čerstvým palivem (starým maximálně 30 dnů). Jestliže problém přetrvává, kontaktujte autorizované servisní středisko. 4. Připojte kabel k zapalovací svíčce. 5. Zkontrolujte zapalovací svíčku a je-li třeba, seřiďte vzduchovou mezeru. Vyměňte zapalovací svíčku, jestliže je zkorodovaná, zanesená nebo popraskaná. 6. Doplňte nebo vypusťte olej, aby jeho hladina v klikové skříni motoru dosahovala značky Full na měrce.

Závada	Možné příčiny	Způsoby odstranění
Motor pracuje, ale sněhová fréza odklízí sníh nedostatečně nebo jej neodklízí vůbec.	1. Škrticí klapka není při odklízení sněhu v poloze pro RYCHLÝ BĚH. 2. Sněhová fréza se pohybuje příliš rychle, aby mohla odklízet sníh. 3. Pokoušíte se odstranit příliš mnoho sněhu na jeden záběr. 4. Pokoušíte se odklízet příliš těžký nebo mokrý sníh. 5. Vyhazovací komín je ucpaný. 6. Hnací řemen nabíracího šroubu/rotoru je volný nebo sklouzl z řemenice. 7. Hnací řemen nabíracího šroubu je opotřebený nebo přetržený.	1. Posuňte škrticí klapku do polohy pro RYCHLÝ BĚH. 2. Přeřaďte na nižší rychlost. 3. Snižte množství sněhu odstraňovaného na jeden záběr. 4. Nepřetěžujte sněhovou frézu příliš těžkým nebo mokrým sněhem. 5. Vyčistěte vyhazovací komín. 6. Nasaďte nebo seřiďte hnací řemen nabíracího šroubu/motoru (viz servisní informace na stránkách www.Toro.com) nebo odvezte sněhovou frézu do autorizovaného servisního střediska. 7. Vyměňte hnací řemen nabíracího šroubu/motoru (viz servisní informace na stránkách www.Toro.com) nebo odvezte sněhovou frézu do autorizovaného servisního střediska.
Vyhazovací komín nelze zajistit v požadované poloze nebo jím nelze otočit.	1. Západka vyhazovacího komínu není správně seřízena.	1. Seřiďte západku vyhazovacího komínu.
Sněhová fréza neodstraňuje sníh z povrchu tak, jak by měla.	1. Kluzné lišty nebo shrnovač nejsou správně seřízené. 2. Pneumatiky nejsou nahuštěny stejně.	1. Seřiďte kluzné lišty a shrnovač. 2. Zkontrolujte, popřípadě upravte tlak v jedné nebo obou pneumatikách.

Poznámky:

Oznámení o ochraně soukromí pro Evropu

Informace, které společnost Toro shromažďuje
Společnost Toro Warranty Company (Toro) respektuje vaše soukromí. Aby bylo možné zpracovávat reklamace a kontaktovat vás v případě stažení výrobku, žádáme vás o poskytnutí některých osobních údajů, a to buď přímo společnosti Toro, nebo místní pobočce či prodejci společnosti Toro.

Záruční systém společnosti Toro je umístěn na serverech, které se nacházejí ve Spojených státech, kde zákon o soukromí nemusí poskytovat stejnou ochranu, jaká se uplatňuje ve vaší zemi.

UVEDENÍM VAŠICH OSOBNÍCH ÚDAJŮ DÁVÁTE SOUHLAS KE ZPRACOVÁNÍ VAŠICH OSOBNÍCH ÚDAJŮ ZPŮSOBEM, KTERÝ JE POPSÁN V TOMTO OZNÁMENÍ O OCHRANĚ SOUKROMÍ.

Jak společnost Toro údaje využívá
Společnost Toro může použít vaše osobní údaje ke zpracování reklamací, ke kontaktování v případě stažení výrobku a k libovolnému jinému uvedenému účelu. Společnost Toro může sdílet vaše údaje s pobočkami společnosti Toro, prodejci a dalšími obchodními partnery v souvislosti s kteroukoli z těchto činností. Společnost Toro neprodá vaše osobní údaje žádné jiné společnosti. Vyhrazujeme si právo zpřístupnit osobní údaje za účelem dosažení souladu s platnými právními předpisy a požadavky ze strany příslušných orgánů, v rámci správného fungování našich systémů a pro vlastní ochranu i ochranu dalších uživatelů.

Uchovávání osobních údajů
Vaše osobní údaje budeme uchovávat po dobu potřebnou pro účely, pro které byly původně shromážděny, nebo pro jiné legitimní účely (např. dodržování právních předpisů) nebo podle požadavků příslušného zákona.

Závazek zabezpečení vašich osobních údajů společnosti Toro
Podnikáme přiměřená opatření s cílem chránit bezpečnost vašich osobních údajů. Podnikáme také kroky k zajištění přesného a aktuálního stavu osobních údajů.

Přístup k vašim osobním údajům a jejich oprava
Pokud si přejete zkontrolovat nebo opravit své osobní údaje, kontaktujte nás prosím e-mailem na adrese legal@toro.com.

Australský spotřebitelský zákon

Australští zákazníci najdou informace o australském spotřebitelském zákonu uvnitř krabice nebo je mohou získat od místního prodejce produktů Toro.