Form No. 3415-749 Rev A

Power Max® 826 OXE-sneslynge

Modelnr. 38815—Serienr. 400000000 og derover

Betjeningsvejledning

Indledning

Denne maskine er beregnet til brug for boligejere. Den er primært konstrueret til snerydning på brolagte overflader, f.eks. indkørsler og fortove samt andre overflader til trafik på private eller kommercielle ejendomme. Den er ikke konstrueret til rydning af andre materialer end sne, og den er heller ikke konstrueret til rydning af grusbelagte overflader.

Læs denne vejledning omhyggeligt, så du kan lære at betjene og vedligeholde produktet korrekt samt undgå person- og produktskade. Det er dit ansvar at betjene produktet korrekt og sikkert.

Du kan kontakte Toro direkte på www.Toro.com for at få materialer om produktsikkerhed og oplæring i betjening, oplysninger om tilbehør, hjælp til at finde en forhandler eller for at registrere dit produkt.

Når du har brug for service, originale Toro-dele eller yderligere oplysninger, bedes du kontakte en autoriseret serviceforhandler eller Toros kundeservice samt have produktets model- og serienummer parat. Figur 1 viser model- og serienummerets placering på produktet. Skriv numrene, hvor der er gjort plads til dette.

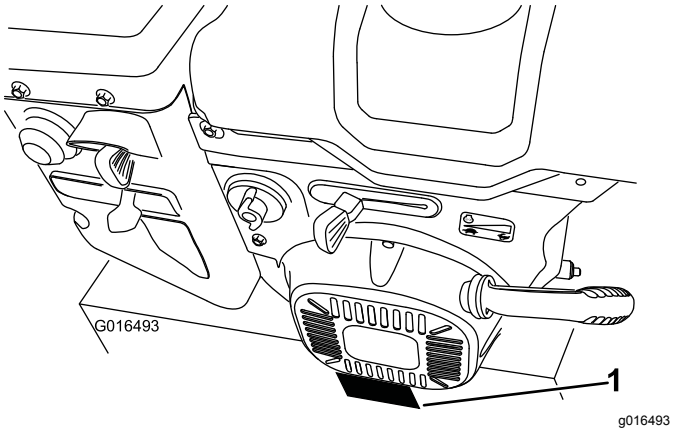

Figur 1

1. Model- og serienummerets placering

Modelnr. _____

Serienr. _____

Denne vejledning advarer dig om mulige farer og giver dig særlige sikkerhedsoplysninger ved hjælp af advarselssymbolet (Figur 2), der angiver en fare, som kan forårsage alvorlig personskade eller død, hvis du ikke følger de anbefalede forholdsregler.



g000502

Figur 2

Advarselssymbol

Denne betjeningsvejledning bruger to ord til at fremhæve oplysninger. **Vigtigt** henleder opmærksomheden på særlige mekaniske oplysninger, og **Bemærk** angiver generel information, som det er værd at lægge særligt mærke til.

Dette produkt overholder alle relevante EU-direktiver. Yderligere oplysninger fås på den separate produktspecifikke overensstemmelseserklæring.

Vigtigt: **Hvis du i en periode bruger maskinen over 1500 m, skal du sikre, at High Altitude-sættet er blevet monteret, så motoren overholder CARB/EPA-emissionsbestemmelserne. High Altitude-sættet øger motorens ydeevne, mens forurening af tændrøret, startvanskeligheder og øgede emissioner forhindres. Når du har monteret sættet, skal du påsætte High Altitude-mærkaten ved siden af seriemærkaten på maskinen. Kontakt en autoriseret Toro-serviceforhandler for at opnå det korrekte High Altitude-sæt og -mærkat til din maskine. Du kan finde en forhandler på vores websted www.Toro.com eller kontakte vores Toro Customer Care Department på de telefonnumre, der er anført i garantierklæringen om motoremissionskontrol.**

Fjern sættet fra motoren, og gendan motorens oprindelige fabrikskonfiguration, når motoren kører under 1500 m. Betjen ikke en motor, der har været omstillet til brug i højder, i lavere højder, da motoren kan overophede og blive beskadiget.

Hvis du er i tvivl om, hvorvidt maskinen har været omstillet til brug i højder, kan du kigge efter følgende mærkat (Figur 3).

© 2017—The Toro® Company
8111 Lyndale Avenue South
Bloomington, MN 55420

Registrer dit produkt på www.Toro.com.

CE

Oversættelse af original (DA)
Trykt i Mexico
Alle rettigheder forbeholdes

3415-749 A

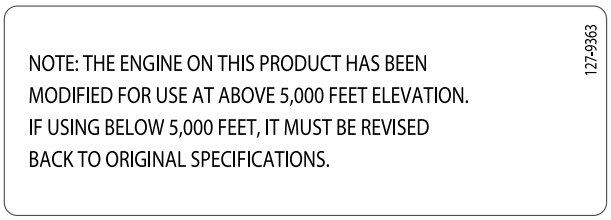

Figur 3

Dette gnisttændingssystem er i overensstemmelse med den canadiske ICES-002-standard

Indhold

Indledning 1
Sikkerhed 2
Generelt om sikkerhed 2
Sikkerheds- og instruktionsmærkater 3
Opsætning 5
1 Montering af det øverste håndtag 5
2 Montering af slisken 6
3 Montering af traktionskontrolleddet 6
4 Montering af sliskekontrolstangen 8
5 Kontrol af motoroliestanden 9
6 Justering af dæktryk 9
7 Kontrol af glidere og skraber 9
8 Kontrol af traktionsdrevets funktion 9
Produktoversigt 10
Betjening 11
Før betjening 11
Sikkerhedshensyn før drift 11
Påfyldning af brændstoftanken 11
Under betjening 12
Sikkerhed under drift 12
Start af motoren 12
Slukning af motoren 14
Betjening af traktionsdrevet 15
Betjening af hastighedsvælgeren 15
Betjening af snegle-/rotordrevet 15
Betjening af Quick Stick-anordningen® 16
Rensning af udblæsningsslisken 17
Tip vedrørende betjening 17
Efter betjening 18
Sikkerhed efter drift 18
Forhindring af fastfrysning efter brug 18
Vedligeholdelse 19
Skema over anbefalet vedligeholdelse 19
Vedligeholdelsessikkerhed 19
Klargøring til vedligeholdelsesarbejde 19
Kontrol af motoroliestanden 20
Kontrol og justering af glidere og skraber 20
Kontrol og justering af traktionskablet 21
Kontrol og justering af snegle-/rotorkablet 21
Kontrol af oliestanden i sneglens gearkasse 22
Skift af motorolien 22
Smøring af sekskantakslen 23
Udskiftning af tændrøret 24
Justering af låsen til udblæsningsslisken 24
Udskiftning af drivremmene 25
Opbevaring 25
Klargøring af sneslyngen til opbevaring 25
Fjernelse af sneslyngen fra opbevaringsstedet 25
Fejlfinding 26

Sikkerhed

Generelt om sikkerhed

Denne maskine overholder ANSI B71.3-specifikationerne.

- Læs og forstå indholdet i denne *betjeningsvejledning*, før du starter motoren. Sørg for, at alle dem, der bruger dette produkt, ved, hvordan produktet skal anvendes, og forstår advarslerne.
- Anbring ikke hænder og fødder i nærheden af bevægelige dele på maskinen.
- Brug ikke maskinen uden alle afskærmninger og andre sikkerhedsanordninger korrekt påmonteret og funktionsdygtige på maskinen.
- Hold afstand til udkaståbninger. Hold omkringstående på sikker afstand af maskinen.
- Hold børn væk fra arbejdsområdet. Lad aldrig børn betjene sneslyngen.
- Sluk motoren inden rensning, reparation eller påfyldning af maskinen.

Du kan finde yderligere sikkerhedsoplysninger i de relevante sektioner i denne vejledning.

Sikkerheds- og instruktionsmærkater

Sikkerheds- og instruktionsmærkaterne kan nemt ses af operatøren og er placeret tæt på potentielle risikoområder. Beskadigede eller bortkomne mærkater skal udskiftes.

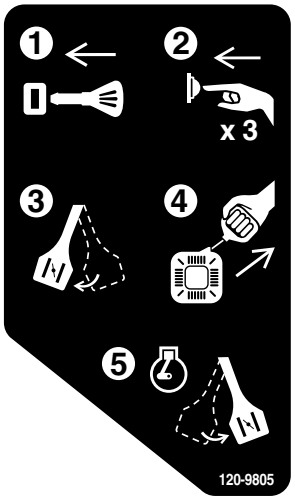

decal120-9805

120-9805

1. Sæt nøglen i.
2. Spæd motoren tre gange.
3. Aktiver chokeren.
4. Træk i startsnoren.
5. Deaktiver chokeren, når motoren er startet.

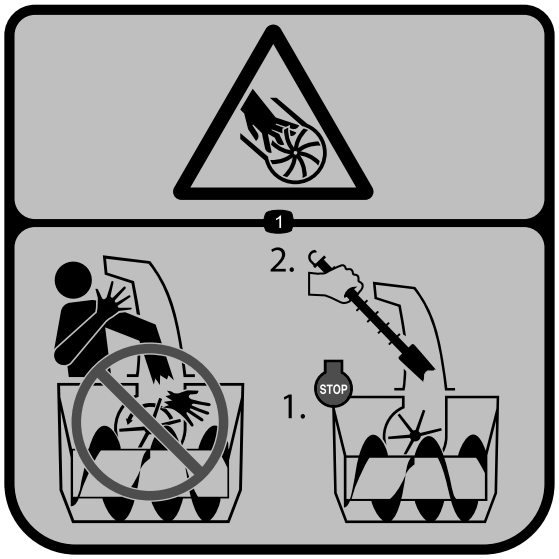

decal121-1239

121-1239

Bestillingsdelnr. 121-1215

1. Risiko for at skære sig/amputation af legemsdele, rotor – placer ikke hånden i slisken. Sluk motoren, inden du forlader betjeningspositionen, og brug værktøjet til at rense slisken.

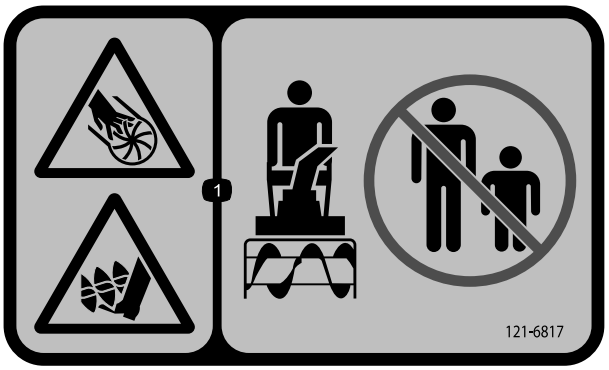

decal121-6817

121-6817

1. Risiko for at skære sig/amputation af legemsdele, rotor og snegl – hold omkringstående personer på sikker afstand af sneslyngen.

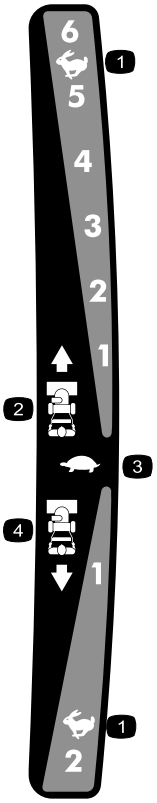

decal121-6823

121-6823

1. Hurtig
2. Fremadgående hastigheder
3. Langsom
4. Bakhastigheder



decal131-6487

131-6487

1. Motor – sluk
2. Langsom
3. Hurtig

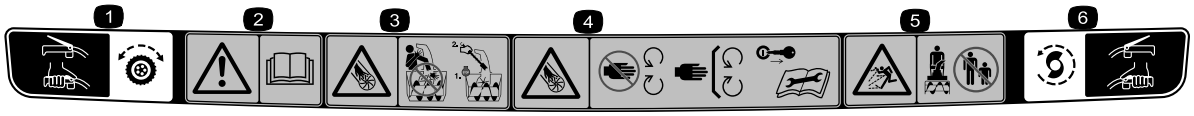

decal121-1240

121-1240

Bestillingsdelnr. 120-7194

1. Traktionsdrev – klem grebet for at koble ind, og slip grebet for at koble ud.
2. Advarsel – læs *betjeningsvejledningen*.
3. Risiko for at skære sig/amputation af legemsdele, rotor – placer ikke hånden i slisken. Sluk motoren, inden du forlader betjeningspositionen, og brug værktøjet til at rense slisken.
4. Risiko for at skære sig/amputation af legemsdele, rotor – hold afstand til bevægelige dele, fjern tændingsnøglen, og læs instruktionerne, før der udføres service eller vedligeholdelse.
5. Fare for udslyngede genstande – hold omkringstående på sikker afstand af sneslyngen.
6. Snegle-/rotordrev – klem grebet for at koble ind, og slip grebet for at koble ud.

Opsætning

Løsdele

Brug skemaet herunder til at kontrollere, at alle dele er blevet leveret.

Fremgangsmåde	Beskrivelse	Antal	Anvendelse
1	Håndtagsbolt Buet spændeskive Låsemøtrik	2 2 2	Montering af det øverste håndtag.
2	Møtrik Bræddebolt Flad spændeskive	2 2 2	Monter slisken.
3	Låseclips Flad spændeskive	2 3	Montering af traktionskontrolleddet.
4	Bræddebolt Låsemøtrik	2 2	Montering af sliskekontrolstangen.
5	Kræver ingen dele	–	Kontrol af motoroliestanden.
7	Kræver ingen dele	–	Kontrol af glidere og skraber.
8	Kræver ingen dele	–	Kontrol af traktionsdrevets funktion.

1

Montering af det øverste håndtag

Dele, der skal bruges til dette trin:

2	Håndtagsbolt
2	Buet spændeskive
2	Låsemøtrik

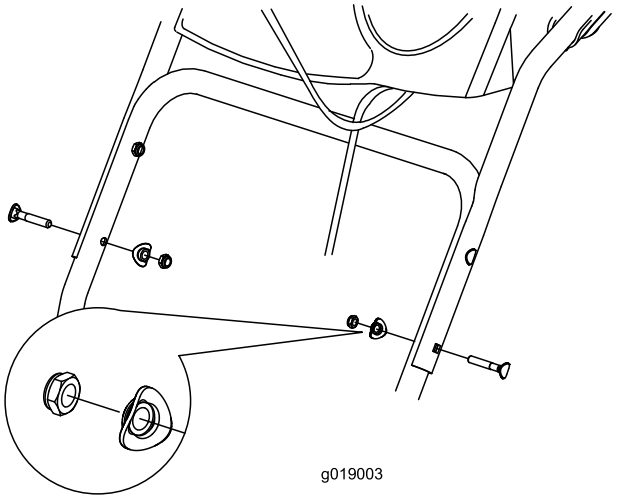

g019003

Figur 4

Fremgangsmåde

Bemærk: Fjern ikke gummibåndet på kablerne, før du har monteret det øverste håndtag.

1. Løft og drej det øverste håndtag, og anbring det over det nederste håndtag (Figur 4).
2. Monter de 2 håndtagsbolte, 2 buede spændeskiver og 2 låsemøtrikker i de nederste håndtagshuller (Figur 4).

2

Montering af slisken

Dele, der skal bruges til dette trin:

2	Møtrik
2	Bræddebolt
2	Flad spændeskive

Fremgangsmåde

1. Anbring slisken på rammen, og ret derefter udblæsningssliskens montering ind efter sliskestøtten.

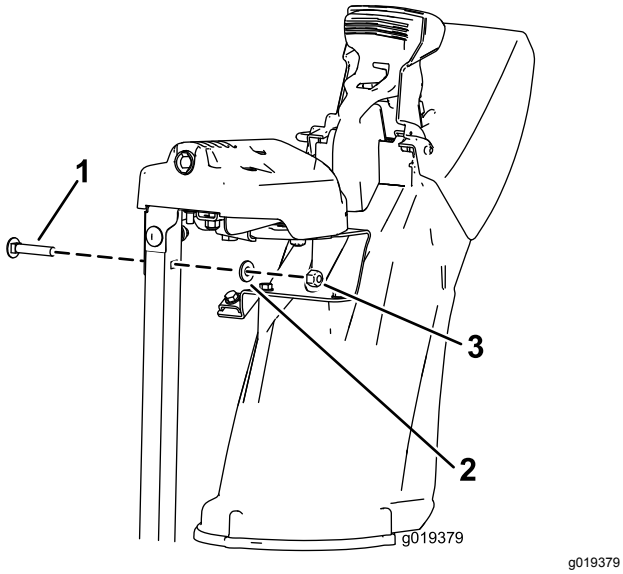

g019379

Figur 5

1. Bræddebolt
2. Flad spændeskive
3. Møtrik

2. Fastgør udblæsningssliskens montering vha. 2 bolte, 2 møtrikker og 2 flade spændeskiver.

3

Montering af traktionskontrolleddet

Dele, der skal bruges til dette trin:

2	Låseclips
3	Flad spændeskive

Fremgangsmåde

1. Sæt den nederste ende af stangen ind i den nederste forbindelsesarm, så hastighedskontrolstangens buede ende vender bagud (Figur 6).

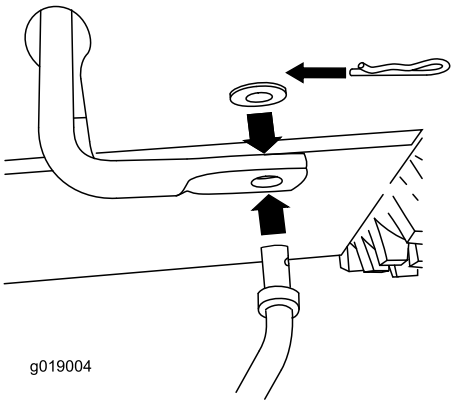

g019004

Figur 6

2. Fastgør den nederste ende af hastighedskontrolstangen med en flad spændeskive og en låseclips (Figur 6).
3. Anbring en flad spændeskive på drejetappen (Figur 7).

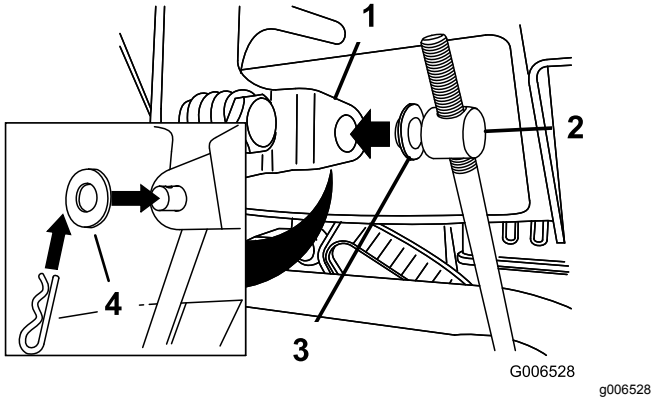

Figur 7

1. Farthåndtag
2. Drejetap
3. Indre skive
4. Ydre skive

4. Sæt farthåndtaget i positionen R2.
5. Drej den nederste forbindelsesarm helt opad (mod uret) som vist i Figur 8.

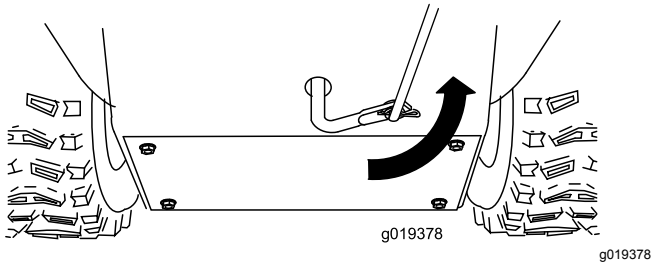

Figur 8

6. Træk hastighedskontrolstangen op, og sæt drejetappen ind i hullet i farthåndtaget (Figur 7).

   Bemærk: Hvis drejetappen ikke passer ind i åbningen, når du løfter op i hastighedskontrolstangen, skal du dreje drejetappen opad eller nedad på hastighedskontrolstangen, indtil den passer.
7. Fastgør drejetappen og den øverste ende af hastighedskontrolstangen med en spændeskive og en låseclips.

Bemærk: Se ned i åbningen i hastighedsvælgeren for at lette monteringen (Figur 9).

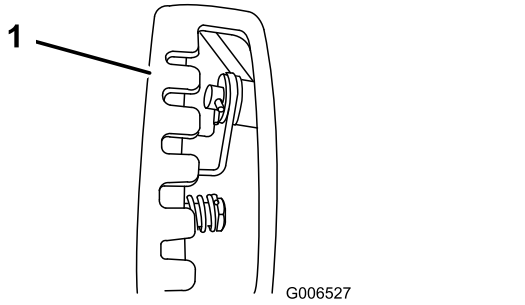

Figur 9

1. Hastighedsvælger

4

Montering af sliskekontrol-stangen

Dele, der skal bruges til dette trin:

2	Bræddebolt
2	Låsemøtrik

Fremgangsmåde

1. Pak Quick Stick®-anordningen ud, og drej den, så den er opretstående og i midten.
2. Hold det blå udløserdæksel nede, og træk grebet helt bagud.

   Bemærk: Udblæsningsslisken og -deflektoren skal vende fremad. Hvis de ikke gør det, skal du holde det blå udløserdæksel nede (men flyt ikke Quick Stick-anordningen) og dreje udblæsningsslisken, indtil de gør.
3. Ret den flade ende af den lange sliskekontrolstang ind efter den flade forende af den korte stang, der går ud fra kontrolpanelet, således at de passer ind i hinanden (Figur 10).

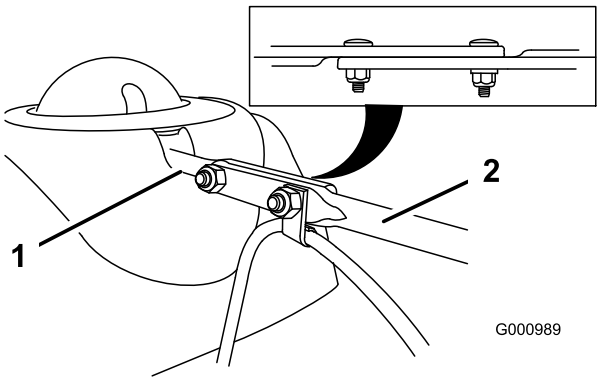

Figur 10

1. Kort stang
2. Lang sliskestyringsstang

4. Sæt stangens forende ind i åbningen bag på sliskegeardækslet, indtil den går ind i sliskegearet (Figur 11).

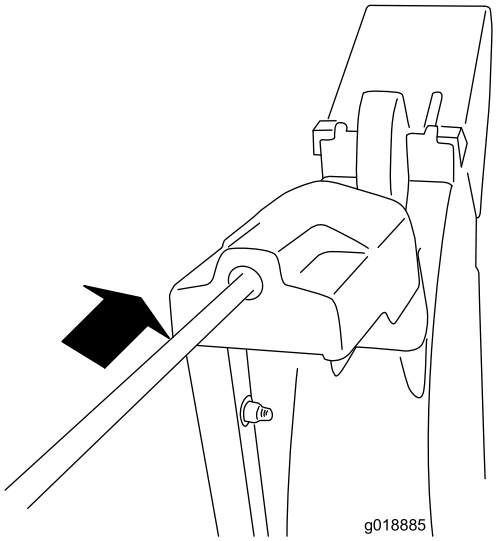

Figur 11

5. Ret åbningerne i stængernes tilpassede ender ind efter hinanden, og sæt 2 bræddebolte (fra posen med løse dele) gennem den korte stang fra maskinens venstre side (fra betjeningspositionen).
6. Sæt den kabelklemme, der støtter deflektorkablet, fast på bræddebolten til fremadkørsel, og fastgør bræddeboltene med låsemøtrikkerne fra posen med løse dele (Figur 12).

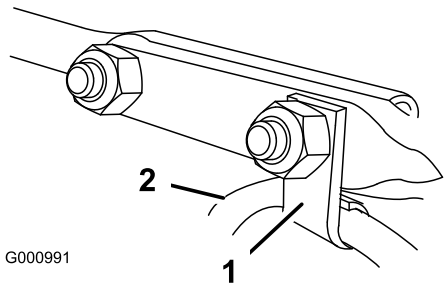

Figur 12

1. Kabelklemme
2. Deflektorkabel

7. Hold det blå udløserdæksel nede, og drej Quick Stick-anordningen i en cirkel for at sikre, at slisken og deflektoren fungerer gnidningsløst.

5

Kontrol af motoroliestanden

Kræver ingen dele

Fremgangsmåde

Bemærk: Din sneslynge leveres med olie i motorens krumtaphus. Før du starter motoren, skal du kontrollere oliestanden og om nødvendigt påfylde olie.

Se Kontrol af motoroliestanden (side 20).

6

Justering af dæktryk

Kræver ingen dele

Fremgangsmåde

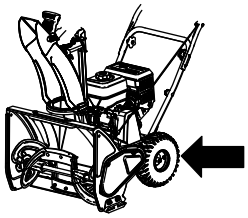

g210347

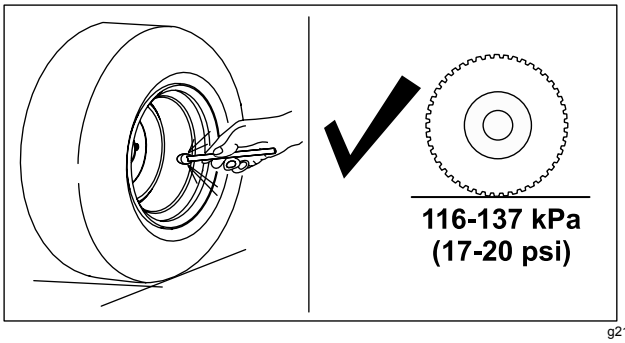

g214946

Figur 13

7

Kontrol af glidere og skraber

Kræver ingen dele

Fremgangsmåde

Se Kontrol og justering af glidere og skraber (side 20).

8

Kontrol af traktionsdrevets funktion

Kræver ingen dele

Fremgangsmåde

⚠ FORSIGTIG

Hvis traktionsdrevet ikke er justeret korrekt, kan sneslyngen bevæge sig i en helt anden retning end planlagt og forårsage personskade og/eller skader på ejendom.

Kontroller omhyggeligt traktionsdrevet, og juster det korrekt, hvis det er nødvendigt.

Bemærk: For at kontrollere traktionsdrevets funktion skal du aktivere selvkørselsfunktionen ved at fastgøre hjulene i akslen. Se Kontrol og justering af traktionskablet (side 21).

1. Start motoren. Se Start af motoren (side 12).
2. Flyt hastighedsvælgeren til position R1. Se Betjening af hastighedsvælgeren (side 15).
3. Klem traktionsgrebet til venstre for håndtaget (Figur 14).

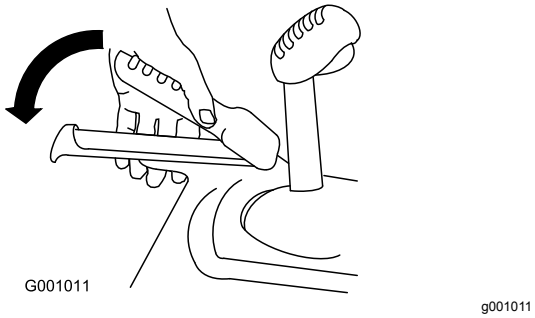

Figur 14

Sneslyngen bør bevæge sig bagud. Hvis sneslyngen ikke bevæger sig eller bevæger sig fremad, skal du gøre følgende:

A. Slip traktionsgrebet, og sluk motoren.

B. Tag drejetappen af hastighedsvælgerstangen (Figur 7).

C. Drej drejetappen nedad (med uret) på hastighedskontrolstangen (Figur 7).

D. Sæt drejetappen på hastighedsvælgerstangen (Figur 7).

4. Slip traktionsgrebet.
5. Flyt hastighedsvælgeren til position 1. Se Betjening af hastighedsvælgeren (side 15).
6. Klem traktionsgrebet til venstre for håndtaget (Figur 14).

   Sneslyngen bør bevæge sig fremad. Hvis sneslyngen ikke bevæger sig eller bevæger sig bagud, skal du gøre følgende:

   A. Slip traktionsgrebet, og sluk motoren.

   B. Tag drejetappen af hastighedsvælgerstangen (Figur 7).

   C. Drej drejetappen opad (mod uret) på hastighedskontrolstangen (Figur 7).

   D. Sæt drejetappen på hastighedsvælgerstangen (Figur 7).

7. Hvis du foretog nogen justeringer, skal du gentage denne procedure, indtil der ikke skal foretages flere justeringer.

Vigtigt: **Hvis sneslyngen bevæger sig, når traktionsgrebet er i udløst position, skal du kontrollere traktionskablet. Se Kontrol og justering af traktionskablet (side 21), eller indlever maskinen til en autoriseret serviceforhandler for service.**

Produktoversigt

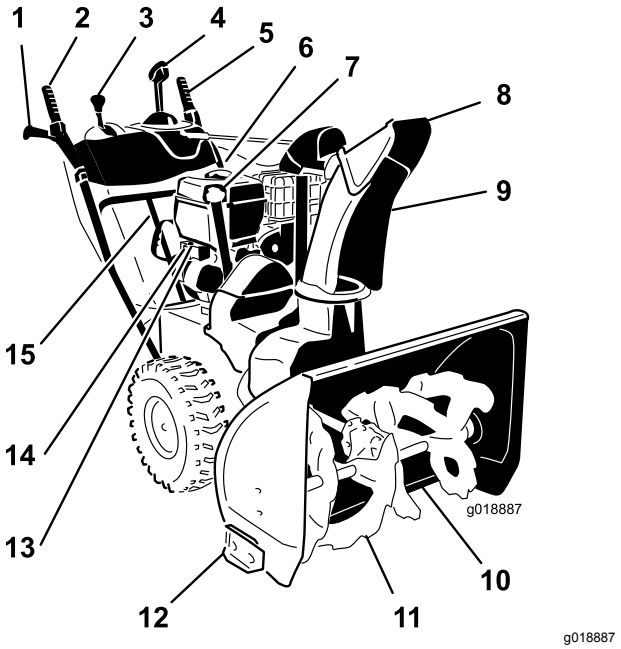

Figur 15

1. Håndtag (2)
2. Snegle-/rotorgreb
3. Farthåndtag
4. Quick Stick®-anordning til styring af udblæsningssliske
5. Traktionsgreb
6. Brændstofdæksel
7. Oliepåfyldningsrør/målepind
8. Sliskedeflektor
9. Udblæsningsrør
10. Skraber
11. Snegl
12. Glider (2)
13. Elektrisk startknap
14. Elektrisk startstik
15. Snerenseværktøj

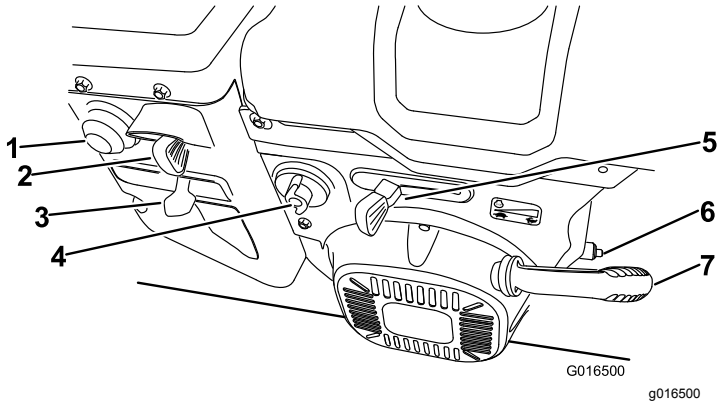

Figur 16

1. Spædepumpe
2. Tændingskontakt
3. Choker
4. Brændstofafbryderventil
5. Gashåndtag
6. Olieaftapningsprop
7. Tilbageslagsstarthåndtag

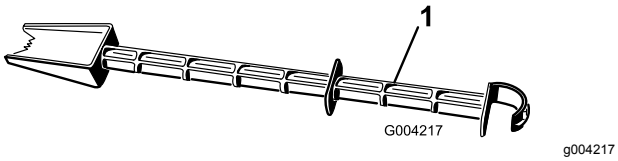

Figur 17

1. Snerenseværktøj (fastgjort til håndtaget)

Betjening

Før betjening

Sikkerhedshensyn før drift

- **Kun modeller med elektrisk starter:** Brug forlængerledninger og beholdere som angivet i vejledningen. Efterse ledningen grundigt, før du slutter den til en strømkilde. Hvis ledningen er beskadiget, må den ikke anvendes. Udskift den beskadigede ledning. Tag netledningen ud, når du ikke er i gang med at starte maskinen.
- Bær passende vinterbeklædning, når du betjener maskinen. Brug kraftigt, skridsikkert fodtøj, der giver dig godt fodfæste på glatte overflader. Undgå løstsiddende tøj, der kan sidde fast i bevægelige dele.
- Brug altid beskyttelsesbriller under brug eller ved justering eller reparation for at beskytte øjnene mod fremmedlegemer, der kan blive slynget ud fra maskinen.
- Undersøg omhyggeligt det område, hvor maskinen skal bruges, og fjern alle dørmåtter, slæder, brædder, ledninger og andre fremmedlegemer.
- Hvis en afskærmning, sikkerhedsanordning eller mærkat er beskadiget, ulæselig eller mangler, skal den repareres eller udskiftes, før maskinen tages i brug. Stram også løse fastgørelsesbolte/skruer osv.

⚠ FARE

Brændstof er meget brandfarligt og eksplosivt. En brand forårsaget af brændstof kan medføre forbrændinger på dig selv og andre.

- **For at undgå, at en statisk ladning antænder brændstoffet, skal beholderen og/eller sneslyngen placeres direkte på jorden, før de fyldes. De må ikke stå i et køretøj eller på andre genstande.**
- **Fyld tanken udendørs, når motoren er kold. Tør spildt benzin op.**
- **Håndter ikke brændstof, mens du ryger eller i nærheden af åben ild eller gnister.**
- **Opbevar brændstof i en godkendt brændstofbeholder, som er utilgængelig for børn.**
- **Maskinen må ikke vippes forover eller bagover med brændstof i brændstoftanken, da der kan løbe brændstof ud af maskinen.**

Påfyldning af brændstoftanken

- Du opnår de bedste resultater ved kun at bruge ren og frisk (højst 30 dage gammel) blyfri benzin med et oktantal på 87 eller højere ((R+M)/2-ratingmetode).
- Oxideret brændstof med op til 10 % ethanol eller 15 % MTBE (methyl-tertiær-butylether) pr. volumen accepteres.
- **Anvend ikke** benzin iblandet ethanol (som f.eks. E15 eller E85) med mere end 10 % ethanol pr. volumen. Det kan medføre ydelsesproblemer og/eller beskadigelse af motoren, som muligvis ikke er dækket af garantien.
- **Anvend ikke** benzin, der indeholder metanol.
- **Opbevar ikke** brændstof i hverken brændstoftanken eller brændstofdunke hen over vinteren, medmindre du anvender en brændstofstabilisator.
- **Fyld ikke** olie i benzinen.

Må ikke fyldes til over bunden af brændstoftanken (Figur 18).

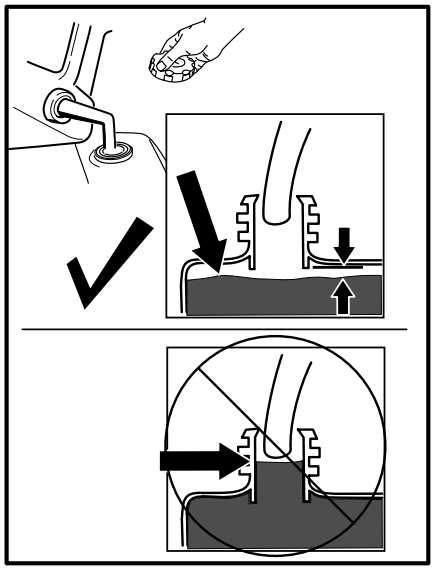

g214834

Figur 18

Bemærk: Køb kun den mængde brændstof, du regner med at skulle bruge på 30 dage, for at opnå de bedste resultater. Du kan også tilsætte brændstofstabilisator til nyligt indkøbt brændstof for at holde den frisk i op til 6 måneder.

Under betjening

Sikkerhed under drift

- **En roterende snegl kan beskadige hænder eller fødder.** Stå bag håndtagene og væk fra udblæsningsåbningen, mens sneslyngen betjenes. **Hold ansigt, hænder, fødder og andre kropsdele samt tøj væk fra bevægelige eller roterende dele.**
- Blæs aldrig sne mod personer eller områder, hvor der kan opstå skader på ejendom.
- Udvis forsigtighed for at undgå, at sneslyngen glider eller vælter. Sørg altid for at have ordentligt fodfæste, og hold godt fast i håndtagene. Gå; løb aldrig.
- Vær yderst forsigtig, når du benytter maskinen på skråninger.
- Betjen aldrig sneslyngen uden god sigtbarhed eller lys.
- Betjen ikke maskinen, hvis du er syg, træt eller påvirket af alkohol eller medicin.
- Se bagud, og udvis forsigtighed, når du bakker med maskinen.
- Når der ikke ryddes sne aktivt, skal sneglen udkobles.
- Udvis stor forsigtighed, når du betjener maskinen på eller krydser fortove, veje eller indkørsler med grus. Vær opmærksom på skjulte farer eller trafik.
- Forsøg aldrig at foretage justeringer, mens motoren kører.
- Hvis du rammer en genstand, skal du slukke motoren, tage tændingsnøglen ud (kun modeller med elektrisk starter), efterse maskinen grundigt for eventuel beskadigelse og udbedre skaden, før du starter og betjener den.
- Hvis maskinen begynder at ryste unormalt, skal du slukke motoren og undersøge årsagen.
- Du må kun lade motoren køre inden døre, når du starter sneslyngen eller flytter den ind i eller ud af bygningen. Åbn bygningens døre, da udstødningsgasser er farlige.
- Du må ikke overbelaste maskinens kapacitet ved at forsøge at rydde sne ved en for høj hastighed.
- Rør aldrig ved en varm motor eller lydpotte.

Start af motoren

1. Kontrol af motoroliestanden. Se Kontrol af motoroliestanden (side 20).
2. Drej brændstofafbryderventilen en kvart omgang mod uret for at åbne den (Figur 19).

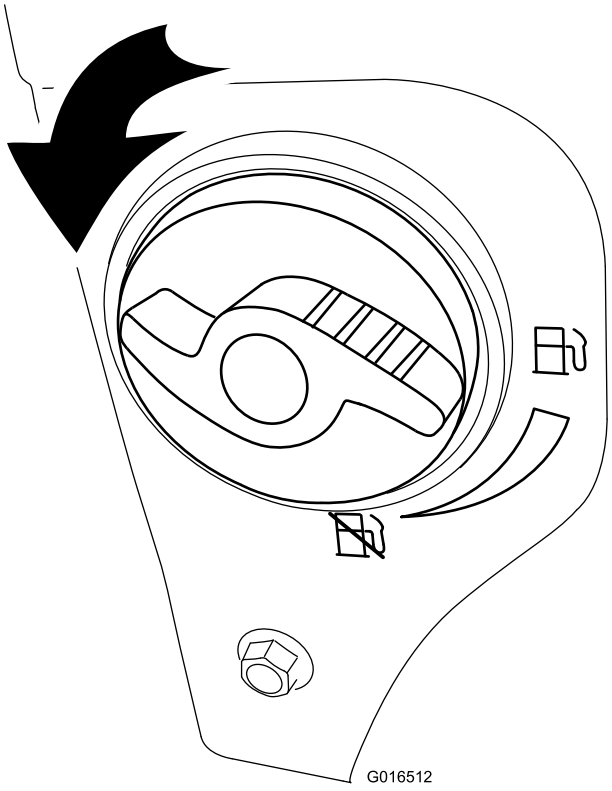

G016512

g016512

Figur 19

3. Sæt tændingsnøglen helt i (Figur 20).

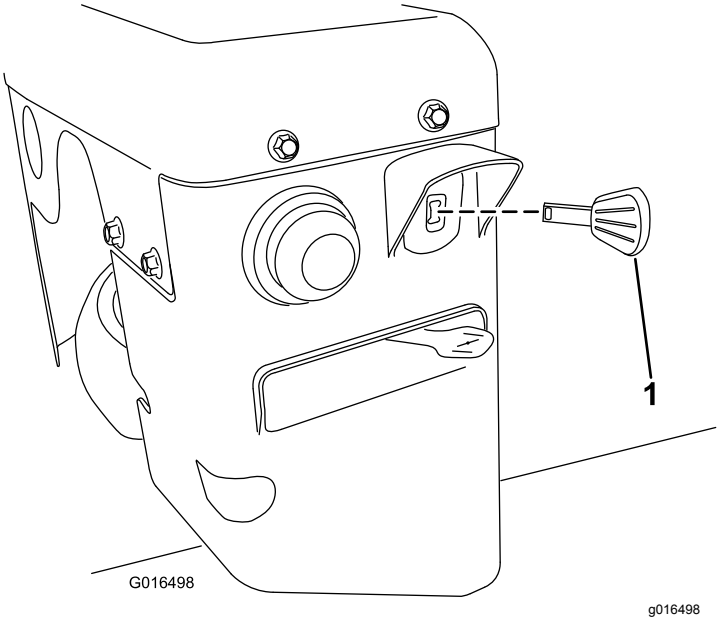

Figur 20

1. Tændingsnøgle

4. Tryk spædepumpen godt ind med tommelfingeren som anført i følgende tabel, og hold den hver gang inde i et sekund, før du slipper (Figur 21).

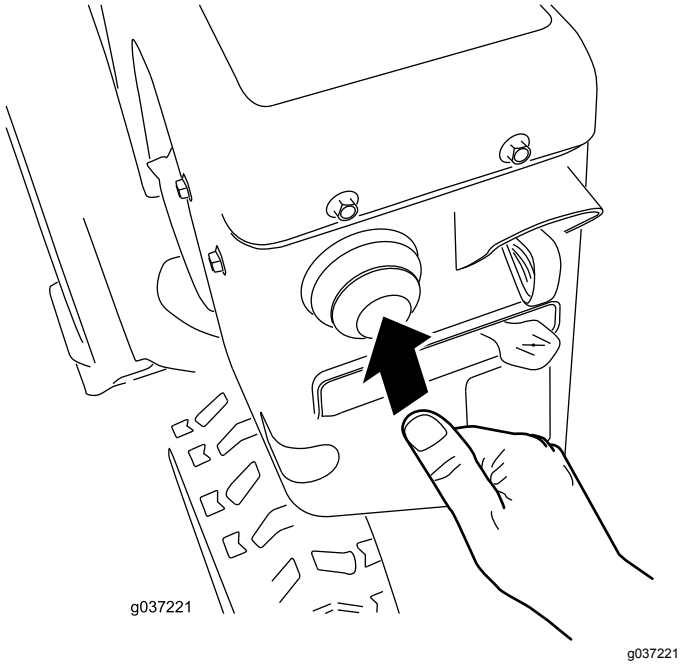

Figur 21

Temperatur	Anbefalede antal tryk
-23 °C og over	3
Under -23 °C	6

5. Flyt chokeren til positionen CHOKER (Figur 22).

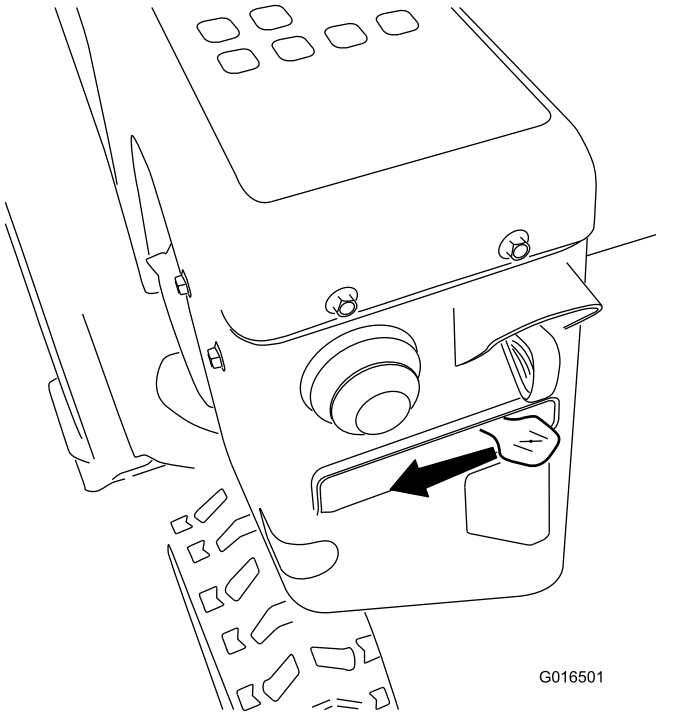

Figur 22

6. Flyt gashåndtaget til positionen FAST (hurtig) (Figur 23).

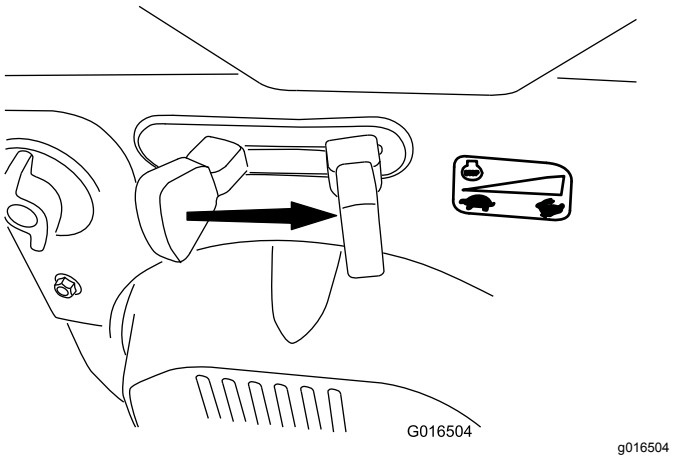

Figur 23

7. Start maskinen ved at trække i tilbageslags-starthåndtaget eller trykke på den elektriske startknap (Figur 24).

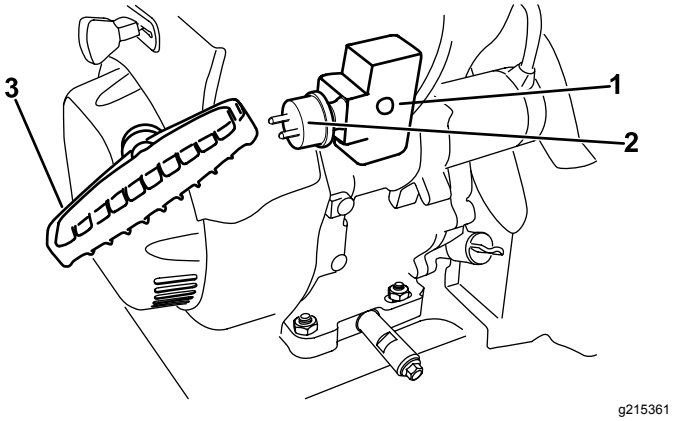

Figur 24

1. Elektrisk startknap
2. Elektrisk startstik
3. Håndtag til tilbageslagsstarteren

Bemærk: For at bruge den elektriske starter (kun modeller med elektrisk starter) skal du først sætte nedledningen i stikket og derefter i stikkontakten. Brug kun en godkendt forlængerledning med et ledertværsnit på 2,8 mm2, der er anbefalet til udendørs brug, og som ikke er længere end 15 m.

⚠ ADVARSEL

Den elektriske ledning kan blive beskadiget, hvilket kan medføre elektrisk stød eller brand.

Efterse ledningen grundigt, før du bruger maskinen. Hvis ledningen er beskadiget, må den ikke anvendes. Udskift eller reparer den beskadigede ledning med det samme. Kontakt en autoriseret serviceforhandler for at få assistance.

Vigtigt: **For at undgå at beskadige den elektriske starter må den kun køres i korte cyklusser (tændt 5 sekunder, slukket 5 sekunder), og højst 10 gange. Hvis motoren stadig ikke starter, skal du indlevere maskinen til en autoriseret serviceforhandler, så den kan blive repareret.**

8. Tag først netledningen ud af stikkontakten og derefter ud af maskinen (kun modeller med elektrisk starter).
9. Lad motoren varme op, og flyt derefter gradvist chokeren til positionen Run (kør). Vent på, at motoren kører gnidningsløst, før der foretages justering af chokeren.

⚠ FORSIGTIG

Hvis du lader sneslyngens stik sidde i en stikkontakt, er der risiko for, at sneslyngen startes ved et uheld, hvilket kan medføre personskade eller skader på ejendom.

Tag netledningen ud, når du ikke er i gang med at starte sneslyngen.

Slukning af motoren

1. Flyt gashåndtaget til positionen SLOW (langsom) og derefter til positionen STOP (Figur 25). Du kan også slukke motoren ved at trække tændingsnøglen udad til midterpositionen.

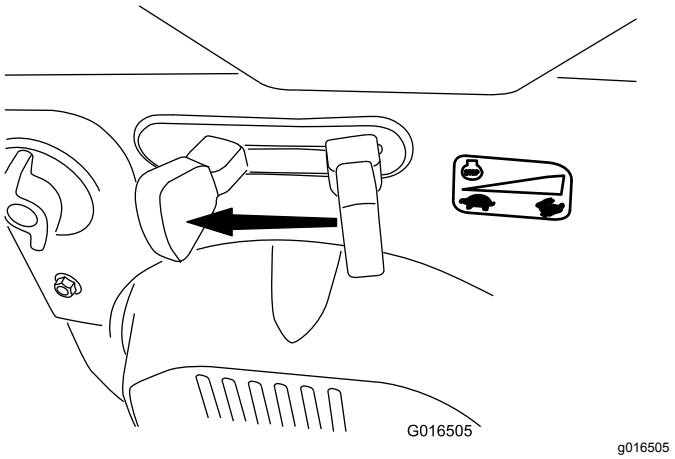

Figur 25

2. Vent på, at alle bevægelige dele standser, inden du forlader betjeningspositionen.
3. Fjern tændingsnøglen for at forhindre, at maskinen starter ved et uheld.
4. Luk brændstofafbryderventilen ved at dreje den med uret (Figur 26).

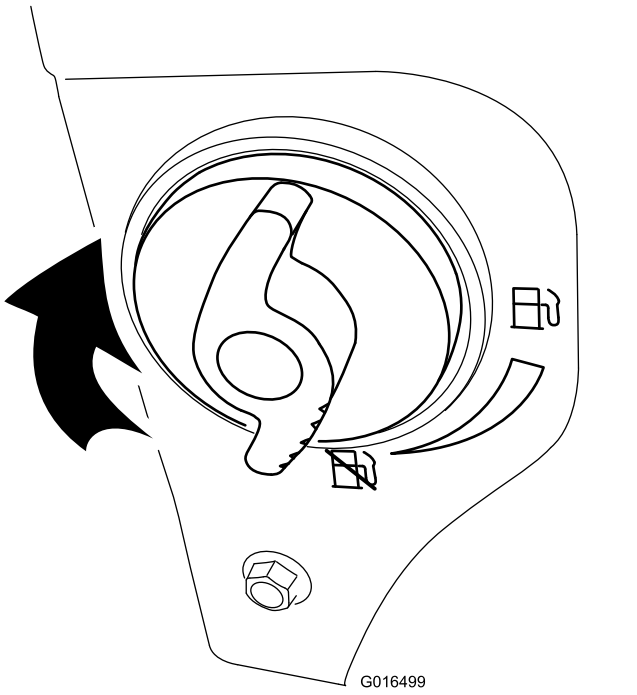

g016499

Figur 26

5. Træk i tilbageslagsstarthåndtaget 3 eller 4 gange.

   Bemærk: Dette hjælper med at forhindre, at tilbageslagsstarteren fryser fast.

Betjening af traktionsdrevet

⚠ FORSIGTIG

Hvis traktionsdrevet ikke er justeret korrekt, kan sneslyngen bevæge sig i en helt anden retning end planlagt og forårsage personskade og/eller skader på ejendom.

Kontroller omhyggeligt traktionsdrevet, og juster det korrekt, hvis det er nødvendigt. Se Kontrol og justering af traktionskablet (side 21) for at få flere oplysninger.

Vigtigt: **Hvis sneslyngen bevæger sig, når traktionsgrebet er i udløst position, skal du kontrollere traktionskablet. Se Kontrol og justering af traktionskablet (side 21), eller indlever maskinen til en autoriseret serviceforhandler for service.**

1. Du kan indkoble traktionsdrevet ved at klemme traktionsgrebet til venstre for håndtaget (Figur 27).

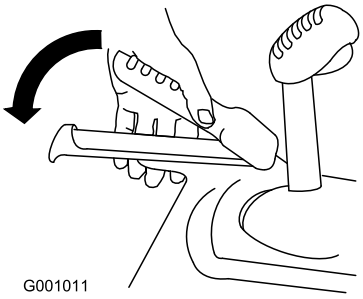

g001011

Figur 27

2. Du kan standse drevet ved at slippe traktionsgrebet.

Betjening af hastigheds-vælgeren

Hastighedsvælgeren har 6 fremadgående gear og 2 bakgear. For at ændre hastighed skal du slippe traktionsgrebet og flytte farthåndtaget til den ønskede position (Figur 28). Stangen låses fast i hakket til hvert hastighedsvalg.

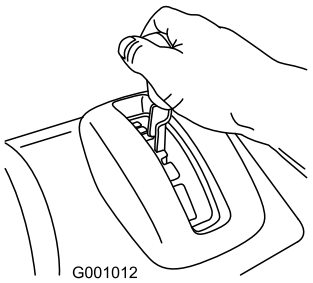

g001012

Figur 28

Betjening af snegle-/rotordrevet

1. Du kan indkoble snegle-/rotordrevet ved at klemme snegle-/rotorgrebet til højre for håndtaget (Figur 29).

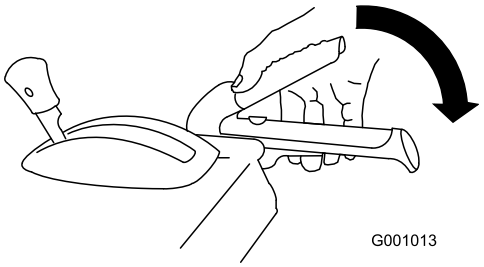

g001013

Figur 29

2. Du kan standse sneglen og rotoren ved at slippe det højre greb.

   Vigtigt: **Når du indkobler både snegle-/rotorgrebet og traktionsgrebet, låser traktionsgrebet snegle-/rotorgrebet fast, så din højre hånd frigøres. Du kan udkoble begge greb ved blot at slippe det venstre traktionsgreb.**

3. Hvis sneglen og rotoren fortsætter med at rotere, når du slipper snegle-/rotorgrebet, skal du ikke betjene sneslyngen. Kontroller snegle-/rotorkablet. Se Kontrol og justering af snegle-/rotorkablet (side 21), og juster det om nødvendigt. Ellers skal du indlevere sneslyngen til en autoriseret serviceforhandler, således at den kan blive repareret.

⚠ ADVARSEL

Hvis sneglen og rotoren fortsætter med at rotere, når du slipper snegle-/rotorgrebet, kan du forårsage skade på dig selv eller andre.

Betjen ikke sneslyngen. Indlever den til en autoriseret serviceforhandler, således at den kan blive repareret.

Betjening af Quick Stick-anordningen®

Hold det blå udløserdæksel nede for at kunne benytte Quick Stick-anordningen til at bevæge udblæsningsslisken og sliskedeflektoren. Slip udløserdækslet for at låse udblæsningsslisken og sliskedeflektoren på plads (Figur 30).

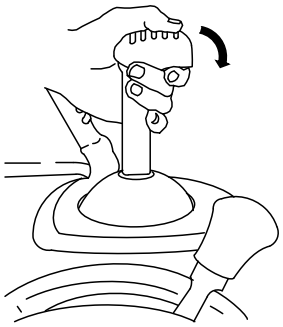

g001014

Figur 30

Flytning af udblæsningsslisken

Hold det blå udløserdæksel nede, og bevæg Quick Stick-anordningen til venstre for at bevæge udblæsningsslisken til venstre. Bevæg Quick Stick-anordningen til højre for at bevæge udblæsningsslisken til højre (Figur 31).

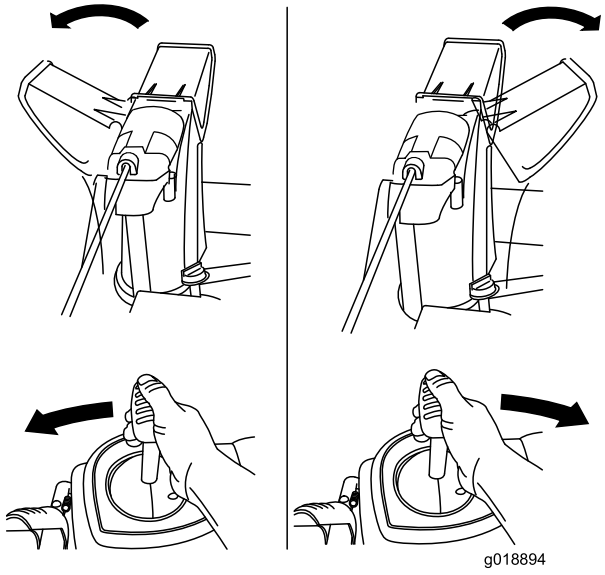

g018894

Figur 31

- Hvis slisken ikke bevæger sig, skal du se Justering af låsen til udblæsningsslisken (side 24).
- Hvis slisken ikke drejer så meget til venstre som til højre, skal du sikre, at kablet føres til indersiden af håndtagene. Se 1 Montering af det øverste håndtag (side 5).
- Hvis slisken ikke låses på plads, når du slipper udløserdækslet, skal du se Justering af låsen til udblæsningsslisken (side 24).

Flytning af sliskedeflektoren

Hold det blå udløserdæksel nede, og bevæg Quick Stick-anordningen fremad for at sænke sliskedeflektoren. Bevæg den bagud for at hæve sliskedeflektoren (Figur 32).

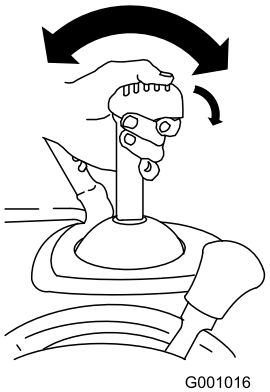

g001016

Figur 32

Rensning af udblæsnings-slisken

⚠ ADVARSEL

Hvis sneglen/rotoren kører, men der ikke kommer noget sne ud af udblæsningsslisken, kan udblæsningsslisken være tilstoppet.

Brug aldrig hænderne til at rense en tilstoppet udblæsningssliske. Dette kan medføre personskader.

- Du kan rense udblæsningsslisken ved at blive i betjeningspositionen og slippe det venstre traktionsgreb. Mens sneglen/rotoren kører, skal du trykke håndtagene ned for at hæve sneslyngens forende et par centimeter over fortovet. Løft derefter hurtigt håndtagene, således at sneslyngens forende støder mod fortovet. Gentag om nødvendigt, indtil der kommer en snestrøm ud af udblæsningsslisken.
- Hvis du ikke kan rense udblæsningsslisken ved at støde maskinens forende mod fortovet, **skal du slukke motoren, vente på, at alle bevægelige dele standser og bruge renseværktøjet.**

  Vigtigt: **Når man renser udblæsningsslisken ved at støde sneslyngens forende mod fortovet, kan det få gliderne til at bevæge sig. Juster gliderne, og spænd glideboltene fast. Se Kontrol og justering af glidere og skraber (side 20).**

Tip vedrørende betjening

⚠ FARE

Når maskinen er i drift, kan rotoren og sneglen rotere og beskadige eller amputere hænder og fødder.

- **Før justering, rengøring, eftersyn og reparation af samt fejlfinding i forbindelse med sneslyngen, skal du slukke motoren og vente på, at alle bevægelige dele standser. Tag kablet ud af tændrøret, og hold det væk fra tændrøret for at forhindre, at nogen kommer til at starte motoren ved et uheld.**
- **Fjern snavs og lignende fra udblæsningsslisken. Se Rensning af udblæsningsslisken (side 17). Brug eventuelt snerenseværktøjet, ikke hænderne, til at fjerne snavs og lignende fra udblæsningsslisken.**
- **Stå bag håndtagene og væk fra udblæsningsåbningen, mens maskinen betjenes.**
- **Hold ansigt, hænder, fødder og andre kropsdele samt tøj væk fra skjulte, bevægelige eller roterende dele.**

⚠ ADVARSEL

Rotoren kan kaste sten, legetøj og andre fremmede genstande og forårsage alvorlig personskade på dig eller omkringstående personer.

- **Sørg for at fjerne alle genstande, som sneglen kan opsamle og udslynge, fra arbejdsområdet.**
- **Hold alle børn og kæledyr væk fra arbejdsområdet.**

- Indstil altid gashåndtaget til positionen FAST (hurtig) ved snerydning.
- Hvis sneslyngens motorhastighed sænkes ved en stor belastning, eller hjulene spinder, skal du skifte til et lavere gear.
- Hvis sneslyngens forende løfter sig, skal du skifte til et lavere gear. Hvis forenden bliver ved med at løfte sig, skal du løfte op i håndtagene.

Efter betjening

Sikkerhed efter drift

- Opbevar aldrig maskinen med benzin i tanken i en bygning, hvor der er antændingskilder, f.eks. varmtvandsbeholdere, rumopvarmere eller tørretumblere. Lad motoren køle af, før du opbevarer maskinen på et lukket sted.
- Skal maskinen stilles til opbevaring i mere end 30 dage henvises til de vigtige oplysninger i Klargøring af sneslyngen til opbevaring (side 25).

Forhindring af fastfrysning efter brug

- Når det sner eller er koldt, er der risiko for, at betjeningsanordningerne og bevægelige dele fryser fast. **Sørg for ikke at påføre maskinen for stor belastning ved forsøg på at betjene de fastfrosne betjeningsanordninger.** Hvis du har problemer med at få betjeningsanordninger eller dele til at fungere, skal du starte motoren og lade den køre i nogle minutter.
- Efter at have brugt sneslyngen skal du lade motoren køre i nogle minutter for at undgå, at bevægelige dele fryser fast. Indkobl sneglen/rotoren for at fjerne eventuel overskydende sne fra husets inderside. Drej Quick Stick-anordningen for at forhindre, at den fryser fast. Sluk motoren, vent på, at alle bevægelige dele standser, og fjern al is og sne fra sneslyngen.
- Når motoren er slukket, skal du trække i tilbageslagsstarthåndtaget flere gange og trykke på den elektriske startknap én gang for at forhindre, at tilbageslagsstarteren og den elektriske starter fryser fast.

Vedligeholdelse

Bemærk: Maskinens venstre og højre side er set fra den normale betjeningsposition.

Skema over anbefalet vedligeholdelse

Vedligeholdelsesintervaller	Vedligeholdelsesprocedure
Efter de første 2 timer	• Kontroller traktionskablet, og juster det om nødvendigt. • Kontroller snegle-/rotorkablet, og juster det om nødvendigt.
Efter de første 5 timer	• Skift motorolien.
Hver anvendelse eller dagligt	• Kontroller oliestanden, og påfyld om nødvendigt olie.
For hver 100 timer	• Udskift tændrøret.
Årlig	• Kontroller gliderne og skraberen, og juster dem om nødvendigt. • Kontroller traktionskablet, og juster eller udskift det om nødvendigt. • Kontroller snegle-/rotorkablet, og juster og udskift det om nødvendigt. • Kontroller oliestanden i sneglens gearkasse, og påfyld eventuelt olie. • Skift motorolien. • Smør sekskantakslen.
Årlig eller før opbevaring	• Kontroller lufttrykket i dækkene, og pump dem op til 1,16 til 1,37 bar. • Aftap benzinen, og lad motoren køre for at tørre brændstoftanken og karburatoren ved sæsonens slutning. • Få eventuelt en autoriseret serviceforhandler til at efterse og udskifte traktionsdrivremmen og/eller sneglens/rotorens drivrem.

Vigtigt: **Du kan få yderligere oplysninger om vedligeholdelse og reparation af maskinen på www.Toro.com.**

Vedligeholdelsessikkerhed

Læs følgende sikkerhedsforanstaltninger, før der udføres vedligeholdelse på maskinen:

- Før du udfører vedligeholdelse, reparation eller justering, skal du slukke motoren og fjerne nøglen. Kontakt en autoriseret serviceforhandler, når det er nødvendigt at foretage større reparationer.
- Kontroller med jævne mellemrum, at alle fastgørelsesbolte/skruer osv. er tilspændte for at sikre, at maskinen er i sikker driftsmæssig stand.
- Lav ikke om på regulatorindstillingerne på motoren.
- Køb kun originale Toro-reservedele og tilbehør.

Klargøring til vedligeholdelsesarbejde

1. Flyt maskinen til en plan overflade.
2. Sluk motoren, og vent, til alle bevægelige dele er standset.
3. Frakobl tændrørskablet. Se Udskiftning af tændrøret (side 24).

Kontrol af motoroliestanden

Eftersynsinterval: Hver anvendelse eller dagligt

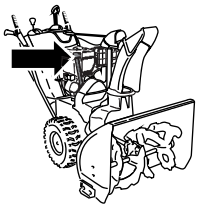

g215067

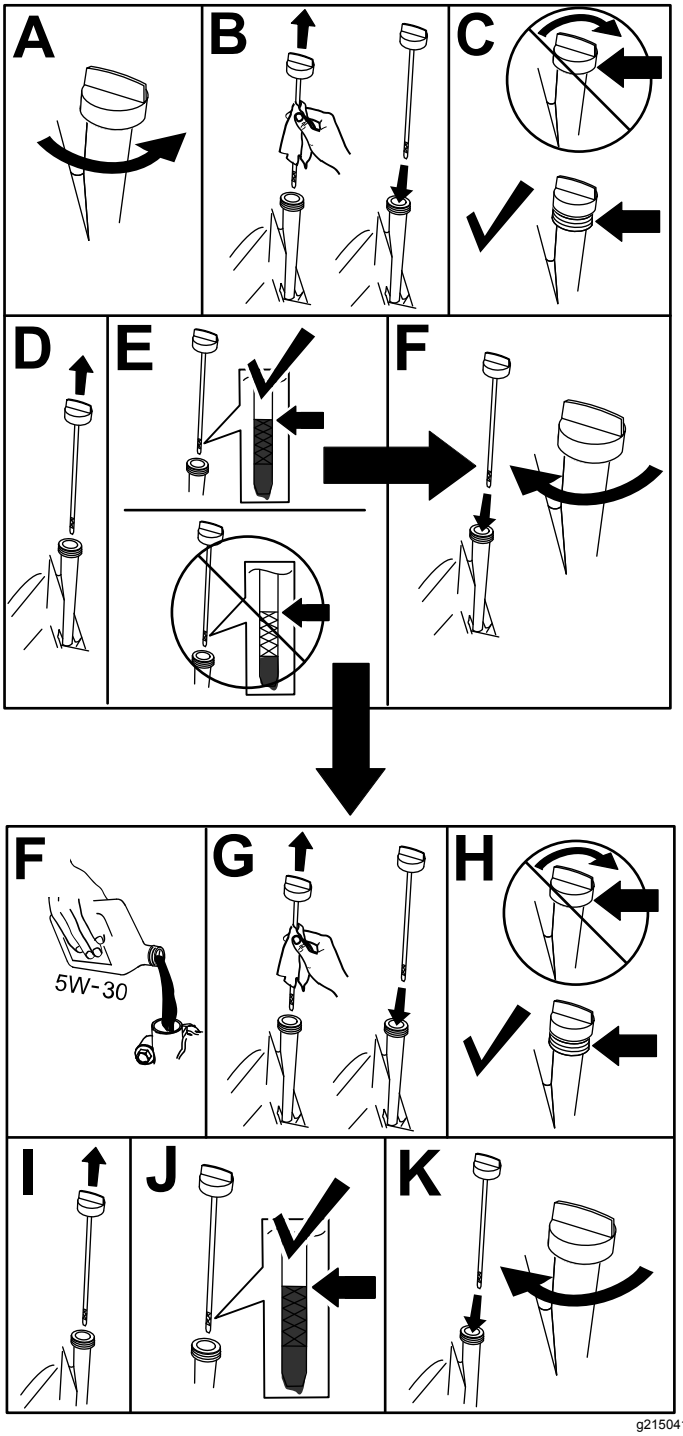

g215041

Figur 33

Kontrol og justering af glidere og skraber

Eftersynsinterval: Årlig—Kontroller gliderne og skraberen, og juster dem om nødvendigt.

Kontroller gliderne og skraberen for at sikre, at sneglen ikke kommer i kontakt med den asfalterede eller grusbelagte overflade. Juster gliderne og skraberen som nødvendigt for at kompensere for slid.

1. Kontroller dæktrykket. Se 6 Justering af dæktryk (side 9).
2. Løsn de møtrikker, der fastgør begge glidere til sneglens sider, indtil gliderne let kan glide op og ned.

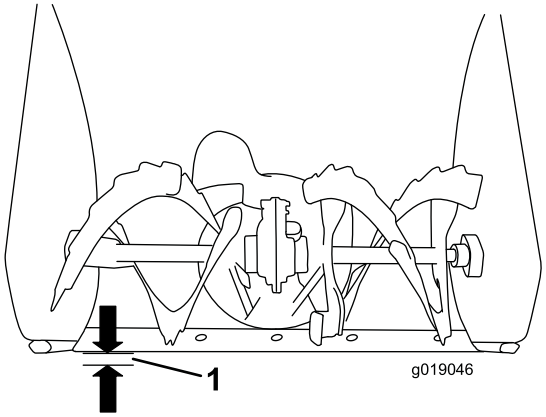

g019046

Figur 34

1. 3 mm

Vigtigt: **Sneglebladene skal være støttet over jorden af gliderne.**

3. Sørg for, at skraberen er 3 mm over og parallelt med en plan overflade.

   Bemærk: Hvis fortovet er revnet, hårdt eller ujævnt, skal du justere gliderne for at hæve skraberen. Ved grusbelagte overflader skal du justere gliderne yderligere for at forhindre, at sneslyngen opsamler sten.
4. Flyt gliderne nedad, indtil de er i niveau med jorden.
5. Spænd de møtrikker, der fastgør begge gliderne til sneglens sider, godt fast.

   Bemærk: For hurtigt at justere gliderne, hvis de bliver løse, skal du støtte skraberen 3 mm over fortovet og dernæst justere gliderne ned til fortovet.

   Bemærk: Hvis gliderne bliver for slidte, kan du vende dem om, således at den ubrugte side vender mod fortovet.

Kontrol og justering af traktionskablet

Eftersynsinterval: Efter de første 2 timer—Kontroller traktionskablet, og juster det om nødvendigt.

Årlig—Kontroller traktionskablet, og juster eller udskift det om nødvendigt.

Hvis sneslyngen ikke kører i de fremadgående gear eller bakgearene, eller den kører, når du slipper traktionsgrebet, skal du justere traktionskablet.

Hvis det venstre traktionskabel ikke er justeret korrekt, skal du gøre følgende:

1. Løsn kontramøtrikken.
2. Indkobl traktionshåndtaget, og hold det på plads (Figur 35).

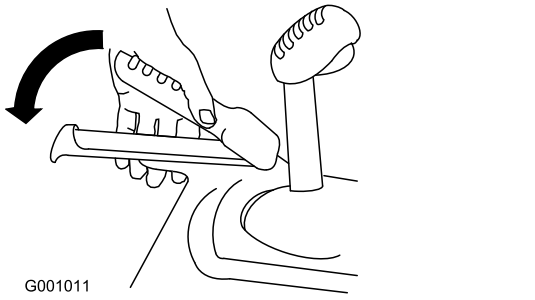

Figur 35

3. Løsn eller tilspænd spændemøtrikken for at justere fjederens længde til 5,5 cm som vist i Figur 36.

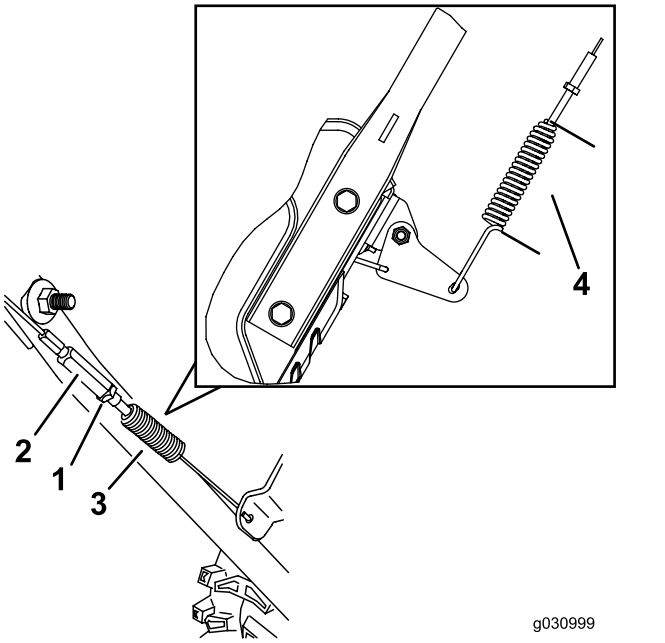

Figur 36

1. Kontramøtrik
2. Spændemøtrik
3. Fjeder
4. 5,5 cm

4. Tilspænd kontramøtrikken (Figur 36), og sørg for, at kablet strammes en anelse.
5. Hvis traktionskablet er justeret korrekt, men der stadig er et problem, skal du kontakte en autoriseret serviceforhandler.

Kontrol og justering af snegle-/rotorkablet

Eftersynsinterval: Efter de første 2 timer—Kontroller snegle-/rotorkablet, og juster det om nødvendigt.

Årlig—Kontroller snegle-/rotorkablet, og juster og udskift det om nødvendigt.

1. Løsn kontramøtrikken.
2. Indkobl snegle/rotorhåndtaget, og hold det på plads (Figur 37).

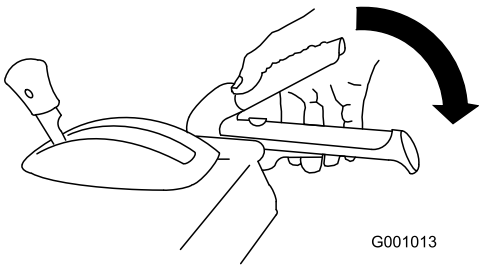

Figur 37

3. Løsn eller tilspænd spændemøtrikken for at justere fjederens længde til 7 cm som vist i Figur 38.

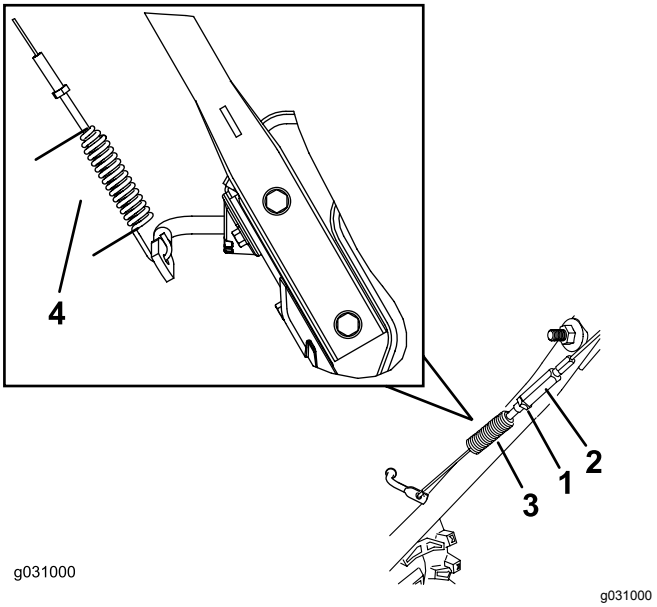

Figur 38

1. Kontramøtrik
2. Spændemøtrik
3. Fjeder
4. 7 cm

4. Tilspænd kontramøtrikken (Figur 38), og sørg for, at kablet strammes en anelse.
5. Hvis snegle-/rotorkablet er justeret korrekt, men der stadig er et problem, skal du kontakte en autoriseret serviceforhandler.

Kontrol af oliestanden i sneglens gearkasse

Eftersynsinterval: Årlig—Kontroller oliestanden i sneglens gearkasse, og påfyld eventuelt olie.

1. Flyt sneslyngen til en plan overflade.
2. Rengør området omkring rørproppen (Figur 39).

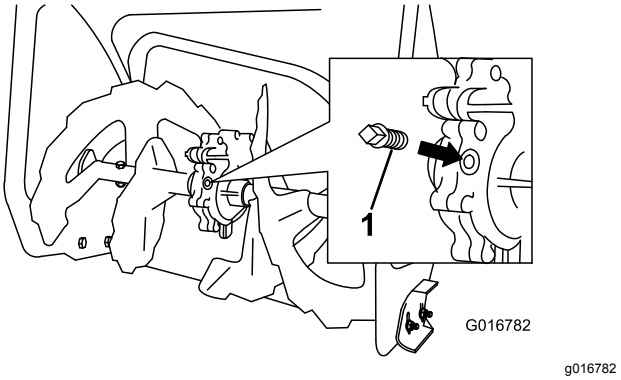

Figur 39

1. Rørprop

3. Fjern rørproppen fra gearkassen.
4. Kontroller oliestanden i gearkassen. Olien skal være 9,5 mm under påfyldningsåbningen.
5. Hvis oliestanden er lav, skal du fylde GL-5 eller GL-6, SAE 80-90 EP-gearoliesmøremiddel i gearkassen, indtil olien er 9,5 mm under påfyldningsåbningen.

   Bemærk: Brug ikke syntetisk olie.
6. Monter rørproppen i gearkassen.

Skift af motorolien

Eftersynsinterval: Efter de første 5 timer—Skift motorolien.

Årlig—Skift motorolien.

Hvis det er muligt, bør du lade motoren køre nogle få minutter, før der skiftes olie, da varm olie flyder lettere og bærer flere kontaminanter.

Motoroliekapacitet	0,70 l
Olieviskositet	Se Figur 41.
API-serviceklassifikation	SJ eller højere

Brug Figur 40 nedenfor for at vælge den bedste olieviskositet til det forventede udendørs temperaturområde:

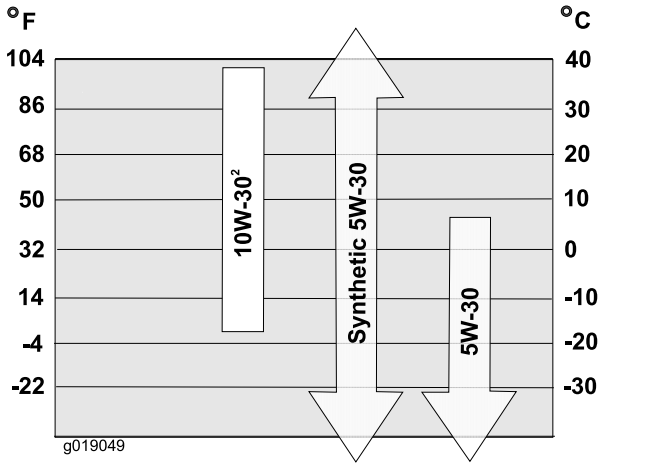

Figur 40

1. Rengør området omkring olieaftapningshætten (Figur 41).

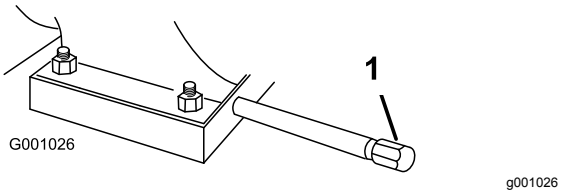

Figur 41

1. Olieaftapningshætte

2. Skub en oliedræningsbakke under aftapningsforlængeren, og fjern olieaftapningshætten.
3. Aftap olien.

   Bemærk: Bortskaf den brugte olie på et lokalt genbrugsanlæg.
4. Sæt olieaftapningshætten på.
5. Fyld krumtaphuset med olie.

Smøring af sekskantakslen

Eftersynsinterval: Årlig—Smør sekskantakslen.

Smør et tyndt lag motorolie til biler på sekskantakslen en gang om året (Figur 42).

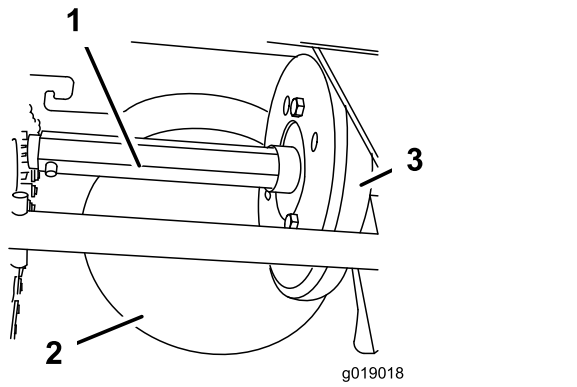

Figur 42

1. Sekskantaksel
2. Friktionsremskive af stål
3. Gummihjul

Vigtigt: **Spild ikke olie på gummihjulet eller friktionsremskiven af stål, da traktionsdrevet i så fald ikke vil tage rigtigt ved (Figur 42).**

1. Tap brændstoffet af brændstoftanken.
2. Tip maskinen fremad på dens sneglehus, og bloker den, så den ikke kan vælte.
3. Fjern bagdækslet (Figur 43).

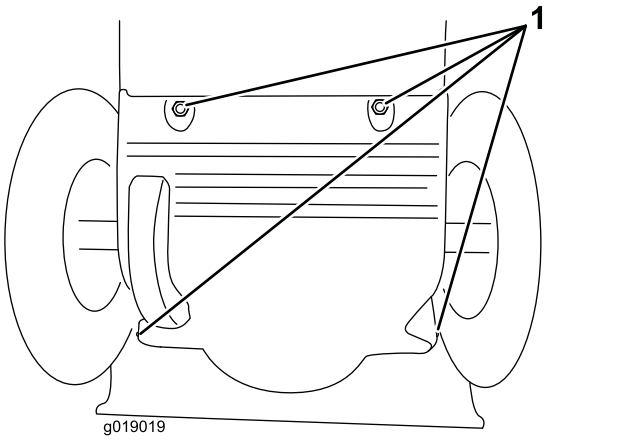

Figur 43

1. Skruer

4. Flyt farthåndtaget til positionen R2.
5. Dyp fingeren i motorolie til biler, og smør sekskantakslen **let**.
6. Flyt farthåndtaget til positionen 6.
7. Smør den anden ende af sekskantakslen.
8. Flyt farthåndtaget frem og tilbage nogle få gange.
9. Monter bagdækslet, og flyt maskinen tilbage til betjeningspositionen.

Udskiftning af tændrøret

Eftersynsinterval: For hver 100 timer—Udskift tændrøret.

⚠ ADVARSEL

Hvis tændrøret udskiftes, mens motoren er varm, kan det medføre forbrændinger.

Vent, til motoren er tilstrækkeligt afkølet, før tændrøret udskiftes.

Brug et Toro-tændrør eller tilsvarende (Champion® RN9YC eller NGK BPR6ES).

1. Fjern kappen (Figur 44).

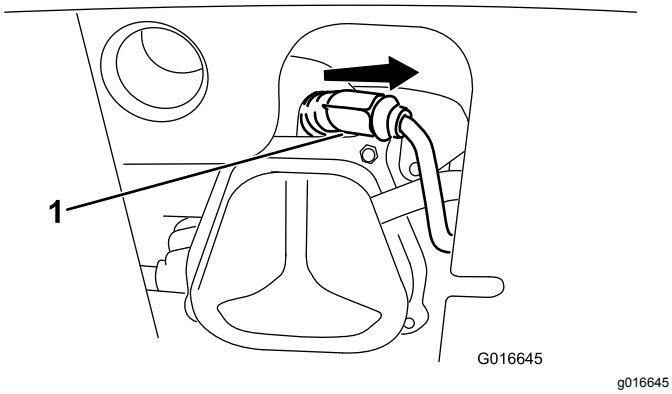

Figur 44

1. Tændrørskappe

2. Rengør området omkring den nederste del af tændrøret.

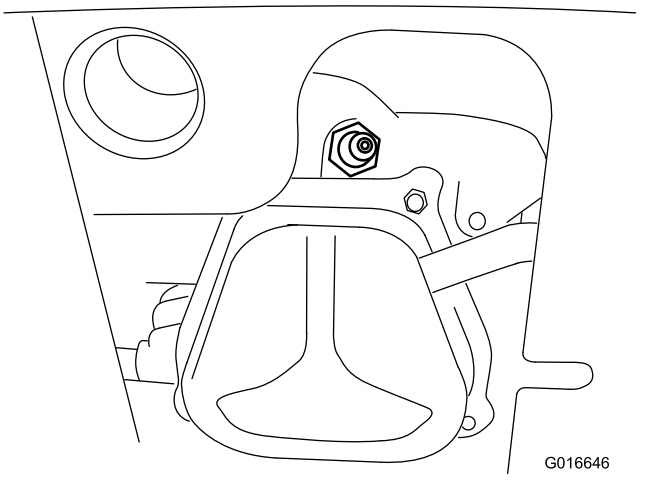

Figur 45

3. Fjern og bortskaf det gamle tændrør.

   Bemærk: Du skal bruge en skraldenøgle-forlænger til at fjerne tændrøret.

4. Indstil mellemrummet mellem elektroderne på et nyt tændrør til 0,76 mm som vist i Figur 46.

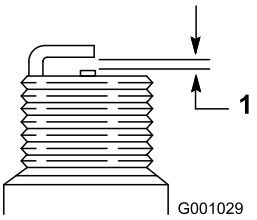

Figur 46

1. 0,76 mm

5. Monter det nye tændrør, stram det godt, og sæt tændingskablet på tændrøret.

   Bemærk: Sørg for, at tændingskablet klikker helt på plads på tændrøret.

Justering af låsen til udblæsningsslisken

Hvis udblæsningsslisken ikke fastlåses i den ønskede position eller ikke låses op, så du kan bevæge den til en anden position, skal du justere låsen til udblæsningsslisken.

1. Løst klemmens fastgørelsesanordning på sliskens støtteplade, indtil kablet er fri.

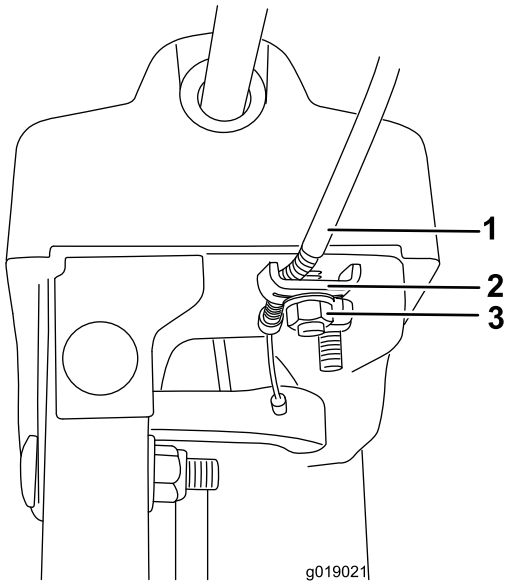

Figur 47

1. Kabelrør
2. Kabelklemme
3. Klemmens fastgørelsesanordning

2. Fjern ethvert slæk i kablet ved at trække kabelrøret bagud.
3. Tilspænd klemmens fastgørelsesanordning, mens kablet holdes på plads.

Udskiftning af drivremmene

Hvis sneglens/rotorens drivrem eller traktionsdrivremmen bliver slidt, olievædet eller på anden måde beskadiges, skal du få udskiftet remmen hos en autoriseret serviceforhandler.

Opbevaring

Klargøring af sneslyngen til opbevaring

1. Tilsæt frisk brændstof brændstofstabilisator som foreskrevet af motorproducenten ved årets sidste påfyldning.

   Vigtigt: **Opbevar ikke brændstof længere tid end anbefalet af brændstofstabilisatorens producent.**

2. Lad motoren køre i 10 minutter for at fordele brændstoffet, der er tilsat stabilisator, i brændstofsystemet.
3. Lad maskinen køre, indtil motoren løber tør for brændstof.
4. Spæd motoren, og start den igen.
5. Lad motoren køre, indtil den slukker. Når du ikke længere kan starte motoren, er den tilstrækkeligt tør.
6. Sluk motoren, og lad den køle ned.
7. Fjern tændingsnøglen.
8. Rengør sneslyngen grundigt.
9. Pletmal ridsede overflader med maling, der kan købes hos en autoriseret serviceforhandler. Slib de berørte områder med sandpapir, før de males, og brug et rustforebyggende middel for at forhindre, at metaldele ruster.
10. Spænd alle løse skruer, bolte og låsemøtrikker. Reparer eller udskift alle beskadigede dele.
11. Tildæk sneslyngen, og opbevar den på et rent, tørt sted, der er utilgængeligt for børn.

Fjernelse af sneslyngen fra opbevaringsstedet

Udfør de årlige vedligeholdelsesprocedurer som angivet i skemaet over anbefalet vedligeholdelse. Se Vedligeholdelse (side 19).

Fejlfinding

Problem	Mulig årsag	Afhjælpning
Den elektriske starter kører ikke (kun ved modeller med elektrisk start).	1. Netledningen er udkoblet ved stikkontakten eller sneslyngen. 2. Netledningen er slidt, korroderet eller beskadiget. 3. Stikkontakten får ikke tilført strøm.	1. Slut netledningen til stikkontakten og/eller sneslyngen. 2. Udskift netledningen. 3. Få en kvalificeret elektriker til at strømforsyne stikkontakten.
Motoren starter ikke eller er svær at starte.	1. Nøglen er ikke i tændingen eller er i positionen STOP. 2. Chokeren er i den SLUKKEDE position, og spædepumpen er ikke trykket ind. 3. Brændstofafbryderventilen er ikke åben. 4. Gashåndtaget er ikke i positionen FAST (hurtig). 5. Brændstoftanken er tom, eller brændstofsystemet indeholder gammelt brændstof. 6. Tændrørskablet sidder løst eller er faldet af. 7. Tændrøret er ødelagt eller snavset, eller mellemrummet er forkert. 8. Brændstoffets udluftningsdæksel er blokeret. 9. Motoroliestanden i krumtaphuset er for lav eller for høj.	1. Sæt nøglen i tændingen, og drej den til den TÆNDTE position. 2. Flyt chokeren til den TÆNDTE position, og tryk spædepumpen ind tre gange. 3. Åbn brændstofafbryderventilen. 4. Sæt gashåndtaget i positionen FAST (hurtig). 5. Aftap og/eller fyld brændstoftanken med frisk brændstof (ikke mere end 30 dage gammel). Hvis problemet fortsætter, skal du kontakte en autoriseret serviceforhandler. 6. Slut kablet til tændrøret. 7. Kontroller tændrøret, og juster om nødvendigt mellemrummet. Udskift tændrøret, hvis det er ødelagt, snavset eller revnet. 8. Fjern udluftningsbegrænsningen, eller udskift brændstofdækslet. 9. Påfyld eller aftap olie for at justere oliestanden i motorens krumtaphus, så oliestanden når op til mærket Full (fuld) på målepinden.
Motoren kører ujævnt.	1. Chokeren er i den TÆNDTE position. 2. Brændstofafbryderventilen er ikke helt åben. 3. Brændstoftanken er næsten tom eller indeholder gammelt brændstof. 4. Tændrørskablet sidder løst. 5. Tændrøret er ødelagt eller snavset, eller mellemrummet er forkert. 6. Motoroliestanden i krumtaphuset er for lav eller for høj.	1. Flyt chokeren til den SLUKKEDE position. 2. Åbn brændstofafbryderventilen. 3. Aftap og fyld brændstoftanken med frisk brændstof (ikke mere end 30 dage gammel). Hvis problemet fortsætter, skal du kontakte en autoriseret serviceforhandler. 4. Slut kablet til tændrøret. 5. Kontroller tændrøret, og juster om nødvendigt mellemrummet. Udskift tændrøret, hvis det er ødelagt, snavset eller revnet. 6. Påfyld eller aftap olie for at justere oliestanden i motorens krumtaphus, så oliestanden når op til mærket Full (fuld) på målepinden.

Problem	Mulig årsag	Afhjælpning
Motoren kører, men maskinen kaster ikke sne ud ordentligt eller kaster slet ikke sne ud.	1. Gashåndtaget er ikke i positionen FAST (hurtig) ved snerydning. 2. Sneslyngen bevæger sig for hurtigt til at kunne foretage snerydning. 3. Du forsøger at fjerne for meget sne pr. bane. 4. Du forsøger at fjerne meget tung eller våd sne. 5. Udblæsningsslisken er tilstoppet. 6. Sneglens/rotoren drivrem er løs eller er hoppet af remskiven. 7. Sneglens/rotorens drivrem er slidt eller knækket.	1. Sæt gashåndtaget i positionen FAST (hurtig). 2. Skift til et lavere gear. 3. Reducer mængden af sne, som fjernes pr. bane. 4. Overbelast ikke sneslyngen med meget tung eller våd sne. 5. Rens udblæsningsslisken. 6. Monter og/eller juster sneglens/rotorens drivrem. Du kan få yderligere serviceoplysninger på www.Toro.com eller indlevere sneslyngen til en autoriseret serviceforhandler. 7. Udskift sneglens/rotorens drivrem. Du kan få yderligere serviceoplysninger på www.Toro.com eller indlevere sneslyngen til en autoriseret serviceforhandler.
Udblæsningsslisken låses ikke på plads eller bevæger sig ikke.	1. Låsen til udblæsningsslisken er ikke justeret korrekt.	1. Juster låsen til udblæsningsslisken.
Sneslyngen rydder ikke sneen væk fra overfladen ordentligt.	1. Gliderne og/eller skraberen er ikke justeret korrekt. 2. Der er ikke det samme tryk i dækkene.	1. Juster gliderne og/eller skraberen. 2. Kontroller og juster trykket i et eller begge dæk.

Europæisk erklæring om beskyttelse af privatlivets fred

De oplysninger, som Toro indsamler
Toro Warranty Company (Toro) respekterer dit privatliv. For at vi kan behandle dit garantikrav og kontakte dig i tilfælde af en produkttilbagekaldelse, beder vi dig dele visse oplysninger med os, enten direkte eller gennem din lokale Toro-virksomhed eller -forhandler.

Toros garantisystem hostes på servere i USA, hvor love om beskyttelse af privatlivets fred muligvis ikke yder samme beskyttelse, som gælder i dit land.

VED AT DELE DINE PERSONLIGE OPLYSNINGER MED OS GIVER DU DIT SAMTYKKE TIL BEHANDLING AF DINE PERSONLIGE OPLYSNINGER SOM BESKREVET I DENNE ERKLÆRING OM BESKYTTELSE AF PRIVATLIVETS FRED.

Toros brug af oplysninger
Toro kan bruge dine personlige oplysninger til at behandle garantikrav og kontakte dig i tilfælde af en produkttilbagekaldelse og til ethvert andet formål, som vi informerer dig om. Toro kan dele dine oplysninger med Toros søsterselskaber, forhandlere eller andre forretningspartnere i forbindelse med enhver af disse aktiviteter. Vi sælger ikke dine personlige oplysninger til andre virksomheder. Vi forbeholder os retten til at offentliggøre personlige oplysninger for at kunne overholde gældende lovgivning og efter anmodning fra relevante myndigheder med henblik på at kunne betjene vores systemer korrekt eller af hensyn til vores egen eller brugerens beskyttelse.

Opbevaring af dine personlige oplysninger
Vi opbevarer dine personlige oplysninger, så længe vi har behov for dem, til de formål, som de oprindeligt blev indsamlet til, eller til andre legitime formål (som f.eks. overholdelse af regler) eller som påkrævet af gældende lovgivning.

Toros forpligtelse i forbindelse med sikkerheden af dine personlige oplysninger
Vi tager rimelige forholdsregler for at beskytte sikkerheden af dine personlige oplysninger. Vi tager også forholdsregler for at opretholde nøjagtigheden og aktualiteten af personlige oplysninger.

Adgang til og korrigering af dine personlige oplysninger
Hvis du gerne vil gennemse eller ændre dine personlige oplysninger, kan du kontakte os pr. e-mail på legal@toro.com.

Forbrugerlovgivning i Australien

Forbrugere i Australien kan finde nærmere oplysninger om forbrugerlovgivningen i Australien i kassen eller hos den lokale Toro-forhandler.