Form No. 3415-753 Rev A

Spazzaneve Power Max® 826OXE

Nº del modello 38815—Nº di serie 400000000 e superiori

Manuale dell'operatore

Introduzione

Questa macchina è pensata per l'utilizzo da parte di privati. È progettato principalmente per rimuovere la neve da superfici pavimentate, come strade, marciapiedi e altre superfici di transito di aree residenziali o commerciali. Non è stato pensato per rimuove materiali diversi dalla neve, né è progettato per l'utilizzo su ghiaia.

Leggete attentamente queste informazioni al fine di utilizzare e mantenere correttamente il prodotto, e di evitare infortuni e danni. Voi siete responsabili del corretto utilizzo del prodotto all'insegna della sicurezza.

Potete contattare Toro direttamente sul sito www.Toro.com per materiali di formazione sulla sicurezza e il funzionamento dei prodotti, informazioni sugli accessori, assistenza nell'individuazione di un rivenditore o per registrare il vostro prodotto.

Ogni volta che vi occorre assistenza, ricambi Toro originali o informazioni aggiuntive, contattate un Centro assistenza autorizzato o il Servizio clienti Toro e tenete pronto il numero di modello e il numero di serie del vostro prodotto. Figura 1 indica la posizione del numero del modello e del numero di serie sul prodotto. Scrivete i numeri negli spazi previsti.

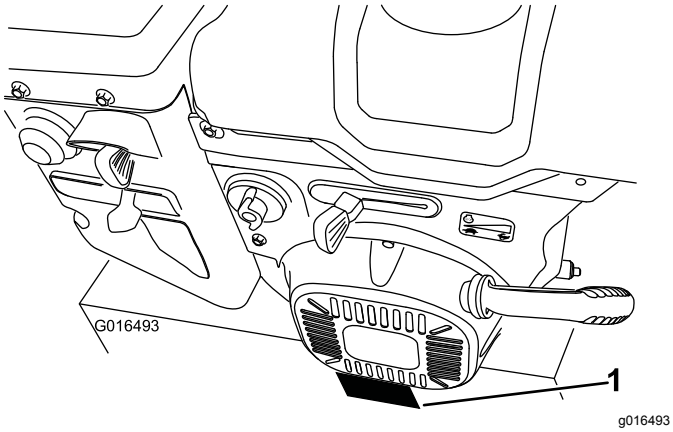

Figura 1

1. Posizione del numero del modello e del numero di serie

Nº del modello _____

Nº di serie _____

Il presente manuale individua i potenziali pericoli e riporta i messaggi di sicurezza identificati dal simbolo di avvertenza di sicurezza (Figura 2) che segnala un pericolo in grado di provocare gravi infortuni o la morte nel caso in cui non vi atteniate alle precauzioni raccomandate.



Figura 2

Simbolo di avvertenza di sicurezza

Per evidenziare le informazioni vengono utilizzate due parole. **Importante** indica informazioni meccaniche di particolare importanza, e **Nota** evidenzia informazioni generali di particolare rilevanza.

Questo prodotto è conforme con tutte le Direttive europee pertinenti. Per maggiori dettagli, vedere la scheda di Dichiarazione di conformità (DOC) separata, specifica del prodotto.

Importante: **Se state utilizzando questa macchina al di sopra di 1.500 m di altitudine per un periodo continuato, assicuratevi che sia stato installato il Kit altitudini elevate, in modo che il motore soddisfi i regolamenti sulle emissioni CARB/EPA. Il Kit altitudini elevate aumenta le prestazioni del motore impedendo, al tempo stesso, ostruzioni delle candele, difficoltà di avviamento e aumenti delle emissioni. Una volta installato il kit, applicate l'adesivo per le altitudini elevate accanto all'adesivo del numero di serie sulla macchina. Contattate un Centro assistenza Toro autorizzato per ottenere il kit altitudini elevate e la relativa etichetta per la vostra macchina. Per individuare un distributore nelle vostre vicinanze, navigate sul nostro sito Web www.Toro.com o contattate il nostro Servizio clienti Toro al numero (o numeri) indicato nella vostra dichiarazione di garanzia sul controllo delle emissioni.**

Rimuovete il kit dal motore e riportate il motore alla configurazione originaria di fabbrica quando è in funzione al di sotto di 1.500 m di altitudine. Non utilizzate un motore convertito per l'utilizzo ad altitudini elevate ad altitudini inferiori, altrimenti potreste surriscaldarlo e danneggiarlo.

© 2017—The Toro® Company
8111 Lyndale Avenue South
Bloomington, MN 55420

Registrate il vostro prodotto presso www.Toro.com.

CE

Traduzione dell'originale (IT)
Stampato in Messico
Tutti i diritti sono riservati

3415-753 A

Se non siete sicuri del fatto che la vostra macchina sia stata convertita per l'uso ad altitudini elevate o meno, cercate la seguente etichetta (Figura 3).



Figura 3

Questo sistema di accensione a scintilla è conforme alla norma canadese ICES-002

Indice

Introduzione 1
Sicurezza 2
Sicurezza generale 2
Adesivi di sicurezza e informativi 3
Preparazione 5
1 Montaggio della stegola superiore 5
2 Montaggio della guida di scarico 6
3 Montaggio della tiranteria del comando della trazione 6
4 Montaggio dell'asta di comando del camino di scarico 8
5 Controllo del livello dell'olio motore 9
6 Regolazione della pressione degli pneumatici 9
7 Controllo delle slitte e del raschiatore 9
8 Verifica del funzionamento della trazione 9
Quadro generale del prodotto 10
Funzionamento 11
Prima dell'uso 11
Sicurezza prima delle operazioni 11
Riempimento del serbatoio del carburante 11
Durante l'uso 12
Sicurezza durante le operazioni 12
Avviamento del motore 12
Spegnimento del motore 14
Azionamento della trazione 15
Uso del selettore di velocità 15
Azionamento della trasmissione della coclea/ventola 15
Utilizzo di Quick Stick® 16
Stasamento del camino di scarico 17
Suggerimenti 17
Dopo l'uso 18
Sicurezza dopo le operazioni 18
Prevenzione del congelamento dopo l'utilizzo 18
Manutenzione 19
Programma di manutenzione raccomandato 19
Sicurezza durante la manutenzione 19
Preparazione per la manutenzione 19
Controllo del livello dell'olio motore 20
Controllo e regolazione delle slitte e del raschiatore 20
Controllo e regolazione del cavo della trazione 21
Controllo e regolazione del cavo della coclea/ventola 21
Controllo del livello dell'olio della scatola ingranaggi della coclea 22
Cambio dell'olio motore 22
Lubrificazione dell'albero esagonale 23
Sostituzione della candela 24
Regolazione del fermo del camino di scarico 24
Sostituzione delle cinghie di trazione 25
Rimessaggio 25
Preparazione della macchina per il rimessaggio 25
Messa in funzione della macchina dopo il rimessaggio 25
Localizzazione guasti 26

Sicurezza

Sicurezza generale

Questa macchina è conforme alle specifiche ANSI B71.3.

- Leggete e comprendete i contenuti del presente *Manuale dell'operatore* prima di avviare il motore. Assicuratevi che tutti gli addetti all'uso di questo prodotto sappiano come utilizzarlo e comprendano le avvertenze.
- Non mettete le mani o i piedi vicino alle parti mobili della macchina.
- Non utilizzate la macchina senza tutte le protezioni e altri dispositivi di sicurezza in sede e funzionanti.
- Restate lontani da qualsiasi apertura di scarico. Tenete gli astanti distanza di sicurezza dalla macchina
- Tenete i bambini fuori dall'area di utilizzo. Non permettete mai che bambini e ragazzi utilizzino la macchina.
- Spegnete il motore prima di effettuare interventi di stasamento, manutenzione o rifornimento della macchina.

Potete trovare ulteriori voci sulle informazioni di sicurezza nelle relative sezioni di questo manuale.

Adesivi di sicurezza e informativi

Gli adesivi di sicurezza e di istruzione sono chiaramente visibili e sono affissi accanto a zone particolarmente pericolose. Sostituite eventuali adesivi se danneggiati o mancanti.

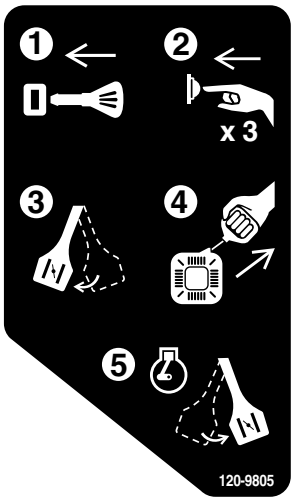

decal120-9805

120-9805

1. Inserite la chiave.
2. Innescate il motore 3 volte.
3. Innestate lo starter.
4. Tirate il cavo di avviamento.
5. Una volta che il motore è avviato, disinnestate lo starter.

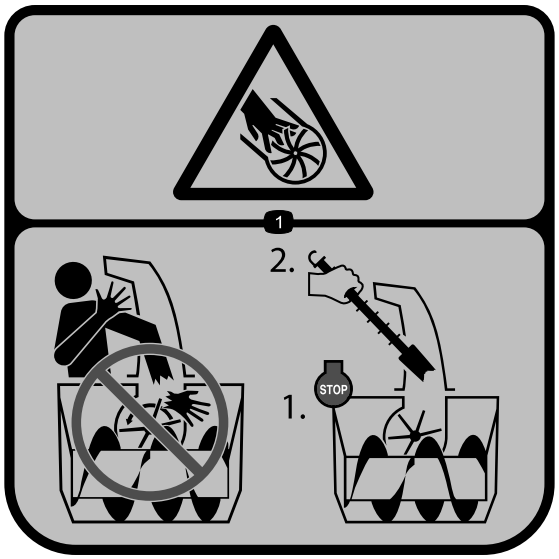

decal121-1239

121-1239

N. cat. d'ordine 121-1215

1. Pericolo di taglio/smembramento, ventola: non posizionate le mani nel camino di scarico; spegnete il motore prima di abbandonare la posizione dell'operatore; utilizzate lo strumento per pulire il camino di scarico.



decal121-6817

121-6817

1. Pericolo di smembramento da taglio, da ventola e da coclea: tenete gli astanti a distanza di sicurezza dallo spazzaneve.

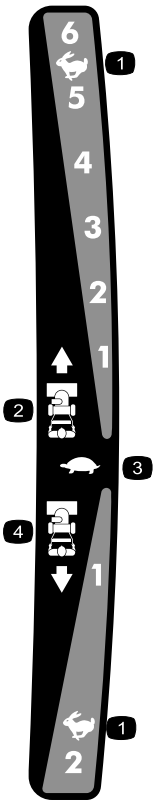

decal121-6823

121-6823

1. Massima
2. Velocità di marcia avanti
3. Minima
4. Velocità di retromarcia



decal131-6487

131-6487

1. Motore - spento
2. Minima
3. Massima

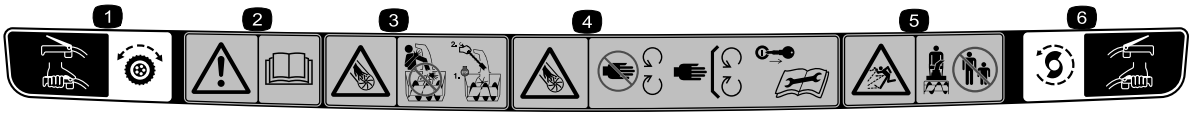

decal121-1240

121-1240

N. cat. d'ordine 120-7194

1. Comando della trazione. Premete la leva per innestare, rilasciatela per disinnestare.
2. Avvertenza – Leggete il *Manuale dell'operatore*.
3. Pericolo di taglio/smembramento, ventola: non posizionate le mani nel camino di scarico; spegnete il motore prima di abbandonare la posizione dell'operatore; utilizzate lo strumento per pulire il camino di scarico.
4. Pericolo di ferite e smembramento nella ventola. Restate lontano da parti mobili; prima di ogni intervento di manutenzione o revisione togliete la chiave di accensione e leggete le istruzioni.
5. Pericolo di oggetti scagliati: tenete gli astanti a distanza di sicurezza dallo spazzaneve.
6. Comando di coclea/ventola. Premete la leva per innestare, rilasciatela per disinnestare.

Preparazione

Parti sciolte

Verificate che sia stata spedita tutta la componentistica, facendo riferimento alla seguente tabella.

Procedura	Descrizione	Qté	Uso
1	Bullone della stegola Rondella curva Dado di bloccaggio	2 2 2	Montaggio della stegola superiore
2	Dado Bullone a testa tonda Rondella piana	2 2 2	Montaggio della guida di scarico.
3	Coppiglia a forcina Rondella piana	2 3	Montaggio della tiranteria del comando della trazione.
4	Bullone a testa tonda Dado di bloccaggio	2 2	Montaggio dell'asta di comando del camino di scarico.
5	Non occorrono parti	–	Controllo del livello dell'olio motore.
7	Non occorrono parti	–	Controllo delle slitte e del raschiatore.
8	Non occorrono parti	–	Verifica del funzionamento della trazione.

1

Montaggio della stegola superiore

Parti necessarie per questa operazione:

2	Bullone della stegola
2	Rondella curva
2	Dado di bloccaggio

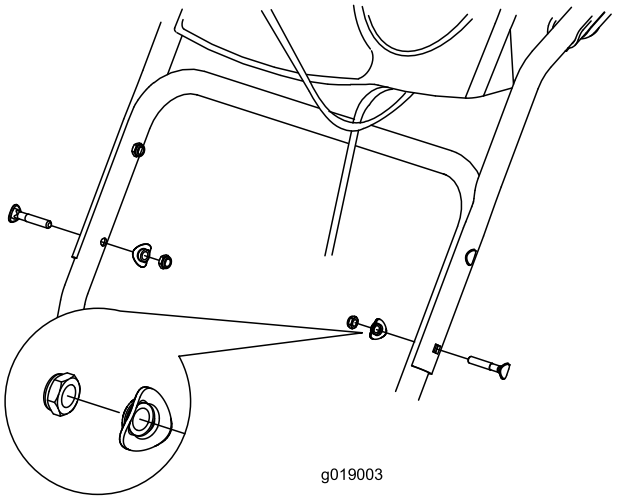

g019003

Figura 4

Procedura

Nota: Non togliete l'elastico dai cavi prima di avere montato la stegola superiore.

1. Sollevate il gruppo stegola superiore, giratelo e posizionatelo sopra la stegola inferiore (Figura 4).
2. Montate i 2 bulloni della stegola, 2 rondelle curve e 2 dadi di bloccaggio nei fori della stegola inferiore (Figura 4).

2

Montaggio della guida di scarico

Parti necessarie per questa operazione:

2	Dado
2	Bullone a testa tonda
2	Rondella piana

Procedura

1. Posizionate la guida di scarico sul telaio e allineate il supporto della guida di scarico al supporto della guida.

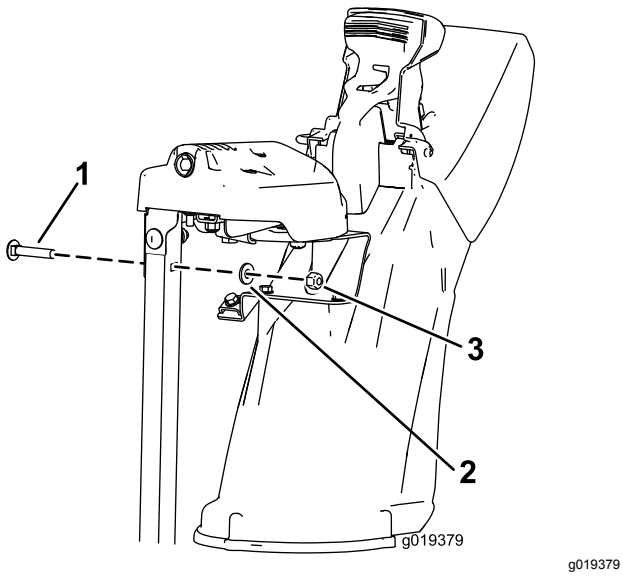

g019379

Figura 5

1. Bullone a testa tonda
2. Rondella piana
3. Dado

2. Fissate il supporto della guida di scarico utilizzando 2 bulloni, 2 dadi e 2 rondelle piane.

3

Montaggio della tiranteria del comando della trazione

Parti necessarie per questa operazione:

2	Coppiglia a forcina
3	Rondella piana

Procedura

1. Inserite l'estremità inferiore nel braccio articolato inferiore, in modo che l'estremità curva dell'asta di comando della velocità sia rivolta all'indietro (Figura 6).

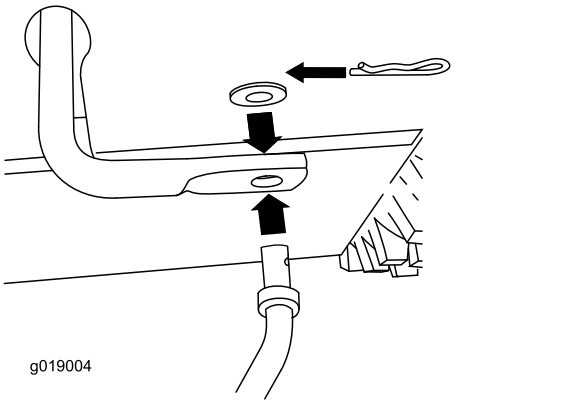

g019004

Figura 6

2. Fissate l'estremità inferiore dell'asta di comando della velocità con una rondella piana e una coppiglia (Figura 6).
3. Posizionate una rondella piana sul barilotto (Figura 7).

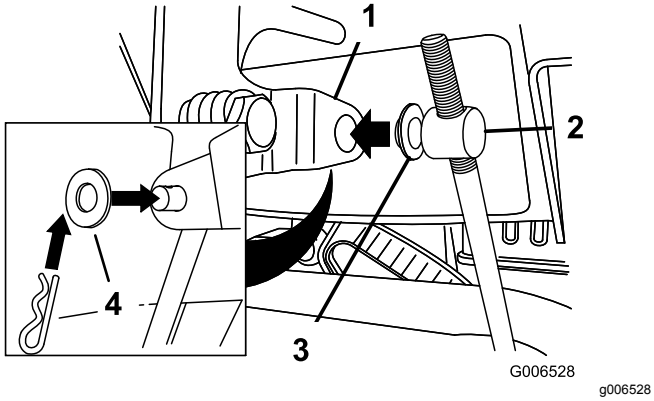

Figura 7

1. Leva del selettore della velocità
2. Barilotto
3. Rondella interna
4. Rondella esterna

4. Spostate la leva del selettore della velocità in posizione R2.
5. Ruotate completamente verso l'alto il braccio articolato inferiore (in senso antiorario), come illustrato nella Figura 8.

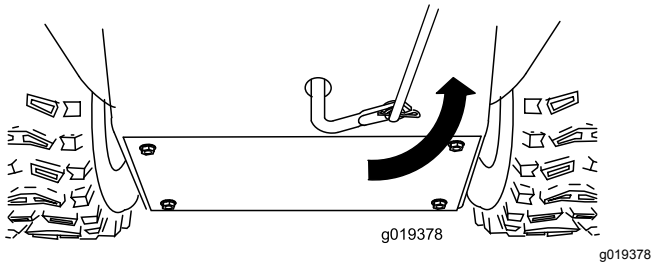

Figura 8

6. Sollevate l'asta di comando della velocità e inserite il barilotto nel foro della leva del selettore della velocità (Figura 7).

   Nota: Se il barilotto non si inserisce nel foro quando sollevate l'asta di comando della velocità, ruotatelo verso l'alto o verso il basso sull'asta di comando della velocità fino a quando non si inserisce.
7. Fissate il barilotto e l'estremità superiore dell'asta di comando della velocità con una rondella e una coppiglia.

Nota: Per agevolare il montaggio, guardate attraverso l'apertura del selettore di velocità (Figura 9).

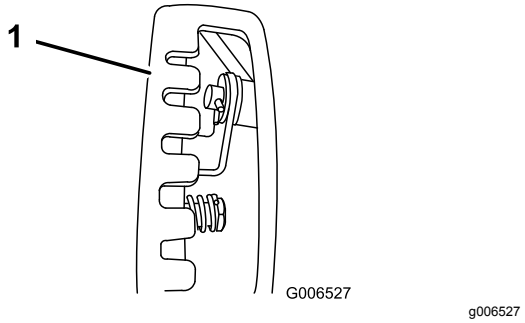

Figura 9

1. Selettore di velocità

4

Montaggio dell'asta di comando del camino di scarico

Parti necessarie per questa operazione:

2	Bullone a testa tonda
2	Dado di bloccaggio

Procedura

1. Disimballate il Quick Stick® e giratelo in modo che sia verticale ed al centro.
2. Tenete premuto il cappuccio di scatto blu e tirate la leva completamente indietro.

   Nota: Il camino di scarico e il deflettore devono essere rivolti in avanti. In caso contrario, premete il cappuccio di scatto blu (senza spostare il Quick Stick) e girate il camino di scarico finché camino e deflettore non sono rivolti in avanti.
3. Allineate il lato posteriore piatto della lunga asta di comando del camino di scarico con il lato anteriore piatto dell'asta corta che protrude dal quadro di comando, in modo che siano inseriti l'uno nell'altro (Figura 10).

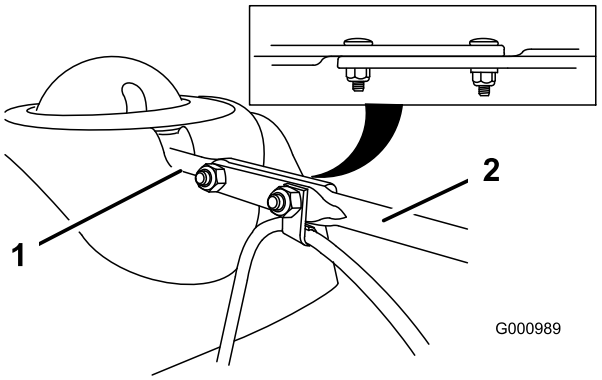

Figura 10

1. Asta corta
2. Asta lunga di comando del camino di scarico

4. Inserite l'estremità anteriore dell'asta nell'apertura sulla parte posteriore del coperchio ingranaggi del camino di scarico fino a quando non scorre negli ingranaggi del camino di scarico (Figura 11).

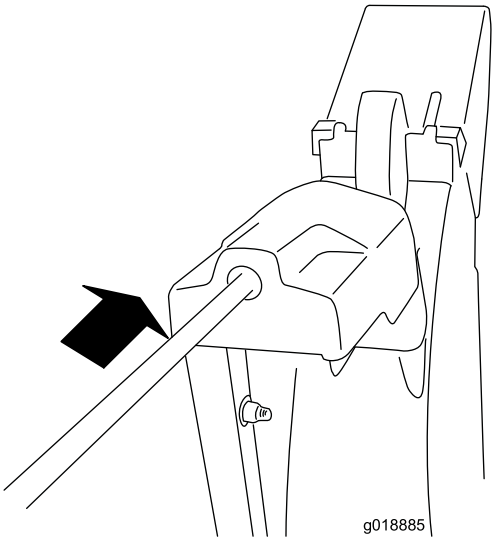

Figura 11

5. Allineate i fori nelle estremità unite delle aste e inserite 2 bulloni a testa tonda (dal sacchetto delle parti sciolte) attraverso l'asta corta, dal lato sinistro della macchina (visto dalla posizione di guida).
6. Inserite l'attacco per cavo che supporta il cavo del deflettore sul bullone a testa tonda anteriore e fissate i bulloni a testa tonda con i dadi di bloccaggio del sacchetto delle parti sciolte (Figura 12).

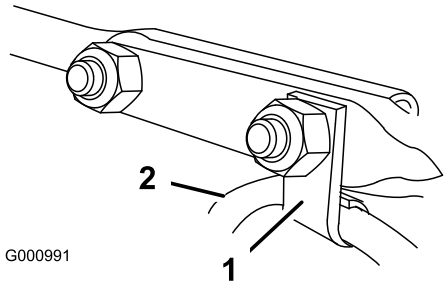

Figura 12

1. Attacco per cavo
2. Cavo del deflettore

7. Premete il cappuccio di scatto blu e fate fare un giro al Quick Stick per accertare il regolare funzionamento del camino e del deflettore.

5

Controllo del livello dell'olio motore

Non occorrono parti

Procedura

Nota: Questa macchina viene consegnata con olio nel carter del motore. Controllate il livello dell'olio prima di avviare il motore, e rabboccate se necessario.

Vedere Controllo del livello dell'olio motore (pagina 20).

6

Regolazione della pressione degli pneumatici

Non occorrono parti

Procedura

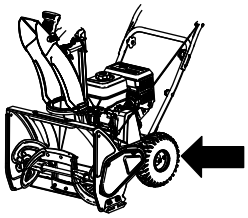

g210347

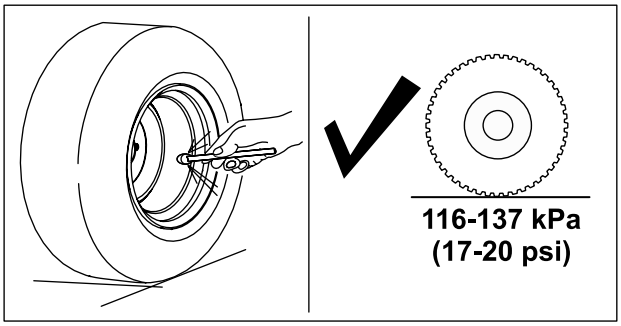

g214946

Figura 13

7

Controllo delle slitte e del raschiatore

Non occorrono parti

Procedura

Vedere Controllo e regolazione delle slitte e del raschiatore (pagina 20).

8

Verifica del funzionamento della trazione

Non occorrono parti

Procedura

⚠ ATTENZIONE

Se la trazione non è stata regolata correttamente, la macchina potrebbe muoversi nella direzione opposta a quanto previsto, causando infortuni e/o danni.

Controllate attentamente la trazione ed all'occorrenza regolatela.

Nota: Per controllare il funzionamento della trasmissione della trazione, è necessario innestare la funzionalità semovente inserendo i perni delle ruote nell'assale; fate riferimento a Controllo e regolazione del cavo della trazione (pagina 21).

1. Avviate il motore; fate riferimento a Avviamento del motore (pagina 12).
2. Spostate il selettore della velocità in posizione R1; fate riferimento a Uso del selettore di velocità (pagina 15).
3. Premete la leva sinistra (della trazione) contro l'impugnatura (Figura 14).

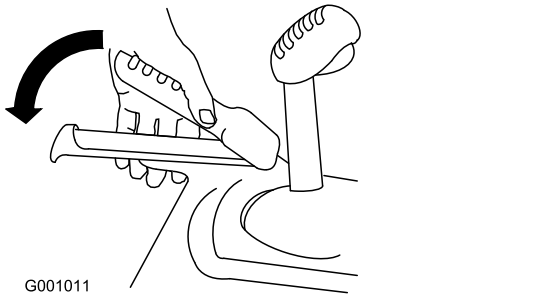

Figura 14

La macchina dovrebbe spostarsi in retromarcia. Se la macchina non si sposta o si muove in avanti, procedete come segue:

A. Rilasciate la leva della trazione e spegnete il motore.

B. Scollegate il barilotto dalla leva del selettore di velocità (Figura 7).

C. Girate il barilotto verso il basso (in senso orario) sull'asta di comando della velocità (Figura 7).

D. Collegate il barilotto alla leva del selettore di velocità (Figura 7).

4. Rilasciate la leva della trazione.
5. Spostate il selettore della velocità in posizione 1; fate riferimento a Uso del selettore di velocità (pagina 15).
6. Premete la leva sinistra (della trazione) contro l'impugnatura (Figura 14).

   La macchina dovrebbe spostarsi in avanti. Se la macchina non si sposta o si muove in retromarcia, procedete come segue:

   A. Rilasciate la leva della trazione e spegnete il motore.

   B. Scollegate il barilotto dalla leva del selettore di velocità (Figura 7).

   C. Girate il barilotto verso l'alto (in senso antiorario) sull'asta di comando della velocità (Figura 7).

   D. Collegate il barilotto alla leva del selettore di velocità (Figura 7).

7. Se avete effettuato delle regolazioni, ripetete la procedura finché non occorre più regolare.

Importante: **Se la macchina si sposta quando la leva di trazione è in posizione rilasciata, controllate il cavo della trazione; fate riferimento a Controllo e regolazione del cavo della trazione (pagina 21) o portate la macchina presso un Centro assistenza autorizzato per la manutenzione.**

Quadro generale del prodotto

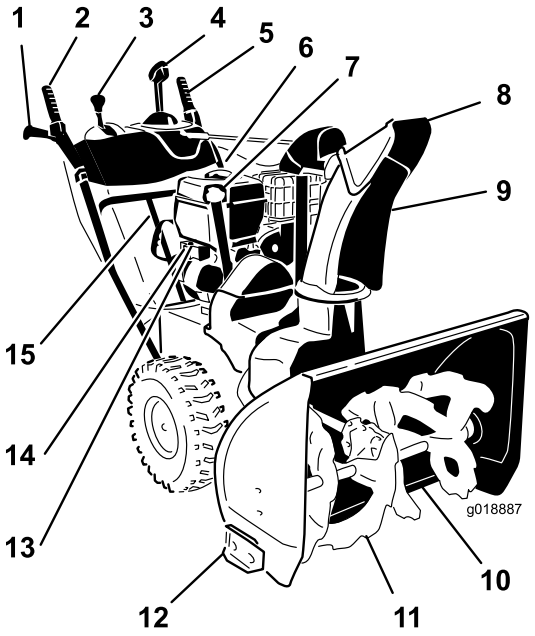

Figura 15

1. Impugnatura (2)
2. Leva di coclea/ventola
3. Leva del selettore della velocità
4. Comando del camino di scarico Quick Stick®
5. Leva della trazione
6. Tappo del foro di riempimento del carburante
7. Tubo di riempimento dell'olio/asta di livello
8. Deflettore del camino di scarico
9. Camino di scarico
10. Raschiatore
11. Coclea
12. Slitta (2)
13. Pulsante dell'avviamento elettrico
14. Avviatore elettrico
15. Strumento di pulizia della neve

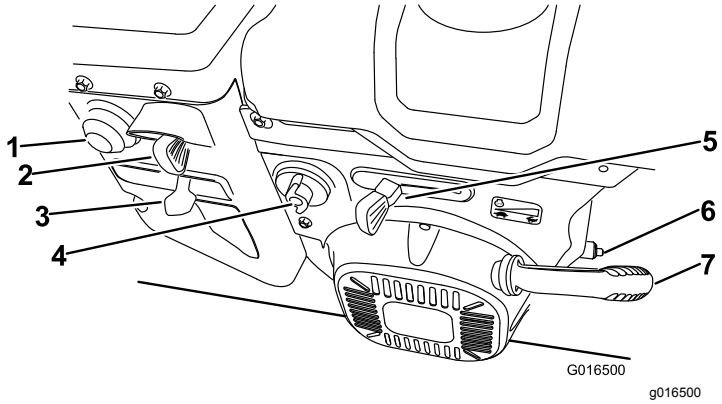

g016500

Figura 16

1. Iniettore
2. Interruttore di accensione
3. Starter
4. Valvola di intercettazione del carburante
5. Acceleratore
6. Tappo di spurgo dell'olio
7. Stegola dell'avviatore autoavvolgente

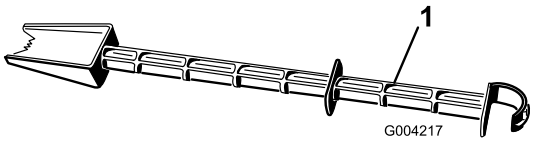

g004217

Figura 17

1. Strumento di pulizia della neve (collegato alla stegola)

Funzionamento

Prima dell'uso

Sicurezza prima delle operazioni

- **Solo per i modelli ad avviamento elettrico:** utilizzate cavi di prolunga e connettori come indicato nel manuale. Ispezionare a fondo il cavo elettrico prima di collegarlo a una fonte di alimentazione elettrica. Se il cavo risulta danneggiato, non utilizzatelo. Sostituite il cavo danneggiato. Staccate sempre il cavo elettrico quando non dovete avviare la macchina.
- Indossate abbigliamento invernale adeguato ogniqualvolta utilizzate la macchina. Indossate scarpe robuste e antiscivolo che migliorino la presa sulle superfici scivolose. Evitate di indossare indumenti larghi che possano impigliarsi nelle parti in movimento.
- Indossate sempre protezioni per gli occhi durante l'utilizzo o durante interventi di regolazione o riparazione, per proteggere gli occhi da eventuali oggetti estranei che la macchina potrebbe scagliare.
- Ispezionate attentamente l'area dove utilizzerete la macchina e rimuovete eventuali zerbini, slittini, tavole, fili e altri oggetti estranei.
- Se una protezione, un dispositivo di sicurezza o un adesivo sono danneggiati, illeggibili o mancanti, riparateli o sostituiteli prima di iniziare il lavoro. Inoltre, serrate tutti gli elementi di fissaggio allentati.

⚠ PERICOLO

Il carburante è estremamente infiammabile ed esplosivo. Un incendio o un'esplosione causati dal carburante possono ustionare voi e terzi.

- **Per evitare che una carica statica accenda il carburante, posizionate la tanica e/o la macchina a terra prima del rifornimento, non su un veicolo o su un oggetto.**
- **Riempite il serbatoio all'aperto, a motore freddo, e tergete le perdite accidentali.**
- **Non maneggiate il carburante mentre fumate o attorno a una fiamma aperta o scintille.**
- **Stoccate il carburante in un contenitore apposito approvato, fuori dalla portata dei bambini.**
- **Non inclinate la macchina avanti o indietro quando nel serbatoio è presente del carburante, altrimenti il carburante potrebbe fuoriuscire.**

Riempimento del serbatoio del carburante

- Per ottenere risultati ottimali utilizzate solo benzina senza piombo fresca (meno di 30 giorni) e pulita, di 87 o più ottani (metodo di classificazione (R+M)/2).
- È accettabile il carburante ossigenato con etanolo fino al 10% o 15% di MTBE per volume.
- **Non** utilizzate miscele di benzina con etanolo (come E15 o E85) superiore al 10% per volume. Possono verificarsi problemi di prestazioni e/o danni al motore non coperti dalla garanzia.
- **Non** utilizzate benzina contenente metanolo.
- **Non** conservate il carburante nel serbatoio o nei contenitori durante l'inverno, a meno che non utilizziate uno stabilizzatore del carburante.
- **Non** aggiungete olio alla benzina.

Non riempite al di sopra della parte inferiore del serbatoio del carburante (Figura 18).

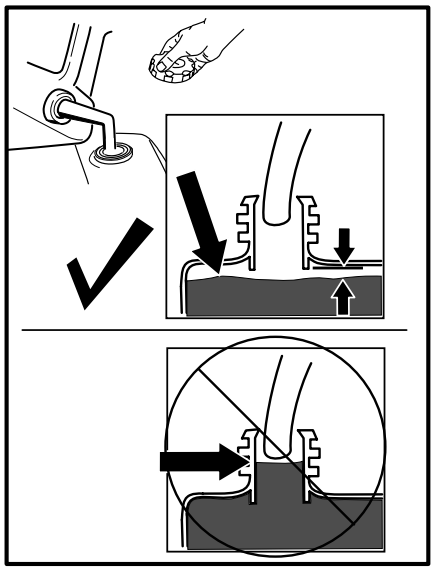

g214834

Figura 18

Nota: Per i migliori risultati, acquistate solo la quantità di carburante che prevedete di utilizzare in 30 giorni. Altrimenti, potete aggiungere stabilizzatore del carburante al carburante appena acquistato per mantenerlo fresco fino a 6 mesi.

Durante l'uso

Sicurezza durante le operazioni

- **Una coclea rotante può ferire mani o piedi.** Durante il funzionamento della macchina rimanete dietro le stegole e lontano dall'apertura di scarico. **Tenete sempre viso, mani, piedi ed altre parti del corpo e gli indumenti lontano dalle parti mobili o rotanti della macchina.**
- Non dirigete mai lo scarico verso persone o aree dove si potrebbero causare danni alla proprietà.
- Prestate cautela per evitare di scivolare o cadere. Procedete con passo regolare e tenete le mani saldamente sulla stegola. Camminate, non correte.
- Abbiate estrema cautela quando utilizzate la macchina sulle pendenze.
- Non utilizzate mai la macchina in caso di scarsa visibilità o poca luce.
- Non azionate la macchina se siete malati, stanchi o sotto l'influsso di alcol o droghe.
- Quando indietreggiate con la macchina guardate indietro e fate attenzione.
- Quando non state attivamente rimuovendo la neve, scollegate l'alimentazione dalla coclea.
- Procedete con la massima cautela quando lavorate o attraversate vialetti, sentieri o strade di ghiaia. Prestate la massima attenzione a eventuali pericoli nascosti ed al traffico.
- Non tentate mai di effettuare regolazioni mentre il motore è in funzione.
- Dopo aver urtato un oggetto estraneo, spegnete il motore, togliete la chiave di accensione (solo modelli ad avviamento elettrico), ispezionate accuratamente la macchina per escludere eventuali danni e riparate i danni prima di avviare e utilizzare la macchina.
- Se la macchina dovesse iniziare a vibrare in modo anomalo, spegnete il motore e controllatene la causa.
- Non fate funzionare il motore in ambiente chiuso, tranne che per avviarlo e per uscire o entrare in un edificio con la macchina. Aprite le porte esterne, in quanto i gas di scarico sono estremamente pericolosi.
- Non sovraccaricate la macchina nel tentativo di spazzare troppo velocemente la neve.
- Non toccate mai un motore o una marmitta caldi.

Avviamento del motore

1. Controllo del livello dell'olio motore. Vedere Controllo del livello dell'olio motore (pagina 20).
2. Ruotate la valvola di intercettazione del carburante di 1/4 di giro in senso antiorario per aprirla (Figura 19).

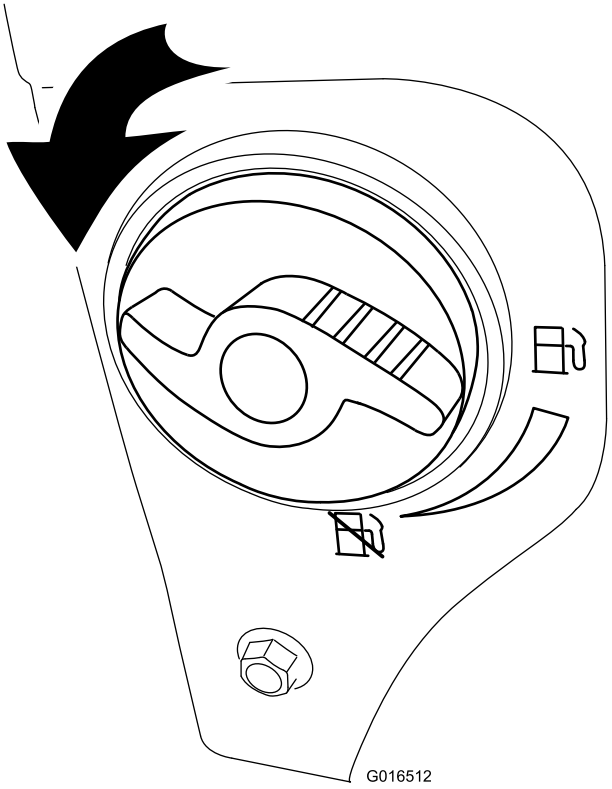

Figura 19

3. Inserite a fondo la chiave di accensione (Figura 20).

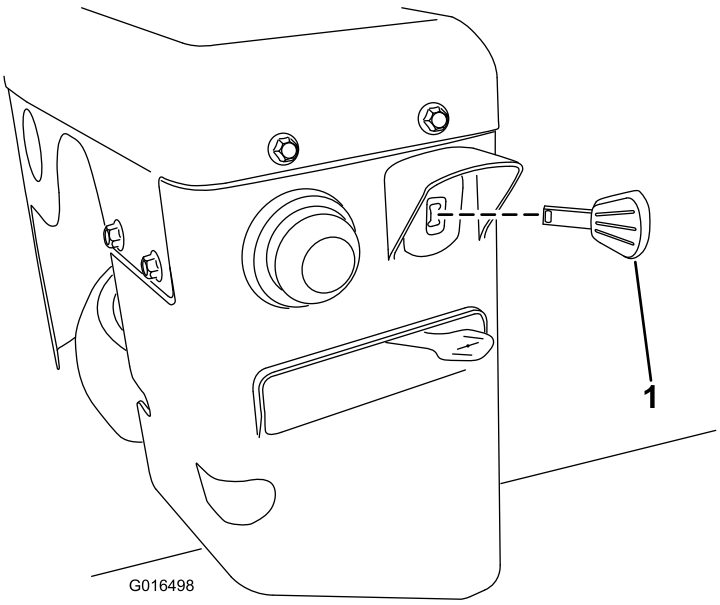

Figura 20

1. Chiave di accensione

4. Spingete con forza l'iniettore con il pollice, come indicato nella tabella seguente, tenendolo premuto per un secondo prima di rilasciarlo ogni volta (Figura 21).

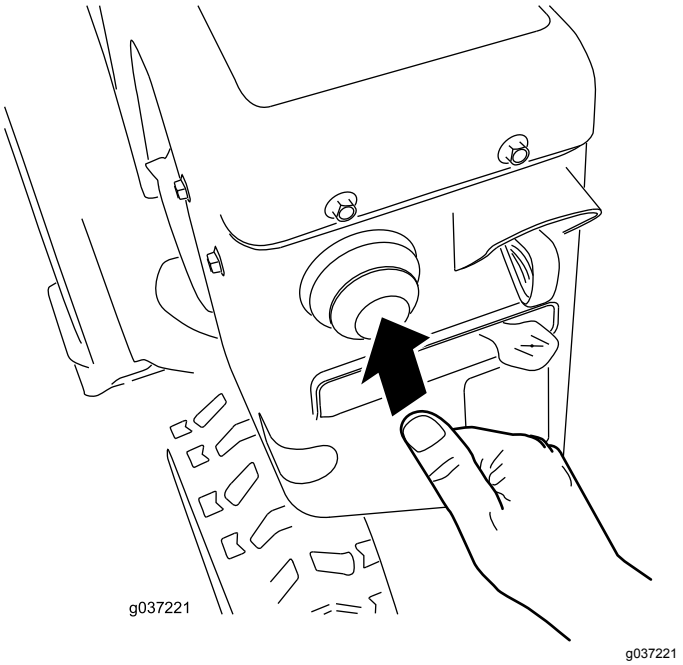

Figura 21

Temperatura	Numero di utilizzi dell'iniettore suggerito
-23°C e sopra	3
Sotto -23°C	6

5. Portate lo starter in posizione CHOKE (starter) (Figura 22).

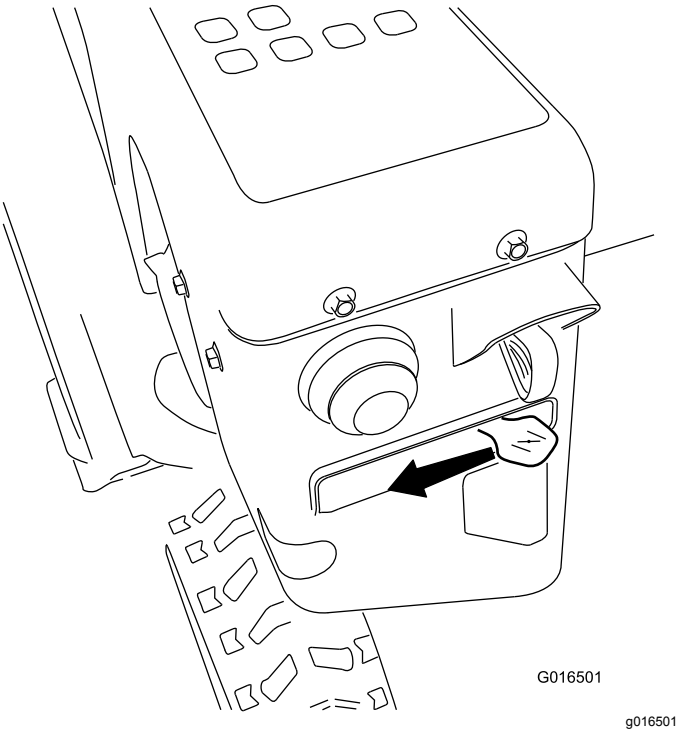

Figura 22

6. Spostate l'acceleratore alla massima, in posizione FAST (veloce) (Figura 23).

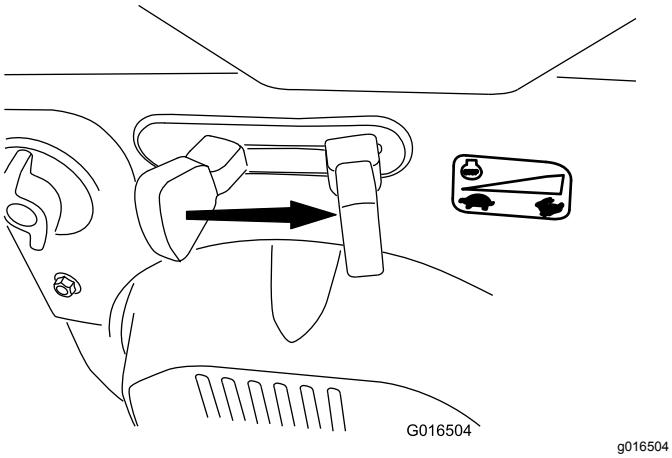

g016504

Figura 23

7. Avviate la macchina tirando la maniglia dell'avviatore autoavvolgente o premendo il pulsante dell'avviamento elettrico (Figura 24).

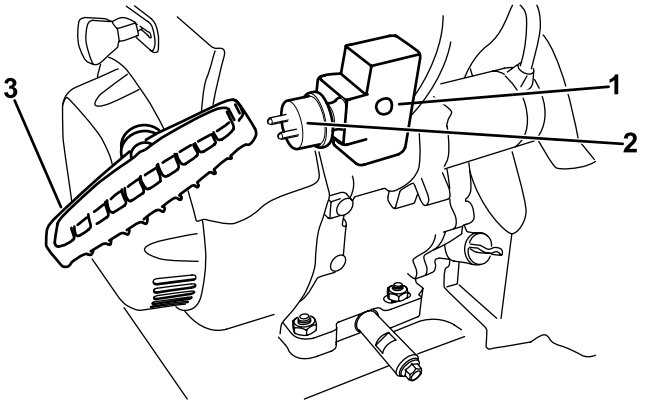

g215361

Figura 24

1. Pulsante dell'avviamento elettrico
2. Candela dell'avviatore elettrico
3. Stegola dell'avviatore autoavvolgente

Nota: Per utilizzare lo starter elettrico (solo modelli ad avviamento elettrico), collegate un cavo di alimentazione all'avviatore e poi a una presa di alimentazione. Utilizzate solo un cavo di prolunga UL calibro 16 raccomandato per l'uso all'aperto che non sia più lungo di 15 m (50 ft).

⚠ AVVERTENZA

Il cavo elettrico può danneggiarsi e causare shock o incendi.

Ispezionate accuratamente il cavo elettrico prima di utilizzare la macchina. Se il cavo risulta danneggiato, non utilizzatelo. Sostituite o riparare il cavo immediatamente. Rivolgetevi a un Centro Assistenza autorizzato.

Importante: **Per non danneggiare l'avviamento elettrico, fatelo funzionare per brevi cicli, a intervalli di cinque secondi di attività seguiti da cinque secondi di riposo, e non più di 10 volte. Se a questo punto il motore non si avvia, portate la macchina a un Distributore autorizzato per la manutenzione.**

8. Scollegate il cavo di alimentazione dalla presa e poi dalla macchina (solo modelli ad avviamento elettrico).
9. Lasciate riscaldare il motore, quindi spostate gradualmente lo starter verso la posizione di funzionamento. Prima di qualsiasi regolazione dello starter, attendete che il motore raggiunga un regime regolare.

⚠ ATTENZIONE

Se lasciate la macchina collegata a una presa elettrica, qualcuno potrebbe avviarla inavvertitamente e causare ferite a persone o danni a cose.

Staccate sempre il cavo elettrico quando non dovete avviare la macchina.

Spegnimento del motore

1. Spostate l'acceleratore in posizione di MINIMA poi in posizione di ARRESTO (Figura 25). Potete anche spegnere il motore tirando la chiave di accensione verso l'esterno nella posizione centrale.

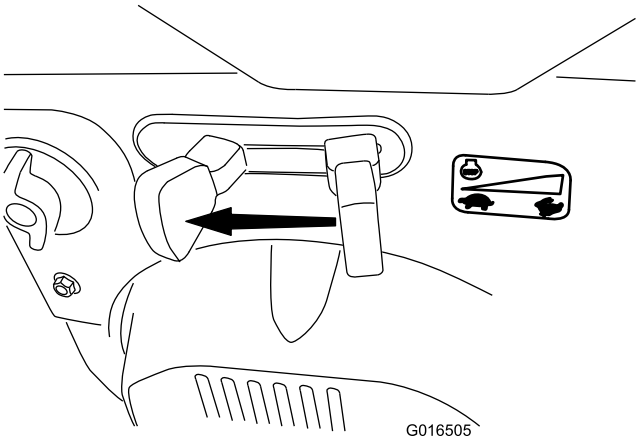

g016505

Figura 25

2. Attendete che tutte le parti in movimento si siano fermate, prima di lasciare il posto di guida.
3. Togliete la chiave di accensione per evitare l'avviamento accidentale del motore.
4. Girate la valvola d'intercettazione del carburante per chiuderla (Figura 26).

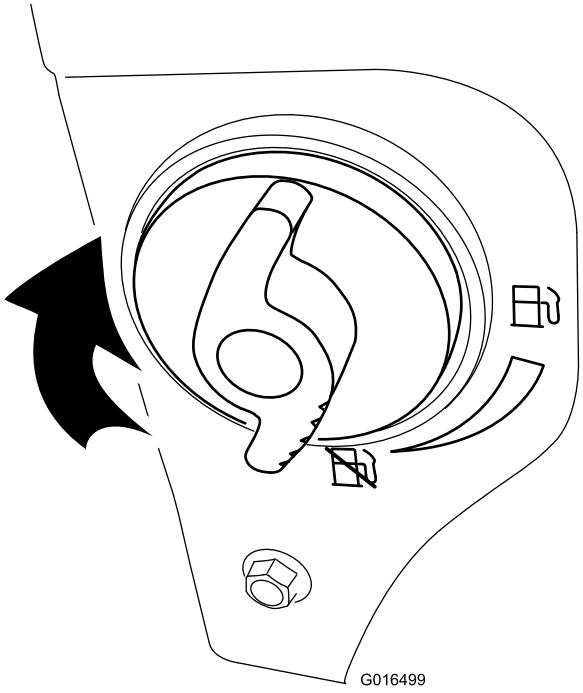

Figura 26

5. Date tre o quattro strappi all'avviatore autoavvolgente.

   Nota: In questo modo si previene il congelamento dell'avviatore.

Azionamento della trazione

⚠ ATTENZIONE

Se la trazione non è stata regolata correttamente, la macchina potrebbe muoversi nella direzione opposta a quanto previsto, causando infortuni e/o danni.

Controllate attentamente la trazione e regolatela in modo corretto, se necessario; fate riferimento a Controllo e regolazione del cavo della trazione (pagina 21) per maggiori informazioni.

Importante: **Se la macchina si sposta quando la leva di trazione è in posizione rilasciata, controllate il cavo della trazione; fate riferimento a Controllo e regolazione del cavo della trazione (pagina 21) o portate la macchina presso un Centro assistenza autorizzato per la manutenzione.**

1. Per innestare la trazione, premete la leva sinistra (della trazione) contro l'impugnatura (Figura 27).

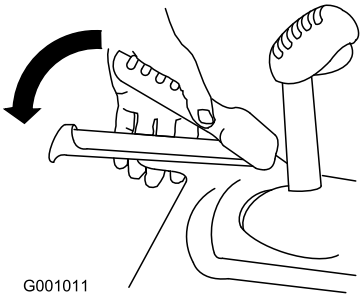

Figura 27

2. Per disinnestarla, rilasciate la leva di trazione.

Uso del selettore di velocità

Il selettore di velocità comprende sei marce avanti e due retromarce. Per cambiare le velocità, rilasciate la leva della trazione e cambiate la leva del selettore di velocità alla posizione desiderata (Figura 28). La leva si blocca nella tacca di ogni marcia.

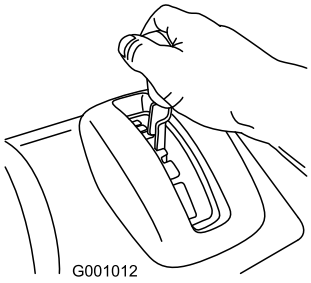

Figura 28

Azionamento della trasmissione della coclea/ventola

1. Per innestare la trazione alla coclea/ventola, premete la leva destra (coclea/ventola) contro l'impugnatura (Figura 29).

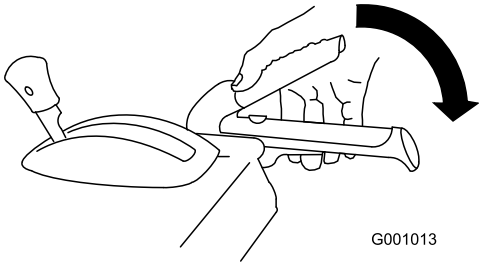

Figura 29

2. Per arrestare la coclea e la ventola, rilasciate la leva destra.

Importante: **Quando innestate sia la leva della coclea/ventola sia la leva della trazione, quest'ultima blocca la leva della coclea/ventola in posizione abbassata, lasciandovi libera la mano destra. Per rilasciare entrambe le leve, semplicemente rilasciate la leva sinistra (della trazione).**

3. Non usate la macchina se la coclea e la ventola dovessero continuare a girare dopo aver rilasciato la relativa leva. Controllate il cavo della coclea/ventola; fate riferimento a Controllo e regolazione del cavo della coclea/ventola (pagina 21) e, se necessario, regolatelo. Diversamente, portate la macchina da un Distributore autorizzato per la manutenzione.

⚠ AVVERTENZA

Se la coclea e la ventola continuano a girare dopo aver rilasciato la relativa leva, potreste ferire gravemente voi stessi o altri.

Non utilizzate la macchina. Portatela a un Distributore autorizzato per la manutenzione.

Utilizzo di Quick Stick®

Premete il cappuccio di scatto blu e tenetelo abbassato per utilizzare il Quick Stick e spostare il camino di scarico e il deflettore. Rilasciate il cappuccio di scatto per bloccare in posizione il camino e il deflettore (Figura 30).

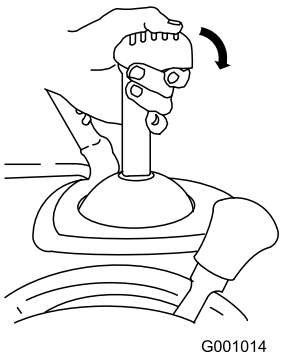

g001014

Figura 30

Spostamento del camino di scarico

Premete il cappuccio di scatto blu e tenetelo abbassato mentre spostate il Quick Stick verso sinistra per spostare il camino di scarico a sinistra, oppure verso destra per spostare il camino di scarico a destra (Figura 31).

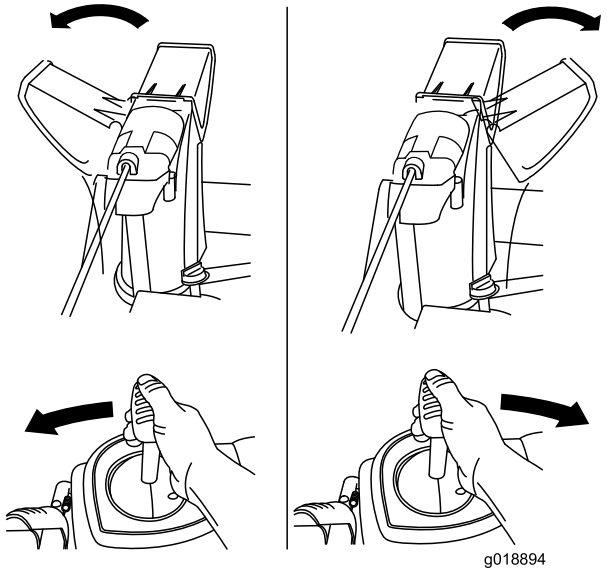

g018894

Figura 31

- Se il camino di scarico non si sposta, fate riferimento a Regolazione del fermo del camino di scarico (pagina 24).
- Se il camino di scarico non gira verso sinistra come verso destra, controllate che il cavo sia infilato verso l'interno delle stegole. Vedere 1 Montaggio della stegola superiore (pagina 5).
- Se il camino di scarico non si blocca in posizione quando rilasciate il cappuccio di scatto, fate riferimento a Regolazione del fermo del camino di scarico (pagina 24).

Spostamento del deflettore del camino di scarico

Premete il cappuccio di scatto blu e tenetelo abbassato mentre spostate il Quick Stick in avanti per abbassare il deflettore del camino di scarico, oppure indietro per alzarlo (Figura 32).

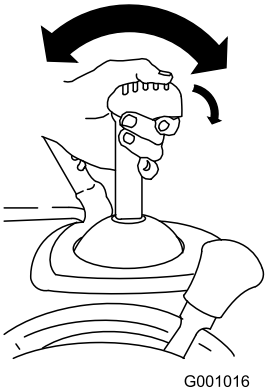

g001016

Figura 32

Stasamento del camino di scarico

⚠ AVVERTENZA

Se la coclea/ventola gira ma la neve non esce dal camino di scarico, è probabile che quest'ultimo sia intasato.

Non usate mai le mani per pulire il camino di scarico intasato. Ciò potrebbe causare infortuni.

- Per stasare il camino di scarico, rimanete in posizione operativa e rilasciate la leva sinistra (della trazione). Con la coclea/ventola in funzione, spingete verso il basso le stegole per sollevare la parte anteriore della macchina di pochi centimetri dal terreno. Tirate quindi rapidamente le stegole verso l'alto per lasciar battere la parte anteriore della macchina sul suolo. Ripetete, all'occorrenza, finché dal camino di scarico non esce un getto di neve.
- Se non riuscite a stasare il camino di scarico colpendo la parte anteriore della macchina, **spegnete il motore, attendete che tutte le parti in movimento si fermino e utilizzate lo strumento di pulizia della neve.**

  Importante: **Lo stasamento del camino di scarico battendo la parte anteriore della macchina per terra può fare spostare le slitte. Regolate le slitte e serrate saldamente i bulloni; fate riferimento a Controllo e regolazione delle slitte e del raschiatore (pagina 20).**

Suggerimenti

⚠ PERICOLO

Quando la macchina è in moto, la ventola e la coclea possono girare e ferire o amputare mani e piedi.

- **Prima di effettuare interventi di regolazione, pulizia, ispezione, risoluzione dei problemi o riparazione della macchina, spegnete il motore e attendete che tutte la parti in movimento si fermino. Staccate il cappellotto dalla candela e tenetelo lontano da essa per impedire l'avviamento accidentale del motore.**
- **Rimuovete un'ostruzione dal camino di scarico; fate riferimento a Stasamento del camino di scarico (pagina 17). Se necessario, utilizzate lo strumento di pulizia della neve, non le mani, per rimuovere un'ostruzione dal camino di scarico.**
- **Durante il funzionamento della macchina rimanete dietro le stegole e lontano dall'apertura di scarico.**
- **Tenete sempre viso, mani, piedi ed altre parti del corpo e gli indumenti lontani dalle parti nascoste, mobili o rotanti della macchina.**

⚠ AVVERTENZA

La ventola può scagliare pietre, giocattoli e altri oggetti estranei e causare gravi lesioni personali a voi o agli astanti.

- **Tenete sempre pulita l'area da oggetti che possano essere raccolti e scagliati dalla coclea.**
- **Tenete lontani bambini ed animali da compagnia dall'area di utilizzo dello spazzaneve.**

- Impostate sempre l'acceleratore in posizione MASSIMA quando spazzate la neve.
- Se il motore rallenta sotto carico o in caso di slittamento delle ruote, scalate di marcia la macchina.
- Se la parte anteriore della macchina dovesse sollevarsi, scalate di marcia la macchina. Se la parte anteriore continua ad alzarsi, tirate verso l'alto le stegole.

Dopo l'uso

Sicurezza dopo le operazioni

- Non riponete mai la macchina con benzina nel serbatoio all'interno di edifici dove sono presenti possibili fonti di scintille o fiamme, quali boiler, stufe, asciugatrici. Lasciate che il motore si raffreddi prima di riporlo in un luogo chiuso.
- Quando rimessate la macchina per oltre 30 giorni, fate riferimento a Preparazione della macchina per il rimessaggio (pagina 25) per informazioni importanti.

Prevenzione del congelamento dopo l'utilizzo

- Può accadere che quando nevica e col gelo alcuni comandi e parti mobili si congelino. **Non usate forza eccessiva e non cercate di usare i comandi quando sono gelati.** In caso di difficoltà nell'utilizzare comandi o parti, avviate il motore e lasciatelo girare per alcuni minuti.
- Dopo avere usato la macchina, lasciate girare il motore per alcuni minuti affinché le parti mobili non gelino. Innestate la coclea/ventola per ripulire l'alloggiamento dalla neve depositata. Girate il Quick Stick per impedire che congeli. Spegnete il motore, attendete che tutte le parti mobili si fermino e togliete il ghiaccio e la neve dalla macchina.
- Con il motore spento, tirate il cavo dell'avviatore autoavvolgente varie volte e spingete il pulsante dell'avviamento elettrico una volta impedito il congelamento dell'avviatore autoavvolgente e dell'avviatore elettrico.

Manutenzione

Nota: Stabilite i lati sinistro e destro della macchina dalla normale postazione di guida.

Programma di manutenzione raccomandato

Cadenza di manutenzione	Procedura di manutenzione
Dopo le prime 2 ore	• Controllate il cavo di trazione, ed all'occorrenza regolatelo. • Controllate il cavo della coclea/ventola, ed all'occorrenza regolatelo.
Dopo le prime 5 ore	• Cambiate l'olio motore.
Prima di ogni utilizzo o quotidianamente	• Controllate il livello dell'olio motore e, se necessario, rabboccatelo.
Ogni 100 ore	• Cambiate la candela.
Ogni anno	• Controllate le slitte e il raschiatore, ed all'occorrenza regolateli. • Controllate il cavo di trazione, ed all'occorrenza regolatelo o sostituitelo. • Controllate il cavo della coclea/ventola, ed all'occorrenza regolatelo o sostituitelo. • Controllate il livello dell'olio della scatola ingranaggi della coclea e, se necessario, rabboccatelo. • Cambiate l'olio motore. • Lubrificate l'albero esagonale.
Ogni anno o prima del rimessaggio	• Controllate la pressione dell'aria negli pneumatici e gonfiateli tra 117 e 137 kPa. • Al termine della stagione svuotate il serbatoio della benzina e fate girare il motore per asciugare il serbatoio e il carburatore. • Fate ispezionare e sostituire la cinghia di trazione e/o la cinghia di trasmissione della coclea/girante a un Centro assistenza autorizzato, se necessario.

Importante: **Potete trovare maggiori informazioni sulla manutenzione e l'assistenza della vostra macchina sul sito www.Toro.com.**

Sicurezza durante la manutenzione

Leggete le seguenti precauzioni di sicurezza prima di effettuare eventuali interventi di manutenzione sulla macchina:

- Prima di effettuare eventuali interventi di manutenzione, assistenza o regolazione, spegnete il motore e togliete la chiave. In caso di riparazioni di notevole entità, rivolgetevi a un Centro Assistenza autorizzato.
- Controllate tutti i dispositivi di fissaggio a intervalli frequenti verificando che siano adeguatamente serrati, per garantire condizioni operative sicure della macchina.
- Non modificate le impostazioni del regolatore sul motore.
- Acquistate soltanto parti di ricambio ed accessori originali Toro.

Preparazione per la manutenzione

1. Portate la macchina su una superficie piana.
2. Spegnete il motore e attendete che tutte la parti in movimento si fermino.
3. Scollegate il cappellotto. Vedere Sostituzione della candela (pagina 24).

Controllo del livello dell'olio motore

Intervallo tra gli interventi tecnici: Prima di ogni utilizzo o quotidianamente

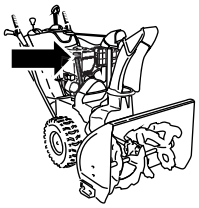

g215067

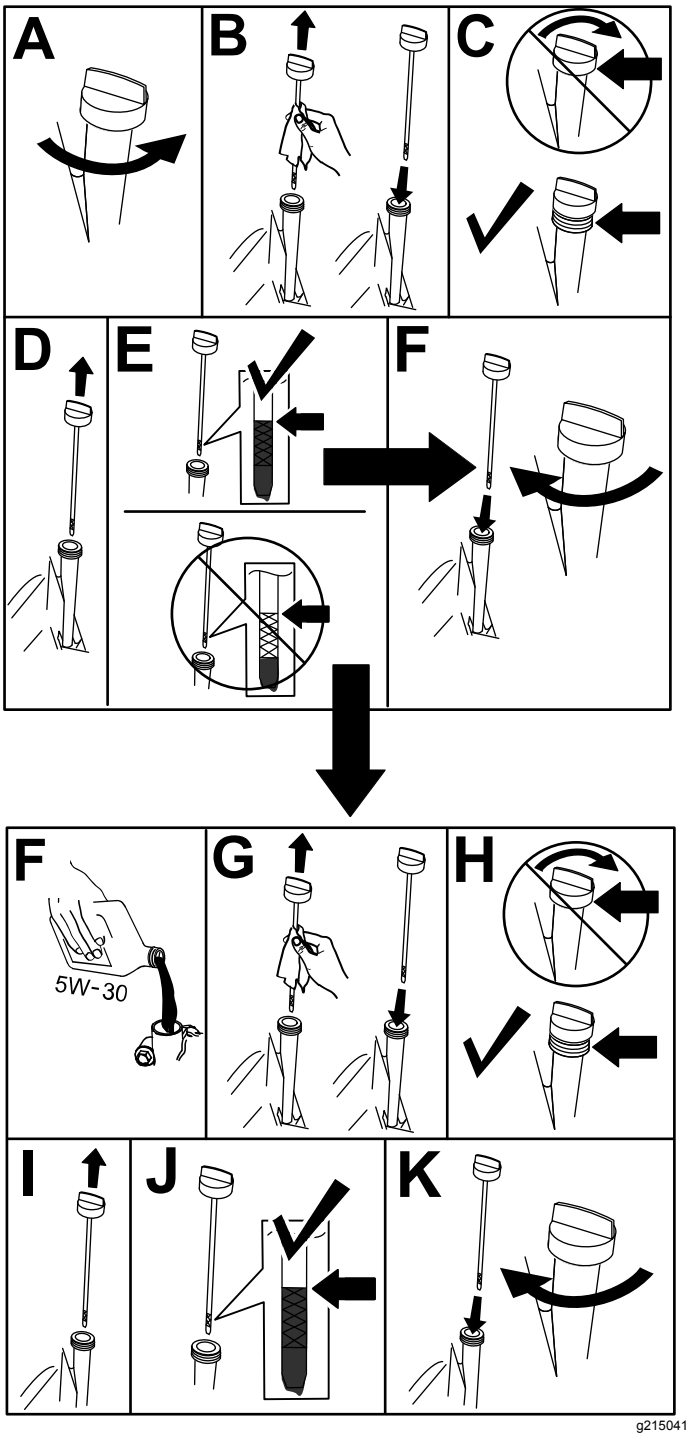

g215041

Figura 33

Controllo e regolazione delle slitte e del raschiatore

Intervallo tra gli interventi tecnici: Ogni anno—Controllate le slitte e il raschiatore, ed all'occorrenza regolateli.

Regolate le slitte ed il raschiatore al fine di evitare che la coclea venga a contatto con il lastricato o la ghiaia. Regolate le slitte ed il raschiatore come opportuno per compensare l'usura.

1. Controllate la pressione degli pneumatici; fate riferimento a 6 Regolazione della pressione degli pneumatici (pagina 9).
2. Allentate i dadi che fissano entrambe le slitte ai lati della coclea, finché le slitte non scorrono liberamente verso l'alto ed il basso.

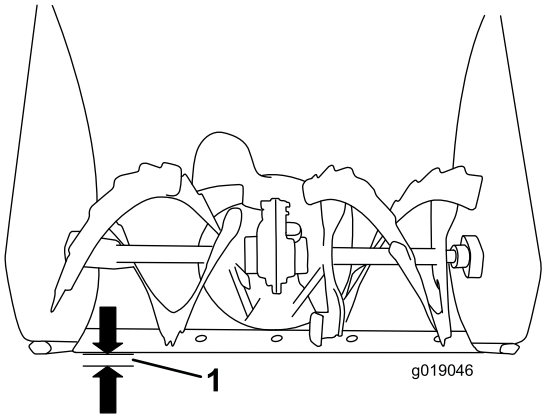

g019046

Figura 34

1. 3 mm

Importante: **Le lame della coclea devono essere alzate da terra e sostenute dalle slitte.**

3. Le pale del raschiatore devono essere parallele in orizzontale e trovarsi a un'altezza di 3 mm.

   Nota: Se il suolo è incrinato, accidentato o irregolare, regolate le slitte per sollevare il raschiatore. Per la ghiaia, abbassate ulteriormente le slitte onde impedire che la macchina sollevi la ghiaia.
4. Abbassate le slitte finché non sono a paro con il suolo.
5. Serrate saldamente i dadi che fissano entrambe le slitte ai lati della coclea.

   Nota: Per regolare rapidamente le slitte allentate, sostenete il raschiatore a 3 mm da terra, quindi regolate le slitte a terra.

   Nota: Se le slitte si dovessero consumare eccessivamente, potete girarle e montare il lato inutilizzato verso terra.

Controllo e regolazione del cavo della trazione

Intervallo tra gli interventi tecnici: Dopo le prime 2 ore—Controllate il cavo di trazione, ed all'occorrenza regolatelo.

Ogni anno—Controllate il cavo di trazione, ed all'occorrenza regolatelo o sostituitelo.

Se la macchina non si sposta in marcia avanti o retromarcia, o se si sposta quando rilasciate la leva della trazione, regolate il cavo della trazione.

Se il cavo (di trazione) di sinistra non è correttamente regolato, seguite i passaggi sotto:

1. Allentate il controdado.
2. Innestate la leva della trazione e mantenetela in posizione (Figura 35).

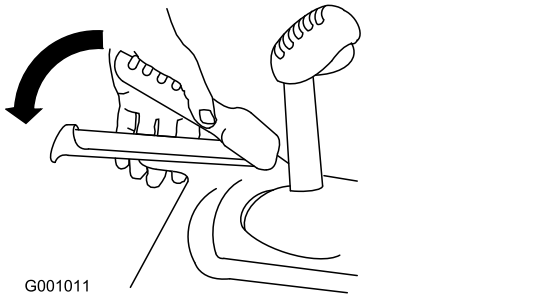

g001011

Figura 35

3. Allentate o serrate il tornichetto per regolare la lunghezza della molla a 5,5 cm, come illustrato nella Figura 36.

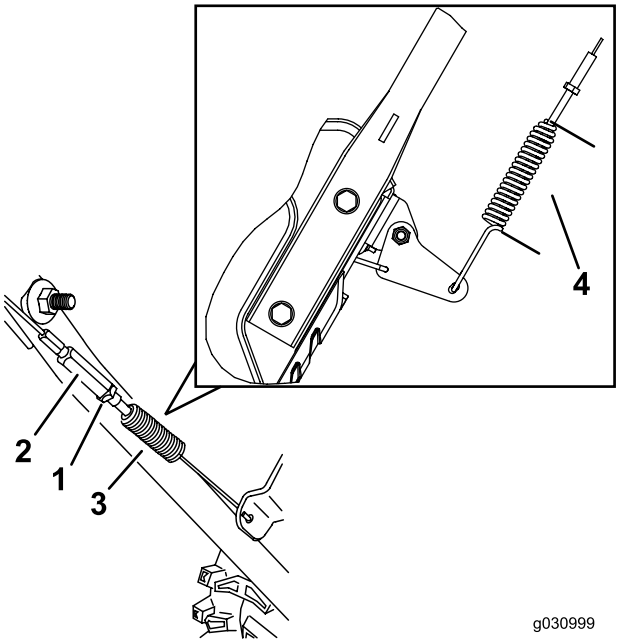

g030999

g030998

Figura 36

1. Controdado
2. Tornichetto
3. Molla
4. 5,5 cm

4. Serrate il controdado (Figura 36) assicurandovi che vi sia una leggera tensione sul cavo.
5. Se il cavo di trazione è correttamente regolato ma il problema perdura, rivolgetevi ad un Centro Assistenza autorizzato.

Controllo e regolazione del cavo della coclea/ventola

Intervallo tra gli interventi tecnici: Dopo le prime 2 ore—Controllate il cavo della coclea/ventola, ed all'occorrenza regolatelo.

Ogni anno—Controllate il cavo della coclea/ventola, ed all'occorrenza regolatelo o sostituitelo.

1. Allentate il controdado.
2. Innestate la leva della coclea/ventola e mantenetela in posizione (Figura 37).

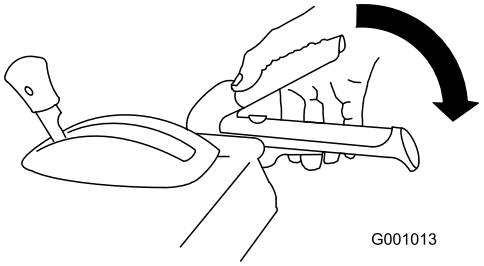

g001013

Figura 37

3. Allentate o serrate il tornichetto per regolare la lunghezza della molla a 7 cm, come illustrato nella Figura 38.

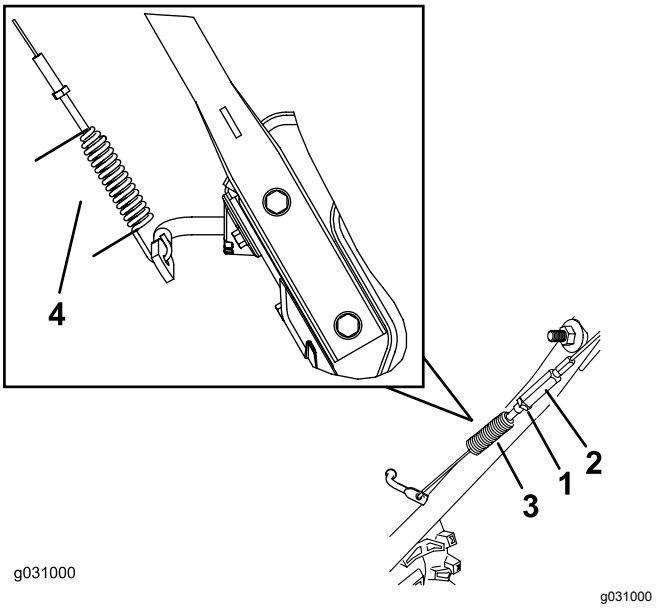

Figura 38

1. Controdado
2. Tornichetto
3. Molla
4. 7 cm

4. Serrate il controdado (Figura 38) assicurandovi che vi sia una leggera tensione sul cavo.
5. Se il cavo della coclea/ventola è correttamente regolato ma il problema perdura, rivolgetevi ad un Centro Assistenza autorizzato.

Controllo del livello dell'olio della scatola ingranaggi della coclea

Intervallo tra gli interventi tecnici: Ogni anno—Controllate il livello dell'olio della scatola ingranaggi della coclea e, se necessario, rabboccatelo.

1. Portate la macchina su una superficie piana.
2. Pulite l'area circostante il tappo del tubo (Figura 39).

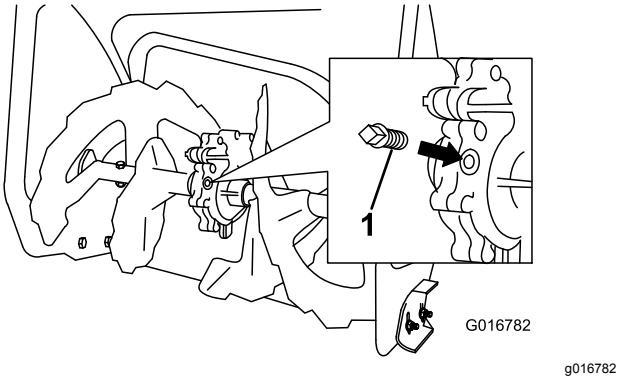

Figura 39

1. Tappo del tubo

3. Togliete il tappo del tubo dalla scatola ingranaggi.
4. Controllate il livello dell'olio negli ingranaggi. L'olio deve essere 9,5 mm sotto l'apertura del bocchettone.
5. Se il livello dell'olio è basso, aggiungete olio lubrificante per ingranaggi GL-5 o GL-6, SAE 80-90 EP alla scatola ingranaggi, fino a quando il livello dell'olio non è di 9,5 mm al di sotto dell'apertura di riempimento.

   Nota: Non usate olio sintetico.
6. Montate il tappo del tubo nella scatola ingranaggi.

Cambio dell'olio motore

Intervallo tra gli interventi tecnici: Dopo le prime 5 ore—Cambiate l'olio motore.

Ogni anno—Cambiate l'olio motore.

Se possibile, lasciate in funzione il motore per alcuni minuti prima di cambiare l'olio, perché l'olio caldo fluisce meglio e trasporta più contaminanti.

Capacità dell'olio motore	0,70 litri
Viscosità dell'olio	Vedere Figura 41.
Service classification API	SJ o superiore

Consultate la Figura 40 seguente per scegliere l'olio con la viscosità più adatta alla temperatura esterna prevista:

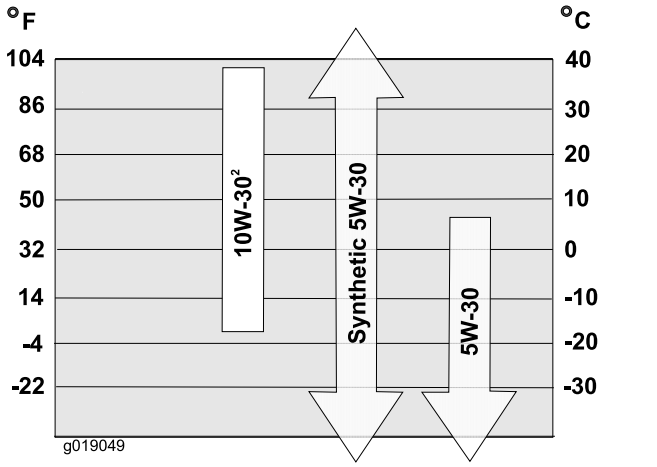

Figura 40

1. Pulite l'area attorno al tappo di spurgo dell'olio (Figura 41).

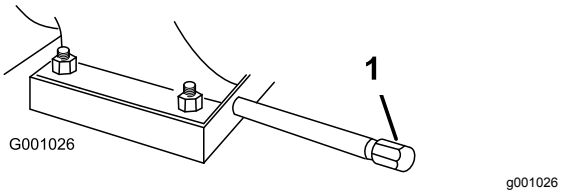

Figura 41

1. Tappo di spurgo dell'olio

2. Fate scorrere una bacinella di spurgo dell'olio sotto la prolunga dello scarico e togliete il tappo di spurgo dell'olio.
3. Spurgate l'olio.

   Nota: Consegnate l'olio usato al centro di raccolta più vicino.
4. Montate il tappo di spurgo dell'olio.
5. Riempite d'olio il carter.

Lubrificazione dell'albero esagonale

Intervallo tra gli interventi tecnici: Ogni anno—Lubrificate l'albero esagonale.

Lubrificate leggermente l'albero esagonale ogni anno con olio motore per automobili (Figura 42).

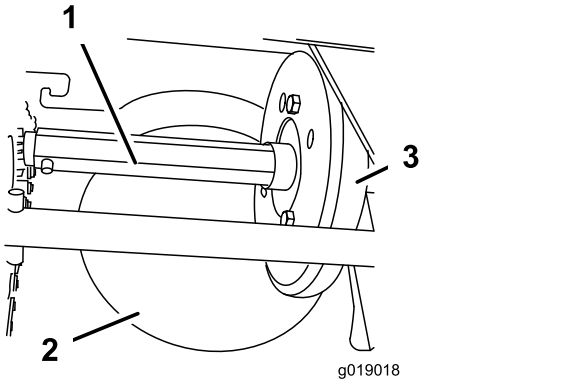

Figura 42

1. Albero esagonale
2. Puleggia di attrito in acciaio
3. Ruota in gomma

Importante: **Non sporcate di olio la ruota in gomma o la puleggia di attrito in acciaio perché la trazione potrebbe slittare (Figura 42).**

1. Spurgate il carburante dal serbatoio del carburante.
2. Inclinate in avanti la macchina sull'alloggiamento della coclea e bloccatelo in modo che non cada.
3. Togliete il carter posteriore (Figura 43).

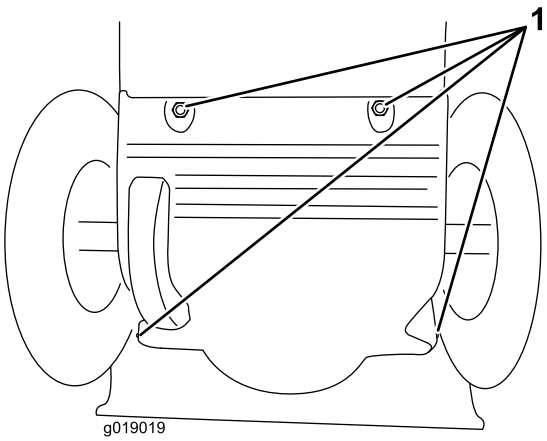

Figura 43

1. Viti

4. Spostate la leva del selettore della velocità in posizione R2.
5. Intingete il dito nell'olio motore automobilistico e lubrificate **leggermente** l'albero esagonale.
6. Spostate la leva del selettore della velocità in posizione 6.
7. Lubrificate l'altra estremità dell'albero esagonale.
8. Spostate la leva del selettore della velocità in avanti e indietro alcune volte.
9. Montate il coperchio posteriore e riportate la macchina in posizione operativa.

Sostituzione della candela

Intervallo tra gli interventi tecnici: Ogni 100 ore—Cambiate la candela.

⚠ AVVERTENZA

Sostituire la candela quando il motore è caldo può comportare ustioni.

Aspettate fino a quando il motore è freddo per cambiare la candela.

Utilizzate una candela Toro o equivalente (Champion® RN9YC o NGK BPR6ES).

1. Togliete la guaina (Figura 44).

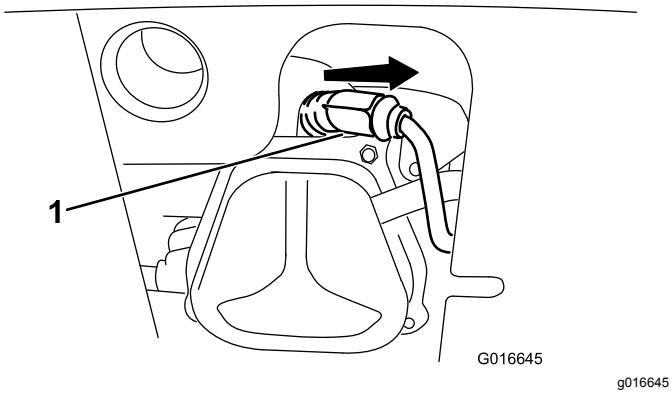

Figura 44

1. Guaina della candela

2. Pulite attorno alla base della candela.

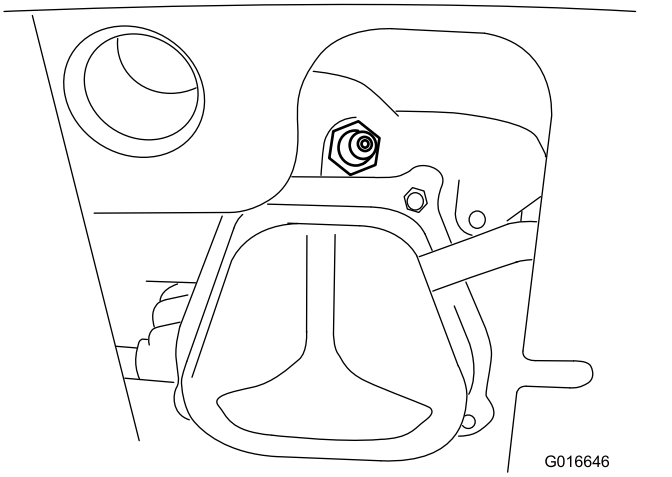

Figura 45

3. Rimuovete ed eliminate la candela usata.

   Nota: Per rimuovere la candela occorre una prolunga per leva a cricco.

4. Impostate la distanza tra gli elettrodi su una nuova candela a 0,76 mm, come illustrato nella Figura 46.

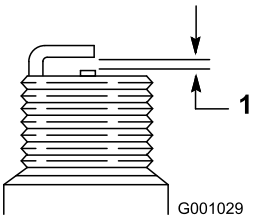

Figura 46

1. 0,76 mm

5. Installate la nuova candela, serratela saldamente e collegate il filo di accensione alla candela.

   Nota: Assicuratevi che il cappellotto dell'accensione scatti completamente in posizione sulla candela.

Regolazione del fermo del camino di scarico

Se il camino di scarico non si blocca nella posizione desiderata o non si sblocca in modo da poterlo spostare in un'altra posizione, regolate il fermo del camino di scarico.

1. Allentate il serrafilo per cavi sulla piastra di supporto della guida di scarico fino a quando il cavo non è libero.

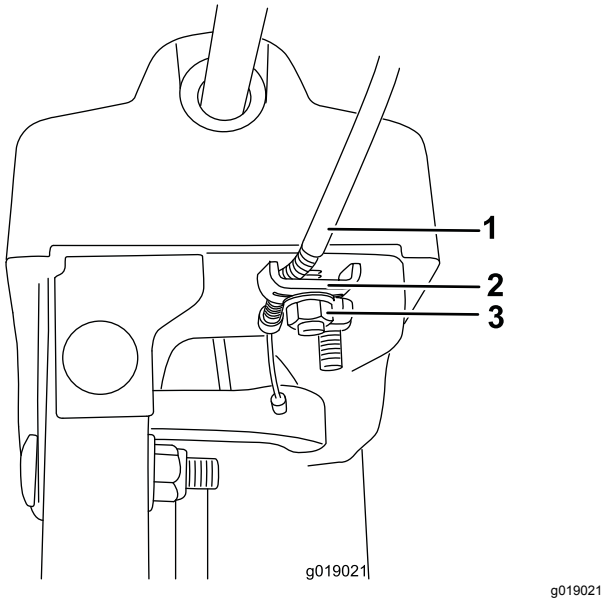

Figura 47

1. Guaina del cavo
2. Serrafilo per cavi
3. Dispositivo di fissaggio a fascetta

2. Eliminate l'imbando del cavo tirando indietro la guaina.
3. Serrate il dispositivo di fissaggio a fascetta mantenendo il cavo in posizione.

Sostituzione delle cinghie di trazione

Se la cinghia di trasmissione della coclea/girante o la cinghia di trazione diventano usurate, imbevute d'olio o altrimenti danneggiate, fatele sostituire da un Centro assistenza autorizzato.

Rimessaggio

Preparazione della macchina per il rimessaggio

1. L'ultima volta che fate il pieno prima del rimessaggio, versate lo stabilizzatore per carburante nel carburante fresco, come indicato nelle istruzioni del costruttore del motore.

   Importante: **Non stoccate il carburante più a lungo di quanto suggerito dal produttore dello stabilizzatore del carburante.**
2. Lasciate in funzione il motore per 10 minuti per distribuire il carburante condizionato attraverso l'impianto del carburante.
3. Lasciate accesa la macchina finché il motore non esaurisce il carburante.
4. Iniettate la benzina nel motore e avviatelo di nuovo.
5. Lasciate il motore in funzione fino allo spegnimento. Quando non si accende più, il motore è asciutto abbastanza.
6. Spegnete il motore e lasciatelo raffreddare.
7. togliete la chiave di accensione.
8. Pulite accuratamente la macchina.
9. Ritoccate le superfici scheggiate con vernice reperibile da un Distributore autorizzato. Prima di verniciarle, sabbiate le superfici interessate ed utilizzate un prodotto antiruggine per impedire che le parti metalliche si arrugginiscano.
10. Serrate tutte le viti, i bulloni e i dadi di bloccaggio allentati. Riparate o sostituite le parti danneggiate.
11. Coprite la macchina e riponetela in un luogo pulito e asciutto, fuori della portata dei bambini.

Messa in funzione della macchina dopo il rimessaggio

Effettuate le procedure annuali di manutenzione come indicato nel Programma di manutenzione raccomandato; fate riferimento a Manutenzione (pagina 19).

Localizzazione guasti

Problema	Possibile causa	Rimedio
Lo starter elettrico non gira (solo avviamento elettrico).	1. Il cavo di alimentazione è scollegato dalla presa o dalla macchina. 2. Il cavo di alimentazione è consumato, corroso o danneggiato. 3. La presa non è sotto tensione.	1. Collegate il cavo di alimentazione alla presa e/o alla macchina. 2. Sostituite il cavo di alimentazione. 3. Fate mettere sotto tensione la presa da un elettricista qualificato.
Il motore non si avvia o si avvia con difficoltà.	1. La chiave non è presente nell'accensione o si trova in posizione di ARRESTO. 2. Lo starter è in posizione di SPEGNIMENTO e l'iniettore non è stato premuto. 3. La valvola di intercettazione del carburante non è aperta. 4. L'acceleratore non è in posizione MASSIMA. 5. Il serbatoio carburante è vuoto o l'impianto di alimentazione contiene carburante stantio. 6. Il cappellotto è lento o scollegato. 7. La candela è sporca, imbrattata o la distanza tra gli elettrodi è errata. 8. Il tappo di sfiato del carburante è ristretto. 9. Il livello dell'olio motore nella coppa dell'olio motore è troppo basso o troppo alto.	1. Inserite la chiave nell'accensione e giratela in posizione di ACCENSIONE. 2. Spostate lo starter in posizione di ACCENSIONE e premete l'iniettore 3 volte. 3. Aprite la valvola di intercettazione del carburante. 4. Spostate l'acceleratore in posizione MASSIMA. 5. Spurgate e/o riempite il serbatoio del carburante con carburante fresco (non più vecchio di 30 giorni). Se il problema perdura, rivolgetevi a un Distributore autorizzato. 6. Collegate il cappellotto alla candela. 7. Controllate la candela e, all'occorrenza, regolate la distanza fra gli elettrodi. Se la candela è sporca, imbrattata o incrinata, sostituitela. 8. Eliminate l'ostruzione dallo sfiato, o sostituite il tappo del carburante. 9. Aggiungete o scaricate dell'olio fino a portarne il livello nella coppa alla tacca di pieno Full sull'asta di misurazione del livello.
Il motore non è regolare.	1. Lo starter è in posizione di ACCENSIONE. 2. La valvola di intercettazione del carburante non è completamente aperta. 3. Il serbatoio carburante è quasi vuoto o contiene carburante stantio. 4. Il cappellotto è lento. 5. La candela è sporca, imbrattata o la distanza tra gli elettrodi è errata. 6. Il livello dell'olio motore nella coppa dell'olio motore è troppo basso o troppo alto.	1. Spostate lo starter in posizione di SPEGNIMENTO. 2. Aprite la valvola di intercettazione del carburante. 3. Spurgate e riempite il serbatoio del carburante con carburante fresco (non più vecchio di 30 giorni). Se il problema perdura, rivolgetevi a un Distributore autorizzato. 4. Collegate il cappellotto alla candela. 5. Controllate la candela e, all'occorrenza, regolate la distanza fra gli elettrodi. Se la candela è sporca, imbrattata o incrinata, sostituitela. 6. Aggiungete o scaricate dell'olio fino a portarne il livello nella coppa alla tacca di pieno Full sull'asta di misurazione del livello.

Problema	Possibile causa	Rimedio
Il motore gira, ma la macchina scarica poca neve o non scarica affatto.	1. L'acceleratore non è in posizione MASSIMA quando spazzate la neve. 2. La macchina si sposta troppo velocemente per spazzare bene. 3. State cercando di spazzare troppa neve nella zona scelta. 4. State cercando di spazzare neve troppo pesante o bagnata. 5. Il camino di scarico è ostruito. 6. La cinghia di trasmissione della coclea/ventola si è allentata o è caduta dalla puleggia. 7. La cinghia della coclea/ventola è consumata o rotta.	1. Spostate l'acceleratore in posizione MASSIMA. 2. Selezionate una marcia inferiore. 3. Riducete la quantità di neve spazzata per zona. 4. Non sovraccaricate la macchina con neve molto pesante o bagnata. 5. Sbloccate il camino di scarico. 6. Montate e/o regolate la cinghia della coclea/ventola; visitate www.Toro.com per informazioni sulla manutenzione, o portate la macchina a un Distributore autorizzato. 7. Sostituite la cinghia della coclea/ventola; visitate www.Toro.com per informazioni sulla manutenzione, o portate la macchina a un Distributore autorizzato.
Il camino di scarico non si blocca in posizione o non si muove.	1. Il fermo del camino di scarico non è regolato in modo non corretto.	1. Regolate il fermo del camino di scarico.
La macchina non spazza tutta la neve dall'area di lavoro.	1. La slitte e/o il raschiatore non sono messi a punto. 2. La pressione degli pneumatici non è uniforme.	1. Regolate le slitte e il raschiatore. 2. Controllate e regolate la pressione in 1 o entrambi gli pneumatici.

Informativa europea sulla privacy

Dati raccolti da Toro
Toro Warranty Company (Toro) rispetta la privacy. Al fine di elaborare i reclami in garanzia e contattarvi in caso di richiamo di un prodotto, vi chiediamo di comunicarci determinati dati personali direttamente o tramite Toro Company o un rivenditore Toro in loco.

Il sistema di garanzia Toro è installato su server situati negli Stati Uniti, dove la legge sulla tutela della privacy può prevedere una protezione diversa da quella del vostro paese.

COMUNICANDOCI I VOSTRI DATI PERSONALI ACCONSENTITE ALLA LORO ELABORAZIONE COME INDICATO NELL'INFORMATIVA SULLA PRIVACY.

Utilizzo delle informazioni da parte di Toro
Toro può utilizzare i vostri dati personali per elaborare i reclami in garanzia, contattarvi in caso di richiamo di un prodotto e per qualsiasi altro scopo di cui vi informiamo. Toro può anche condividere i vostri dati con consociate, rivenditori e altri partner commerciali collegati a tali attività. Non venderemo i vostri dati personali ad altre compagnie. Ci riserviamo il diritto di divulgare i dati personali a scopo di conformità con la legislazione applicabile e su richiesta delle autorità competenti, per il corretto funzionamento del nostro sistema o per tutelare noi stessi o gli altri utenti.

Conservazione dei dati personali
Conserveremo i vostri dati personali finché saranno necessari per gli scopi previsti al momento della loro raccolta iniziale o per altri scopi legittimi (come la conformità normativa) o laddove richiesto dalla legislazione applicabile.

Impegno di Toro alla sicurezza dei dati personali
Adottiamo precauzioni ragionevoli al fine di tutelare la sicurezza dei vostri dati personali, nonché misure atte a mantenere l'accuratezza e lo status corrente dei dati personali.

Accesso e correzione delle vostre informazioni personali
Per rivedere o correggere i vostri dati personali, contattateci via email all'indirizzo legal@toro.com.

Legislazione australiana relativa ai consumatori

I clienti australiani potranno reperire i dettagli concernenti la legislazione australiana relativa ai consumatori all'interno della confezione o il concessionario Toro in loco.