Form No. 3415-754 Rev A

Power Max® 826 OXE-snøfreser

Modellnr. 38815—Serienr. 400000000 og oppover

Brukerhåndbok

Innledning

Denne maskinen er beregnet på privat bruk. Den er hovedsakelig beregnet for å fjerne snø fra fast dekke, som oppkjørsler, fortauer og andre trafikkerte overflater i boligområder eller på kommersielle eiendommer. Den er ikke beregnet på å fjerne andre materialer enn snø, og er heller ikke beregnet på å rydde grusoverflater.

Les denne håndboken nøye, slik at du lærer å bruke og vedlikeholde produktet på riktig måte og unngår person- eller produktskade. Du har ansvar for å bruke produktet på en riktig og sikker måte.

Du kan kontakte Toro direkte på www.Toro.com for materialer for produktsikkerhet og opplæring i bruk, og informasjon om tilbehør, hjelp til å finne en forhandler eller for å registrere produktet ditt.

Hvis maskinen må repareres, eller du trenger originale Toro-deler eller mer informasjon, kan du kontakte et autorisert forhandlerverksted eller Toros kundeserviceavdeling. Ha modell- og serienummer for hånden når du tar kontakt. Figur 1 viser hvor på produktet modell- og serienumrene er plassert. Skriv inn numrene i de tomme feltene.

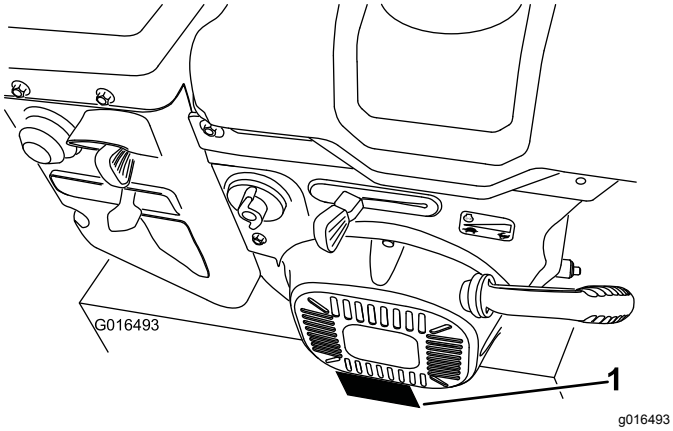

g016493

Figur 1

1. Plassering av modell- og serienummer

Modellnr. _____

Serienr. _____

Denne brukerhåndboken identifiserer mulige farer og identifiserer sikkerhetsbeskjeder gjennom sikkerhetsvarslingssymbolet (Figur 2) som varsler om en fare som kan føre til alvorlige skader eller dødsfall hvis man ikke tar de anbefalte forholdsreglene.



g000502

Figur 2

Sikkerhetsvarselssymbol

I tillegg brukes to ord for å utheve informasjon. **Viktig** gjør oppmerksom på spesiell mekanisk informasjon og **Obs** henviser til generell informasjon som er verdt å huske.

© 2017—The Toro® Company
8111 Lyndale Avenue South
Bloomington, MN 55420

Registrer ditt produkt på www.Toro.com.

CE

Oversettelse av originalen (NO)
Trykket i Mexico
Med enerett

3415-754 A

Dette produktet er i samsvar med alle relevante europeiske direktiver. Se eget samsvarserklæringsskjema for produktet for detaljert informasjon.

Viktig: **Hvis du bruker denne maskinen over 1 500 m i en kontinuerlig periode, påse at høydesettet er installert slik at motoren innfrir CARB/EPA-utslippskrav. Høydesettet øker motorens ytelse og forhindrer tilgrising av tennpluggen, startvansker og økt utslipp. Når du har montert settet, fest høydemerket ved siden av seriemerket på maskinen. Kontakt et autorisert Toro-forhandlerverksted for å få korrekt høydesett og høydemerke for maskinen din. For å finne en forhandler nær deg, gå til vårt nettsted på www.Toro.com, eller ta kontakt med Toros kundepleieavdeling på nummeret som er oppført i erklæringen om utslippskontrollgaranti.**

Fjern settet fra motoren, og gjenopprett motoren til sin opprinnelige fabrikkonfigurasjon når du kjører motoren under 1 500 m. Ikke bruk en motor som har blitt konvertert for bruk i høytliggende områder i lavtliggende områder, da dette kan overopphete og skade motoren.

Hvis du er usikker på om maskinen har blitt konvertert til bruk i høytliggende områder, se etter følgende merke (Figur 3).

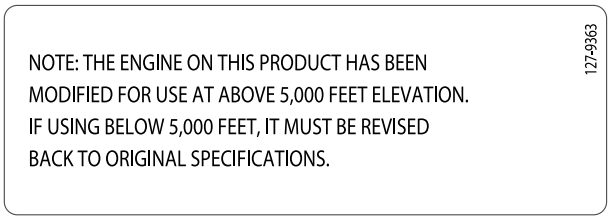

Figur 3

Dette tenningssystemet overholder Canadas ICES-002

Innhold

Innledning 1
Sikkerhet 3
- Generell sikkerhet 3
- Sikkerhets- og instruksjonsmerker 4

Montering 6
- 1 Montere øvre håndtak 6
- 2 Montere sjakten 7
- 3 Installere trekkontrollens forbindelses-ledd 7
- 4 Montere sjaktkontrollstaget 8
- 5 Kontrollere motoroljenivået 9
- 6 Justere trykket i dekkene 9
- 7 Kontrollere støtteplater og skrapen 9
- 8 Kontrollere at trekkdrivet fungerer 10

Oversikt over produktet 11

Bruk 11
- Før bruk 11
  - Sikkerhet før bruk 11
  - Fylle tanken 12
- Under bruk 12
  - Sikkerhet under drift 12
  - Starte motoren 13
  - Slå av motoren 15
  - Bruke trekkdrivet 15
  - Bruke hastighetsvelgeren 15
  - Bruke spiralblads-/viftehjulsdrivverket 16
  - Bruke Quick Stick® 16
  - Renske utløpssjakten 17
  - Brukstips 17
- Etter bruk 18
  - Sikkerhet etter bruk 18
  - Motvirke tilfrysing etter bruk 18

Vedlikehold 19
- Anbefalt vedlikeholdsplan 19
  - Sikkerhet ved vedlikehold 19
  - Gjøre klar til vedlikehold 19
  - Kontrollere motoroljenivået 20
  - Kontrollere og justere støtteplatene og skrapen 20
  - Kontrollere og justere trekkdrivkabelen 21
  - Kontrollere og justere spiralblads-/viftehjulskabelen 21
  - Kontrollere oljenivået i spiralbladets girkasse 22
  - Skifte motorolje 22
  - Smøre sekskantakselen 23
  - Bytte ut tennpluggen 23
  - Justere utløpssjaktlåsen 24
  - Skifte drivremmene 24

Lagring 25
- Gjøre maskinen klar til lagring 25
- Ta maskinen frem fra lagring 25

Feilsøking 26

Sikkerhet

Generell sikkerhet

Denne maskinen overholder ANSI B71.3-spesifikasjoner.

- Les og forstå innholdet i denne *brukerhåndboken* før du starter motoren. Sørg for at alle som bruker dette produktet vet hvordan de skal bruke produktet og forstår advarslene.
- Hold hender og føtter borte fra roterende deler på maskinen.
- Bruk aldri maskinen uten at alle verneplater og andre sikkerhetsanordninger sitter på plass og fungerer.
- Hold deg unna alle åpninger på utløpssjakten. Hold andre på trygg avstand fra maskinen.
- Hold barn borte fra arbeidsområdet. La aldri barn få bruke maskinen.
- Slå av motoren før du rensker, vedlikeholder eller fyller drivstoff på maskinen.

Du finner mer sikkerhetsinformasjon i de respektive delene gjennom hele håndboken.

Sikkerhets- og instruksjonsmerker

Sikkerhetsmerker og instruksjoner er lett synlige for føreren og er plassert i nærheten av alle områder som representerer en potensiell fare. Bytt ut alle merker som er ødelagte eller mangler.

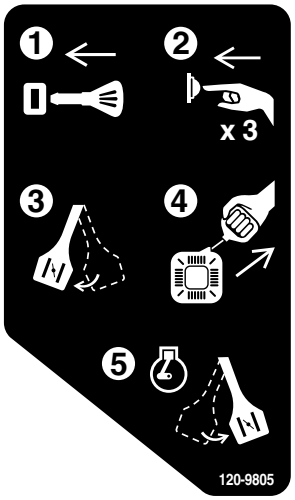

decal120-9805

120-9805

1. Sett inn nøkkelen.
2. Prim motoren tre ganger.
3. Aktiver choken.
4. Trekk i startkabelen.
5. Når motoren har startet, deaktiver choken.

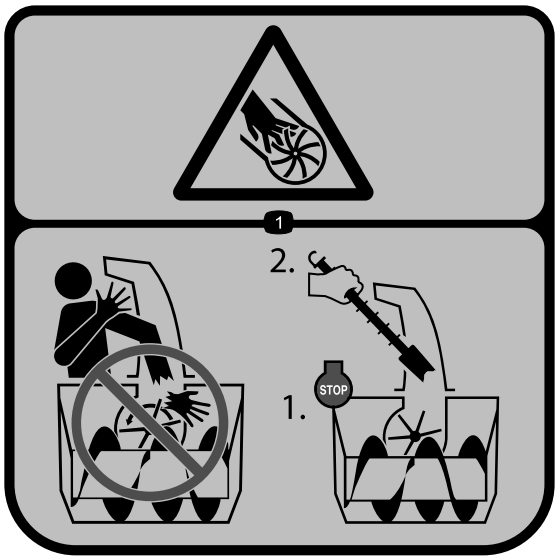

decal121-1239

121-1239

Bestill delenr. 121-1215

1. Fare for at viftehjulet kan påføre kutt eller lemlesting – plasser aldri hånden i utløpssjakten, stans motoren før du forlater førerstillingen og bruk verktøyet for å rengjøre sjakten.

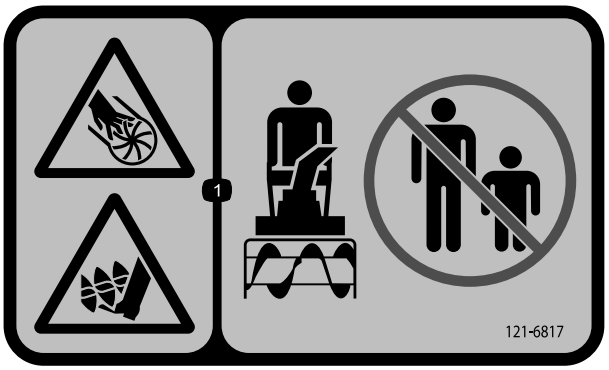

decal121-6817

121-6817

1. Fare for kutting/amputasjon i viftehjul/spiralblad – hold alle på trygg avstand fra snøfreseren.

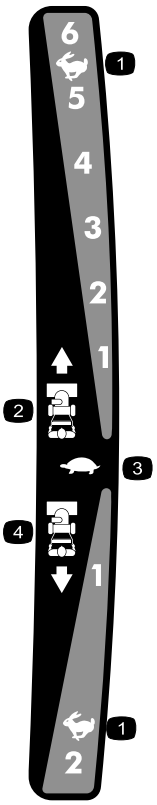

decal121-6823

121-6823

1. Hurtig
2. Hastigheter framover
3. Sakte
4. Hastigheter bakover



decal131-6487

131-6487

1. Motor – slå av
2. Sakte
3. Hurtig

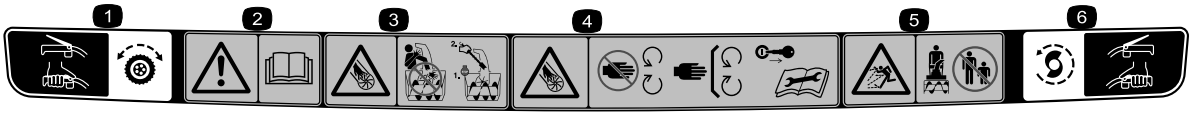

decal121-1240

121-1240

Bestill delenr. 120-7194

1. Trekkdriv – klem spaken for å aktivere, slipp spaken for å deaktivere.
2. Advarsel – les *Brukerhåndboken*.
3. Fare for at viftehjulet kan påføre kutt eller lemlesting – plasser aldri hånden i utløpssjakten, stans motoren før du forlater førerstillingen og bruk verktøyet for å rengjøre sjakten.
4. Fare for kutting/lemlesting, viftehjul – hold avstand fra bevegelige deler, ta ut tenningsnøkkelen og les instruksjonene før du utfører service eller vedlikehold.
5. Fare for at gjenstander slynges gjennom luften – hold trygg avstand fra snøfreseren.
6. Spiralblad-/viftehjuldrivverk – klem spaken for å aktivere, slipp spaken for å deaktivere.

Montering

Løse deler

Bruk diagrammet nedenfor som en sjekkliste for å kontrollere at alle delene er sendt.

Prosedyre	Beskrivelse	Ant.	Bruk
1	Håndtaksbolt Bueskive Låsemutter	2 2 2	Monterer det øvre håndtaket.
2	Mutter Låsebolt Flat skive	2 2 2	Monter sjakten.
3	Hårnålssplint Flat skive	2 3	Installer trekkontrollens forbindelsesledd.
4	Låsebolt Låsemutter	2 2	Monter sjaktkontrollstaget.
5	Ingen deler er nødvendige	–	Kontroller motoroljenivået.
7	Ingen deler er nødvendige	–	Kontroller støtteplater og skrapen.
8	Ingen deler er nødvendige	–	Kontroller at trekkdrivet fungerer.

1

Montere øvre håndtak

Deler som er nødvendige for dette trinnet:

2	Håndtaksbolt
2	Bueskive
2	Låsemutter

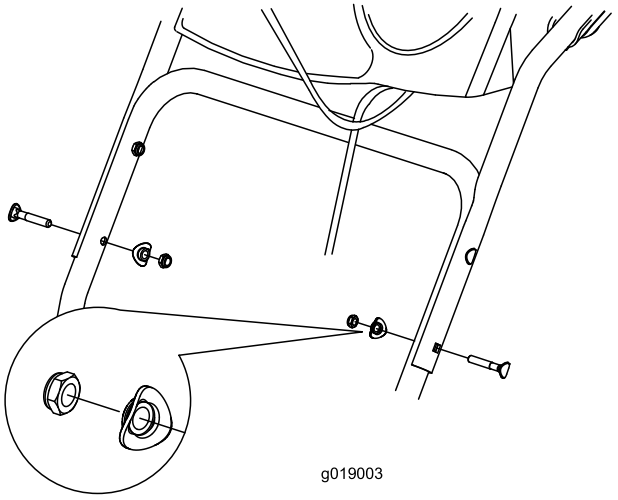

g019003

Figur 4

Prosedyre

Merk: Fjern ikke gummistrikken på kablene før du har installert det øvre håndtaket.

1. Løft og roter det øvre håndtaket, og plasser det over det nedre håndtaket (Figur 4).
2. Monter to håndtaksbolter, to buede skiver og to låsemuttere i de nedre håndtakhullene (Figur 4).

2

Montere sjakten

Deler som er nødvendige for dette trinnet:

2	Mutter
2	Låsebolt
2	Flat skive

Prosedyre

1. Plasser sjakten på rammen, og rett inn utløpssjaktmonteringen til sjaktstøtten.

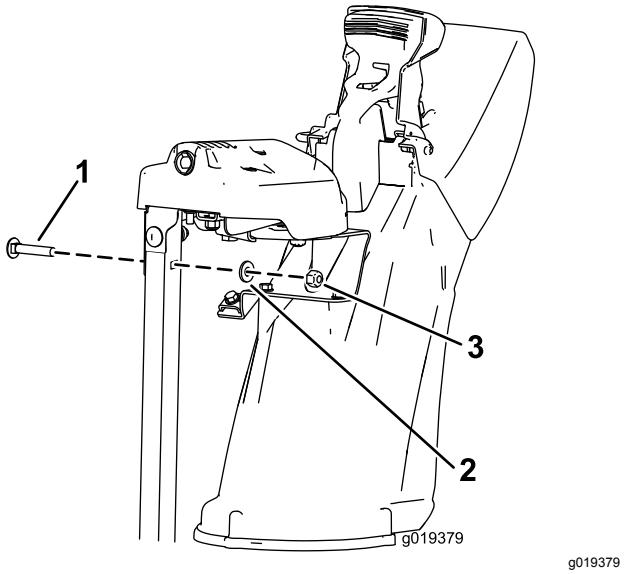

g019379

Figur 5

1. Låseskrue
2. Flat skive
3. Mutter

2. Fest utløpssjaktmonteringen med to bolter, to mutre og to flate skiver.

3

Installere trekkontrollens forbindelsesledd

Deler som er nødvendige for dette trinnet:

2	Hårnålssplint
3	Flat skive

Prosedyre

1. Sett den nedre enden av stangen inn i den nedre leddarmen, slik at den bøyde enden av hastighetskontrollstaget er vendt bakover (Figur 6).

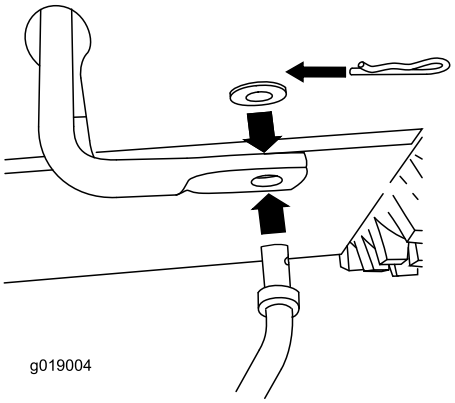

g019004

Figur 6

2. Fest den nedre enden av hastighetkontrollstaget med en flat skive og en hårnålssplint (Figur 6).
3. Sett en flat skive på vuggetappen (Figur 7).

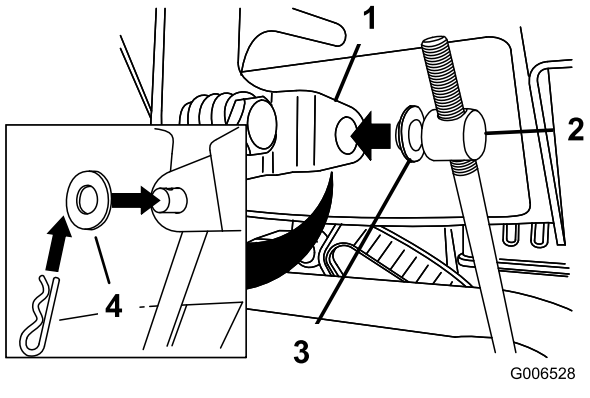

g006528

Figur 7

1. Hastighetsvelgerspak
2. Vuggetapp
3. Innvendig skive
4. Utvendig skive

4. Sett hastighetsvelgerspaken i R2-stillingen.
5. Drei den nedre leddarmen mot klokken, helt opp, som vist i Figur 8.

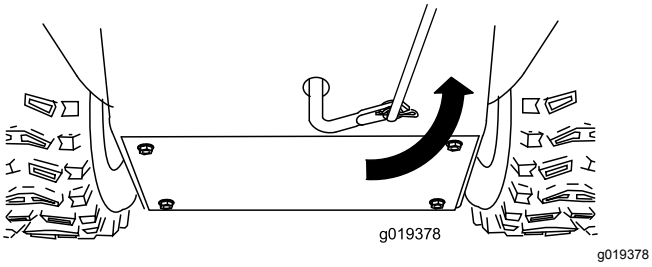

Figur 8

6. Dra opp på hastighetskontrollstaget, og sett inn vuggetappen i hullet i hastighetsvelgerspaken (Figur 7).

   Merk: Hvis vuggetappen ikke passer inn i hullet når du løfter opp på hastighetskontrollstaget, drei vuggetappen oppover eller nedover hastighetskontrollstaget til det passer inn i hullet.

7. Fest vuggetappen og den øvre enden av hastighetskontrollstaget med en flat skive og en hårnålssplint.

   Merk: Se ned gjennom åpningen i hastighetsvelgeren for enklere installasjon (Figur 9).

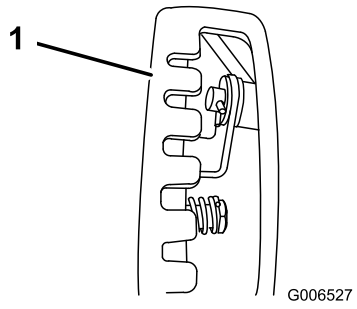

Figur 9

1. Hastighetsvelger

4

Montere sjaktkontrollstaget

Deler som er nødvendige for dette trinnet:

2	Låsebolt
2	Låsemutter

Prosedyre

1. Pakk ut Quick Stick®, og roter den slik at den er oppreist og i midten.
2. Trykk og hold den blå utløserknappen nede, og trekk spaken helt tilbake.

   Merk: Utløpssjakten og avlederen må vende fremover. Hvis de ikke vender fremover, hold den blå utløserknappen nede (men ikke flytt Quick Stick) og roter utløpssjakten inntil de gjør det.
3. Legg den flate, bakre delen av det lange sjaktkontrollstaget på linje med den flate fremre delen av det korte staget som strekker seg fra fronten på kontrollpanelet, slik at de går inn i hverandre (Figur 10).

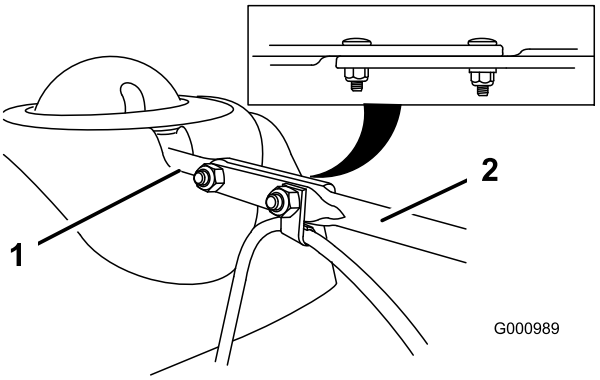

Figur 10

1. Kort stag
2. Langt sjaktkontrollstag

4. Sett inn den fremre enden av staget i åpningen bak på sjaktens girdeksel inntil det sklir inn i sjaktgiret (Figur 11).

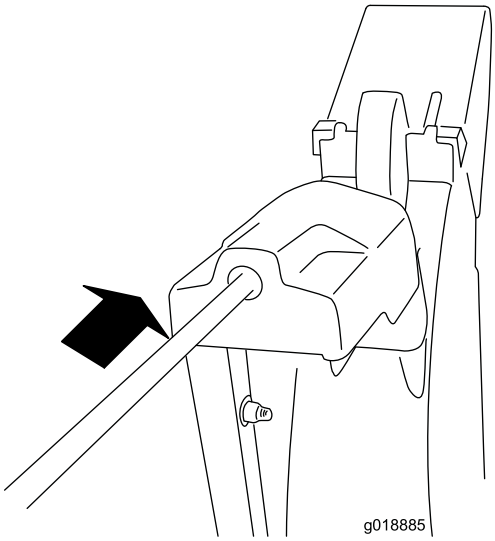

g018885

Figur 11

5. Rett inn hullene på endene av stagene, og sett inn to låsebolter (fra posen med løse deler) gjennom det korte staget fra venstre side av maskinen, sett fra arbeidsstilling.
6. Før inn kabelklemmen som støtter avlederkabelen inn på den fremre låseskruen og fest låsebolter med låsemutrer fra posen med løse deler (Figur 12).

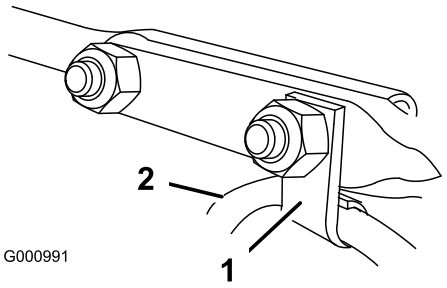

g000991

Figur 12

1. Kabelklemme
2. Avlederkabel

7. Hold den blå utløserknappen nede og roter Quick Stick i en sirkel for å sikre at sjakten og avlederen fungerer uten problemer.

5

Kontrollere motoroljenivået

Ingen deler er nødvendige

Prosedyre

Merk: Maskinen kommer med olje i motorens veivhus. Før du starter motoren, bør du kontrollere oljenivået og fylle på ved behov.

Se Kontrollere motoroljenivået (side 20).

6

Justere trykket i dekkene

Ingen deler er nødvendige

Prosedyre

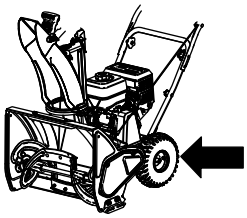

g210347

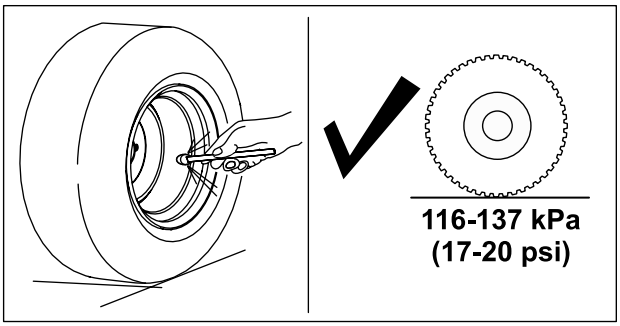

g214946

Figur 13

7

Kontrollere støtteplater og skrapen

Ingen deler er nødvendige

Prosedyre

Se Kontrollere og justere støtteplatene og skrapen (side 20).

8

Kontrollere at trekkdrivet fungerer

Ingen deler er nødvendige

Prosedyre

⚠ FORSIKTIG

Hvis trekkdrivet ikke er korrekt justert, kan maskinen komme til å bevege seg i feil retning, noe som kan forårsake personskade og/eller skade på eiendom.

Kontroller trekkdrivet grundig, og juster det om nødvendig.

Merk: For å kontrollere at trekkdrivet fungerer, skal du aktivere selvdriftsfunksjonen ved å feste hjulene i akselen. Se Kontrollere og justere trekkdrivkabelen (side 21).

1. Start motoren. Se Starte motoren (side 13).
2. Sett hastighetsvelgeren til stilling R1. Se Bruke hastighetsvelgeren (side 15).
3. Klem den venstre trekkfunksjonsspaken til håndtaket (Figur 14).

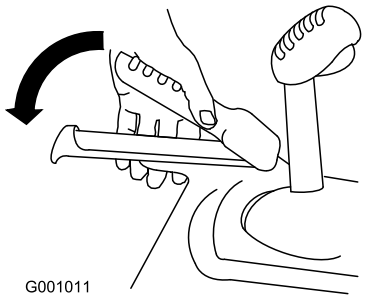

g001011

Figur 14

Maskinen skal nå bevege seg bakover. Hvis maskinen ikke beveger seg, eller beveger seg framover, gjør følgende:

A. Frigjør trekkspaken og slå av motoren.
B. Koble vuggetappen fra hastighetsvelgerspaken (Figur 7).
C. Vri vuggetappen nedover (med klokken) på hastighetskontrollstaget (Figur 7).
D. Koble vuggetappen til hastighetsvelgerspaken (Figur 7).

4. Frigjør trekkspaken.
5. Sett hastighetsvelgeren til stilling 1. Se Bruke hastighetsvelgeren (side 15).
6. Klem den venstre trekkfunksjonsspaken til håndtaket (Figur 14).

   Maskinen skal nå bevege seg fremover. Hvis maskinen ikke beveger seg, eller beveger seg bakover, gjør følgende:

   A. Frigjør trekkspaken og slå av motoren.
   B. Koble vuggetappen fra hastighetsvelgerspaken (Figur 7).
   C. Vri vuggetappen oppover (mot klokken) på hastighetskontrollstaget (Figur 7).
   D. Koble vuggetappen til hastighetsvelgerspaken (Figur 7).

7. Hvis du foretok noen justeringer, gjenta denne prosedyren helt til du ikke trenger å justere noe mer.

Viktig: **Hvis maskinen går når trekkdrivspaken er i frigitt stilling, kontroller trekkdrivkabelen. Se Kontrollere og justere trekkdrivkabelen (side 21) eller ta maskinen med til et autorisert forhandlerverksted for service.**

Oversikt over produktet

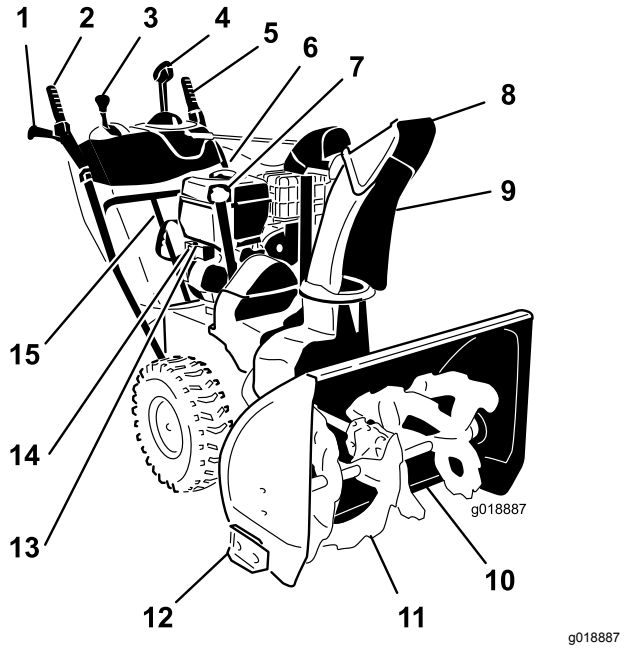

Figur 15

1. Håndtak (2)
2. Spiralblad-/viftehjulspak
3. Hastighetsvelgerspak
4. Quick Stick®-utløpssjaktkontroll
5. Trekkspak
6. Drivstofftanklokk
7. Oljepåfyllingsrør/peilestav
8. Sjaktavleder
9. Utløpssjakt
10. Skrape
11. Spiralblad
12. Støtteplate (2)
13. Elektrisk startknapp
14. Kontakt for elektrisk start
15. Verktøy for utrensking av snø

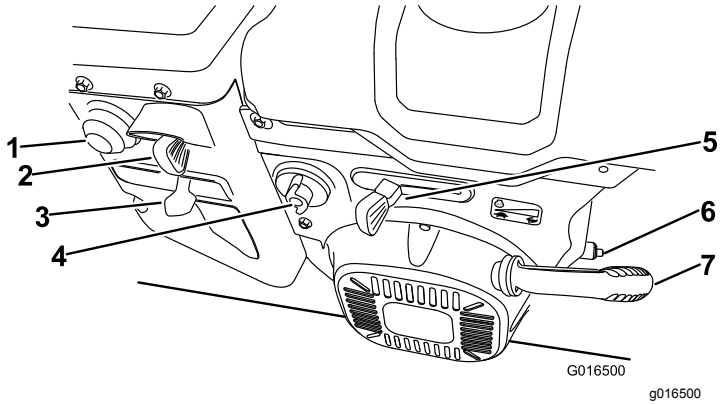

Figur 16

1. Primer
2. Tenningsbryter
3. Choke
4. Drivstoffavstengingsventil
5. Gass
6. Oljetappeplugg
7. Tilbakespolingsstarterhåndtak

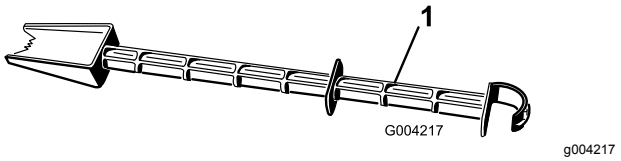

Figur 17

1. Verktøy til utrensking av snø (festet til håndtaket)

Bruk

Før bruk

Sikkerhet før bruk

- **Kun for modeller med elektrisk start:** Bruk skjøteledninger og beholdere som beskrevet i veiledningen. Kontroller den elektriske ledningen grundig før du kobler til strømmen. Ikke bruk ledningen dersom den er skadet. Erstatt den ødelagte ledningen. Koble alltid fra strømledningen når du ikke starter maskinen.
- Bruk gode vinterklær når du bruker maskinen. Bruk kraftig, sklisikkert fottøy som gir godt grep på glatte underlag. Unngå løstsittende klær som kan sette seg fast i bevegelige deler.
- Ha alltid på deg vernebriller eller verneskjerm ved bruk eller ved utføring av en justering eller reparasjon, for å beskytte øynene fra fremmedlegemer som kan kastes fra maskinen.
- Foreta en grundig inspeksjon der maskinen skal brukes, og fjern alle dørmatter, kjelker, brett, ledninger og andre uvedkommende gjenstander.
- Hvis en verneplate, en sikkerhetsanordning eller et merke er skadet, uleselig eller mangler, må dette repareres eller skiftes ut før arbeidet begynner. Stram også til alle løse fester.

⚠ FARE

Drivstoff er meget brannfarlig og eksplosivt. Brann eller eksplosjon forårsaket av drivstoff kan påføre deg og andre brannskader.

- **Når du fyller tanken, må drivstoffkannen og/eller maskinen være plassert på bakken og ikke i et kjøretøy eller på en gjenstand, for å forhindre at statisk elektrisitet antenner drivstoffet.**
- **Fyll opp drivstofftanken utendørs når motoren er nedkjølt. Tørk opp søl.**
- **Ikke håndter drivstoff når du røyker eller er i nærheten av åpen ild eller gnister.**
- **Oppbevar drivstoff i en godkjent kanne, og utenfor barns rekkevidde.**
- **Ikke vipp maskinen forover eller bakover med drivstoff i drivstofftanken, da drivstoff kan lekke ut av maskinen.**

Fylle tanken

- For best resultat bør du kun bruke ren, fersk (mindre enn 30 dager gammel) og blyfri bensin med oktankvalitet på 87 eller høyere (vurderingsmetode (R+M)/2).
- Oksidert drivstoff med opptil 10 % etanol eller 15 % MTBE i volum er godkjent.
- **Ikke** bruk etanolblandinger av bensin (som f.eks. E15 eller E85) med mer enn 10 % etanol i volum. Det kan føre til ytelsesproblemer og/eller motorskade som kanskje ikke dekkes av garantien.
- **Ikke** bruk bensin som inneholder metanol.
- **Ikke** oppbevar drivstoff i drivstofftanken eller i drivstoffbeholdere over vinteren, med mindre du bruker drivstoffstabilisator.
- **Ikke** bland olje i bensinen.

Ikke fyll høyere enn bunnen av påfyllingshalsen til drivstofftanken (Figur 18).

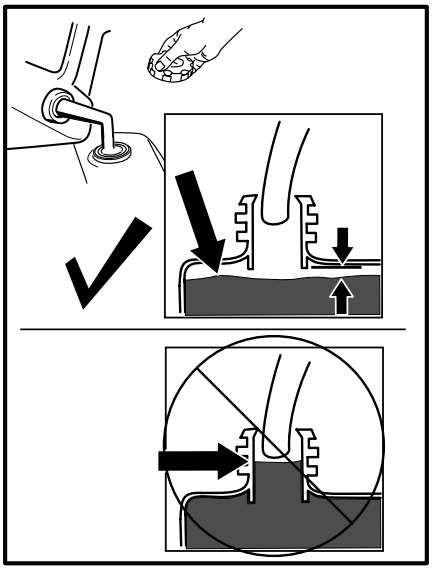

g214834

Figur 18

Merk: For best mulig resultat bør du ikke kjøpe mer drivstoff enn det du forventer å bruke de nærmeste 30 dagene. Du kan også bruke drivstoffstabilisator på nylig kjøpt drivstoff for å holde den fersk i opptil seks måneder.

Under bruk

Sikkerhet under drift

- **Et roterende spiralblad kan skade hender eller føtter.** Stå alltid bak håndtakene og med utløpsåpningen vendt bort når du bruker maskinen. **Hold ansikt, hender, føtter og andre kroppsdeler samt klær borte fra deler som beveger seg eller roterer.**
- Rett aldri snøskyen mot folk eller områder hvor eiendomsskade kan inntreffe.
- Vær forsiktig, slik at du ikke sklir eller faller. Sørg alltid for å ha godt fotfeste og godt grep om håndtakene. Gå, ikke løp.
- Vær ytterst forsiktig når maskinen brukes i skråninger.
- Snøfreseren må kun brukes når det er godt lys og god sikt.
- Ikke bruk maskinen når du er syk, trett eller påvirket av alkohol eller andre rusmidler.
- Se deg bakover, og vær forsiktig når du rygger med maskinen.
- Når du ikke aktivt fjerner snø, kobler du fra strømtilførselen til spiralbladet.
- Vær ytterst forsiktig når du arbeider på eller krysser gruslagte innkjørsler, fortau eller veier. Vær oppmerksom på skjulte farer og trafikk.

- Foreta aldri justeringer mens motoren er i gang.
- Hvis snøfreseren treffer et fremmedlegeme, må du slå av motoren og ta ut tenningsnøkkelen (kun for modeller med elektrisk start). Kontroller maskinen nøye for å se om den er blitt skadet, og reparer skaden før du starter maskinen og tar den i bruk igjen.
- Hvis maskinen begynner å vibrere sterkt, må du slå av motoren og finne årsaken.
- La aldri motoren gå innendørs, unntatt når du starter motoren eller flytter snøfreseren inn eller ut av bygningen. Åpne ytterdørene, ettersom eksos er farlig.
- Maskinens kapasitet må ikke overbelastes ved at du forsøker å rydde snøen for fort.
- Rør aldri en varm motor eller lyddemper.

Starte motoren

1. Kontroller motoroljenivået. Se Kontrollere motoroljenivået (side 20).
2. Drei drivstoffavstengningsventilen mot klokken 1/4 runde for å åpne den (Figur 19).

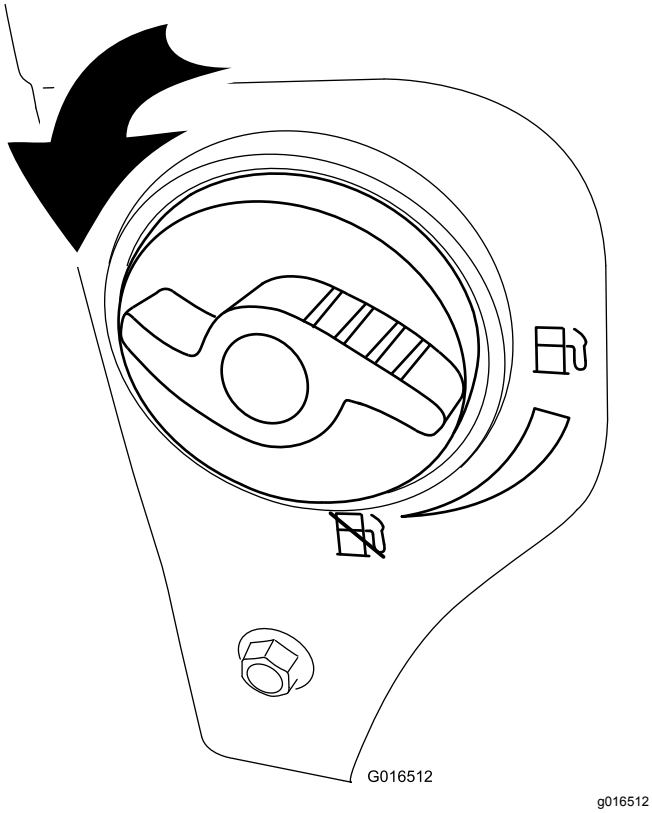

Figur 19

3. Sett tenningsnøkkelen helt i (Figur 20).

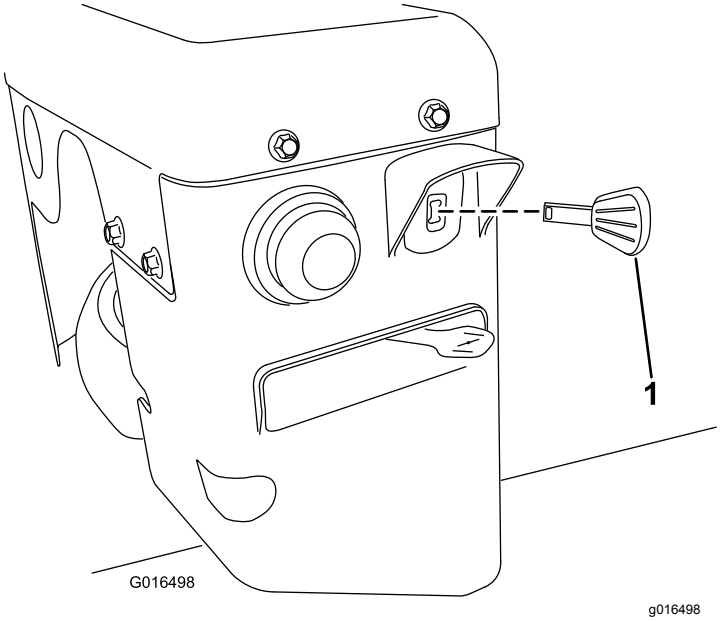

Figur 20

1. Tenningsnøkkel

4. Trykk primeren helt inn med tommelen som vist på følgende tabell, og hold primeren inne i ett sekund før du slipper den igjen hver gang (Figur 21).

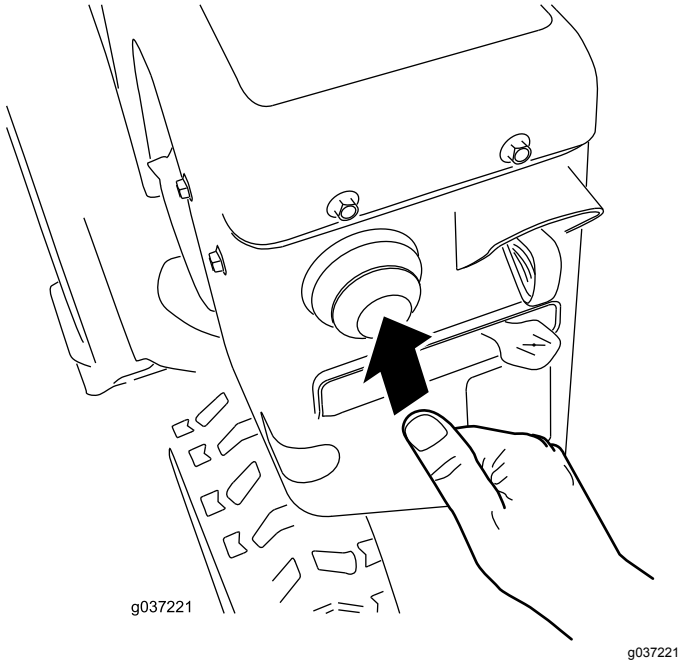

Figur 21

Temperatur	Anbefalt antall priminger
-23 °C og over	3
Under -23 °C	6

5. Sett choken til CHOKE-stilling (Figur 22).

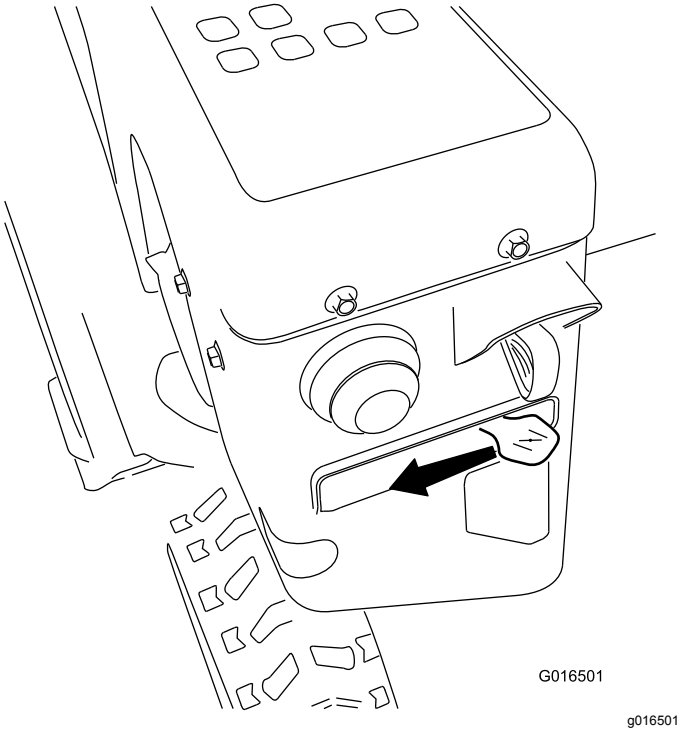

Figur 22

6. Sett gassen til HURTIG-stilling (Figur 23).

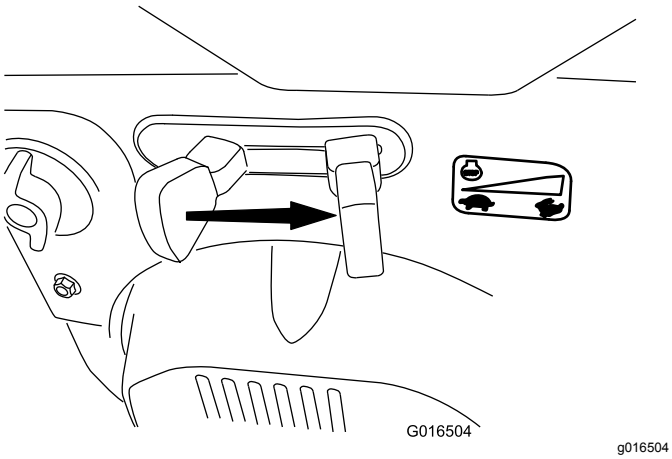

Figur 23

7. Start maskinen ved å dra i tilbakespolingsstarteren, eller trykke ned den elektriske startknappen (Figur 24).

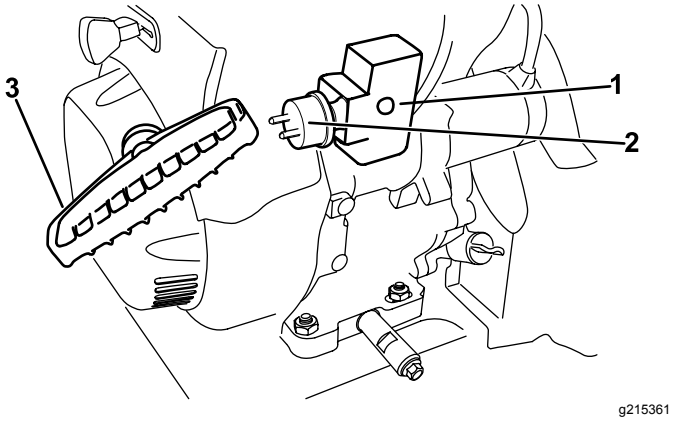

Figur 24

1. Elektrisk startknapp
2. Elektrisk starter-kontakt
3. Tilbakespolingsstarterhåndtak

Merk: For å bruke den elektriske starteren (kun for modeller med elektrisk starter) kobler du først en strømledning til kontakten og deretter til et strømuttak. Bruk kun en UL-merket, 16-måls skjøteledning for utendørs bruk, på maks. 15 m.

⚠ ADVARSEL

Den elektriske ledningen kan bli skadet, og forårsake støt eller brann.

Kontroller den elektriske ledningen grundig før du bruker maskinen. Ikke bruk ledningen dersom den er skadet. Reparer eller skift ut den skadede ledningen umiddelbart. Kontakt et autorisert forhandlerverksted.

Viktig: **For å forhindre skade på den elektriske starteren må den kjøres i korte sykluser (fem sekunder på, og deretter fem sekunder av) maks. ti ganger. Hvis motoren fortsatt ikke starter, må du levere maskinen til service hos et autorisert serviceverksted.**

8. Koble fra strømledningen fra kraftuttaket først, og så fra maskinen (kun for modeller med elektrisk start).
9. La motoren varme seg opp, flytt så choken gradvis mot Kjør-stillingen. Vent til motoren går jevnt før hver chokejustering.

⚠ FORSIKTIG

Hvis du lar maskinen stå tilkoblet til et strømuttak kan noen starte den ved et uhell og påføre skade på mennesker eller eiendom.

Koble alltid fra strømledningen når du ikke starter maskinen.

Slå av motoren

1. Sett gassen til SAKTE-stilling, og så til STOPP-stilling (Figur 25). Motoren kan også slås av ved å trekke tenningsnøkkelen utover til den midterste stillingen.

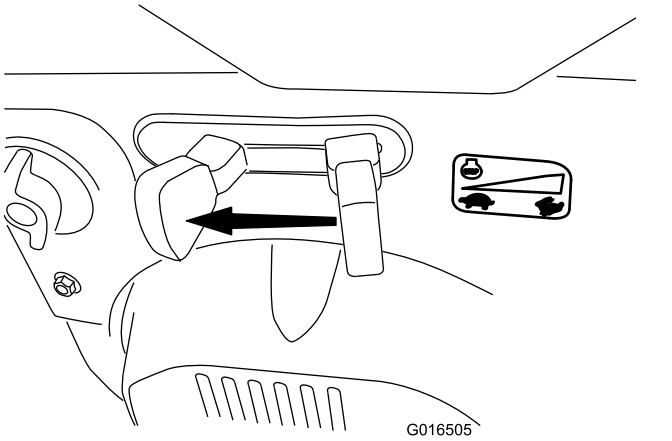

g016505

Figur 25

2. Vent til alle bevegelige deler stanser før du forlater førerstillingen.
3. Ta ut tenningsnøkkelen for å forhindre at kjøretøyet startes ved et uhell.
4. Steng drivstoffavstengningsventilen ved å rotere den med klokken (Figur 26).

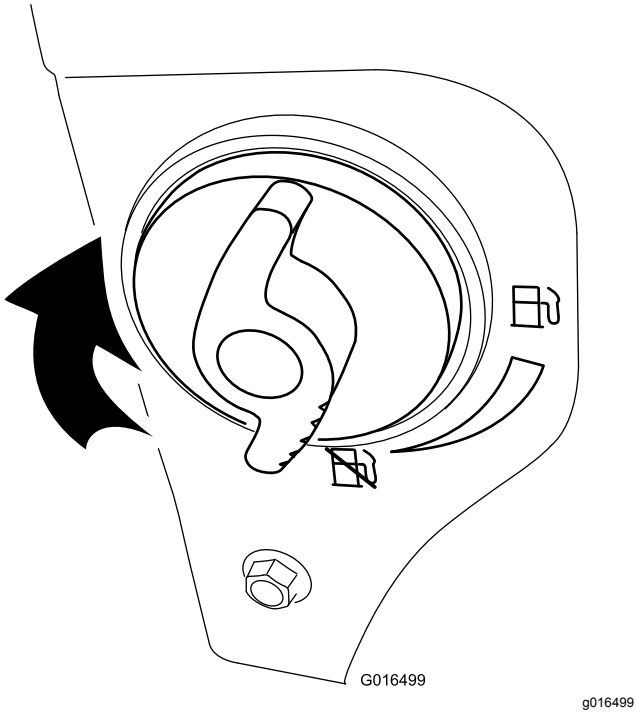

g016499

Figur 26

5. Trekk i tilbakespolingsstarteren 3 eller 4 ganger.

   Merk: Dette forhindrer at tilbakespolingsstarteren fryser.

Bruke trekkdrivet

⚠ FORSIKTIG

Hvis trekkdrivet ikke er korrekt justert, kan maskinen komme til å bevege seg i feil retning, noe som kan forårsake personskade og/eller skade på eiendom.

Kontroller grundig trekkdrivet, og juster det om nødvendig. Se Kontrollere og justere trekkdrivkabelen (side 21) for mer informasjon.

Viktig: **Hvis maskinen går når trekkdrivspaken er i frigitt stilling, kontroller trekkdrivkabelen. Se Kontrollere og justere trekkdrivkabelen (side 21) eller ta maskinen med til et autorisert forhandlerverksted for service.**

1. For å aktivere trekkdrivet, klem den venstre trekkfunksjonsspaken til håndtaket (Figur 27).

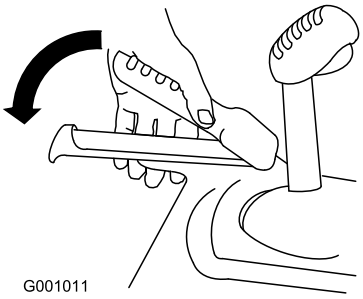

g001011

Figur 27

2. For å stoppe trekkdrivet, slipp trekkfunksjonsspaken.

Bruke hastighetsvelgeren

Hastighetsvelgeren har seks fremovergir og to bakovergir. For å endre hastigheten, slipp ut trekkdrivspaken og flytt hastighetsvelgerspaken til den ønskede stillingen (Figur 28). Spaken låser seg i hakket ved hver hastighetsstilling.

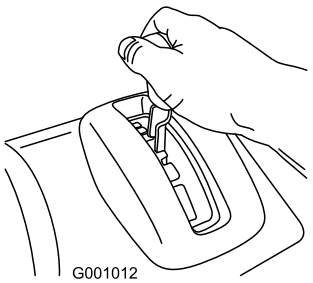

g001012

Figur 28

Bruke spiralblads-/viftehjulsdrivverket

1. For å aktivere spiralblads-/viftehjulsdrivverket, klem den høyre spiralblad-/viftehjulfunksjons-spaken til håndtaket (Figur 29).

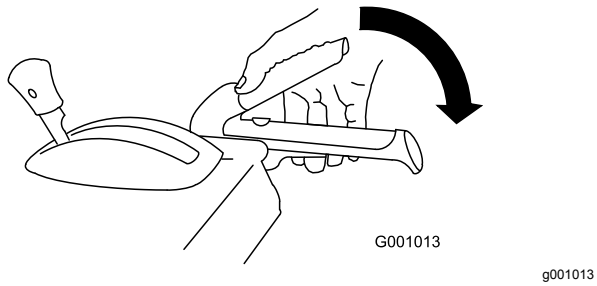

Figur 29

2. For å stoppe spiralbladet og viftehjulet, slipp den høyre spaken.

   Viktig: **Når du aktiverer både spiralblad-/viftehjulspaken og trekkdrivspaken, vil trekkdrivspaken låse spiralblad-/viftehjulspaken nede, og frigjøre din høyre hånd. For å utløse begge spakene, kan du ganske enkelt slippe den venstre trekkdrivspaken.**

3. Hvis spiralbladet og viftehjulet fortsetter å rotere når du har sluppet spaken, må du ikke bruke maskinen. Kontroller spiralblads-/viftehjulskabelen. Se Kontrollere og justere spiralblads-/viftehjulskabelen (side 21) og juster om det er nødvendig. Ellers, lever maskinen til service hos et autorisert serviceverksted.

⚠ ADVARSEL

Hvis spiralbladet og viftehjulet fortsetter å rotere når du har sluppet spaken, kan du påføre deg selv eller andre alvorlige skader.

Ikke bruk maskinen. Lever den hos et autorisert serviceverksted.

Bruke Quick Stick®

Trykk og hold den blå utløserknappen nede for å bruke Quick Stick til å flytte utløpssjakten og sjaktavlederen. Slipp utløserknappen for å låse utløpssjakten og sjaktavlederen i stilling (Figur 30).

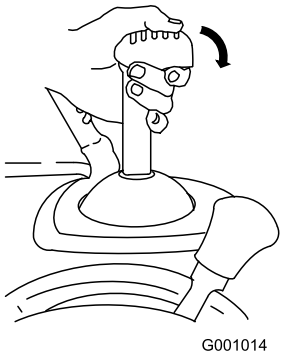

Figur 30

Flytte utløpssjakten

Trykk og hold den blå utløserknappen nede og flytt Quick Stick til venstre for å flytte utløpssjakten til venstre, flytt Quick Stick til høyre for å flytte utløpssjakten til høyre (Figur 31).

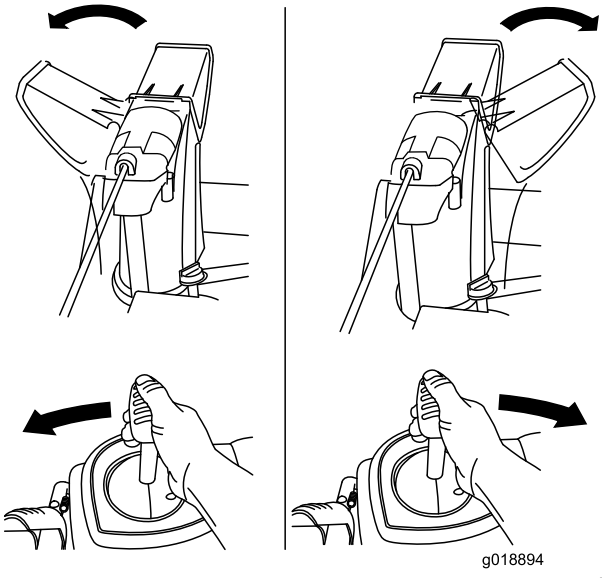

Figur 31

- Hvis ikke utløpssjakten kan beveges, se Justere utløpssjaktlåsen (side 24).
- Hvis sjakten ikke dreier så langt til venstre som den gjør til høyre, må du sikre at kabelen er ført på innsiden av håndtakene. Se 1 Montere øvre håndtak (side 6).
- Hvis ikke sjakten låses i stilling når du slipper utløserknappen, se Justere utløpssjaktlåsen (side 24).

Flytte sjaktavlederen

Trykk og hold den blå utløserknappen nede og flytt Quick Stick fremover for å senke sjaktavlederen, flytt den bakover for å heve sjaktavlederen (Figur 32).

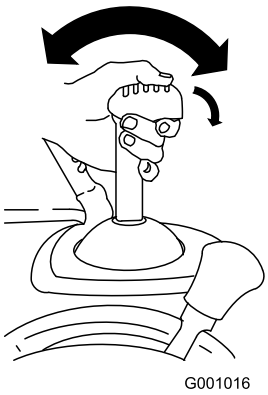

g001016

Figur 32

Renske utløpssjakten

⚠ ADVARSEL

Hvis spiralbladet/viftehjulet går, men det ikke kommer snø ut fra utløpssjakten, kan det hende at utløpssjakten er tilstoppet.

Bruk aldri hendene dine til å rengjøre utløpssjakten. Dette kan føre til personskader.

- For å renske utløpssjakten, bli i førerstillingen og slipp den venstre trekkontrollspaken. Mens spiralbladet og viftehjulet går, press håndtakene ned for å løfte fronten på maskinen noen centimeter fra bakken. Løft deretter håndtakene raskt for å støte fronten på maskinen mot bakken. Gjenta om nødvendig til en strøm av snø kommer ut av utløpssjakten.
- Hvis du ikke får rensket utløpssjakten ved å støte mot fronten av maskinen, **slå av motoren, vent til alle de bevegelige delene har stanset og bruk verktøyet til utrensking av snø.**

  Viktig: **Når utløpssjakten renskes ved å dunke maskinfronten mot underlaget, kan dette gjøre at støtteplatene flytter seg. Juster støtteplatene, og fest skruene på støtteplatene godt. Se Kontrollere og justere støtteplatene og skrapen (side 20).**

Brukstips

⚠ FARE

Viftehjulet og spiralbladet roterer når maskinen er i gang, og dette kan føre til skade eller amputasjon av hender og føtter.

- **Før du skal justere, vaske, undersøke, kontrollere eller reparere maskinen, må du slå av motoren og vente til alle bevegelige deler står stille. Koble kabelen fra tennpluggen, og hold den borte fra stikkontakten for å unngå at motoren starter ved et uhell.**
- **For å fjerne en hindring fra utløpssjakten, se Renske utløpssjakten (side 17). Om det er nødvendig, bruk verktøyet til utrensking av snø, ikke hendene, til å renske utløpssjakten.**
- **Stå alltid bak håndtakene og med utløpsåpningen vendt bort når du bruker maskinen.**
- **Hold ansikt, hender, føtter og andre kroppsdeler samt klær borte fra skjulte, bevegelige eller roterende deler.**

⚠ ADVARSEL

Viftehjulet kan kaste steiner, leketøy og andre gjenstander opp i luften, noe som kan forårsake skade på deg eller forbipasserende.

- **Hold området som skal ryddes, fritt for alt som kan bli frest opp og kastet ut av viftehjulet.**
- **Hold barn og kjæledyr borte fra arbeidsområdet.**

- Sett alltid gassen til HURTIG-stilling når du rydder snø.
- Hvis motoren sakker farten under en last eller et hjul glipper, sett maskinen i et lavere gir.
- Hvis fronten på maskinen vipper opp, sett maskinen i et lavere gir. Hvis fronten fortsetter å vippe opp, løft opp på håndtakene.

Etter bruk

Sikkerhet etter bruk

- En snøfreser med drivstoff på tanken må aldri oppbevares inne i bygninger der det finnes antennelseskilder, slik som varmtvannstanker, varmeovner eller tørketromler/-skap. La motoren bli kald før maskinen settes på et lukket sted.
- Hvis maskinen skal lagres i mer enn 30 dager, se Gjøre maskinen klar til lagring (side 25)for viktig informasjon.

Motvirke tilfrysing etter bruk

- Når det er kaldt ute og mye snø, kan det hende at noen kontroller og bevegelige deler fryser fast. **Ikke bruk for mye makt når du prøver å bruke kontroller som er frosset.** Hvis du har problemer med å bruke noen kontroller eller deler, starter du motoren og lar den gå i noen minutter.
- Når du har brukt maskinen, lar du motoren gå i noen få minutter for å unngå at bevegelige deler fryser fast. Sett i gang spiralbladet/viftehjulet for å fjerne rester av snø fra innersiden av huset. Vri på Quick Stick for å forhindre at den fryser fast. Slå av motoren og vent til alle delene har stanset før du fjerner all is og snø fra maskinen.
- Med motoren slått av trekker du flere ganger i tilbakespolingsstarteren, og trykker én gang på den elektriske startknappen for å forhindre at tilbakespolingsstarteren og den elektriske starteren fryser til.

Vedlikehold

Merk: Angi hva som er høyre og venstre side på maskinen ved å stå i normal arbeidsstilling.

Anbefalt vedlikeholdsplan

Vedlikeholdsintervall	Vedlikeholdsprosedyre
Etter de 2 første timene	• Kontroller trekkdrivkabelen, og juster den om nødvendig. • Kontroller spiralblads-/viftehjulskabelen, og juster den om nødvendig.
Etter de 5 første timene	• Skift motoroljen.
For hver bruk eller daglig	• Sjekk motoroljenivået, og fyll på olje etter behov.
Hver 100. driftstime	• Bytt ut tennpluggen.
Årlig	• Kontroller støtteplatene og skrapen, og juster dem etter behov. • Kontroller trekkdrivkabelen, og juster eller skift den ut om nødvendig. • Kontroller spiralblads-/viftehjulskabelen, og juster eller skift den ut om nødvendig. • Kontroller oljenivået i spiralbladets girkasse, og fyll på olje etter behov. • Skift motoroljen. • Smør sekskantakselen.
Årlig eller før lagring	• Kontroller trykket i begge dekkene, og fyll dem til mellom 1,17 og 1,38 bar. • Tapp ut drivstoffet, og kjør motoren for å tørke ut drivstofftanken og forgasseren på slutten av sesongen. • Få et autorisert serviceverksted til å kontrollere og skifte ut trekkdrivremmen og/eller spiralbladets/viftehjulets drivbelte om nødvendig.

Viktig: **Du finner mer informasjon om vedlikehold og utføring av service på maskinen din på www.Toro.com.**

Sikkerhet ved vedlikehold

Les de følgende sikkerhetsforholdsreglene før du utfører vedlikehold på maskinen:

- Før du utfører eventuelt vedlikehold, service eller justering må du slå av motoren og ta ut nøkkelen. Ta kontakt med et autorisert serviceverksted hvis det er nødvendig med store reparasjoner.
- Undersøk alle festene regelmessig for å se om tiltrekningsmomentet er riktig, slik at du er sikker på at maskinen er trygg å bruke.
- Du må ikke endre innstillingen av motorregulatoren i motoren.
- Kjøp utelukkende originale reservedeler og tilbehør fra Toro.

Gjøre klar til vedlikehold

1. Sett maskinen på en jevn flate.
2. Slå av motoren, og vent til alle bevegelige deler har stanset.
3. Koble fra tennpluggledningen. Se Bytte ut tennpluggen (side 23).

Kontrollere motoroljenivået

Serviceintervall: For hver bruk eller daglig

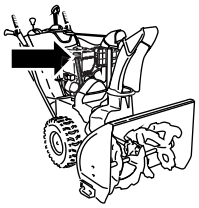

g215067

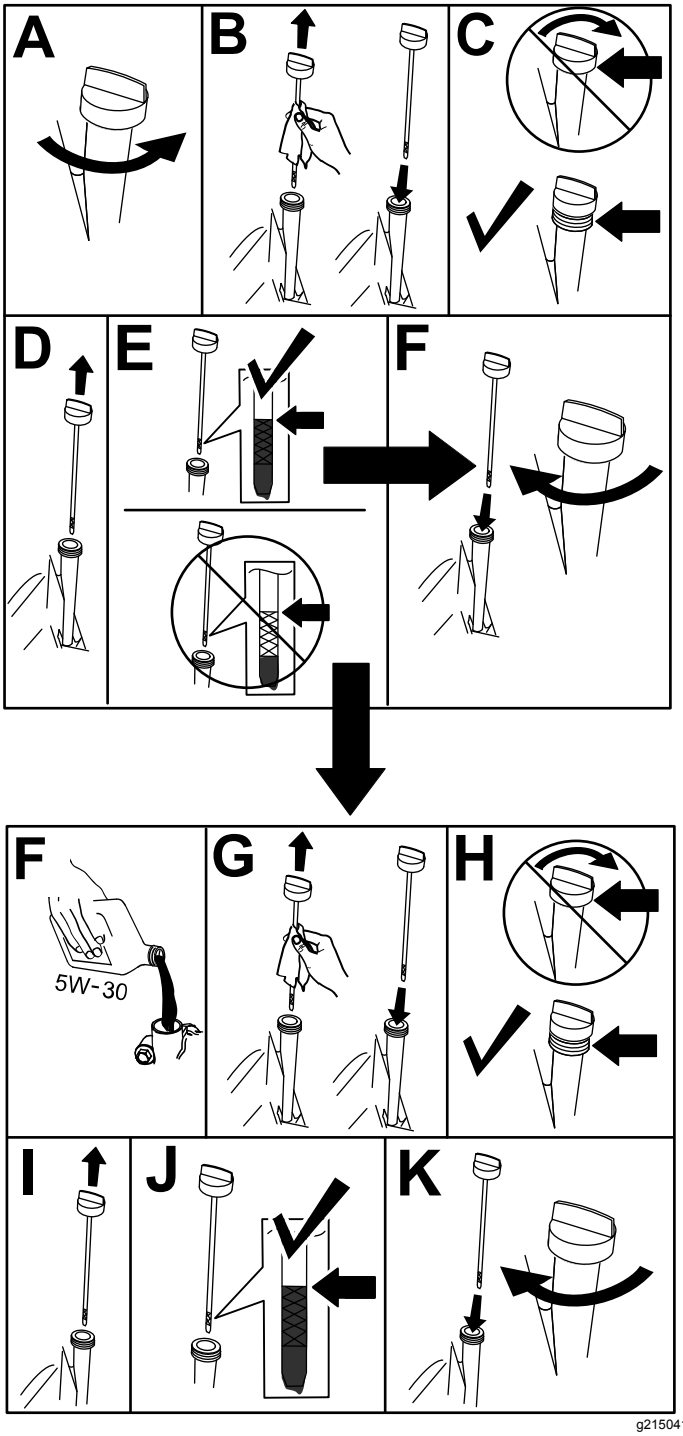

g215041

Figur 33

Kontrollere og justere støtteplatene og skrapen

Serviceintervall: Årlig—Kontroller støtteplatene og skrapen, og juster dem etter behov.

Kontroller støtteplatene og skrapen for å forsikre deg om at at spiralbladet ikke kommer i kontakt med asfalt eller grusvei. Juster støtteplatene og skrapen for å kompensere for slitasje.

1. Kontroller trykket i dekkene. Se 6 Justere trykket i dekkene (side 9).
2. Løsne mutrene som holder begge støtteplatene til spiralbladets sider, helt til støtteplatene lett kan skyves opp og ned.

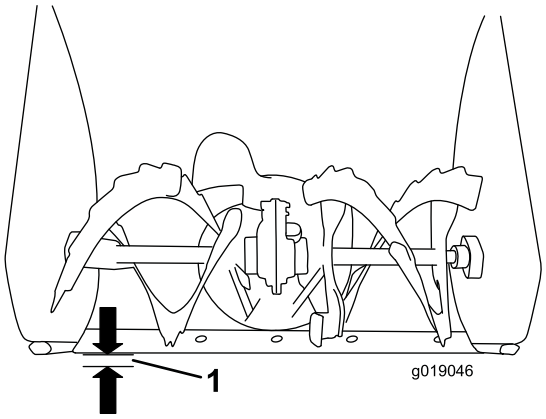

g019046

Figur 34

1. 3 mm

Viktig: **Spiralbladene må holdes over bakken ved hjelp av støtteplatene.**

3. Skrapen skal sitte 3 mm ovenfor og parallelt med et jevnt underlag.

   Merk: Hvis underlaget er sprukket, kupert eller ujevnt må du justere støtteplatene til å heve skrapen. På grusunderlag, tilpass støtteplatene lenger ned for å forhindre at maskinen plukker opp steiner.
4. Flytt støtteplatene ned inntil de er jevnt med bakken.
5. Trekk til mutrene som fester begge støtteplatene til spiralbladets sider.

   Merk: For raskt å kunne justere støtteplatene om de skulle løsne, støtt skrapen 3 mm over bakken, og juster deretter støtteplatene ned til bakken.

   Merk: Hvis støtteplatene blir svært slitt, kan du snu dem rundt og ha den ubrukte siden mot bakken.

Kontrollere og justere trekkdrivkabelen

Serviceintervall: Etter de 2 første timene—Kontroller trekkdrivkabelen, og juster den om nødvendig.

Årlig—Kontroller trekkdrivkabelen, og juster eller skift den ut om nødvendig.

Hvis maskinen verken går fremover eller bakover, eller den går når du løsner trekkspaken, må du justere trekkdrivkabelen.

Hvis den venstre trekkdrivkabelen ikke er korrekt justert, utfør følgende trinn:

1. Løsne låsemutteren.
2. Aktiver trekkspaken, og hold den på plass (Figur 35).

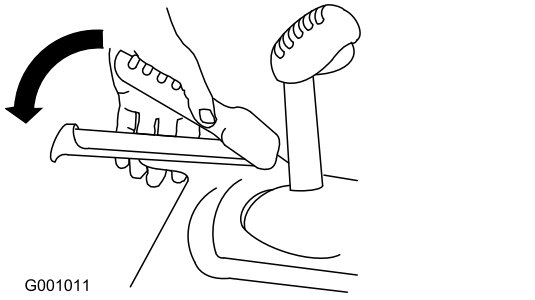

Figur 35

3. Løsne eller stram til spennmutteren for å justere fjærlengden til 5,5 cm som vist i Figur 36.

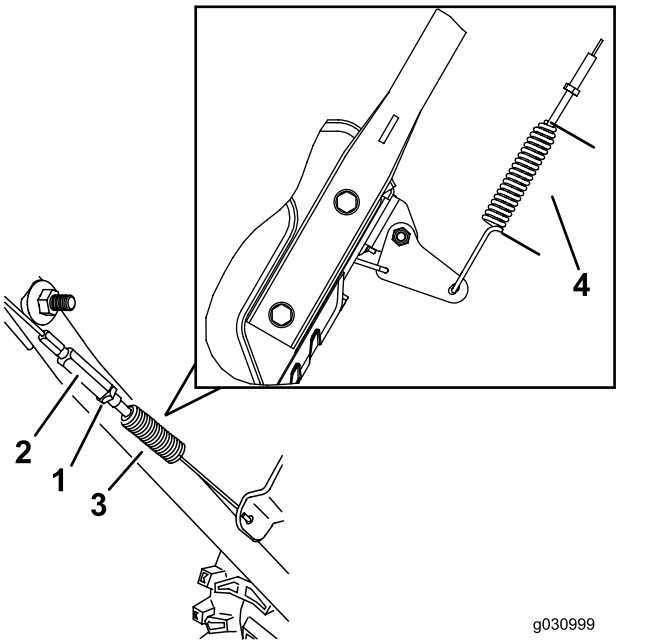

Figur 36

1. Låsemutter
2. Spennmutter
3. Fjær
4. 5,5 cm

4. Stram låsemutteren (Figur 36). Påse at det er litt spenning i kabelen.
5. Hvis trekkdrivkabelen er riktig justert, men problemet vedvarer, ta kontakt med et autorisert serviceverksted.

Kontrollere og justere spiralblads-/viftehjulskabelen

Serviceintervall: Etter de 2 første timene—Kontroller spiralblads-/viftehjulskabelen, og juster den om nødvendig.

Årlig—Kontroller spiralblads-/viftehjulskabelen, og juster eller skift den ut om nødvendig.

1. Løsne låsemutteren.
2. Aktiver spiralblads-viftehjulsdrivverket, og hold det på plass (Figur 37).

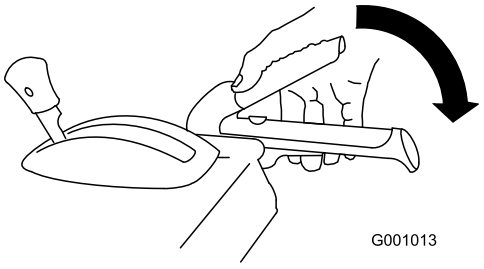

Figur 37

3. Løsne eller stram til spennmutteren for å justere fjærlengden til 7 cm som vist i Figur 38.

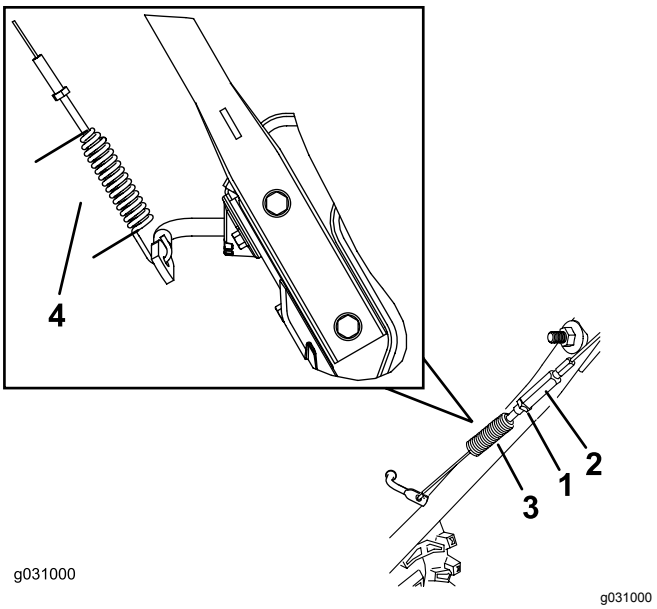

Figur 38

1. Låsemutter
2. Spennmutter
3. Fjær
4. 7 cm

4. Stram låsemutteren (Figur 38). Påse at det er litt spenning i kabelen.
5. Hvis spiralblads-/viftehjulskabelen er riktig justert, men problemet vedvarer, ta kontakt med et autorisert serviceverksted.

Kontrollere oljenivået i spiralbladets girkasse

Serviceintervall: Årlig—Kontroller oljenivået i spiralbladets girkasse, og fyll på olje etter behov.

1. Sett maskinen på en jevn flate.
2. Rengjør området rundt rørpluggen (Figur 39).

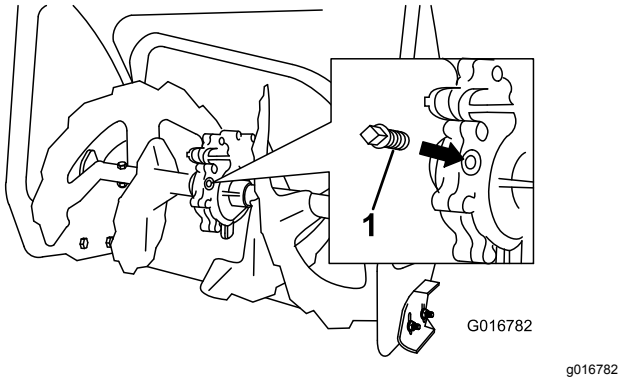

Figur 39

1. Rørplugg

3. Ta rørpluggen ut av girkassen.
4. Kontroller oljenivået i girkassen. Oljen skal være fylt opp til 9,5 mm under fylleåpningen.
5. Hvis oljenivået er lavt, må du tilsette GL-5 eller GL-6 SAE 80-90 EP-girolje i girkassen til oljenivået er 9,5 mm under fylleåpningen.

   Merk: Syntetisk olje må ikke benyttes.
6. Sett rørpluggen tilbake på plass i girkassen.

Skifte motorolje

Serviceintervall: Etter de 5 første timene—Skift motoroljen.

Årlig—Skift motoroljen.

Hvis du har mulighet til det, bør du kjøre motoren noen minutter før oljen skal skiftes, ettersom varm olje renner bedre og bærer med seg flere urenheter.

Motoroljekapasitet	0,70 l
Oljeviskositet	Se Figur 41.
API-serviceklassifikasjon	SJ eller høyere

Bruk Figur 40 nedenfor for å velge den beste oljeviskositeten for forventet utendørstemperatur:

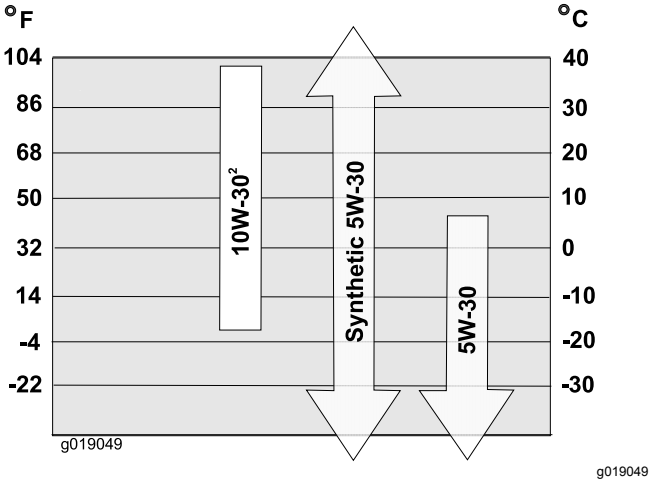

Figur 40

1. Rengjør området rundt oljetappepluggen (Figur 41).

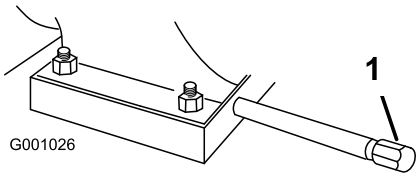

Figur 41

1. Oljetappeplugg

2. Skyv et tappefat under drenshalsen og ta ut oljetappepluggen.
3. Tapp ut oljen.

   Merk: Det gamle oljefilteret må kasseres eller gjenvinnes i henhold til lokale forskrifter.
4. Sett på plass oljetappepluggen.
5. Fyll veivhuset med olje.

Smøre sekskantakselen

Serviceintervall: Årlig—Smør sekskantakselen.

Smør sekskantakselen lett inn med motorolje én gang i året (Figur 42).

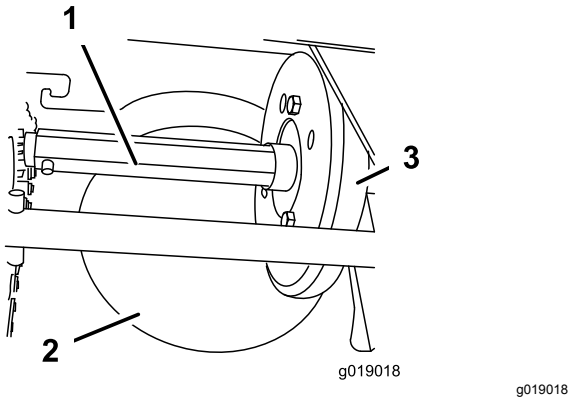

g019018

Figur 42

1. Sekskantaksel
2. Friksjonsremskive i stål
3. Gummihjul

Viktig: **Gummihjulet og friksjonsremskiven i stål må ikke tilsøles med olje, fordi trekkdrivet ikke vil få tak (Figur 42).**

1. Tøm drivstoffet ut av drivstofftanken.
2. Tipp maskinen forover på spiralbladhuset, og støtt den slik at den ikke kan falle.
3. Fjern bakdekslet (Figur 43).

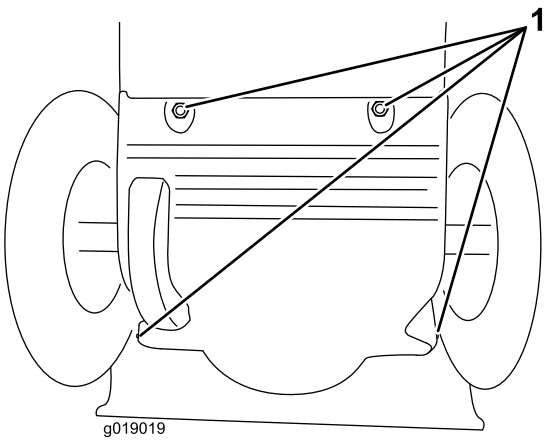

g019019

Figur 43

1. Skruer

4. Sett hastighetsvelgerspaken i stilling R2.
5. Dypp fingeren din i bilolje og smør sekskantakselen **lett** inn.
6. Flytt hastighetsvelgerspaken i stilling 6.
7. Smør inn den andre enden av sekskantakselen.
8. Flytt hastighetsvelgerspaken frem og tilbake noen ganger.
9. Monter bakdekslet, og sett maskinen tilbake i driftsstilling.

Bytte ut tennpluggen

Serviceintervall: Hver 100. driftstime—Bytt ut tennpluggen.

⚠ ADVARSEL

Hvis du setter tilbake tennpluggen mens motoren er varm, kan du brenne deg.

Vent til motoren er avkjølt før du setter tennpluggen på plass igjen.

Bruk en Toro-tennplugg eller en tilsvarende (Champion® RN9YC eller NGK BPR6ES).

1. Fjern hetten (Figur 44).

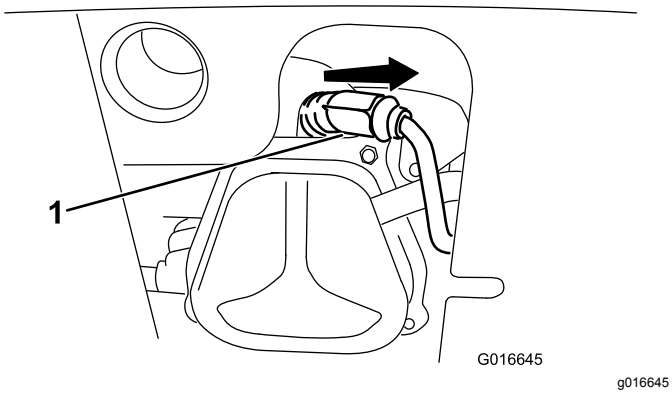

Figur 44

1. Tennplugghetten

2. Rengjør rundt bunnen på tennpluggen.

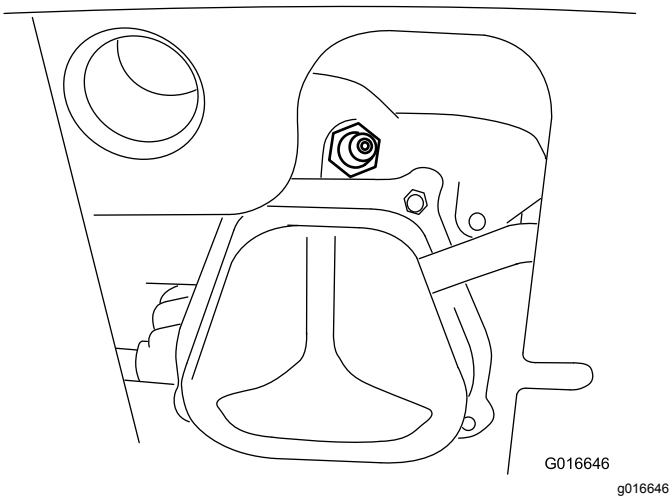

Figur 45

3. Fjern og kast den gamle tennpluggen.

   Merk: Du trenger en skralleforlenger for å fjerne tennpluggen.

4. Still mellomrommet mellom elektrodene på en ny tennplugg til 0,76 mm, som vist i Figur 46.

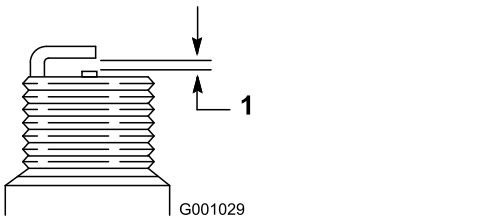

Figur 46

1. 0,76 mm

5. Sett inn den nye tennpluggen, stram den godt til og fest tenningsledningen til tennpluggen.

   Merk: Påse at tenningsledningen knepper på plass på tennpluggen.

Justere utløpssjaktlåsen

Hvis ikke utløpssjakten låses i ønsket stilling eller ikke kan låses opp slik at du kan flytte den til en annen stilling, må du justere utløpssjaktlåsen.

1. Løsne klemmefestet på sjaktens støtteplate til kabelen er fri.

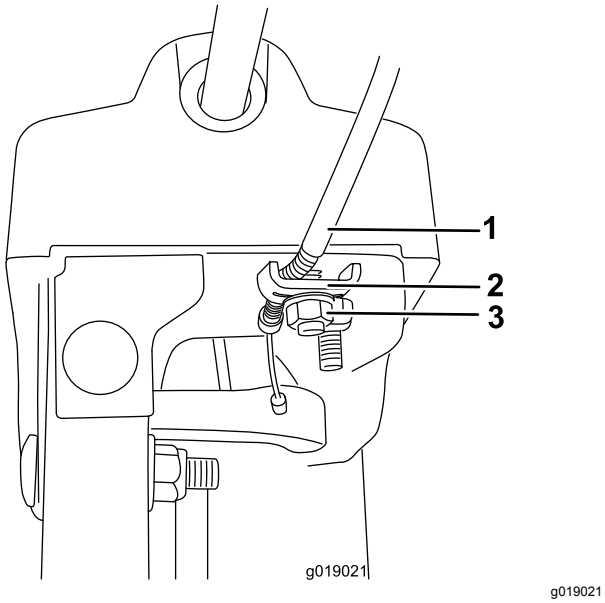

Figur 47

1. Kabelrør
2. Kabelklemme
3. Klemmefeste

2. Fjern eventuell slakk i kabelen ved å trekke kabelrøret bakover.
3. Stram klemmefestet mens du holder kabelen på plass.

Skifte drivremmene

Hvis spiralbladets/viftehjulets eller trekkdrevets drivrem er slitt, gjennomvåt av olje eller defekt på annen måte, må den skiftes ut av et autorisert serviceverksted.

Lagring

Gjøre maskinen klar til lagring

1. Når du for siste gang for sesongen heller på mer drivstoff, bland stabiliseringsmiddel i nytt drivstoff som anvist av produsenten.

   Viktig: **Ikke oppbevar drivstoff lengre enn anbefalt av produsenten av drivstoffstabiliseringsmiddelet.**

2. Kjør motoren i ti minutter for å fordele bensinen med tilsettingsmidlet i drivstoffsystemet.
3. Kjør maskinen til motoren brenner opp alt drivstoffet.
4. Prim motoren, og start den på nytt.
5. La motoren gå til den slår seg av. Når du ikke lenger kan starte motoren, er den tilstrekkelig tom for drivstoff.
6. Slå av motoren, og vent til den er nedkjølt.
7. Ta ut tenningsnøkkelen.
8. Rengjør maskinen grundig.
9. Lakker avskallede overflater med lakk som er tilgjengelig fra et autorisert serviceverksted. Puss området før lakkering og bruk et rustforhindrende middel for å forhindre at metalldeler ruster.
10. Stram alle løse skruer, bolter og låsemuttere. Reparer eller skift ut ødelagte deler.
11. Dekk til maskinen, og oppbevar den på et rent, tørt sted som er utilgjengelig for barn.

Ta maskinen frem fra lagring

Utfør de årlige vedlikeholdsprosedyrene som angitt i Anbefalt vedlikeholdsplan. Se Vedlikehold (side 19).

Feilsøking

Problem	Mulig årsak	Løsning
Det går ikke an å vri på den elektriske starteren (kun for elektrisk starter).	1. Strømledningen er frakoblet fra uttaket eller maskinen. 2. Strømledningen er slitt, rustet eller skadet. 3. Strømuttaket er ikke aktivisert.	1. Koble strømledningen til uttaket og/eller maskinen. 2. Skift ut strømledningen. 3. Få en kvalifisert elektriker til å aktivere strømuttaket.
Motoren starter ikke, eller den er vanskelig å starte.	1. Nøkkelen er ikke satt i tenningen, eller den står i STOPP-stilling. 2. Choken er i AV-stilling, og du har ikke trykt på primeren. 3. Drivstoffavstengingsventilen er ikke åpen. 4. Gassen er ikke i HURTIG-stilling. 5. Drivstofftanken er tom, eller det er gammelt drivstoff i drivstoffsystemet. 6. Tennpluggkabelen er løs eller frakoblet. 7. Tennpluggen er skadet eller skitten eller elektrodeavstanden er feil. 8. Åpningen for drivstofftanklokket er tett. 9. Det er feil motoroljenivå i motorveivhuset.	1. Sett nøkkelen inn i tenningen, og vri den til PÅ-stilling. 2. Flytt choken til PÅ-stilling, og trykk tre ganger på primeren. 3. Åpne drivstoffavstengingsventilen. 4. Sett gassen til HURTIG-stilling. 5. Tøm drivstofftanken, og/eller fyll den med ferskt drivstoff (ikke mer enn 30 dager gammelt). Hvis du fortsatt har problemer, kontakter du et autorisert forhandlerverksted. 6. Koble ledningen til tennpluggen. 7. Kontroller tennpluggen, og juster åpningen om nødvendig. Skift tennpluggen hvis den er ripet, skitten eller sprukket. 8. Fjern hindringen, eller skift ut drivstofftanklokket. 9. Fyll på eller tapp ut olje for å justere oljenivået i motorveivhuset til merket Full er nådd på peilestaven.
Motoren sviver ikke jevnt.	1. Choken står i PÅ-stilling. 2. Drivstoffavstengingsventilen er ikke helt åpen. 3. Drivstofftanken er nesten tom, eller det er gammelt drivstoff på den. 4. Tennpluggkabelen er løs. 5. Tennpluggen er skadet eller skitten eller elektrodeavstanden er feil. 6. Det er feil motoroljenivå i motorveivhuset.	1. Sett choken til AV-stilling. 2. Åpne drivstoffavstengingsventilen. 3. Tøm drivstofftanken, og fyll den med ferskt drivstoff (ikke mer enn 30 dager gammelt). Hvis du fortsatt har problemer, kontakter du et autorisert forhandlerverksted. 4. Koble ledningen til tennpluggen. 5. Kontroller tennpluggen, og juster åpningen om nødvendig. Skift tennpluggen hvis den er ripet, skitten eller sprukket. 6. Fyll på eller tapp ut olje for å justere oljenivået i motorveivhuset til merket Full er nådd på peilestaven.

Problem	Mulig årsak	Løsning
Motoren går, men maskinen rydder snøen dårlig eller ikke i det hele tatt.	1. Gassen står ikke i HURTIG-stilling når du rydder snø. 2. Maskinen går for raskt til å rydde snøen. 3. Du prøver å rydde for mye snø per skårgang. 4. Du prøver å rydde ekstremt tung eller våt snø. 5. Utløpssjakten er tilstoppet. 6. Spiralbladets/viftehjulets drivrem er løs eller av rullen. 7. Spiralbladets/viftehjulets drivrem er slitt eller ødelagt.	1. Sett gassen til HURTIG-stilling. 2. Skift til et lavere gir på maskinen. 3. Rydd mindre snø per skårgang. 4. Ikke overbelast maskinen med ekstremt tung eller våt snø. 5. Renske utløpssjakten. 6. Installer og/eller juster spiralbladets/viftehjulets drivrem, se www.Toro.com for serviceinformasjon eller ta maskinen med til et autorisert serviceverksted. 7. Skift ut spiralbladets/viftehjulets drivrem, se www.Toro.com for serviceinformasjon eller ta maskinen med til et autorisert serviceverksted.
Utløpssjakten kan verken beveges eller låses i stilling.	1. Utløpssjaktlåsen er ikke korrekt justert.	1. Juster utløpssjaktlåsen.
Maskinen rydder ikke bakken godt nok for snø.	1. Støtteplatene og/eller skrapen er ikke riktig justert. 2. Trykket i dekkene er ikke likt.	1. Juster støtteplatene og/eller skrapen. 2. Kontroller og juster trykket i ett eller begge dekkene.

Europeisk personvernerklæring

Informasjonen Toro samler inn
Toro Warranty Company (Toro) respekterer ditt personvern. For at vi skal kunne behandle ditt garantikrav og kontakte deg ved en eventuell produkttilbakekalling, ber vi deg om å dele enkelte personopplysninger med oss, enten direkte eller gjennom din lokale Toro-bedrift eller -forhandler.

Toros garantisystem finnes på vertsservere i USA, hvor personvernlovgivningen kanskje ikke gir samme beskyttelse som i ditt eget land.

VED Å DELE DIN PERSONLIGE INFORMASJON MED OSS, SAMTYKKER DU I BEHANDLINGEN AV DIN PERSONLIGE INFORMASJON SOM BESKREVET I DENNE PERSONVERNERKLÆRINGEN.

Måten Toro bruker informasjon på
Toro kan bruke din personlige informasjon til å behandle garantikrav, til å kontakte deg ved en eventuell produkttilbakekalling og av andre hensyn som vi vil fortelle deg om. Toro kan dele din informasjon med Toros datterselskaper, forhandlere eller andre forretningspartnere i forbindelse med disse aktivitetene. Vi vil ikke selge din personlige informasjon til andre selskaper. Vi forbeholder oss retten til å oppgi personlig informasjon for samsvar med gjeldende lovgivning og på forespørsel fra passende myndighet, for å kunne drive våre systemer korrekt eller for vår egen eller andre brukeres beskyttelse.

Oppbevaring av personlig informasjon
Vi vil opbevare din personlige informasjon så lenge vi har behov for den, av hensynene de opprinnelig ble samlet inn for eller av andre legitime hensyn (som f.eks. samsvar med regelverk), eller som påkrevd av gjeldende lovgivning.

Toros forpliktelse til din personlige informasjons sikkerhet
Vi tar rimelige forholdsregler for å beskytte sikkerheten til din personlige informasjon. Vi setter også i verk tiltak for å opprettholde nøyaktigheten til og gjeldende status for personlig informasjon.

Tilgang og korrigering av din personlige informasjon
Hvis du vil gjennomgå eller korrigere din personlige informasjon, kontakt oss per e-post på legal@toro.com.

Australsk forbrukerlov

Australske kunder vil finne opplysninger angående australsk forbrukerlov enten inni boksen eller hos din lokale Toro-forhandler.