Form No. 3415-756 Rev A

Снегоочиститель Power Max® 826 OXE

Номер модели 38815—Заводской номер 400000000 и до

Руководство оператора

Введение

Данная машина предназначена для непрофессионального использования. Он рассчитан прежде всего на уборку снега с поверхностей с твердым покрытием, таких как проезды и тротуары, и других поверхностей для передвижения по жилым или коммерческим объектам. Она предназначена исключительно для уборки снега, и не используется для очистки гравийных поверхностей.

Внимательно изучите данное руководство и научитесь правильно использовать и обслуживать устройство, не допуская его повреждения и травмирования персонала. Вы несете ответственность за правильное и безопасное использование устройства.

Вы можете напрямую связаться с компанией Toro, посетив сайт www.Toro.com, для получения информации о безопасности продукта и материалов о подготовке к эксплуатации изделия, информации о принадлежностях, для получения помощи в поисках дилера или для регистрации изделия.

В случае возникновения необходимости проведения технического обслуживания, приобретения оригинальных запасных частей фирмы Toro, или получения дополнительной информации вам необходимо обратиться к официальному дилеру по техническому обслуживанию или в отдел технического обслуживания фирмы Toro. Не забудьте при этом указать модель и заводской номер изделия. Рисунок 1 указывает место на устройстве, где представлены его модель и серийный номер. Запишите номера в предусмотренном для этого месте.

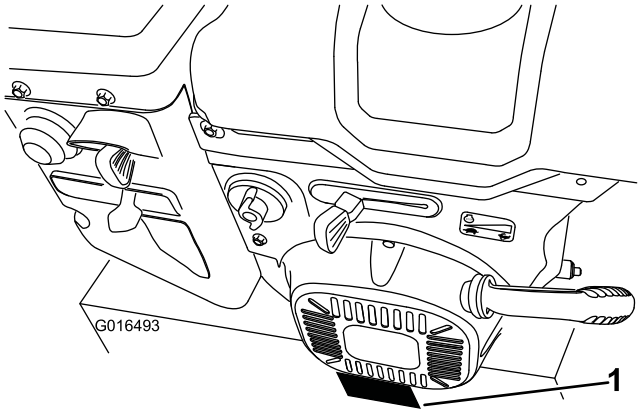

Рисунок 1

1. Место указания названия модели и заводского номера

Номер модели _____

Заводской номер _____

В настоящем руководстве определены потенциальные факторы опасности и рекомендации по их предупреждению, обозначенные символом предупреждения об опасности (Рисунок 2). Данный символ предупреждает об опасности, которая может стать причиной серьезной травмы, в том числе с летальным исходом, в случае несоблюдения пользователем рекомендуемых мер предосторожности.



Рисунок 2

Символ, предупреждающий об опасности

Для выделения информации в данном руководстве используются два слова. **Внимание** – привлекает внимание к специальной информации, относящейся к механической части машины, и **Примечание** – выделяет общую информацию, требующую специального внимания.

© 2017—The Toro® Company
8111 Lyndale Avenue South
Bloomington, MN 55420

Регистрация в www.Toro.com.

Перевод исходного документа (RU)
Напечатано в Мексике
Все права защищены

3415-756 A

Данное изделие соответствует требованиям всех соответствующих Европейских директив; подробные сведения содержатся в документе «Декларация соответствия», выпускаемом на каждое отдельное изделие.

Внимание: **В случае эксплуатации данной машины на высоте более 1500 м в течение длительного времени, убедитесь, что на ней установлен высотный комплект, обеспечивающий соответствие двигателя требованиям директив по токсичности отработавших газов CARB/EPA. Высотный комплект увеличивает производительность двигателя, предотвращая засорение свечи зажигания, трудности с запуском и высокий уровень токсичных выбросов. После установки комплекта прикрепите наклейку о наличие высотного комплекта рядом с табличкой с заводским номером на машине. Свяжитесь с официальным дилером компании Toro по техобслуживанию для приобретения подходящего высотного комплекта и предупреждающей наклейки о наличие высотного комплекта для данной машины. Чтобы найти удобного для вас дилера, посетите веб-сайт www.Toro.com или свяжитесь с отделом обслуживания заказчиков компании Toro по телефону (телефонам), указанному в ваших «Гарантийных обязательствах на системы контроля выхлопных газов».**

При последующей работе двигателя на высоте ниже 1500 м снимите комплект с двигателя и восстановите его исходную заводскую конфигурацию. Запрещается эксплуатация на малых высотах двигателя, переоборудованного для работы на большой высоте; в противном случае возможен перегрев и повреждение двигателя.

В случае сомнений в том, переоборудована ли ваша машина для работы на высоте, посмотрите следующую наклейку (Рисунок 3).

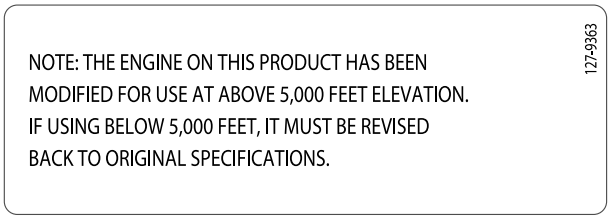

Рисунок 3

Данная система зажигания отвечает канадскому стандарту ICES-002

Содержание

Введение 1
Техника безопасности 3
Общие требования по технике безопасности 3
Наклейки с правилами техники безопасности и инструкциями 4
Сборка 6
1 Установка верхней рукоятки 6
2 Установка желоба 7
3 Установка рычажного механизма управления тягой 7
4 Установка штока управления желобом 9
5 Проверка уровня масла в двигателе 10
6 Регулировка давления в шинах 10
7 Проверка полозьев и скребка 10
8 Проверка работы привода тяги. 10
Знакомство с изделием 12
Эксплуатация 12
До эксплуатации 12
Правила техники безопасности, которые необходимо соблюдать перед эксплуатацией машины 12
Заправка топливного бака 13
В процессе эксплуатации 14
Правила техники безопасности при работе с машиной 14
Запуск двигателя 14
Останов двигателя 16
Эксплуатация привода тяги 17
Работа переключателя скоростей 17
Работа привода шнека/крыльчатки 17
Использование рукоятки Quick Stick® 18
Устранение засорения желоба выброса снега 19
Советы по эксплуатации 19
После эксплуатации 20
Правила техники безопасности, которые необходимо соблюдать после завершения эксплуатации машины 20
Защита от воздействия низких температур по окончании использования 20
Техническое обслуживание 21
Рекомендуемый график(и) технического обслуживания 21
Техника безопасности при обслуживании 21
Подготовка к операциям технического обслуживания 22
Проверка уровня масла в двигателе 22
Проверка и регулировка полозьев и скребка 23
Контроль и регулировка троса тяги 23
Проверка и регулировка троса привода шнека/крыльчатки 24

Проверка уровня масла в редукторе шнека 25
Замена масла в двигателе 25
Смазка шестигранного вала 26
Замена свечи зажигания 26
Регулировка фиксатора желоба выброса снега 28
Замена приводных ремней 28
Хранение 28
Подготовка снегоочистителя к хранению 28
Расконсервация снегоочистителя после хранения 28
Поиск и устранение неисправностей 29

Техника безопасности

Общие требования по технике безопасности

Данная машина соответствует техническим условиям ANSI B71.3.

- Перед пуском двигателя внимательно прочитайте и усвойте содержание настоящего *Руководства оператора*. Убедитесь, что все лица, использующие данное изделие, знают, как его применять, и понимают все предупреждения.
- Держите руки и ноги на расстоянии от движущихся частей машины.
- Не эксплуатируйте данную машину, если на ней не установлены все ограждения и другие защитные устройства, которые должны быть в рабочем состоянии.
- Держитесь на достаточном расстоянии от всех отверстий выброса. Следите за тем, чтобы посторонние лица находились на безопасном расстоянии от машины.
- Не допускайте детей в рабочую зону. Не позволяйте детям пользоваться снегоочистителем.
- Перед удалением засорений, техническим обслуживанием или заправкой машины топливом выключите двигатель.

Дополнительная информация по технике безопасности приведена в соответствующих разделах настоящего руководства.

Наклейки с правилами техники безопасности и инструкциями

Таблички и инструкции по технике безопасности хорошо видны водителю-оператору и располагаются вблизи любого места повышенной опасности. Заменяйте любые поврежденные или утерянные наклейки.

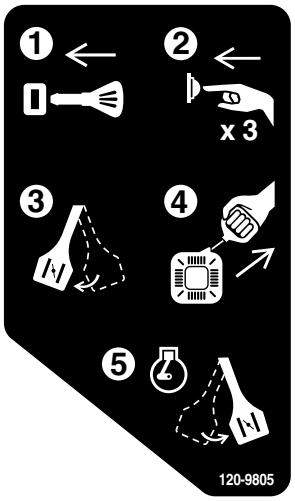

decal120-9805

120-9805

1. Вставьте ключ.
2. Выполните прокачку топливной системы двигателя 3 раза.
3. Откройте воздушную заслонку.
4. Потяните трос стартера.
5. После запуска двигателя закройте воздушную заслонку.



decal121-1239

121-1239

№ по каталогу 121-1215 для заказа

1. Опасность порезов/травматической ампутации, крыльчатка – не опускайте руку в желоб, останавливайте двигатель перед покиданием рабочего места оператора, применяйте инструмент для чистки желоба.

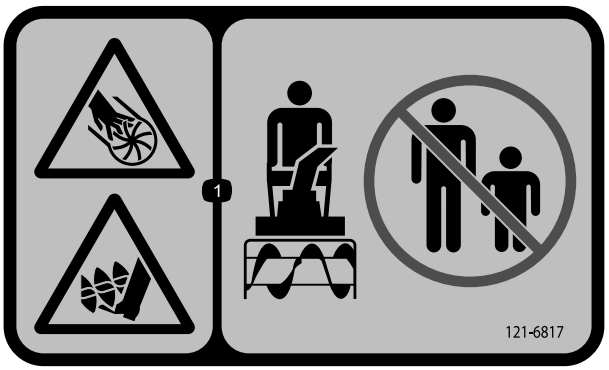

decal121-6817

121-6817

1. В связи с опасностью порезов или увечий, которые могут быть нанесены крыльчаткой и шнеком посторонние лица должны находиться на безопасном расстоянии от работающего снегоочистителя.

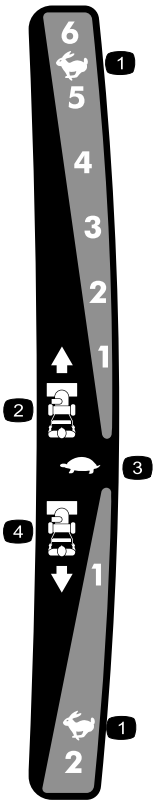

decal121-6823

121-6823

1. Быстро
2. Скорости переднего хода
3. Медленно
4. Скорости заднего хода



decal131-6487

131-6487

1. Двигатель – останов
2. Медленно
3. Быстро

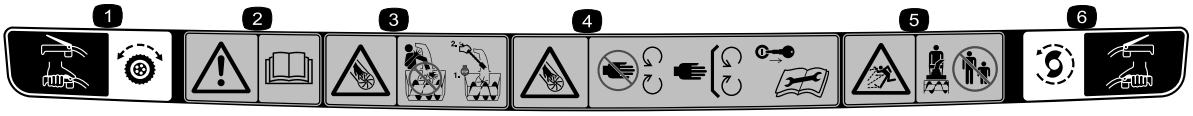

decal121-1240

121-1240

№ по каталогу 120-7194 для заказа

1. Привод тяги – утопить рычаг для включения передачи; отпустить рычаг для выключения.
2. Предупреждение – прочитайте *Руководство для оператора*.
3. Опасность порезов/травматической ампутации, крыльчатка – не опускайте руку в желоб, останавливайте двигатель перед покиданием рабочего места оператора, применяйте инструмент для чистки желоба.
4. Опасность отрезания/рассечения крыльчатки. Держитесь в стороне от движущихся частей, вынимайте ключ зажигания и изучите инструкции перед выполнением операций по уходу и техническому обслуживанию.
5. Опасность выброса предметов! Посторонние лица должны находиться на безопасном расстоянии от снегоочистителя.
6. Привод шнека/крыльчатки – утопить рычаг для включения привода; отпустить рычаг для выключения.

Сборка

Незакреплённые детали

Используя таблицу, представленную ниже, убедитесь в том, что все детали отгружены

Процедура	Наименование	Количе-ство	Использование
1	Болт рукоятки Изогнутые прижимные шайбы Контргайка	2 2 2	Установите верхнюю рукоятку.
2	Гайка Каретный болт Плоская шайба	2 2 2	Установите желоб
3	Шплинт Плоская шайба	2 3	Установите рычажный механизм управления тягой.
4	Каретный болт Контргайка	2 2	Установите шток управления желобом.
5	Детали не требуются	–	Проверьте уровень масла в двигателе.
7	Детали не требуются	–	Проверьте полозья и скребок.
8	Детали не требуются	–	Проверьте работу привода тяги.

1

Установка верхней рукоятки

Детали, требуемые для этой процедуры:

2	Болт рукоятки
2	Изогнутые прижимные шайбы
2	Контргайка

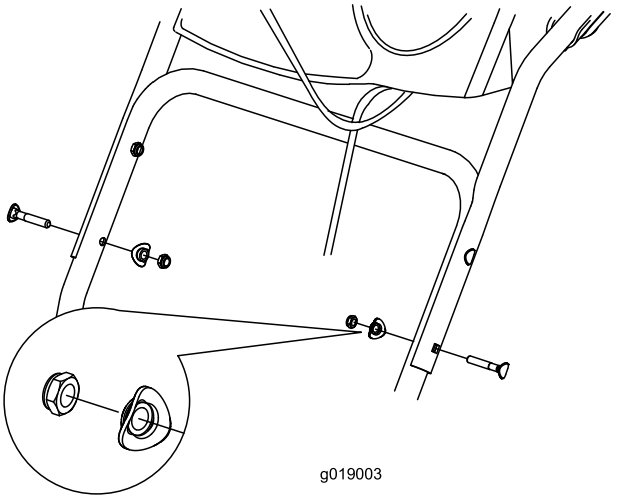

g019003

Рисунок 4

Процедура

Примечание: Не снимайте резиновую ленту, которая крепит тросы, до установки верхней рукоятки.

1. Поднимите и поверните верхнюю рукоятку, поставив ее над нижней рукояткой (Рисунок 4).
2. Установите 2 болта рукоятки, 2 изогнутые шайбы и 2 контргайки в нижние отверстия рукоятки (Рисунок 4).

2

Установка желоба

Детали, требуемые для этой процедуры:

2	Гайка
2	Каретный болт
2	Плоская шайба

Процедура

1. Поместите желоб на раму и совместите крепление желоба для выброса с опорой желоба

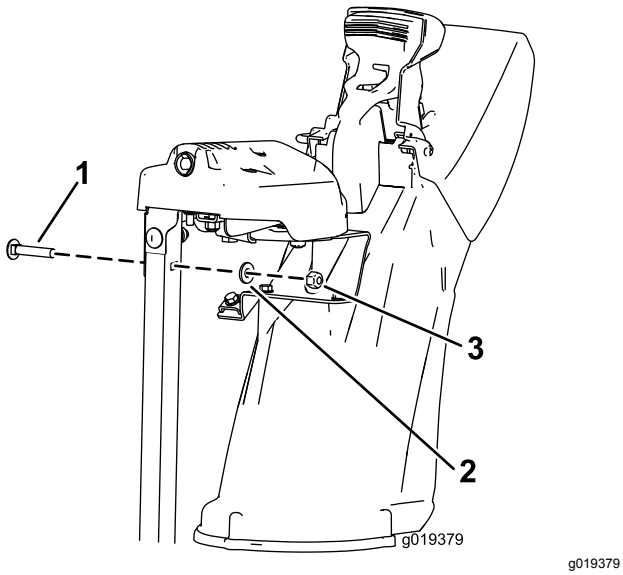

g019379

Рисунок 5

1. Каретный болт
2. Плоская шайба
3. Гайка

2. Зафиксируйте крепление желоба для выброса, используя 2 болта, 2 гайки и 2 плоские шайбы.

3

Установка рычажного механизма управления тягой

Детали, требуемые для этой процедуры:

2	Шплинт
3	Плоская шайба

Процедура

1. Вставьте нижний конец штока в нижний рычаг звена так, чтобы изогнутый конец штока управления скоростью был направлен назад (Рисунок 6).

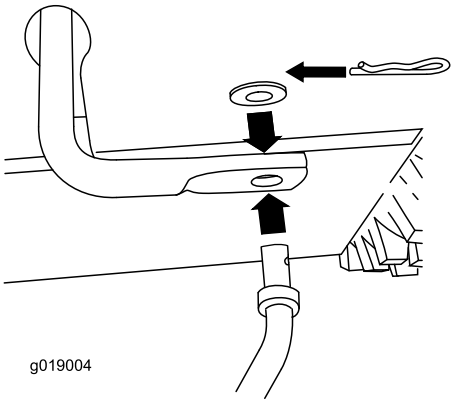

g019004

Рисунок 6

2. Закрепите нижний конец штока управления скоростью с помощью плоской шайбы и шплинта (Рисунок 6).
3. Установите плоскую шайбу на цапфу (Рисунок 7).

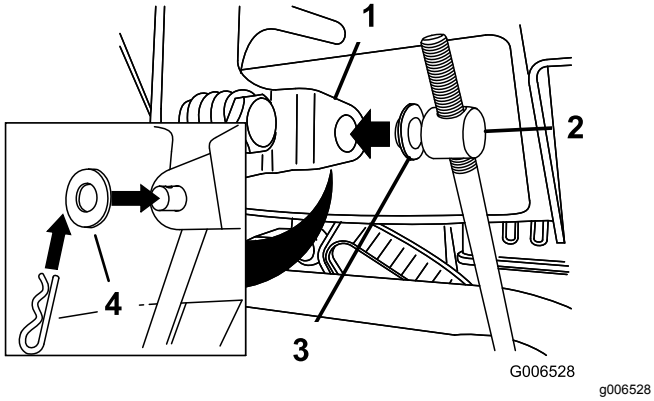

Рисунок 7

1. Рычаг переключения скоростей
2. Цапфа
3. Внутренняя шайба
4. Внешняя шайба

4. Установите рычаг переключения скоростей в положение R2.
5. Поверните нижний рычаг звена полностью вверх (против часовой стрелки), как показано на Рисунок 8.

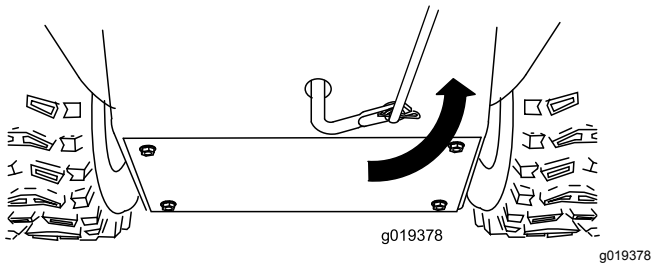

Рисунок 8

6. Поднимите шток управления скоростью и вставьте цапфу в отверстие рычага переключения скоростей (Рисунок 7).

   Примечание: Если цапфа не входит в отверстие при подъеме штока управления скоростью, поворачивайте цапфу на штоке управления скоростью вверх или вниз до тех пор, пока цапфа не войдет в отверстие.
7. Закрепите цапфу и верхний конец штока управления скоростью с помощью шайбы и шплинта.

Примечание: Для упрощения установки наблюдайте за операциями через отверстие в переключателе скоростей (Рисунок 9).

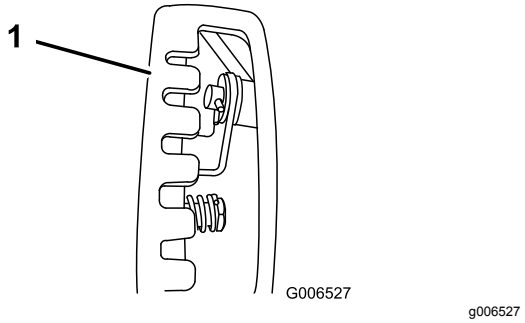

Рисунок 9

1. Переключатель скоростей

4

Установка штока управления желобом

Детали, требуемые для этой процедуры:

2	Каретный болт
2	Контргайка

Процедура

1. Снимите обертку с ручки Quick Stick® и поверните ручку так, чтобы она оказалась в центре в вертикальном положении.
2. Нажимая на голубой колпачок триггера, оттяните рычаг полностью назад.

   Примечание: Желоб выброса снега и дефлектор должны быть направлены вперед. Если они не находятся в этом положении, то удерживая голубой колпачок триггера в нижнем положении (но не двигая рукоятку Quick Stick), поворачивайте желоб выброса снега, пока он не займет требуемое положение.
3. Совместите плоский задний конец длинного штока управления желобом с плоским передним концом короткого штока, который выступает из панели управления, таким образом, чтобы они образовали единое целое (Рисунок 10).

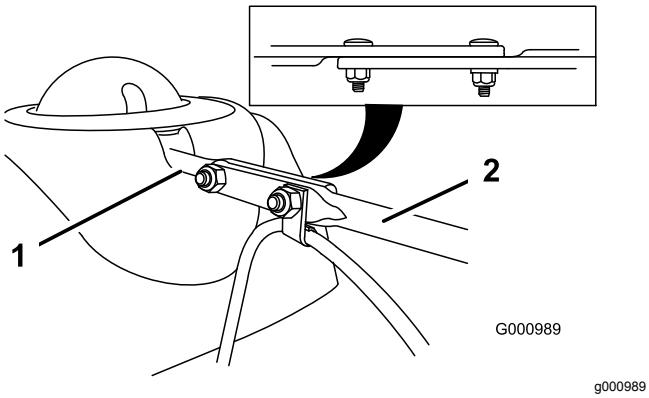

Рисунок 10

1. Короткий шток
2. Длинный шток управления желобом

4. Вставьте передний конец штока в отверстие в задней части крышки редуктора желоба так, чтобы он вошел в контакт с редуктором (Рисунок 11).

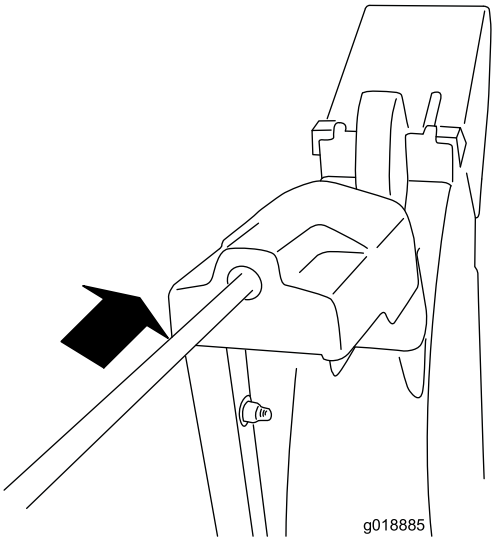

g018885

Рисунок 11

5. Совместите отверстия в соприкасающихся частях штоков и вставьте 2 каретных болта (из пакета с отдельными деталями), начиная с короткого штока и выполняя операцию с левой стороны машины (если смотреть с рабочего места оператора).
6. Наденьте кабельный зажим, который поддерживает тросик дефлектора, на передний каретный болт и закрепите каретные болты контргайками из пакета с отдельными деталями (Рисунок 12).

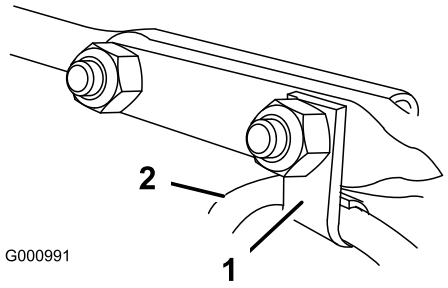

Рисунок 12

1. Кабельный зажим
2. Трос дефлектора

7. Удерживая голубой колпачок триггера в нижнем положении, поворачивайте рукоятку Quick Stick по кругу для проверки плавности работы желоба и дефлектора.

5

Проверка уровня масла в двигателе

Детали не требуются

Процедура

Примечание: Ваш снегоочиститель работает при наличии масла в картере двигателя. Перед запуском двигателя проверьте уровень масла и в случае необходимости произведите дозаправку.

См. Проверка уровня масла в двигателе (страница 22)

6

Регулировка давления в шинах

Детали не требуются

Процедура

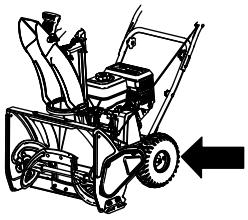

g210347

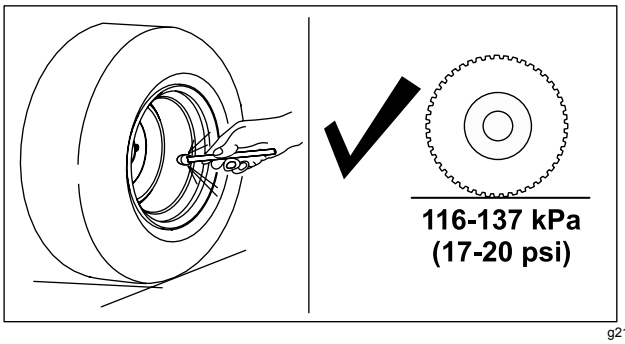

g214946

Рисунок 13

7

Проверка полозьев и скребка

Детали не требуются

Процедура

См. Проверка и регулировка полозьев и скребка (страница 23)

8

Проверка работы привода тяги.

Детали не требуются

Процедура

⚠ ПРЕДОСТЕРЕЖЕНИЕ

Если привод отрегулирован неправильно, то снегоочиститель может начать двигаться в направлении, противоположном намеченному, что может привести к травмам или повреждению имущества.

Тщательно проверьте привод тяги и, в случае необходимости, произведите его регулировку.

Примечание: Чтобы проверить работу привода тяги, необходимо включить самоходный режим машины, подсоединив колеса к мосту штифтами; см. раздел Контроль и регулировка троса тяги (страница 23).

1. Запустите двигатель; см. Запуск двигателя (страница 14).
2. Переведите переключатель скоростей в положение R1; см. Работа переключателя скоростей (страница 17).
3. Прижмите левый рычаг (тяги) к рукоятке (Рисунок 14).

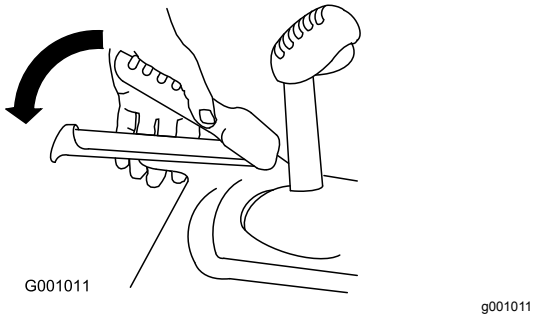

Рисунок 14

Снегоочиститель должен двигаться назад. Если снегоочиститель не движется или движется вперед, выполните следующие операции:

A. Отпустите рычаг тяги и выключите двигатель.

B. Отсоедините цапфу от рычага переключения скоростей (Рисунок 7).

C. Поверните цапфу на штоке управления скоростью вниз (по часовой стрелке) (Рисунок 7).

D. Присоедините цапфу к рычагу переключения скоростей (Рисунок 7).

4. Отпустите рычаг тяги.
5. Переведите переключатель скоростей в положение 1; см. Работа переключателя скоростей (страница 17).
6. Прижмите левый рычаг (тяги) к рукоятке (Рисунок 14).

   Снегоочиститель должен двигаться вперед. Если снегоочиститель не движется или движется назад, выполните следующие операции:

   A. Отпустите рычаг тяги и заглушите двигатель.

   B. Отсоедините цапфу от рычага переключения скоростей (Рисунок 7).

   C. Поверните вверх цапфу на штоке управления скоростью (против часовой стрелки) (Рисунок 7).

   D. Присоедините цапфу к рычагу переключения скоростей (Рисунок 7).

7. Если производились какие-либо регулировки, повторяйте указанную выше процедуру до тех пор, пока никаких регулировок не будет требоваться.

Внимание: **Если машина движется, когда рычаг тяги находится в отпущенном состоянии, проверьте трос тяги; см. раздел Контроль и регулировка троса тяги (страница 23) или передайте машину официальному дилеру для технического обслуживания.**

Знакомство с изделием

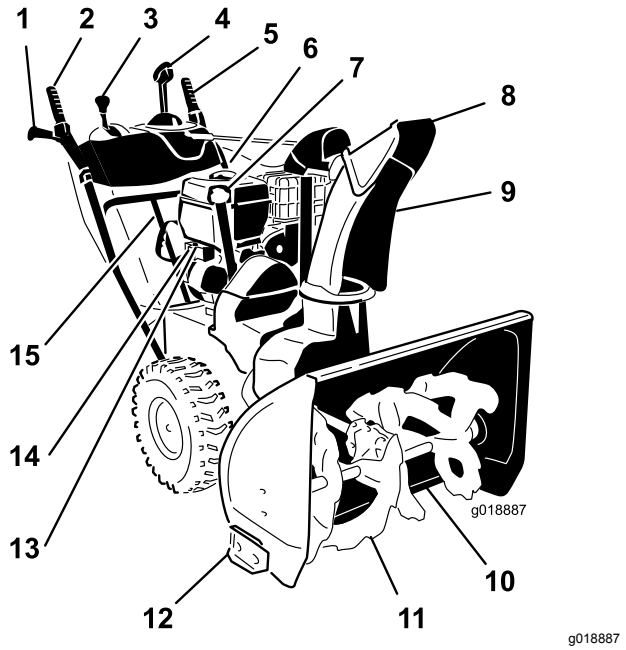

Рисунок 15

1. Рукоятка (2 шт.)
2. Рычаг шнека/крыльчатки
3. Рычаг переключения скоростей
4. Управление желобом выброса снега Quick Stick®
5. Рычаг тяги
6. Крышка топливного бака
7. Маслозаливная горловина / масломерный щуп
8. Дефлектор желоба
9. Желоб выброса снега
10. Скребок
11. Шнек
12. Полоз (2)
13. Кнопка электрического стартера
14. Штекер электрического стартера
15. Приспособление для очистки от снега

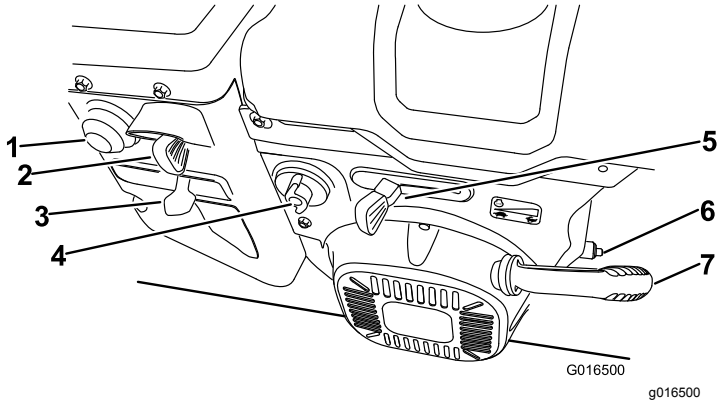

Рисунок 16

1. Заливочный насос
2. Ключ зажигания
3. Заслонка
4. Отсечной топливный клапан
5. Рычаг дроссельной заслонки
6. Пробка отверстия слива масла
7. Ручка механического стартера

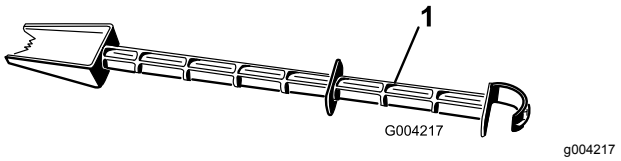

Рисунок 17

1. Приспособление для очистки от снега (прикрепленное к рукоятке)

Эксплуатация

До эксплуатации

Правила техники безопасности, которые необходимо соблюдать перед эксплуатацией машины

- **Только для моделей с электрическим запуском:** используйте удлинительные кабели и розетки, как описано в данном руководстве. Тщательно проверьте шнур питания перед подключением его к источнику питания. Если шнур поврежден, не используйте его. Замените поврежденный шнур. Отсоединяйте шнур питания, когда не планируете запускать снегоочиститель.

- При работе на машине используйте подходящую зимнюю одежду. Используйте прочную нескользящую обувь, которая обеспечивает устойчивое положение на скользкой поверхности. Оператору запрещено использовать свободную одежду во избежание попадания частей одежды в движущиеся части оборудования.
- Во время работы и при выполнении операций регулировки или ремонта всегда используйте средства для защиты глаз от попадания посторонних предметов, которые могут быть выброшены машиной.
- Тщательно осмотрите площадку, на которой будет использоваться машина, удалив с нее все коврики для ног, санки, доски, провода и другие посторонние предметы.
- Если щиток, предохранительное устройство или наклейка повреждены, стали неразборчивыми для чтения или отсутствуют, произведите их ремонт или замену до начала эксплуатации. Кроме того, подтяните все незатянутые крепежные детали.

⚠ ОПАСНО

Топливо является чрезвычайно легковоспламеняющейся и взрывоопасной жидкостью. Пожар или взрыв топлива может вызвать ожоги у вас и окружающих лиц.

- **Для предотвращения воспламенения топлива из-за разряда статического электричества перед заправкой устанавливайте емкость с бензином и/или машину на землю, а не на автомобиль или другой объект.**
- **Производите заправку бака вне помещения при холодном двигателе. Вытирайте следы пролитого бензина.**
- **Не курите при выполнении операций с топливом и не выполняйте их вблизи открытого огня и искрения.**
- **Храните топливо в утвержденной к применению емкости для топлива в месте, недоступном для детей.**
- **Не допускайте наклона снегоочистителя вперед или назад при наличии топлива в топливном баке, т. к. в этом случае топливо может вытечь из снегоочистителя.**

Заправка топливного бака

- Для получения наилучших результатов используйте только чистый, свежий (полученный не позднее последних 30 дней), неэтилированный бензин с октановым числом не ниже 87 (метод оценки (R+M)/2).
- Приемлемыми считаются кислородосодержащие виды топлива, в состав которых входит до 10% спирта или 15% метил-трет-бутилового эфира (MTBE) по объему.
- **Не используйте** смеси этанола с бензином (такие как E15 или E85) с содержанием более 10% этанола по объему. Это может привести к нарушениям эксплуатационных характеристик и/или повреждениям двигателя, которые не будут покрываться гарантией.
- **Запрещается** использовать бензин, содержащий метанол.
- **Запрещается** хранить топливо без стабилизирующей присадки в топливных баках или контейнерах на протяжении всего зимнего периода.
- **Не** добавляйте масла в бензин.

Не заполняйте выше уровня дна топливного бака (Рисунок 18).

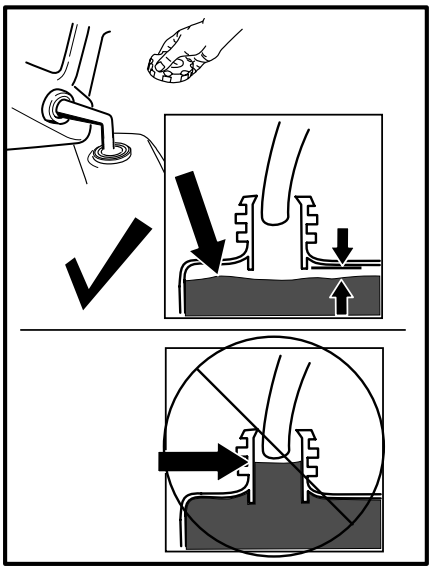

g214834

Рисунок 18

Примечание: Для получения наилучших результатов закупайте только такое количество бензина, которое по вашим расчетам может быть использовано за 30 дней. В противном случае можно добавить стабилизатор топлива в свежее приобретенное топливо, чтобы сохранить его качество до 6 месяцев.

В процессе эксплуатации

Правила техники безопасности при работе с машиной

- **Вращающийся шнек может стать причиной травмирования рук или ступней.** При работе снегоочистителя находитесь за рукоятками и держитесь подальше от отверстия желоба выброса снега. **Лицо, руки, ноги и другие части тела оператора или одежда должны находиться на безопасном расстоянии от движущихся или вращающихся частей машины.**
- Никогда не направляйте желоб выброса снега в сторону людей или предметов, которым могут быть нанесены повреждения.
- Соблюдайте осторожность, чтобы не поскользнуться и не упасть. Обеспечьте надежную опору для ног и крепко держитесь за рукоятки. Двигайтесь шагом; никогда не переходите на бег.
- Соблюдайте осторожность при работе на склонах.
- Никогда не используйте снегоочиститель в условиях слабой видимости или при низкой освещенности.
- Запрещается управлять машиной, если вы больны, чувствуете усталость или находитесь под воздействием алкоголя и наркотических или лекарственных препаратов.
- Смотрите назад и соблюдайте осторожность при движении снегоочистителя задним ходом.
- В периоды, когда не производится активная уборка снега, отсоедините питание от шнека.
- Соблюдайте чрезвычайную осторожность при работе или пересечении проездов, покрытых гравием, пешеходных дорожек или дорог. Остерегайтесь невидимых препятствий и будьте внимательны по отношению к дорожному движению.
- Запрещается пытаться выполнять любые регулировки при работающем двигателе.
- После удара о посторонний предмет заглушите двигатель, извлеките ключ зажигания (только для моделей с электрическим запуском), тщательно осмотрите машину на наличие повреждений и устраните повреждения, прежде чем запускать и эксплуатировать машину.
- При появлении ненормальных вибраций машины заглушите двигатель и произведите проверку с целью выявления причины вибраций.
- Продолжительная работа двигателя в закрытом помещении запрещена. Допускается запуск двигателя в помещении для последующего использования машины за его пределами, а также с целью заезда в помещение и выезда из него. Открывайте наружные двери, так как выхлопные газы представляют опасность.
- Не перегружайте машину, пытаясь увеличить скорость уборки снега.
- Никогда не прикасайтесь к прогретому двигателю и глушителю.

Запуск двигателя

1. Проверьте уровень масла в двигателе. См. Проверка уровня масла в двигателе (страница 22)
2. Откройте отсечной топливный клапан, повернув его на 1/4 оборота против часовой стрелки (Рисунок 19).

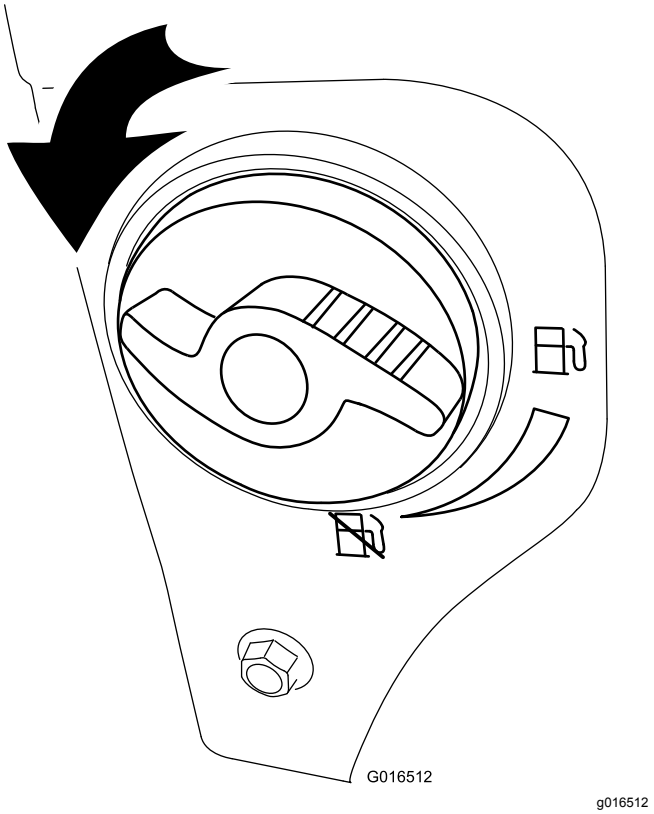

Рисунок 19

3. Вставьте до упора ключ зажигания (Рисунок 20).

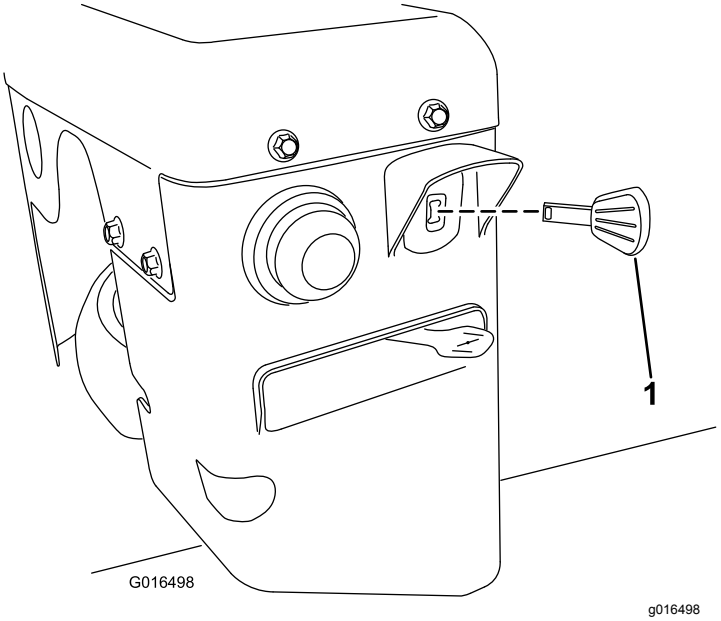

Рисунок 20

1. Ключ зажигания

4. С усилием нажмите кнопку заливного насоса большим пальцем, как показано в таблице ниже, каждый раз на секунду удерживая ее в нажатом состоянии перед отпусканием (Рисунок 21).

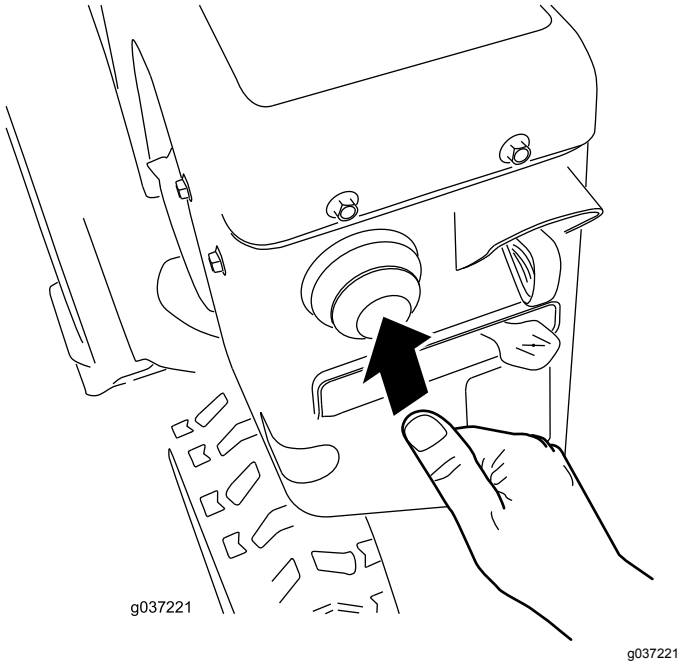

Рисунок 21

Температура	Предполагаемое количество прокачек
-23 °C или выше	3
Ниже -23 °C	6

5. Переведите воздушную заслонку в положение Заслонка(Рисунок 22).

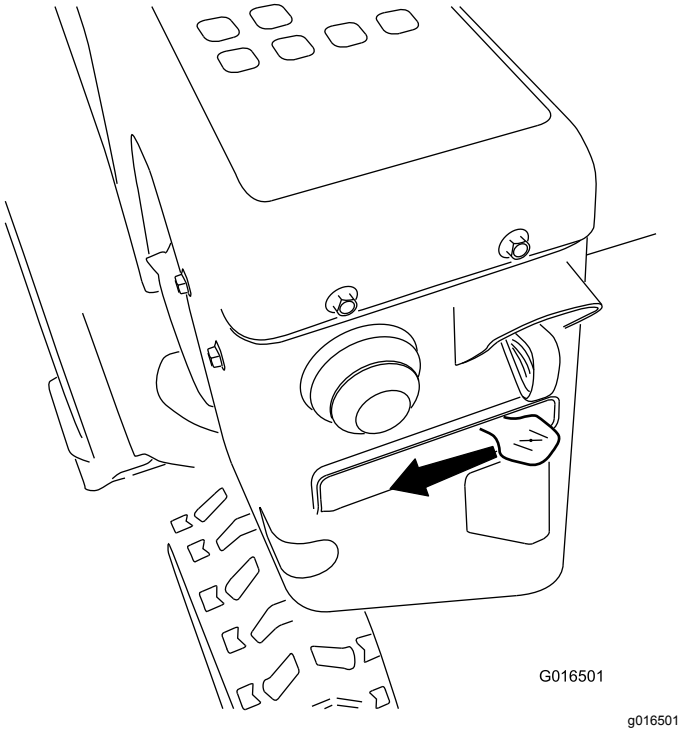

Рисунок 22

6. Установите регулятор дроссельной заслонки в положение Fast (Быстро) (Рисунок 23).

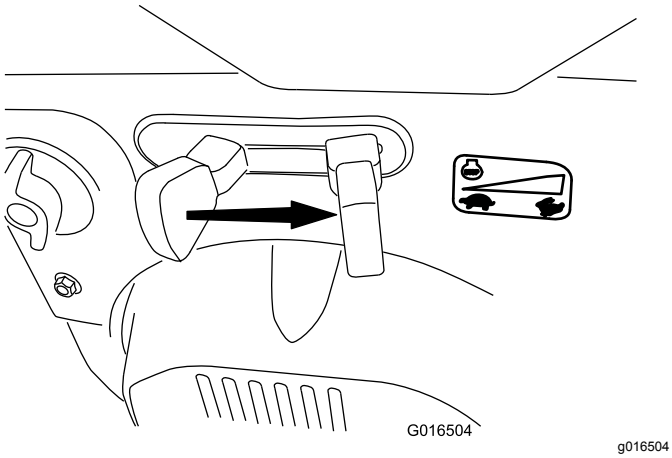

Рисунок 23

7. Запустите машину, потянув за шнур стартера или нажав на кнопку электрического стартера (Рисунок 24).

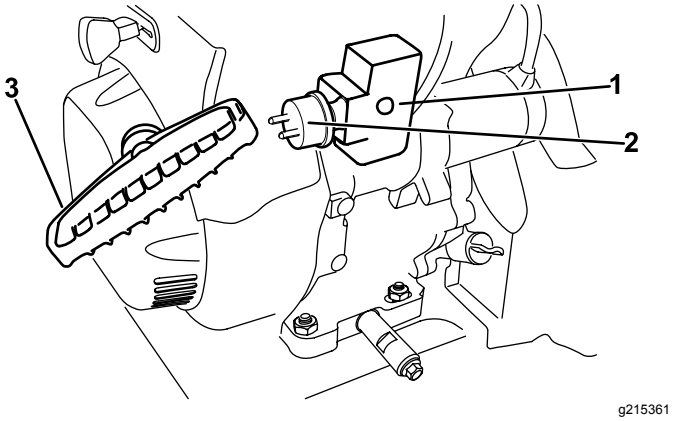

Рисунок 24

1. Кнопка электрического стартера
2. Разъем электрического стартера
3. Ручка механического стартера

Примечание: Чтобы использовать электрический стартер (только на моделях с электрическим запуском), сначала присоедините кабель питания к разъему, а затем – к розетке электрической сети. Используйте только включенный в перечень UL удлинительный кабель калибра 16, рекомендованный для использования вне помещения и имеющий длину не более 50 футов (15 м).

⚠ ПРЕДУПРЕЖДЕНИЕ

Повреждение шнура питания может привести к поражению электрическим током или возгоранию.

Перед использованием снегоочистителя внимательно проверьте состояние шнура питания. Если шнур поврежден, не используйте его. Поврежденный шнур питания следует немедленно заменить или отремонтировать. Для получения технической помощи обратитесь в официальный дилерский центр технического обслуживания.

Внимание: **Во избежание повреждения электрического стартера запускайте его короткими циклами (на 5 секунд с интервалом в 5 секунд) не более 10 раз. Если двигатель все-таки не запускается, отправьте изделие на ремонт в официальный дилерский центр технического обслуживания.**

8. Сначала выньте шнур питания из розетки сети, затем отсоедините его от машины (только для моделей с электрическим запуском).
9. Дайте двигателю прогреться; плавно переведите заслонку в сторону положения Run (Работа). Перед каждым перемещением заслонки делайте паузу для того, чтобы двигатель вышел на устойчивый режим работы.

⚠ ПРЕДОСТЕРЕЖЕНИЕ

Не оставляйте машину подключенной к сети во избежание случайного запуска снегоочистителя посторонними лицами, что может привести к травмированию людей или порче имущества.

Если не требуется запускать снегоочиститель, всегда отсоединяйте шнур питания от сети.

Останов двигателя

1. Передвиньте регулятор дроссельной заслонки в положение SLOW (МЕДЛЕННО), а затем в положение STOP (ОСТАНОВ) (Рисунок 25). Двигатель также можно остановить, переместив ключ зажигания в среднее положение.

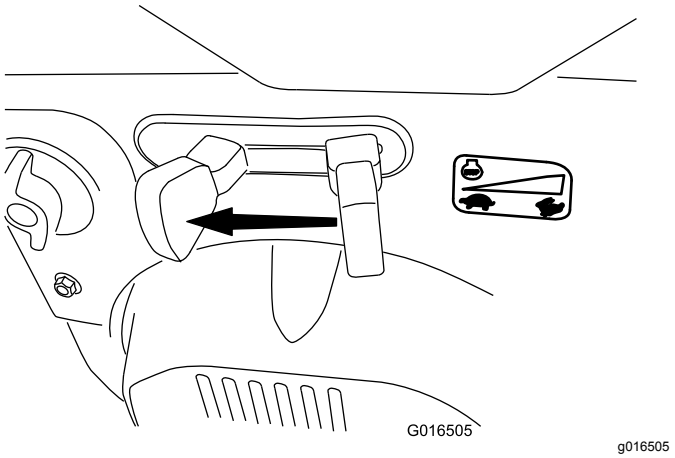

Рисунок 25

2. Прежде чем покинуть рабочее место оператора, дождитесь остановки всех движущихся частей.
3. Выньте ключ зажигания для предотвращения случайного запуска.
4. Закройте отсечной топливный кран, повернув его по часовой стрелке (Рисунок 26).

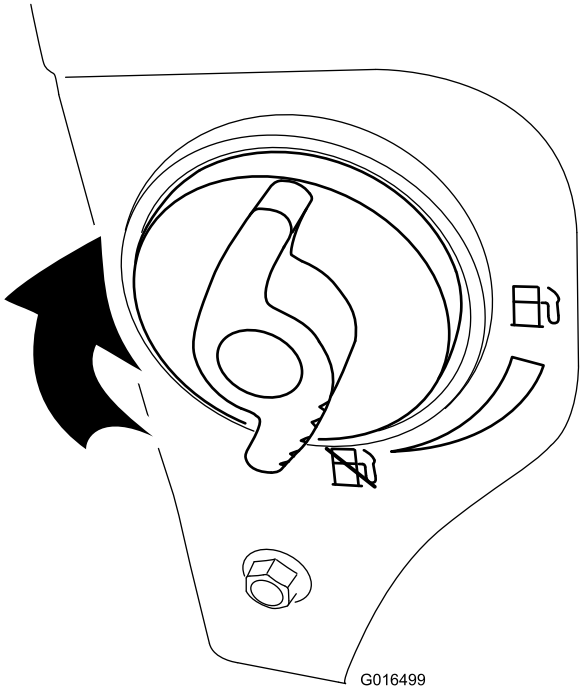

Рисунок 26

5. Потяните шнур механического стартера 3 или 4 раза.

   Примечание: Эта операция поможет защитить механический стартер от замерзания.

Эксплуатация привода тяги

⚠ ПРЕДОСТЕРЕЖЕНИЕ

Если привод отрегулирован неправильно, то снегоочиститель может начать двигаться в направлении, противоположном намеченному, что может привести к травмам или материальному ущербу.

Тщательно проверьте привод тяги и в случае необходимости произведите его регулировку в соответствии с инструкциями; см. дополнительную информацию в разделе Контроль и регулировка троса тяги (страница 23).

Внимание: **Если машина движется, когда рычаг тяги отпущен, проверьте трос тяги; см. раздел Контроль и регулировка троса тяги (страница 23) или передайте машину официальному дилеру для технического обслуживания.**

1. Для включения привода тяги прижмите левый рычаг (тяги) к рукоятке (Рисунок 27).

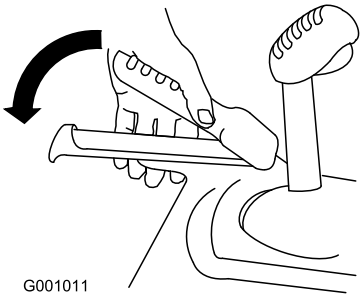

Рисунок 27

2. Для остановки привода тяги отпустите рычаг тяги.

Работа переключателя скоростей

Переключатель позволяет выбирать 6 передних скоростей и 2 задних. Для изменения скорости отпустите рычаг тяги и передвиньте рычаг переключателя скоростей в нужное положение (Рисунок 28). Рычаг фиксируется в пазе, соответствующем выбранной скорости.

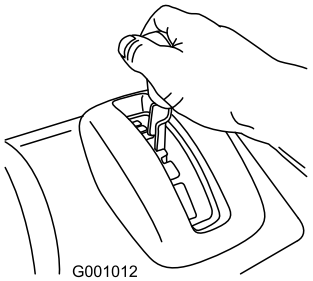

Рисунок 28

Работа привода шнека/крыльчатки

1. Для включения привода шнека/крыльчатки прижмите правый рычаг (шнека/крыльчатки) к рукоятке (Рисунок 29).

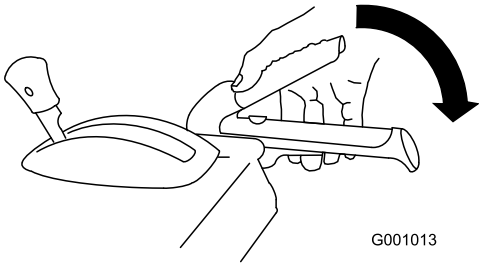

Рисунок 29

2. Для останова шнека и крыльчатки отпустите правый рычаг.

   Внимание: **Когда рычаг шнека/крыльчатки и рычаг тяги прижаты, последний фиксирует рычаг шнека/крыльчатки в нижнем положении, освобождая правую руку оператора. Для того, чтобы освободить оба рычага, просто отпустите левый рычаг (тяги).**

3. Если шнек и крыльчатка продолжают вращаться после отпускания их рычага управления, прекратите эксплуатацию снегоочистителя. Проверьте трос шнека/крыльчатки и в случае необходимости произведите его регулировку; см. раздел Проверка и регулировка троса привода шнека/крыльчатки (страница 24) В других случаях привлекайте для обслуживания официального дилера.

⚠ ПРЕДУПРЕЖДЕНИЕ

Если при отпущенном рычаге управления шнек и крыльчатка продолжают вращаться, это может привести к травмированию оператора и находящихся поблизости людей.

Не эксплуатируйте снегоочиститель. Обратитесь к официальному дилеру для проведения технического обслуживания.

Использование рукоятки Quick Stick®

Удерживайте голубой колпачок триггера в нижнем положении для использования рукоятки Quick Stick, управляющей перемещением желоба выброса снега и дефлектора желоба. Отпустите колпачок триггера для фиксации положения желоба и дефлектора желоба (Рисунок 30).

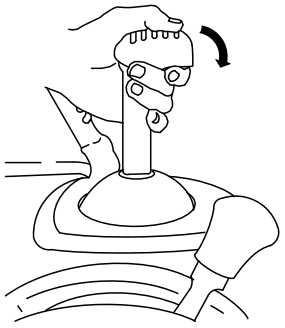

g001014

Рисунок 30

Перемещение желоба выброса снега

Удерживая голубой колпачок триггера в нижнем положении, перемещайте рукоятку Quick Stick влево для перемещения желоба влево, и передвигайте эту рукоятку вправо для движения желоба вправо (Рисунок 31).

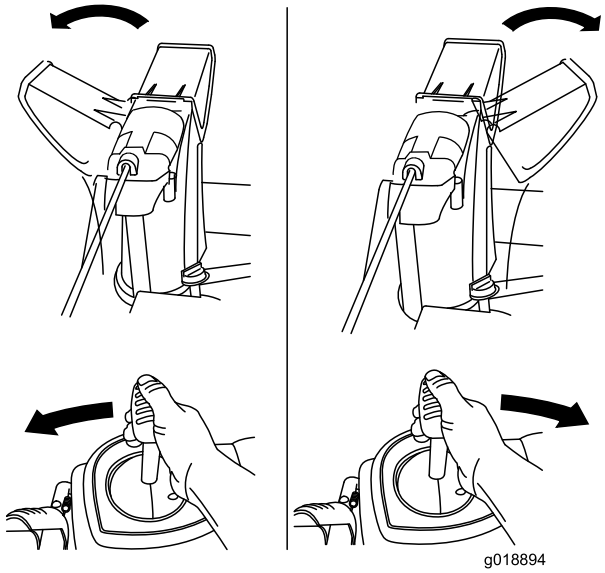

g018894

Рисунок 31

- Если желоб не перемещается, см. Регулировка фиксатора желоба выброса снега (страница 28).

- Если угол поворота желоба налево меньше угла поворота направо, убедитесь, что трос проходит внутри рукояток. См. 1 Установка верхней рукоятки (страница 6)
- Если желоб не фиксируется в заданном положении при отпускании колпачка триггера, см. раздел Регулировка фиксатора желоба выброса снега (страница 28).

Перемещение дефлектора желоба

Удерживая голубой колпачок триггера в нижнем положении, передвигайте рукоятку Quick Stick вперед для опускания дефлектора желоба и назад для подъема дефлектора (Рисунок 32).

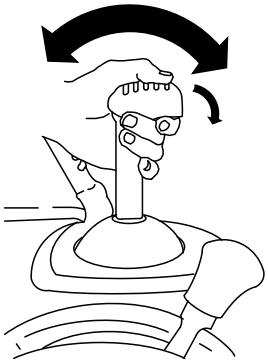

g001016

Рисунок 32

Устранение засорения желоба выброса снега

⚠ ПРЕДУПРЕЖДЕНИЕ

Если шнек и крыльчатка вращаются, но выброс снега из желоба отсутствует, причину этого следует искать в засорении желоба.

Никогда не очищайте рукой желоб выброса снега. Это может привести к травме.

- Для очистки желоба, находясь на рабочем месте оператора, отпустите левый рычаг (тяги). При работающих шнеке и крыльчатке нажмите вниз на рукоятки для того, чтобы поднять переднюю часть машины на несколько сантиметров над мостовой. Затем быстро поднимите рукоятки для того, чтобы передняя часть снегоочистителя ударилась о мостовую. В случае необходимости повторяйте эту операцию до тех пор, пока из желоба не появится струя снега.
- Если не удается прочистить желоб ударом передней части машины о землю, **заглушите двигатель, подождите, пока не остановятся все движущиеся части, и используйте специальный инструмент для очистки желоба от снега.**

  Внимание: **При освобождении желоба от снега ударом передней части снегоочистителя ограничительные башмаки могут сдвинуться. Отрегулируйте положение ограничительных башмаков и надежно затяните их болты; см. Проверка и регулировка полозьев и скребка (страница 23).**

Советы по эксплуатации

⚠ ОПАСНО

Вращение крыльчатки и шнека во время работы машины может привести к повреждениям конечностей вплоть до травматической ампутации.

- **Перед регулировкой, очисткой, осмотром, поиском и устранением неисправностей или ремонтом машины выключите двигатель и дождитесь остановки всех движущихся частей. Отсоедините провод от свечи зажигания и держите его в стороне от свечи для предотвращения случайного запуска двигателя.**
- **Удалите посторонние предметы с желоба выброса снега; см. раздел Устранение засорения желоба выброса снега (страница 19). В случае необходимости для удаления посторонних предметов из желоба используйте специальный инструмент, не делайте этого вручную.**
- **При работе снегоочистителя находитесь за рукоятками и в стороне от отверстия желоба выброса снега.**
- **Лицо, руки, ноги, другие части тела оператора и одежда должны находиться в стороне от закрытых, движущихся или вращающихся частей.**

⚠ ПРЕДУПРЕЖДЕНИЕ

Выброс камней, забытых игрушек и других предметов крыльчаткой может нанести серьезные травмы оператору и находящимся рядом людям.

- **Очищайте участок, намеченный для уборки снега, от предметов, которые могут быть захвачены и выброшены шнеком.**
- **Не допускайте детей и домашних животных в зону работы снегоочистителя.**

- При выбросе снега всегда устанавливайте рычаг дроссельной заслонки в положение БЫСТРО.
- Если обороты двигателя снижаются под действием нагрузки или проскальзывания колес, переведите снегоочиститель на более низкую передачу.
- Если передняя часть снегоочистителя поднимается, переведите снегоочиститель на более низкую передачу. Если передняя часть продолжает задираться, поднимите рукоятки.

После эксплуатации

Правила техники безопасности, которые необходимо соблюдать после завершения эксплуатации машины

- Никогда не храните машину с заполненным топливным баком в здании, где имеются такие источники воспламенения, как водонагреватели, электронагреватели или сушилки для одежды. Дайте двигателю остыть перед постановкой его на хранение в каком-либо помещении.
- При размещении машины на хранение более чем на 30 дней см. важную информацию в разделе Подготовка снегоочистителя к хранению (страница 28).

Защита от воздействия низких температур по окончании использования

- В условиях обильного снега и мороза некоторые органы управления и движущиеся части могут замерзнуть. **Не прилагайте чрезмерных усилий, пытаясь оперировать примерзшими органами управления.** Если возникают трудности при использовании некоторых органов управления или частей машины, запустите двигатель и дайте ему поработать в течение нескольких минут.
- После использования снегоочистителя дайте возможность двигателю поработать в течение нескольких минут для предотвращения примерзания движущихся частей. Включите шнек и крыльчатку, чтобы удалить остатки снега из корпуса. Поверните рукоятку Quick Stick для предупреждения ее примерзания. Выключите двигатель, дождитесь остановки всех движущихся частей и удалите лед и снег с машины.
- При выключенном двигателе несколько раз вытяните ручку механического стартера и один раз нажмите на кнопку электрического пуска для предотвращения замерзания механического и электрического стартеров.

Техническое обслуживание

Примечание: Левая и правая сторона машины определяются при взгляде с места оператора.

Рекомендуемый график(и) технического обслуживания

Периодичность технического обслуживания	Порядок технического обслуживания
Через первые 2 часа	• Осмотрите трос тяги и при необходимости произведите его регулировку. • Проверьте трос шнека/крыльчатки и при необходимости произведите его регулировку.
Через первые 5 часа	• Замените масло в двигателе.
Перед каждым использованием или ежедневно	• Проверьте уровень масла в двигателе и в случае необходимости произведите дозаправку.
Через каждые 100 часов	• Замените свечу зажигания.
Ежегодно	• Проверьте положение полозьев и скребка и, в случае необходимости, произведите их регулировку. • Осмотрите трос тяги и при необходимости произведите его регулировку или замену. • Осмотрите трос шнека/крыльчатки и при необходимости произведите его регулировку или замену. • Проверьте уровень масла в редукторе шнека и в случае необходимости произведите дозаправку. • Замените масло в двигателе. • Произведите смазку шестигранного вала.
Ежегодно, или до помещения на хранение	• Проверьте давление воздуха в шинах и доведите его до величины 1,16-1,37 бар. • В конце зимнего сезона слейте бензин и дайте двигателю поработать для того, чтобы осушить топливный бак и карбюратор. • Вызовите официального дилера по техническому обслуживанию для проведения осмотра и (в случае необходимости) замены ремня привода тяги и/или ремня привода шнека/крыльчатки.

Внимание: **Более подробную информацию о техническом обслуживании и уходе за вашей машиной можно найти на сайте www.Toro.com.**

Техника безопасности при обслуживании

Изучите приведенные ниже предостережения по технике безопасности, прежде чем выполнять техническое обслуживание машины:

- Перед выполнением операций технического обслуживания, ухода или регулировки выключите двигатель и извлеките ключ зажигания. При необходимости выполнения капитального ремонта обращайтесь к официальному дилеру по техническому обслуживанию.
- Для поддержания машины в безопасном рабочем состоянии как можно чаще проверяйте затяжку всех крепежных деталей.
- Не изменяйте настройки регулятора оборотов двигателя.
- Приобретайте только оригинальные запасные детали и принадлежности Toro.

Подготовка к операциям технического обслуживания

1. Установите снегоочиститель на ровную поверхность.
2. Выключите двигатель и дождитесь остановки всех движущихся частей.
3. Отсоедините провод свечи зажигания. См. Замена свечи зажигания (страница 26)

Проверка уровня масла в двигателе

Интервал обслуживания: Перед каждым использованием или ежедневно

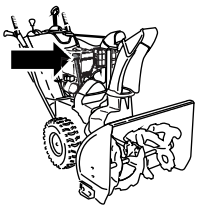

g215067

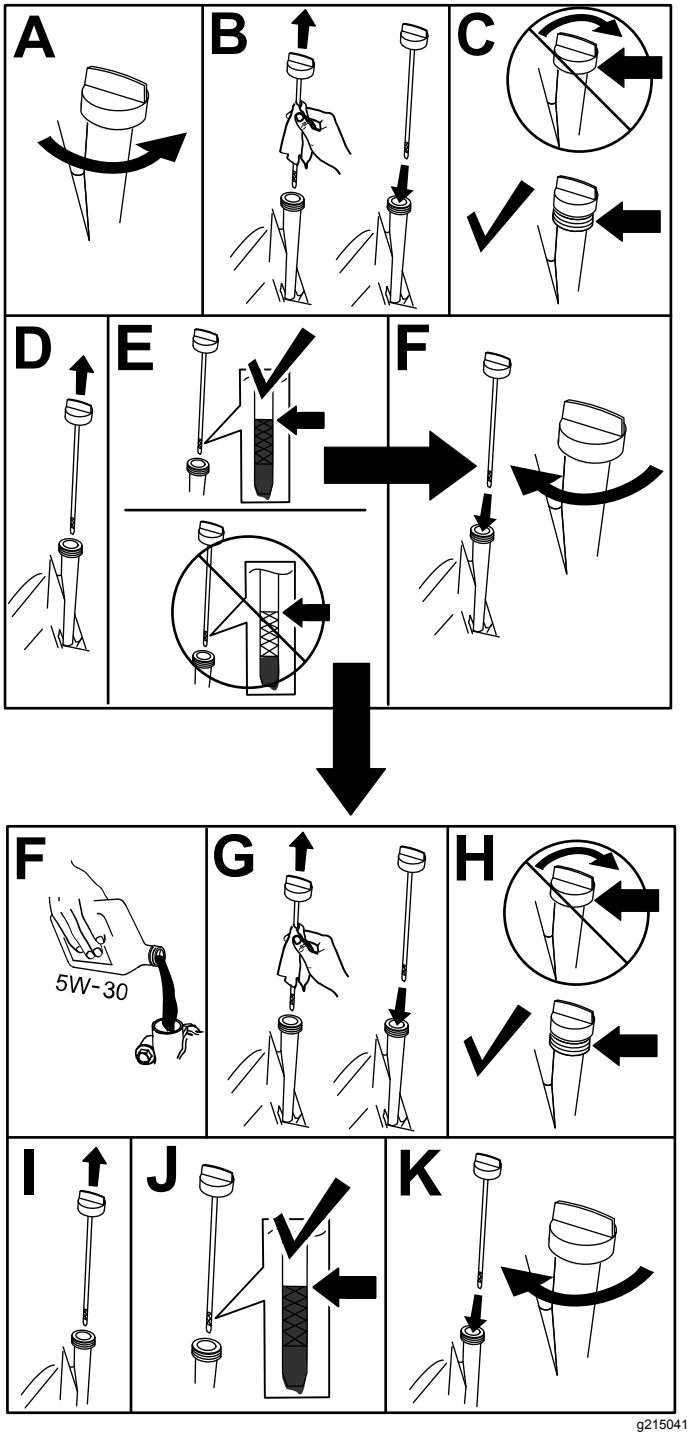

g215041

Рисунок 33

Проверка и регулировка полозьев и скребка

Интервал обслуживания: Ежегодно—Проверьте положение полозьев и скребка и, в случае необходимости, произведите их регулировку.

Проверьте положение полозьев и скребка, чтобы шнек не касался мостовой или поверхности, покрытой гравием. Произведите регулировку полозьев и скребка для того, чтобы компенсировать их износ.

1. Проверьте давление в шинах; см. раздел 6 Регулировка давления в шинах (страница 10).
2. Ослабьте затяжку гаек, крепящих оба полоза к боковинам шнека, так, чтобы шнек мог легко перемещаться вверх и вниз.

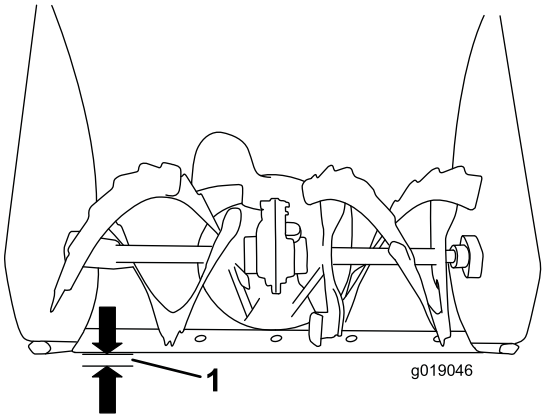

g019046

Рисунок 34

1. 3 мм

Внимание: **Лопасти шнека должны поддерживаться над уровнем земли полозьями.**

3. Скребок должен располагаться параллельно поверхности на высоте 3 мм.

   Примечание: Если на мостовой имеются трещины, ухабы и неровности, произведите регулировку полозьев, чтобы увеличить высоту скребка. Для работы на поверхностях, покрытых гравием, при регулировке опускайте полозья дальше вниз для того, чтобы снегоочиститель не захватывал камни.
4. Передвигайте полозья вниз до тех пор, пока они не станут на одном уровне с землей.
5. Надежно затяните гайки, которые крепят оба полоза к боковинам шнека.

   Примечание: Для того, чтобы быстро произвести регулировку полозьев, если их крепление ослабло, поднимите и зафиксируйте скребок на высоте 3 мм над мостовой, затем опустите полозья на мостовую.

   Примечание: Если полозья сильно изношены, их можно перевернуть, чтобы мостовой касалась сторона, не подвергшаяся износу.

Контроль и регулировка троса тяги

Интервал обслуживания: Через первые 2 часа—Осмотрите трос тяги и при необходимости произведите его регулировку.

Ежегодно—Осмотрите трос тяги и при необходимости произведите его регулировку или замену.

Если у снегоочистителя не включаются передние или задние скорости, или снегоочиститель движется, когда отпущен рычаг привода, произведите регулировку троса тяги.

Если левый трос (тяги) отрегулирован неправильно, выполните следующие действия:

1. Ослабьте затяжку контргайки.
2. Прижмите рычаг тяги к рукоятке и удерживайте его на месте (Рисунок 35).

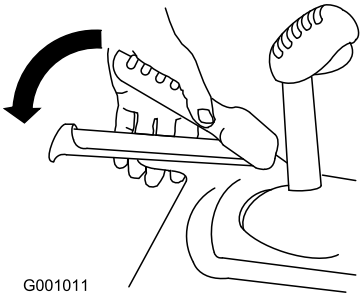

g001011

Рисунок 35

3. Ослабьте натяжение или подтяните винтовую стяжку, чтобы отрегулировать длину пружины на 5,5 см, как показано на Рисунок 36.

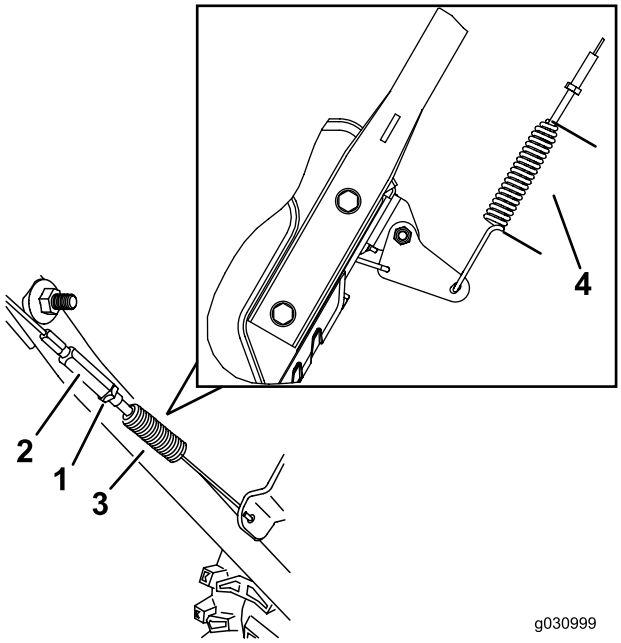

Рисунок 36

1. Контргайка
2. Винтовая стяжка
3. Пружина
4. 5,5 см

4. Затяните контргайку (Рисунок 36), убедившись в том, что имеется небольшое натяжение тросика.
5. Если тяговый тросик правильно отрегулирован, но проблему устранить не удается, обратитесь к уполномоченному дилеру по техническому обслуживанию.

Проверка и регулировка троса привода шнека/крыльчатки

Интервал обслуживания: Через первые 2 часа—Проверьте трос шнека/крыльчатки и при необходимости произведите его регулировку.

Ежегодно—Осмотрите трос шнека/крыльчатки и при необходимости произведите его регулировку или замену.

1. Ослабьте затяжку контргайки.
2. Прижмите рычаг шнека/крыльчатки к рукоятке и удерживайте его на месте (Рисунок 37).

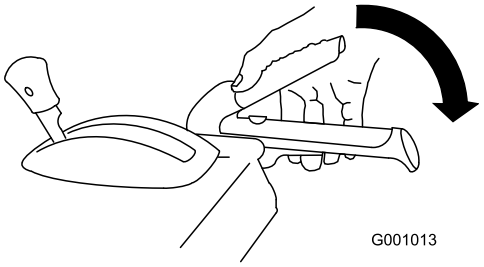

Рисунок 37

3. Ослабьте натяжение или подтяните винтовую стяжку, чтобы отрегулировать длину пружины на 7 см, как показано на Рисунок 38.

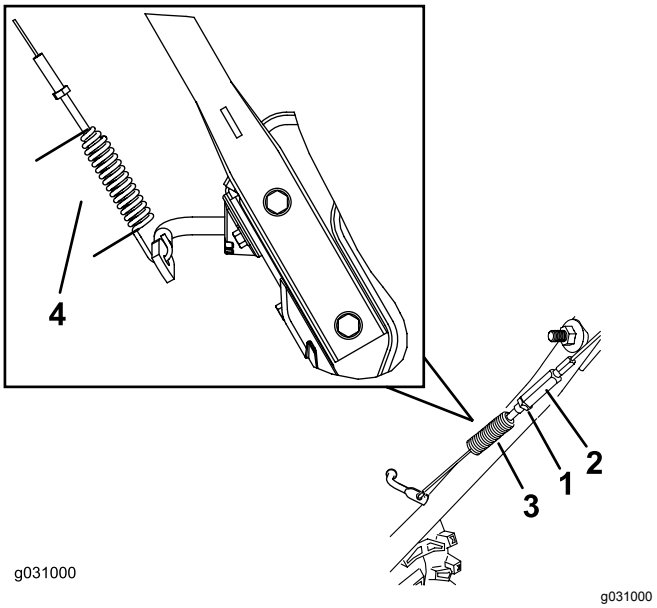

Рисунок 38

1. Контргайка
2. Винтовая стяжка
3. Пружина
4. 7 см

4. Затяните контргайку (Рисунок 38), убедившись в том, что имеется небольшое натяжение тросика.
5. Если трос шнека/крыльчатки правильно отрегулирован, а недостаток остается, обратитесь к официальному дилеру по техническому обслуживанию.

Проверка уровня масла в редукторе шнека

Интервал обслуживания: Ежегодно—Проверьте уровень масла в редукторе шнека и в случае необходимости произведите дозаправку.

1. Установите снегоочиститель на ровную поверхность.
2. Очистите поверхность вокруг пробки редуктора (Рисунок 39).

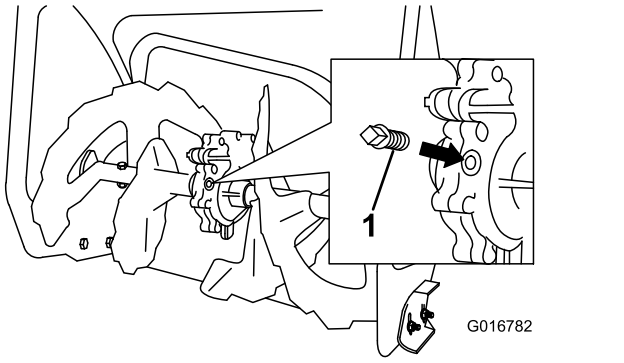

Рисунок 39

1. Пробка с резьбой

3. Выверните пробку из редуктора.
4. Проверьте уровень масла в редукторе. Масло должно находиться на 9,5 мм ниже отверстия заливной горловины.
5. Если уровень масла низкий, добавьте в редуктор трансмиссионное масло GL-5 или GL-6, SAE 80-90 EP до уровня на 9,5 мм ниже отверстия заливной горловины.

   Примечание: Не используйте синтетическое масло.
6. Вверните пробку в редуктор.

Замена масла в двигателе

Интервал обслуживания: Через первые 5 часа—Замените масло в двигателе.

Ежегодно—Замените масло в двигателе.

При наличии возможности дайте двигателю поработать в течение нескольких минут непосредственно перед заменой масла, так как горячее масло лучше вытекает и уносит с собой больше посторонних частиц.

Объем моторного масла	0,70 л
Вязкость масла	См. Рисунок 41
Эксплуатационная характеристика по классификации API	SJ или выше.

Используйте Рисунок 40 приведенный ниже для выбора оптимальной вязкости масла для ожидаемого диапазона наружных температур:

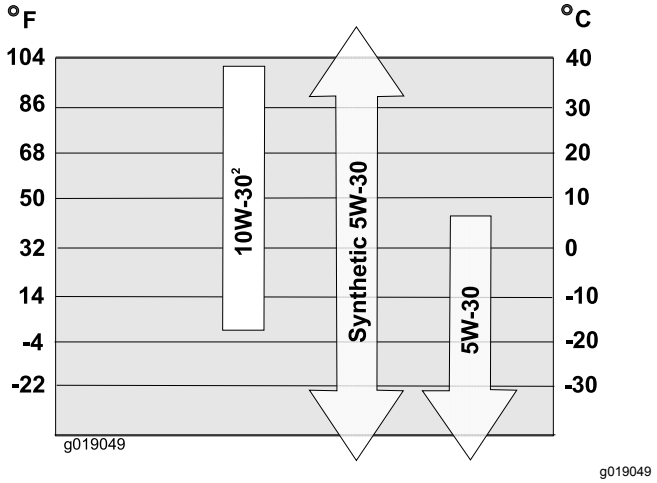

Рисунок 40

1. Очистите поверхность вокруг пробки для слива масла (Рисунок 41).

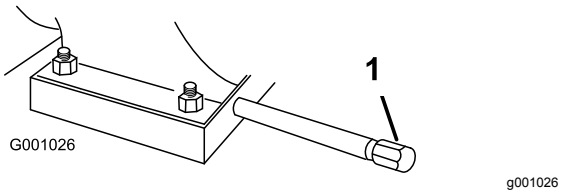

Рисунок 41

1. Пробка для слива масла

2. Установите поддон для масла под трубопроводом слива и снимите пробку для слива масла.
3. Слейте масло.

Примечание: Утилизируйте использованное масло в местном центре вторичной переработки.

4. Установите пробку для слива масла.
5. Заполните картер двигателя маслом.

Смазка шестигранного вала

Интервал обслуживания: Ежегодно—Произведите смазку шестигранного вала.

Раз в год наносите на шестигранный вал тонкий слой автомобильного двигательного масла (Рисунок 42).

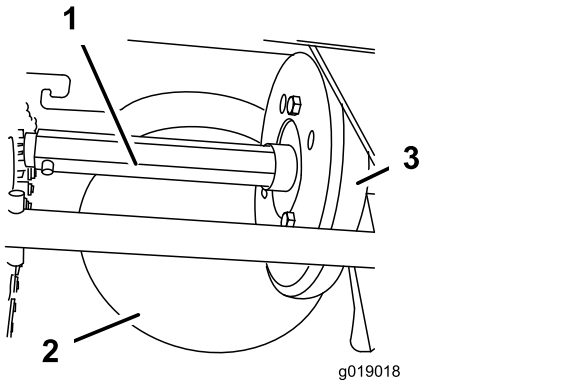

g019018

Рисунок 42

1. Шестигранный вал
2. Стальной фрикционный шкив
3. Резиновое колесо

Внимание: **Не допускайте попадания масла на резиновое колесо или стальной фрикционный шкив, так как в этом случае привод тяги будет проскальзывать (Рисунок 42).**

1. Слейте топливо из топливного бака.
2. Наклоните машину вперед на кожух шнека и зафиксируйте ее так, чтобы она не могла упасть.
3. Снимите заднюю крышку (Рисунок 43).

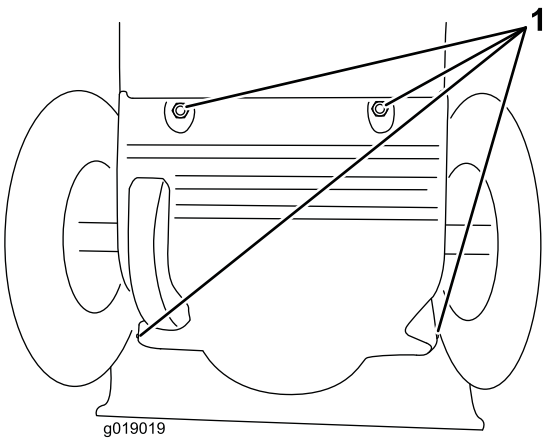

g019019

Рисунок 43

1. Винты

4. Переведите рычаг переключения скоростей в положение R2.
5. Опустите палец в автомобильное двигательное масло и **нанесите тонкий слой масла** на шестигранный вал.
6. Переведите рычаг переключения скоростей в положение 6.
7. Нанесите смазку на противоположный конец шестигранного вала.
8. Несколько раз переведите рычаг переключения скоростей вперед и назад.
9. Установите заднюю крышку и возвратите машину в рабочее положение.

Замена свечи зажигания

Интервал обслуживания: Через каждые 100 часов—Замените свечу зажигания.

⚠ ПРЕДУПРЕЖДЕНИЕ

Замена свечи зажигания на горячем двигателе может привести к ожогам.

Чтобы заменить свечу зажигания, подождите, пока двигатель остынет.

Используйте свечу Toro или эквивалентную (Champion® RN9YC или NGK BPR6ES).

1. Снимите изоляционный колпачок (Рисунок 44).

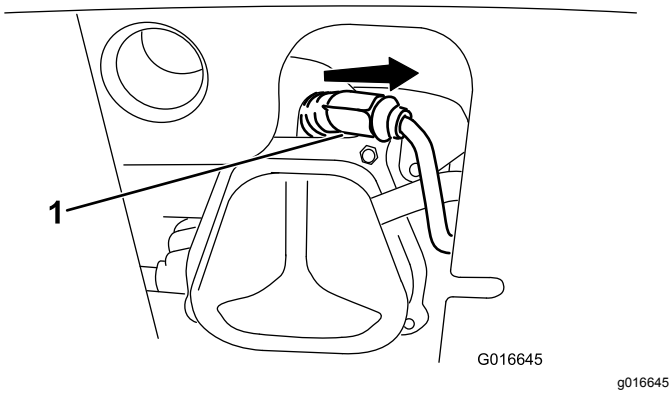

Рисунок 44

1. Изоляционный колпачок свечи зажигания

2. Произведите чистку поверхности вокруг гнезда для свечи зажигания.

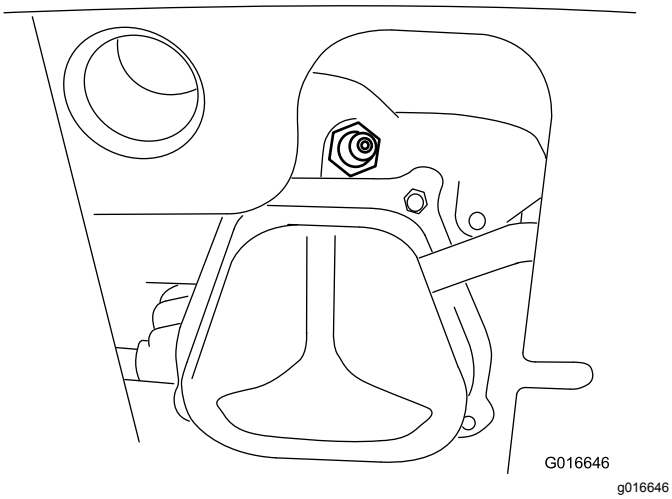

Рисунок 45

3. Выверните и утилизируйте старую свечу зажигания.

   Примечание: Для удаления свечи зажигания потребуется гаечный ключ с трещоткой и удлиненной рукояткой.

4. На новой свече установите зазор между электродами, равный 0,76 мм, как показано на Рисунок 46.

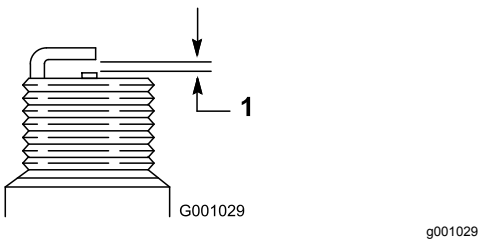

Рисунок 46

1. 0,76 мм

5. Установите новую свечу, плотно затяните ее и подсоедините провод зажигания к свече.

   Примечание: Убедитесь в том, что провод зажигания надежно установлен с фиксацией на свече.

Регулировка фиксатора желоба выброса снега

Если желоб выброса снега не фиксируется в требуемом положении или не освобождается для перехода в другое положение, отрегулируйте фиксатор желоба.

1. Ослабьте зажимную скобу на опорной пластине желоба, пока кабель не освободится.

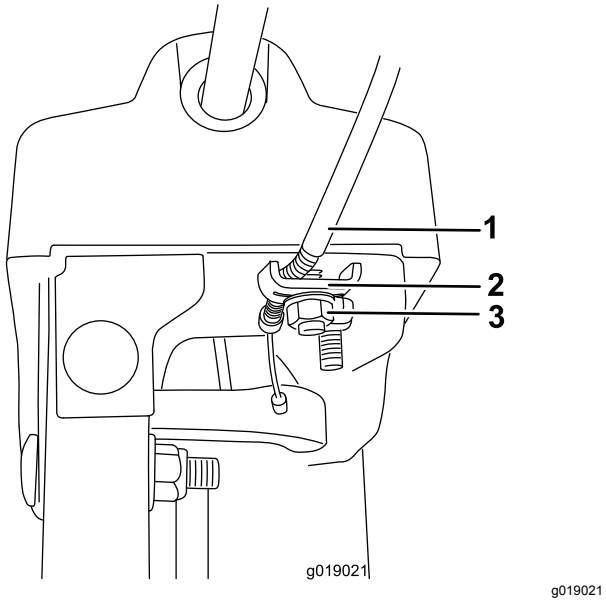

g019021

Рисунок 47

1. Канал троса
2. Хомут троса
3. Зажимная скоба

2. Устраните провисание кабеля, потянув кабельный трубопровод назад.
3. Затяните зажимную скобу, удерживая кабель на месте.

Замена приводных ремней

Если ремень привода шнека/крыльчатки или ремень привода тяги изношен, пропитан маслом или поврежден каким-либо иным образом, вызовите официального дилера по техническому обслуживанию для замены ремня.

Хранение

Подготовка снегоочистителя к хранению

1. Согласно рекомендации изготовителя двигателя, перед последней в году заправкой двигателя добавьте в свежее топливо стабилизатор топлива.

   Внимание: **Запрещается хранить топливо дольше, чем это рекомендовано производителем стабилизатора топлива.**
2. Дайте двигателю поработать в течение 10 минут для того, чтобы обработанное топливо могло распространиться по топливной системе.
3. Дайте машине поработать до тех пор, пока в двигателе не кончится топливо.
4. Еще раз запустите двигатель.
5. Дайте двигателю поработать до тех пор, пока он заглохнет. Если двигатель больше не запускается, значит, его топливная система достаточно осушена.
6. Выключите двигатель и подождите, пока он остынет.
7. Выньте ключ зажигания.
8. Произведите тщательную очистку снегоочистителя.
9. Подкрасьте поврежденные поверхности краской, приобретенной у официального дилера. Зачистите наждачной бумагой поврежденные участки перед покраской, используя также антикоррозийные средства для защиты металлических частей от коррозии.
10. Подтяните все винты, болты и контргайки с ослабленной затяжкой. Произведите ремонт или замену всех поврежденных частей.
11. Закройте снегоочиститель чехлом и храните его в чистом сухом месте, недоступном для детей.

Расконсервация снегоочистителя после хранения

Выполните операции ежегодного технического обслуживания, указанные в рекомендуемом графике технического обслуживания; см. Техническое обслуживание (страница 21).

Поиск и устранение неисправностей

Проблема	Возможная причина	Корректирующие действия
Электрический стартер не вращается (только у моделей с электрическим стартером).	1. Шнур питания отсоединен от розетки или от снегоочистителя. 2. Шнур питания изношен, поврежден или имеет следы коррозии. 3. Отсутствует напряжение на розетке электропитания.	1. Присоедините шнур питания к розетке и (или) снегоочистителю. 2. Замените шнур питания. 3. Вызовите квалифицированного электрика для подачи напряжения на розетку.
Двигатель не запускается или запускается с трудом.	1. Ключ зажигания не вставлен в замок или находится в положении ОСТАНОВ. 2. Рычаг воздушной заслонки находится в положении ВЫКЛ. и кнопка заливочного насоса не нажата. 3. Отсечной топливный клапан не открыт. 4. Рычаг дроссельной заслонки не находится в положении БЫСТРО. 5. Топливный бак пуст или в топливной системе находится застоявшееся топливо. 6. Провод свечи зажигания неплотно соединен или отсоединен. 7. Свеча зажигания имеет следы питтинга или грязи; неправильно отрегулирован зазор свечи. 8. Крышка вентиляционного отверстия топливной системы загрязнена. 9. Уровень масла в картере двигателя слишком низкий или слишком высокий.	1. Вставьте ключ в замок зажигания и поверните его в положение ВКЛ. 2. Установите рычаг воздушной заслонки в положение ВКЛ. и нажмите 3 раза на кнопку заливочного насоса. 3. Откройте отсечной топливный клапан. 4. Переместите рычаг дроссельной заслонки в положение БЫСТРО. 5. Слейте топливо и (или) залейте в топливный бак свежее топливо (со сроком хранения не более 30 дней). Если проблема не устранена, обратитесь к уполномоченному дилеру. 6. Присоедините провод к свече зажигания. 7. Проверьте свечу зажигания и при необходимости произведите регулировку зазора. Замените свечу зажигания, если на ней имеются следы питтинга, загрязненные участки или трещины. 8. Удалите грязь из вентиляционного отверстия или замените крышку топливной системы. 9. Добавьте или слейте масло для того, чтобы уровень масла в картере двигателя соответствовал отметке Full (Полный) на щупе.

Проблема	Возможная причина	Корректирующие действия
Двигатель работает неровно.	1. Воздушная заслонка находится в положении Вкл..	1. Переместите воздушную заслонку в положение Выкл..
	2. Топливный отсечной клапан открыт не полностью.	2. Откройте отсечной топливный клапан.
	3. Топливный бак почти пуст или содержит застоявшееся топливо.	3. Слейте топливо и залейте в топливный бак свежее топливо (со сроком хранения не более 30 дней). Если проблема не устранена, обратитесь к официальному дилеру.
	4. Провод свечи зажигания неплотно подсоединен.	4. Присоедините провод к свече зажигания.
	5. Свеча зажигания имеет следы питтинга или грязи; неправильно отрегулирован зазор свечи.	5. Проверьте свечу зажигания и при необходимости произведите регулировку зазора. Замените свечу зажигания, если на ней имеются следы питтинга, загрязненные участки или трещины.
	6. Уровень масла в картере двигателя слишком низкий или слишком высокий.	6. Добавьте или слейте масло для того, чтобы уровень масла в картере двигателя соответствовал отметке Full (Полный) на щупе.
Двигатель работает, однако машина выбрасывает снег очень слабо или не выбрасывает совсем.	1. При выбросе снега рычаг дроссельной заслонки не установлен в положение Быстро.	1. Установите рычаг дроссельной заслонки в положение Быстро.
	2. Снегоочиститель движется слишком быстро, не успевая убирать снег.	2. Переключите снегоочиститель на более низкую передачу.
	3. Попытка убрать слишком много снега за один захват.	3. Убирайте меньше снега за один захват.
	4. Вы пытаетесь убирать очень тяжелый или мокрый снег.	4. Не перегружайте снегоочиститель слишком тяжелым или мокрым снегом.
	5. Желоб выброса снега засорен.	5. Очистите желоб выброса снега.
	6. Натяжка ремня привода шнека/крыльчатки ослабла или ремень сошел со шкива.	6. Установите и (или) отрегулируйте ремень привода шнека/крыльчатки, используя информацию, помещенную на сайте www.Toro.com, либо покажите снегоочиститель официальному дилеру по техническому обслуживанию.
	7. Ремень привода шнека/крыльчатки изношен или поврежден.	7. Замените ремень привода шнека/крыльчатки, используя информацию, помещенную на сайте www.Toro.com, либо покажите снегоочиститель официальному дилеру по техническому обслуживанию.
Желоб выброса снега либо не фиксируется в нужном положении, либо не движется.	1. Фиксатор желоба выброса снега не отрегулирован должным образом.	1. Отрегулируйте фиксатор желоба выброса снега.
Снегоочиститель недостаточно чисто убирает снег с поверхности.	1. Полозья и скребок не отрегулированы должным образом.	1. Отрегулируйте полозья и (или) скребок.
	2. Давление в шинах не одинаково.	2. Проверьте и отрегулируйте давление в одной или обеих шинах.

Примечания:

Уведомление о правилах соблюдения конфиденциальности для Европы

Информация, которую собирает компания Toro
Warranty Company (Toro), обеспечивает конфиденциальность ваших данных. Чтобы обработать вашу заявку на гарантийный ремонт и связаться с вами в случае отзыва изделий, мы просим вас предоставить нам некоторую личную информацию – непосредственно в нашу компанию или через ваше местное отделение или дилера компании Toro.

Гарантийная система Toro размещена на серверах, находящихся на территории Соединенных Штатов, где закон о соблюдении конфиденциальности может не дать такую же защиту, которая применяется в вашей стране.

ПРЕДОСТАВЛЯЯ НАМ СВОЮ ЛИЧНУЮ ИНФОРМАЦИЮ, ВЫ СОГЛАШАЕТЕСЬ НА ЕЕ ОБРАБОТКУ В СООТВЕТСТВИИ С ОПИСАНИЕМ В НАСТОЯЩЕМ УВЕДОМЛЕНИИ О СОБЛЮДЕНИИ КОНФИДЕНЦИАЛЬНОСТИ.

Способ использования информации компанией Toro
Компания Toro может использовать вашу личную информацию, чтобы обрабатывать гарантийные заявки и связываться с вами в случае отзыва изделия или для каких-либо иных целей, о которых мы вам сообщим. Компания Toro может предоставлять вашу информацию в свои филиалы, дилерам или другим деловым партнерам в связи с любыми из указанных видов деятельности. Мы не будем продавать вашу личную информацию никаким посторонним компаниям. Мы оставляем за собой право раскрыть личную информацию, чтобы выполнить требования применимых законов и по запросу соответствующих органов власти, с целью обеспечения правильной работы наших систем или для нашей собственной защиты или защиты пользователей.

Хранение вашей личной информации
Мы будем хранить вашу личную информацию, пока она будет нужна нам для осуществления целей, с которыми она была первоначально собрана, для других законных целей (например, соблюдение установленных норм) или в соответствии с требованием применимого закона.

Приверженность компании Toro к обеспечению безопасности вашей личной информации
Мы принимаем все обоснованные меры, чтобы защитить вашу личную информацию. Мы также предпринимаем действия для поддержания точности и актуального состояния личной информации.

Доступ к вашей личной информации и ее исправление
Если вы захотите просмотреть или исправить свою личную информацию, просим связаться с нами по электронной почте legal@toro.com.

Закон о защите прав потребителей Австралии

Клиенты в Австралии могут найти информацию, относящуюся к Закону о защите прав потребителей Австралии, внутри упаковки или у своего местного дилера компании Toro.