Form No. 3415-758 Rev A

Power Max® 826 OXE-snöslunga

Modellnr 38815—Serienr 400000000 och högre

Bruksanvisning

Introduktion

Denna maskin är avsedd att användas av privatkunder. Den är främst konstruerad för att skotta snö från stenbelagda ytor, t.ex. uppfarter och trottoarer, och andra trafikområden runt bostäder eller kommersiella anläggningar. Den är inte avsedd att användas för borttagning av annat material än snö eller för rensning av grusytor.

Läs denna information noga så att du lär dig att använda och underhålla produkten på rätt sätt, och för att undvika person- och produktskador. Du är ansvarig för att produkten används på ett korrekt och säkert sätt.

Om du behöver utbildningsmaterial för säkerhet och drift, information om tillbehör, hjälp med att hitta en återförsäljare eller om du vill registrera din produkt kan du kontakta Toro via www.toro.com.

Kontakta en auktoriserad återförsäljare eller Toros kundservice och ha produktens modell- och serienummer till hands om du har behov av service, Toro-originaldelar eller ytterligare information. Figur 1 visar var du hittar produktens modell- och serienummer. Skriv in numren i det tomma utrymmet.

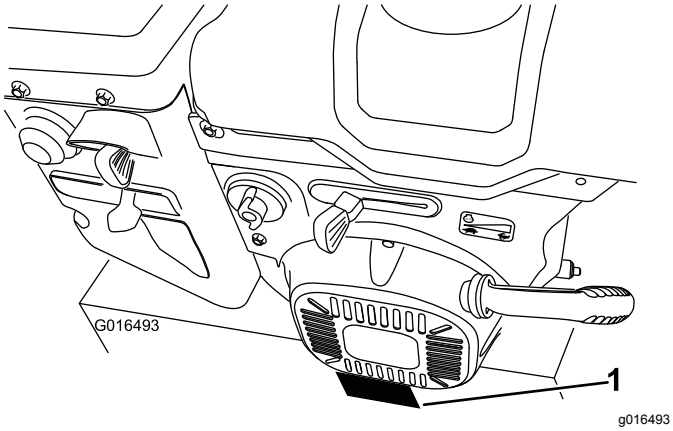

Figur 1

1. Modell- och serienummer

Modellnr _____

Serienr _____

I den här bruksanvisningen anges potentiella risker och alla säkerhetsmeddelanden har markerats med en varningssymbol (Figur 2), som anger fara som kan leda till allvarliga personskador eller dödsfall om föreskrifterna inte följs.



g000502

Figur 2

Varningssymbol

Två ord används också i den här bruksanvisningen för att markera information. **Viktigt** anger speciell teknisk information och **Observera** anger allmän information som är värd att notera.

Produkten uppfyller alla relevanta europeiska direktiv. Mer information finns i produktens separata försäkran om överensstämmelse.

Viktigt: **Om du använder maskinen på en höjd över 1 500 m under en kontinuerlig period ska du se till att en sats för hög höjd har monterats så att motorn uppfyller utsläppskraven från CARB/EPA. Satsen för hög höjd ökar motorns prestanda, samtidigt som den förhindrar fastnade tändstift, trög start och högre utsläpp. När du har monterat satsen ska du fästa etiketten för hög höjd bredvid serienummersdekalen på maskinen. Kontakta en auktoriserad Toro-återförsäljare om du vill skaffa rätt sats för hög höjd och en etikett för hög höjd till din maskin. Du hittar återförsäljare som finns i närheten av dig på vår webbplats www.Toro.com eller genom att kontakta Toros kundtjänst på de nummer som anges i garantiförklaringen om kontroll av emission.**

Ta bort satsen från motorn och återställ motorn till dess ursprungliga fabrikskonfiguration när motorn körs på lägre höjd än 1 500 m. Kör inte en motor som har konverterats för användning på hög höjd på lägre höjd. Då kan motorn överhettas och skadas.

Om du är osäker på om maskinen har konverterats för användning på hög höjd ska du leta efter följande etikett (Figur 3).

© 2017—The Toro® Company
8111 Lyndale Avenue South
Bloomington, MN 55420

Registrera din produkt på www.Toro.com.

CE

Översättning av originalet (SV)
Tryckt i Mexiko
Med ensamrätt

3415-758 A

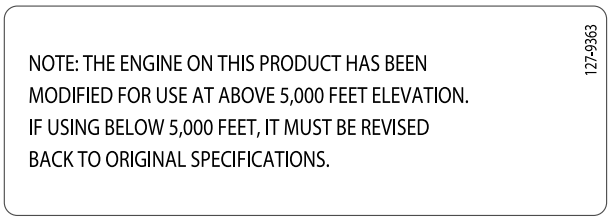

Figur 3

Detta tändningssystem överensstämmer med bestämmelserna i kanadensiska ICES-002

Innehåll

Introduktion 1
Säkerhet 2
Allmän säkerhet 2
Säkerhets- och instruktionsdekaler 3
Montering 5
1 Montera det övre handtaget 5
2 Montera utkastaren 6
3 Montera drivstyrlänken 6
4 Montera utkastarreglagestången 7
5 Kontrollera oljenivån i motorn 8
6 Justera däcktrycket 8
7 Kontrollera medarna och skrapan 8
8 Kontrollera hur hjuldrivningen fungerar 9
Produktöversikt 10
Körning 10
Före körning 10
Säkerhet före användning 10
Fylla bränsletanken 11
Under arbetets gång 11
Säkerhet under användning 11
Starta motorn 12
Stänga av motorn 14
Använda hjuldrivningen 14
Använda växelväljaren 15
Använda matarskruvs-/impellerdrivningen 15
Använda snabbspaken Quick Stick® 15
Rensa utkastaren 16
Arbetstips 17
Efter körning 17
Säkerhet efter användning 17
Förhindra fastfrysning efter användning 17
Underhåll 18
Rekommenderat underhåll 18
Säkerhet vid underhåll 18
Underhållsförberedelser 18
Kontrollera oljenivån i motorn 19
Kontrollera och justera medarna och skrapan 19
Kontrollera och justera drivkabeln 20
Kontrollera och justera matarskruvs-/impellerkabeln 20
Kontrollera oljenivån i matarskruven 21
Byta ut motoroljan 21
Smörja sexkantsaxeln 22
Byta tändstiftet 22
Justera utkastarens spärrhake 23
Byta ut drivremmarna 23
Förvaring 24
Förbereda snöslungan för förvaring 24
Ta snöslungan ur förvaring 24
Felsökning 25

Säkerhet

Allmän säkerhet

Maskinen uppfyller överensstämmer med specifikationerna ANSI B71.3.

- Läs och se till att du har förstått innehållet i den här *bruksanvisningen* innan du startar motorn. Se till att alla som använder den här produkten förstår varningarna och vet hur den ska användas.
- Håll händer och fötter på avstånd från maskinens rörliga delar.
- Kör endast maskinen om skydd och andra säkerhetsanordningar sitter på plats och fungerar.
- Håll avståndet till utkastaröppningen. Håll kringstående på säkert avstånd från maskinen.
- Håll barn på säkert avstånd från arbetsområdet. Låt aldrig barn köra maskinen.
- Stäng av motorn innan du rensar, servar eller fyller på bränsle i maskinen.

Du hittar mer säkerhetsinformation i respektive avsnitt i denna bruksanvisning.

Säkerhets- och instruktionsdekaler

Säkerhetsdekalerna och anvisningarna är fullt synliga för operatören och finns nära alla potentiella farozoner. Ersätt dekaler som har skadats eller saknas.

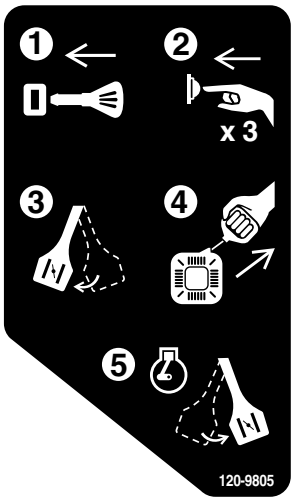

decal120-9805

120-9805

1. Sätt i nyckeln.
2. Snapsa motorn tre gånger.
3. Lägg i choken.
4. Dra i startsnöret.
5. Koppla ur choken när motorn är igång.

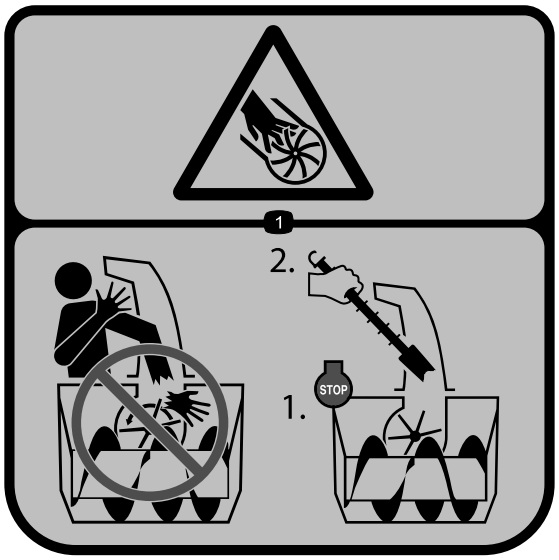

decal121-1239

121-1239

Beställ artikelnr 121-1215

1. Kapnings-/avslitningsrisk vid impellern – stick inte in händerna i utkastaren; stäng av motorn innan du kliver ur förarsätet och använd verktyget för att rensa utkastaren.



decal121-6817

121-6817

1. Kapnings-/avslitningsrisk i impellern och matarskruven – se till att kringstående befinner sig på säkert avstånd från snöslungan.

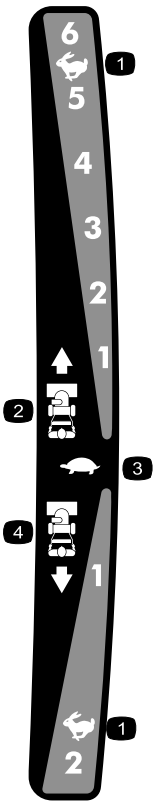

decal121-6823

121-6823

1. Snabbt
2. Hastigheter framåt
3. Långsamt
4. Hastigheter bakåt



decal131-6487

131-6487

1. Motor – avstängning
2. Långsamt
3. Snabbt

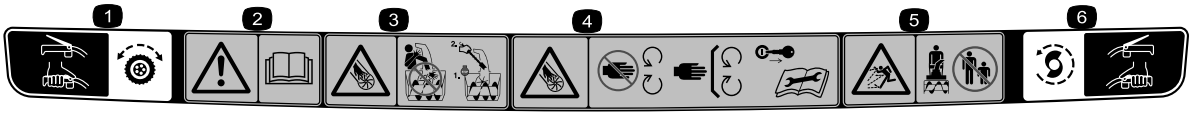

decal121-1240

121-1240

Beställ artikelnr 120-7194

1. Hjuldrivning – pressa ned spaken för att koppla in den, släpp spaken för att koppla ur den.
2. Varning – läs *bruksanvisningen*.
3. Kapnings-/avslitningsrisk vid impellern – stick inte in händerna i utkastaren; stäng av motorn innan du kliver ur förarsätet och använd verktyget för att rensa utkastaren.
4. Kapnings-/avslitningsrisk vid impellern – håll avstånd till rörliga delar, ta ur tändningsnyckeln och läs instruktionerna innan du utför service eller underhåll.
5. Risk för utslungade föremål – se till att kringstående befinner sig på behörigt avstånd från snöslungan.
6. Matarskruvs-/impellerdrivning – pressa ned spaken för att koppla in den, släpp spaken för att koppla ur den.

Montering

Lösa delar

Använd diagrammet nedan för att kontrollera att alla delar finns med.

Tillvägagångssätt	Beskrivning	Antal	Användning
1	Handtagsskruv Böjd bricka Låsmutter	2 2 2	Montera det övre handtaget.
2	Mutter Vagnsskruv Planbricka	2 2 2	Montera utkastaren.
3	Hårnålssprint Planbricka	2 3	Montera drivstyrlänken.
4	Vagnsskruv Låsmutter	2 2	Montera utkastarreglagestången.
5	Inga delar krävs	–	Kontrollera oljenivån i motorn.
7	Inga delar krävs	–	Kontrollera medarna och skrapan.
8	Inga delar krävs	–	Kontrollera hur hjuldrivningen fungerar.

1

Montera det övre handtaget

Delar som behövs till detta steg:

2	Handtagsskruv
2	Böjd bricka
2	Låsmutter

Tillvägagångssätt

Obs: Ta inte bort gummibandet på kablarna förrän du har monterat det övre handtaget.

1. Lyft upp och vrid det övre handtaget, och sätt det över det undre handtaget (Figur 4).
2. Montera de två handtagsskruvarna, de två böjda brickorna, och de två låsmuttrarna i de undre handtagshålen (Figur 4).

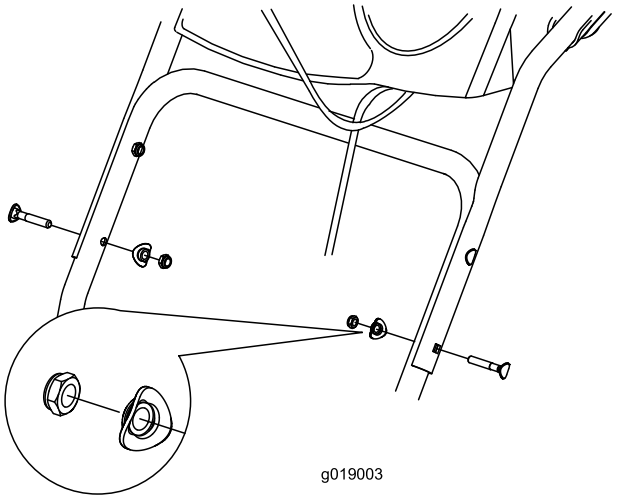

g019003

Figur 4

2

Montera utkastaren

Delar som behövs till detta steg:

2	Mutter
2	Vagnsskruv
2	Planbricka

Tillvägagångssätt

1. Placera utkastaren på ramen och rikta in utkastarens fäste med utkastarens stöd.

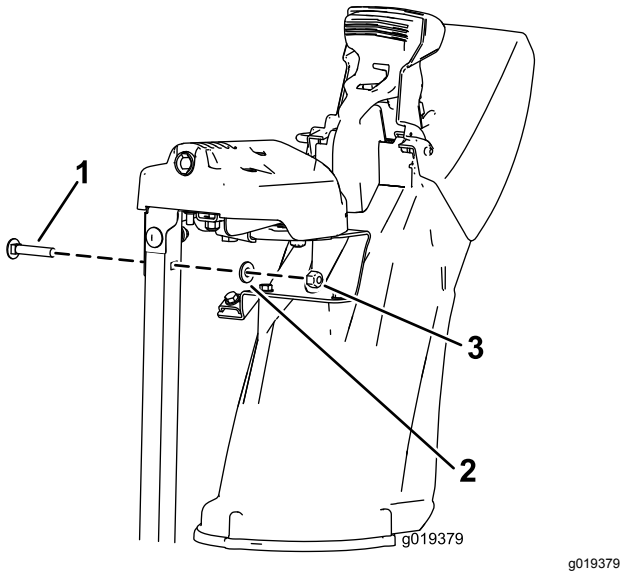

g019379

Figur 5

1. Vagnskruv
2. Planbricka
3. Mutter

2. Fäst utkastarens fäste med två skruvar, två muttrar och två planbrickor.

3

Montera drivstyrlänken

Delar som behövs till detta steg:

2	Hårnålssprint
3	Planbricka

Tillvägagångssätt

1. För in stångens nedre ände i den nedre länkarmen så att hastighetskontrollstångens böjda ände är vänd bakåt (Figur 6).

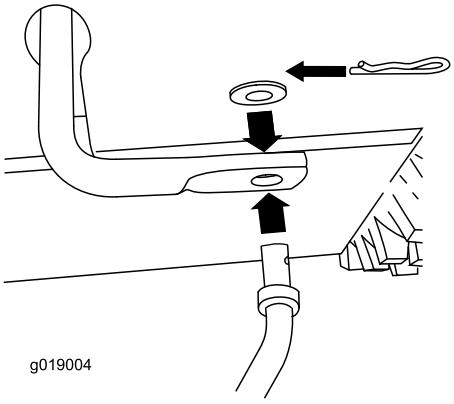

g019004

Figur 6

2. Fäst hastighetskontrollstångens nedre ände med en planbricka och hårnålssprint (Figur 6).
3. Placera en planbricka på skruvleden (Figur 7).

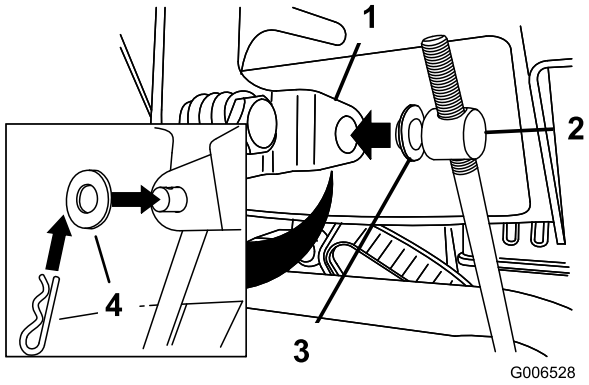

g006528

Figur 7

1. Växelväljarspak
2. Skruvled
3. Inre bricka
4. Yttre bricka

4. Flytta växelväljarspaken till läge R2.
5. Vrid den nedre länkarmen armen helt uppåt (motsols) enligt Figur 8.

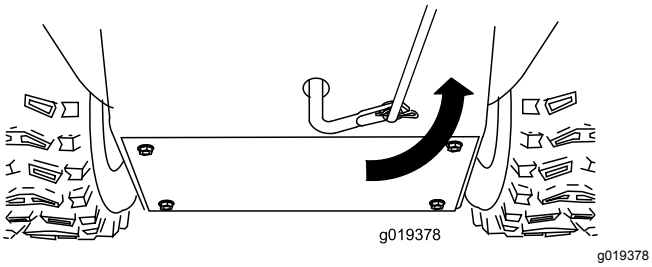

g019378

Figur 8

6. Dra upp hastighetskontrollstången och för in skruvleden i hålet i växelväljarspaken (Figur 7).

   Obs: Om det inte går att passa in skruvleden i hålet när du lyfter upp hastighetskontrollstången ska du vrida skruvleden uppåt eller nedåt på hastighetskontrollstången tills den passar i hålet.

7. Fäst skruvleden och hastighetskontrollstångens övre ände med en planbricka och hårnålssprint.

   Obs: Monteringen går lättare om du tittar ned genom öppningen i växelväljaren (Figur 9).

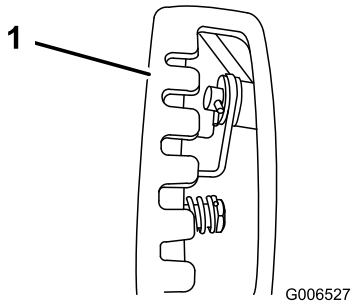

g006527

Figur 9

1. Växelväljare

4

Montera utkastarreglage-stången

Delar som behövs till detta steg:

2	Vagnsskruv
2	Låsmutter

Tillvägagångssätt

1. Packa upp snabbspaken Quick Stick® och vrid den så att den står upprätt i mitten.
2. Tryck på och håll ned den blå avtryckarkåpan, och dra spaken så långt bak som det går.

   Obs: Utkastaren och strålriktaren ska vara vända framåt. Om de inte är vända framåt håller du ned den blå avtryckarkåpan (utan att flytta snabbspaken Quick Stick) och vrider utkastaren tills de är det.
3. Rikta in den långa utkastarreglagestångens flata baksida efter den korta stångens flata framsida som sticker ut från kontrollpanelen, så att de ligger intill varandra (Figur 10).

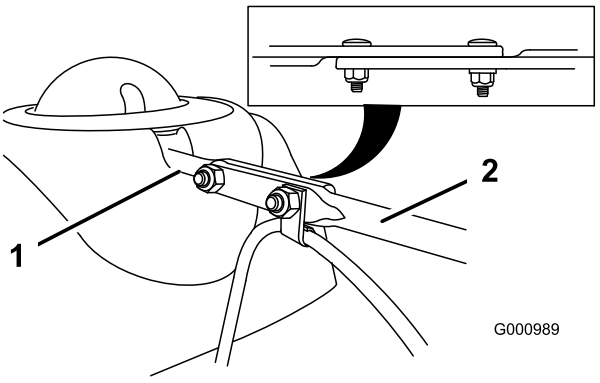

g000989

Figur 10

1. Kort stång
2. Lång utkastarreglage-stång

4. För in stångens främre ände i öppningen bakpå kåpan som sitter över kugghjulet på utkastaren tills den glider in i kugghjulet (Figur 11).

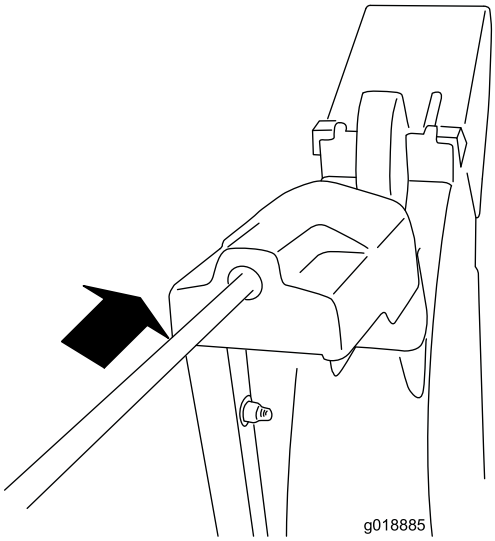

g018885

Figur 11

5. Rikta in hålen i stängerna som ligger intill varandra, och för in två vagnsskruvar (från påsen med lösa delar) genom den korta stången från snöslungans vänstra sida (sett ur körpositionen).
6. Montera kabelklämman som stödjer strålriktarkabeln på den främre vagnsskruven, och fäst vagnsskruvarna med låsmuttrarna från påsen med lösa delar (Figur 12).

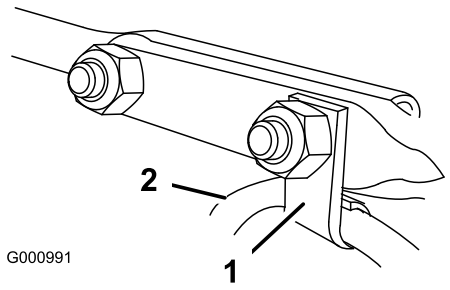

g000991

Figur 12

1. Kabelklämma
2. Strålriktarkabel

7. Tryck på och håll ned den blå avtryckarkåpan och rotera snabbspaken Quick Stick för att se till att utkastaren och strålriktaren fungerar smidigt.

5

Kontrollera oljenivån i motorn

Inga delar krävs

Tillvägagångssätt

Obs: Snöslungan levereras med olja i motorns vevhus. Innan du startar motorn bör du kontrollera oljenivån och vid behov fylla på olja.

Se Kontrollera oljenivån i motorn (sida 19).

6

Justera däcktrycket

Inga delar krävs

Tillvägagångssätt

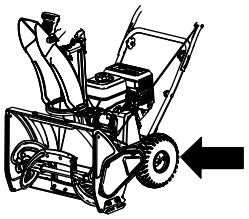

g210347

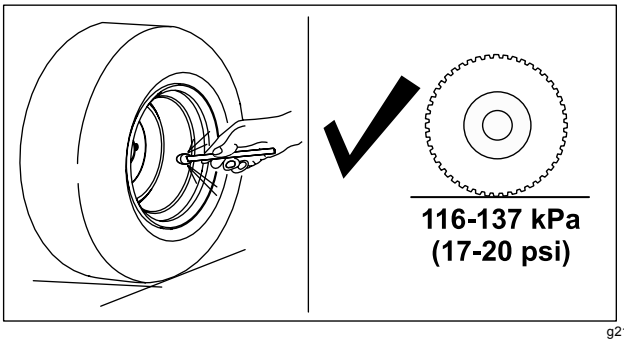

g214946

Figur 13

7

Kontrollera medarna och skrapan

Inga delar krävs

Tillvägagångssätt

Se Kontrollera och justera medarna och skrapan (sida 19).

8

Kontrollera hur hjuldrivningen fungerar

Inga delar krävs

Tillvägagångssätt

⚠ VAR FÖRSIKTIG

Om hjuldrivningen inte har justerats på rätt sätt kan det hända att snöslungan rör sig i motsatt riktning mot vad som avses och orsakar person- och/eller egendomsskador.

Kontrollera hjuldrivningen noga och justera den vid behov.

Obs: För att kontrollera att hjuldrivningen fungerar måste du koppla in självdrivningsfunktionen genom att sätta fast hjulen i axeln. Se Kontrollera och justera drivkabeln (sida 20).

1. Starta motorn, se Starta motorn (sida 12).
2. För växelväljaren till läge R1. Se Använda växelväljaren (sida 15).
3. Pressa ned det vänstra reglaget (drivningsreglaget) till handtaget (Figur 14).

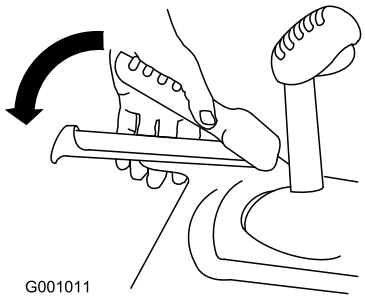

g001011

Figur 14

Snöslungan ska röra sig bakåt. Om snöslungan inte rör sig, eller rör sig framåt, gör du följande:

A. Släpp upp drivningsreglaget och stäng av motorn.
B. Koppla bort skruvleden från växelväljarspaken (Figur 7).
C. Vrid skruvleden nedåt (medsols) på hastighetskontrollstången (Figur 7).
D. Anslut skruvleden till växelväljarspaken (Figur 7).

4. Släpp upp drivningsreglaget.
5. För växelväljaren till läge 1. Se Använda växelväljaren (sida 15).
6. Pressa ned det vänstra reglaget (drivningsreglaget) till handtaget (Figur 14).

   Snöslungan ska röra sig framåt. Om snöslungan inte rör sig, eller rör sig bakåt, gör du följande:

   A. Släpp upp drivningsreglaget och stäng av motorn.
   B. Koppla bort skruvleden från växelväljarspaken (Figur 7).
   C. Vrid skruvleden uppåt (motsols) på hastighetskontrollstången (Figur 7).
   D. Anslut skruvleden till växelväljarspaken (Figur 7).

7. Om du har gjort några justeringar ska du upprepa denna procedur tills inga flera justeringar krävs.

Viktigt: **Om snöslungan rör sig när drivningsreglaget är i uppsläppt läge ska du kontrollera drivkabeln. Se Kontrollera och justera drivkabeln (sida 20) eller lämna in snöslungan hos en auktoriserad återförsäljare för service.**

Produktöversikt

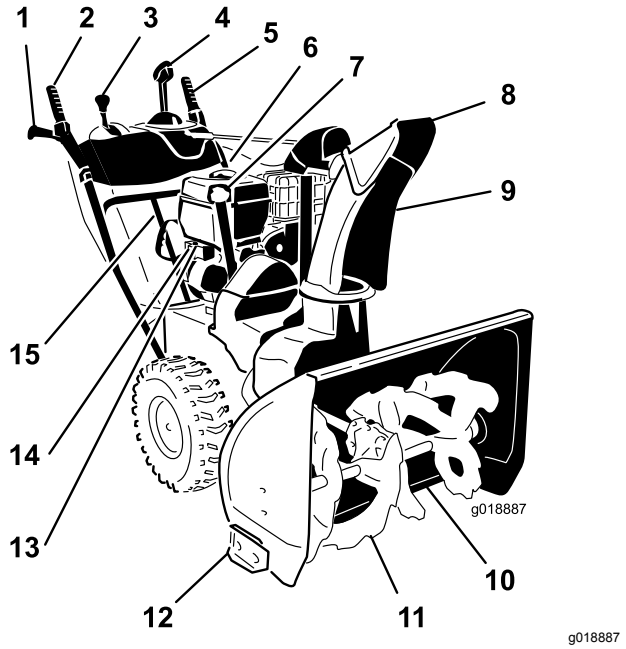

Figur 15

1. Handtag (2)
2. Matarskruvs-/impellerreglage
3. Växelväljarspak
4. Quick Stick®-utkastarreglage
5. Drivningsreglage
6. Tanklock
7. Oljepåfyllningsrör/oljesticka
8. Strålriktare
9. Utkastare
10. Skrapa
11. Matarskruv
12. Medar (2)
13. Knapp till elektrisk startmotor
14. Stickkontakt till elektrisk startmotor
15. Snörensningsverktyg

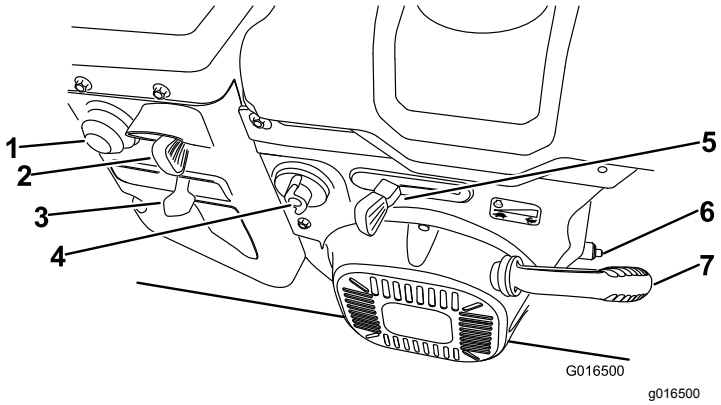

Figur 16

1. Snapspump
2. Tändningslås
3. Choke
4. Bränslekran
5. Gasreglage
6. Oljeplugg
7. Startsnörehandtag

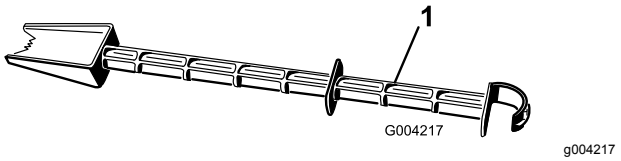

Figur 17

1. Snörensningsverktyg (sitter fast på handtaget)

Körning

Före körning

Säkerhet före användning

- **Endast för modeller med elektrisk start:** Använd förlängningssladdar och kärl enligt handboken. Inspektera den elektriska sladden noga innan du ansluter den till elnätet. Om sladden är skadad ska du inte använda den. Byt ut den skadade sladden. Koppla bort strömkabeln om du inte avser att starta maskinen.
- Använd ordentliga vinterkläder när du använder maskinen. Använd rejäla, halkfria skor som ger bra fotfäste på hala underlag. Undvik löst sittande kläder som kan fastna i rörliga delar.
- Använd alltid skyddsglasögon eller ögonskydd under körning och vid justering och reparation för att skydda ögonen från främmande föremål som kan kastas iväg av maskinen.
- Inspektera noga det område där maskinen ska användas och plocka bort alla främmande föremål såsom dörrmattor, pulkor, plankor och kablar.
- Före körning ska du reparera eller ersätta eventuella skydd, säkerhetsanordningar eller dekaler som är trasiga, oläsliga eller saknas. Se också till att alla skruvar, bultar och muttrar är åtdragna.

⚠ FARA

Bränsle är mycket brandfarligt och explosivt. Brand eller explosion i bränsle kan ge dig och andra personer brännskador.

- **Förhindra att statisk elektricitet antänder bränslet genom att ställa bränsledunken och/eller maskinen på marken före påfyllning, inte i ett fordon eller ovanpå ett föremål.**
- **Fyll tanken utomhus, då motorn är kall. Torka upp utspillt bränsle.**
- **Hantera inte bränsle när du röker eller befinner dig i närheten av en öppen låga eller gnistor.**
- **Förvara bränsle i en godkänd bränsledunk som förvaras oåtkomlig för barn.**
- **Luta inte maskinen framåt eller bakåt när det finns bränsle i bränsletanken. Det kan läcka ut bränsle ur maskinen.**

Fylla bränsletanken

- Använd endast ren och färsk (ej äldre än 30 dagar) blyfri bensin med oktantal 87 eller högre för bästa resultat (klassificeringsmetod [R+M]/2).
- Syresatta bränslen med upp till 10 % etanol eller 15 % MTBE baserat på volym är godkända.
- **Använd inte** etanol-bensinblandningar (t.ex. E15 eller E85) som innehåller mer än 10 % etanol baserat på volym. Det kan leda till prestandaproblem och/eller skador på motorn, vilka eventuellt inte omfattas av garantin.
- **Använd inte** bensin som innehåller metanol.
- Förvara **inte** bränsle i bränsletanken eller i en bränsledunk under vintern om inte en stabiliserare används.
- **Tillför inte** olja i bensinen.

Fyll inte på över påfyllningsrörets nedersta del på bränsletanken (Figur 18).

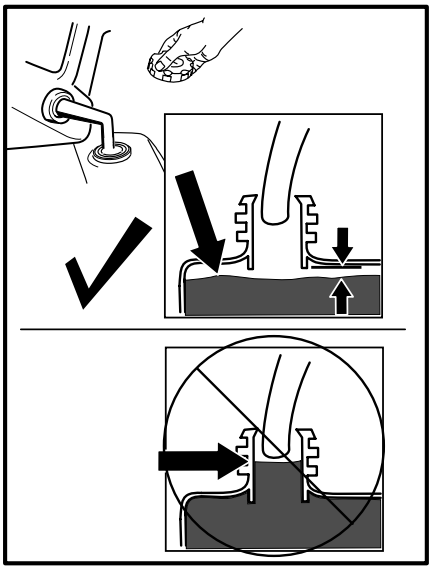

g214834

Figur 18

Obs: Köp bara så mycket bränsle som går åt inom en månad för bästa resultat. I annat fall kan du tillsätta bränslestabiliserare till nyköpt bränsle för att hålla det fräscht i upp till sex månader.

Under arbetets gång

Säkerhet under användning

- **En roterande matarskruv kan skada händer och fötter.** Håll dig bakom handtagen och håll avståndet till utkastaröppningen när du kör maskinen. **Håll ansikte, händer, fötter och andra kroppsdelar och klädesplagg borta från rörliga och roterande delar.**
- Rikta aldrig utkastaren mot personer eller mot områden där det kan uppstå egendomsskador.
- Var försiktig så att du inte halkar eller ramlar. Se till att du har bra fotfäste och håll ordentligt i handtaget. Gå! Spring aldrig.
- Var mycket försiktig vid körning i sluttningar.
- Kör aldrig snöslungan om inte sikten och belysningen är bra.
- Kör inte maskinen om du är sjuk, trött eller påverkad av alkohol eller läkemedel.
- Ha uppsikt bakåt och var försiktig när du backar med maskinen.
- Drivningen till matarskruven ska vara urkopplad när snöslungan inte används.
- Var mycket försiktig när du kör på eller korsar grusgångar, stigar och vägar. Se upp för dolda faror och trafik.
- Gör aldrig några justeringar med motorn igång.

- Stanna motorn om du har kört på något föremål. Ta ut tändningsnyckeln (endast modeller med elektrisk start) och se noga efter om maskinen har skadats. Reparera skadorna innan du startar och använder maskinen.
- Om maskinen börjar vibrera onormalt ska du stänga av motorn och fastställa orsaken.
- Kör inte motorn inomhus utom vid motorstart och när maskinen körs in eller ut ur byggnaden där den förvaras. Öppna ytterdörrarna; avgaser är farliga.
- Överbelasta inte maskinen genom att försöka röja för snabbt.
- Rör aldrig vid en varm motor eller ljuddämpare.

Starta motorn

1. Kontrollera oljenivån i motorn. Se Kontrollera oljenivån i motorn (sida 19).
2. Öppna bränslekranen genom att vrida den 1/4 varv motsols (Figur 19).

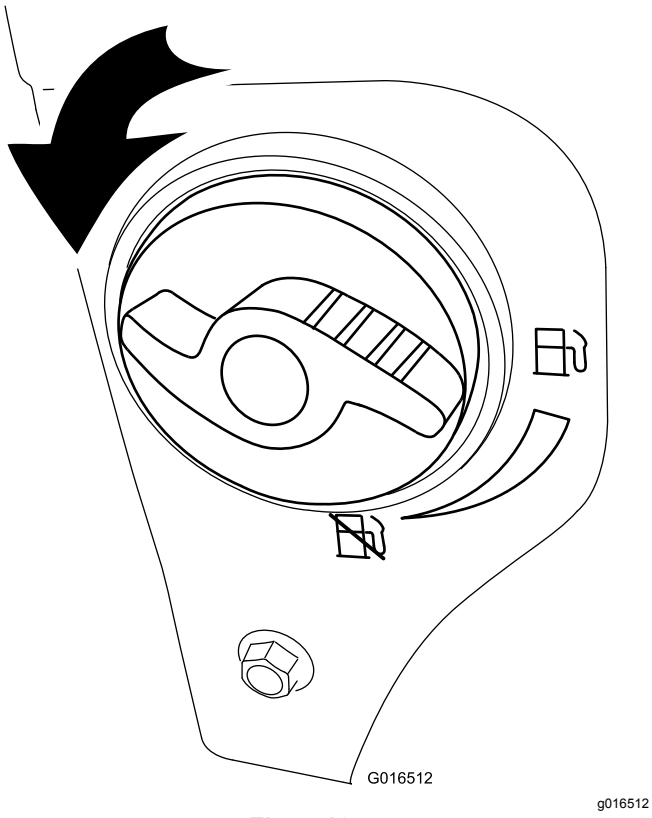

Figur 19

3. Sätt i tändningsnyckeln helt (Figur 20).

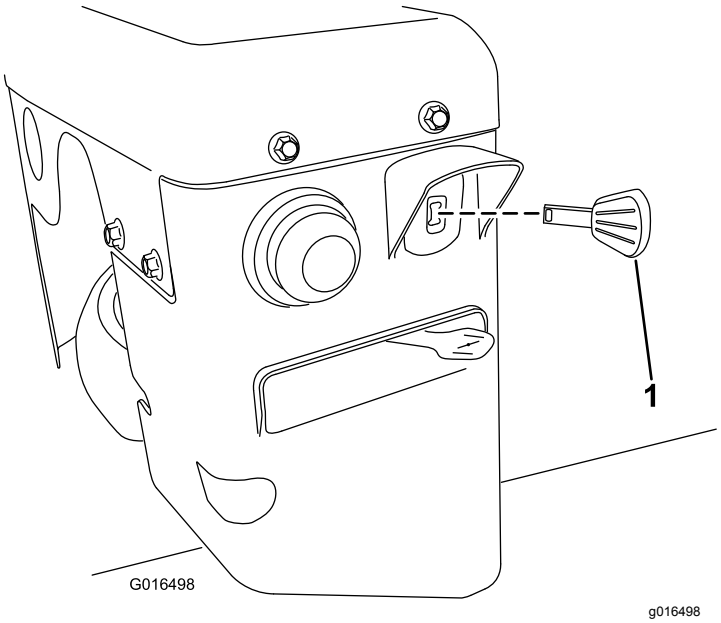

Figur 20

1. Tändningsnyckel

4. Snapsa genom att trycka in knappen ordentligt med tummen enligt följande tabell och hålla in knappen en sekund vid varje tryckning innan du släpper den igen (Figur 21).

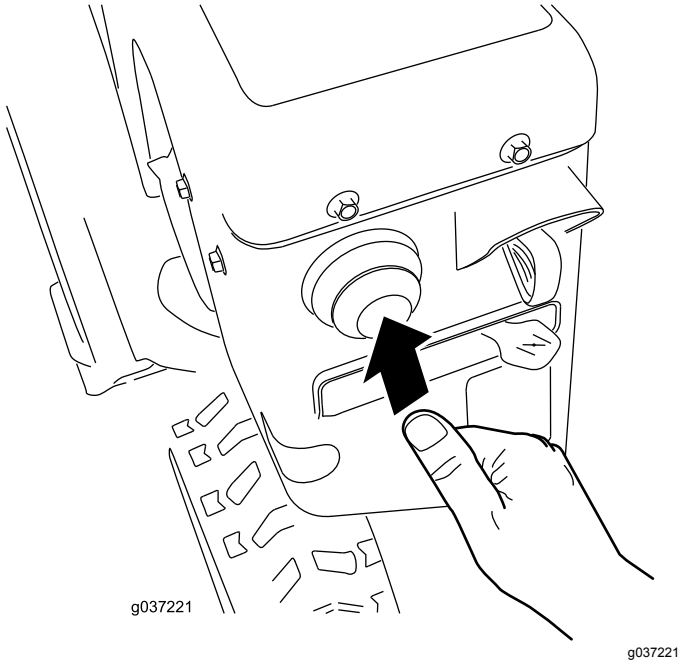

Figur 21

Temperatur	Föreslaget antal snapsningar
−23 °C och över	3
Under 23 °C	6

5. För choken till CHOKEläget (Figur 22).

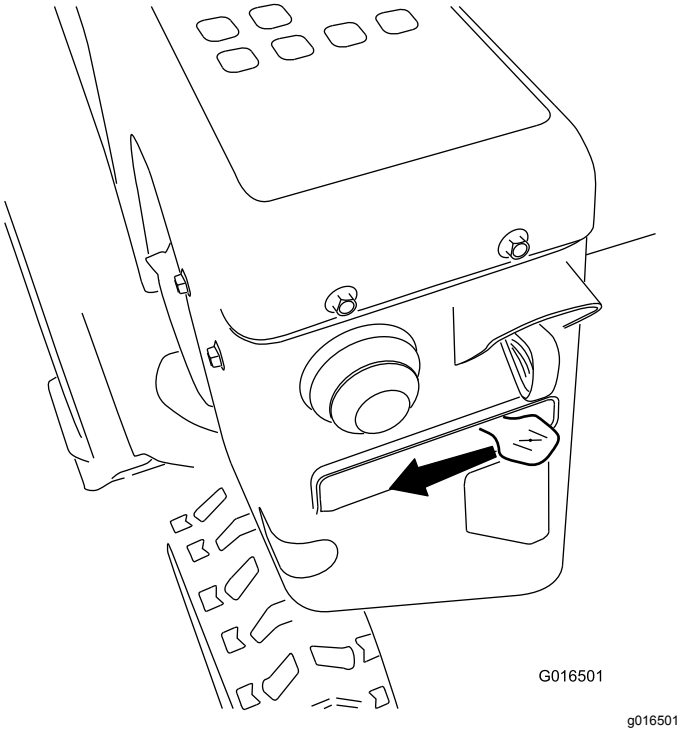

Figur 22

6. För gasreglaget till det SNABBA läget (Figur 23).

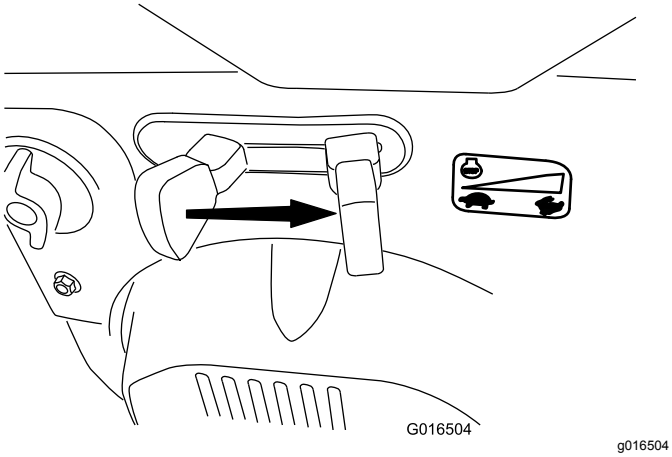

Figur 23

7. Starta maskinen genom att dra i startsnöret eller trycka på knappen till den elektriska startmotorn (Figur 24).

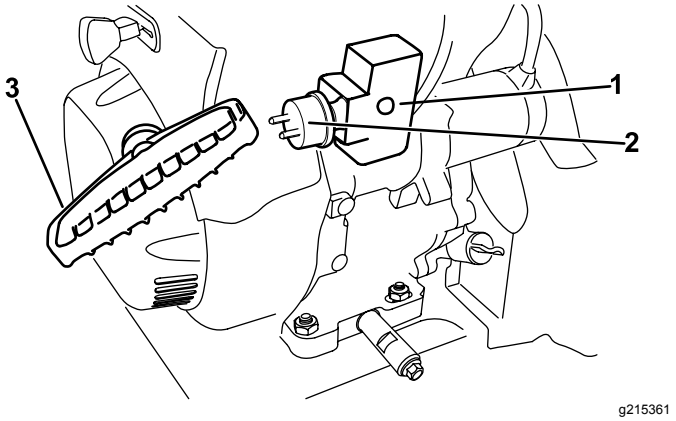

Figur 24

1. Knapp till elektrisk startmotor
2. Stickkontakt till elektrisk startmotor
3. Startsnörehandtag

Obs: Om du vill använda den elektriska startmotorn (endast modeller med elektrisk start) kopplar du en strömkabel till stickkontakten och sedan till ett eluttag. Använd bara en UL-listad 16-gauge förlängningssladd som rekommenderas för utomhusbruk och som inte är längre än 15 m.

⚠ VARNING

Den elektriska sladden kan skadas och orsaka elektriska stötar eller eldsvåda.

Inspektera den elektriska sladden noga innan du börjar använda maskinen. Om sladden är skadad ska du inte använda den. Reparera eller byt ut den skadade sladden omedelbart. Kontakta en auktoriserad återförsäljare för hjälp.

Viktigt: **För att undvika att den elektriska startmotorn skadas bör du inte använda den mer än 10 gånger, i korta intervall med 5 sekunder på och sedan 5 sekunder av. Om motorn fortfarande inte startar bör du lämna in maskinen hos en auktoriserad återförsäljare för service.**

8. Koppla först bort strömkabeln från eluttaget och sedan från maskinen (endast modeller med elektrisk start).
9. Låt motorn värma upp och för choken gradvis mot körläget. Vänta tills motorn går jämnt innan du justerar choken.

⚠ VAR FÖRSIKTIG

Om du lämnar snöslungan ansluten till ett eluttag kan någon råka starta snöslungan av misstag och skada människor eller föremål.

Koppla bort strömkabeln så snart du inte ska starta snöslungan.

Stänga av motorn

1. Flytta gasreglaget till det LÅNGSAMMA läget och sedan till STOPPläget (Figur 25). Du kan också stänga av motorn genom att dra tändningsnyckeln utåt till mellanläget.

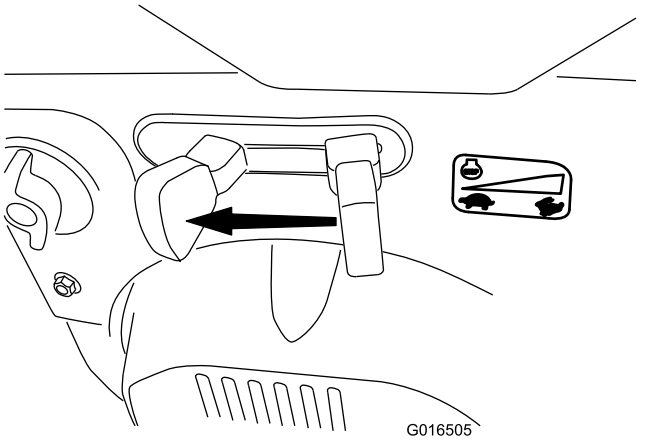

Figur 25

2. Vänta tills alla rörliga delar har stannat innan du lämnar förarplatsen.
3. Ta ur tändningsnyckeln för att undvika att maskinen startas oavsiktligt.
4. Stäng bränslekranen genom att vrida den medsols (Figur 26).

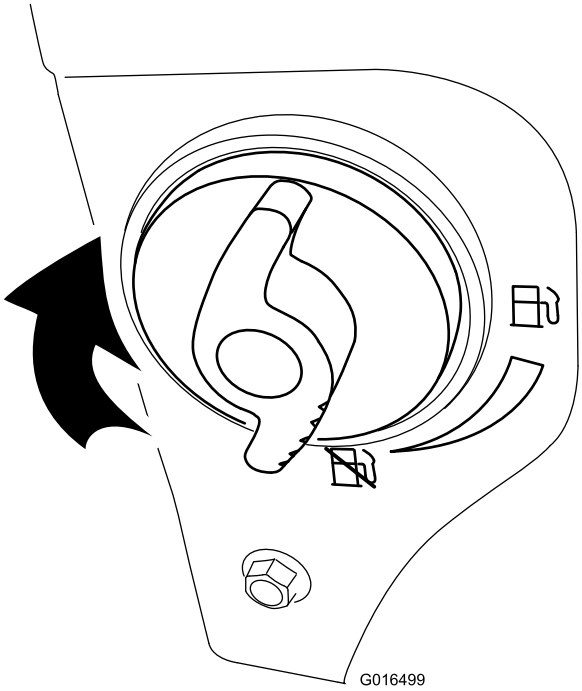

Figur 26

5. Dra i startsnöret 3–4 gånger.

   Obs: Detta förhindrar att startsnöret fryser fast.

Använda hjuldrivningen

⚠ VAR FÖRSIKTIG

Om hjuldrivningen inte har justerats på rätt sätt kan det hända att snöslungan rör sig i motsatt riktning mot vad som avses och orsakar person- och/eller egendomsskador.

Kontrollera hjuldrivningen noga och justera den vid behov. Se Kontrollera och justera drivkabeln (sida 20) för mer information.

Viktigt: **Om snöslungan rör sig när drivningsreglaget är i uppsläppt läge ska du kontrollera drivkabeln. Se Kontrollera och justera drivkabeln (sida 20) eller lämna in snöslungan hos en auktoriserad återförsäljare för service.**

1. Pressa ned det vänstra (drivnings)reglaget till handtaget för att koppla in hjuldrivningen (Figur 27).

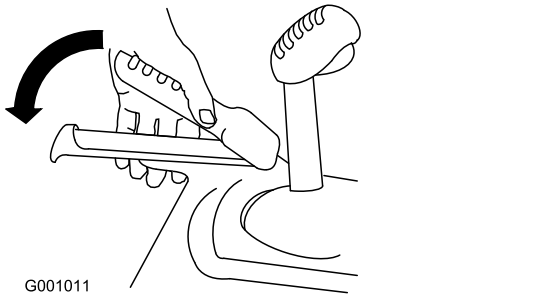

g001011

Figur 27

2. Släpp reglaget för att stoppa drivningen.

Använda växelväljaren

Växelväljaren har sex framåtväxlar och två backväxlar. Släpp upp drivningsreglaget och för växelväljarspaken till önskat läge för att byta hastighet (Figur 28). Reglaget låses i ett spår vid varje läge.

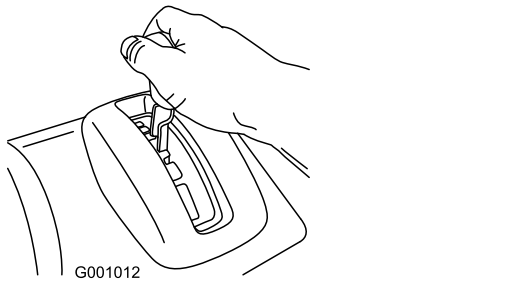

g001012

Figur 28

Använda matarskruvs-/impellerdrivningen

1. Pressa ned det högra reglaget (matarskruvs-/impellerreglaget) till handtaget för att koppla in matarskruvs-/impellerdrivningen (Figur 29).

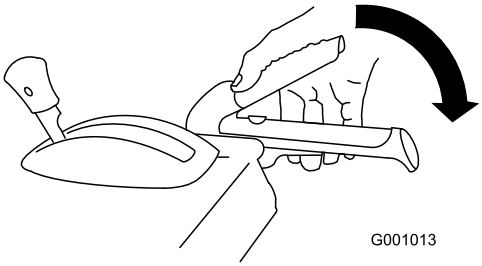

g001013

Figur 29

2. Släpp det högra reglaget för att stoppa matarskruven och impellern.

   Viktigt: **När du aktiverar både matarskruvs-/impellerreglaget och drivningsreglaget, håller drivningsreglaget ned matarskruvs-/impellerreglaget och låser fast det så att du inte behöver använda högerhanden. Släpp det vänstra reglaget (drivningsreglaget) för att frigöra bägge reglagen.**

3. Kör inte snöslungan om matarskruven och impellern fortsätter att rotera när du släpper upp matarskruvs-/impellerreglaget. Kontrollera matarskruvs-/impellerkabeln. Se Kontrollera och justera matarskruvs-/impellerkabeln (sida 20) och justera den vid behov. Lämna annars in snöslungan hos en auktoriserad återförsäljare för service.

⚠ VARNING

Om matarskruven och impellern fortsätter att rotera när matarskruvs-/impellerreglaget släpps upp, kan du skada dig själv och andra allvarligt.

Använd inte snöslungan. Lämna in den hos en auktoriserad återförsäljare för service.

Använda snabbspaken Quick Stick®

Tryck på och håll ned den blå avtryckarkåpan för att använda snabbspaken Quick Stick till att flytta utkastaren och strålriktaren. Frigör avtryckarkåpan för att låsa fast utkastaren och strålriktaren i rätt läge (Figur 30).

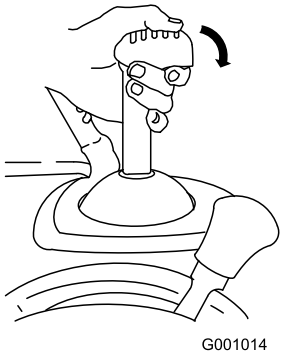

g001014

Figur 30

Flytta utkastaren

Tryck på och håll ned den blå avtryckarkåpan, och flytta snabbspaken Quick Stick åt vänster för att flytta utkastaren åt vänster. Flytta snabbspaken Quick Stick åt höger för att flytta utkastaren åt höger (Figur 31).

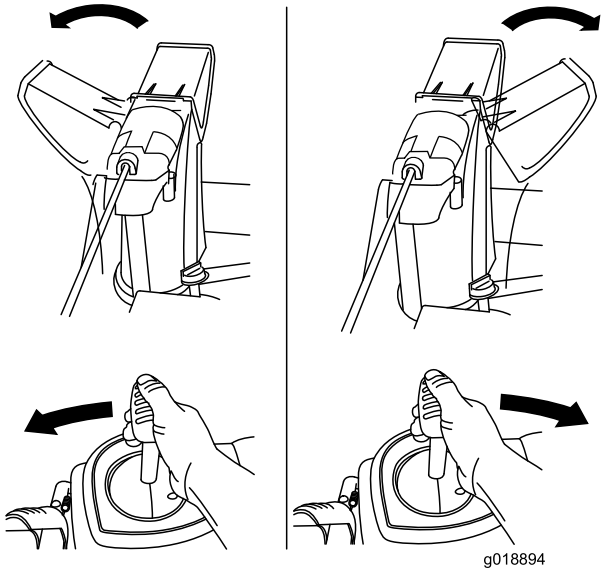

g018894

Figur 31

- Se Justera utkastarens spärrhake (sida 23) om utkastaren inte rör sig.
- Om utkastaren inte svänger lika långt åt vänster som åt höger ska du kontrollera att kabeln är dragen inuti handtagen. Se 1 Montera det övre handtaget (sida 5).
- Se Justera utkastarens spärrhake (sida 23) om utkastaren inte låses på plats när du släpper avtryckarkåpan.

Flytta strålriktaren

Tryck på och håll ned den blå avtryckarkåpan, och flytta snabbspaken Quick Stick framåt för att sänka strålriktaren eller flytta den bakåt för att höja strålriktaren (Figur 32).

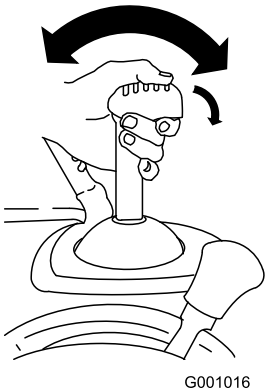

g001016

Figur 32

Rensa utkastaren

⚠ VARNING

Utkastaren kan vara igentäppt om matarskruven/impellern är igång utan att det kommer ut någon snö ur utkastaren.

Använd aldrig händerna för att rensa utkastaren. Detta kan leda till personskador.

- Stanna kvar i körpositionen och släpp upp det vänstra (drivnings-)reglaget för att rensa utkastaren. Tryck ned handtagen för att höja snöslungans framdel ett par centimeter över marken, medan du kör matarskruven/impellern. Höj därefter handtagen snabbt så att snöslungans framdel dunsar ned på marken. Upprepa vid behov, tills en ström av snö kommer ut ur utkastaren.
- Om det inte går att rensa utkastaren genom att låta maskinens framdel dunsa mot marken ska du **stänga av motorn, vänta tills alla rörliga delar har stannat och därefter rensa utkastaren med rensningsverktyget.**

  Viktigt: **Medarna kan flytta sig om du rensar utkastaren genom att släppa ned maskinens framdel på marken. Justera medarna och dra åt medskruvarna noga. Se Kontrollera och justera medarna och skrapan (sida 19).**

Arbetstips

⚠ FARA

När snöslungan är i drift roterar impellern och matarskruven, vilket kan skada eller kapa av händer och fötter.

- **Stäng av motorn och vänta tills alla rörliga delar har stannat innan du utför justering, rengöring, inspektion, felsökning eller reparation av snöslungan. Lossa tändkabeln från tändstiftet och håll den borta från stiftet för att förhindra att motorn startas oavsiktligt.**
- **Se Rensa utkastaren (sida 16) för information om att ta bort föremål som fastnat i utkastaren. Använd snörensningsverktyget, inte händerna, om du måste ta bort skräp från utkastaren.**
- **Håll dig bakom handtagen och håll avstånd till utkastaröppningen när du kör snöslungan.**
- **Håll ansikte, händer, fötter och andra kroppsdelar samt klädesplagg borta från dolda, rörliga och roterande delar.**

⚠ VARNING

Stenar, leksaker och andra främmande föremål kan slungas ut från impellern och ge dig eller kringstående allvarliga personskador.

- **Håll området som ska röjas fritt från föremål som kan plockas upp och slungas omkring av matarskruven.**
- **Håll barn och husdjur på avstånd från det område som ska röjas.**

- För alltid gasreglaget till det SNABBA LÄGET vid snöröjning.
- Lägg i en lägre växel på snöslungan om motorn saktar ned under snötyngden eller om hjulen slirar.
- Lägg i en lägre växel på snöslungan om snöslungans framdel tenderar att resa sig. Lyft upp handtagen om framdelen fortsätter att resa sig.

Efter körning

Säkerhet efter användning

- Förvara aldrig maskinen med bränsle i tanken i en byggnad där det finns gnistkällor, som t.ex. varmvattenberedare, värmeelement och torkskåp. Låt motorn svalna innan maskinen ställs undan i ett slutet utrymme.
- Läs avsnittet Förbereda snöslungan för förvaring (sida 24) för vad som gäller om maskinen ställs i förvaring i mer än 30 dagar.

Förhindra fastfrysning efter användning

- Under snöiga och kalla väderförhållanden kan vissa reglage och rörliga delar frysa fast. **Använd inte för mycket kraft för att försöka manövrera reglage som har frusit fast.** Starta motorn och låt den gå några minuter om du har problem med att manövrera ett reglage eller en del.
- Fortsätt att ha motorn påslagen ett par minuter efter snöröjningen för att förhindra att rörliga delar fryser fast. Koppla in matarskruven/impellern för att få bort kvarvarande snö inne i huset. Rotera snabbspaken Quick Stick för att förhindra att den fryser fast. Stäng av motorn, vänta tills alla rörliga delar har stannat och ta sedan bort is och snö från snöslungan.
- Dra i handtaget på startsnöret flera gånger med motorn avstängd och tryck en gång på knappen till den elektriska startmotorn för att förhindra att snörstarten och den elektriska startmotorn fryser fast.

Underhåll

Obs: Vänster och höger sida på maskinen är lika med förarens vänstra respektive högra sida vid normal körning.

Rekommenderat underhåll

Underhållsintervall	Underhållsförfarande
Efter de första 2 timmarna	• Kontrollera drivkabeln och justera den vid behov. • Kontrollera matarskruvs-/impellerkabeln och justera den vid behov.
Efter de första 5 timmarna	• Byt ut motoroljan.
Varje användning eller dagligen	• Kontrollera motoroljenivån och fyll på vid behov.
Var 100:e timme	• Byt tändstiftet.
Årligen	• Kontrollera medarna och skrapan och justera dem vid behov. • Kontrollera drivkabeln och justera eller byt ut den vid behov. • Kontrollera matarskruvs-/impellerkabeln och justera eller byt ut den vid behov. • Kontrollera oljenivån i matarskruven och fyll på vid behov. • Byt ut motoroljan. • Smörj sexkantsaxeln.
Årligen eller före förvaring	• Kontrollera trycket i däcken och pumpa dem till 1,17–1,38 bar. • Tappa ur bensinen och kör motorn för att torka ut bränsletanken och förgasaren mot slutet av snöröjningssäsongen. • Låt en auktoriserad återförsäljare kontrollera och byta ut drivremmen till hjuldrivningen och/eller matarskruven/impellern, vid behov.

Viktigt: **Du finner mer information om underhåll och service för din maskin på www.Toro.com.**

Säkerhet vid underhåll

Läs följande säkerhetsföreskrifter innan du utför något underhåll på maskinen.

- Stäng av motorn och ta ut nyckeln innan underhåll, service och justering utförs. Kontakta en auktoriserad återförsäljare om större reparationer krävs.
- Kontrollera regelbundet att alla fästelement är korrekt åtdragna så att maskinen är i säkert bruksskick.
- Ändra inte motorns varvtalsinställningar.
- Köp endast Toros originalreservdelar och tillbehör.

Underhållsförberedelser

1. Flytta snöslungan till ett plant underlag.
2. Stäng av motorn och vänta tills alla rörliga delar har stannat.
3. Lossa tändkabeln. Se Byta tändstiftet (sida 22).

Kontrollera oljenivån i motorn

Serviceintervall: Varje användning eller dagligen

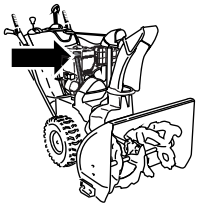

g215067

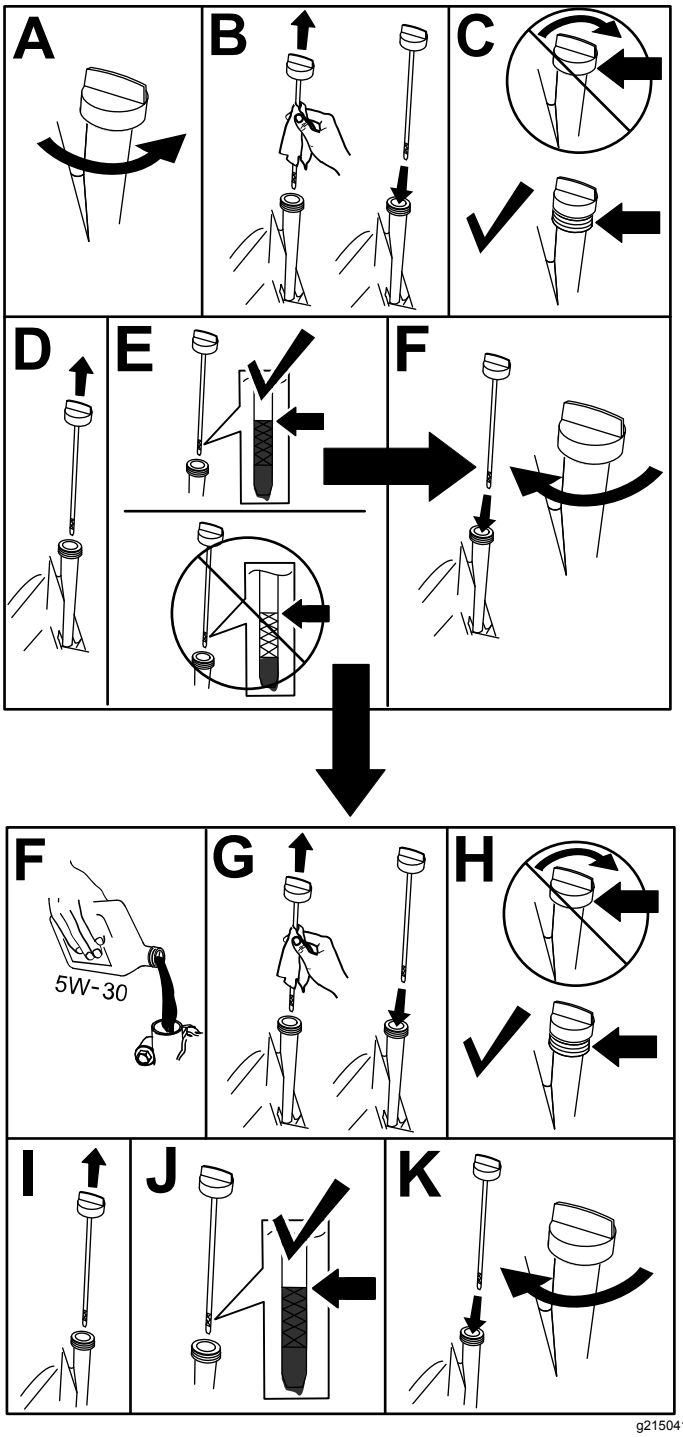

g215041

Figur 33

Kontrollera och justera medarna och skrapan

Serviceintervall: Årligen—Kontrollera medarna och skrapan och justera dem vid behov.

Kontrollera medarna och skrapan för att se till att matarskruven inte kommer i kontakt med stenbelagda eller grusade underlag. Justera medarna och skrapan efter behov för att kompensera för slitage.

1. Kontrollera lufttrycket i däcken, se 6 Justera däcktrycket (sida 8).
2. Lossa de muttrar som håller fast medarna på matarskruvens sidor, tills medarna enkelt kan flyttas upp och ned.

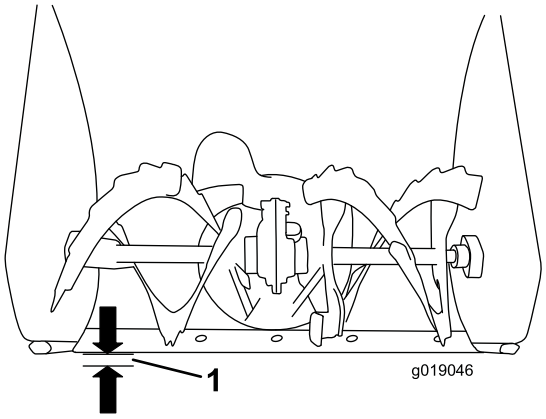

g019046

Figur 34

1. 3 mm

Viktigt: **Matarskruvsbladen måste hållas över marken med hjälp av medarna.**

3. Skrapan ska ligga 3 mm över och parallellt med en jämn yta.

   Obs: Justera medarna för att höja skrapan om underlaget är sprucket, skrovligt eller ojämnt. Sänk ned medarna ytterligare för att förhindra att snöslungan plockar med sig stenar från grusunderlag.
4. Sänk ned medarna tills de är parallella med marken.
5. Dra åt de muttrar som håller fast båda medarna på matarskruvens sidor ordentligt.

   Obs: Om medarna lossnar och du behöver justera dem snabbt fäster du skrapan 3 mm över marken och justerar sedan ned medarna mot marken.

   Obs: Du kan vända på medarna och placera den oanvända sidan mot marken om medarna blir mycket slitna.

Kontrollera och justera drivkabeln

Serviceintervall: Efter de första 2 timmarna—Kontrollera drivkabeln och justera den vid behov.

Årligen—Kontrollera drivkabeln och justera eller byt ut den vid behov.

Justera drivkabeln om snöslungan inte driver framåt eller bakåt, eller om den driver när du släpper drivningsreglaget.

Gör följande om vänster (driv)kabel inte är rätt inställd:

1. Lossa kontramuttern.
2. Aktivera hjuldrivningen och håll den på plats (Figur 35).

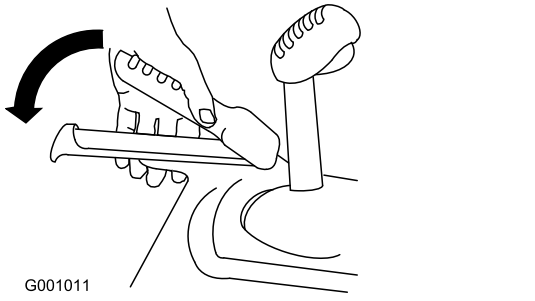

Figur 35

3. Lossa eller dra åt spännmuttern för att justera fjäderlängden till 5,5 cm enligt Figur 36.

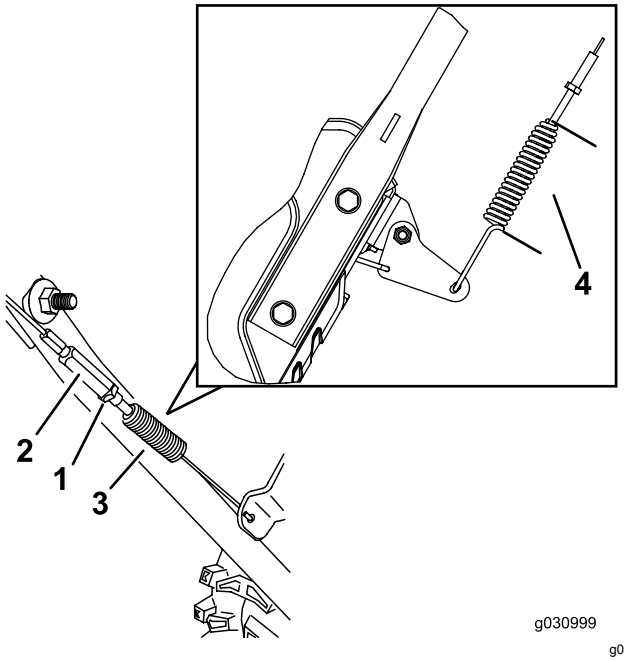

Figur 36

1. Kontramutter
2. Spännmutter
3. Fjäder
4. 5,5 cm

4. Dra åt kontramuttern (Figur 36) och se till att kabeln är något spänd.
5. Kontakta en auktoriserade återförsäljare om problemen kvarstår trots korrekt justerad drivkabel.

Kontrollera och justera matarskruvs-/impellerkabeln

Serviceintervall: Efter de första 2 timmarna—Kontrollera matarskruvs-/impellerkabeln och justera den vid behov.

Årligen—Kontrollera matarskruvs-/impellerkabeln och justera eller byt ut den vid behov.

1. Lossa kontramuttern.
2. Aktivera matarskruv-/impellerspaken och håll den på plats (Figur 37).

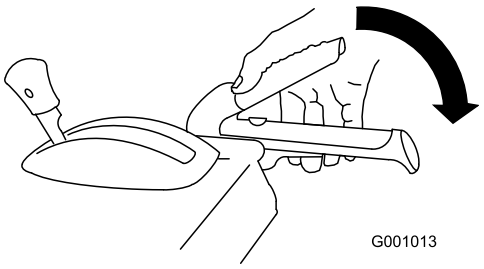

Figur 37

3. Lossa eller dra åt spännmuttern för att justera fjäderlängden till 7 cm enligt Figur 38.

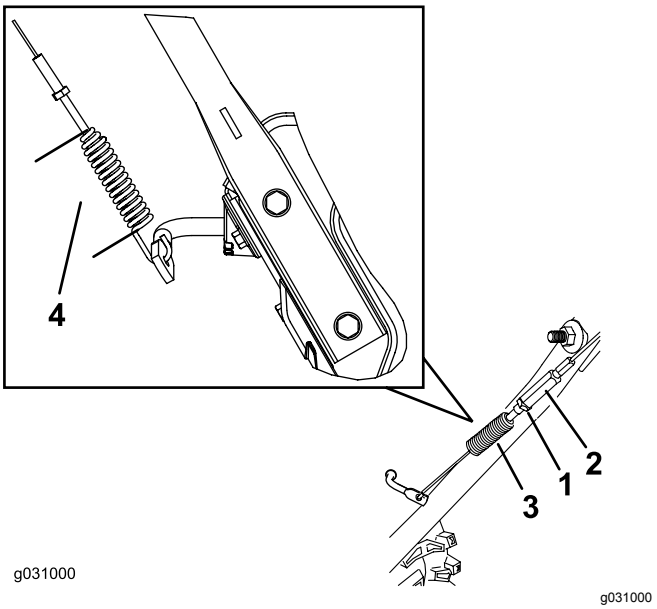

Figur 38

1. Kontramutter
2. Spännmutter
3. Fjäder
4. 7 cm

4. Dra åt kontramuttern (Figur 38) och se till att kabeln är något spänd.
5. Kontakta en auktoriserad återförsäljare om problemen kvarstår även när du har justerat matarskruvs-/impellerkabeln korrekt.

Kontrollera oljenivån i matarskruven

Serviceintervall: Årligen—Kontrollera oljenivån i matarskruven och fyll på vid behov.

1. Flytta snöslungan till ett plant underlag.
2. Rengör området runt rörpluggen (Figur 39).

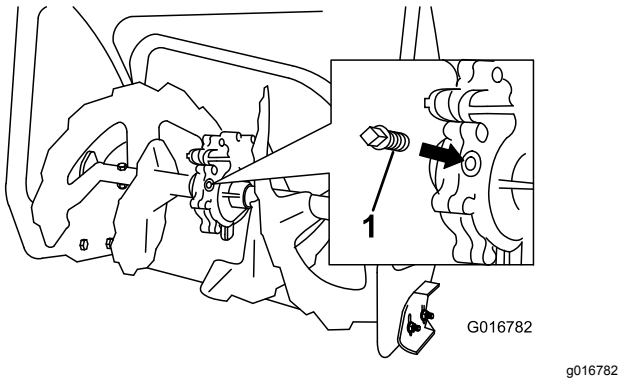

Figur 39

1. Rörplugg

3. Ta bort rörpluggen från växellådan.
4. Kontrollera oljenivån i växellådan. Oljenivån ska ligga 9,5 mm under öppningen.
5. Om oljenivån är låg fyller du på med typen GL-5 eller GL-6 SAE 80-90 EP i växellådan tills oljenivån är 9,5 mm under öppningen.

   Obs: Använd inte syntetisk olja.
6. Skruva i rörpluggen i växellådan.

Byta ut motoroljan

Serviceintervall: Efter de första 5 timmarna—Byt ut motoroljan.

Årligen—Byt ut motoroljan.

Kör motorn i några minuter precis innan du ska byta olja, om det är möjligt. Varm olja rinner lättare och för med sig mer föroreningar.

Motoroljekapacitet	0,70 liter
Oljeviskositet	Se Figur 41.
API-klassificering	SJ eller högre

Använd Figur 40 nedan för att välja rätt oljeviskositet för det förväntade utomhustemperaturintervallet:

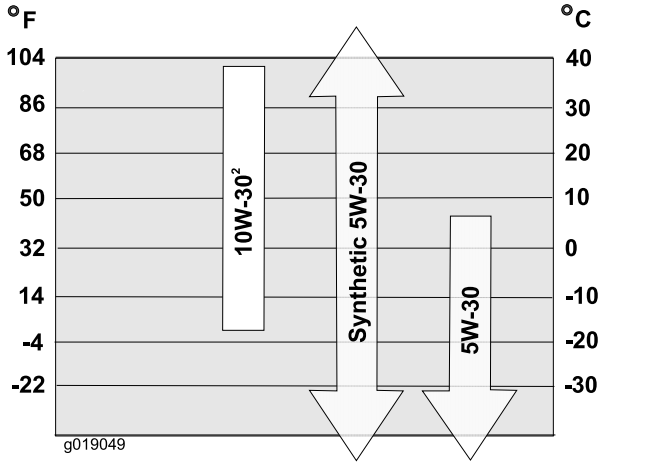

Figur 40

1. Rengör området runt oljeavtappningslocket (Figur 41).

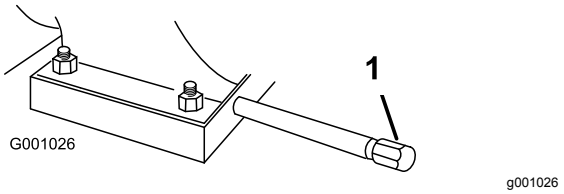

Figur 41

1. Oljeavtappningslock

2. Skjut in ett oljeavtappningskärl under avtappningsröret och skruva sedan ur oljeavtappningslocket.

3. Tappa ur oljan.

   Obs: Kassera den använda oljan enligt lokala föreskrifter på en återvinningsstation.
4. Sätt tillbaka oljeavtappningslocket.
5. Fyll på olja i vevhuset.

Smörja sexkantsaxeln

Serviceintervall: Årligen—Smörj sexkantsaxeln.

Smörj sexkantsaxeln lätt med motorolja årligen (Figur 42).

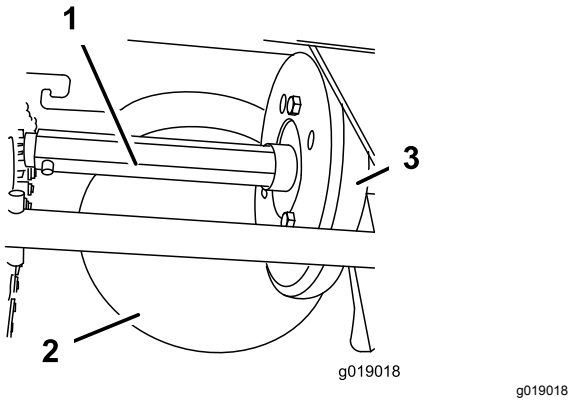

g019018

Figur 42

1. Sexkantsaxel
2. Friktionsremskiva i stål
3. Gummihjul

Viktigt: **Se till att inte få olja på gummihjulet eller friktionsremskivan i stål, eftersom detta får hjuldrivningen att slira (Figur 42).**

1. Töm bränsletanken på bensin.
2. Tippa maskinen framåt på matarskruvshuset och palla under så att den inte kan välta.
3. Ta bort den bakre kåpan (Figur 43).

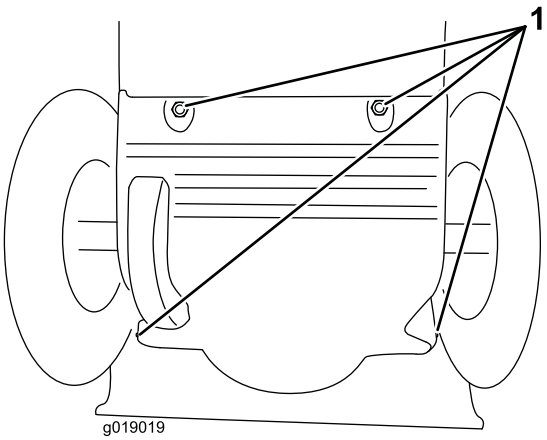

g019019

Figur 43

1. Skruvar

4. Flytta växelväljaren till läge R2.
5. Doppa fingret i fordonsolja och smörj in sexkantsaxeln **lätt**.
6. Flytta växelväljarspaken till läge 6.
7. Smörj sexkantsaxelns andra ände.
8. Flytta växelväljarspaken framåt och bakåt några gånger.
9. Sätt tillbaka den bakre kåpan och vänd maskinen till upprätt läge igen.

Byta tändstiftet

Serviceintervall: Var 100:e timme—Byt tändstiftet.

⚠ VARNING

Om du byter ut tändstiftet när motorn är varm kan det leda till brännskador.

Vänta tills motorn har svalnat innan du byter tändstift.

Använd ett Toro-tändstift eller motsvarande (Champion® RN9YC eller NGK BPR6ES).

1. Ta bort skon (Figur 44).

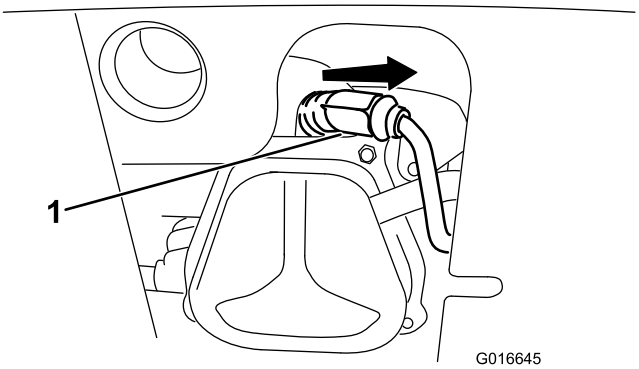

g016645

Figur 44

1. Tändstiftets sko

2. Rengör runt basen på tändstiftet.

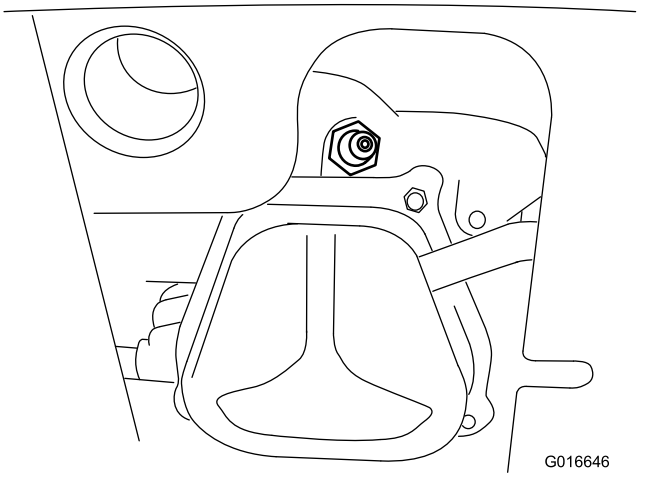

Figur 45

3. Ta loss och kasta bort det gamla tändstiftet.

   Obs: Du måste använda en förlängare till spärrhaken eller skiftnyckeln för att ta bort tändstiftet.

4. Justera elektrodgapet på det nya tändstiftet till 0,76 mm enligt Figur 46.

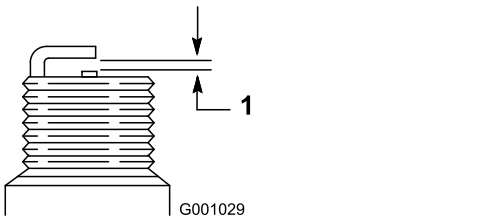

Figur 46

1. 0,76 mm

5. Montera det nya tändstiftet, dra åt ordentligt och fäst tändningskabeln på tändstiftet.

   Obs: Kontrollera att tändningskabeln snäpper på plats på tändstiftet.

Justera utkastarens spärrhake

Om utkastaren inte låses i önskat läge eller inte låses upp så att du kan flytta den till ett annat läge ska du justera spärrhaken på utkastaren.

1. Lossa klämmans fästdon på utkastarens stödplatta tills kabeln är fri.

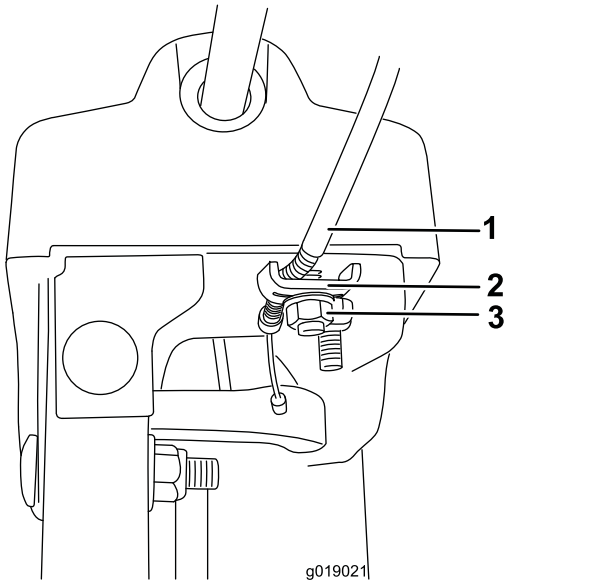

Figur 47

1. Kabelledning
2. Kabelklämma
3. Klämmans fästdon

2. Se till så att kabeln inte är slak genom att dra kabelledningen bakåt.
3. Dra åt klämmans fästdon medan du håller kabeln på plats.

Byta ut drivremmarna

Låt en auktoriserad återförsäljare byta drivremmarna till matarskruven/impellern eller hjuldrivningen om de har blivit slitna, oljeindränkta eller fått andra skador.

Förvaring

Förbereda snöslungan för förvaring

1. När du ska fylla på bränsle för sista gången på året ska du tillsätta bränslestabiliserare till färskt bränsle enligt motortillverkarens anvisningar.

   Viktigt: **Förvara inte bränsle längre än vad bränslestabiliserartillverkaren anger.**
2. Låt motorn gå i tio minuter så att det stabiliserade bränslet fördelas i bränslesystemet.
3. Kör maskinen tills motorn stannar på grund av att bensinen tar slut.
4. Snapsa motorn och starta den igen.
5. Låt motorn gå tills den stannar. När du inte kan starta motorn längre är den tillräckligt torr.
6. Stäng av motorn och låt den svalna.
7. Ta ut nyckeln.
8. Rengör snöslungan ordentligt.
9. Måla i lackskador med färg som du köpt från en auktoriserad återförsäljare. Slipa skadade ytor innan du målar dem och använd rostskydd så att metalldelarna inte rostar.
10. Dra åt alla lösa skruvar, bultar och låsmuttrar. Reparera eller byt ut skadade delar.
11. Täck över maskinen och förvara den på en ren, torr plats utom räckhåll för barn.

Ta snöslungan ur förvaring

Utför de årliga underhållsprocedurerna som beskrivs i tabellen Rekommenderat underhåll. Se Underhåll (sida 18).

Felsökning

Problem	Möjliga orsaker	Åtgärd
Den elektriska startmotorn går inte runt (endast elektrisk start).	1. Strömkabeln är inte ansluten till eluttaget eller snöslungan. 2. Strömkabeln är utsliten, sönderfrätt eller skadad. 3. Eluttaget saknar ström.	1. Anslut strömkabeln till eluttaget och/eller snöslungan. 2. Byt ut strömkabeln. 3. Låt en kvalificerad elektriker koppla in eluttaget.
Motorn startar inte eller är trög att starta.	1. Nyckeln sitter inte i tändningslåset eller är i STOPPLÄGET. 2. Choken är i AVSLAGET LÄGE och ingen snapsning har utförts. 3. Bränslekranen är inte öppen. 4. Gasen är inte i det SNABBA läget. 5. Bränsletanken är tom eller bränslesystemet innehåller gammalt bränsle. 6. Tändkabeln är lös eller urkopplad. 7. Tändstiftet är slitet, skadat eller har felaktigt elektrodgap. 8. Bränsleventillocket är blockerat. 9. Oljenivån i motorns vevhus är för låg eller för hög.	1. För in nyckeln i tändningslåset och vrid den till PÅSLAGET LÄGE). 2. För choken till PÅSLAGET LÄGE och snapsa tre gånger. 3. Öppna bränslekranen. 4. För gasreglaget till det SNABBA läget. 5. Tappa ur och/eller fyll bränsletanken med färskt bränsle (max. 30 dagar gammalt). Kontakta en auktoriserad återförsäljare om problemet kvarstår. 6. Anslut tändkabeln till tändstiftet. 7. Kontrollera tändstiftet och justera avståndet vid behov. Byt ut tändstiftet om det är anfrätt, skadat eller sprucket. 8. Ta bort det som blockerar ventilen eller byt ut tanklocket. 9. Fyll på eller tappa ur olja för att justera oljenivån i motorns vevhus tills den når markeringen Full på oljestickan.
Motorn går ojämnt.	1. Choken är i läget ON (På). 2. Bränslekranen är inte helt öppen. 3. Bränsletanken är nästan tom eller innehåller gammalt bränsle. 4. Tändkabeln är lös. 5. Tändstiftet är slitet, skadat eller har felaktigt elektrodgap. 6. Oljenivån i motorns vevhus är för låg eller för hög.	1. Flytta choken till läget OFF (Av). 2. Öppna bränslekranen. 3. Tappa ur och fyll bränsletanken med färskt bränsle (max. 30 dagar gammalt). Kontakta en auktoriserad återförsäljare om problemet kvarstår. 4. Anslut tändkabeln till tändstiftet. 5. Kontrollera tändstiftet och justera avståndet vid behov. Byt ut tändstiftet om det är anfrätt, skadat eller sprucket. 6. Fyll på eller tappa ur olja för att justera oljenivån i motorns vevhus tills den når markeringen Full på oljestickan.

Problem	Möjliga orsaker	Åtgärd
Motorn går, men snöslungan slungar ut snö dåligt eller inte alls.	1. Gasen är inte i läget FAST (snabbt) vid snöröjning. 2. Snöslungan körs för snabbt för att någon snö ska kunna röjas. 3. Du försöker ta bort för mycket snö per svepning. 4. Du försöker ta bort extremt tung eller blöt snö. 5. Utkastaren är blockerad. 6. Drivremmen till matarskruven/impellern är lös eller har lossnat från sin skiva. 7. Drivremmen till matarskruven/impellern är sliten eller trasig.	1. För gasreglaget till det SNABBA läget. 2. Lägg i en lägre växel. 3. Minska mängden snö som tas bort per svepning. 4. Överbelasta inte snöslungan med extremt tung eller blöt snö. 5. Rensa utkastaren. 6. Montera och/eller justera drivremmen till matarskruven/impellern. Se www.Toro.com för serviceinformation eller lämna in snöslungan hos en auktoriserad återförsäljare. 7. Byt ut drivremmen till matarskruven/impellern. Se www.Toro.com för serviceinformation eller lämna in snöslungan hos en auktoriserad återförsäljare.
Utkastaren låses inte på plats eller rör sig inte.	1. Spärrhaken på utkastaren är inte rätt inställd.	1. Justera utkastarens spärrhake.
Snöslungan röjer inte bort snön från underlaget ordentligt.	1. Medarna och/eller skrapan är inte ordentligt justerad(e). 2. Trycket är inte lika i båda däcken.	1. Justera medarna och/eller skrapan. 2. Kontrollera och justera trycket i det ena eller båda däcken.

Anteckningar:

Europeiskt sekretessmeddelande

De uppgifter som Toro registrerar
Toro Warranty Company (Toro) respekterar din integritet. För att kunna behandla dina garantianspråk och kontakta dig i händelse av att en produkt måste återkallas ber vi dig att uppge vissa personuppgifter, antingen direkt eller via din lokala Toro-återförsäljare.

Toros garantisystem körs på servrar som finns i USA där sekretesslagarna kanske inte ger samma skydd som i ditt land.

GENOM ATT UPPGE DINA PERSONUPPGIFTER TILL OSS SAMTYCKER DU TILL ATT DE BEHANDLAS SÅ SOM BESKRIVS I DET HÄR SEKRETESSMEDDELANDET.

Så här använder Toro informationen
Toro kan använda dina personuppgifter för att behandla garantianspråk, för att kontakta dig i händelse av att en produkt återkallas och för andra syften som vi upplyser dig om. Toro kan vidarebefordra uppgifterna till sina dotterbolag, återförsäljare eller andra affärspartners i samband med någon av dessa aktiviteter. Vi säljer inte dina personuppgifter till något annat företag. Vi förbehåller oss rätten att vidarebefordra personuppgifter i syfte att efterleva tillämpliga lagar och uppfylla förfrågningar från vederbörliga myndigheter, administrera system på rätt sätt eller för vår egen eller andra användares säkerhet.

Så här sparas dina personuppgifter
Vi sparar dina personuppgifter så länge vi behöver dem för de syften de ursprungligen registrerades för, av andra legitima skäl (t.ex. för att följa föreskrifter) eller så länge som krävs enligt tillämplig lag.

Toros engagemang för att skydda dina personuppgifter
Vi vidtar skäliga försiktighetsåtgärder för att skydda dina personuppgifter. Vi vidtar också åtgärder för att bibehålla personuppgifternas aktuella status så att de är korrekta.

Åtkomst och korrigering av personuppgifter
Om du vill granska eller korrigera dina personuppgifter kan du kontakta oss via e-post på legal@toro.com.

Konsumenträtt i Australien

Australiensiska kunder hittar information rörande australiensisk konsumenträtt inuti förpackningen eller hos den lokala Toro-återförsäljaren.