Form No. 3415-989 Rev A

TORO®

Count on it.

Betjeningsvejledning

Groundsmaster® 4000- og 4010-plæneklipper med roterende skæreknive

Modelnr. 30605—Serienr. 401200001 og derover
Modelnr. 30635—Serienr. 401200001 og derover

Registrer dit produkt på www.Toro.com.
Oversættelse af original (DA)

CE

3415-989 A

Dette produkt overholder alle relevante EU-direktiver. Yderligere oplysninger fås på den separate produktspecifikke overensstemmelseserklæring.

⚠ ADVARSEL

CALIFORNIEN
Advarsel i henhold til erklæring nr. 65

Dieselmotorens udstødningsgas og nogle af dens bestanddele er ifølge staten Californien kræftfremkaldende og kan medføre fødselsskader eller andre forplantningsskader.

Det er en overtrædelse af California Public Resource Code Section 4442 eller 4443 at bruge eller betjene denne motor på et skovbegroet, buskbegroet eller græsbegroet område, medmindre motoren er forsynet med en gnistskærm som defineret i Section 4442, som vedligeholdes og er i god driftsmæssig stand, eller medmindre motoren er bygget, udstyret og vedligeholdt til brandforebyggelse.

Indledning

Dette er en plænetraktor med roterende blade, der er beregnet til brug af professionelle, ansatte operatører i kommercielle anvendelsesområder. Den er primært beregnet til klipning af græs på velholdte plæner i parker, på sportsbaner og kommercielle områder. Den er ikke beregnet til at klippe krat, slå græs eller anden bevoksning langs motorveje eller til landbrugsformål.

Læs denne vejledning omhyggeligt, så du kan lære at betjene og vedligeholde produktet korrekt samt undgå person- og produktskade. Det er dit ansvar at betjene produktet korrekt og sikkert.

Du kan kontakte Toro direkte på www.Toro.com for at få oplysninger om produkter og tilbehør, hjælp til at finde en forhandler og for at registrere dit produkt.

Når du har brug for service, originale Toro-dele eller yderligere oplysninger, bedes du kontakte en autoriseret serviceforhandler eller Toros kundeservice samt have produktets model- og serienummer parat. Figur 1 angiver, hvor model- og serienummeret er placeret på produktet. Skriv numrene, hvor der er gjort plads til dette.

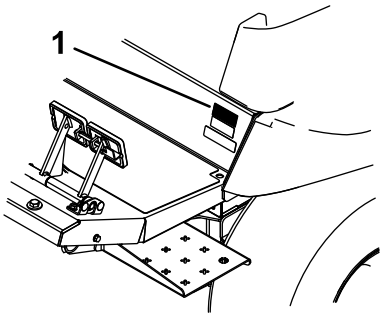

g197124

Figur 1

1. Model- og serienummerets placering

Modelnr. _____

Serienr. _____

Denne vejledning advarer dig om mulige farer og giver dig særlige sikkerhedsoplysninger ved hjælp af advarselssymbolet (Figur 2), der angiver en fare, som kan forårsage alvorlig personskade eller død, hvis du ikke følger de anbefalede forholdsregler.

g000502

Figur 2

1. Advarselssymbol

Denne betjeningsvejledning bruger to ord til at fremhæve oplysninger. **Vigtigt** henleder opmærksomheden på særlige mekaniske oplysninger, og **Bemærk** angiver generel information, som det er værd at lægge særligt mærke til.

© 2017—The Toro® Company
8111 Lyndale Avenue South
Bloomington, MN 55420

Kontakt os på www.Toro.com.
Trykt i USA
Alle rettigheder forbeholdes

Indhold

Sikkerhed 4
Generelt om sikkerhed..... 4
Motoremissionscertificering..... 4
Sikkerheds- og instruktionsmærkater 5
Opsætning 15
1 Smøring af maskinen 15
2 Udskiftning af advarselsmærkaten. 15
Produktoversigt 16
Betjeningsanordninger 16
Betjeningsanordninger i førerhus 18
Specifikationer 24
Redskaber/tilbehør 25
Før betjening 26
Sikkerhedshensyn før drift 26
Kontrol af motoroliestanden 26
Kontrol af kølesystemet 26
Kontrol af hydrauliksystemet..... 26
Opfyldning af brændstoftanken..... 26
Kontrol af dæktrykket..... 27
Kontrol af hjullåsemøtrikkernes tilspændingsmoment..... 27
Kontrol af gearolien i planetdrevet..... 28
Kontrol af olien i bagakslen. 28
Kontrol af olien i plæneklipperskjoldets bagaksel 29
Justering af styrtbøjlen (ROPS) 29
Justering af klippehøjden..... 30
Justering af gliderne 32
Justering af plæneklipperskjoldets ruller..... 33
Korrektion af en forskydning mellem plæneklipperskjoldene 33
Kontrol af sikkerhedskontakterne 35
Justering af spejle..... 35
Justering af forlygter 35
Aktivering af støjsvag tilstand 35
Under betjening 36
Sikkerhed under drift..... 36
Start af motoren..... 37
Sluk motoren 37
Sådan fungerer Smart Power™-traktion 37
Omstyring af ventilator..... 38
Sådan fungerer automatisk tomgang 38
Brug af fartpiloten 38
Brug af kontakten til motorhastighed 38
Justering af klippehastigheden 38
Justering af transporthastighed 38
Oplysninger om maskinens driftsegenskaber..... 39
Tip vedrørende betjening 39
Efter betjening 41
Sikkerhed efter drift 41
Skubning eller bugsering af maskinen..... 41
Donkraftpunkternes placering..... 41
Bugsering af maskinen 42
Identificering af surringspunkter..... 42
Vedligeholdelse 43
Skema over anbefalet vedligeholdelse 43
Kontrolliste for daglig vedligeholdelse 45
Oversigt over eftersynsintervaller 46
Tiltag forud for vedligeholdelse 48
Sikkerhed før vedligeholdelse..... 48
Klargøring af maskinen til vedligeholdelse 48
Afmontering af motorhjelmen..... 48
Smøring 49
Smøring af lejerne og bøsningerne 49
Motorvedligeholdelse 51
Motorsikkerhed..... 51
Serviceeftersyn af motorolien 51
Eftersyn af luftfilteret..... 53
Vedligeholdelse af brændstofsystem 54
Eftersyn af brændstofsystemet 54
Serviceeftersyn af vandudskilleren 54
Serviceeftersyn af brændstoffilteret 55
Vedligeholdelse af elektrisk system 56
Elektrisk system – Sikkerhed 56
Serviceeftersyn af batteriet 56
Sikringernes placering 57
Vedligeholdelse af drivsystem 58
Justering af traktionspedalens vinkel 58
Udskiftning af gearolien i planetdrevet 58
Skift af olien i bagakslen 59
Kontrol af baghjulenes spidsning 59
Vedligeholdelse af kølesystem 60
Kølesystem – Sikkerhed 60
Kontrol af kølesystemet 60
Serviceeftersyn af motorkølesystemet..... 60
Vedligeholdelse af bremser 61
Justering af driftsbremserne 61
Vedligeholdelse af remme 61
Serviceeftersyn af generatorremmen..... 61
Serviceeftersyn af kompressorremmen 61
Spænding af skæreknivens drivremme..... 62
Udskiftning af skæreknivenes drivrem 62
Vedligeholdelse af hydrauliksystem 63
Hydrauliksystem – Sikkerhed 63
Serviceeftersyn af hydrauliksystemet 63
Vedligeholdelse af plæneklipperen..... 66
Drejning (vipning) af forreste plæneklipperskjold til lodret position 66
Sådan drejes det forreste plæneklipperskjold nedad..... 66
Justering af plæneklipperskjoldets hældning 66
Serviceeftersyn af styrehjulsarmenes bøsninger..... 67
Eftersyn af styrehjulene og lejerne 68
Vedligeholdelse af skæreknivene 69
Skæreknivssikkerhed 69
Kontrol for bøjet kniv 69
Afmontering og montering af plæneklipperens skærekniv(e)..... 69

Eftersyn og slibning af plæneklipperens skærekniv(e) 70
Rettelse af fejljusterede skæreknive på plæneklipperskjoldene 71
Vedligeholdelse af førerhus 72
Rengøring af førerhusets luftfiltre 72
Rengøring af førerhusets forfilter 72
Rengøring af airconditionenheden 73
Rengøring 74
Opbevaring 74
Klargøring til sæsonopbevaring 74

Sikkerhed

Denne maskine er designet i overensstemmelse med EN ISO 5395:2013 og ANSI B71.4-2012.

Generelt om sikkerhed

Dette produkt kan afskære hænder og fødder samt udslynge genstande. Følg altid sikkerhedsforskrifterne for at undgå alvorlig personskade.

Brug af dette produkt til andre end det tiltænkte formål kan udsætte dig selv og omkringstående for fare.

- Læs og forstå indholdet i denne *betjeningsvejledning*, før du starter motoren.
- Hold hænder og fødder væk fra bevægelige maskinkomponenter.
- Betjen ikke maskinen, uden at alle værn og øvrige sikkerhedsanordninger sidder korrekt på plads og virker på maskinen.
- Hold afstand til udblæsningsåbninger. Hold omkringstående og kæledyr på sikker afstand af maskinen.
- Hold børn væk fra arbejdsområdet. Lad aldrig børn betjene maskinen.
- Stop maskinen, og sluk motoren, før den efterses, fyldes med brændstof eller ryddes for tilstopninger.

Hvis maskinen betjenes eller vedligeholdes forkert, kan der være risiko for personskade. Operatøren skal altid følge sikkerhedsforskrifterne og være opmærksom på advarselssymbolet, der betyder Forsigtig, Advarsel eller Fare – ”personlig sikkerhedsanvisning” for at nedsætte risikoen for personskade. Hvis disse forskrifter ikke følges, kan det medføre personskade eller død.

Du kan finde yderligere sikkerhedsoplysninger, hvor det er nødvendigt, forskellige steder i denne *betjeningsvejledning*.

Motoremissionscertificering

Emissionen fra motoren i denne maskine overholder EPA Tier 4i og EU Stage 3b.

Sikkerheds- og instruktionsmærkater

Sikkerheds- og instruktionsmærkaterne kan nemt ses af operatøren og er placeret tæt på potentielle risikoområder. Beskadigede eller bortkomne mærkater skal udskiftes.

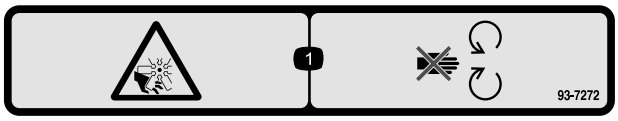

decal93-7272

93-7272

1. Risiko for skæring/amputation, ventilator – hold afstand til bevægelige dele.

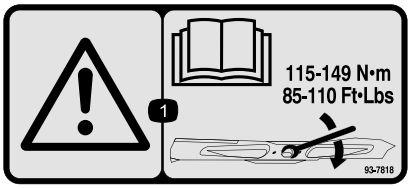

decal93-7818

93-7818

1. Advarsel – læs *betjeningsvejledningen* for at få instruktioner om tilspænding af knivbolten/møtrikken til 115 til 149 N·m.

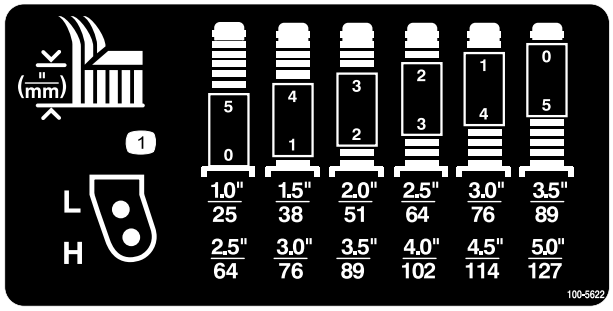

decal100-5622

100-5622

1. Justeringen af klippehøjden

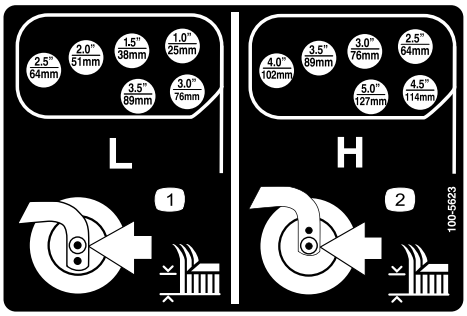

decal100-5623

100-5623

1. Lav justering af klippehøjden
2. Høj justering af klippehøjden

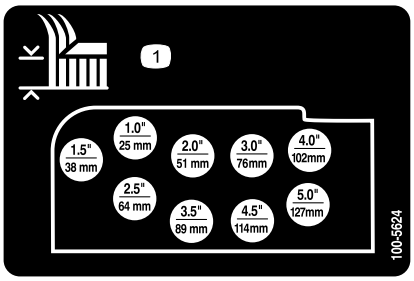

decal100-5624

100-5624

1. Justeringen af klippehøjden

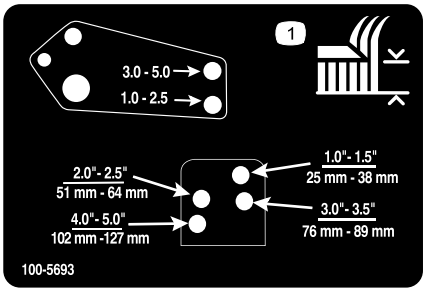

decal100-5693

100-5693

1. Justeringen af klippehøjden

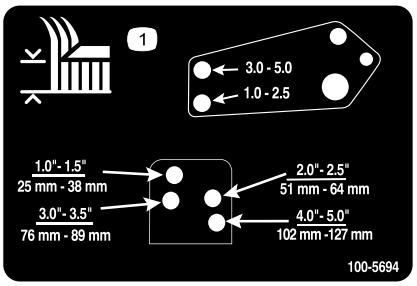

decal100-5694

100-5694

1. Justeringen af klippehøjden

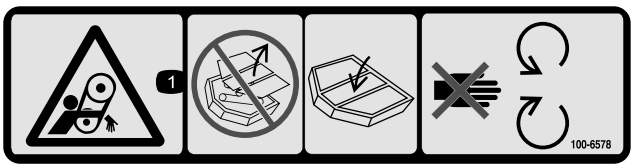

decal100-6578

100-6578

1. Fare for at blive viklet ind i remmen – betjen aldrig maskinen med afmonterede skjolde eller afskærmninger. Sørg altid for at holde skjolde og afskærmninger på plads. Hold afstand til bevægelige dele.

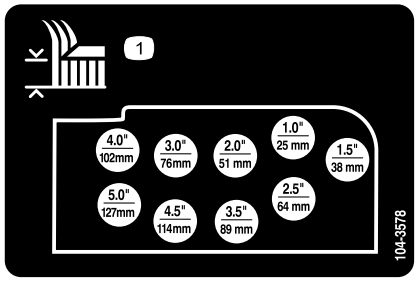

decal104-3578

104-3578

1. Justeringen af klippehøjden

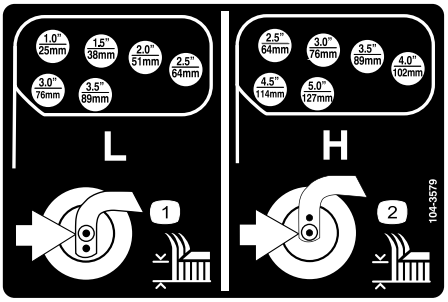

decal104-3579

104-3579

1. Lav justering af klippehøjden
2. Høj justering af klippehøjden

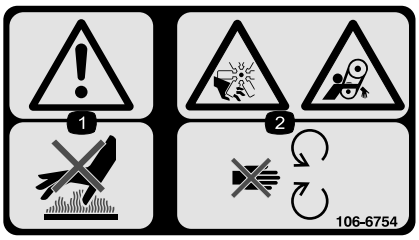

decal106-6754

106-6754

1. Advarsel – rør ikke ved den varme overflade.
2. Risiko for skæring/amputation på ventilatoren og fare for at blive viklet ind i remmen – hold afstand til bevægelige dele.

---

decal106-6755

106-6755

1. Motorkølevæske under tryk.
2. Eksplosionsfare – læs *betjeningsvejledningen*.
3. Advarsel – rør ikke ved den varme overflade.
4. Advarsel – læs *betjeningsvejledningen*.

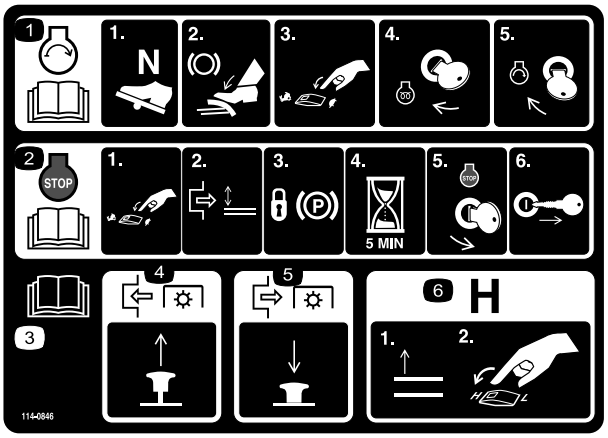

decal114-0846

114-0846

1. Læs *betjeningsvejledningen* for at få oplysninger om, hvordan motoren startes – 1) sæt i neutral position 2) aktiver bremsen 3) sæt motorens hastighed til langsom 4) drej nøglen til forvarmning 5) drej nøglen for at starte motoren.
2. Læs *betjeningsvejledningen* for at få oplysninger om, hvordan motoren slukkes – 1) sæt motorens hastighed til langsom 2) deaktiver skjolddækslet 3) lås parkeringsbremsen 4) vent 5 minutter 5) drej nøglen for at slukke motoren 6) fjern nøglen fra tændingen.
3. Læs *betjeningsvejledningen*.
4. Træk knappen ud for at indkoble kraftudtaget.
5. Skub knappen ind for at udkoble kraftudtaget.
6. Hæv skjolddækslerne for at gå til H-hastigheden.

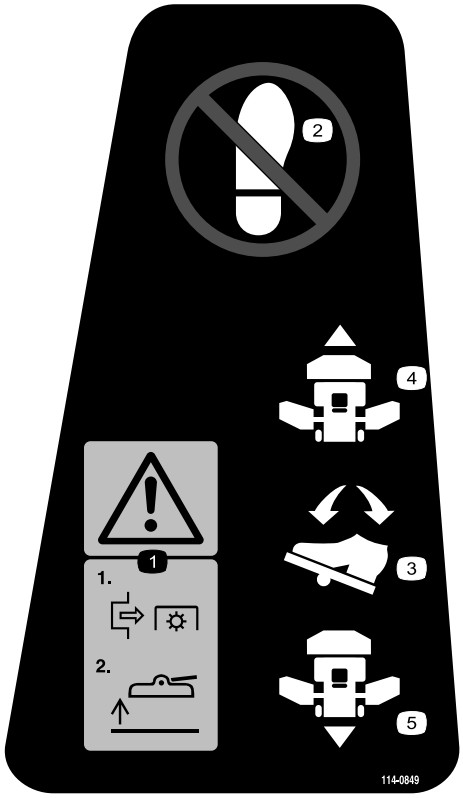

decal114-0849

114-0849

1. Advarsel—1)udkobl kraftudtaget, 2)hæv skjoldet
2. Placer ikke foden her.
3. Retningspedal
4. Fremadgående retning
5. Baglæns retning

CALIFORNIA SPARK ARRESTER WARNING
Operation of this equipment may create sparks that can start fires around dry vegetation. A spark arrester may be required. The operator should contact local fire agencies for laws or regulations relating to fire prevention requirements. 117-2718

decal117-2718

117-2718

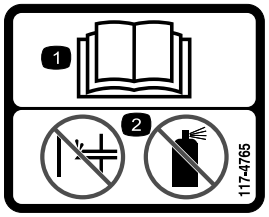

decal117-4765

117-4765

1. Læs *Betjeningsvejledningen.*
2. Benyt ikke starthjælpemidler.

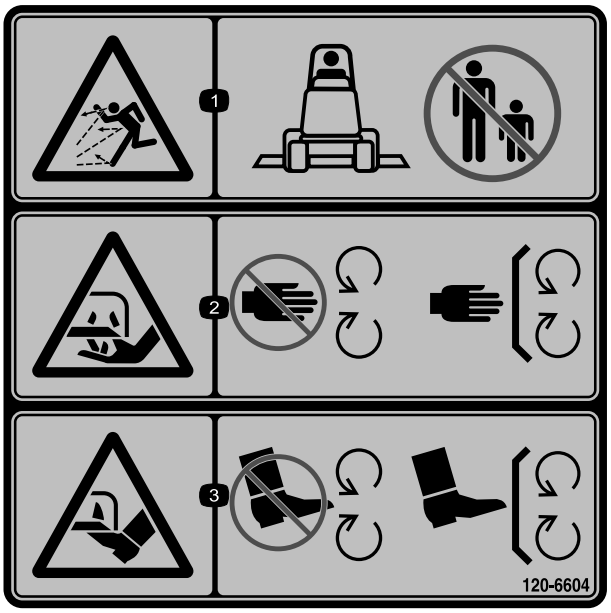

decal120-6604

120-6604

1. Fare for udslyngede genstande – hold omkringstående væk fra maskinen.
2. Risiko for skæring/amputation af hånd, skærekniv – hold afstand til bevægelige dele. Hold alle afskærmninger og værn på plads.
3. Risiko for skæring/amputation af fod, skærekniv – hold afstand til bevægelige dele. Hold alle afskærmninger og værn på plads.

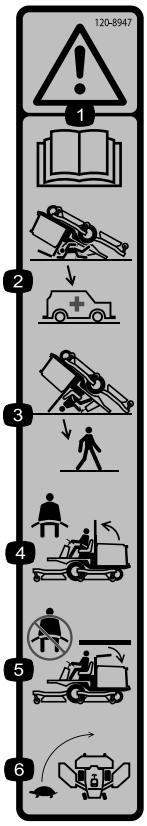

decal120-8947

120-8947

1. Advarsel – læs *betjeningsvejledningen*.
2. Styrtbøjlen beskytter dig ikke, når den er sænket.
3. Styrtbøjlen beskytter dig ikke, når den er hævet.
4. Anvend sikkerhedssele, hvis styrtbøjlen er hævet.
5. Anvend ikke sikkerhedssele, hvis styrtbøjlen er sænket.
6. Kør langsomt ved drejning.

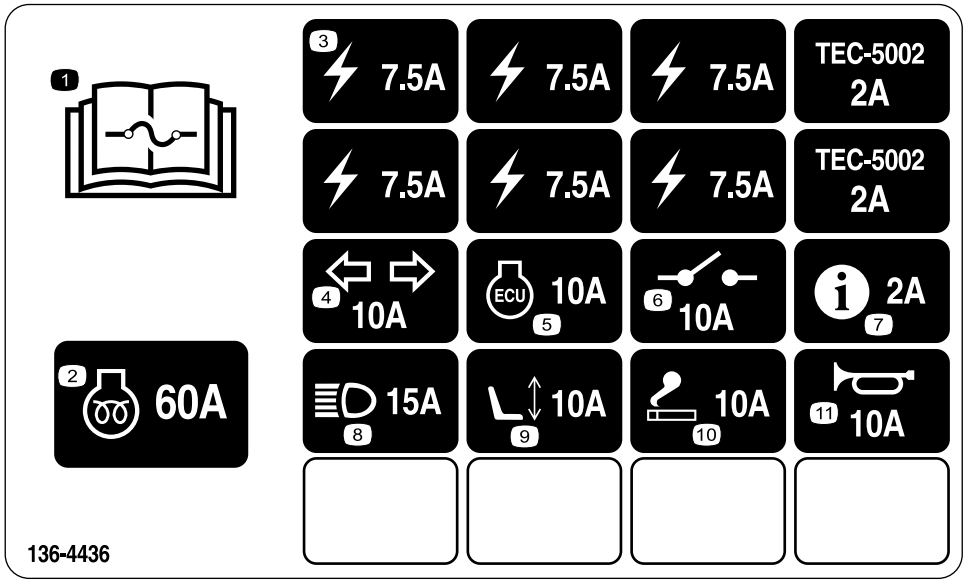

decal136-4436

136-4436

1. Læs *betjeningsvejledningen* for at få oplysninger om sikringer.
2. Motorforvarmning – 60 A
3. Strømforsyning – 7,5 A
4. Drejesignaler – 10 A
5. Motorstyreenhed – 10 A
6. Systemstrømforsyning – 10 A
7. Infocenter – 2 A
8. Forlygter – 15 A
9. Elektrisk sæde – 10 A
10. Cigarettænder – 10 A
11. Horn – 10 A

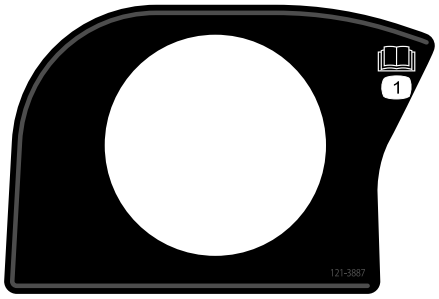

decal121-3887

121–3887

1. Læs *betjeningsvejledningen*.

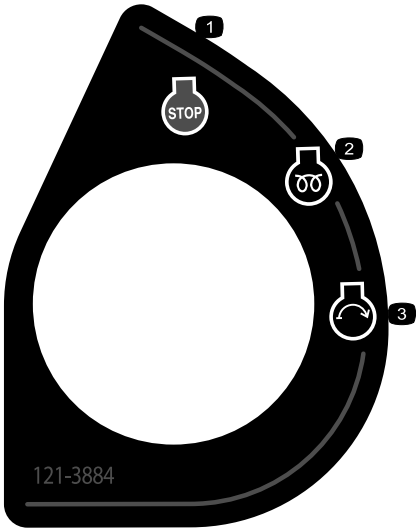

decal121-3884

121–3884

1. Motor – sluk
2. Motor – forvarmning
3. Motor - start

Batterisymboler

Nogle af eller alle disse symboler findes på batteriet.

1. Eksplosionsfare
2. Ingen ild, åben flamme eller rygning
3. Kaustisk væske/fare for kemisk forbrænding
4. Bær beskyttelsesbriller.
5. Læs *betjeningsvejledningen*.
6. Hold omkringstående på sikker afstand af batteriet.
7. Bær beskyttelsesbriller; eksplosive gasser kan forårsage blindhed og andre personskader.
8. Batterisyre kan forårsage blindhed og alvorlige forbrændinger.
9. Skyl omgående øjnene med vand, og søg hurtigt læge.
10. Indeholder bly; må ikke kasseres

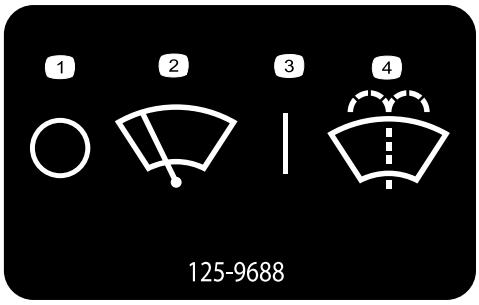

decal125-9688

125-9688

Kun model med førerhus

1. Vinduesviskere (fra)
2. Vinduesviskere
3. Vinduesviskere (til)
4. Sprøjt sprinklervæske

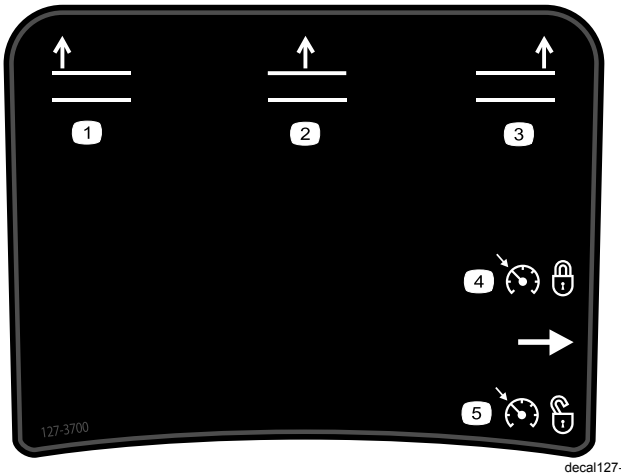

decal127-3700

127-3700

1. Hæv venstre skjolddæksel.
2. Hæv midterskjoldet.
3. Hæv højre skjolddæksel.
4. Lås motorhastigheden.
5. Lås motorhastigheden op.

decal130-0594

130-0594

1. Advarsel – læs *betjeningsvejledningen*; Spænd altid sikkerhedsselen, og bær høreværn, når du sidder i førerhuset.

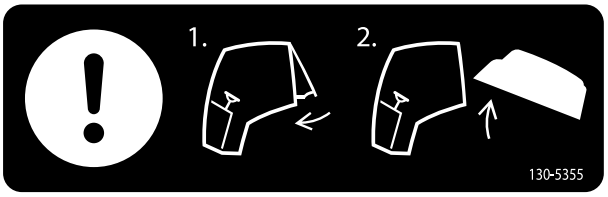

decal130-5355

130-5355

1. Luk bagruden.
2. Løft motorhjelmen.

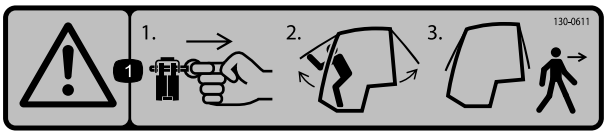

decal130-0611

130-0611

Kun model med førerhus

1. Advarsel – 1) Fjern stiften. 2) Løft dørene. 3) Forlad førerhuset.

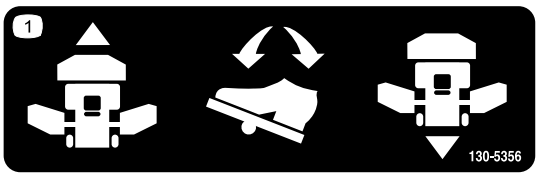

decal130-5356

130-5356

1. Brug fodpedalen til at køre fremad eller baglæns.

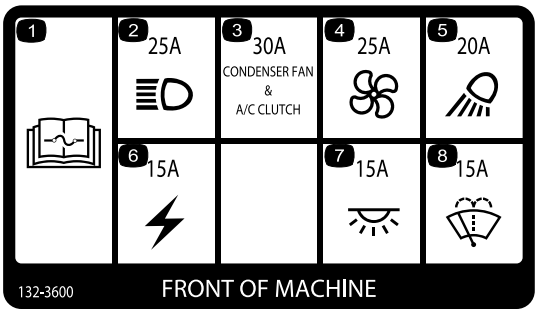

decal132-3600

132-3600

Kun model med førerhus

1. Læs *betjeningsvejledningen* for at få yderligere oplysninger om sikringer.
2. Forlygte (25 A)
3. Kondensators ventilator og airconditionkobling (30 A)
4. Ventilator (25 A)
5. Arbejdslygte (20 A)
6. Hjælpestrøm (15 A)
7. Førerhuslys (15 A)
8. Vinduesviskere (15 A)

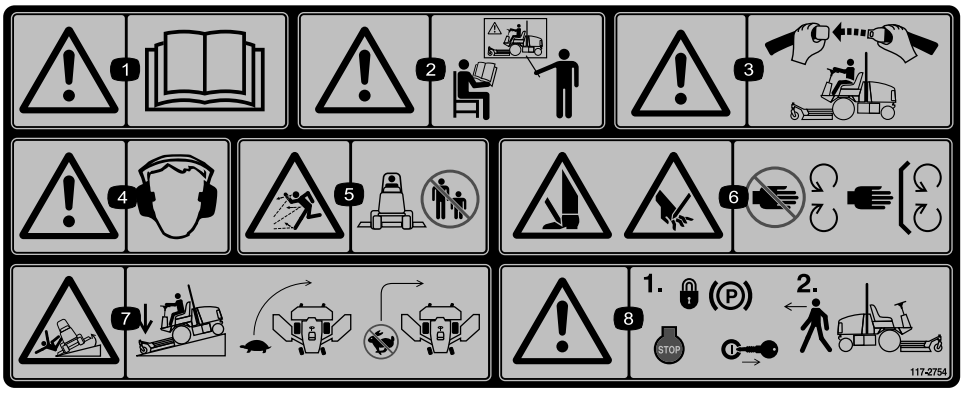

decal117-2754

117-2754

1. Advarsel – læs *betjeningsvejledningen*.
2. Advarsel – få undervisning, før denne maskine tages i brug.
3. Advarsel – brug sikkerhedsselen, når du sidder i førersædet.
4. Advarsel – bær høreværn.
5. Fare for udslyngede genstande – hold omkringstående på sikker afstand af maskinen.
6. Risiko for at skære hænder og fødder – hold afstand til bevægelige dele. Hold alle afskærmninger på plads.
7. Tippefare – sænk klippeenheden, når du kører ned ad skråninger, sænk maskinens fart, før du drejer, drej ikke ved høj hastighed.
8. Advarsel – lås parkeringsbremsen, sluk motoren, og tag nøglen ud af tændingen, før du forlader maskinen.

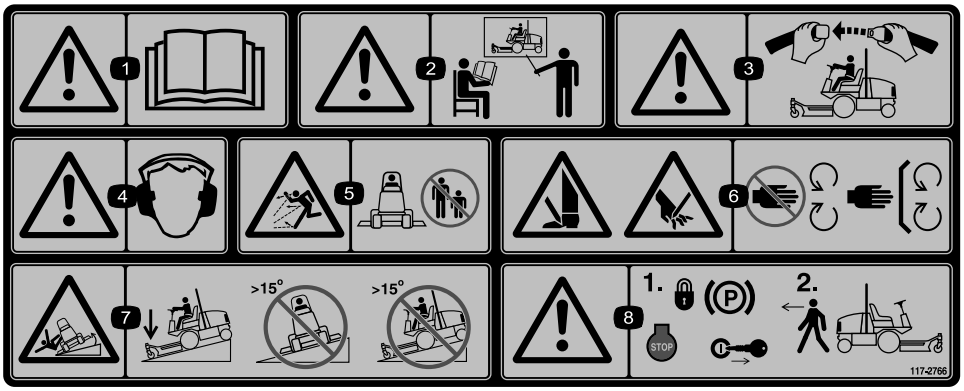

decal117-2766

117-2766

(Påsættes over del nr. 117-2754 i overensstemmelse med CE*)

Bemærk: Denne maskine overholder industristandarden for stabilitetsprøvning i afprøvningen af statisk stabilitet, sidestabilitet og stabilitet i længderetningen ved den anbefalede maksimale hældning, der er angivet på mærkaten. Læs instruktionerne til betjening af maskinen på skråninger i *betjeningsvejledningen*. Læs også om betjening af maskinen under de forhold, under hvilke maskinen skal betjenes, for at afgøre hvorvidt maskinen kan betjenes under forholdene på den pågældende dag og det pågældende sted. Ændringer i terrænet kan medføre en ændring i betjeningen af maskinen på skråninger. Hvis det er muligt, skal klippeenhederne holdes sænket til jorden, mens maskinen betjenes på skråninger. Hævning af klippeenhederne under betjening på skråninger kan gøre maskinen ustabil.

1. Advarsel – læs *betjeningsvejledningen*.
2. Advarsel – få undervisning, før denne maskine tages i brug.
3. Advarsel – brug sikkerhedsselen, når du sidder i førersædet.
4. Advarsel – bær høreværn.
5. Fare for udslyngede genstande – hold omkringstående på sikker afstand af maskinen.
6. Risiko for at skære hænder og fødder – hold afstand til bevægelige dele. Hold alle afskærmninger på plads.
7. Fare for væltning – sænk klippeenheden, når du kører ned ad skråninger, og betjen ikke maskinen på skråninger med en hældning på over 15 grader.
8. Advarsel – lås parkeringsbremsen, sluk motoren, og tag nøglen ud af tændingen, før du forlader maskinen.

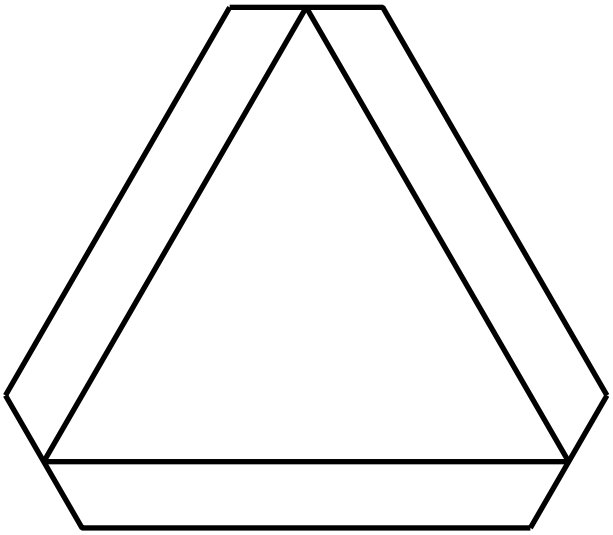

decal120-0250

120-0250

1. Langsomtgående køretøj

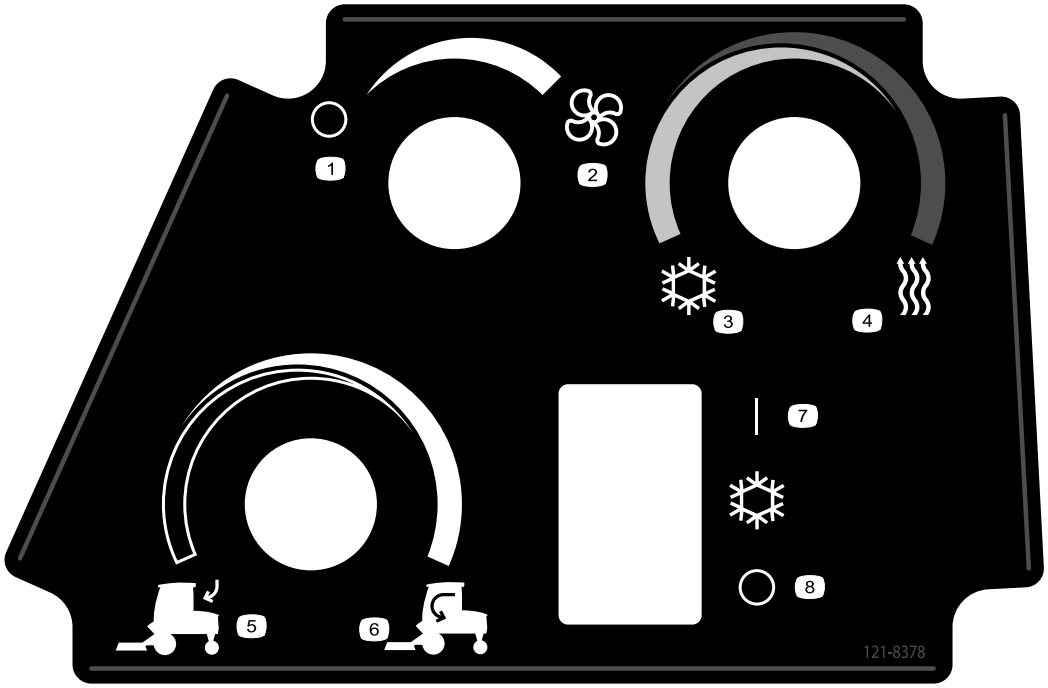

decal121-8378

121-8378

Kun model med førerhus

1. Ventilator (fra)
2. Ventilator (til, højeste indstilling)
3. Kold luft
4. Varm luft
5. Udvendig luft
6. Indvendig luft
7. Airconditionanlæg (fra)
8. Airconditionanlæg (til)

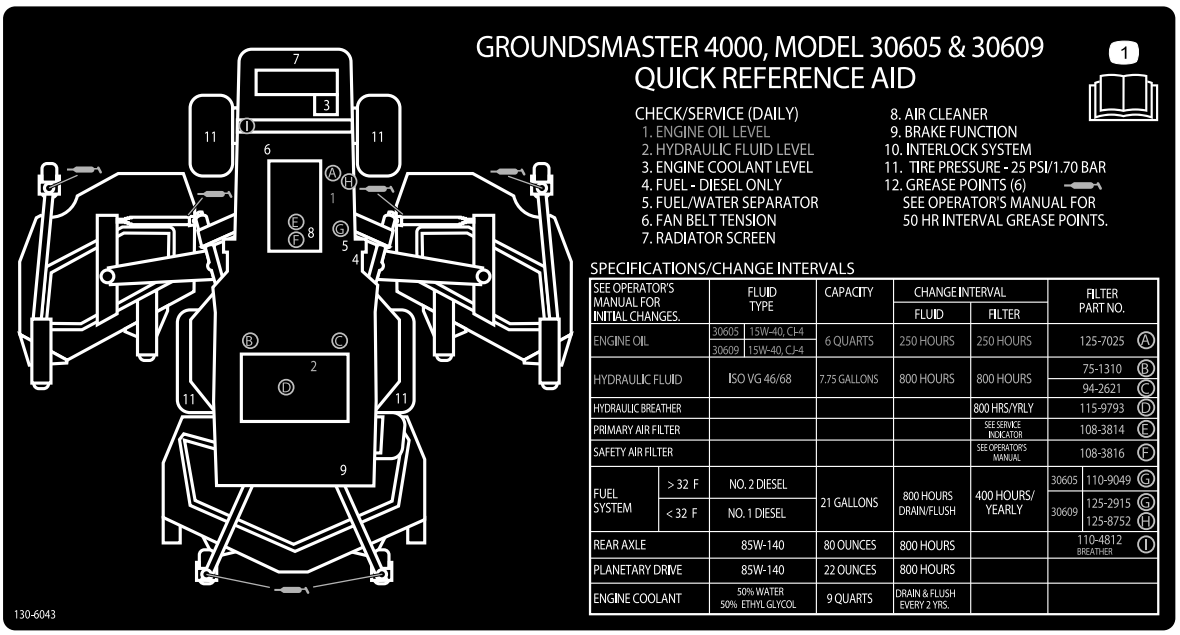

decal130-6043

130-6043

1. Læs *betjeningsvejledningen*.

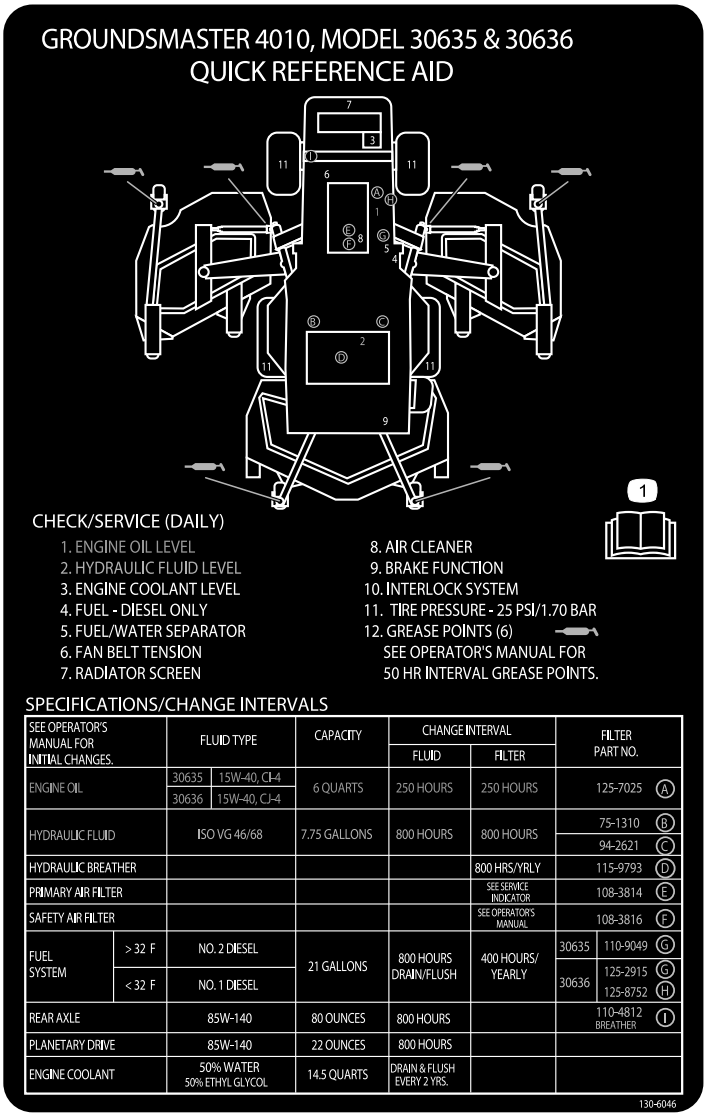

decal130-6046

130-6046

1. Læs *betjeningsvejledningen*.

Opsætning

Løsdele

Brug skemaet herunder til at kontrollere, at alle dele er blevet leveret.

Fremgangsmåde	Beskrivelse	Antal	Anvendelse
1	Kræver ingen dele	–	Smør maskinen.
2	Advarselsmærkat	1	Udskift advarselsmærkaten.

Medier og øvrige dele

Beskrivelse	Antal	Anvendelse
Betjeningsvejledning	1	Læs før betjening af maskinen.
Ejerens motorvejledning	1	Benyt som reference til motoroplysninger.
Uddannelsesmaterialer til operatører	1	Læs før betjening af maskinen.
Overensstemmelseserklæring	1	
Styrehjulskapselnøgle	1	Bruges til at justere styrehjulssamlinger.
CE-sikkerhedsmærkat	1	Påsættes for overholdelse af standarder i CE-lande

Bemærk: Maskinens venstre og højre side er som set fra den normale betjeningsposition.

1

Smøring af maskinen

Kræver ingen dele

Fremgangsmåde

Før du betjener maskinen, skal du indfedte den for at sikre korrekte smøreegenskaber. Se Smøring af lejerne og bøsningerne (side 49). Hvis maskinen ikke indfedtes ordentligt, kan det føre til for tidligt svigt i de afgørende elementer.

2

Udskiftning af advarselsmærkaten.

Kun CE-modeller

Dele, der skal bruges til dette trin:

1	*Advarselsmærkat*

Fremgangsmåde

På maskiner, der kræver europæisk CE-opfyldelse, skal advarselsmærkaten, reservedelsnr. 117-2754, udskiftes med advarselsmærkaten, reservedelsnr. 117-2766.

Produktoversigt

Betjeningsanordninger

Bemærk: Maskinens venstre og højre side bestemmes ud fra den normale betjeningsposition.

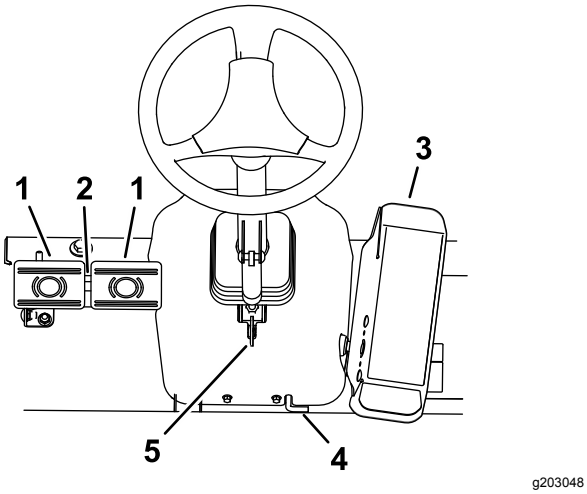

Figur 3

1. Bremsepedal
2. Pedallåsepind
3. Traktionspedal
4. Parkeringsbremselås
5. Ratindstillingshåndtag

Traktionspedal

Sådan standser du maskinen: Let foden fra traktionspedalen, og lad pedalen vende tilbage til midterpositionen (Figur 3).

Bremsepedaler

Der er to fodpedaler, som aktiverer de individuelle hjulbremser, der bruges til at hjælpe med at vende maskinen, ved parkering og for at få bedre trækkraft på bakkeskråninger. Ved parkering og under transport sammenkobles pedalerne med en låsepind (Figur 3).

Pedallåsepind

Pedallåsepinden kobler pedalerne sammen og aktiverer parkeringsbremsen (Figur 3).

Ratindstillingshåndtag

Tryk ratindstillingshåndtaget ned for at vippe rattet til den ønskede position. Slip derefter håndtaget for at låse indstillingen (Figur 3).

Parkeringsbremselås

Parkeringsbremsen aktiveres ved at sammenkoble pedalerne med låsepinden, træde begge pedaler ned og træde parkeringsbremselåsen ned, mens du træder på begge bremsepedaler. (Figur 3). Når du trykker pedalerne ned, vil du kunne mærke, at låsen aktiverer pedalerne. Deaktiver parkeringsbremsen ved at træde på begge pedaler, indtil parkeringsbremselåsen udløses.

Kontakt til katastrofelys

Tryk på kontakten til katastrofelyset for at aktivere katastrofelysene (Figur 3).

Kontakt til drejesignal

Tryk på venstre side af kontakten til drejesignalet for at aktivere venstre drejesignal, og den højre side af kontakten for at aktivere højre drejesignal (Figur 3).

Tændingskontakt

Tændingskontakten (Figur 4) har tre positioner: FRA, TÆNDT/FORVARM og START.

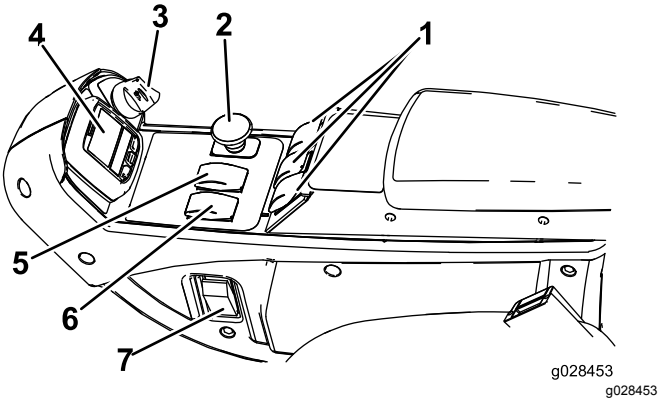

Figur 4

1. Løftegreb
2. Kraftudtagskontakt
3. Tændingskontakt
4. InfoCenter
5. Hastighedskontrol
6. Kontakt til motorhastighed
7. Lyskontakt (ekstraudstyr)

Kontakt til motorhastighed

Kontakten til motorhastighed har to tilstande til ændring af motorhastigheden (Figur 4).

Ved at trykke kort på kontakten kan motorhastigheden øges eller mindskes i intervaller på 100 o/min. Ved at holde kontakten nede skifter motoren automatisk til HØJ eller LAV TOMGANGSHASTIGHED afhængigt af hvilken kontakt, der er trykket ind.

Kraftudtagskontakt

Kraftudtagskontakten har to positioner: UD (START) og IND (STOP). Træk kraftudtagsknappen ud for at indkoble plæneklipperskjoldets skæreknive. Skub

knappen ind for at udkoble plæneklipperskjoldets skæreknive (Figur 4).

Kontakt til hastighedskontrol

Kontakten til hastighedskontrol giver dig mulighed for at øge hastighedsområdet med henblik på transport af maskinen (Figur 4).

Plæneklipperskjoldene kan ikke betjenes ved den højeste hastighed. For at skifte mellem HØJ og LAV hastighed skal skjolddækslerne være hævet, kraftudtaget udkoblet, fartpiloten deaktiveret, traktionspedalen i positionen NEUTRAL, og maskinen skal bevæge sig ved lav hastighed.

Løftegreb

Løftegrebene hæver og sænker plæneklipperskjoldene (Figur 4) . Skub grebene frem for at sænke plæneklipperskjoldene og tilbage for at hæve dem. Når maskinen startes med plæneklipperskjoldene i sænket position, skal løftekontakten trykkes ned for at give plæneklipperskjoldene plads til at flyde og klippe.

Bemærk: Skjoldene kan ikke sænkes, når der køres ved høj kørselshastighed, og de kan hverken hæves eller sænkes, hvis du ikke sidder i sædet, mens motoren kører. Skjoldene sænkes også, når tændingsnøglen er i positionen TÆNDT, og du sidder i sædet.

Fartpilotkontakt

Fartpilotkontakten låser i pedalpositionen for at opretholde den ønskede kørselshastighed (Figur 5). Fartpiloten slukkes ved at trykke bagest på kontakten, midterpositionen aktiverer fartpilotfunktionen, og kontaktens forreste position indstiller den ønskede kørselshastighed.

Bemærk: Pedalpositionen deaktiveres også, hvis bremsepedalen trædes ned, eller traktionspedalen flyttes til positionen bak i ét sekund.

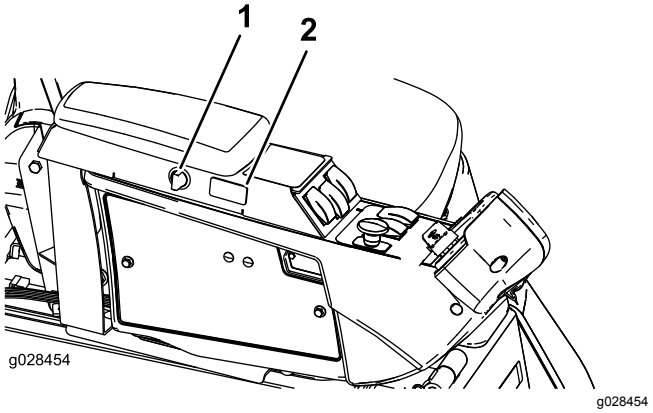

Figur 5

1. Strømtilslutningskontakt
2. Fartpilotkontakt

Strømtilslutningskontakt

Brug strømtilslutningskontakten til at strømføde ekstra elektrisk tilbehør (Figur 5).

Sædeindstilling

Sædejusteringshåndtag

Flyt sædejusteringshåndtaget på siden af sædet udad, skub sædet til den ønskede position, og slip håndtaget for at låse sædet på plads (Figur 6).

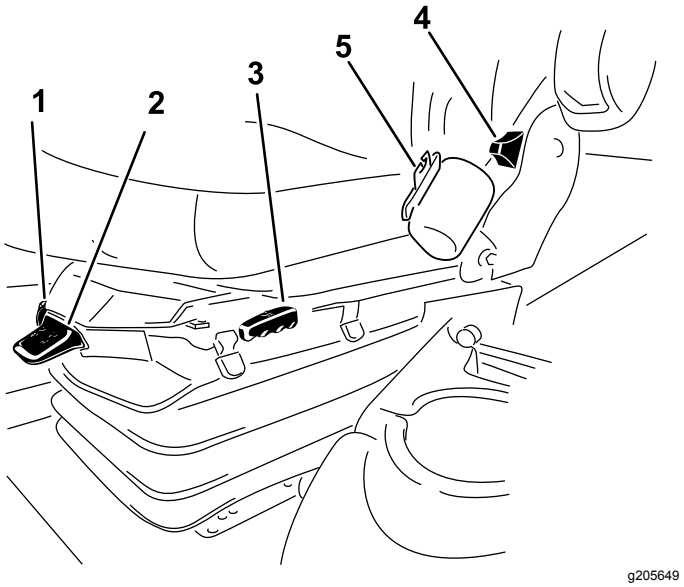

Figur 6

1. Vægtmåler
2. Vægtjusteringshåndtag
3. Sædejusteringshåndtag
4. Justeringshåndtag til sædets ryglæn
5. Sikkerhedssele

Justeringsknap til armlæn

Drej knappen for at indstille armlænets vinkel (Figur 6).

Justeringshåndtag til sædets ryglæn

Flyt håndtaget for at indstille sæderyglænets vinkel (Figur 6).

Vægtmåler

Vægtmåleren angiver, hvornår sædet er justeret til førerens vægt (Figur 6). Juster højden ved at placere affjedringen inden for det grønne område.

Vægtjusteringshåndtag

Brug dette håndtag til at justere efter operatørens korrekte vægt (Figur 6). Træk op i håndtaget for at øge lufttrykket, og tryk det ned for at reducere lufttrykket. Den korrekte justering opnås, når vægtmåleren befinder sig i det grønne område.

Betjeningsanordninger i førerhus

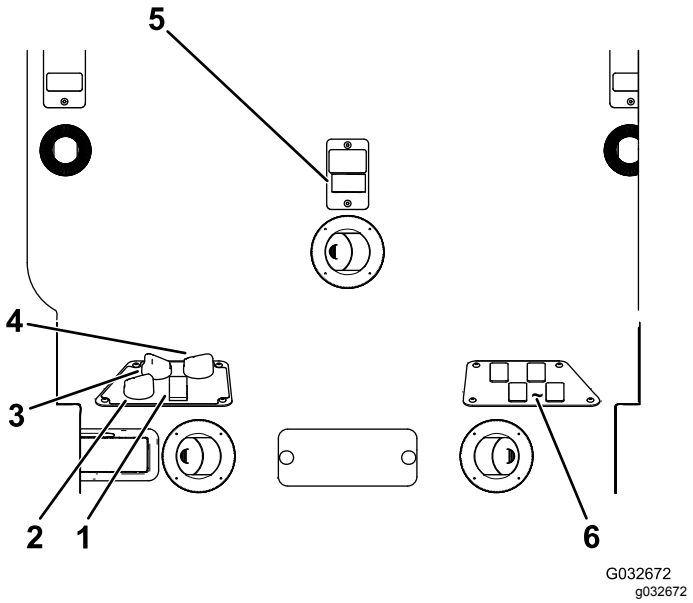

Figur 7

1. Kontakt til aircondition
2. Betjeningsanordning til luftregulering
3. Ventilatorstyring
4. Temperaturregulering
5. Forrudeviskerkontakt
6. Ledige kontakter til ekstraudstyr

Betjeningsanordning til luftregulering

Betjeningsanordningen til luftregulering indstiller førerhuset til enten at recirkulere luften i førerhuset eller til at trække luft ind i førerhuset udefra (Figur 7).

- Indstil luftreguleringen til at recirkulere når airconditionsanlægget anvendes.
- Indstil luftreguleringen til at trække luft ind, når varmeenheden eller ventilatoren anvendes.

Ventilatorstyring

Drej på ventilatorstyringsgrebet for at regulere ventilatorhastigheden (Figur 7).

Temperaturregulering

Drej på temperaturreguleringsgrebet for at regulere lufttemperaturen i førerhuset (Figur 7).

Forrudeviskerkontakt

Brug denne kontakt til at slå forrudeviskeren til eller fra (Figur 7).

Kontakt til aircondition

Brug denne kontakt til at tænde og slukke for airconditionanlægget (Figur 7).

Forrudelås

Løft op i låsene for at åbne forruden (Figur 8). Tryk låsen ind for at låse forruden i åben position. Træk ud og ned på låsen for at lukke og fastgøre forruden.

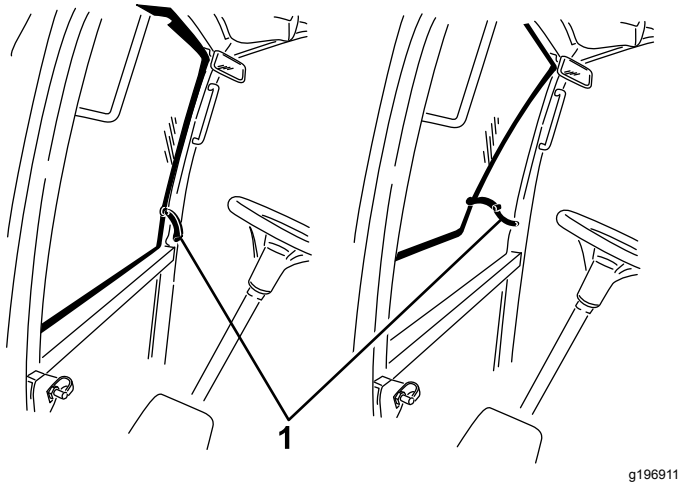

Figur 8

1. Forrudelås

Bagrudelås

Løft op i låsene for at åbne bagruden. Tryk låsen ind for at låse ruden i åben position. Træk ud og ned på låsen for at lukke og fastgøre ruden (Figur 8).

Vigtigt: **Du skal lukke bagruden, inden du åbner motorhjelmen, ellers kan der opstå skader.**

Brug af infocenteret

Infocenterets LCD-display viser oplysninger om din maskine, som f.eks. driftsstatus, diverse diagnostikoplysninger og andre oplysninger om maskinen (Figur 9). Infocenteret har et velkomstbillede og en hovedinformationsskærm. Du kan skifte mellem velkomstbilledet og hovedinformationsskærmen på et hvilket som helst tidspunkt ved at trykke på en vilkårlig infocenter-knap og derefter vælge den korrekte retningspil.

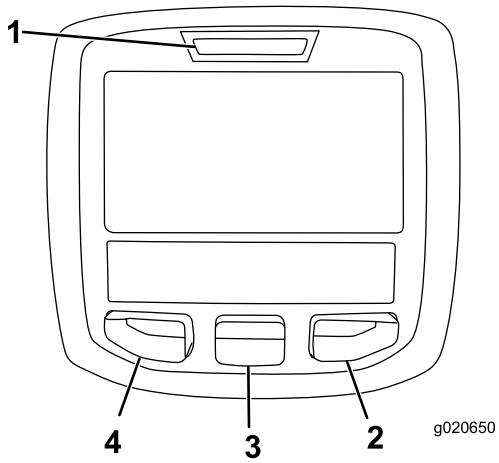

g020650

Figur 9

1. Kontrollampe
2. Højre-knap
3. Midter-knap
4. Venstre-knap

- Venstre-knap, menu-/tilbage-knap – tryk på denne knap for at gå ind på infocenterets menuer. Brug den til at afslutte en menu, der i øjeblikket er i brug.
- Midter-knap – brug denne knap til at rulle ned i menuer.
- Højre-knap – brug denne knap til at åbne en menu, hvor en pil til højre viser, at der er yderligere indhold.
- Alarm – aktiveres, når skjolddækslerne sænkes eller ved rådgivningsmeddelelser og fejl.

Bemærk: Hver knaps funktion ændres afhængigt af, hvad der er påkrævet på et givet tidspunkt. For hver knap er der et ikon, der viser dens aktuelle funktion.

Ikonbeskrivelse for InfoCenter

SERVICE DUE	Angiver, når planlagt serviceeftersyn skal udføres
	Omdrejningstal/status for motor – viser motorens omdrejningstal
	Timetæller
	Infoikon
	Indstiller den maksimale traktionshastighed
	Hurtig
	Langsom
	Omstyring af ventilator—angiver, at ventilatoren kører baglæns
	Brændstofstand
	Stationær regenerering påkrævet
	Luftindtagsforvarmer er aktiv
	Hæv venstre skjolddæksel
	Hæv midterskjoldet
	Hæv højre skjolddæksel
	Operatøren skal sidde på sædet
	Indikator for parkeringsbremse – angiver, når parkeringsbremsen er aktiveret
H	Identificerer hastigheden som High (Høj)
N	Neutral
L	Identificerer hastigheden som Low (Lav)
	Kølevæskens temperatur – viser motorens kølevæskes temperatur i enten ° C eller ° F
	Temperatur (varm)
	Traktion eller traktionspedal

Ikonbeskrivelse for InfoCenter (cont'd.)

	Afvist eller ikke tilladt
	Motorstart
	Kraftudtag – viser, at kraftudtaget er indkoblet
	Stop eller afbryd
	Motor
	Tændingskontakt
	Angiver, når plæneklipperskjoldene sænkes
	Angiver, når plæneklipperskjoldene hæves
	PIN-adgangskode
	Hydraulikvæsketemperatur – viser hydraulikvæskens temperatur
CAN	CAN-bus
	InfoCenter
Bad	Dårlig eller mislykkedes
Ctr	Midterste
Rht	Højre
Left	Venstre
	Pære
OUT	TEC-styreenhedens eller kontrolkablets udgangsstik i ledningsnettet
HI	Høj: over tilladt område
LO	Lav: under tilladt område
HI / LO	Udenfor interval
	Kontakt
	Operatøren skal slippe kontakten.

Ikonbeskrivelse for InfoCenter (cont'd.)

	Operatøren skal skifte til den tilstand, der er vist.
Symboler kombineres ofte for at danne sætninger. Der vises nogle eksempler nedenfor	
N	Operatøren skal sætte maskinen i frigear
	Motorstart afvist
	Standsning af motor
	Motorkølevæske for varm.
	Hydraulikvæske for varm.
or	Sid ned, eller aktiver parkeringsbremsen

Brug af menuerne

For at gå ind på infocenterets menusystem skal du trykke på menuknappen, når du er på hovedskærmen. Det bringer dig til hovedmenuen. I disse tabeller kan du se en oversigt over de muligheder, der er tilgængelige i menuerne:

Hovedmenu	
Menuelement	**Beskrivelse**
Fejl	Fejlmenuen indeholder en liste over de seneste maskinfejl. Se servicevejledningen, eller henvend dig til din autoriserede Toro-forhandler for flere oplysninger om fejlmenuen og disse oplysninger.
Service	Servicemenuen indeholder oplysninger om maskinen, såsom antal timers drift og andre lignende tal.
Diagnostik	Diagnostikmenuen viser status for hver af maskinens kontroller, sensorer og styreenhedsudgange. Du kan bruge den til fejlfinding ved visse problemer, da den hurtigt kan fortælle dig, hvilke funktioner der er aktiveret, og hvilke der er deaktiveret.
Indstillinger	Menuen Indstillinger giver dig mulighed for at tilpasse og ændre konfigurationsvariablerne på infocenterets display.
Om	Menuen Om viser maskinens modelnummer, serienummer og softwareversion.

Service	
Menuelement	**Beskrivelse**
Hours	Viser det samlede antal timer, som maskinen, motoren og ventilatoren har været tændt, såvel som det antal timer, maskinen er blevet transporteret og overophedet
Counts	Viser det antal forvarmninger og opstarter, som maskinen har oplevet

Diagnostik	
Menuelement	**Beskrivelse**
Engine Run	Se servicevejledningen, eller henvend dig til din autoriserede Toro-forhandler for flere oplysninger om menuen Engine Run og disse oplysninger.
Gløderør	Viser om følgende enheder er aktive: Nøglestart, timeoutgrænse og gløderør
Ventilator	Viser om ventilatoren er aktiv i følgende tilfælde: Motor høj temp., olie høj temp., motor eller hydraulisk høj temp. og tændt ventilator

Indstillinger	
Menuelement	**Beskrivelse**
Enheder	Styrer enhederne, der anvendes på infocenteret (du kan vælge imellem britiske eller metriske enheder)
Sprog	Styrer sprogene, der anvendes på infocenteret*
LCD-baggrundsbelysning	Styrer LCD-displayets lysstyrke
LCD-kontrast	Styrer LCD-displayets kontrast
Beskyttede menuer	Giver forhandleren/teknikeren adgang til beskyttede menuer ved at angive en adgangskode
Automatisk tomgang	Styrer den tilladte tid, før motoren går i tomgang, når maskinen ikke er i brug
Klippehastighed	Styrer den maksimale hastighed, når der klippes (lav hastighed)
Trans. hastighed	Styrer den maksimale hastighed under transport (høj hastighed)
Smart Power	Smart Power forhindrer, at maskinen kører fast i tunge plæner ved automatisk at styre maskinens hastighed og optimere klippeydelsen.

*Kun den tekst, som vises til operatøren, er oversat. Fejl, service og diagnostik vises til serviceteknikere. Titlerne vises på de valgte sprog, men menuenhederne er på engelsk.

Om	
Menuelement	**Beskrivelse**
Model	Viser maskinens modelnummer
SN	Viser maskinens serienummer
Hovedstyreenhedens version	Viser softwareversionen for hovedstyreenheden
Infocenterets version	Viser softwareversionen for infocenteret
CAN-bus	Viser status for maskinens kommunikationsbus

Beskyttede menuer

Der er 4 indstillinger for driftskonfiguration, der kan justeres i menuen Indstillinger i infocenteret: tidsforsinkelse ved automatisk tomgang, maksimal kørehastighed ved klipning, maksimal kørehastighed ved transport og Smart Power. Disse indstillinger befinder sig i den beskyttede menu.

Adgang til beskyttede menuer

Bemærk: Din maskines fabriksindstillede PIN-kode er enten 0000 eller 1234.

Hvis du har ændret PIN-koden og glemt den, skal du kontakte din autoriserede Toro-forhandler for at få hjælp.

1. Brug den midterste knap på HOVEDMENUEN til at rulle ned til menuen INDSTILLINGER, og tryk på den højre knap (Figur 10).

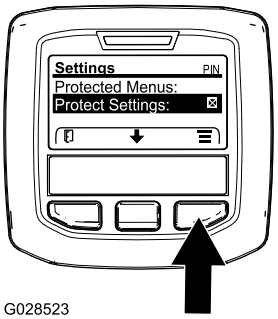

g028523

Figur 10

2. Brug den midterste knap i menuen INDSTILLINGER til at rulle ned til den BESKYTTEDE MENU, og tryk på den højre knap (Figur 11A).

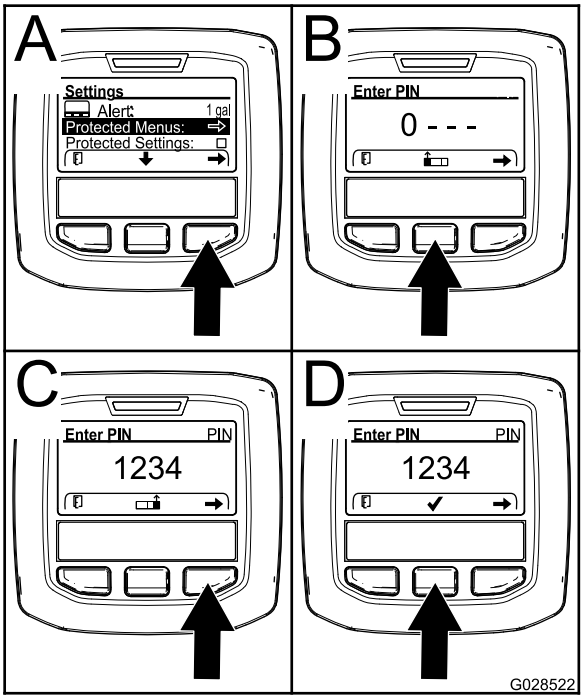

g028522

Figur 11

3. Indtast PIN-koden ved at trykke på den midterste knap, indtil det første tal vises, og tryk derefter på den højre knap for at gå videre til næste tal (Figur 11B og Figur 11C). Gentag dette trin, indtil det sidste tal er indtastet, og tryk på den højre knap en gang til.
4. Tryk på den midterste knap for at indtaste PIN-koden (Figur 11D).

   Vent, indtil infocenterets røde indikatorlys lyser.

   Bemærk: Hvis infocenteret accepterer PIN-koden, og den beskyttede menu låses op, vises ordet "PIN" i øverste højre hjørne af skærmen.

Bemærk: Drej tændingskontakten til positionen OFF (fra) og derefter til positionen ON (til) for at låse den beskyttede menu.

Du kan få vist og ændre indstillingerne i den beskyttede menu. Åbn den beskyttede menu, og rul ned til funktionen Protect Settings (Beskyt indstillinger). Brug den højre knap til at ændre indstillingen. Når Protect Settings indstilles til OFF (fra), kan du se og ændre indstillingerne i den beskyttede menu uden at indtaste PIN-koden. Når Protect Settings indstilles til ON (til), skjules de beskyttede funktioner, og der skal indtastes PIN-kode for at ændre indstillingen i den beskyttede menu. Når du har indstillet PIN-koden, skal tændingskontakten drejes til OFF (fra) og tilbage til positionen ON (til) for at aktivere og gemme denne funktion.

Justering af den automatiske tomgang

1. Rul ned til automatisk tomgang i menuen Indstillinger.
2. Tryk på den højre knap for at skifte tiden for automatisk tomgang mellem Fra, 8 sek., 10 sek., 15 sek., 20 sek. og 30 sek.

Indstilling af den maksimale tilladte klippehastighed

- Rul ned til klippehastighed fra menuen Indstillinger, og tryk på den højre knap.
- Brug den højre knap til at hæve den maks. tophastighed under klipning (50 %, 75 % eller 100 %).
- Brug den midterste knap til at sænke den maks. tophastighed under klipning (50 %, 75 % eller 100 %).
- Tryk på den venstre knap for at forlade menuen.

Indstilling af den maksimale tilladte transporthastighed

- Rul ned til transporthastighed fra menuen Indstillinger, og tryk på den højre knap.
- Brug den højre knap til at hæve den maks. tophastighed under transport (50 %, 75 % eller 100 %).
- Brug den midterste knap til at sænke den maks. tophastighed under transport (50 %, 75 % eller 100 %).
- Tryk på den venstre knap for at forlade menuen.

Tryk på den venstre knap for at gå til hovedmenuen, når du er færdig med den beskyttede menu, og tryk derefter på den venstre knap for at gå til kørselsmenuen.

Specifikationer

Bemærk: Specifikationer og design kan ændres uden forudgående varsel.

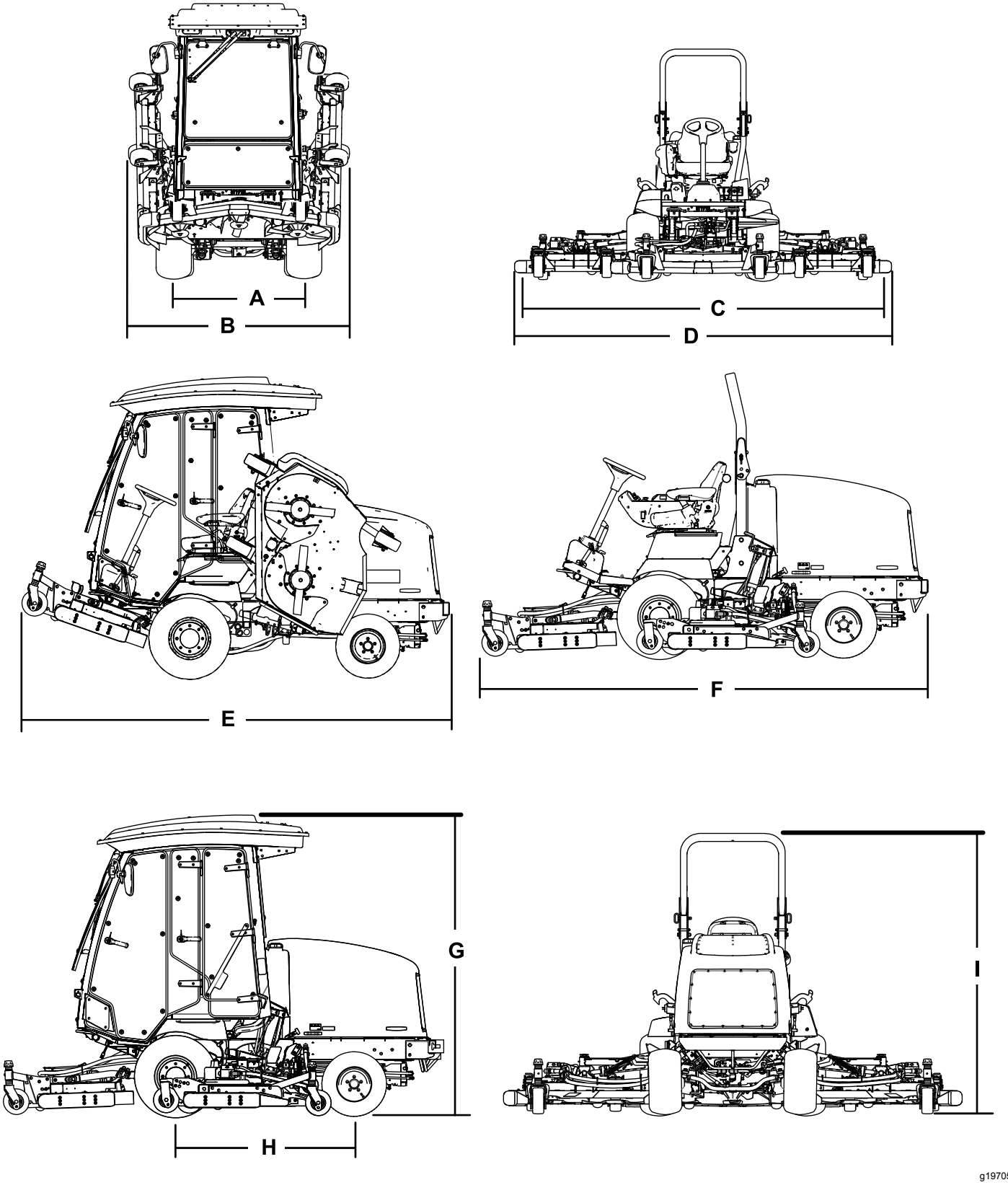

Figur 12

Beskrivelse		Figur 12 reference	Mål og vægt
Højde med førerhus		G	237 cm
Højde med styrtbøjle		I	218 cm
Samlet længde		F	342 cm
Længde til opbevaring eller transport		E	338 cm
Klippebredde			
	samlet	C	335 cm
	forreste klippeenhed		157 cm
	sideklippeenhed		107 cm
	forreste og en sideklippeenhed		246 cm
Samlet bredde			
	klippeenheder nede	D	345 cm
	klippeenheder oppe (transportposition)	B	183 cm
Akselafstand		H	141 cm
Dækslidbane (midterlinje til midterlinje)			
	front	A	114 cm
	bag	J	107 cm
Afstand fra jorden			17 cm
Nettovægt med førerhus			2.159 kg
Nettovægt med styrtbøjle			2.159 kg

Redskaber/tilbehør

Sørg for at bruge originale Toro-reservedele for at beskytte din investering og sikre optimal ydelse fra dit Toro-udstyr. Med hensyn til driftssikkerhed leverer Toro reservedele, der opfylder den nøjagtige tekniske specifikation for vores udstyr. Originale Toro-dele – kvalitet du kan stole på.

Betjening

Bemærk: Maskinens venstre og højre side er som set fra den normale betjeningsposition.

Før betjening

Sikkerhedshensyn før drift

Generelt om sikkerhed

- Maskinen må aldrig betjenes eller vedligeholdes af børn eller utrænet personale. Vær opmærksom på, at lokale forskrifter kan angive en mindstealder for operatøren. Ejeren er ansvarlig for at træne alle operatører og mekanikere.
- Bliv fortrolig med anvisningerne for sikker betjening af udstyret samt med betjeningsanordningerne og sikkerhedssymbolerne.
- Du skal vide, hvordan man standser maskinen og motoren hurtigt.
- Kontroller, at dødemandsgreb, sikkerhedskontakter og afskærmninger er korrekt påmonteret og fungerer korrekt. Betjen ikke maskinen, hvis de ikke fungerer korrekt.
- Før du klipper, skal du altid efterse maskinen for at sikre, at skæreknivene, skæreknivsboltene og klippeenhederne er i god driftsmæssig stand. Udskift slidte eller beskadigede skæreknive og bolte sætvis for at bevare afbalanceringen.
- Efterse området, hvor maskinen skal bruges, og fjern alle objekter, som maskinen kan risikere at udslynge.

Brændstofsikkerhed

- Vær yderst forsigtig, når du håndterer brændstof. Det er letantændeligt, og dampene kan eksplodere.
- Sluk alle cigaretter, cigarer, piber og andre antændingskilder.
- Brug kun en godkendt brændstofbeholder.
- Fjern aldrig brændstofdækslet, og fyld aldrig brændstoftanken, mens motoren kører eller er varm.
- Fyld aldrig brændstof på maskinen i et lukket rum.
- Opbevar aldrig maskinen eller brændstofbeholderen, hvor der er åben ild, gnister eller vågeblus som f.eks på en vandvarmer eller et andet apparat.
- Hvis du spilder brændstof, må du ikke forsøge at starte motoren. Foretag dig ikke noget, der kan antænde brændstoffet, før dampene er spredt.

Kontrol af motoroliestanden

Før du starter motoren og bruger maskinen, skal du kontrollere oliestanden i motorens krumtaphus. Se Kontrol af motoroliestanden (side 51).

Kontrol af kølesystemet

Før du starter motoren og bruger maskinen, skal du kontrollere kølesystemet. Se Kontrol af kølesystemet (side 60).

Kontrol af hydrauliksystemet

Før du starter motoren og bruger maskinen, skal du kontrollere hydrauliksystemet. Se Serviceeftersyn af hydrauliksystemet (side 63).

Opfyldning af brændstoftanken

Anbefalet brændstof

Brug kun ren, frisk dieselolie eller biodieselbrændstoffer med lavt eller ekstra lavt (<15 ppm) svovlindhold. Det minimale cetantal bør være 40. Køb brændstof i mængder, der kan bruges inden for 180 dage for at sikre, at brændstoffet er friskt.

Brændstoftankens kapacitet: 79 l

Brug sommerdieselolie (nr. 2-D) ved temperaturer over -7 °C og vinterdieselolie (nr. 1-D eller en blanding af nr. 1-D/2-D) ved temperaturer under -7 °C. Brug af vinterbrændstof ved lavere temperaturer giver et lavere flammepunkt og en kold flowkarakteristik, som letter start og minimerer tilstopning af brændstoffilteret.

Brug af sommerbrændstof ved over -7 °C bidrager til at forlænge brændstofpumpens levetid og giver øget effekt sammenlignet med vinterbrændstof.

Vigtigt: **Brug ikke petroleum eller benzin i stedet for dieselolie. Hvis denne advarsel ikke overholdes, kan motoren blive beskadiget.**

Forberedt til biodiesel

Denne maskine kan også bruge et blandet biodieselbrændstof på op til B20 (20 % biodiesel, 80 % petrodiesel). Petrodieselandelen skal have et ekstra lavt svovlindhold. Træf følgende forholdsregler:

- Andelen af biodiesel skal opfylde specifikationen anført i ASTM D6751 eller EN 14214.
- Brændstofsammensætningen skal opfylde ASTM D975 eller EN 590.
- Malede overflader kan beskadiges af biodieselblandinger.
- Brug B5 (biodieselindhold på 5 %) eller blandinger med et lavere biodieselindhold under kolde vejrforhold.
- Efterse tætninger, slanger og pakninger, der kommer i berøring med brændstoffet, da de kan forringes over tid.
- Tilstopning af brændstoffilteret kan forventes i tiden efter, at du er gået over til at bruge biodieselblandinger.
- Kontakt din forhandler for at få flere oplysninger om biodiesel.

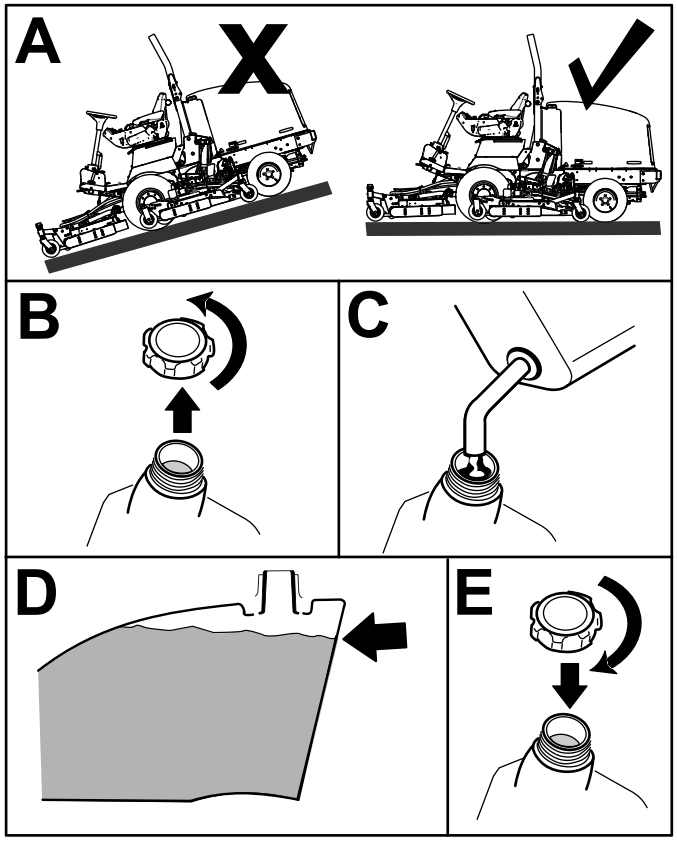

g196909

Figur 13

Fyld tanken op til ca. 6-13 mm under toppen af tanken, ikke påfyldningsstudsen, med dieselbrændstof nr. 2-D.

Bemærk: Fyld om muligt brændstoftanken helt op efter hver anvendelse. Dette vil minimere muligheden for akkumulering af kondens i brændstoftanken.

Kontrol af dæktrykket

Eftersynsinterval: Hver anvendelse eller dagligt

⚠ FARE

Lavt dæktryk forringer maskinens stabilitet på bakkeskråninger. Dette kan forårsage væltning, der kan medføre personskade eller død.

Pump ikke for lidt luft i dækkene.

Det korrekte lufttryk i dækkene er 1,72-2,07 bar.

Vigtigt: **Oprethold det anbefalede tryk i alle dæk for at sikre en klipning af god kvalitet og korrekt maskinydeevne. Pump ikke for lidt luft i dækkene.**

Kontroller dæktrykket i alle dækkene, før maskinen betjenes.

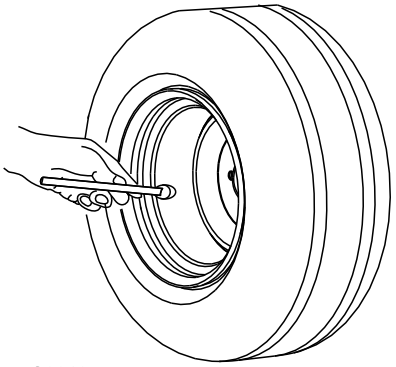

G001055

g001055

Figur 14

Kontrol af hjullåsemøtrikkernes tilspændingsmoment

Eftersynsinterval: Efter den første time

Efter de første 10 timer

For hver 200 timer

Tilspænd hjullåsemøtrikkerne til 115 til 136 N·m i rækkefølgen vist i Figur 15 og Figur 16.

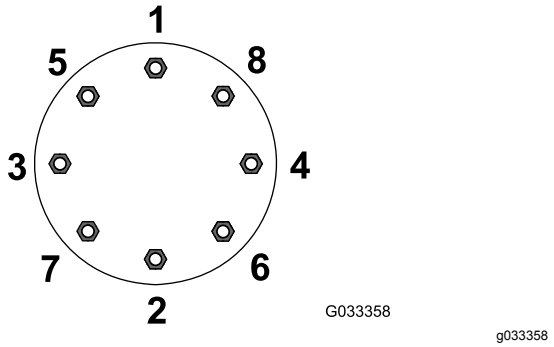

Figur 15
Forhjul

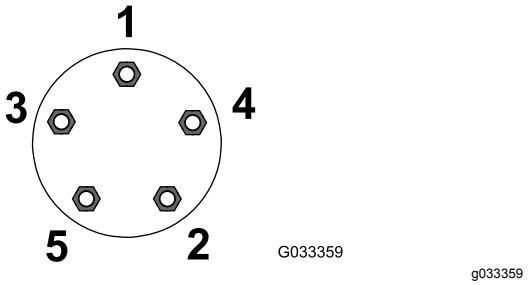

Figur 16
Baghjul

⚠ ADVARSEL

Hvis du ikke opretholder det rette tilspændingsmoment på hjullåsemøtrikkerne, kan det medføre personskade.

Tilspænd hjullåsemøtrikkerne til den korrekte tilspændingsværdi.

Kontrol af gearolien i planetdrevet

Eftersynsinterval: For hver 400 timer (kontroller, hvis du bemærker ekstern lækage).

For hver 400 timer

Anvend SAE 85W-140-gearolie af høj kvalitet til udskiftning.

1. Anbring maskinen på et plant underlag, og placer hjulet, således at den ene kontrolprop står i klokken 12-positionen, og den anden står i klokken 3-positionen (Figur 17).

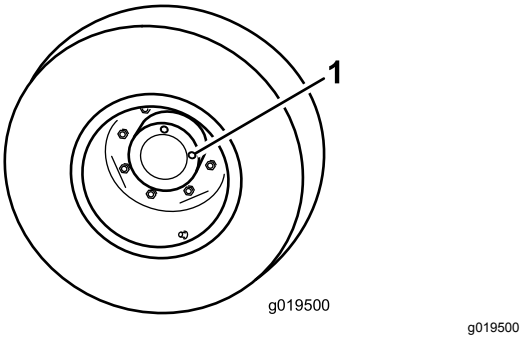

Figur 17

1. Kontrol-/aftapningsprop (2)

2. Fjern proppen i klokken 3-positionen (Figur 17).

   Bemærk: Der skal stå olie op til bunden af kontrolprophullet

3. Hvis oliestanden er lav, skal proppen i klokken 12-positionen fjernes, og olie skal påfyldes, indtil den begynder at flyde ud af hullet i klokken 3-positionen.
4. Sæt begge propper i.

Kontrol af olien i bagakslen.

Eftersynsinterval: For hver 400 timer

Bagakslen er fyldt med SAE 85W-140 gearolie. Kapaciteten er 2,4 l. Kontroller dagligt for lækager.

1. Parker maskinen på en plan flade.
2. Fjern en kontrolprop fra én ende af akslen, og sørg for, at væskestanden når op til bunden af hullet (Figur 18).

   Bemærk: Hvis oliestanden er lav, fjernes påfyldningsproppen, og der hældes tilstrækkelig olie på, til den når op til bunden af kontrolprophullerne.

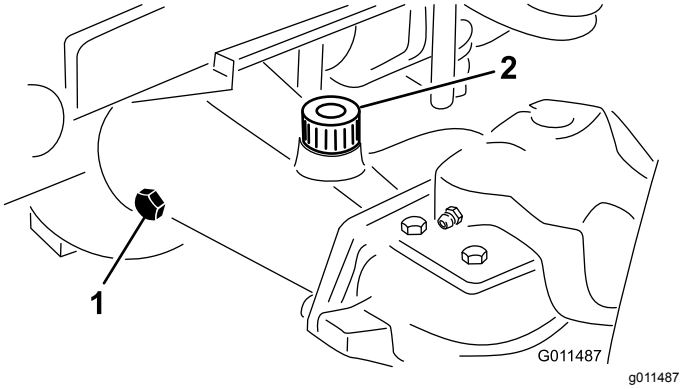

Figur 18

1. Kontrolprop
2. Påfyldningsprop

Kontrol af olien i plæneklipperskjoldets bagaksel

Eftersynsinterval: For hver 400 timer

Bagakslen er fyldt med SAE 85W-140 gearolie. Kapaciteten er 0,5 liter. Kontroller dagligt for lækager.

1. Parker maskinen på en plan flade.
2. Fjern kontrol-/påfyldningsproppen fra venstre side af gearkassen og sørg for, at oliestanden når op til bunden af hullet (Figur 19).

   Bemærk: Hvis oliestanden er lav, skal der hældes tilstrækkelig olie på, til at den når op til bunden af hullet.

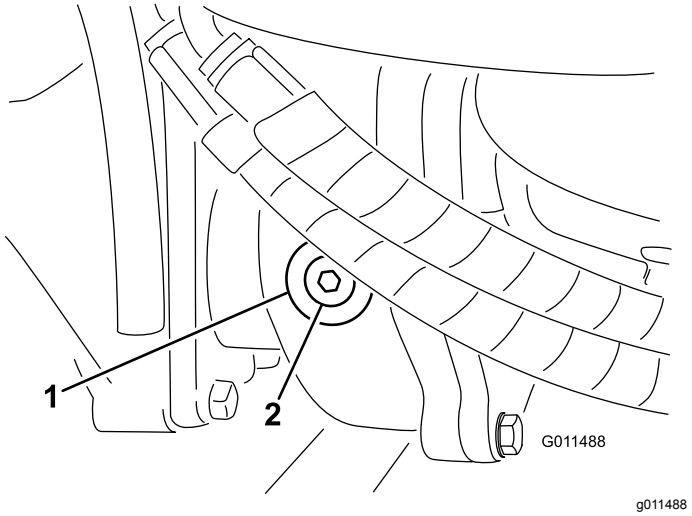

Figur 19

1. Gearkasse
2. Kontrol-/påfyldningsprop

Justering af styrtbøjlen (ROPS)

⚠ ADVARSEL

Undgå personskade eller død pga. væltning: Hold styrtbøjlen i den hævede låseposition, og brug sikkerhedsselen.

Sørg for at fastgøre sædet med sædelåsen.

⚠ ADVARSEL

Du er ikke beskyttet af styrtbøjlen, når styrtbøjlen er i sænket position.

- **Betjen ikke maskinen i ujævnt terræn eller på en bakkeskråning, mens styrtbøjlen er i sænket position.**
- **Sænk kun styrtbøjlen, når det er absolut nødvendigt.**
- **Spænd ikke sikkerhedsselen, når styrtbøjlen er i sænket position.**
- **Kør langsomt og forsigtigt.**
- **Hæv styrtbøjlen, lige så snart der er plads til, at den kan hæves.**
- **Kontroller omhyggeligt, om der er fri højde over dit hoved, dvs. om der er fri for grene, døråbninger, elektriske ledninger, før du kører under nogen genstand, og kom ikke i berøring med sådanne.**

Vigtigt: **Spænd altid sikkerhedsselen, når styrtbøjlen er i den hævede og låste position. Spænd ikke sikkerhedsselen, når styrtbøjlen er i sænket position.**

Sænkning af styrtbøjlen

Vigtigt: **Sænk kun styrtbøjlen, når det er nødvendigt.**

Vigtigt: **Sørg for, at sædet er forsvarligt fastgjort med sædelåsen.**

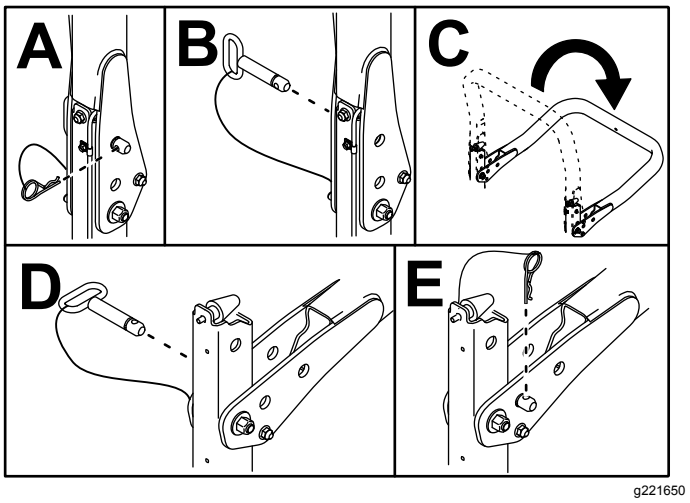

Figur 20

Hævning af styrtbøjlen

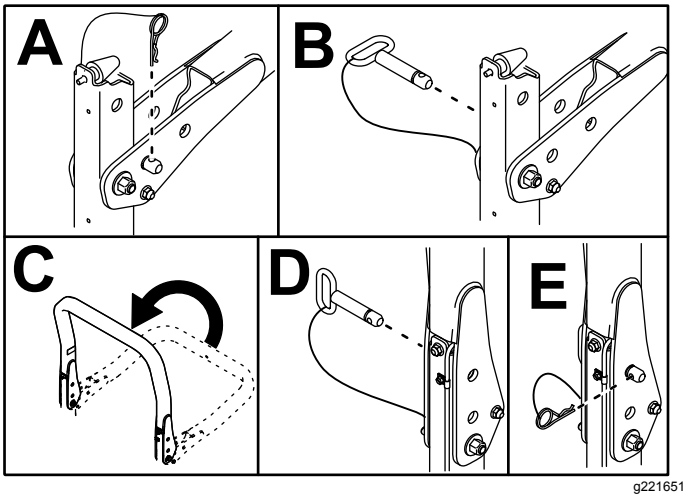

Figur 21

Justering af klippehøjden

Forreste plæneklipperskjold

Klippehøjden kan justeres fra 25 til 127 mm i intervaller i trin à 13 mm. Sådan justeres klippehøjden på det forreste plæneklipperskjold: Anbring styrehjulsakslerne i de øverste eller nederste huller på styrehjulsgaflerne, tilføj eller fjern et lige antal afstandsbøsninger fra styrehjulsgaflerne, og fastgør den bageste kæde til det ønskede hul.

1. Parker maskinen på en plan flade.
2. Start motoren, og hæv plæneklipperskjoldene for at ændre klippehøjden.
3. Sluk for motoren, aktiver parkeringsbremsen, og tag nøglen ud af tændingen, når du har hævet plæneklipperskjoldet.
4. Placer styrehjulsakslerne i de samme huller i alle rullegafler.

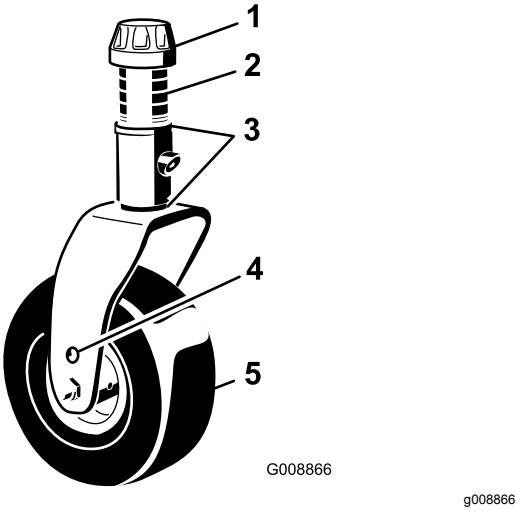

Figur 22

1. Strammehætte
2. Afstandsbøsninger
3. Afstandsstykker
4. Øverste akselmonterings-hul
5. Styrehjul

Bemærk: Når der arbejdes med en klippehøjde på 64 mm eller højere, skal akselbolten sættes i nederste styrehjulsgaffelhul for at forhindre ophobning af græs mellem hjulet og gaflen. Når der arbejdes med klippehøjder, som er lavere end 64 mm, og der konstateres ophobning af græs, skal maskinen køres baglæns for at trække det afklippede græs væk fra området ved hjulet/gaflen.

5. Fjern strammehætten fra spindelakslen, og lad spindlen glide ud af styrehjulsarmen (Figur 22).
6. Fastgør de to afstandsstykker på spindelakslen, som de sad oprindeligt.

   Bemærk: Disse afstandsstykker kræver et vandret plan på tværs af hele bredden af plæneklipperskjoldene. Sæt det passende antal 13 mm afstandsbøsninger (se diagrammet herunder) på spindelakslen for at opnå den ønskede klippehøjde. Sæt derefter spændeskiven på akslen.

   Se nedenstående diagram for at bestemme kombinationerne af afstandsklodser til indstillingen (Figur 23):

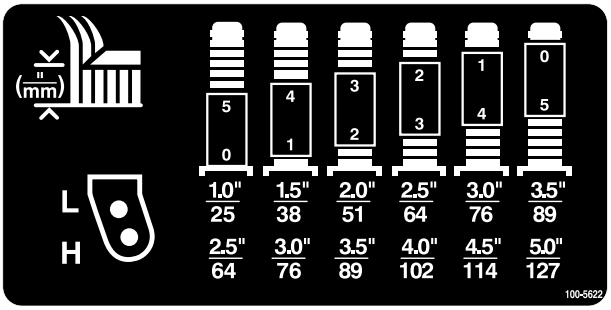

decal100-5622nc

Figur 23

7. Skub styrehjulsspindlen gennem den forreste styrehjulsarm, og fastgør afstandsstykkerne (som de sad oprindeligt) og de resterende afstandsbøsninger på spindelakslen.
8. Monter strammehætten for at fastgøre enheden.
9. Fjern låseclipsen og gaffelbolten, som fastgør klippehøjdekæderne til plæneklipperskjoldets bageste del (Figur 24).

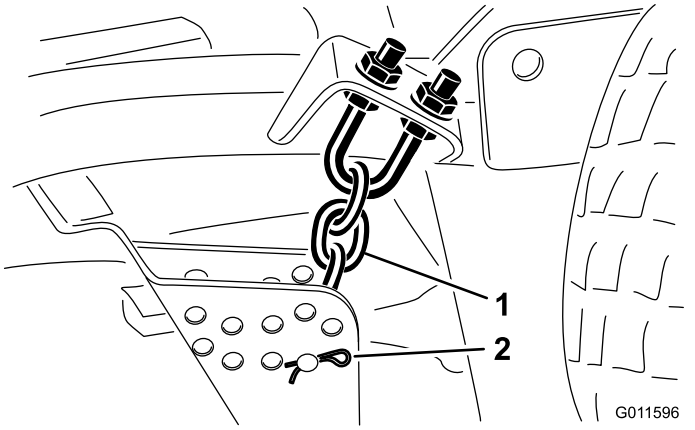

g011596

Figur 24

1. Klippehøjdekæde
2. Gaffelbolt og låseclips

10. Monter klippehøjdekæderne i det ønskede klippehøjdehul med gaffelbolten og låseclipsen (Figur 25).

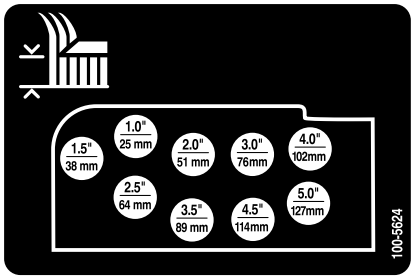

decal100-5624nc

Figur 25

Bemærk: Når der benyttes en klippehøjde på 25 mm, 38 mm eller 51 mm, skal gliderne og følerhjulene flyttes til den højeste position.

Sideplæneklipperskjolde

Sådan justeres klippehøjden på sideplæneklipperskjoldene: Tilføj eller fjern et lige antal afstandsbøsninger fra styrehjulsgaflerne, placer styrehjulsakslerne i de øverste eller nederste klippehøjdehuller i styrehjulsgaflerne, og fastgør drejearmene til de valgte klippehøjdebeslagshuller.

1. Placer styrehjulsakslerne i de samme huller i alle rullegafler (Figur 26 og Figur 28).
2. Fjern strammehætten fra spindelakslen, og lad spindlen glide ud af styrehjulsarmen (Figur 26).

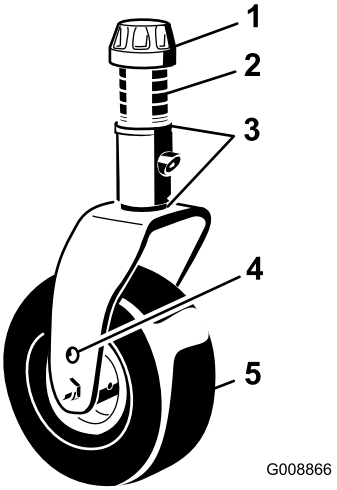

g008866

Figur 26

1. Strammehætte
2. Afstandsklodser
3. Afstandsstykker (3 mm)
4. Øverste akselmonteringshul
5. Styrehjul

3. Fastgør de to afstandsstykker på spindelakslen, som de sad oprindeligt. Disse afstandsstykker skal opnå et vandret plan på tværs af hele bredden af plæneklipperskjoldene. Sæt det passende antal afstandsbøsninger på 13 mm på spindelakslen for at opnå den ønskede klippehøjde. Sæt derefter spændeskiven på akslen.

   Bemærk: Disse afstandsstykker kræver et vandret plan på tværs af hele bredden af plæneklipperskjoldene. Sæt det passende antal 13 mm afstandsbøsninger (se diagrammet herunder) på spindelakslen for at opnå den ønskede klippehøjde. Sæt derefter spændeskiven på akslen.

   Se nedenstående diagram for at bestemme kombinationerne af afstandsklodser til indstillingen (Figur 27).

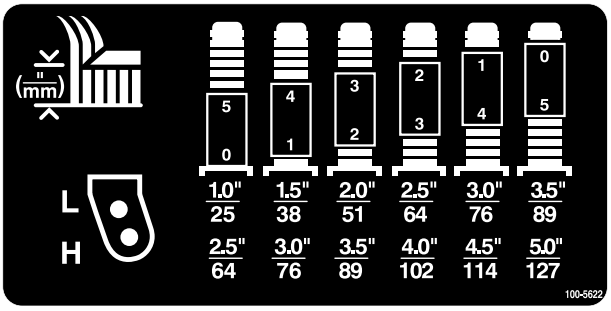

decal100-5622nc

Figur 27

4. Skub styrehjulsspindlen gennem den forreste styrehjulsarm, og fastgør afstandsstykkerne (som de sad oprindeligt) og de resterende afstandsbøsninger på spindelakslen.
5. Fjern låseclipsen og gaffelboltene fra styrehjulsdrejearmene (Figur 28).
6. Drej spændstangen for at hæve eller sænke drejearmen, indtil hullerne er placeret ud for de valgte klippehøjdebeslagshuller i plæneklipperskjoldets ramme (Figur 28 og Figur 29).

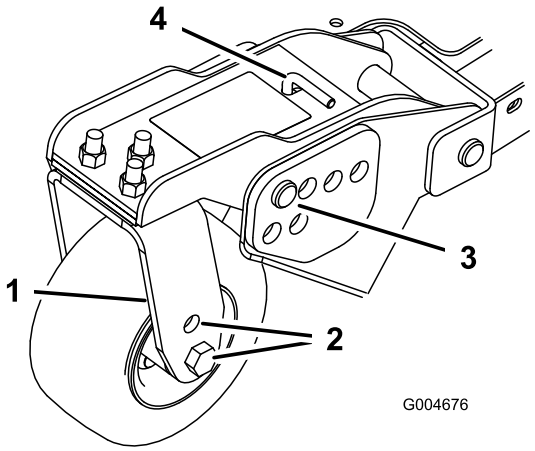

g004676

Figur 28

1. Styrehjulets drejearm
2. Akselmonteringshuller
3. Gaffelbolt og låseclips
4. Spændstang

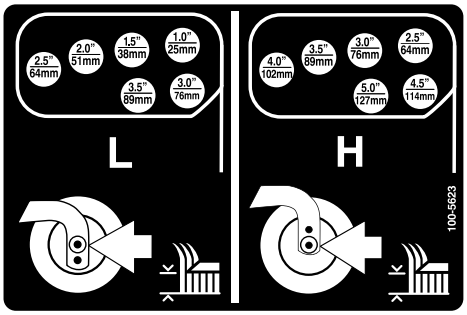

decal100-5623nc

Figur 29

7. Indsæt gaffelboltene, og monter låseclipsene.
8. Drej spændstangen mod uret (kun fingerstramt) for at stramme justeringen.
9. Fjern låseclipsene og gaffelboltene, der fastgør støddæmperforbindelserne til plæneklipperskjoldets beslag (Figur 30).

   Vigtigt: **Støddæmperforbindelsens længde bør aldrig justeres. Længden mellem midten af hullerne skal være 13,7 cm.**

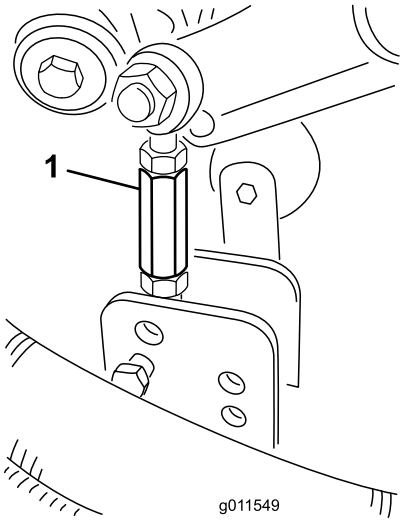

g011549

Figur 30

1. Støddæmperforbindelse

10. Placer støddæmperforbindelsens huller ud for de valgte klippehøjdebeslagshuller i plæneklipperskjoldets ramme, isæt gaffelboltene, og monter låseclipsene (Figur 31).

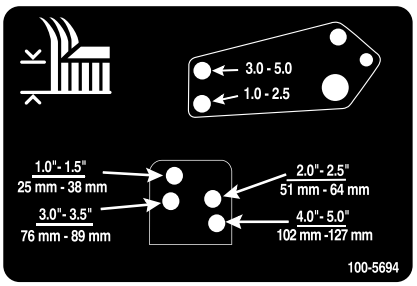

decal100-5694nc

Figur 31

Justering af gliderne

Monter gliderne i den nederste position, når du anvender klippehøjder på over 64 mm, og i den øverste position, når du anvender klippehøjder på under 64 mm.

Bemærk: Når gliderne bliver slidt, kan du flytte dem over på den modsatte side af plæneklipperen ved

at dreje dem rundt. Herved kan du bruge gliderne længere, før du er nødt til at udskifte dem.

Juster gliderne (Figur 32).

Vigtigt: **Tilspænd skruen forrest på hver glider med et moment på 9–11 N·m.**

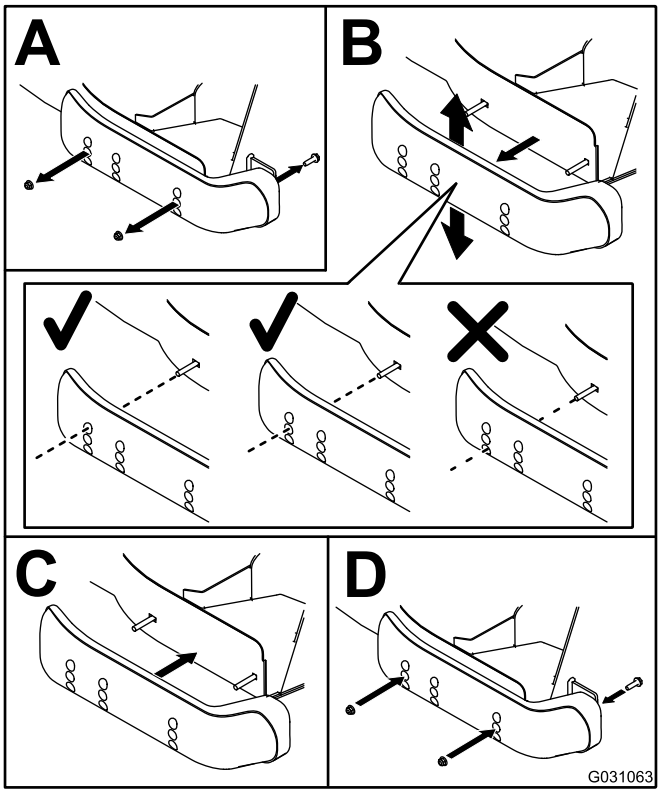

g031063

Figur 32

Justering af plæneklipper-skjoldets ruller

Plæneklipperskjoldets ruller skal monteres i den nederste position, når du anvender klippehøjder på over 64 mm, og i den øverste position, når du anvender klippehøjder på under 64 mm.

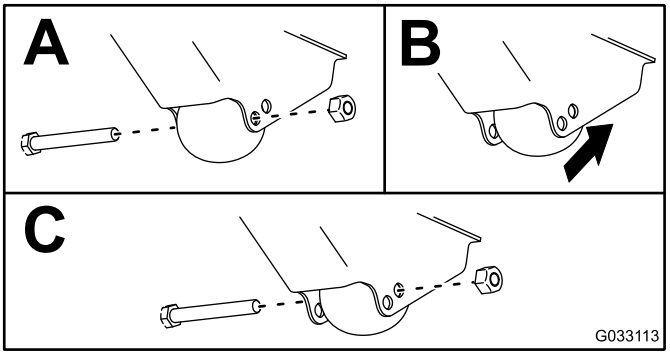

g033113

Figur 33

Korrektion af en forskydning mellem plæneklipperskjoldene

På grund af forskelle i græsforholdene og traktionsenhedens modvægtsindstillinger skal du testklippe et stykke græs og kontrollere dets udseende, før du klipper hele området.

1. Indstil alle plæneklipperskjolde i den ønskede klippehøjde. Se Justering af klippehøjden (side 30).
2. Kontroller og juster trykket i forreste og bageste dæk til 1,72 til 2,07 bar.
3. Kontroller og juster dæktrykket på alle styrehjul til 3,45 bar.
4. Kontroller lade- og modvægtstryk med motoren i HØJ TOMGANGSHASTIGHED ved hjælp af de hydrauliske testporte.

   Bemærk: Juster modvægtstrykket til 22,41 bar.
5. Kontroller, om der er bøjede skæreknive. Se Kontrol for bøjet kniv (side 69).
6. Klip et testområde for at se, om alle plæneklipperskjolde er indstillet til den samme klippehøjde.
7. Hvis der stadig er behov for at justere plæneklipperskjoldene, skal du finde en plan overflade ved hjælp af et retholt på 2 m eller længere.
8. For at lette målingen af skæreknivniveauet skal du hæve klippehøjden til 7,6 til 10,1 cm. Se Justering af klippehøjden (side 30).
9. Sænk plæneklipperskjoldene ned på en plan overflade, og fjern skærmene fra oversiden af plæneklipperskjoldene.
10. Løsn den flangemøtrik, som fastholder styreremskiven, så remspændingen løsnes på hvert plæneklipperskjold.

Klargøring af forreste plæneklipperskjold

Drej skærekniven på hver spindel, indtil enderne vender henholdsvis fremad og bagud. Mål afstanden fra gulvet og op til den forreste spids af skæret. Juster afstandsstykkerne på de(n) forreste styrehjulsgaffel/-gafler, så de afpasses efter klippehøjdemærkaten (Figur 34). Se Justering af plæneklipperskjoldets hældning (side 66).

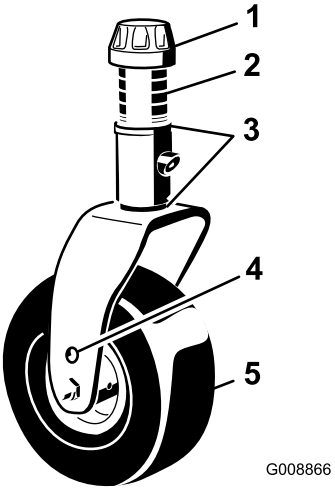

g008866

Figur 34

1. Strammehætte
2. Afstandsbøsninger
3. Afstandsstykker
4. Øverste akselmonterings-hul
5. Styrehjul

Klargøring af sideplæneklipper-skjoldet

Drej skærekniven på hver spindel, indtil enderne vender henholdsvis fremad og bagud. Mål afstanden fra gulvet og op til den forreste spids af skæret. Juster afstandsstykkerne på den/de forreste styrehjulsarm(e), så de afpasses efter klippehøjdemærkaten (Figur 35). For kun at få oplysninger om den yderste knivspindel skal du se Justering af plæneklipperskjoldets hældning (side 66).

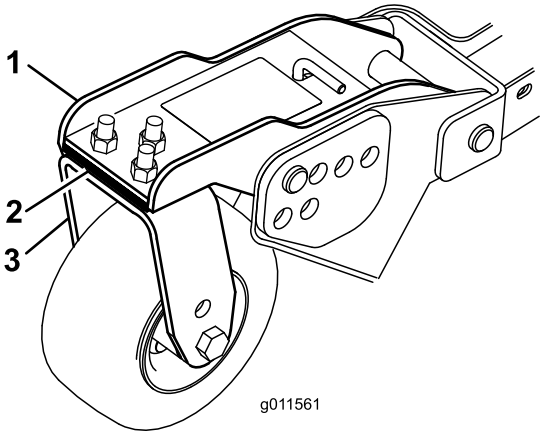

g011561

Figur 35

1. Forreste styrehjulsarm
2. Afstandsstykker
3. Forreste styrehjulsgaffel

Tilpasning af klippehøjden mellem plæneklipperskjolde

1. Placer skærekniven på tværs af den yderste spindel på begge sideplæneklipperskjolde.

   Bemærk: Mål afstanden fra gulvet til spidsen af skæret på begge enheder, og sammenhold dem. Disse afstande skal ligge inden for 3 mm fra hinanden. Foretag ingen justeringer på nuværende tidspunkt.

2. Placer skærekniven på tværs af den inderste spindel på begge sideplæneklipperskjolde og den tilsvarende yderste spindel på det forreste plæneklipperskjold.

   Bemærk: Mål afstanden fra gulvet til spidsen af skæret på sideplæneklipperskjoldets indvendige kant til den tilsvarende udvendige kant på det forreste plæneklipperskjold, og sammenlign afstanden. Målingen af sideplæneklipperskjoldet skal ligge inden for 3 mm fra det forreste plæneklipperskjold.

   Bemærk: Alle tre styrehjul på plæneklip-perskjoldene skal forblive på jorden med modvægten aktiveret.

   Bemærk: Hvis der er behov for at justere klip-ningen mellem det forreste plæneklipperskjold og sideplæneklipperskjoldene, skal der kun foretages justeringer på **sideplæneklipper-skjoldene**.

3. Hvis den inderste kant på sideplæneklipperskjol-det er for høj i forhold til den yderste kant på det forreste plæneklipperskjold, skal du fjerne et afstandsstykke fra bunden af den forreste, inder-ste styrehjulsarm på sideplæneklipperskjoldet (Figur 35).

   Bemærk: Kontroller igen afstandene mellem de yderste kanter på begge sideplæneklipperskjolde og den indvendige kant på sideplæneklipperskjoldet til den yderste kant på det forreste plæneklipperskjold.

4. Hvis den inderste kant stadig er for høj, skal du fjerne et ekstra afstandsstykke fra bunden af den forreste, inderste styrehjulsarm på sideplæneklipperskjoldet **og** et afstandsstykke fra den forreste, yderste styrehjulsarm på sideplæneklipperskjoldet.

5. Hvis den inderste kant på sideplæneklipperskjol-det er for lav i forhold til den yderste kant på det forreste plæneklipperskjold, skal du tilføje et afstandsstykke på bunden af den forreste, inder-ste styrehjulsarm på sideplæneklipperskjoldet.

   Bemærk: Kontroller igen afstanden mellem de yderste kanter på begge sideplæneklipperskjolde og den indvendige kant

på sideplæneklipperskjoldet til den yderste kant på det forreste plæneklipperskjold.

6. Hvis den inderste kant stadig er for lav, skal du indsætte endnu et afstandsstykke på bunden af forreste, inderste styrehjulsarm på sideplæneklipperskjoldet **og**indsætte et afstandsstykke på forreste, yderste styrehjulsarm på sideplæneklipperskjoldet.
7. Når klippehøjden svarer til kanterne på front- og sideplæneklipperskjoldene, skal du kontrollere, at sideplæneklipperskjoldets hældning stadig er 8 til 11 mm.

   Bemærk: Juster efter behov.

Kontrol af sikkerhedskontakterne

Eftersynsinterval: Hver anvendelse eller dagligt

Maskinen har sikkerhedskontakter i det elektriske system. Disse kontakter deaktiverer enten traktionen eller kraftudtaget, når du forlader sædet. Selvom motoren bliver ved med at køre, hvis du deaktiverer kraftudtagskontakten og slipper traktionspedalen, skal du slukke motoren, inden du rejser dig fra sædet.

1. Kør langsomt maskinen til et stort, forholdsvist åbent område. Sænk plæneklipperskjoldet, sluk motoren, og træk parkeringsbremsen.
2. Tag plads i sædet, og træd traktionspedalen ned. Forsøg at starte motoren. Motoren bør ikke starte. Hvis motoren starter, er der en fejlfunktion i sikkerhedslåsesystemet, som bør rettes, før maskinen benyttes.
3. Tag plads i sædet, og start motoren. Rejs dig op fra sædet, og flyt håndtaget til kraftudtaget til ON. Kraftudtaget bør ikke indkobles. Hvis kraftudtaget indkobles, er der en fejlfunktion i sikkerhedslåsesystemet, som bør rettes, før maskinen benyttes.
4. Tag plads i sædet, aktiver parkeringsbremsen, og start motoren. Flyt traktionspedalen ud af positionenNEUTRAL. Infocenteret bør vise en meddelelse om, at traktion ikke er tilladt, og maskinen må ikke bevæge sig. Hvis motoren bevæger sig, er der en fejlfunktion i sikkerhedslåsesystemet, som bør rettes, før maskinen benyttes.

Justering af spejle

Kun model med førerhus

Bakspejl

For at opnå det bedste udsyn ud af bagruden skal du justere bakspejlet, mens du sidder i førersædet (Figur 36). Træk håndtaget bagud for at vippe spejlet og derved reducere skarpt lys og blænding.

Sidespejle

Få en anden person til at justere sidespejlene, mens du sidder i sædet, for at få det bedste udsyn langs maskinens sider (Figur 36).

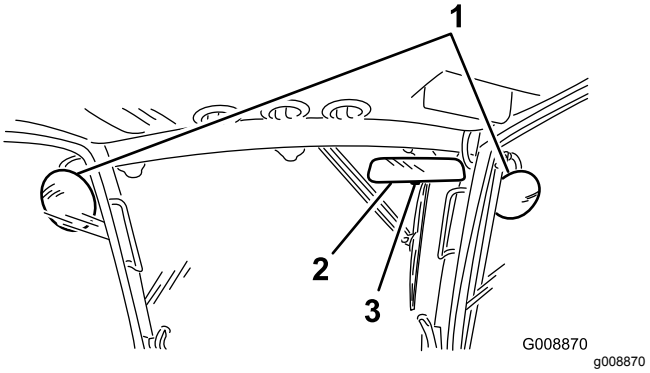

Figur 36

1. Sidespejle
2. Bakspejl
3. Håndtag

Justering af forlygter

1. Løsn monteringsmøtrikkerne og placer hver forlygte, så den peger ligeud.

   Bemærk: Spænd monteringsmøtrikken lige nok til, at den kan holde forlygten på plads.
2. Anbring et fladt stykke plademetal over forlygtens forside.
3. Monter en magnetisk gradmåler på pladen.
4. Mens lygte og plade holdes på plads, vippes forlygten forsigtigt tre grader nedad, hvorefter møtrikken spændes.
5. Gentag proceduren på den anden forlygte.

Aktivering af støjsvag tilstand

Kontakt din autoriserede Toro-forhandler for at indstille maskinens software til STØJSVAG TILSTAND.

Når traktionsenheden er i STØJSVAG TILSTAND, er lydtryksniveauet på førersædet 80 dBA med en

K-faktor på 1,0 dBA vurderet i henhold til standarden EN ISO 5395:2013-1, bilag F.

Under betjening

Sikkerhed under drift

Generelt om sikkerhed

- Ejeren/operatøren kan forhindre og er ansvarlig for ulykker, som kan forårsage personskade eller beskadigelse af ejendom.
- Bær korrekt beklædning, herunder beskyttelsesbriller, skridsikker, kraftig fodbeskyttelse og høreværn. Sæt langt hår op, og bær ikke smykker.
- Betjen ikke maskinen, hvis du er syg, træt eller påvirket af alkohol eller medicin.
- Kør aldrig med passagerer på maskinen, og hold omkringstående personer og kæledyr væk fra maskinen under drift.
- Betjen kun maskinen ved god sigtbarhed for at undgå huller eller skjulte farer.
- Undgå at klippe vådt græs. Nedsat traktion kan få maskinen til at skride ud.
- Før du starter motoren, skal du sørge for, at alle drev er i neutral, at parkeringsbremsen er aktiveret, og at du sidder i betjeningspositionen.
- Hold dine hænder og fødder væk fra klippeenhederne. Hold dig altid på afstand af udkaståbningen.
- Se bagud og ned for at sikre, at der er fri bane, før du bakker.
- Vær forsigtig, når du nærmer dig blinde hjørner, buske, træer eller andre genstande, der kan blokere for dit udsyn.
- Stop altid skæreknivene, når du ikke klipper.
- Stop maskinen, og efterse skæreknivene, når du har ramt en genstand, eller hvis der opstår en unormal vibration i maskinen. Foretag alle nødvendige reparationer, inden driften genoptages.
- Sænk farten, og vær forsigtig, når du vender og krydser veje og fortove med maskinen. Hold altid tilbage for andre.
- Udkobl klippeenhedernes drev, og sluk motoren før justering af klippehøjden (medmindre du kan justere den fra betjeningspositionen).
- Lad aldrig motoren køre i et område, hvor udstødningsgasser er lukket inde.
- Efterlad aldrig en kørende maskine uden opsyn.
- Før du forlader betjeningspositionen (også hvis det er for at tømme fangene eller rense slisken), skal du gøre følgende:
  - Parker maskinen på en plan flade.
  - Udkobl kraftudtaget, og sænk redskaberne.
  - Aktiver parkeringsbremsen.
  - Sluk motoren, og tag nøglen ud.
  - Vent, til alle bevægelige dele standser.
- Betjen ikke maskinen, når der er risiko for lynnedslag.
- Anvend ikke maskinen som et bugseringskøretøj.
- Brug kun tilbehør, redskaber og reservedele, der er godkendt af Toro® Company.

Styrtbøjlesystem (ROPS) – Sikkerhed

- **Du må** ikke fjerne styrtbøjlesystemet fra maskinen.
- Sørg for, at sikkerhedsselen er spændt, og at du kan frigøre den hurtigt i nødstilfælde.
- Kontroller omhyggeligt, om der er forhindringer oven over dig, og sørg for, at du i så fald ikke kommer i kontakt med dem.
- Hold styrtbøjlesystemet i sikker driftsmæssig stand ved at udføre grundige periodiske skadeseftersyn og tilspænde alle fastspændingsanordninger.
- Udskift et beskadiget styrtbøjlesystem. Du må ikke reparere eller ændre den.

Maskiner med førerhus

- Styrtbøjlesystemet er en integreret sikkerhedsanordning.
- Et førerhus, der er monteret af Toro, er forsynet med et styrtbøjlesystem.
- Brug altid sikkerhedssele.

Maskiner med en sammenklappelig styrtbøjle

- Brug altid sikkerhedsselen, når styrtbøjlen er i den hævede position.
- Styrtbøjlesystemet er en integreret sikkerhedsanordning. Hold en sammenklappelig styrtbøjle i den hævede, låste position, og brug sikkerhedsselen, når du anvender maskinen med styrtbøjlen i hævet position.
- En sammenklappelig styrtbøjle må kun sænkes midlertidigt, når det er nødvendigt. Spænd ikke sikkerhedsselen, når styrtbøjlen er foldet ned.
- Husk, at styrtbøjlen ikke beskytter dig, når den er foldet ned.
- Undersøg det område, du skal klippe, og fold aldrig styrtbøjlen ned i områder, hvor der er skråninger, bratte afsatser eller vand.

Sikkerhed på skråninger

- Fastlæg dine egne procedurer og regler i forbindelse med arbejde på skråninger. Disse procedurer bør inkludere en besigtigelse af stedet for at fastslå, hvilke skråninger der er sikre at betjene maskinen på. Brug altid sund fornuft og god dømmekraft, når du foretager denne besigtigelse.
- Skråninger er væsentlige årsager til kontroltabs- og vælteulykker, som kan medføre alvorlige personskader eller dødsfald. Det kræver ekstra forsigtighed at betjene maskinen på alle former for skråninger.
- Betjen maskinen ved en lavere hastighed, når du arbejder på en skråning.
- Hvis du føler dig utryg ved det, skal du undlade at betjene maskinen på en skråning.
- Vær opmærksom på huller, hjulspor, bump, sten eller andre skjulte genstande. Ujævnt terræn kan få maskinen til at vælte. Højt græs kan skjule forhindringer.
- Vælg en lav kørehastighed, så du ikke behøver at standse eller skifte gear, når du kører på en skråning.
- Maskinen kan vælte, inden dækkene mister traktion.
- Undgå at betjene maskinen på vådt græs. Dæk kan miste traktion, uanset om bremserne er tilgængelige og fungerer eller ej.
- Undlad at starte, standse eller vende maskinen på en skråning.
- Udfør al bevægelse på skråninger langsomt og gradvis. Undlad pludseligt at ændre maskinens hastighed eller retning.
- Betjen ikke maskinen i nærheden af bratte afsatser, grøfter, volde eller vandområder. Maskinen kan pludselig vælte, hvis et hjul kører over kanten eller kanten giver efter. Fastlæg et sikkerhedsområde mellem maskinen og alle eventuelle faremomenter (2 x maskinens bredde).

Start af motoren

Vigtigt: **Brændstofsystemet udlufter sig selv automatisk, hvis en af følgende situationer opstår:**

- Start af en ny maskine.
- Motoren er gået i stå på grund af brændstofmangel.
- Vedligeholdelse er udført på brændstofsystemets komponenter.

1. Tag foden væk fra traktionspedalen, og sørg for, at maskinen står i frigear. Sørg for, at parkeringsbremsen er aktiveret.
2. Indstil kontakten til motorhastighed til den LAVE TOMGANGSHASTIGHED.
3. Drej nøglen til positionen RUN (kør).

   Bemærk: Kontrollampen tændes.
4. Drej nøglen til positionen START, når kontrollampens lys bliver svagere. Slip nøglen med det samme, når motoren starter, og lad den vende tilbage til positionen KØR.

   Vigtigt: **Kør ikke startmotoren i mere end 30 sekunder ad gangen, da den ellers kan blive ødelagt. Hvis motoren ikke starter efter 30 sekunder, skal du dreje nøglen til positionen FRA, kontrollere betjeningsanordningerne og procedurerne, vente yderligere 30 sekunder og gentage startproceduren.**
5. Lad motoren varme op ved mellemhastighed (uden belastning), og flyt så gashåndtaget til den ønskede position.

Vigtigt: **Lad motoren køre i tomgang i 5 minutter, før du slukker den efter drift ved fuld belastning. I modsat fald kan turboladeren blive beskadiget.**

Sluk motoren

Vigtigt: **Lad motoren køre i tomgang i 5 minutter, før du slukker den efter drift ved fuld belastning. Herved får turboladeren tid til at køle af, før motoren stoppes. I modsat fald kan turboladeren blive beskadiget.**

Bemærk: Sænk plæneklipperskjoldene ned på jorden, når maskinen er parkeret. Dette letter den hydrauliske belastning af systemet, forhindrer slid på systemets dele og forhindrer desuden, at plæneklipperskjoldene sænkes ved et uheld.

1. Flyt kraftudtagshåndtaget til positionen OFF (Fra).
2. Aktiver parkeringsbremsen.
3. Flyt kontakten til motorhastighed til positionen LOW IDLE (lav tomgangshastighed).
4. Drej nøglen til positionen OFF (fra).
5. Fjern nøglen fra tændingen for at forhindre utilsigtet start.

Sådan fungerer Smart Power™-traktion

Med Toro Smart Power™-traktion behøver operatøren ikke at lytte til motorens hastighed under tunge forhold. Smart Power forhindrer, at maskinen kører fast i tunge plæner ved automatisk at styre maskinens hastighed og optimere klippeydelsen. Du kan ganske enkelt indstille en maksimumhastighed, der er behagelig, og klippe uden at skulle sænke traktionshastigheden manuelt ved klipning under tunge forhold.

Omstyring af ventilator

Ventilatorens hastighed styres af hydraulikvæskens temperatur og motorkølevæskens temperatur. En cyklus i bagudgående retning startes automatisk, når temperaturen på enten motorens kølevæske eller hydraulikvæske når et vist punkt. Denne omstyring medvirker til at blæse snavs af bagskærmen og til at sænke motor- og hydraulikvæsketemperaturen. Når du trykker på infocentrets højre og venstre knap samtidig, kører ventilatoren en hel, manuelt aktiveret cyklus i bagudgående retning. Indstil ventilatoren manuelt til at køre baglæns, før arbejdsområdet forlades, eller der køres ind i værkstedet eller opbevaringsområdet.

Sådan fungerer automatisk tomgang

Maskinen er udstyret med automatisk tomgang, som automatisk sætter motoren i tomgang, når ingen af de følgende funktioner ikke er i brug, efter et forudbestemt tidsrum, som indstilles på forhånd i infocenteret.

- Traktionspedalen sættes tilbage i positionen NEUTRAL.
- Kraftudtaget er udkoblet.
- Ingen af løftekontakterne er aktiveret.

  Når en af ovenstående funktioner aktiveres, vil maskinen automatisk sættes tilbage til gassens tidligere position.

Brug af fartpiloten

Fartpilotkontakten låser i pedalpositionen for at opretholde den ønskede kørselshastighed. Fartpiloten slukkes ved at trykke bagest på kontakten, midterpositionen aktiverer fartpilotfunktionen, og kontaktens forreste position indstiller den ønskede kørselshastighed.

Bemærk: Pedalpositionen deaktiveres også, hvis bremsepedalen trædes ned, eller traktionspedalen flyttes til positionen BAK i ét sekund.

Brug af kontakten til motorhastighed

Kontakten til motorhastighed har to tilstande til ændring af motorhastigheden. Ved at trykke kort på kontakten øges eller mindskes motorhastigheden i intervaller på 100 o/min. Ved at holde kontakten nede skifter motoren automatisk tilHIGH (høj) eller LOW IDLE (lav tomgang) alt efter, hvilken del af kontakten der trykkes ned.

Justering af klippehastigheden

Tilsynsførende (beskyttede menu)

Denne funktion giver den tilsynsførende mulighed for at indstille den maksimale klippehastighed i intervaller på 5 % mellem 30 % og 100 %, som operatøren kan anvende ved klipning (lav hastighed).

Se Indstilling af den maksimale tilladte klippehastighed (side 23) for proceduren til indstilling af klippehastigheden.

Operatør

Denne funktion giver operatøren mulighed for at justere den maksimale klippehastighed (lav hastighed) inden for den tilsynsførendes eksisterende indstillinger. Tryk på den midterste knap (-ikonet) for at justere hastigheden på infocenterets velkomstbillede eller hovedskærm.

Bemærk: Når der skiftes mellem lave og høje hastigheder, overføres indstillingerne baseret på den tidligere indstilling. Indstillingerne nulstilles, når maskinen slukkes.

Bemærk: Denne funktion kan også anvendes sammen med fartpiloten.

Justering af transporthastighed

Tilsynsførende (beskyttede menu)

Denne funktion giver den tilsynsførende mulighed for at indstille den maksimale klippehastighed i intervaller på 5 % mellem 30 % og 100 %, som operatøren kan anvende ved klipning (høj hastighed).

Se Indstilling af den maksimale tilladte transporthastighed (side 23) for proceduren til indstilling af transporthastigheden.

Operatør

Denne funktion giver operatøren mulighed for at justere den maksimale transporthastighed (høj hastighed) inden for den tilsynsførendes eksisterende indstillinger. Tryk på den midterste knap (-ikonet) for at justere hastigheden på infocenterets velkomstbillede eller hovedskærm.

Bemærk: Når der skiftes mellem lave og høje hastigheder, overføres indstillingerne baseret på den tidligere indstilling. Indstillingerne nulstilles, når maskinen slukkes.

Bemærk: Du kan også anvende denne funktion sammen med fartpiloten.

Oplysninger om maskinens driftsegenskaber

Øv dig i at køre maskinen, da den er udstyret med en hydrostatisk transmission, og dens egenskaber er anderledes end mange plænevedligeholdelsesmaskiner.

Med Toro Smart Power™ behøver du ikke at lytte til motorens hastighed under tunge forhold. Smart Power forhindrer, at maskinen kører fast i tunge plæner ved automatisk at styre maskinens hastighed og optimere klippeydelsen.

Bremserne kan bruges i forbindelse med drejning af maskinen, men brug dem forsigtigt, specielt hvis du kører på blødt eller vådt græs, da de kan beskadige plænen. Du kan også bruge bremserne til at bevare traktionen. For eksempel kan det hjul, der er øverst på bakken, begynde at glide og miste traktion i bakket terræn. Hvis denne situation opstår, skal drejebremsepedalen øverst på bakken trædes gradvis og rykvis ned, indtil det hjul, der er øverst på bakken, holder op med at glide. Derved øges traktionskraften på det hjul, der er nederst på bakken.

Traktionsforstærkningen er nu automatisk og kræver ingen handling fra operatørens side. Når et hjul begynder at glide, bliver flowet automatisk delt mellem for- og baghjul for at minimere hjulspind og traktionstab.

Vær ekstra forsigtig, når du betjener maskinen på skråninger. Sørg for, at sædelåsen er forsvarligt fastgjort, og at du spænder sikkerhedsselen. Kør langsomt, og undgå skarpe drejninger på skråninger for at forhindre væltning. Plæneklipperskjoldet skal være sænket under kørsel ned ad bakker af hensyn til kontrollen med styringen.

Udkobl alle betjeningsanordninger, og sæt gashåndtaget i positionen SLOW (langsom), før du standser motoren. Når gashåndtaget flyttes til positionen SLOW (langsom), reduceres den høje motorhastighed, støjen og vibrationerne. Drej nøglen til positionen OFF (Fra) for at slukke motoren.

Før transport af maskinen: Hæv plæneklipperskjoldene, og fastlås transportlåsene (Figur 37).

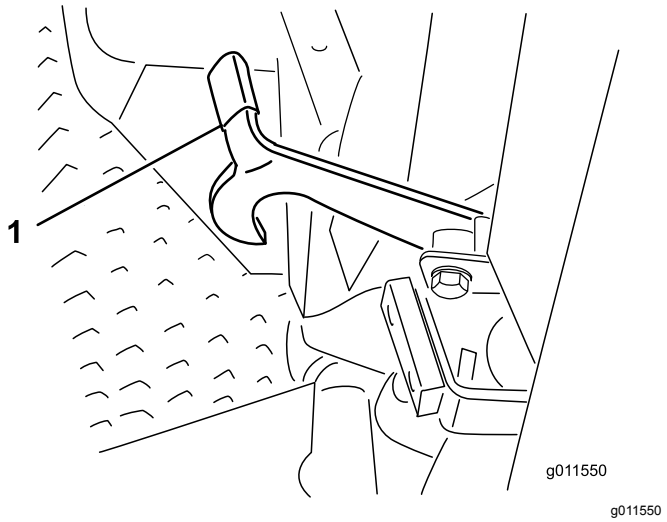

Figur 37

1. Transportlås (sideplæneklipperskjolde)

Tip vedrørende betjening

Betjening af maskinen

- Start motoren, og lad den køre ved positionen HALF IDLE (halv gas i tomgang), indtil den varmer op. Skub gashåndtaget helt frem, løft plæneklipperskjoldene, slip parkeringsbremsen, tryk på traktionspedalen for fremadkørsel, og kør forsigtigt ud på et åbent område.
- Øv dig i at køre fremad, bakke, starte og stoppe maskinen. Når du skal stoppe maskinen, skal du fjerne foden fra traktionspedalen og lade den gå i NEUTRAL igen eller trykke på bakpedalen.

  Bemærk: Når der køres ned ad bakke i maskinen, skal du bruge bakpedalen for at stoppe.
- Når det er muligt, klippes op og ned ad bakker i stedet for på tværs af dem. Sænk plæneklippeskjoldene for at bevare styrekontrollen, når du kører ned ad en bakke. Forsøg ikke at vende maskinen på en bakke.
- Øv dig i at køre rundt om forhindringer med plæneklipperskjoldene oppe og nede. Vær forsigtig, når du kører gennem snævre passager, så du ikke beskadiger maskinen eller plæneklipperskjoldene.
- Kør altid langsomt i ujævnt terræn.
- Hvis der er en forhindring i vejen, skal du løfte plæneklipperskjoldene for at klippe rundt om den.
- Når du transporterer maskinen fra ét arbejdsområde til et andet, skal du hæve plæneklipperskjoldene helt, slukke for kraftudtaget, flytte klippe-/transportskyderen til positionen TRANSPORT og sætte gashåndtaget i positionen FAST (hurtig).

Ændring af klippemønstre

Skift ofte klippemønstre for at undgå et dårligt klipperesultat som følge af gentaget plæneklipning i den samme retning.

Om modvægt

Modvægtssystemet bevarer det hydrauliske kontratryk på skjoldløftecylindrene. Dette modvægtstryk overfører plæneklipperskjoldets vægt til plæneklipperens trækhjul for at forbedre traktionen. Modvægtstrykket er fabriksindstillet for at opnå et optimalt forhold mellem udseendet efter klipning og traktionsevne under de fleste plæneforhold. Reducering af modvægtsindstillingen kan resultere i et mere stabilt plæneklipperskjold, men kan også mindske traktionsevnen. Øgning af modvægtsindstillingen kan forbedre traktionsevnen, men kan også forringe udseendet efter klipning. Se *servicevejledningen* til din traktionsenhed for at få anvisninger i, hvordan modvægtstrykket justeres.

Problemløsning for udseende efter klipning

Se fejlfindingsguiden for udseende efter klipning på www.toro.com.

Anvisninger i korrekte klippeteknikker

- Når du skal begynde at klippe, skal du indkoble plæneklipperskjoldene og derefter nærme dig klippeområdet langsomt. Når de forreste plæneklipperskjolde er over klippeområdet, sænkes plæneklipperskjoldene.
- Find et træ eller en anden genstand i det fjerne, og kør lige hen imod det eller den, så du opnår den professionelle lige klippelinje og de striber, der er ønskværdige til visse formål.
- Så snart de forreste plæneklipperskjolde når kanten af klippeområdet, skal du løfte plæneklipperskjoldene og udføre en tåreformet vending, så du hurtigt er klar til næste omgang.
- Plæneklipperskjoldene har en tendens til at kaste græs ud til maskinens venstre side. Hvis du trimmer rundt om sandbunkere, er det bedst at klippe med uret for at forhindre, at afklippet græs kastes ind i bunkeren.
- Fastboltede kværnskærmplader fås til plæneklipperskjoldene. Kværnskærmpladerne fungerer godt, når plænen vedligeholdes efter et regelmæssigt skema for at undgå at fjerne mere end 2,5 cm vækst pr. klipning. Når der afklippes for megen vækst med kværnskærmpladerne påmonteret, kan udseendet efter klipning være forringet, og den kraft, der bruges til at klippe plænen, øges mærkbart. Kværnskærmpladerne er ligeledes velegnede til finsnitning af blade om efteråret.

Klipning, når græsset er tørt

Klip enten sidst på formiddagen for at undgå duggen, som får græsset til at klumpe sig sammen, eller sent om eftermiddagen for at undgå skader, som kan forårsages af direkte sollys på det følsomme, nyklippede græs.

Valg af den korrekte klippehøjde, som passer til forholdene

Fjern ca. 25 mm eller højst 1/3 af græsstrået, når du klipper. Du skal muligvis hæve klippehøjdeindstillingen i usædvanligt frodigt og tæt græs.

Klipning med skarpe skæreknive

En skarp skærekniv skærer rent uden at rive græsstråene over eller få dem til at flosse, som det kan være tilfældet med en sløv skærekniv. Sønderrivning får græsset til at blive brunt i kanterne, hvilket forringer væksten og øger modtageligheden for sygdomme. Sørg for, at skærekniven er i god stand, og at der er en fuld segl.

Kontrol af plæneklipperskjoldets tilstand

Sørg for, at klippekamrene er i god stand. Ret eventuelle bøjninger i kammerkomponenterne ud for at sikre den korrekte afstand mellem klingespidsen og kammeret.

Vedligeholdelse af maskinen efter klipning

Efter klipning skal du vaske maskinen grundigt med en vandslange uden dyse for at undgå kontamination og beskadigelse af pakninger og lejer forårsaget af for kraftigt vandtryk. Sørg for, at køleren og oliekøleren holdes fri for snavs eller afklippet græs. Efter rengøring skal maskinen efterses for evt. hydraulikvæskelækager, skader eller slid på hydraulik og mekaniske komponenter, og plæneklipperskjoldenes skæreknives skarphed skal kontrolleres.

Efter betjening

Sikkerhed efter drift

- Fjern græs og andet affald fra klippeenhederne, lydpotterne og motorrummet for at forhindre brand. Tør spildt olie eller brændstof op.
- Hvis klippeenhederne er i transportpositionen, skal du anvende den mekaniske sikkerhedslås (hvis tilgængelig), inden du efterlader maskinen uden opsyn.
- Lad motoren køle af, før du opbevarer maskinen på et lukket sted.
- Luk for brændstoftilførslen, inden maskinen opbevares eller transporteres.
- Opbevar aldrig maskinen eller brændstofbeholderen, hvor der er åben ild, gnister eller vågeblus som f.eks på en vandvarmer eller på andre apparater.
- Hold alle dele af maskinen i god driftsmæssig stand og alle beslag tilspændt, især beslag til fastspænding af skæreknive.
- Udskift alle slidte eller beskadigede mærkater.

Skubning eller bugsering af maskinen

I nødstilfælde kan maskinen flyttes fremad ved at aktivere omløbsventilen i hydraulikpumpen med variabel slagvolumen og skubbe eller trække maskinen.

Vigtigt: **Maskinen må ikke skubbes eller bugseres med en hastighed på over 3-4,8 km/t, da der ellers kan opstå skader i gearkassen. Når du skubber eller bugserer maskinen, skal omløbsventilerne være åbne.**

1. Hæv sædet, og fint omløbsventilerne. De er placeret under det forreste af brændstoftanken (Figur 38).

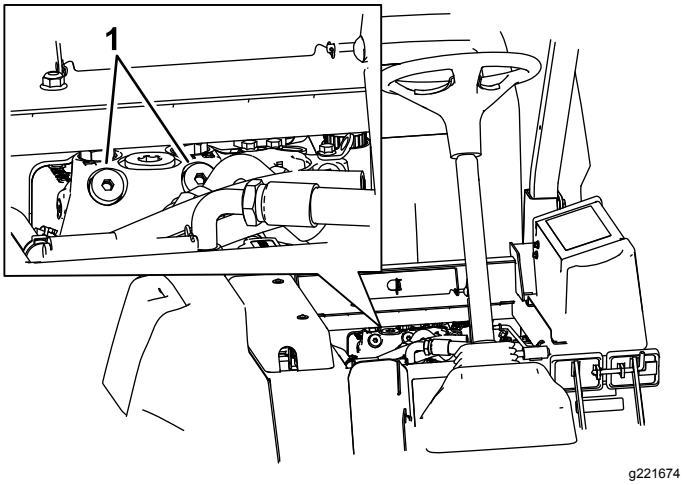

Figur 38

1. Omløbsventiler (2)

2. Drej hver ventil 3 omgange mod uret for at åbne den og lade olien løbe om internt.

   Bemærk: Åbn ikke mere end 3 omgange. Da væsken omløbes, kan maskinen flyttes langsomt, uden at gearkassen beskadiges.
3. Luk omløbsventilerne, før du starter motoren.
4. Tilspænd til 70 N·m for at lukke ventilen.

Vigtigt: **For at skubbe eller bugsere maskinen baglæns skal du omløbe kontraventilen i 4-hjulstrækmanifolden. Sådan omløbes kontraventilen: Tilslut en slangeenhed til tryktestporten for omvendt traktion, som er placeret på hydrostaten, og på porten, der er placeret imellem portene M8 og P2 på den bageste traktionsmanifold, som befinder sig bag forhjulet. Slangeenheden indeholder 1 slange (delnr. 95-8843), 2 koblerfittings (delnr. 95-0985) og 2 hydraulikfittings (delnr. 340-77).**

Donkraftpunkternes placering

Donkraftpunkterne sidder foran og bag på maskinen.

⚠ FARE

Mekaniske eller hydrauliske donkrafte kan svigte og forårsage alvorlige skader.

- **Brug støttebukke til understøttelse af maskinen.**
- **Brug ikke hydrauliske donkrafte.**

- På den indvendige side af hvert drivdæk på stellet
- Midt på bagakslen

Bugsering af maskinen

- Vær forsigtig, når du læsser maskinen på eller af en anhænger eller lastbil.
- Brug ramper i fuld bredde, når maskinen læsses på en anhænger eller lastbil.
- Fastgør maskinen med stropper, kæder, kabler eller reb. Både de forreste og bageste stropper bør føres ned og udad fra maskinen.

Identificering af surringspunkter

Der er bindepunkter på maskinens forside og bagside (Figur 39).

Bemærk: Brug DOT-godkendte stropper, der er klassificeret korrekt, i fire hjørner for at fastgøre maskinen.

- To forrest på operatørens platform
- Bagkofanger

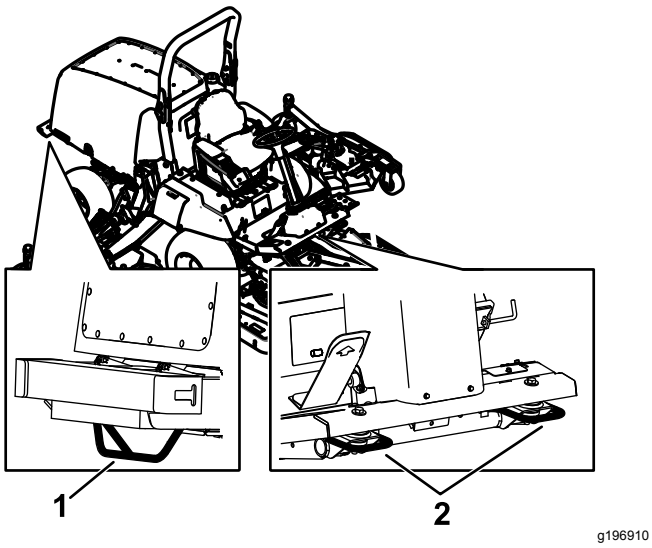

Figur 39

1. Bageste surringspunkt
2. Forreste surringspunkter

Vedligeholdelse

Vigtigt: **Se motorens betjeningsvejledning for at få yderligere oplysninger om vedligeholdelsesprocedurer.**

Bemærk: Hent en gratis kopi af ledningsdiagrammet eller hydraulikskemaet ved at besøge www.Toro.com og søge efter din maskine via vejledningslinket på hjemmesiden.

Bemærk: Maskinens venstre og højre side bestemmes ud fra den normale betjeningsposition.

Skema over anbefalet vedligeholdelse

Vedligeholdelsesintervaller	Vedligeholdelsesprocedure
Efter den første time	• Tilspænding af hjullåsemøtrikkerne.
Efter de første 10 timer	• Tilspænding af hjullåsemøtrikkerne. • Kontroller spændingen af generatorremmen. • Kontroller kompressorremmens stramning. • Kontroller justeringen af skæreknivens drivrem.
Efter de første 50 timer	• Skift motorolien og filteret.
Efter de første 200 timer	• Skift gearolien i forreste planetdrev. • Skift olien i bagakslen. • Udskift hydraulikfiltrene.
Hver anvendelse eller dagligt	• Kontroller dæktrykket. • Kontroller sikkerhedslåsesystemet. • Kontrollér motoroliestanden. • Kontroller advarselslampen for luftfilteret. • Tøm brændstoffilteret/vandudskilleren for vand eller andre forureningsstoffer dagligt. • Kontrol af kølervæskestanden. • Kontroller hydraulikvæskestanden. • Fjern snavs og avner fra motorrummet, køleren og oliekøleren. • Kontrol af sikkerhedskontaktfunktionen
For hver 25 timer	• Kontroller elektrolytstanden. (Hvis maskinen er taget ud af drift, skal denne kontrolleres en gang om måneden).
For hver 50 timer	• Smør alle lejer og bøsninger. • Eftersyn af luftfilteret. • Kontroller justeringen af skæreknivens drivrem.
For hver 100 timer	• Undersøg kølesystemslangerne og -klemmerne. • Kontroller spændingen af generatorremmen. • Kontroller kompressorremmens stramning.
For hver 200 timer	• Tilspænding af hjullåsemøtrikkerne.
For hver 250 timer	• Udskiftning af motorolie og filter. • Rengør førerhusets luftfiltre; udskift dem, hvis de er slidte eller meget beskidte. • Rengør airconditionenheden. (hyppigere i meget støvede eller snavsede omgivelser).
For hver 400 timer	• Kontroller gearolien i planetdrevet (kontroller, hvis du bemærker ekstern lækage). • Kontrol for endeslør i planetdrevene. • Kontroller olien i bagakslen. • Kontroller olien i bagakslens gearkasse. • Efterse luftfilteret (tidligere, hvis advarselslampen for luftfilter lyser rødt, og oftere under ekstremt snavsede eller støvede forhold). • Efterse brændstofslanger og -forbindelser. • Udskift brændstoffilterskålen. • Udskift motorbrændstoffilteret.

Vedligeholdelsesin-tervaller	Vedligeholdelsesprocedure
For hver 500 timer	• Smør lejerne i bagakslen.
For hver 800 timer	• Tøm og rengør brændstoftanken. (også hvis brændstofsystemet er forurenet). • Skift gearolien i forreste planetdrev Eller en gang om året, alt efter hvad der indtræffer først. • Skift olien i bagakslen. • Kontroller baghjulenes spidsning. • Undersøg skæreknivenes drivrem. • Udskiftning af hydraulikvæsken. • Udskift hydraulikfiltrene. • Efterse sideplæneklipperskjoldets støddæmper. • Efterse plæneklipperskjoldenes styrehjulsenheder.
For hver 1000 timer	• Kontrol og justering af ventilafstanden.
Hvert 2. år	• Gennemskylning af kølesystemet, og udskiftning af væsken • Udskift slanger, der bevæger sig.

⚠ FORSIGTIG

Hvis du lader nøglen sidde i kontakten, kan andre personer utilsigtet komme til at starte motoren og forårsage alvorlig personskade på dig eller andre omkringstående personer.

Fjern nøglen fra kontakten, før vedligeholdelsesarbejde påbegyndes.

Kontrolliste for daglig vedligeholdelse

Kopier denne side til daglig brug.

Vedligeholdelsespunkter	I ugen:						
	Mandag	Tirsdag	Onsdag	Torsdag	Fredag	Lørdag	Søndag
Kontroller sikkerhedslåsbetjeningen.							
Kontroller bremsefunktionen.							
Kontroller motoroliestanden.							
Kontroller kølesystemets væskestand.							
Tøm vand-/brændstofudskilleren.							
Kontroller luftfilteret, støvhætten og udluftningsventilen.							
Kontroller, om der er usædvanlige motorlyde.[2]							
Kontroller køleren og filteret for snavs							
Kontroller for usædvanlige lyde under drift.							
Kontroller oliestanden i hydrauliksystemet.							
Kontroller, om hydraulikslangerne er beskadigede.							
Kontroller for væskelækager.							
Kontroller brændstofstanden.							
Kontrol af dæktrykket.							
Kontroller instrumenternes funktion.							
Kontroller justeringen af klippehøjden.							
Smør alle smørenipler.[2]							
Reparation af beskadiget maling.							

[1]Kontroller gløderør og indsprøjtningsdyser, hvis motoren er svær at starte, hvis der observeres for meget røg, eller hvis maskinen er svær at køre.

[2]Umiddelbart **efter hver** vask, uanset det angivne interval

Vigtigt: **Se motorens betjeningsvejledning for at få yderligere oplysninger om vedligeholdelsesprocedurer.**

Bemærkninger om problemområder

Eftersyn foretaget af:		
Punkt	**Dato**	**Oplysninger**

Oversigt over eftersynsintervaller

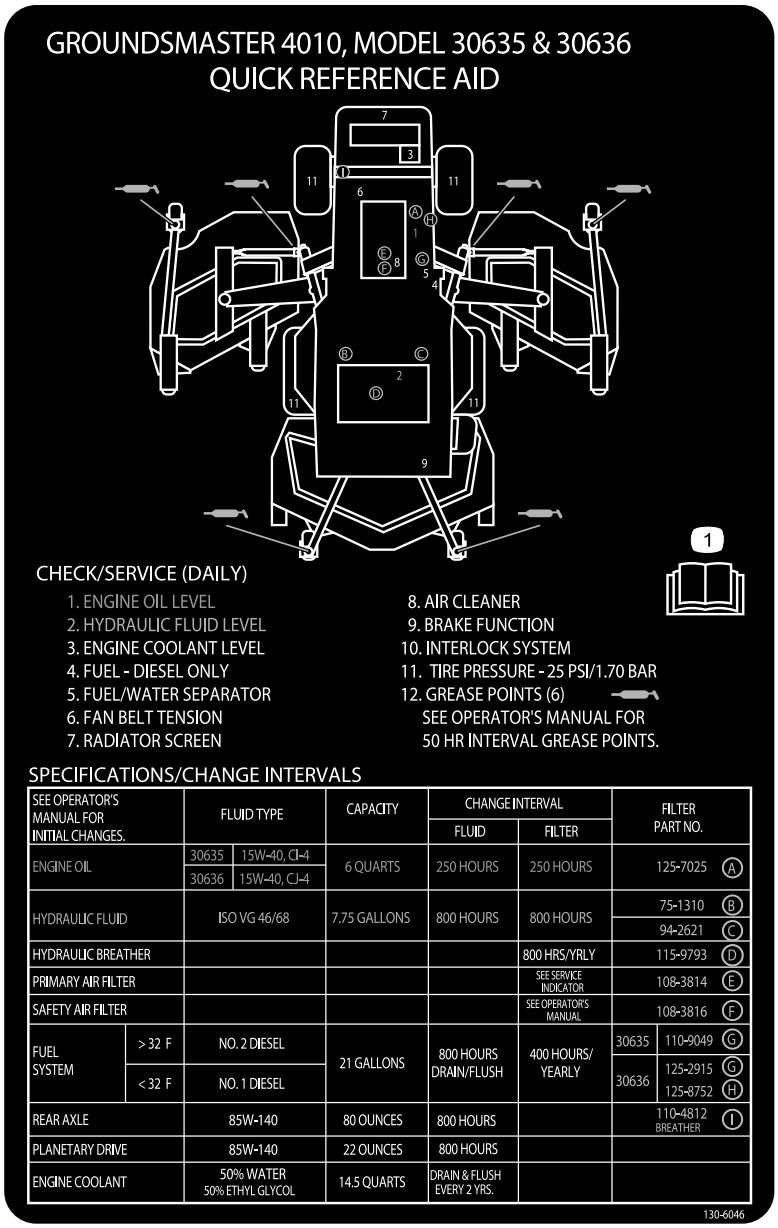

decal130-6046

Figur 40

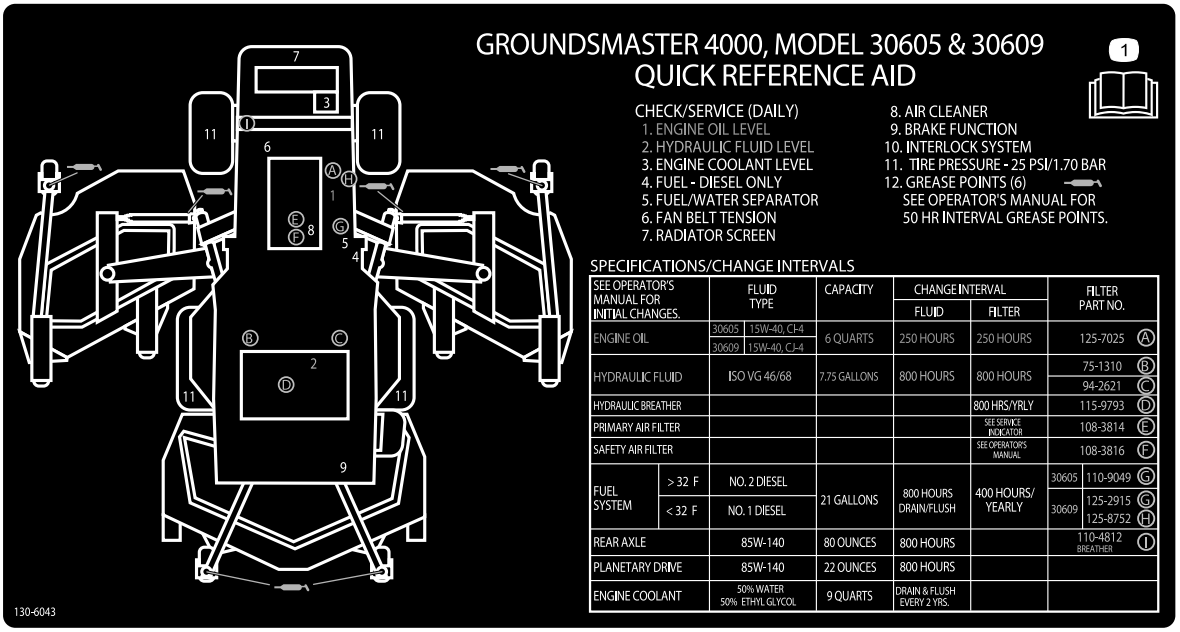

decal130-6043

Figur 41

Tiltag forud for vedligeholdelse

Sikkerhed før vedligeholdelse

- Gør følgende før justering, rengøring eller reparation af maskinen, eller før maskinen forlades:
  - Parker maskinen på en plan overflade.
  - Indstil gasreguleringskontakten til den lave tomgangshastighed.
  - Deaktiver klippeenhederne.
  - Sænk klippeenhederne.
  - Sørg for, at traktionen er i neutral.
  - Aktiver parkeringsbremsen.
  - Sluk motoren, og tag nøglen ud.
  - Vent, til alle bevægelige dele standser.
  - Vent, til maskinens komponenter er kølet ned, før du udfører vedligeholdelse.
- Hvis klippeenhederne er i transportpositionen, skal du anvende den mekaniske sikkerhedslås (hvis tilgængelig), inden du efterlader maskinen uden opsyn.
- Udfør så vidt muligt ikke vedligeholdelse, mens motoren kører. Hold afstand til bevægelige dele.
- Brug donkrafte til at understøtte maskinen eller komponenter efter behov.
- Tag forsigtigt trykket af komponenter, hvori der er oplagret energi.

Klargøring af maskinen til vedligeholdelse

1. Parker maskinen på en plan overflade.
2. Sænk plæneklipperskjoldene (hvis relevant).
3. Aktiver parkeringsbremsen.
4. Sørg for, at kraftudtaget er udkoblet.
5. Sluk for motoren, og vent, til alle bevægelige dele er standset.
6. Tag nøglen ud.
7. Vent, indtil maskinens komponenter er kølet ned, før du udfører vedligeholdelse.

Afmontering af motorhjelmen

1. Åbn motorhjelmen, og løft den op.
2. Fjern låseclipsen, der fastgør motorhjelmens drejetap til monteringskonsollerne (Figur 42).

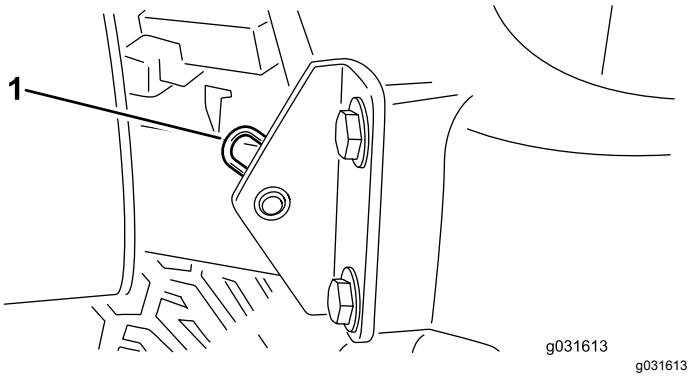

Figur 42

1. Låseclips

3. Skyd motorhjelmen til højre, løft den anden side op, og træk den ud af konsollerne.

Bemærk: Gentag denne procedure for at montere motorhjelmen.

Smøring

Smøring af lejerne og bøsningerne

Eftersynsinterval: For hver 50 timer—Smør alle lejer og bøsninger.

For hver 500 timer/Årlig (alt efter hvad der indtræffer først)

Maskinen har smørenipler, som skal smøres jævnligt med litiumbaseret fedt nr. 2. Desuden skal maskinen smøres straks efter hver vask.

Smøreniplernes placeringer og antal er som følger:

Traktionsenhed

- 2 for- og bagakseldrejebøsninger (Figur 43)
- 2 styretøjscylinderens kugleled (Figur 44)
- 2 forbindelsesstangs kugleled Figur 44
- 2 styreboltsbøsninger (Figur 44).
  Den øverste fitting på styrebolten bør kun smøres én gang om året (2 pumpeslag).

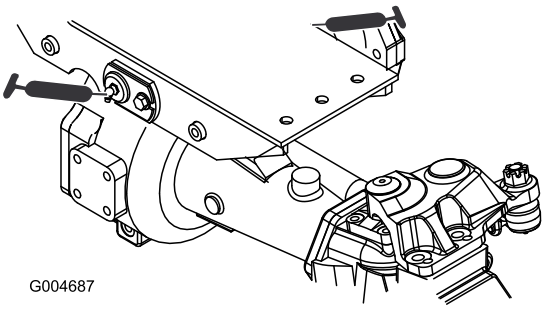

Figur 43

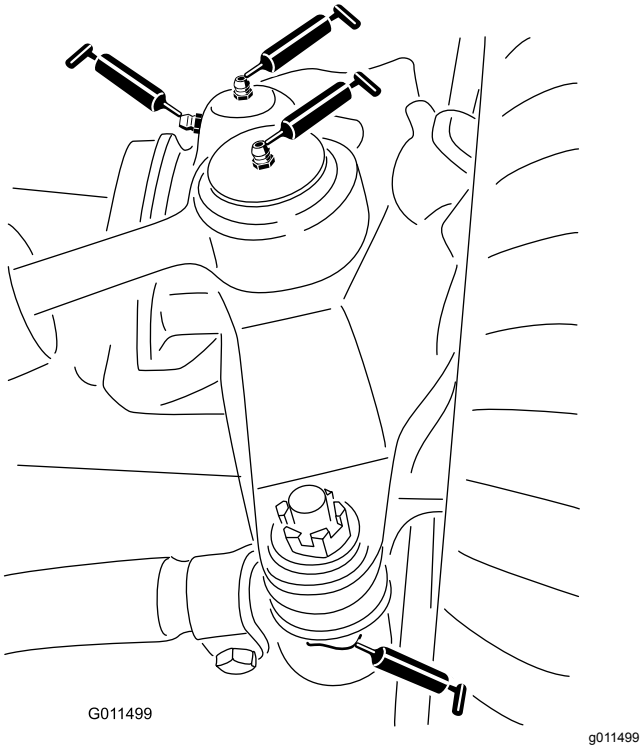

Figur 44

Forreste plæneklipperskjold

- 2 styrehjulsgaflers akselbøsninger (Figur 45)
- 3 spindelaksellejer (placeret under remskiven) (Figur 46)
- 2 drejebøsninger til styrearme (Figur 46)

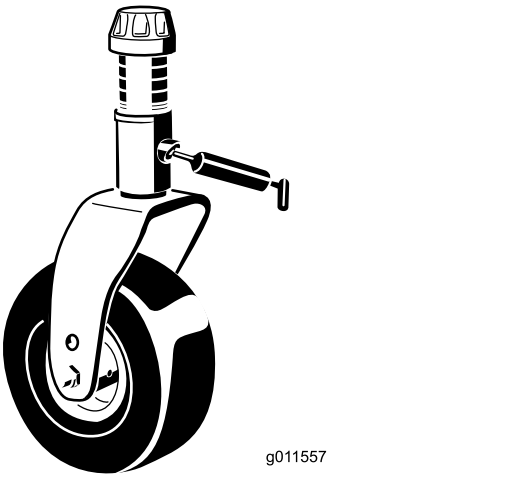

Figur 45

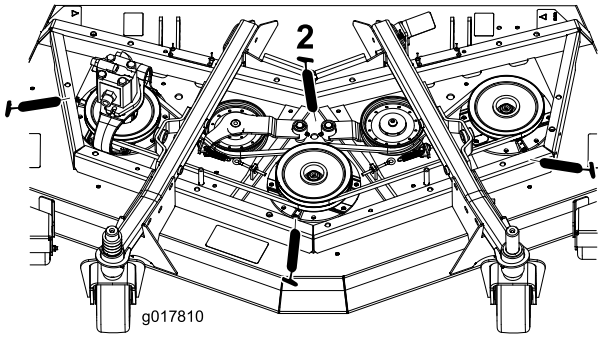

g017810

Figur 46

Forreste løfteenheder

- 2 (hver side) cylinderbøsninger til løftearme (Figur 47)
- 2 kugleled til løftearme (Figur 48)

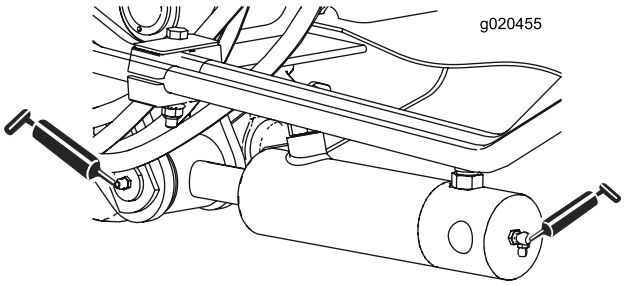

g020455

Figur 47

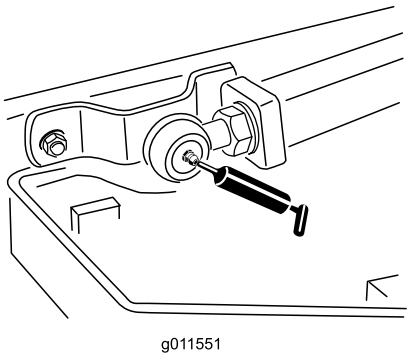

g011551

Figur 48

Sideplæneklipperskjolde

- 1 akselbøsning til styrehjulsgaffel (Figur 49)
- 2 (hver side) spindelaksellejer (placeret under remskiven)
- 1 drejebøsning til styrearm (placeret på styrearmen)

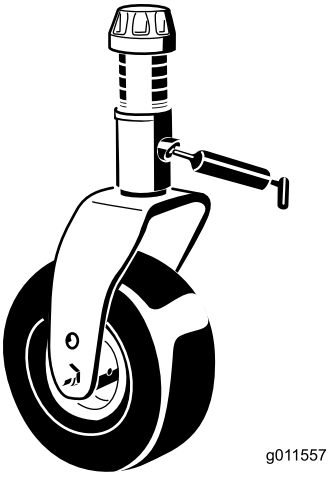

g011557

Figur 49

Sideløfteenheder

- 6 hovedbøsninger til løftearme (Figur 50 og Figur 51)
- 2 drejebøsninger til vinkelarm (Figur 52)
- 4 bøsninger til den bageste arm (Figur 52)
- 4 bøsninger til løftecylinder (Figur 53)

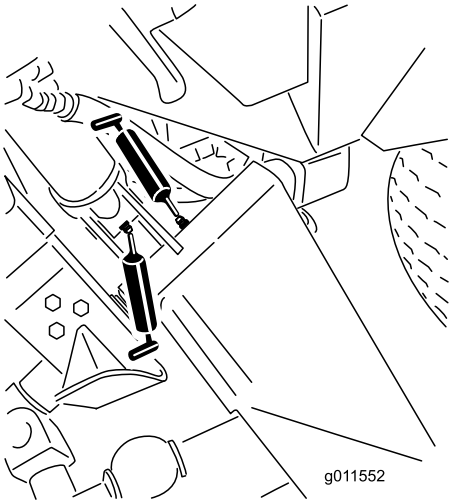

g011552

Figur 50

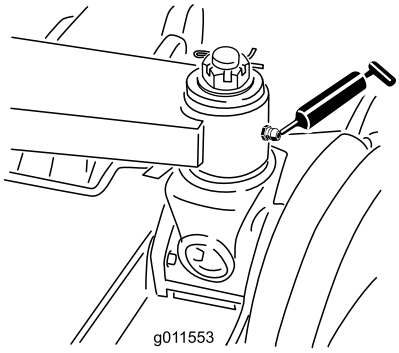

g011553

Figur 51

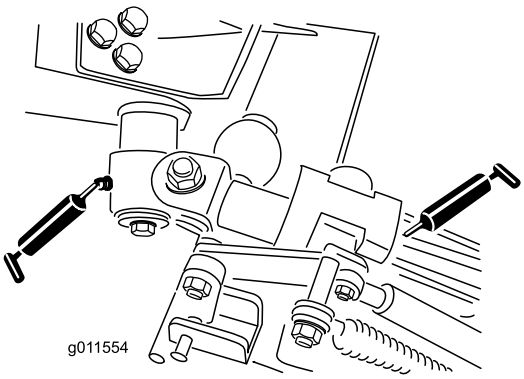

g011554

Figur 52

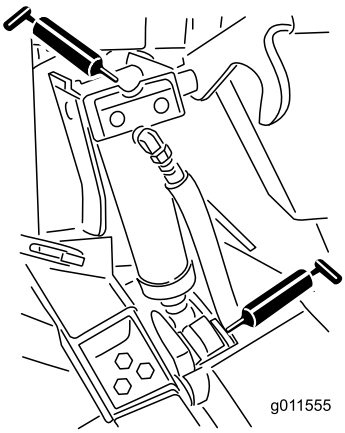

g011555

Figur 53

Motorvedligeholdelse

Motorsikkerhed

- Sluk motoren, før du kontrollerer oliestanden eller hælder olie i krumtaphuset.
- Lav ikke om på regulatorindstillingerne, og kør ikke motoren med for høj hastighed.

Serviceeftersyn af motorolien

Kontrol af motoroliestanden

Eftersynsinterval: Hver anvendelse eller dagligt

Motoren leveres med olie i krumtaphuset, men oliestanden skal alligevel kontrolleres, før og efter motoren startes første gang.

Krumtaphusets oliekapacitet er ca. 5,7 l med filteret monteret.

Brug motorolie af høj kvalitet, der overholder følgende specifikationer:

- **Krævet API-klassifikationsniveau:**CJ-4 eller højere.
- **Foretrukken olie:** SAE 15W-40 (over -18° C)

  Bemærk: Toro Premium-motorolie med en viskositet på 15W-40 kan købes hos forhandleren. Se *reservedelskataloget* for at få vist reservedelsnumrene.

  Bemærk: Det bedste tidspunkt at kontrollere motorolien på er, når motoren er kold, og inden den startes første gang på en dag. Hvis motoren allerede har kørt, skal olien drænes tilbage i sumpen ca. 10 minutter før, der udføres kontrol. Hvis oliestanden er på eller under mærket ”Add” (påfyld) på målepinden, skal du tilsætte olie for at bringe oliestanden op på mærket ”Full” (fuld). **Fyld ikke for meget på.** Hvis oliestanden er mellem mærket ”Full” og ”Add”, skal der ikke fyldes mere olie på.

1. Parker maskinen på en plan flade.
2. Kontrollér motoroliestanden (Figur 54).

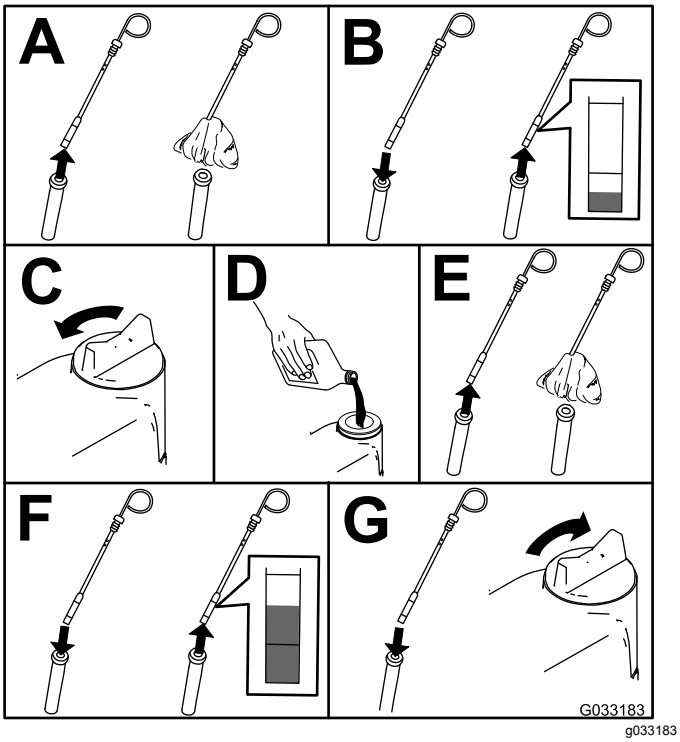

Figur 54

Bemærk: Når der benyttes en anden olie, skal al den gamle olie tappes af krumtaphuset, før ny olie påfyldes.

Udskiftning af motorolie og filter

Eftersynsinterval: Efter de første 50 timer

For hver 250 timer

1. Start motoren, og lad den køre i 5 minutter for at varme olien op.
2. Parker maskinen på en plan overflade, sluk for motoren, fjern nøglen, og vent, til alle bevægelige dele er standset, før du forlader betjeningspositionen.
3. Skift af motorolien og oliefilteret (Figur 55).

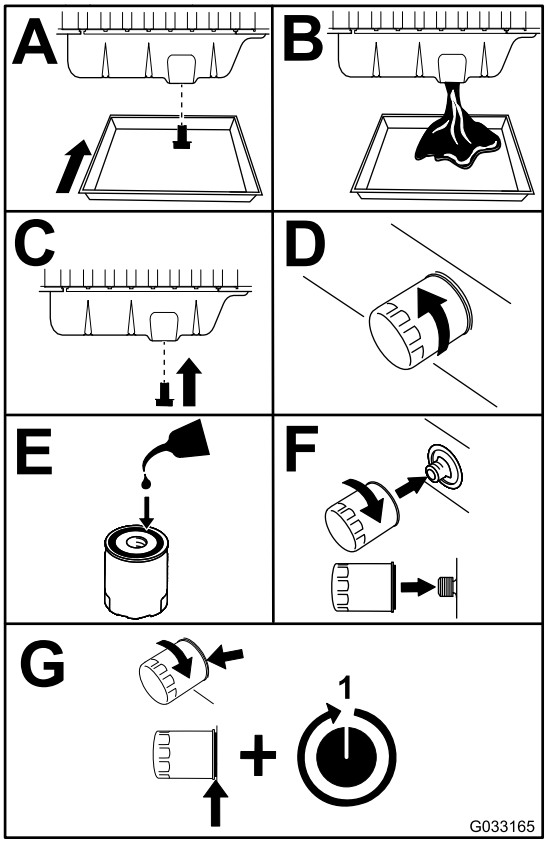

Figur 55

4. Fyld olie på krumtaphuset.

Eftersyn af luftfilteret

Eftersynsinterval: Hver anvendelse eller dagligt

For hver 50 timer

For hver 400 timer

Kontroller luftfilterhuset for skader, som kan medføre en luftlækage. Udskift den, hvis den er beskadiget. Kontroller hele indsugningssystemet for lækager, beskadigelse eller løse slangeklemmer.

Efterse kun luftfilteret, når serviceindikatoren (Figur 56) viser, at det er nødvendigt. Hvis du udskifter luftfilteret, før det er nødvendigt, øger du blot risikoen for, at der kommer snavs ind i motoren, når filteret afmonteres.

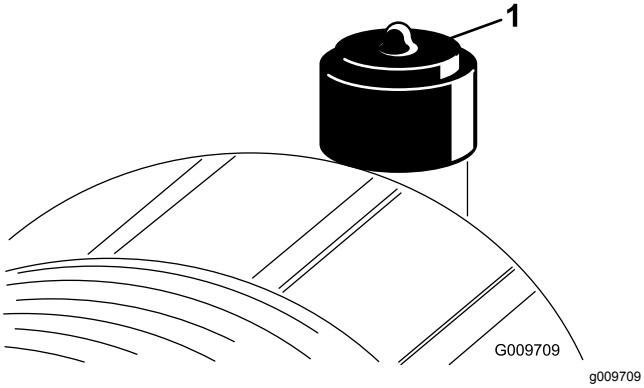

Figur 56

1. Serviceindikator for luftfilter

Vigtigt: **Sørg for, at dækslet sidder korrekt og slutter tæt sammen med luftfilterelementet.**

1. Udskift luftfilteret (Figur 57).

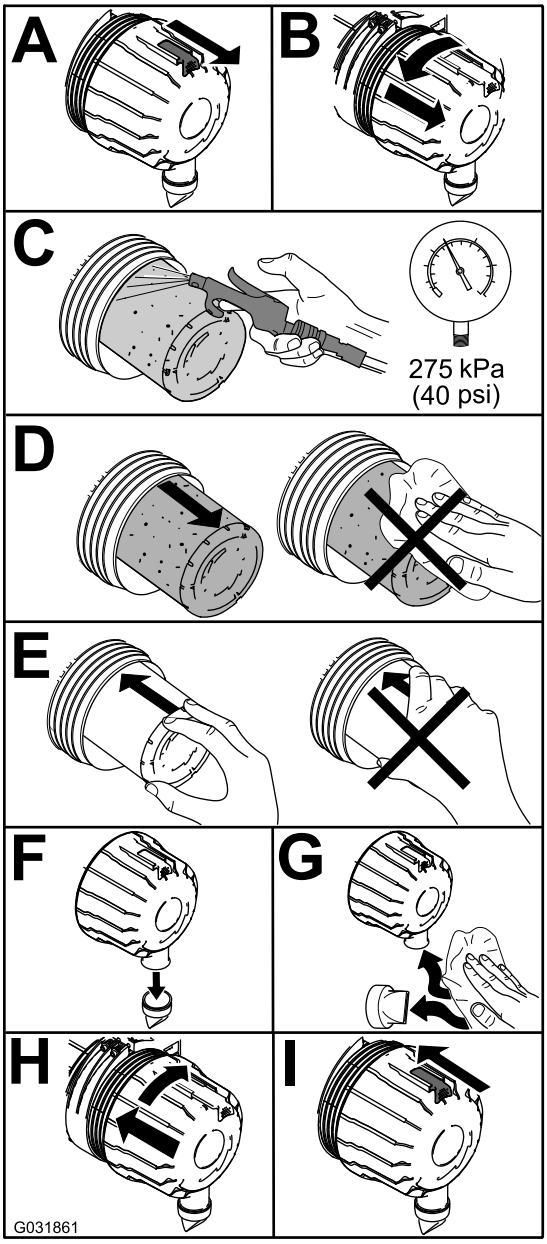

Figur 57

Bemærk: Rengør ikke et brugt filter, da rengøring kan beskadige filtermediet.

Vigtigt: **Forsøg aldrig at rense sikkerhedsfilteret (Figur 58). Udskift sikkerhedsfilteret efter hvert tredje primærfiltereftersyn.**

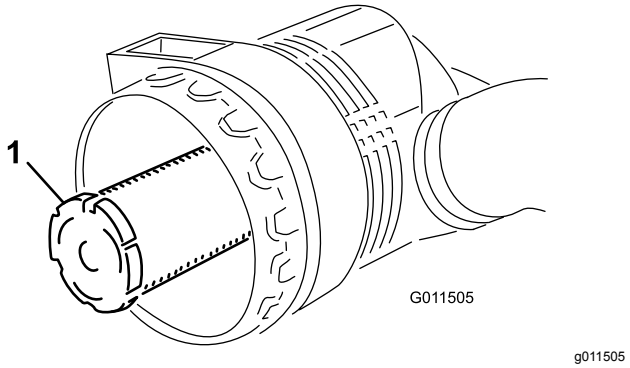

Figur 58

1. Luftfilterets sikkerhedsfilter

2. Nulstil indikatoren (Figur 56), hvis den viser rødt.

Vedligeholdelse af brændstofsystem

Eftersyn af brændstofsystemet

Tømning af brændstoftanken

Eftersynsinterval: For hver 800 timer—Tøm og rengør brændstoftanken. (også hvis brændstofsystemet er forurenet).

Tøm og rengør også tanken, hvis brændstofsystemet forurenes, eller hvis du planlægger at stille maskinen til opbevaring i en længere periode. Brug rent brændstof til at skylle tanken med.

Eftersyn af brændstofslanger og -forbindelser

Eftersynsinterval: For hver 400 timer

Efterse brændstofslangerne og forbindelserne for slitage, skader eller løse forbindelser.

Serviceeftersyn af vandudskilleren

Eftersynsinterval: Hver anvendelse eller dagligt—Tøm brændstoffilteret/vandudskilleren for vand eller andre forureningsstoffer dagligt.

For hver 400 timer—Udskift brændstoffilterskålen.

Efterse vandudskilleren som vist i Figur 59.

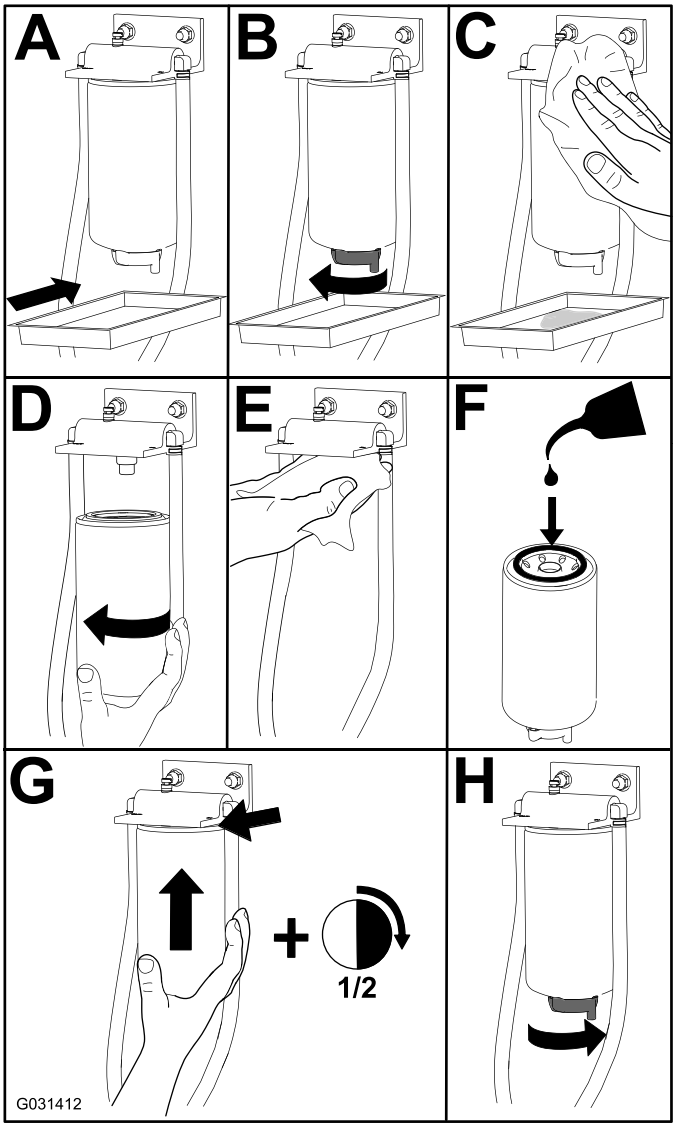

Figur 59

Serviceeftersyn af brændstoffilteret

Eftersynsinterval: For hver 400 timer

1. Rengør området omkring brændstoffilterhovedet (Figur 60).

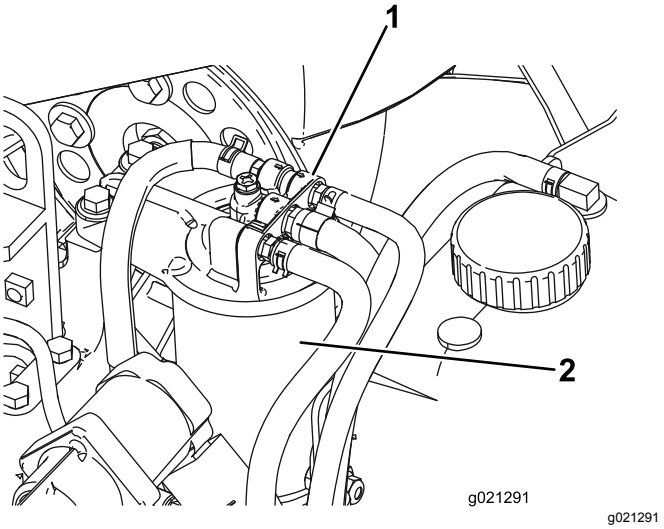

Figur 60

1. Brændstoffilterhoved
2. Brændstoffilter

2. Afmonter filteret, og rengør filterhovedets monteringsflade (Figur 60).
3. Smør filterpakningen med ren motorsmøreolie. Der findes flere oplysninger i betjeningsvejledningen til motoren.
4. Monter tørfilterdåsen med hånden, indtil pakningen berører filterhovedet. Drej dernæst endnu 1/2 omgang.
5. Start motoren, og kontroller, om der er brændstoflækager omkring filterhovedet.

Vedligeholdelse af elektrisk system

Elektrisk system – Sikkerhed

- Frakobl batteriet, før maskinen repareres. Frakobl minuspolen først og pluspolen sidst. Tilslut pluspolen først og minuspolen sidst.
- Oplad batterier på et åbent sted med god ventilation, væk fra gnister og åben ild. Træk stikket til opladeren ud af stikkontakten, før du slutter den til eller kobler den fra batteriet. Brug beskyttelsesdragt og isoleret værktøj.

ADVARSEL

CALIFORNIEN
Advarsel i henhold til erklæring nr. 65

Batteripoler, -klemmer og tilbehør indeholder bly og blysammensætninger: kemikalier, som ifølge staten Californien er kræftfremkaldende og forårsager forplantningsskader. Vask hænder efter håndtering.

Serviceeftersyn af batteriet

Eftersynsinterval: For hver 25 timer—Kontroller elektrolytstanden. (Hvis maskinen er taget ud af drift, skal denne kontrolleres en gang om måneden).

Vigtigt: **Før der foretages svejsninger på maskinen, skal det negative kabel frakobles batteriet for at forhindre, at det elektriske system beskadiges.**

Bemærk: Kontroller batteriets tilstand hver uge eller efter hver 50 driftstimer. Polerne og hele batterikassen skal holdes rene, da et snavset batteri langsomt vil aflades. Batteriet rengøres ved at vaske hele kassen med en opløsning af tvekulsurt natron og vand. Skyl med rent vand. For at forebygge korrosion belægges batteriet og kabelforbindelserne med Grafo 112X-fedt (Toro delnr. 505-47) eller vaseline.

1. Åbn batteridækslet på siden af afskærmningen (Figur 61).

   Bemærk: Tryk ned på den flade overflade over batteridækslet for at gøre dækslet nemmere at fjerne (Figur 61).

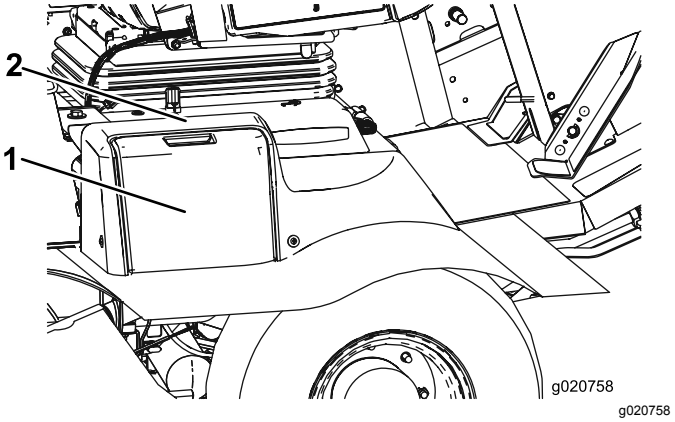

Figur 61

1. Batteridæksel
2. Tryk ned her.

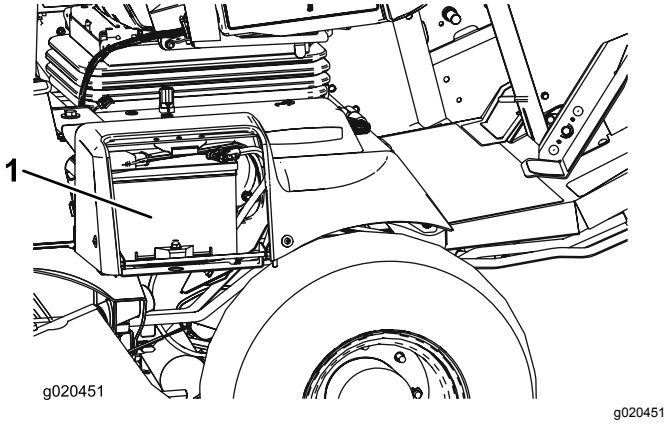

Figur 62

1. Batteri

⚠ ADVARSEL

Opladning af batteriet producerer gasser, der kan eksplodere.

Der må aldrig ryges i nærheden af batteriet, og gnister og åben ild skal holdes væk fra batteriet.

2. Fjern gummikappen fra pluspolen, og efterse batteriet.

⚠ ADVARSEL

Batteripoler eller metalværktøj kan kortslutte mod metaldele og forårsage gnister. Gnister kan få batterigasserne til at eksplodere og medføre personskade.

- **Når batteriet skal fjernes eller monteres, må batteriets poler ikke berøre nogen metaldele på maskinen.**
- **Metalværktøj må ikke kortslutte mellem batteripolerne og maskinens metaldele.**

⚠ ADVARSEL

Forkert batterikabelføring kan danne gnister og beskadige maskinen og kablerne. Gnister kan få batterigasserne til at eksplodere og medføre personskade.

- ***Frakobl* altid batteriets (sorte) minuskabel, før du frakobler det (røde) pluskabel.**
- ***Tilkobl* altid batteriets (røde) pluskabel, før du tilkobler det sorte minuskabel.**

3. Smør begge batteriforbindelser med Grafo 112X-fedt, Toro delnr. 505-47, vaseline eller let fedt for at forhindre korrosion.
4. Skyd gummikappen hen over batteriets pluspol.
5. Luk batteridækslet.

Sikringernes placering

Traktionsenhedens sikringer sidder under strømcentrets låg (Figur 63, Figur 64 og Figur 65).

Fjern de to skruer, der fastgør strømcentrets låg til stellet, og fjern låget (Figur 63).

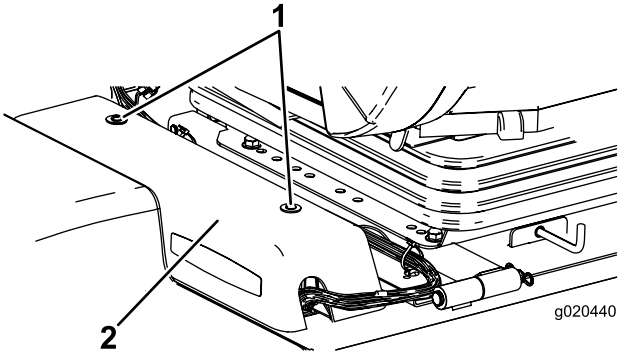

g020440

Figur 63

1. Strømcenterets låg
2. Skruer

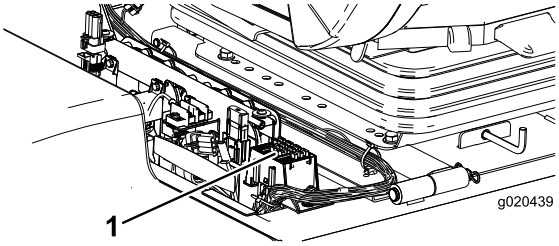

g020439

Figur 64

1. Sikringer

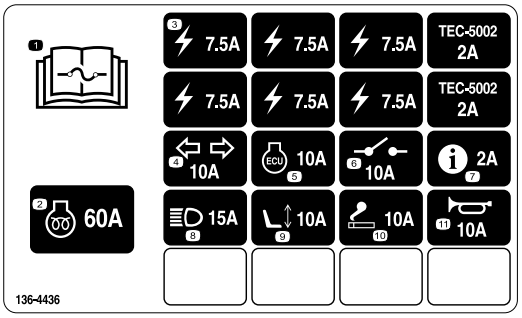

g221933

Figur 65

Førerhusets sikringer sidder i sikringsdåsen i loftkonsollen i førerhuset (Figur 66 og Figur 67).

Bemærk: Kun model med førerhus

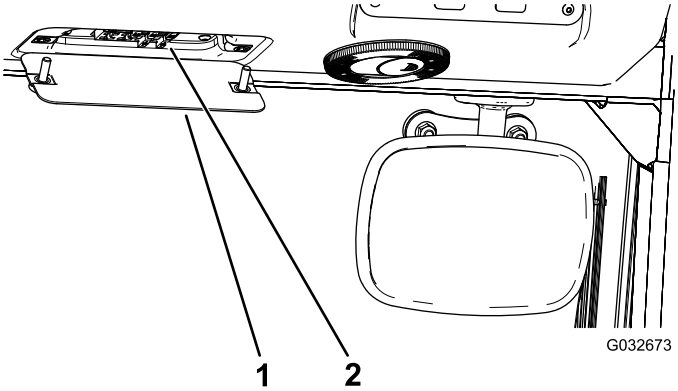

g032673

Figur 66

1. Sikringsdåse i førerhus
2. Sikringer

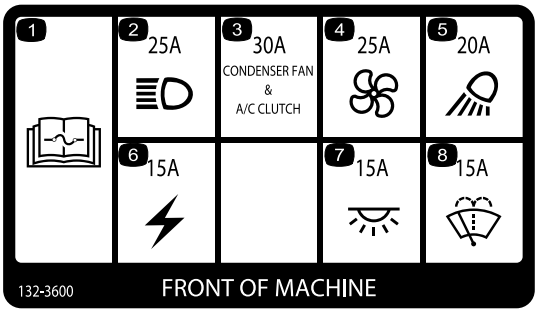

decal132-3600

Figur 67

Vedligeholdelse af drivsystem

Justering af traktionspedalens vinkel

1. Løsn de to bolte og møtrikker, som holder traktionspedalens venstre side fast på beslaget (Figur 68).

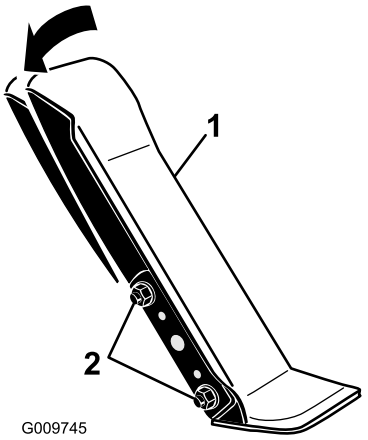

g009745

Figur 68

1. Traktionspedal
2. Monteringsbolte og -møtrikker

2. Drej pedalen hen i den ønskede driftsvinkel og stram boltene (Figur 68).

Udskiftning af gearolien i planetdrevet

Eftersynsinterval: Efter de første 200 timer

For hver 800 timer Eller en gang om året, alt efter hvad der indtræffer først.

Anvend SAE 85W-140-gearolie af høj kvalitet.

1. Når maskinen er parkeret på en plan flade, placeres et hjul, så en kontrolprop er i den lavest mulige position (klokken 6) (Figur 69).

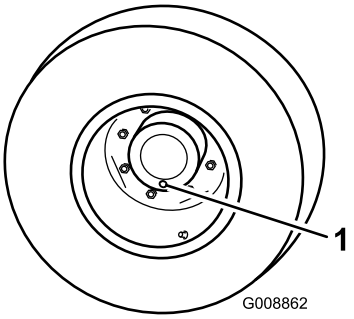

g008862

Figur 69

1. Kontrol-/aftapningsprop

2. Placer en drænbakke under planetnavet, fjern dækslet, og lad olien løbe ud.
3. Placer en drænbakke under bremsehuset, fjern aftapningsproppen og dræn for olie (Figur 70).

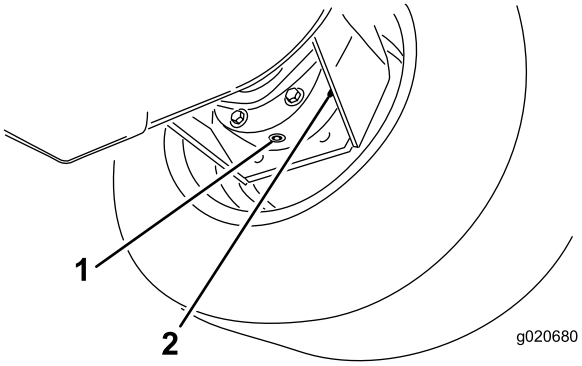

g020680

Figur 70

1. Aftapningsprop
2. Bremsehus

4. Når begge steder er drænet helt for olie, skal du sætte proppen i bremsehuset.
5. Drej hjulet indtil det åbne prophul i planetdrevet er placeret i klokken 12-positionen.
6. Fyld langsomt planetdrevet med 0,65 liter SAE 85W-140-gearolie af høj kvalitet gennem det åbne hul.

   Vigtigt: **Hvis planetdrevet er fyldt op, inden der er fyldt 0,65 l olie på, skal du enten vente en time eller sætte proppen i og flytte maskinen cirka tre meter, så olien fordeles i bremsesystemet. Fjern derefter proppen, og hæld den resterende olie på.**
7. Skru proppen i.
8. Gentag proceduren på modsatte planetgear/bremse.

Skift af olien i bagakslen

Eftersynsinterval: Efter de første 200 timer

For hver 800 timer

1. Parker maskinen på en plan flade.
2. Rengør området rundt om de 3 aftapningsproppper, 1 i hver ende og 1 i midten (Figur 71).
3. Fjern kontrolpropperne for at gøre aftapning af olien lettere.
4. Fjern aftapningspropperne, og lad olien løbe ned i bakkerne.

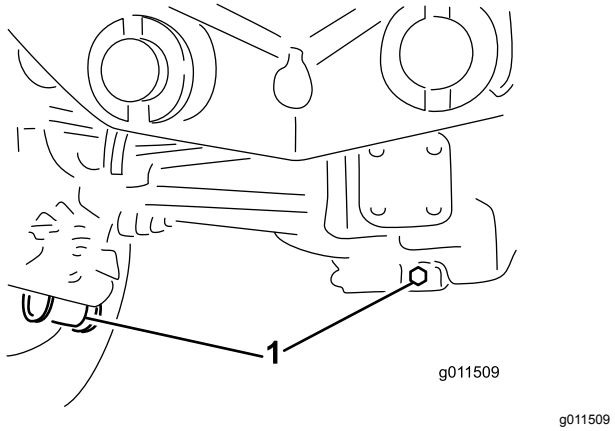

Figur 71

1. Aftapningsproppernes placering

5. Rengør området omkring aftapningsproppen i bunden af gearkassen (Figur 72).
6. Fjern aftapningsproppen fra gearkassen, og lad olien løbe ned i drænbakken.

   Bemærk: Fjern påfyldningsproppen for at gøre aftapning af olien lettere.

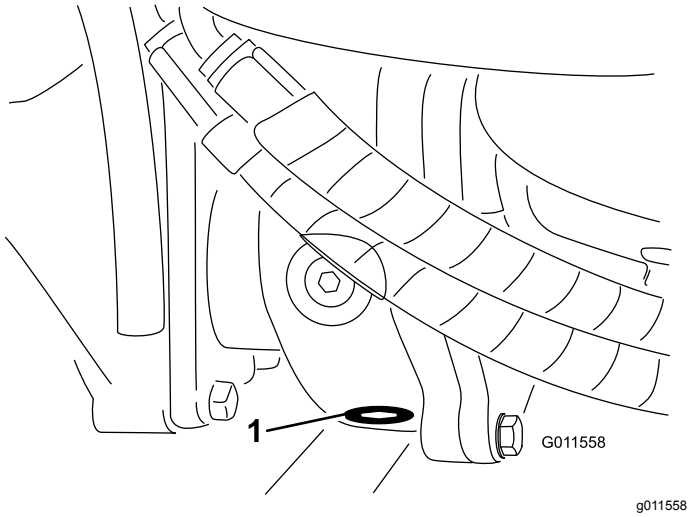

Figur 72

1. Aftapningsprop

7. Påfyld nok olie til at bringe niveauet op til bunden af kontroldækselhullerne. Se Udskiftning af gearolien i planetdrevet (side 58).
8. Skru propperne i.

Kontrol af baghjulenes spidsning

Eftersynsinterval: For hver 800 timer

1. Mål afstanden fra midte til midte (i akselhøjden) på de styrende dæk, foran og bag akslen.

   Bemærk: Målingen foran akslen skal være 6 mm mindre end målingen bag akslen.
2. Juster ved at løsne klemmerne i hver ende af forbindelsesstængerne.
3. Drej forbindelsesstangens ende for at flytte dækkets forside indad eller udad.
4. Tilspænd forbindelsesstangens klemmer, når justeringen er korrekt.

Vedligeholdelse af kølesystem

Kølesystem – Sikkerhed

- **Indtagelse af motorkølervæske kan forårsage forgiftning. Opbevares utilgængeligt for børn og kæledyr.**
- Udslip af varm kølervæske under tryk eller berøring af den varme køler og de omgivende dele kan forårsage alvorlige forbrændinger.
  - Lad altid motoren køle af i mindst 15 minutter, før kølerdækslet tages af.
  - Brug en klud, når kølerdækslet åbnes, og åbn det langsomt, så damp kan slippe ud.

Kontrol af kølesystemet

Eftersynsinterval: Hver anvendelse eller dagligt

Kontroller kølervæskestanden ved hver dags start. Systemets kapacitet er på 8,5 l.

1. Afmonter forsigtigt kølerens dæksel og ekspansionsbeholderens dæksel (Figur 73).
2. Kontroller kølervæskestanden i køleren.

   Bemærk: Køleren bør fyldes til toppen af påfyldningsstudsen, og ekspansionsbeholderen bør fyldes til Full-mærket.

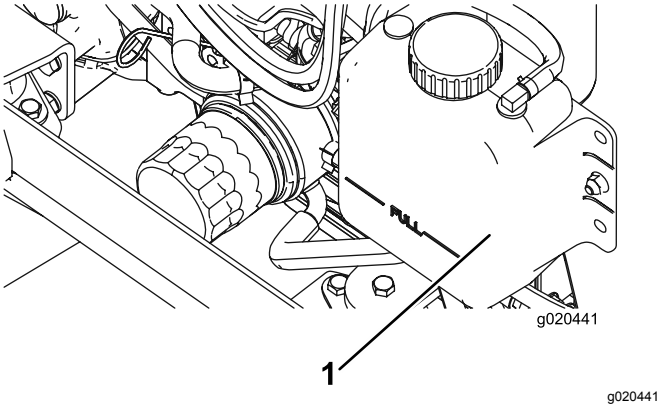

Figur 73

1. Ekspansionsbeholder

3. Hvis kølervæskestanden er lav, tilsættes en 50/50-blanding af vand og ethylenglycol-frostvæske.

   Vigtigt: **Brug ikke alkohol-/methanol-baserede kølervæsker eller vand alene, da det kan forårsage skade.**

4. Monter kølerens dæksel og ekspansionsbeholderens dæksel.

Serviceeftersyn af motorkølesystemet

Eftersynsinterval: For hver 100 timer

Hvert 2. år

Fjern snavs fra køleren/oliekøleren dagligt. Rengør dem oftere under snavsede forhold.

Denne maskine er udstyret med et hydraulisk drevet ventilatordrivsystem, som automatisk (eller manuelt) kører bagud for at reducere ophobning af snavs på køleren/oliekøleren og skærmen. Denne funktion kan hjælpe med at reducere den tid, der skal bruges til at rengøre køler/oliekøler, men den mindsker ikke behovet for rutinemæssig rengøring. Det er stadig nødvendigt at foretage regelmæssig rengøring og eftersyn.

1. Sluk motoren, og løft motorhjelmen.
2. Rengør motorområdet grundigt for alt snavs.
3. Rengør begge sider af køler-/oliekølerområdet grundigt med trykluft (Figur 74).

   Bemærk: Start fra ventilatorsiden, og blæs snavs ud mod bagsiden. Rengør dernæst fra bagsiden, og blæs mod forenden. Gentag denne procedure adskillige gange, indtil snavs og avner er fjernet.

   Vigtigt: **Rengøring af køleren/oliekøleren med vand kan medvirke til, at der for tidligt opstår korrosion og skader på komponenterne.**

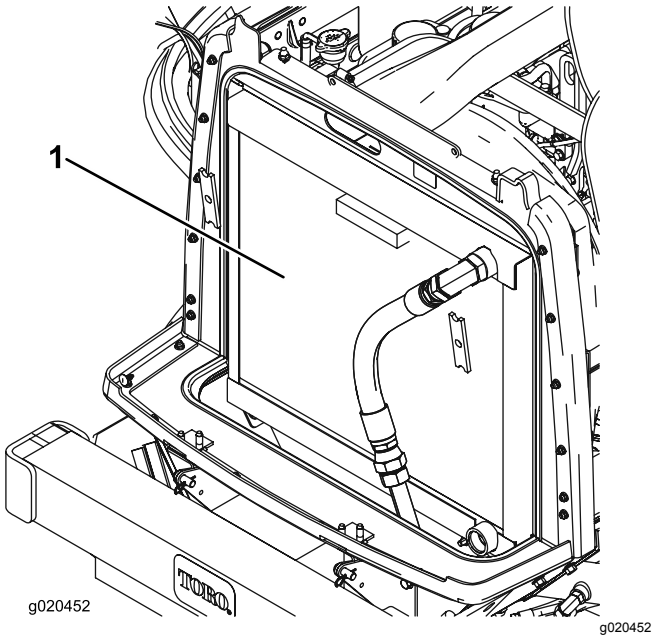

Figur 74

1. Køler/oliekøler

4. Luk motorhjelmen.

Vedligeholdelse af bremser

Justering af driftsbremserne

Juster driftsbremserne, hvis bremsepedalen har mere end 25 mm fri vandring, eller når bremserne ikke virker effektivt. Fri vandring angiver den afstand, som bremsepedalen kan flyttes, før du mærker bremsemodstand.

1. Løsn låsen fra bremsepedalerne, så begge pedaler fungerer uafhængigt af hinanden.
2. Stram bremserne for at reducere bremsepedalernes frie vandring på følgende måde:
   A. Løsn den forreste møtrik på bremsekablets gevind-ende (Figur 75).

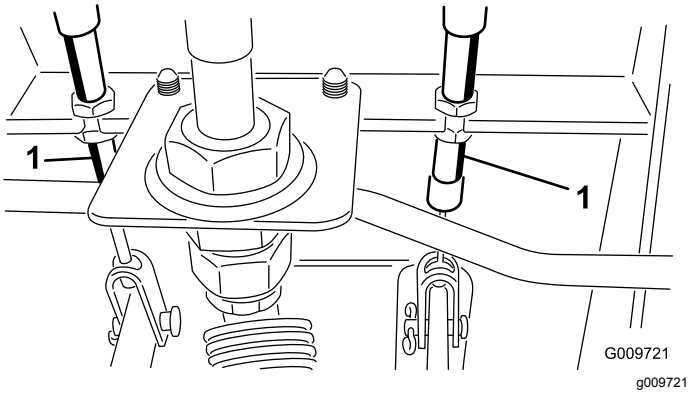

Figur 75

1. Bremsekabel

   B. Tilspænd den bageste møtrik for at flytte kablet bagud, indtil bremsepedalerne har 13 til 25 mm fri vandring.
   C. Tilspænd de forreste møtrikker, når bremserne er justeret korrekt.

Vedligeholdelse af remme

Serviceeftersyn af generatorremmen

Eftersynsinterval: Efter de første 10 timer
For hver 100 timer

Med den korrekte remspænding opnås 10 mm afbøjning, når en belastning på 44 N·m påføres remmen midtvejs mellem remskiverne.

Hvis afbøjningen ikke er 10 mm, skal generatorens monteringsbolte løsnes (Figur 76).

Bemærk: Øg eller mindsk generatorremmens spænding, og tilspænd boltene. Kontroller remmens afbøjning igen for at sikre, at stramningen er korrekt.

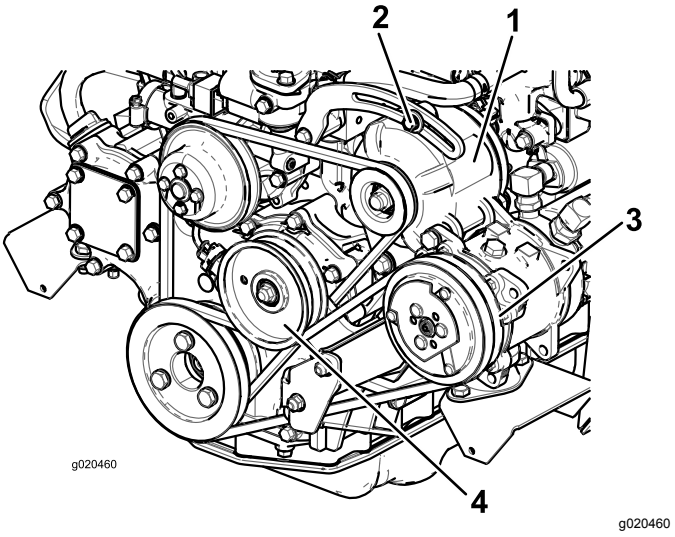

Figur 76

1. Generator
2. Monteringsbolt
3. Kompressor
4. Styreremskive

Serviceeftersyn af kompressorremmen

Eftersynsinterval: Efter de første 10 timer
For hver 100 timer

1. Med den korrekte remspænding opnås 10 mm afbøjning, når en belastning på 44 N·m påføres remmen midtvejs mellem remskiverne.
2. Hvis afbøjningen ikke er 10 mm, skal styreremskivens monteringsbolt løsnes (Figur 76).

   Bemærk: Øg eller mindsk kompressorremmens spænding og tilspænd bolten. Kontroller

remmens afbøjning igen for at sikre, at stramningen er korrekt.

Spænding af skæreknivens drivremme

Eftersynsinterval: Efter de første 10 timer

For hver 50 timer

Ved korrekt tilspænding skal det indvendige mål på forlængerfjederen (krog til krog) være ca. 8,3 cm til 9,5 cm. Når der er opnået korrekt fjedertilspænding, skal stopbolten (bræddebolten) justeres, indtil der er ca. 2 til 5 mm mellemrum mellem boltens hoved og styrearmen (Figur 77).

Bemærk: Sørg for, at remmen er placeret på fjedersiden af remstyret (Figur 77).

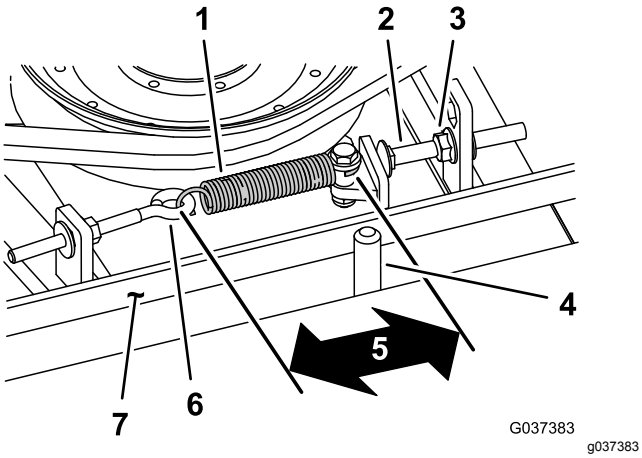

Figur 77

1. Rem
2. Øjebolt
3. Forlængerfjeder
4. Remstyr
5. Mål (krog til krog) – 8,9 cm
6. Flangemøtrik
7. Stopbolt

Udskiftning af skæreknivenes drivrem

Eftersynsinterval: For hver 800 timer

Skæreknivens drivrem, der strammes af den fjederbelastede styreremskive, er særdeles holdbar. Efter mange timers drift vil remmen imidlertid begynde at vise tegn på slitage. Tegn på, at en rem er slidt, er, at remmen hviner, når den kører rundt, skæreknivene glider, når der klippes græs, flossede remkanter, brændemærker og revner. Udskift remmen, hvis nogen af disse forhold opstår.

1. Sænk plæneklipperskjoldet ned på værkstedets gulv, afmonter remskærmene foroven på plæneklipperskjoldet, og sæt dem til side.
2. Løsn øjebolten, så forlængerfjederen kan fjernes (Figur 77).
3. Løsn den flangemøtrik, som fastholder stopbolten på monteringstappen, og flyt styreremskiven væk fra remmen for at løsne remspændingen (Figur 77).

   Bemærk: Løsn møtrikken nok til, at styrearmen kan passere forbi stopbolten.

   Bemærk: Hvis stopbolten nogensinde fjernes fra monteringstappen, skal du sørge for at sætte den tilbage i hullet, der får stopboltens hoved til at flugte med styrearmen.
4. Fjern boltene, som fastholder hydraulikmotoren på plæneklipperskjoldet (Figur 78).

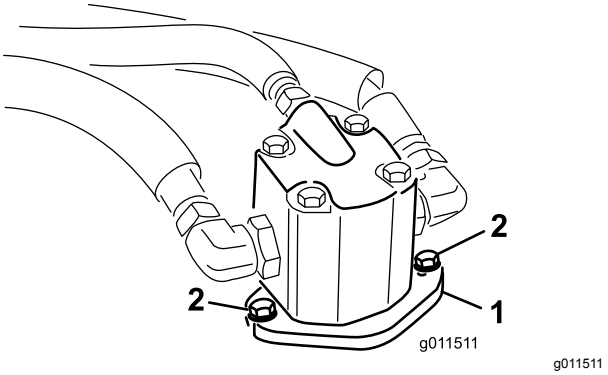

Figur 78

1. Hydraulikmotor
2. Monteringsbolte

5. Løft motoren af plæneklipperskjoldet, og læg den oven på plæneklipperskjoldet.
6. Fjern den gamle rem fra spindelremskiverne og styreremskiven.
7. Før den nye rem rundt om spindelremskiverne og styreremskiven.
8. Anbring hydraulikmotoren på plæneklipperskjoldet, når du har ført remmen rundt om remskiverne. Monter motoren på plæneklipperskjoldet med boltene, der blev fjernet tidligere.

   Bemærk: Sørg for, at remmen er placeret på fjedersiden af remstyret (Figur 77).
9. Sæt forlængerfjederen (Figur 77) på øjebolten, og spænd remmen som følger:
   - Ved korrekt tilspænding skal det indvendige mål på forlængerfjederen (krog til krog) være ca. 8,27 cm til 9,53 cm.
   - Når der er opnået korrekt fjedertilspænding, skal stopbolten (bræddebolten) justeres, indtil der er et mellemrum på ca. 0,17 til 0,47 cm mellem boltens hoved og styrearmen.

Vedligeholdelse af hydrauliksystem

Hydrauliksystem – Sikkerhed

- **Sørg for, at alle slanger og rør til hydraulikvæske er i god stand, og at alle hydrauliske forbindelser og fittings slutter tæt, før der sættes tryk på det hydrauliske system.**
- **Hold din krop og dine hænder væk fra splithulslækager eller dyser, der sprøjter højtrykshydraulikvæske ud.**
- **Brug pap eller papir til at finde eventuelle hydrauliklækager.**
- **Tag hele trykket af det hydrauliske system, før der udføres arbejde på det.**
- **Søg straks lægehjælp, hvis der sprøjtes væske ind under huden. Væske sprøjtet ind under huden skal fjernes kirurgisk inden for nogle få timer af en læge.**

Serviceeftersyn af hydrauliksystemet

Kontrol af hydraulikvæsken

Eftersynsinterval: Hver anvendelse eller dagligt

Beholderen fyldes på fabrikken med ca. 29 liter hydraulikvæske af høj kvalitet. Kontroller hydraulikvæskestanden, før motoren startes første gang, og derefter dagligt. Følgende udskiftningsvæske anbefales:

Toro Premium All Season Hydraulic Fluid (Fås i spande med 19 liter eller tromler med 208 liter. Reservedelsnumrene kan findes i *reservedelskataloget* eller fås hos din Toro-forhandler).

Alternative væsker: Såfremt Toro-væsken ikke kan fås, kan man anvende andre **gængse, mineraloliebaserede** væsker, forudsat at de overholder alle følgende materialeegenskaber og branchespecifikationer. Spørg din olieleverandør, om olien overholder specifikationerne.

Bemærk: Toro påtager sig intet ansvar for skader forårsaget af forkerte erstatningsprodukter. Brug derfor kun produkter fra producenter med et godt omdømme, som står bag deres anbefaling.

Slidhæmmende hydraulikvæske med højt viskositetsindeks/lavt flydepunkt, ISO VG 46

Materialeegenskaber:	
Viskositet, ASTM D445	St ved 40 °C 44 til 48
	St ved 100 °C 7,9 til 8,5
Viskositetsindeks ASTM D2270	140:160
Flydepunkt, ASTM D97	-37 °C til -45 °C
Branchespecifikationer:	Vickers I-286-S (kvalitetsniveau), Vickers M-2950-S (kvalitetsniveau), Denison HF-0

De rette hydraulikvæsker skal angives for mobile maskiner (dvs. maskiner, der ikke bruges i industrielle anlæg), multivægttype, med slidbeskyttende ZnDTP- eller ZDDP-tilsætningsstoffer (ikke en askefri væsketype).

Toro Synthetic Biodegradable Hydraulic Fluid (Fås i spande med 19 l eller tromler med 208 l. Reservedelsnumrene kan findes i *reservedelskataloget* eller fås hos din Toro-forhandler).

Denne syntetiske, bionedbrydelige væske af høj kvalitet er blevet testet og fundet forenelig med denne Toro-model. Syntetisk væske af andre mærker kan give kompatibilitetsproblemer i forhold til forsegling, og Toro kan ikke påtage sig ansvaret for uautoriserede erstatningsprodukter.

Vigtigt: **Den syntetiske væske er ikke forenelig med den tidligere solgte bionedbrydelige væske fra Toro. Tal med en Toro-forhandler for at få flere oplysninger.**

Alternative bionedbrydelige væsker:

Mobil EAL Envirosyn H 46 (USA)

Mobil EAL Hydraulic Oil 46 (internationalt)

Vigtigt: **Mange hydraulikvæsker er næsten farveløse, og det kan derfor være svært at få øje på lækager. Der kan fås et rødt tilsætningsstof til hydraulikolien i flasker med 20 ml. 1 flaske er nok til 15 til 22 l hydraulikolie. Bestil delnr. 44-2500 fra din Toro-forhandler.**

1. Placer maskinen på en plan flade, sænk plæneklipperskjoldene, sluk motoren, og tag nøglen ud af tændingen.
2. Kontroller hydraulikvæskestanden (Figur 79).

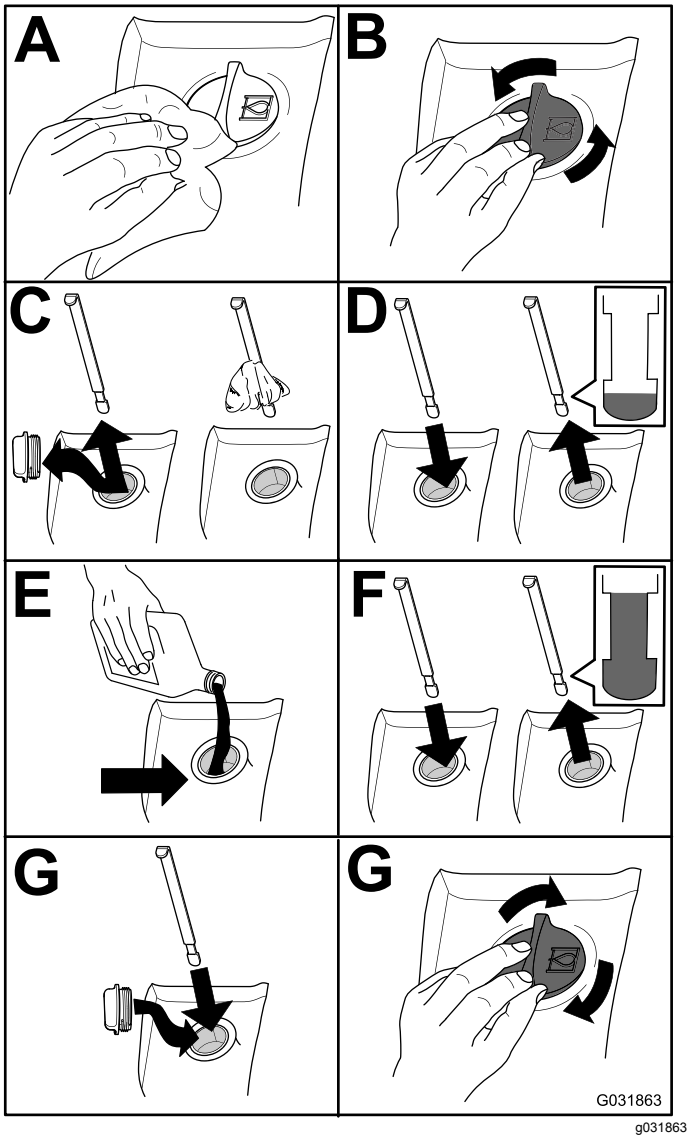

Figur 79

Udskiftning af hydraulikvæsken

Eftersynsinterval: For hver 800 timer

Hvis væsken bliver forurenet, skal du kontakte den lokale Toro-forhandler, eftersom systemet skal skylles ud. Forurenet væske ser mælkeagtig eller sort ud sammenlignet med ren olie.

1. Placer maskinen på en plan flade, sænk plæneklipperskjoldene, sluk motoren, og tag nøglen ud af tændingen.
2. Fjern aftapningsproppen nederst på forsiden af beholderen, og lad hydraulikvæsken løbe ned i en stor drænbakke.
3. Fastgør proppen, og spænd den til, når hydraulikvæsken holder op med at løbe.
4. Fyld beholderen (Figur 80) med hydraulikvæske. Se Kontrol af hydraulikvæsken (side 63).

Vigtigt: **Brug kun de angivne hydraulikolier. Andre væsker beskadiger systemet.**

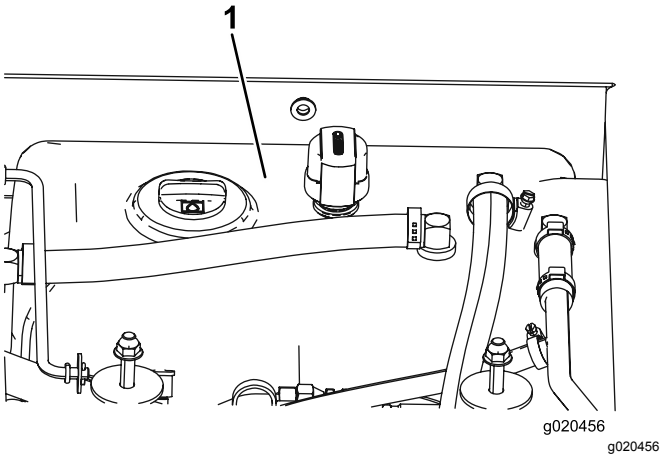

Figur 80

1. Hydraulikvæskebeholder

5. Fastgør beholderens dæksel, start motoren, og brug alle de hydrauliske betjeningsanordninger til at fordele hydraulikvæsken gennem hele systemet.

   Bemærk: Kontroller også, om der er lækager, og sluk derefter motoren.
6. Kontroller væskeniveauet, og påfyld nok til at hæve niveauet til Full-mærket på målepinden.

   Bemærk: Fyld ikke for meget på.

Udskiftning af hydraulikfiltrene

Eftersynsinterval: Efter de første 200 timer

For hver 800 timer

Brug Toro-filtre med delnr. 94-2621 til den bageste del af maskinen (plæneklipperskjold) og delnr. 75-1310 til den forreste (lade) del af maskinen.

Vigtigt: **Brug af andre filtertyper kan gøre garantien på visse komponenter ugyldig.**

1. Placer maskinen på en plan flade, sænk plæneklipperskjoldene, aktiver parkeringsbremserne, sluk motoren, og tag nøglen ud.
2. Udskift hydraulikfiltrene (Figur 81).

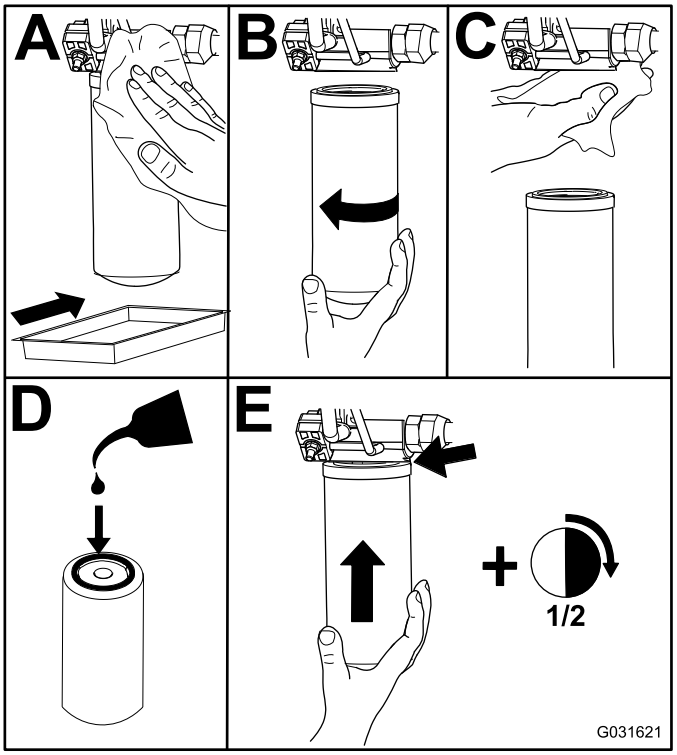

g031621

Figur 81

3. Start motoren, og lad den køre i ca. to minutter for at lukke luft ud af systemet. Sluk derefter motoren, og kontroller for lækager.

Kontrol af hydraulikrør og -slanger

Eftersynsinterval: Hvert 2. år

Efterse dagligt hydraulikrør og -slanger for lækager, bøjede rør, løse monteringsholdere, slid, løse fittings, forringelser på grund af vejrlig og kemisk forringelse. Foretag alle nødvendige udbedringer før drift.

Justering af modvægtstryk

Modvægtstestporten bruges til at teste trykket i modvægtskredsløbet (Figur 82). Det anbefalede modvægtstryk er 22,41 bar. Hvis du vil justere modvægtstrykket, skal du løsne låsemøtrikken, dreje justeringsskruen (Figur 82) med uret for at øge trykket eller mod uret for at mindske trykket og derefter spænde låsemøtrikken. Motoren skal køre, og skjoldet skal være sænket og i flydeposition for at kontrollere trykket.

Bemærk: Styrehjulene på alle tre plæneklipper-skjolde skal forblive på jorden, imens modvægten justeres, og modvægten skal være aktiveret.

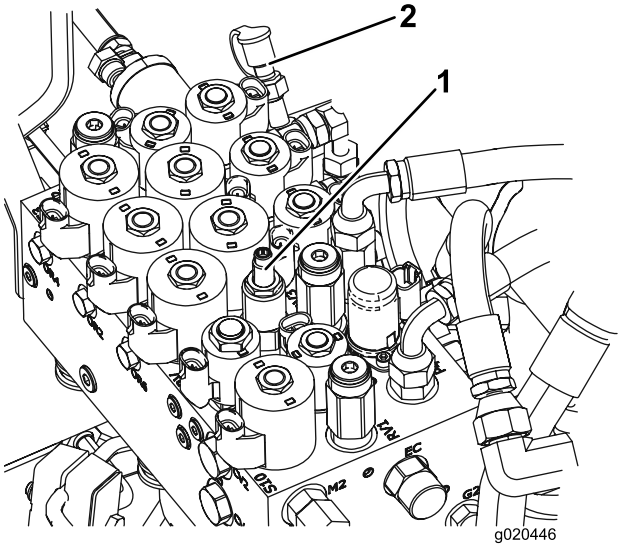

g020446

Figur 82

1. Justeringsskrue til modvægt
2. Modvægtstestport

Vedligeholdelse af plæneklipperen

Drejning (vipning) af forreste plæneklipperskjold til lodret position

Bemærk: Selvom det ikke er nødvendigt for normal vedligeholdelse af maskinen, kan forreste plæneklipperskjold drejes (vippes) til oprejst position.

1. Hæv det forreste plæneklipperskjold en anelse fra gulvet, aktiver parkeringsbremsen, sluk motoren, og tag nøglen ud.
2. Fjern låseclipsen og gaffelbolten, der fastgør skjoldtransportlåsen til låsepladen, og drej låsen mod skjoldets bagende.
3. Fjern låseclipsen og gaffelbolten, som fastgør klippehøjdekæderne til plæneklipperskjoldets bagende.
4. Start motoren, hæv langsomt det forreste plæneklipperskjold, sluk motoren, og tag nøglen ud.
5. Tag fat i forreste del af plæneklipperskjoldet, og løft det til lodret position.
6. Hold plæneklipperskjoldet oprejst, sæt kabelenden over tappen på plæneklipperskjoldets løftearm, og fastgør den med låseclipsen (Figur 83).

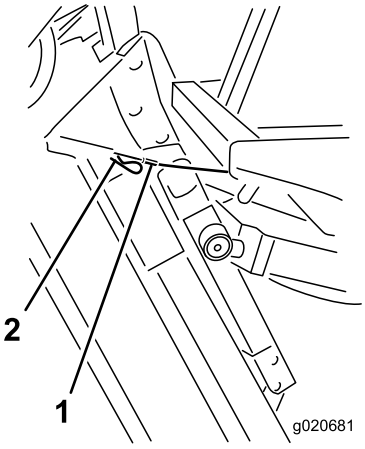

g020681

Figur 83

1. Kabel
2. Pind

Sådan drejes det forreste plæneklipperskjold nedad

1. Få en anden person til at hjælpe dig med at holde plæneklipperskjoldet lodret, fjern låseclipsen, der holder kabelenden fast, og fjern kablet fra tappen.
2. Drej (vip) plæneklipperskjoldet nedad.
3. Opbevar kablet under operatørens platform.
4. Tag plads i sædet, start motoren, og sænk plæneklipperskjoldet, indtil det er hævet lidt op fra gulvet.
5. Sluk for motoren, vent, til alle bevægelige dele standser, og tag nøglen ud.
6. Fastgør klippeenhedens kæder til den bageste del af plæneklipperskjoldet.
7. Drej transportlåsen opad, så den sidder rigtigt, og fastgør den med gaffelbolten og splitten.

Justering af plæneklipper-skjoldets hældning

Måling af plæneklipperskjoldets hældning

Plæneklipperskjoldets hældning er forskellen i klippehøjde fra den forreste del af skæreknivsniveauet til den bageste del af skæreknivsniveauet. Toro anbefaler en knivhældning på 8 til 11 mm. Det vil sige, at bagkanten af knivens skæreplan skal være 8 til 11 mm højere end forkanten.

1. Placer maskinen på en plan flade på værkstedets gulv.
2. Indstil plæneklipperskjoldet til den ønskede klippehøjde.
3. Drej en skærekniv, indtil den peger lige fremad.
4. Mål med en kort lineal afstanden fra gulvet og op til den forreste spids af skærekniven.
5. Drej knivspidsen, så den peger bagud, og mål afstanden fra gulvet og op til knivspidsen.
6. Træk det forreste mål fra det bageste mål for at beregne knivens hældning.

Justering af forreste plæneklipperskjolds hældning

1. Løsn kontramøtrikkerne oven på eller under klippehøjdekædens bøjleskrue (Figur 84).
2. Juster det andet sæt møtrikker for at hæve eller sænke bagenden af plæneklipperskjoldet

og opnå den korrekte hældning på plæneklipperskjoldet.

3. Spænd kontramøtrikkerne.

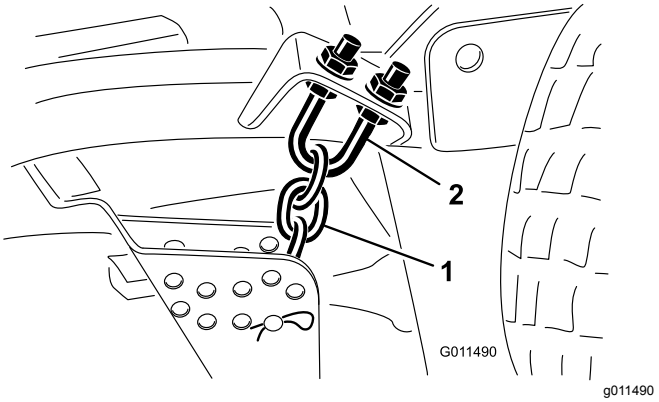

Figur 84

1. Klippehøjdekæde
2. Bøjleskrue

Justering af sideplæneklipper-skjoldets hældning

Eftersynsinterval: For hver 800 timer

1. Fjern strammehætten fra spindelakslen, og lad spindlen glide ud af styrehjulsarmen (Figur 85).

   Bemærk: Anbring afstandsstykkerne som påkrævet for at hæve eller sænke styrehjulet, indtil plæneklipperskjoldet har den korrekte hældning.

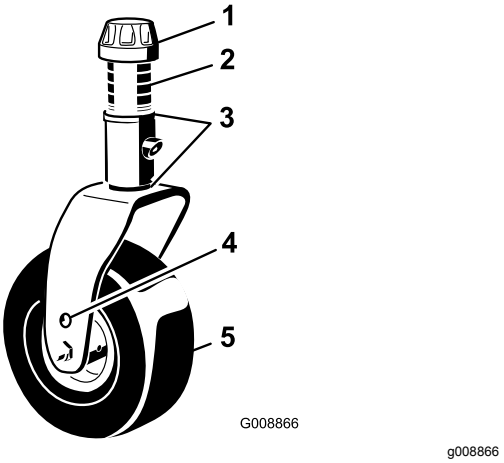

Figur 85

1. Strammehætte
2. Afstandsbøsninger
3. Afstandsstykker
4. Akselmonteringshuller
5. Styrehjul

2. Sæt strammehætten på.

Serviceeftersyn af styrehjulsarmenes bøsninger

Styrehjulsarmene har bøsninger presset ind i den øverste og nederste del af røret. Efter mange driftstimer vil disse bøsninger blive slidt. Bøsningerne kontrolleres ved at flytte styrehjulsgaflen frem og tilbage og fra side til side. Hvis styrehjulsspindlen er løs inde i bøsningerne, er bøsningerne slidte og skal udskiftes.

1. Hæv plæneklipperskjoldet, så hjulene er fri af jorden, og understøt plæneklipperskjoldet, så det ikke kan falde ned.
2. Fjern strammehætten, afstandsbøsningen/-bøsningerne og trykskiven fra den øverste del af styrehjulsspindlen.
3. Træk styrehjulsspindlen ud af monteringsrøret.

   Bemærk: Lad trykskiven og afstandsbøsningen/-bøsningerne sidde på bunden af spindlen.
4. Sæt en uddriver ind i den øverste eller nederste del af monteringsrøret, og driv bøsningen ud af røret (Figur 86).

   Bemærk: Driv også den anden bøsning ud af røret. Rengør rørene indvendigt for at fjerne snavs.

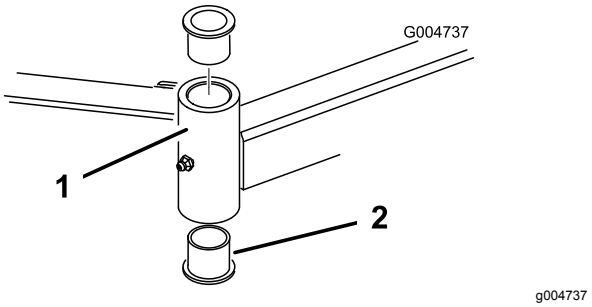

Figur 86

1. Styrehjulsarmrør
2. Bøsninger

5. Smør indersiden og ydersiden af de nye bøsninger med fedt.
6. Driv bøsningerne ind i monteringsrøret med en hammer og en flad plade.
7. Efterse styrehjulsspindlen for slid, og udskift den, hvis den er beskadiget.
8. Skub styrehjulsspindlen gennem bøsningerne og monteringsrøret.
9. Skub trykskiverne og afstandsbøsningen/af-standsbøsningerne ned på spindlen, og monter strammehætten på styrehjulsspindlen for at holde alle dele på plads.

Eftersyn af styrehjulene og lejerne

Eftersynsinterval: For hver 800 timer

1. Skru låsemøtrikken af bolten, der holder styrehjulsenheden fast i styrehjulsgaflen (Figur 87) eller styrehjulsdrejearmen (Figur 88).

   Bemærk: Tag fat i styrehjulet, og tag bolten ud af gaflen eller drejearmen.

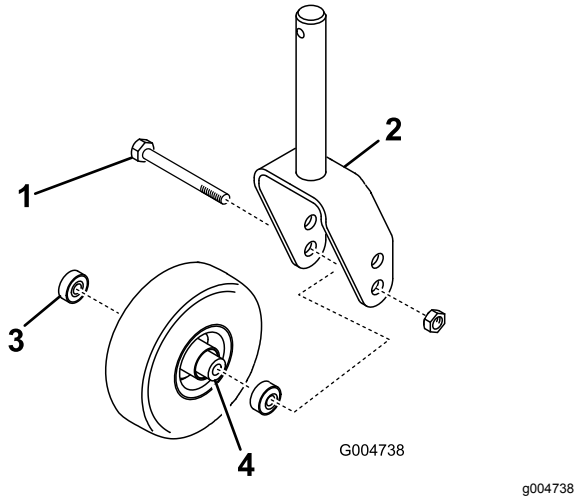

Figur 87

1.	Styrehjulsbolt	3.	Leje
2.	Styrehjulsgaffel	4.	Lejeafstandsklods

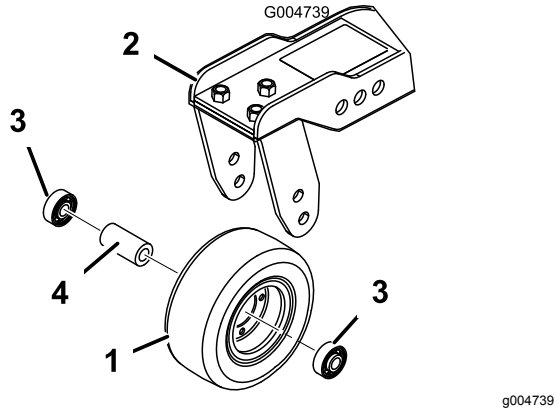

Figur 88

1.	Styrehjul	3.	Leje
2.	Styrehjulets drejearm	4.	Lejeafstandsklods

2. Fjern lejet fra hjulnavet, og lad lejeafstandsstykket falde ud (Figur 87 og Figur 88).
3. Fjern lejet fra den modsatte side af hjulnavet.
4. Kontroller lejerne, afstandsbøsningen og hjulnavets inderside for slid. Udskift evt. beskadigede dele.
5. Saml styrehjulet ved at skubbe lejet ind i hjulnavet.

   Bemærk: Tryk på lejets yderste løbering, når du monterer lejerne.
6. Skub lejeafstandsklodsen ind i hjulnavet og tryk det andet leje ind i hjulnavets åbne ende, så lejeafstandsklodsen holdes fast inde i hjulnavet.
7. Monter styrehjulsenheden i styrehjulsgaflen, og spænd den fast med bolten og låsemøtrikken.

Vedligeholdelse af skæreknivene

Skæreknivssikkerhed

En slidt eller beskadiget skærekniv kan gå itu, og et stykke af den kan blive kastet mod dig eller omkringstående, hvilket kan forårsage alvorlige eller livsfarlige kvæstelser.

- Efterse jævnligt skærekniven for slid og skader.
- Vær forsigtig, når du efterser knivene. Pak skæreknivene ind, eller bær handsker, og vær forsigtig når du efterser skæreknivene. Du må kun udskifte eller slibe skæreknivene. De må aldrig rettes ud eller svejses.
- På maskiner med mange skæreknive skal du være meget forsigtig, da én skæreknivs rotation kan få andre skæreknive til at rotere.

Kontrol for bøjet kniv

Hvis du rammer et fremmedlegeme, skal du efterse maskinen for skader og udbedre disse, før du starter og betjener udstyret. Spænd alle møtrikker på spindelremskiverne til 176 til 203 N·m.

1. Stil maskinen på et plant underlag, hæv plæneklipperskjoldet, aktiver parkeringsbremsen, sæt traktionspedalen i positionen NEUTRAL, sæt kraftudtagshåndtaget i positionen OFF (fra), sluk motoren, og tag nøglen ud.

   Bemærk: Understøt plæneklipperskjoldet, så det ikke kan falde ned ved et uheld.

2. Drej skærekniven, indtil enderne vender fremad og bagud, og mål afstanden fra indersiden af plæneklipperskjoldet til skæret foran på skærekniven (Figur 89).

   Bemærk: Husk dette mål.

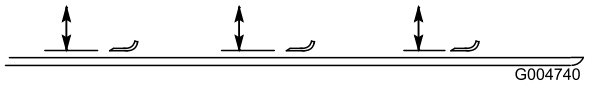

g004740

Figur 89

3. Drej den modsatte ende af skærekniven fremad, og mål mellem plæneklipperskjoldet og skæret på skærekniven samme sted som under trin 2.

   Bemærk: Forskellen mellem målene fra trin 2 og 3 må ikke overskride 3 mm. Hvis dette mål overskrider 3 mm, er kniven bøjet og skal udskiftes. Se Afmontering og montering af plæneklipperens skærekniv(e) (side 69).

Afmontering og montering af plæneklipperens skærekniv(e)

Udskift skærekniven, hvis den rammer en massiv genstand, er ude af balance, eller hvis den er bøjet. Brug altid originale Toro-knive ved udskiftning for at sikre sikkerheden og en optimal ydelse.

1. Hæv plæneklipperskjoldet til øverste position, aktiver parkeringsbremsen, sluk motoren, og tag nøglen ud.

   Bemærk: Understøt plæneklipperskjoldet, så det ikke kan falde ned ved et uheld.

2. Tag fat i enden af skærekniven med en klud eller en tyk handske.
3. Fjern knivbolten, antiskalperingsskålen og skærekniven fra spindelakslen (Figur 90).

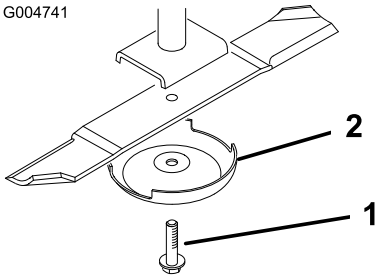

g004741

Figur 90

1. Skæreknivsbolt
2. Antiskalperingsskål

4. Monter skærekniven, antiskalperingsskålen og skæreknivsbolten, og spænd skæreknivsbolten til 115 til 149 N·m.

   Vigtigt: **Den buede del af skærekniven skal pege mod indersiden af plæneklipperskjoldet for at sikre en god klipning.**

   Bemærk: Hvis du rammer et fremmedlegeme, skal alle møtrikker på spindelremskiverne spændes til 115 til 149 N·m.

Eftersyn og slibning af plæneklipperens skærekniv(e)

Både skærene og seglen – som er den del, der vender opad, modsat skæret – bidrager til en klipning af god kvalitet. Seglen løfter græsset lige op, hvilket giver en jævn klipning. Seglen slides dog gradvist ned under drift, hvilket forringer klippekvaliteten, selvom skærene er skarpe. Skæreknivens skær skal være skarpt, så græsset skæres snarere end rives af, og græsspidserne ikke efterlades brune og med et sønderrevet udseende. Slib skærene for at rette op på denne tilstand.

1. Parker maskinen på en plan overflade, hæv plæneklipperskjoldet, aktiver parkeringsbremsen, sæt traktionspedalen i positionen NEUTRAL, sæt kraftudtagshåndtaget i positionen OFF (fra), sluk for motoren, og tag nøglen ud af tændingen.
2. Undersøg omhyggeligt skæreknivens skær, især der hvor den flade side og den buede side mødes (Figur 91).

   Bemærk: Da sand og slibematerialer kan slide det metal, der forbinder den flade og den buede del af skærekniven, væk, skal skærekniven kontrolleres, før plæneklipperen anvendes. Hvis du bemærker tegn på slid (Figur 91), skal skærekniven udskiftes.

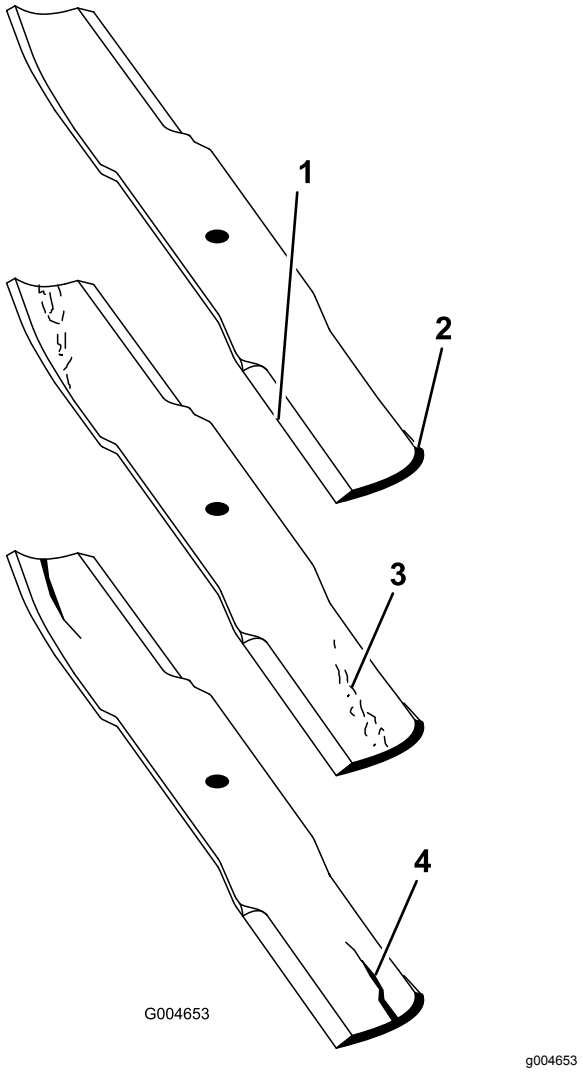

Figur 91

1. Skærekant
2. Buet område
3. Antydning af slitage/revne
4. Revne

3. Undersøg alle skæreknivenes skær og slib skærene, hvis de er sløve eller hakkede (Figur 92).

   Bemærk: Slib kun toppen af skæret, og bevar den oprindelige klippevinkel for at sikre skarpheden (Figur 92). Skærekniven bevarer balancen, hvis der fjernes samme mængde metal på begge skær.

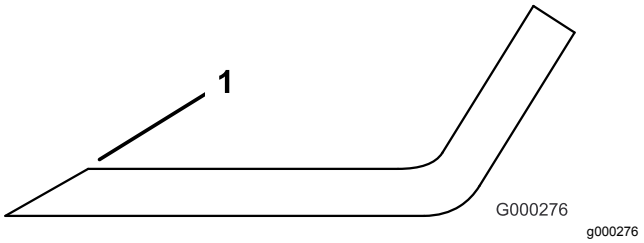

Figur 92

1. Slib i den oprindelige vinkel.

Bemærk: Fjern skæreknivene, og slib dem på en slibemaskine. Når du har slebet skærene, skal kniven monteres igen sammen med antiskalperingskoppen og knivbolten. Se Afmontering og montering af plæneklipperens skærekniv(e) (side 69).

Rettelse af fejljusterede skæreknive på plæneklipperskjoldene

Hvis der er en forskydning mellem skæreknivene på et enkelt plæneklipperskjold, vil græsset se stribet ud, når det klippes. Dette problem kan udbedres ved at sikre, at alle skæreknivene er lige og klipper på samme plan.

1. Parker maskinen på en plan overflade på værkstedets gulv.
2. Hæv klippehøjden til den højeste position. Se Justering af klippehøjden (side 30).
3. Sænk plæneklipperskjoldet ned på den plane overflade, og fjern skærmene fra oversiden af plæneklipperskjoldet.
4. Løsn den flangemøtrik, som fastholder styreremskiven, så remspændingen løsnes.
5. Drej skæreknivene, indtil enderne vender fremad og bagud, og mål afstanden fra gulvet til spidsen af skæret.

   Bemærk: Husk dette mål. Drej dernæst den samme kniv, så den modsatte ende vender fremad, og mål igen. Forskellen mellem målene må ikke overskride 3 mm. Hvis målet overskrider 3 mm, skal kniven udskiftes, idet den er bøjet. Mål alle skæreknive.
6. Sammenlign målingerne af de yderste knive med den midterste kniv.

   Bemærk: Den midterste kniv må ikke være mere end 10 mm lavere end de yderste knive. Hvis den midterste skærekniv er mere end 10 mm lavere end de yderste skæreknive, skal du gå videre til trin 7 og indsætte afstandsstykker mellem spindelhuset og bunden af plæneklipperskjoldet.
7. Fjern boltene, de flade skiver, låseskiverne og møtrikkerne fra den yderste spindel i det område, hvor afstandsstykkerne skal indsættes.

   Bemærk: Hvis du vil hæve eller sænke skærekniven, skal du indsætte et afstandsstykke (delnr. 3256-24) mellem spindelhuset og bunden af plæneklipperskjoldet. Fortsæt med at kontrollere knivenes tilretning, og indsæt afstandsstykker, indtil knivspidserne er inden for det påkrævede mål.

   Vigtigt: **Brug ikke mere end tre afstandsstykker ved samme hul. Brug et faldende antal afstandsstykker i hullerne ved siden af, hvis der indsættes mere end ét afstandsstykke i et af hullerne.**
8. Juster styreremskiven, og monter remskærmene.

Vedligeholdelse af førerhus

Rengøring af førerhusets luftfiltre

Eftersynsinterval: For hver 250 timer

1. Afmonter skruerne og ristene fra luftfiltrene inde i førerhuset og bag førerhuset (Figur 93 og Figur 94).

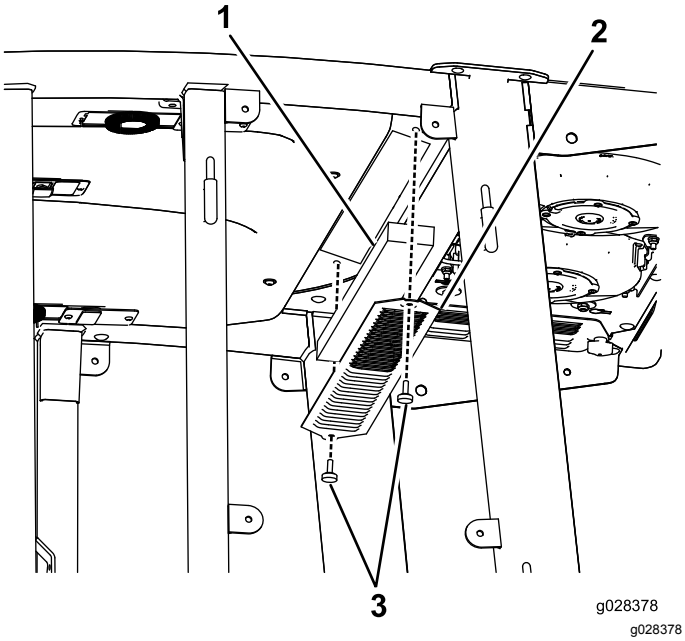

Figur 93
Luftfilter i førerhus

1. Filter
2. Rist
3. Skrue

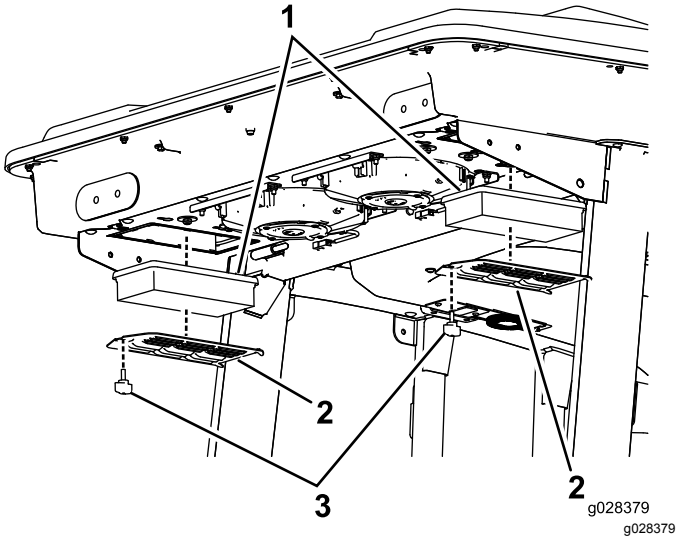

Figur 94
Luftfilter bag førerhus

1. Filter
2. Rist
3. Skrue

2. Rengør filtrene ved at blæse ren, oliefri trykluft gennem dem.

   Vigtigt: **Hvis der konstateres huller, revner eller anden beskadigelse, udskiftes filteret.**

3. Monter filtrene og risten med fingerskruerne.

Rengøring af førerhusets forfilter

Formålet med førerhusets forfilter er at forhindre affaldsstumper i at trænge ind i førerhusets filtre.

1. Drej filterdækslet ned.
2. Rengør filteret med vand.

   Bemærk: Brug ikke højtryksrenser.

   Vigtigt: **Hvis der konstateres huller, revner eller anden beskadigelse i filteret, skal det udskiftes.**

3. Lad forfilteret tørre, før det sættes i maskinen.
4. Drej filtersigten omkring tapperne, indtil låsen låses fast i låsebeslagsamlingen (Figur 95).

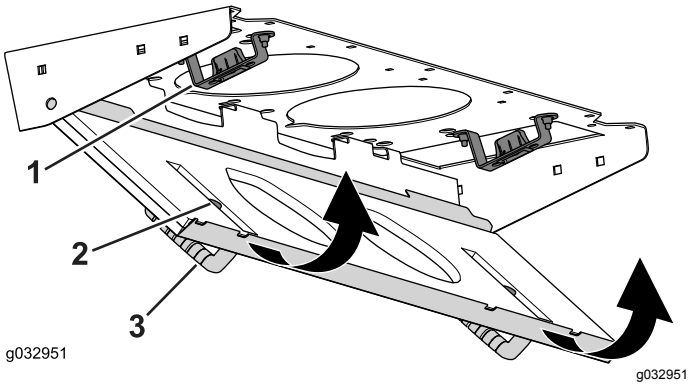

Figur 95

1. Låsebeslagsamling
2. Lås
3. Sigtens dæksel

Rengøring af airconditionenheden

Eftersynsinterval: For hver 250 timer (hyppigere i meget støvede eller snavsede omgivelser).

1. Klargør maskinen til vedligeholdelsesarbejde. Se Klargøring af maskinen til vedligeholdelse (side 48).
2. Afmonter ledningen for de enkelte ventilatorer.

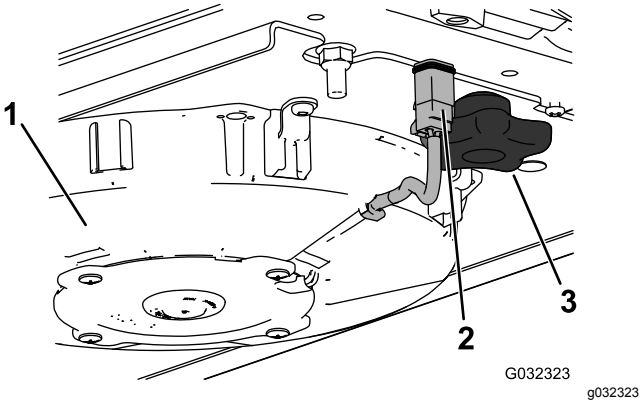

Figur 96

Højre ventilator vist

1. Ventilator
2. Ledning
3. Greb

3. Afmonter de to greb, og fjern ventilatoren.
4. Åbn de fire låse på airconditionenheden, og fjern filteret.

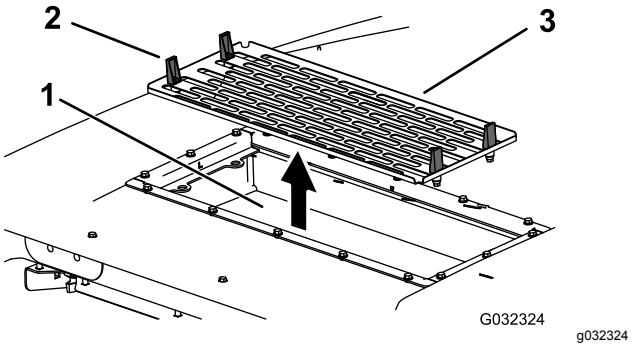

Figur 97

1. Airconditionspole
2. Lås
3. Airconditionfilter

5. Afmonter luftfiltrene (se Figur 94).
6. Rengør airconditionenheden.
7. Monter luftfiltrene, filteret og ventilatorenheden (Figur 94, Figur 96 og Figur 97).
8. Tilslut ledningen for de enkelte ventilatorer (Figur 96).

Rengøring

Vigtigt: **Vær forsigtig omkring førerhusets forseglinger og lygter (Figur 98). Hvis du bruger en højtryksrenser, så hold højtryksrenserpistolen mindst 0,6 m væk fra maskinen. Brug ikke en højtryksrenser direkte på førerhusets forseglinger og lys eller under bageste udhæng.**

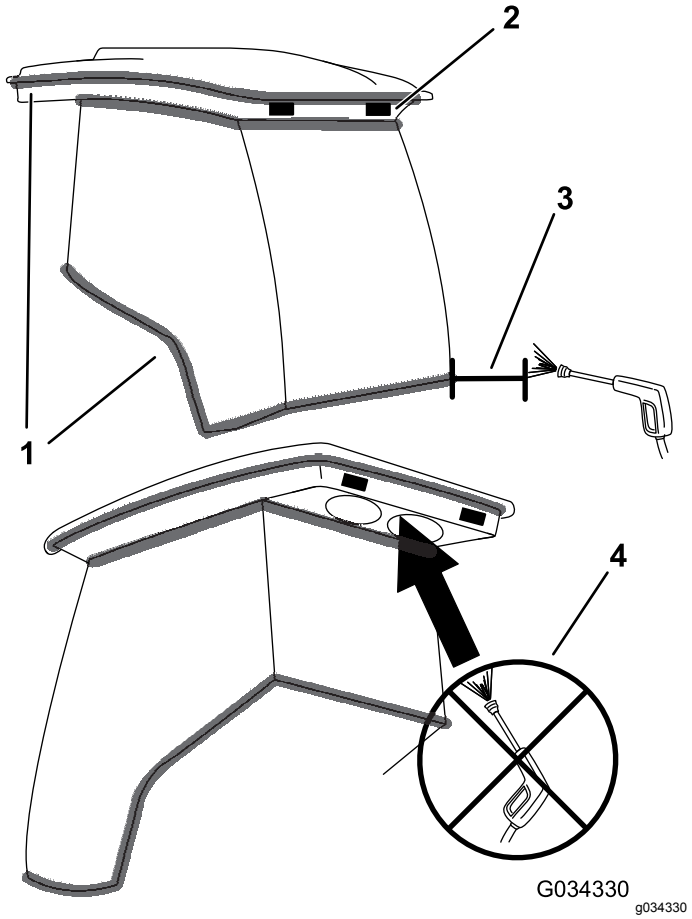

Figur 98

1. Pakning
2. Lygte
3. Hold pistolen 0,6 m væk.
4. Anvend ikke højtryksrensning under det bageste udhæng.

Opbevaring

Klargøring til sæsonopbevaring

Traktionsenhed

1. Rengør traktionsenheden, plæneklipperskjolde og motoren grundigt.
2. Kontroller dæktrykket. Se Kontrol af dæktrykket (side 27).
3. Kontroller, at der ikke er nogen fastspændings-anordninger, som sidder løse, og efterspænd dem om nødvendigt.
4. Smør alle fittings og drejepunkter med fedt eller olie. Tør overskydende smøremiddel af.
5. Slib let med sandpapir, og benyt pletreparationslak på lakerede områder, som er blevet ridsede, har været udsat for stenslag eller har rustpletter. Reparer eventuelle buler i metalkarrosseriet.
6. Udfør service på batteriet og kablerne som beskrevet herunder:
   A. Fjern batteriklemmerne fra batteripolerne.
   B. Rengør batteriet, klemmerne og polerne med en stålbørste og en opløsning med tvekulsurt natron.
   C. For at forebygge korrosion skal batteriets poler og kabelforbindelserne smøres med Grafo 112X-fedt (Toro delnr. 505-47) eller vaseline.
   D. Genoplad langsomt batteriet hver 60. dag i 24 timer for at forhindre blysulfatering af batteriet.

Motor

1. Aftap motorolien fra oliesumpen, og udskift bundproppen.
2. Fjern og bortskaf oliefilteret. Sæt et nyt oliefilter i.
3. Fyld oliesumpen med motorolie.
4. Start motoren, og lad den køre i tomgang i ca. 2 minutter.
5. Sluk derefter motoren.
6. Skyl brændstoftanken med frisk, rent dieselbrændstof.
7. Spænd alle brændstofsystemfittings igen.
8. Rengør og efterse luftfilterenheden grundigt.
9. Forsegl luftfilterindtaget og udstødningsåbningen med vejrbestandig tape.

10. Kontroller frostvæskebeskyttelsen, og påfyld en 50/50-opløsning af vand og ethylenglycol-frostvæske i henhold til den forventede minimumstemperatur i dit område.

Bemærkninger:

Bemærkninger:

Bemærkninger:

Europæisk erklæring om beskyttelse af privatlivets fred

De oplysninger, som Toro indsamler
Toro Warranty Company (Toro) respekterer dit privatliv. For at vi kan behandle dit garantikrav og kontakte dig i tilfælde af en produkttilbagekaldelse, beder vi dig dele visse oplysninger med os, enten direkte eller gennem din lokale Toro-virksomhed eller -forhandler.

Toros garantisystem hostes på servere i USA, hvor love om beskyttelse af privatlivets fred muligvis ikke yder samme beskyttelse, som gælder i dit land.

VED AT DELE DINE PERSONLIGE OPLYSNINGER MED OS GIVER DU DIT SAMTYKKE TIL BEHANDLING AF DINE PERSONLIGE OPLYSNINGER SOM BESKREVET I DENNE ERKLÆRING OM BESKYTTELSE AF PRIVATLIVETS FRED.

Toros brug af oplysninger
Toro kan bruge dine personlige oplysninger til at behandle garantikrav og kontakte dig i tilfælde af en produkttilbagekaldelse og til ethvert andet formål, som vi informerer dig om. Toro kan dele dine oplysninger med Toros søsterselskaber, forhandlere eller andre forretningspartnere i forbindelse med enhver af disse aktiviteter. Vi sælger ikke dine personlige oplysninger til andre virksomheder. Vi forbeholder os retten til at offentliggøre personlige oplysninger for at kunne overholde gældende lovgivning og efter anmodning fra relevante myndigheder med henblik på at kunne betjene vores systemer korrekt eller af hensyn til vores egen eller brugerens beskyttelse.

Opbevaring af dine personlige oplysninger
Vi opbevarer dine personlige oplysninger, så længe vi har behov for dem, til de formål, som de oprindeligt blev indsamlet til, eller til andre legitime formål (som f.eks. overholdelse af regler) eller som påkrævet af gældende lovgivning.

Toros forpligtelse i forbindelse med sikkerheden af dine personlige oplysninger
Vi tager rimelige forholdsregler for at beskytte sikkerheden af dine personlige oplysninger. Vi tager også forholdsregler for at opretholde nøjagtigheden og aktualiteten af personlige oplysninger.

Adgang til og korrigering af dine personlige oplysninger
Hvis du gerne vil gennemse eller ændre dine personlige oplysninger, kan du kontakte os pr. e-mail på legal@toro.com.

Forbrugerlovgivning i Australien

Forbrugere i Australien kan finde nærmere oplysninger om forbrugerlovgivningen i Australien i kassen eller hos den lokale Toro-forhandler.

Toros garanti

To års begrænset garanti

Fejl og produkter, der er dækket

The Toro Company og dets søsterselskab, Toro Warranty Company, garanterer i fællesskab i henhold til en aftale mellem dem, at dit Toro-produkt (”produktet”) er frit for materialefejl og fejl i den håndværksmæssige udførelse i to år eller 1500 driftstimer*, hvad end der måtte indtræde først. Denne garanti gælder for alle produkter med undtagelse af dybdeluftere (se de separate garantierklæringer for disse produkter). Hvis der forekommer en fejl, som er dækket af garantien, vil vi reparere produktet uden omkostninger for dig. Dette inkluderer fejldiagnose, arbejdsløn, reservedele og transport. Denne garanti træder i kraft på den dato, produktet leveres til den person, som oprindeligt køber det i detailleddet.
* Produkt udstyret med timetæller.

Sådan får du udført service, der er dækket af garantien

Det påhviler dig at underrette produktforhandleren eller den autoriserede produktforhandler, som du har købt produktet hos, så snart du tror, der er opstået en fejl, som er dækket af garantien. Hvis du har brug for hjælp til at finde frem til en produktforhandler eller en autoriseret forhandler, eller hvis du har spørgsmål vedrørende dine rettigheder eller ansvar i henhold til garantien, kan du kontakte os her:

Toro Commercial Products Service Department
Toro Warranty Company
8111 Lyndale Avenue South
Bloomington, MN 55420-1196, USA

+1–952–888–8801 eller +1–800–952–2740
E-mail: commercial.warranty@toro.com

Ejerens ansvar

Du er som ejer af produktet ansvarlig for at udføre den vedligeholdelse og de justeringer, som er nødvendige i henhold til din *betjeningsvejledning*. Hvis du ikke udfører den nødvendige vedligeholdelse og de nødvendige justeringer, kan dette danne grundlag for at afvise en reklamation i henhold til garantien.

Genstande og fejl, der ikke er dækket

Det er ikke alle produktfejl eller funktionsfejl, der måtte opstå i garantiperioden, som udgør materialefejl eller fejl i den håndværksmæssige udførelse. Denne garanti dækker ikke følgende:

- Produktfejl, som er en følge af brug af ikke-originale Toro-reservedele eller af installation og brug af ekstra eller modificeret eller ikke-originalt Toro-tilbehør og -produkter. Der kan medfølge en separat garantierklæring fra producenten af sådanne enheder.
- Produktfejl, som er en følge af manglende udførelse af anbefalet vedligeholdelse og/eller justeringer. Undladelse af at udføre korrekt vedligeholdelse af Toro-produkterne i henhold til skemaet over anbefalet vedligeholdelse i *betjeningsvejledningen* kan danne grundlag for afvisning af et garantikrav.
- Produktfejl, der stammer fra brug af produktet på ødelæggende, uagtsom eller hensynsløs vis.
- Reservedele, som forbruges ved brug, medmindre de skønnes at være defekte. Eksempler på reservedele, som forbruges eller opbruges under normal betjening af produktet omfatter, men er ikke begrænset til, bremseklodser og -belægninger, koblingsbelægninger, skæreknive, knivcylindre, ruller og lejer (forseglede eller smørbare), bundknive, tændrør, styrehjul, lejer, dæk, filtre, remme samt visse sprøjtekomponenter såsom membraner, dyser og kontraventiler osv.
- Fejl, der forårsages af eksterne forhold. Forhold, der anses for at være eksterne forhold, omfatter, men er ikke begrænset til, vejret, opbevaringsforhold, forurening, brug af ikke-godkendte brændstoffer, kølervæsker, smøremidler, tilsætningsstoffer, gødningsmidler, vand eller kemikalier osv.
- Funktions- eller driftsfejl forårsaget af brændstoffer (f.eks. benzin, diesel eller biodiesel), der ikke overholder deres respektive branchestandarder.
- Normal støj, vibration, slid og ælde samt forringelse.
- Normalt slid omfatter, men er ikke begrænset til, beskadigelse af sæder som følge af slitage eller afslidning, slid på malede overflader, ridsede mærkater eller vinduer osv.

Reservedele

Reservedele, der planmæssigt skal udskiftet i forbindelse med nødvendig vedligeholdelse, er kun dækket af garantien i tidsrummet frem til det planmæssige tidspunkt for udskiftning af den pågældende reservedel. Reservedele, der udskiftes i henhold til denne garanti, er dækket af garantien i den originale produktgarantis løbetid og bliver Toros ejendom. Toro træffer endelig beslutning om, hvorvidt en reservedel eller en samlet enhed skal repareres eller udskiftes. Toro har ret til at bruge fabriksrenoverede reservedele til reparationer, der er dækket af garantien.

Garanti på dybdeafladnings- og litium-ion-batterier:

Dybdeafladnings- og litium-ion-batterier kan levere et samlet, specificeret antal kilowatttimer i løbet af deres levetid. Brugs-, opladnings- og vedligeholdelsesteknikker kan forlænge eller forkorte den samlede batterilevetid. I takt med at batterierne i dette produkt forbruges, vil mængden af nyttigt arbejde mellem opladningsintervaller langsomt formindskes, indtil batteriet er helt faldt. Udskiftning af slidte batterier som følge af normalt forbrug påhviler ejeren af produktet. Det kan være nødvendigt at udskifte batterier under produktets normale garantiperiode for ejerens regning. Bemærk: (kun litium-ion-batteri): Et litium-ion-batteri har en garanti, der kun dækker delen og dækker forholdsmæssigt, med start i år 3 til år 5 baseret på driftstiden og de brugte kilowatttimer. Der findes flere oplysninger i *betjeningsvejledningen*.

Omkostninger til vedligeholdelse afholdes af ejeren

Motorjustering, smøring, rengøring og polering, udskiftning af filtre, kølervæske og udførelse af anbefalet vedligeholdelse er eksempler på normal service, som Toro-produkter kræver, og omkostninger i forbindelse hermed afholdes af ejeren.

Generelle betingelser

Det eneste retsmiddel, du har til rådighed i henhold til nærværende garanti, er reparation hos en autoriseret Toro-forhandler.

Hverken The Toro Company eller Toro Warranty Company er ansvarlig for følgeskader eller indirekte eller hændelige skader i forbindelse med brugen af de Toro-produkter, der er dækket af nærværende garanti, herunder omkostninger eller udgifter til at fremskaffe erstatningsudstyr eller service i de perioder, der med rimelighed medgår i forbindelse med funktionsfejl eller manglende rådighed over produktet, mens der udføres reparationer i henhold til garantien. Bortset fra den emissionsgaranti, der er nævnt nedenfor, og kun såfremt denne måtte finde anvendelse, gives ingen anden udtrykkelig garanti. Alle underforståede garantier om salgbarhed og brugsegnethed er begrænset til denne udtrykkelige garantis varighed.

I visse stater er det ikke tilladt at fragå ansvar for hændelige og følgeskader eller at begrænse tidsrummet for en underforstået garantis varighed, så ovenstående ansvarsfragåelser og begrænsninger gælder muligvis ikke for dig. Denne garanti giver dig bestemte juridiske rettigheder, men derudover kan du også have andre rettigheder, som varierer fra stat til stat.

Bemærk vedrørende motorgaranti:

Emissionskontrolsystemet på dit produkt kan være dækket at en separat garanti, som overholder de krav, der er fastsat af det amerikanske miljøbeskyttelsesagentur (Environmental Protection Agency, EPA) og/eller rådet for luftressourcer i Californien (California Air Resources Board, CARB). De timemæssige begrænsninger, der er anført ovenfor, gælder ikke for garantien på emissionskontrolsystemet. Der henvises til garantierklæringen om motoremissionsgaranti, som er vedlagt dit produkt eller er indeholdt i motorfabrikantens dokumentation, for yderligere oplysninger.

Andre lande end USA og Canada

Kunder, som har købt Toro-produkter, der er eksporteret fra USA eller Canada, skal kontakte deres Toro-forhandler for at få en garantipolice, som gælder for deres land, provins eller stat. Såfremt du af en eller anden grund er utilfreds med din forhandlers service eller har problemer med at få oplysninger om garantien, bedes du kontakte Toro-importøren.

374-0253 Rev D