FORM NO. 3319–496

TORO®

SR-21OSB Recycler®

Walk-behind Power Mower

Model No. 20487— 8900001 & Up

SR-21OSB Recycler®

Tondeuse motorisée à guidage arrière

Modèle No. 20487 — 8900001 et suivants

SR-21OSB Recycler®

Cortadora de césped motorizada empujada por el usuario

Modelos N. 20487 — 8900001 y siguientes

Operator's Manual
Manuel de L'Utilisateur
Manual del Operador

⚠ WARNING: ⚠

The engine exhaust from this product contains chemicals known to the State of California to cause cancer, birth defects, or other reproductive harm.

⚠ AVERTISSEMENT: ⚠

Les gaz d’échappement du moteur de ce produit contiennent des produits chimiques reconnus dans l’état de Californie comme cancérigènes, responsables de malformations congénitales, ou comme nocifs à l’égard des fonctions de la reproduction.

⚠ ADVERTENCIA: ⚠

El escape del motor de esta herramienta contiene productos químicos que según la información del Estado de California producen cáncer, defectos congénitos u otros riesgos reproductivos.

Figures — Figuras

1

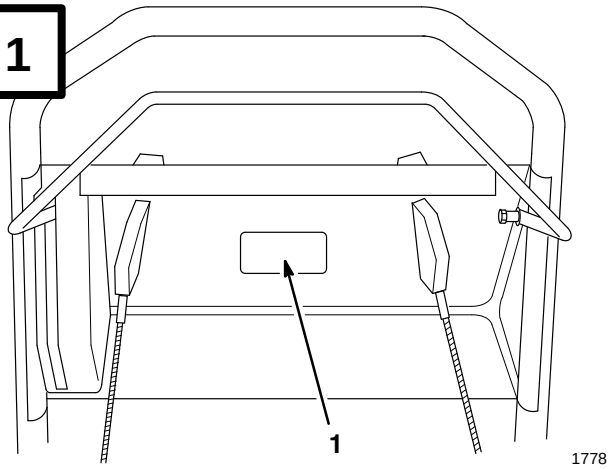

1778

English

1. Model and serial number decal

Français

1. Décalcomanie de numéros de modèle et de série

Español

1. Calcomanía con los números de modelo y serie

2

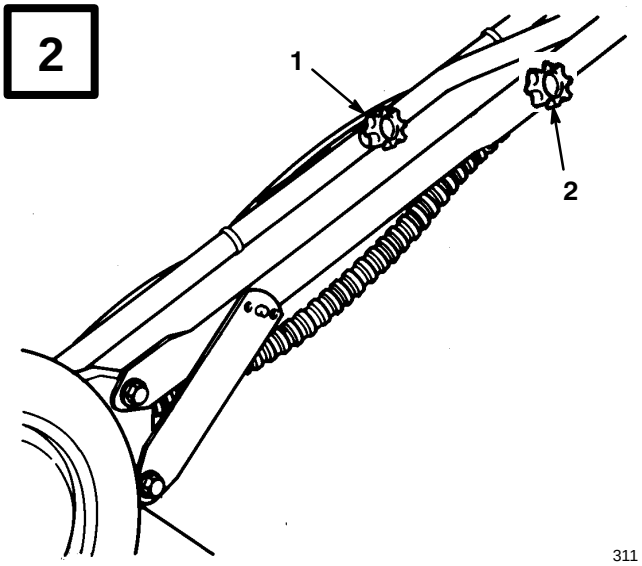

311

English

1. Right handle knob
2. Left handle knob

Français

1. Bouton de droite
2. Bouton de gauche

Español

1. Perilla derecha de la manija
2. Perilla izquierda de la manija

3

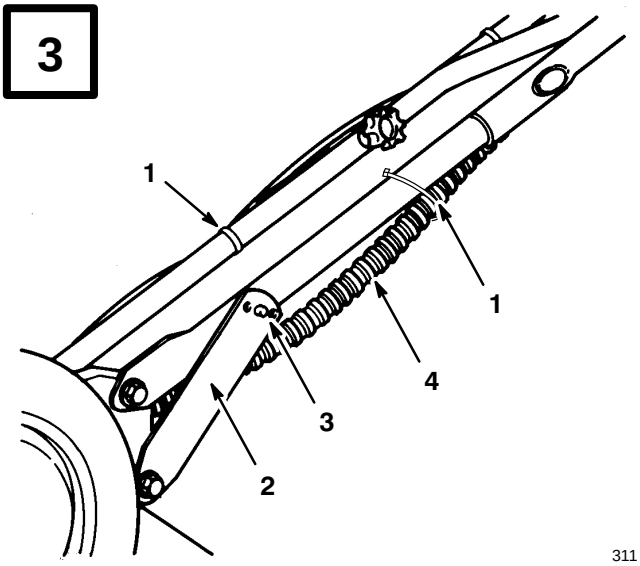

311

English

1. Cable tie
2. Handle latch
3. Handle stud
4. Control cable

Français

1. Attache
2. Patte de verrouillage
3. Ergot
4. Câble de commande

Español

1. Abrazadera de cable
2. Pestillo de la manija
3. Perno
4. Cable de control

©The Toro Company – 1998
All Rights Reserved

Printed in USA

4

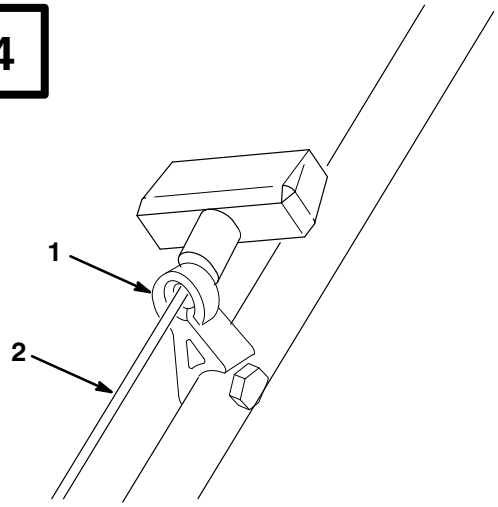

m-1690

English

1. Rope guide
2. Starter rope

Français

1. Guide
2. Corde du lanceur

Español

1. Gula del cable
2. Cable del arrancador

5

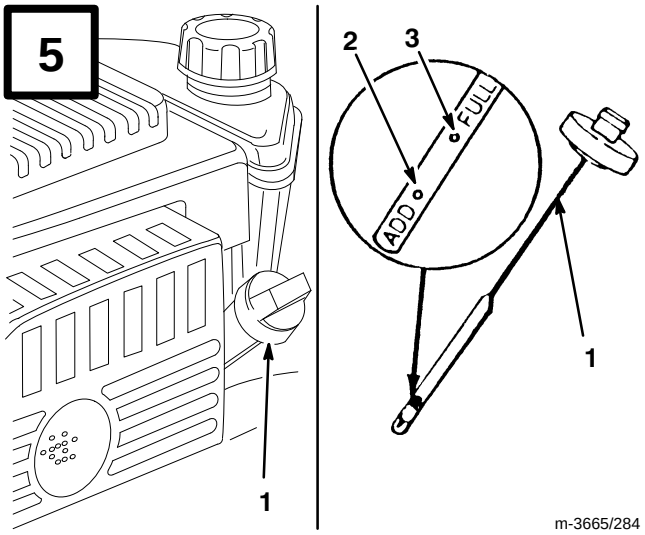

m-3665/284

English

1. Dipstick
2. ADD mark
3. FULL mark

Français

1. Jauge d'huile
2. Repère ADD (ajouter)
3. Repère FULL (plein)

Español

1. Varilla de nivel
2. Marca "ADD" (agregar)
3. Marca "FULL" (lleno)

6

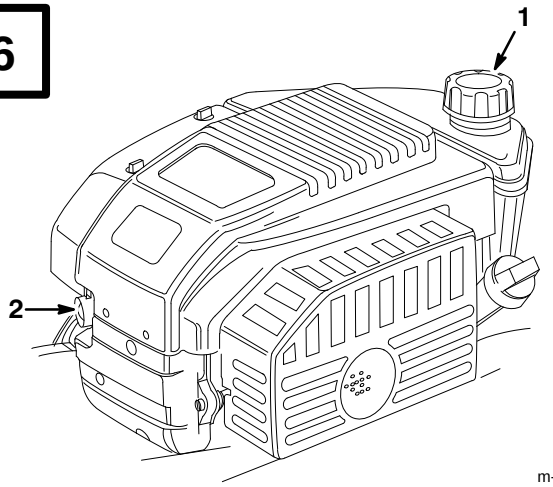

m-3665

English

1. Fuel tank cap
2. Primer

Français

1. Bouchon du réservoir de carburant
2. Amorceur

Español

1. Tapa del depósito de combustible
2. Cebador

7

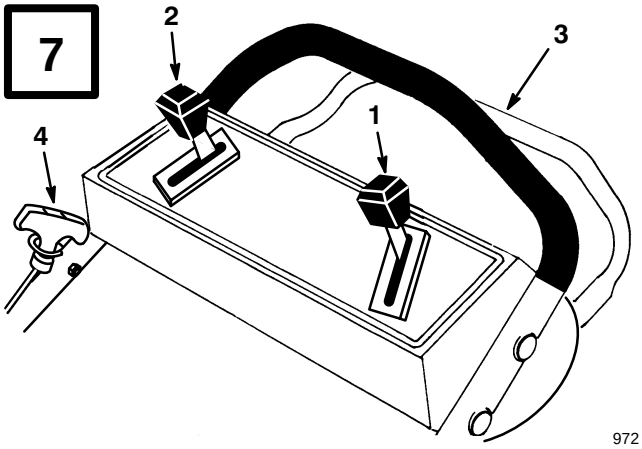

972

English

1. Throttle control
2. Ground speed control
3. Control bar
4. Recoil starter

Français

1. Commande des gaz
2. Vitesse de traction
3. Barre de commande
4. Poignée du lanceur

Español

1. Acelerador
2. Control de avance sobre el terreno
3. Barra de control
4. Arrancador recuperador

8

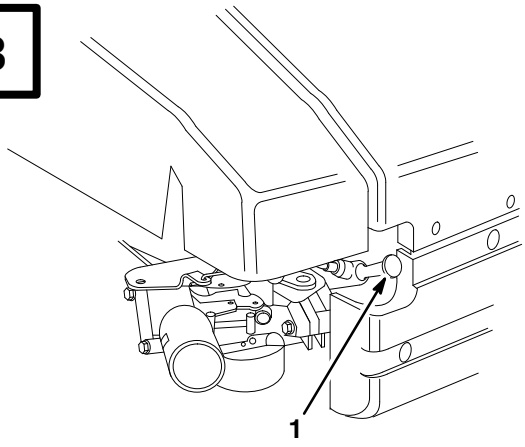

English

1. Spark plug wire

Français

1. Fil de bougie

Español

1. Cable de la bujía

9

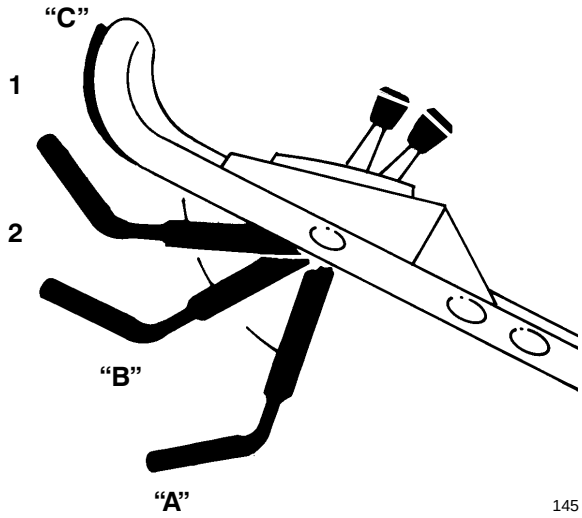

English

1. Speed varies
2. Mid position

Français

1. Vitesse variable
2. Position intermédiaire

Español

1. Variaciones de velocidad
2. Posicion intermedia

10

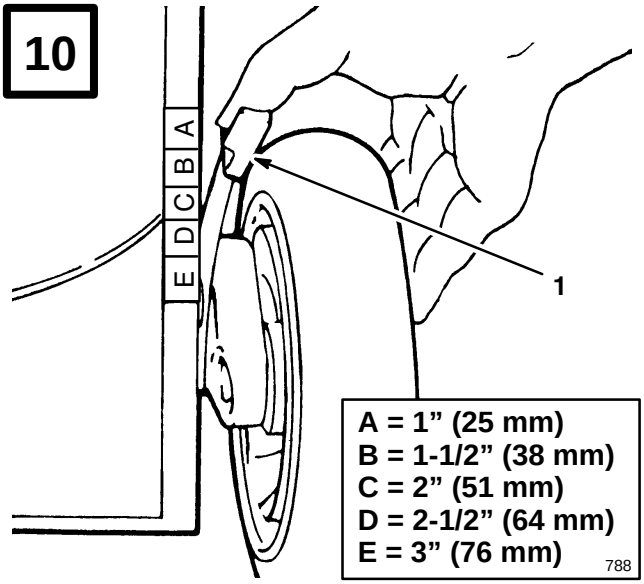

English

1. Height-of-cut lever

Français

1. Levier de hauteur de coupe

Español

1. Palanca de ajuste de altura de corte

11

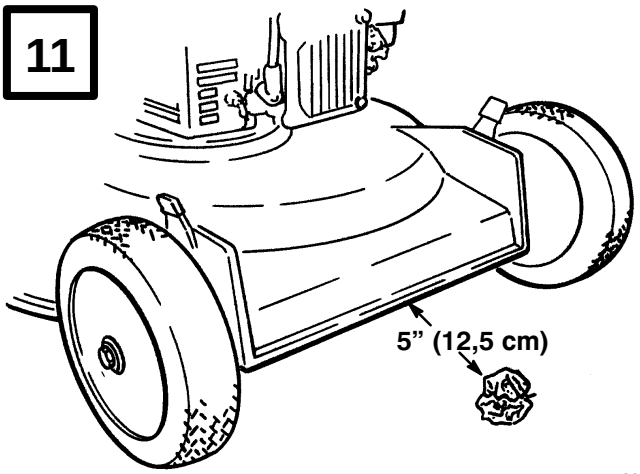

12

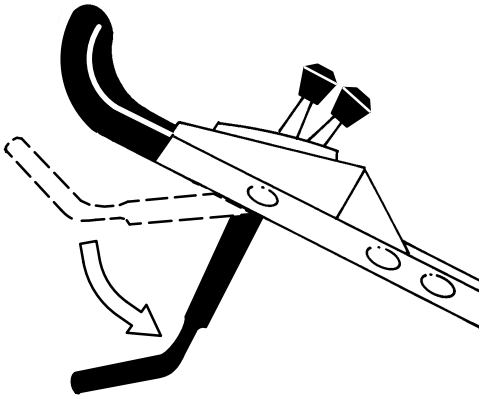

13

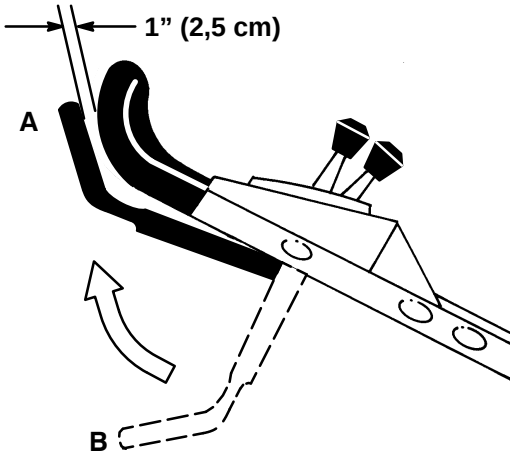

14

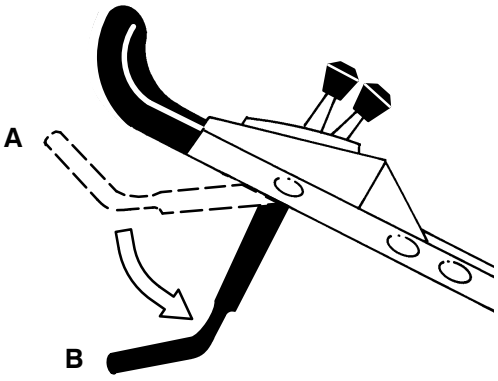

15

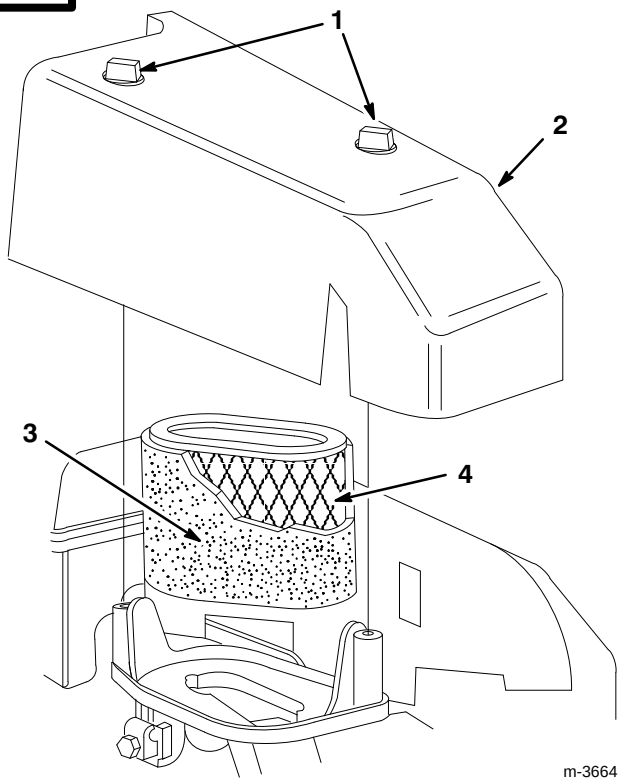

English

1. Knob
2. Cover
3. Foam pre-cleaner
4. Paper cartridge

Français

1. Bouton
2. Couvercle
3. Préfiltre en mousse
4. Cartouche en papier

Español

1. Perilla
2. Tapa
3. Pre-filtro de espuma
4. Cartucho de papel

16

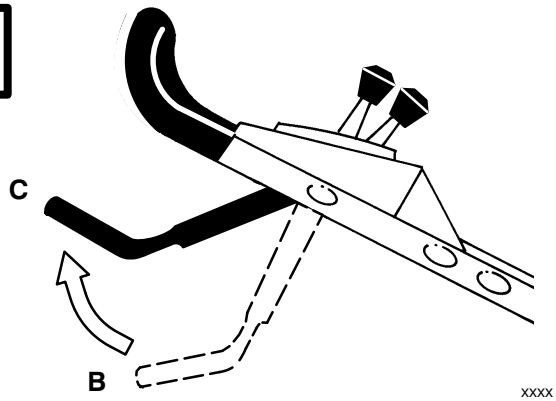

xxxx

17

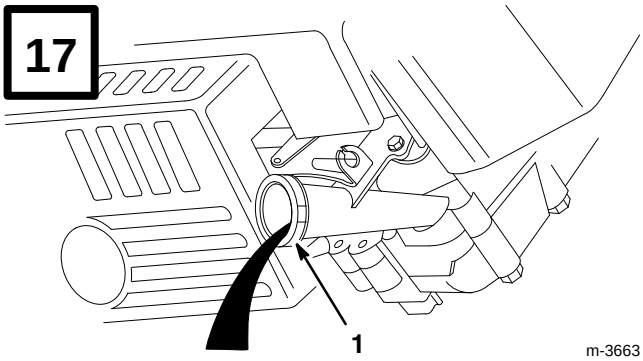

m-3663

English

1. Oil fill tube

Français

1. Tube de remplissage d’huile

Español

1. Tubo de llenado del aceite

18

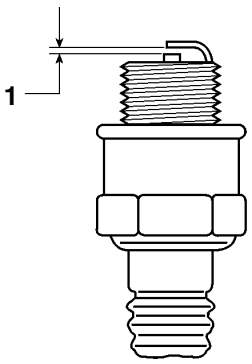

986

English

1. .020 in. (.5 mm)

Français

1. 0,5 mm

Español

1. 0,5 mm

19

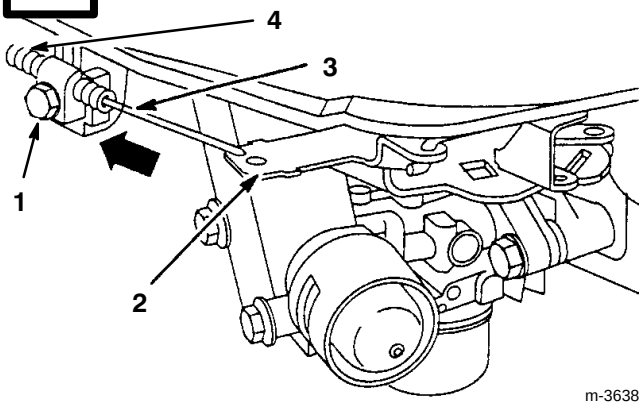

m-3638

English

1. Cable clamp screw
2. Governor control lever
3. Throttle cable
4. Casing

Français

1. Vis du serre-câble
2. Levier de commande du régulateur
3. Câble de commande des gaz
4. Gaine

Español

1. Tornillo de la abrazadera del cable
2. Palanca de control de gobierno
3. Cable del acelerador
4. Envoltura

20

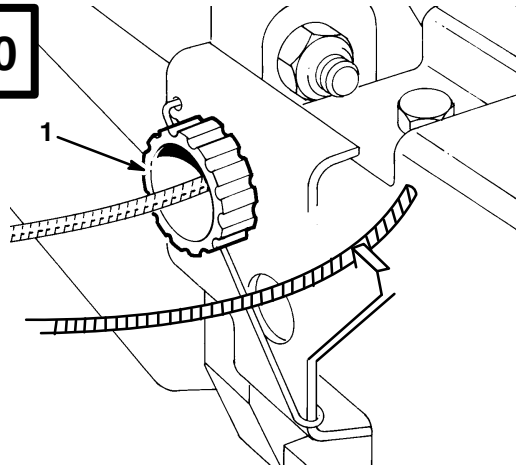

English

1. Knob

Français

1. Bouton

Español

1. Botón

21

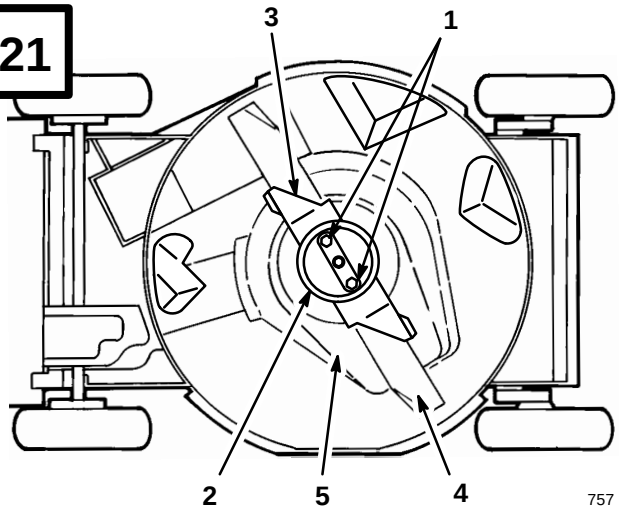

English

1. Blade nuts
2. Anti-scalp cup
3. Accelerator
4. Blade
5. BBC shield

Français

1. Ecrous de la lame
2. Coupelle anti-dechetes
3. Accélérateur
4. Lame
5. Bouclier de l'embrayage du frein de lame

Español

1. Tuerca de la cuchilla
2. Cubeta anti-pelusa
3. Acelerador
4. Cuchilla
5. Guarda del EFC

22

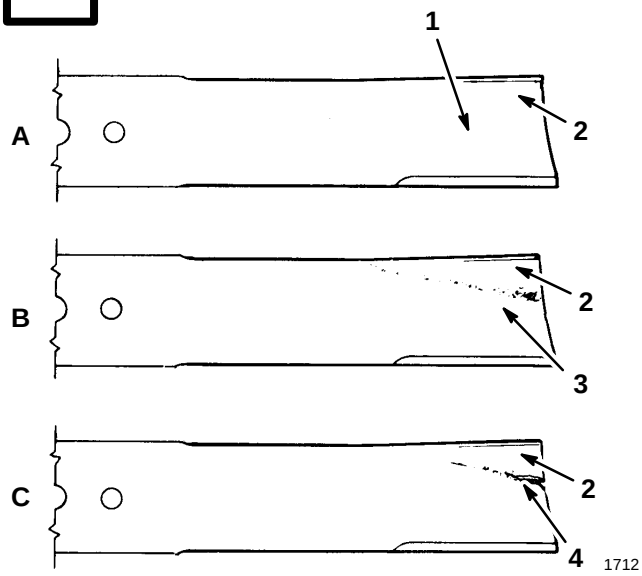

English

1. Flat part of blade
2. Sail
3. Wear
4. Slot formed

Français

1. Partie incurvée de la lame
2. Partie plane de la lame
3. Usure
4. Apparition d'une entaille

Español

1. Parte plana de la cuchilla
2. Aleta
3. Desgaste
4. Ranura formada

23

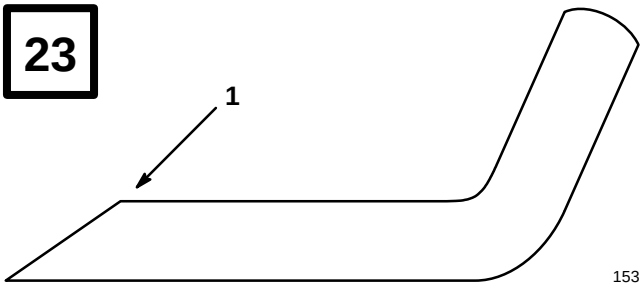

English

1. Sharpen at this angle only

Français

1. Aiguisez à cet angle seulement

Español

1. Afile en este ángulo solamente

24

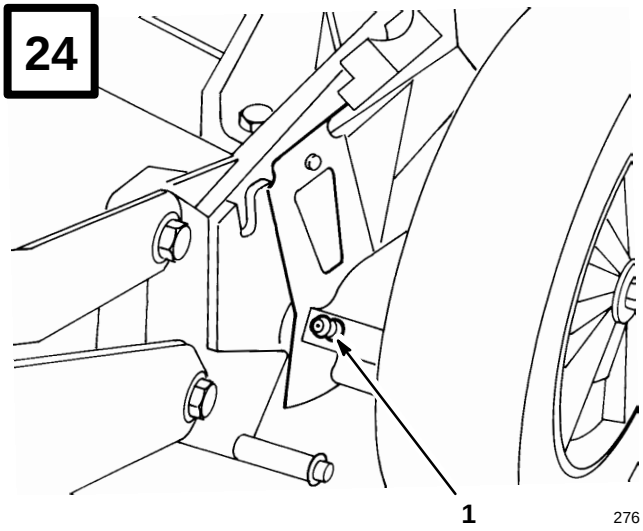

English

1. Grease fitting

Français

1. Graisseur

Español

1. Engrasador

25

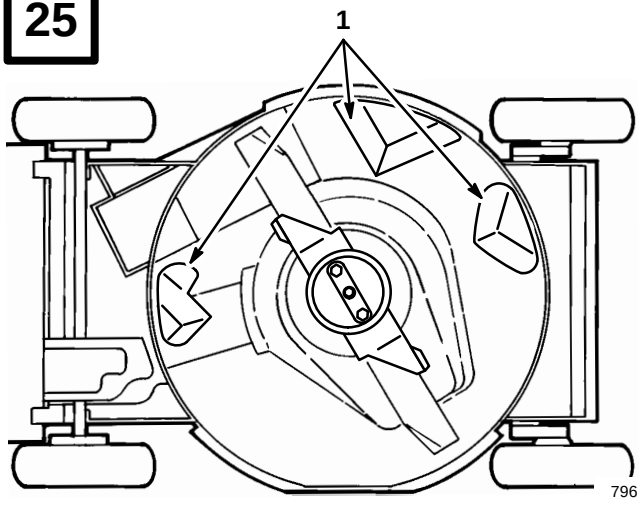

English

1. Kickers

Français

1. Plaques de déflection

Español

1. Placas deflectoras

26

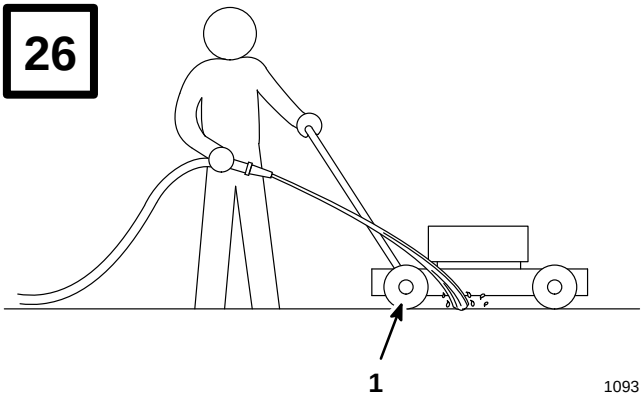

English

1. Right rear wheel

Français

1. Roue arrière droite

Español

1. Rueda trasera derecha

27

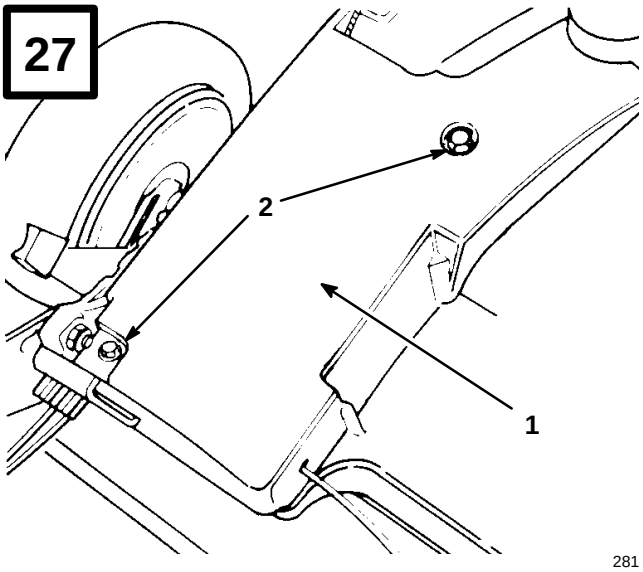

English

1. Belt cover
2. Bolt

Français

1. Carter de courroie
2. Boulon

Español

1. Tapa de la correa
2. Perno

28

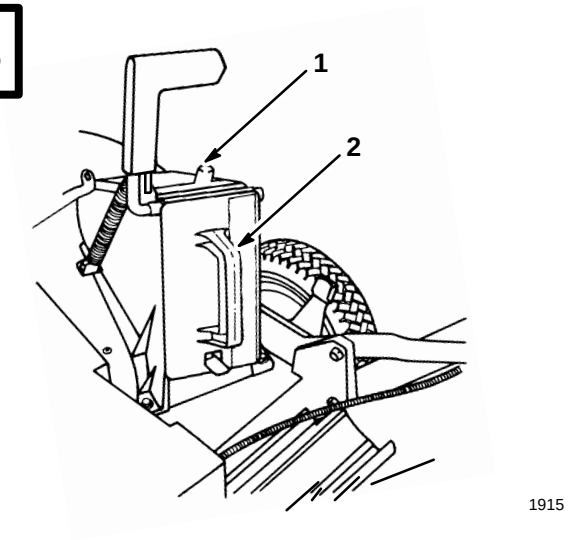

1915

English

1. Discharge tunnel
2. Discharge tunnel plug

Français

1. Conduit de l’éjecteur
2. Obturateur

Español

1. Canal de descarga
2. Tapón del canal de descarga

29

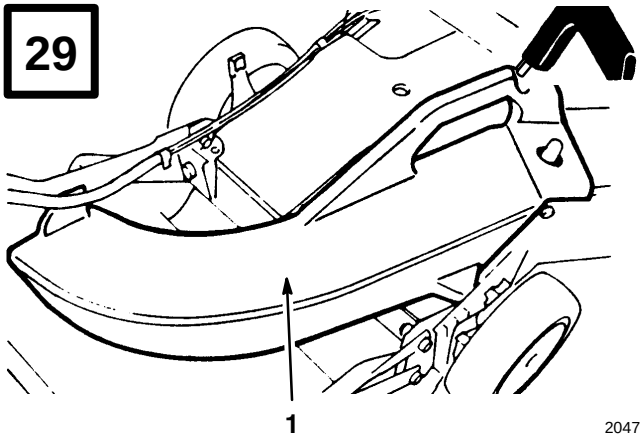

2047

English

1. Side discharge chute

Français

1. Ejecteur latéral

Español

1. Canaleta de descarga lateral

30

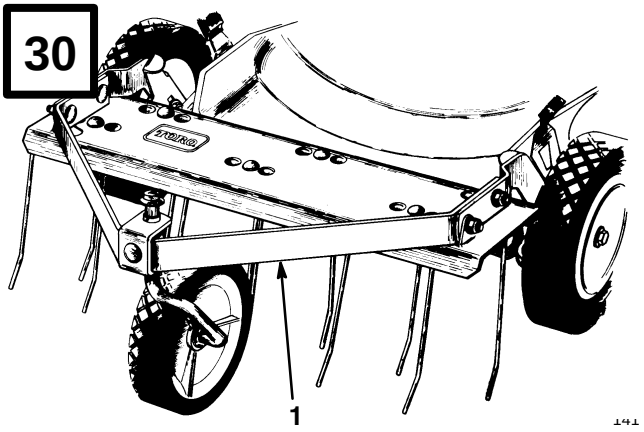

1411

English

1. Dethatcher attachment

Français

1. Accessoire de déchaumage

Español

1. Aditamento despajador

English

Contents

	Page
Introduction	1
Safety	2
Safe Operating Practices	2
Safety and Instruction Decals	5
Assembly	6
Handle	6
Starter Rope	6
Before Starting	6
Oil	6
Gasoline	7
Recycling Tips	7
Operation	9
Controls	9
Starting Engine	9
Stopping Engine	9
Self-propelled Drive	9
Pulling Mower Rearward	9
Adjusting Cutting Height	10
Check Control Bar Operation	10
Maintenance	13
Recommended Maintenance Schedule	13
Air Filter	14
Drain Gasoline	14
Change Engine Oil	15
Spark Plug	15
Throttle Cable	16
Self-propelled Cable	16
Blade	16
Lubrication	17
Cleaning	17
Cleaning Blade Brake Clutch Shield	18
Storage	18
Fuel	19
Engine	19
Cleaning	19
General	19
Removing From Storage	19
Accessories	20
The Toro Starting Guarantee	21
Guaranteed To Start Maintenance Record	23
Federal and California Emission Control Warranty Statement	24
The Toro Performance Warranty	30

Introduction

Thank you for purchasing a Toro product.

All of us at Toro want you to be completely satisfied with your new product, so feel free to contact your local Authorized Service Dealer for help with service, genuine Toro parts, or other information you may require.

Whenever you contact your Authorized Service Dealer or the factory, always know the model and serial numbers of your product. These numbers will help the Service Dealer or Service Representative provide exact information about your specific product. You will find the model and serial number decal located in a unique place on the product (Fig. 1).

For your convenience, write the product model and serial numbers in the space below.

Model No. _____

Serial No. _____

Read this manual carefully to learn how to operate and maintain your product correctly. Reading this manual will help you and others avoid personal injury and damage to the product. Although Toro designs, produces and markets safe, state-of-the-art products, you are responsible for using the product properly and safely. You are also responsible for training persons who you allow to use the product about safe operation.

The Toro warning system in this manual identifies potential hazards and has special safety messages that help you and others avoid personal injury, even death. DANGER, WARNING and CAUTION are signal words used to identify the level of hazard. However, regardless of the hazard, be extremely careful.

DANGER signals an extreme hazard that will cause serious injury or death if the recommended precautions are not followed.

WARNING signals a hazard that may cause serious injury or death if the recommended precautions are not followed.

CAUTION signals a hazard that may cause minor or moderate injury if the recommended precautions are not followed.

Two other words are also used to highlight information. “Important” calls attention to special mechanical information and “Note” emphasizes general information worthy of special attention.

Safety

This machine meets or exceeds CPSC blade safety requirements for walk–behind rotary mowers and the B71.1 specifications of the American National Standards Institute, in effect at time of production. However, improper use or maintenance by the operator or owner can result in injury. To reduce the potential for injury, comply with these safety instructions and always pay attention to the safety alert ⚠ symbol which means CAUTION, WARNING or DANGER—“personal safety instruction.” Failure to comply with the instruction may result in personal injury.

Safe Operating Practices

This product is capable of amputating hands and feet and throwing objects. Always follow all safety instructions to avoid serious injury or death.

⚠ WARNING

POTENTIAL HAZARD

- **Engine exhaust contains carbon monoxide, which is an odorless, deadly poison.**

WHAT CAN HAPPEN

- **Carbon monoxide can kill you and is also known to the State of California to cause birth defects.**

HOW TO AVOID THE HAZARD

- **Do not run engine indoors or in an enclosed area.**

This mower is designed for cutting and recycling grass or, when equipped with a grass bag, for catching cut grass. Any use for purposes other than these could prove dangerous to user or bystanders.

Note: This engine is NOT equipped with a spark arrester muffler. Use or operation of this mower in the State of California on any forest-covered, brush-covered or unimproved grass-covered land, without an approved spark arrester muffler, is a violation of the law. Other states may have similar laws.

General Operation

1. Read this manual carefully before operating the mower. Become familiar with the controls and proper use of the mower. Never allow children under 16 years of age to operate the mower. Never allow adults to operate mower without proper instructions.

2. The operator of the mower is responsible for keeping everyone, especially children and pets, away from area of operation. The operator is responsible for accidents or hazards occurring to other people or their property.

3. Thoroughly inspect area where mower will be used and remove sticks, stones, wire, and debris. Watch for foreign objects while mowing.

4. Wear long pants and substantial shoes. Do not operate mower while wearing open-toed shoes, jewelry, loose clothing or when barefoot.

5. Always wear safety glasses or eye shields during operation to protect eyes from foreign objects that may be thrown from the machine. Wearing of hearing protection, protective gloves and a safety helmet is advisable.

6. Check fuel level before starting engine. Because fuel is highly flammable, handle it carefully.

   A. Use an approved container.

   B. Fill fuel tank outdoors, not indoors. **NEVER ADD FUEL TO AN ENGINE THAT IS RUNNING OR HOT.**

   C. Do not smoke while refueling.

   D. Install gas cap on fuel container and gas tank, and wipe up any spilled gasoline before starting engine.

7. Keep all guards, shields, grass catchers and safety devices in place. Repair or replace damaged parts, including decals. Check all safety devices before each use.

8. Before using, always visually inspect to see that the blades, blade fasteners and cutter assembly are not worn or damaged. Replace worn or damaged blades and fasteners in sets to preserve balance.

9. Traction drive, blade and engine are designed to stop when control bar is released. Ensure control and brake function properly before each use of mower.

10. Disengage the self-propelled mechanism or drive clutch before starting the engine.

While Operating

1. Do not run engine indoors.

2. Start the engine carefully according to instructions and with feet well away from the blade.

3. Always maintain secure footing. Keep a firm grip on the handle and walk; never run. Never operate mower in wet grass. Mow only in daylight or in good artificial light.

4. Mow across the face of slopes; never up and down. Use extreme caution when changing direction on slopes. Do not mow excessively steep slopes. Wear skid resistant shoes on slopes.

5. Keep face, hands, and feet away from the mower housing and cutter blade when the engine is running. Blade can cause injury to hands and feet.

6. Use extreme caution when reversing or pulling the mower towards you.

7. Stay behind the handle until the engine stops and keep clear of discharge opening at all times.

8. When bagging grass, stop engine and stay behind handle until all moving parts stop before removing and emptying bag.

9. When mowing, ensure grass bag is installed over discharge opening.

10. Shut engine off and stay behind handle until all moving parts stop before unclogging chute.

11. Since the blade rotates for a few seconds after the control bar is released, stay behind the handle until the engine stops.

12. After striking a foreign object or if mower vibrates abnormally, stop engine and remove wire from spark plug. Check mower for damage and make all repairs before using mower again. If major repairs are ever needed or if assistance is desired, contact your local Authorized Toro Service Dealer.

13. Stop the engine and wait for all moving parts to stop before adjusting the height-of-cut.

14. Stop the blade when pushing the mower outside the lawn area.

15. Stop engine before leaving the operator's position – behind the handle. Disconnect wire from spark plug if mower will be unattended.

16. Do not touch any engine components while it is running or shortly after it is stopped because engine will be hot enough to cause a burn.

17. Refuel only when engine is cool.

18. If mower must be lifted to be transported, turn off engine and stay behind the handle until all moving parts stop.

Maintenance

1. Perform only those maintenance instructions described in this manual. If major repairs are ever needed or if assistance is desired, contact your local Authorized Toro Service Dealer.

2. Before mower is cleaned, inspected, serviced, or adjusted, stop engine and disconnect wire from spark plug. Keep wire away from plug to prevent accidental starting.

3. To ensure the mower is in safe operating condition, frequently check and keep all nuts, bolts, and screws tight. Ensure blade nuts are tightened to 15-27 ft.-lbs. (20-37 N·m).

4. When servicing blade, refer to blade maintenance section for correct installation and servicing procedures.

5. To reduce fire hazard, keep engine free of excessive grease, grass, leaves, and accumulations of dirt.

6. Do not overspeed the engine by changing governor settings.

7. Check grass catcher bag frequently for wear or deterioration. Replace with a new bag when worn or damaged for your protection.

8. Allow engine to cool before storing mower in any enclosure. Do not store mower near any open flame or where gasoline fumes may be ignited by a spark.

9. At the time of manufacture, the mower conformed to the safety standards in effect for rotary mowers. To ensure best performance and continued safety certification of the mower, use genuine TORO replacement parts and accessories. Replacement parts and accessories made by other manufacturers may result in nonconformance with the safety standards, and that could be dangerous.

Safety and Instruction Decals

Safety decals and instructions are easily visible to the operator and are located near any area of potential danger. Replace any decal that is damaged or lost.



ON MOWER HOUSING
(Part No. 43-8480)



UNDER COVER-DEFLECTOR ASSEMBLY ON MOWER DECK
(Part No. 82-8450)

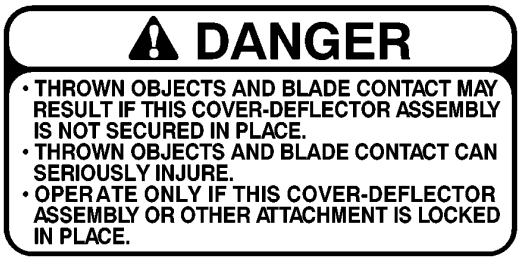

ON COVER-DEFLECTOR ASSEMBLY ON MOWER DECK

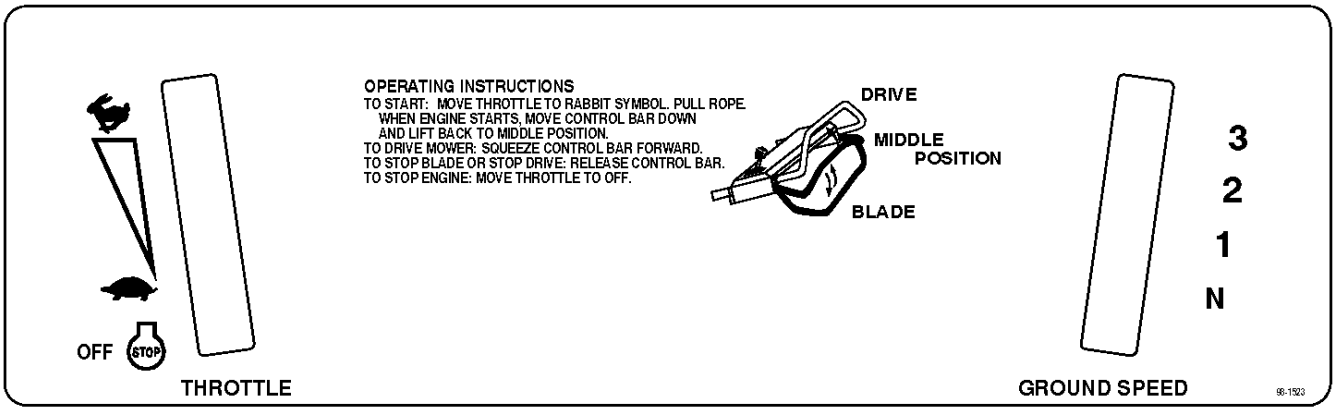

ON CONTROL PANEL
(Part No. 98–1523)

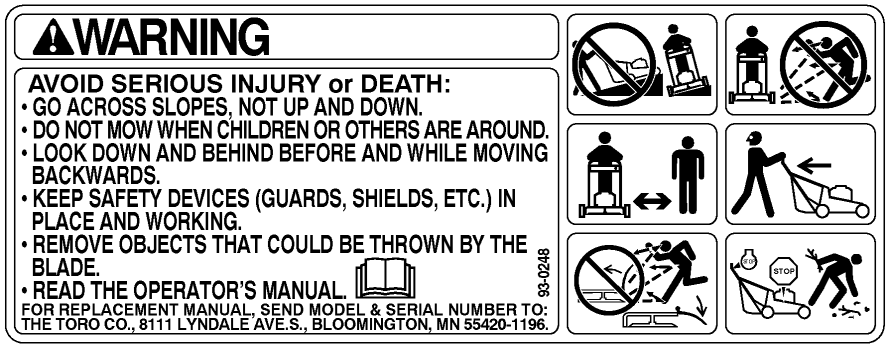

ON MOWER DECK
(Part No. 93-0248)

Assembly

Note: Determine left and right hand sides of the unit by standing in the normal operator's position.

Handle

1. The mower is shipped from the factory with filler between the upper and lower handle joints to prevent shipping and assembly damage. Align upper and lower handles and remove the filler with a pliers.

2. The left handle knob is shipped from the factory on the outside of the handle (Fig. 2). Remove the left knob and bolt. Reinstall knob and bolt on inside of handle (Fig. 3). Both handle knobs should be positioned on the inside of the handles. Tighten handle knobs.

3. Move handle latches slightly outward so they will not be in the way when pivoting the handle backward into the operating position (Fig. 3).

4. Pivot handle backward. Move handle latches inward while snapping handle stud into center hole of handle latch (Fig. 3). If a handle latch does not fit tightly against the handle tube, remove latch from handle stud, bend the latch inward, and reattach to handle stud. Repeat as necessary to ensure a tight fit between latch and handle. Make sure handle knobs are securely tightened.

Note: If handle height is not satisfactory, adjust by placing handle stud into a different hole.

5. Ensure control cables are to the rear and inside of handles. Secure cables to handle with cable ties (Fig. 3).

Starter Rope

Pull starter rope through rope guide on handle (Fig. 4).

Before Starting

Oil

Fill crankcase with SAE 30 or 10W30 oil until oil level reaches FULL mark on dipstick as shown in (Fig. 5). The maximum crankcase capacity is 22 ounces (0.65 liters) of oil. Use any high quality detergent oil having the American Petroleum Institute (API) "service classification" — SF, SG, SH or SJ.

Before each use, ensure oil level is between FULL and ADD marks on dipstick (Fig. 5). Add oil if level is low.

1. Position mower on level surface and clean around oil dipstick (Fig. 5).

2. Remove dipstick by rotating cap counterclockwise 1/4 turn.

3. Wipe dipstick and insert it into filler neck. Rotate cap clockwise 1/4 turn. Then remove dipstick and check level of oil on side of dipstick with FULL and ADD marks (Fig. 5). If level is low, add only enough oil to raise level to FULL mark on dipstick. **DO NOT FILL ABOVE FULL MARK BECAUSE ENGINE COULD BE DAMAGED WHEN STARTED. POUR OIL SLOWLY.**

4. Insert dipstick into filler neck and rotate cap clockwise 1/4 turn to lock.

Note: Check oil level each time mower is used or after every 5 operating hours. Initially, change oil after the first 5 hours of operation; thereafter, change oil after every 50 hours of operation. More frequent oil changes are required in dusty or dirty conditions.

Gasoline

⚠ DANGER

POTENTIAL HAZARD
- **In certain conditions gasoline is extremely flammable and highly explosive.**

WHAT CAN HAPPEN
- **A fire or explosion from gasoline can burn you, others, and cause property damage.**

HOW TO AVOID THE HAZARD
- **Use a funnel and fill the fuel tank outdoors, in an open area, when the engine is cold. Wipe up any gasoline that spills.**
- **Do not fill the fuel tank completely full. Add gasoline to the fuel tank until the level is 1/4" to 1/2" (6 mm to 13 mm) below the bottom of the filler neck. This empty space in the tank allows gasoline to expand.**
- **Never smoke when handling gasoline, and stay away from an open flame or where gasoline fumes may be ignited by a spark.**
- **Store gasoline in an approved container and keep it out of the reach of children.**
- **Never buy more than a 30-day supply of gasoline.**

This engine is certified to operate on unleaded gasoline. Toro strongly recommends the use of fresh, clean, **UNLEADED** regular grade gasoline with an octane rating of 85 or higher in Toro gasoline powered products. Unleaded gasoline burns cleaner, extends engine life, and promotes good starting by reducing the build-up of combustion chamber deposits. In countries other than U.S.A., leaded gasoline may be used if it is commercially available and unleaded is unavailable.

IMPORTANT: Do not mix oil with the gasoline. Do not use gasoline that has been stored in an approved container from one season to the next.

Toro also recommends that Toro Stabilizer/Conditioner be used regularly in all Toro gasoline powered products during operation and storage seasons. Toro Stabilizer/Conditioner cleans the engine during operation and prevents gum-like varnish deposits from forming in the engine during periods of storage.

IMPORTANT: Some fuels, called oxygenated or reformulated gasolines, are gasolines blended with alcohols or ethers. Excessive amounts of these blends can damage the fuel system or cause performance problems. Never use methanol, gasoline containing methanol, gasohol containing more than 10% ethanol or white gas because engine fuel system damage could result. If any undesirable operating symptoms occur, use gasoline with a lower percentage of alcohol or ether.

Do not use fuel additives other than those manufactured for fuel stabilization during storage such as Toro's Stabilizer/conditioner or a similar product. Toro's Stabilizer/conditioner is a petroleum distillate based conditioner/stabilizer. Toro does not recommend stabilizers with an alcohol base such as ethanol, methanol or isopropyl. Additives should not be used to try to enhance the power or performance of machine.

1. Clean around fuel tank cap and remove cap from tank (Fig. 6).
2. Using unleaded gasoline, fill fuel tank to within 1/4" to 1/2" (6 to 13 mm) from top of tank, not into filler neck. Do not fill tank full.
3. Reinstall fuel tank cap and wipe up any spilled gasoline.
4. Connect spark plug wire (if disconnected) (Fig. 8).

Recycling Tips

General Tips

Follow these instructions whether cutting grass or leaves for the best cutting results and lawn appearance:

- Maintain a **sharp blade** throughout the cutting season. Periodically file down nicks on blade.

- **Only mow dry grass or leaves.** Wet grass and leaves tend to clump on yard and may cause mower to plug or engine to stall. They may also be slippery to walk on and could cause you to slip and fall.

⚠ WARNING

POTENTIAL HAZARD
- **Wet grass or leaves can cause you to slip and contact blade.**

WHAT CAN HAPPEN
- **Blade contact can seriously injure you.**

HOW TO AVOID THE HAZARD
- **Mow only in dry conditions.**

- Set engine speed to fastest position. Maximum horsepower provides best cutting results.
- Clean clippings or leaves from underside of mower deck after each mowing.
- Keep engine in good running condition. Cutting and recutting requires more horsepower.
- Clean air filter more frequently. Cutting and recutting stirs up more clippings and dust which clogs the air filter and reduces engine performance.

Cutting Grass

- Grass grows at different rates at different times of the year. In the heat of summer, it is generally best to cut grass at the C, D or E height-of-cut settings. Only about $^1/_3$ of the grass blade should be cut off. Cutting below the C inch setting is not recommended unless grass is sparse or it is late fall when grass growth begins to slow down.
- When cutting grass over six inches tall, you may want to first mow using the highest height-of-cut setting and a slower walking speed; then mow again at a lower setting for best lawn appearance. If grass is too long and leaves clumps on top of lawn, mower may plug and cause engine to stall.
- Alternate mowing direction. This helps disperse clippings over lawn for even fertilization.

If the finished cut lawn appearance is unsatisfactory, try one or more of the following:

- Sharpen the blade.
- Walk at a slower pace while mowing.
- Raise the height-of-cut setting on your mower.
- Cut grass more frequently.
- Overlap cutting swaths instead of cutting a full swath with each pass.
- Set height-of-cut on front wheels one notch lower than rear wheels. (example: set front wheels at “C” setting and rear wheels at “D” setting)

Cutting Leaves

- When cutting is complete, always be sure that 50% of the lawn shows through the cut leaf cover. This may require one or more passes over the leaves.
- For light leaf coverage, position all wheels at the same height-of-cut setting.
- If there are more than five inches of leaves on lawn, set the front wheels one or two notches higher than the rear wheels. This makes it easier to feed leaves under mower deck.
- Walk at a slower mowing speed if leaves are not being cut up finely enough to be hidden down in the grass.
- If you cut up a lot of oak leaves, you might want to add lime to your grass in the spring. Lime reduces the acidity of oak leaves.

Operation

Controls

Throttle control, ground speed control, control bar and recoil starter are on upper handle (Fig. 7).

Starting Engine

Note: The engine requires a warm-up period of one minute to several minutes, depending on the temperature.

1. Push spark plug wire onto spark plug (Fig. 8).
2. Move throttle control to (FAST) position.
3. Push primer three (3) times (Fig. 6). **Wait about two (2) seconds between each push.**

   Note: Do not use primer to restart a warm engine after a short shutdown. However, cool weather may require priming to be repeated.

4. Pull recoil starter out until slack in rope is taken up. Then pull vigorously to start the engine. Regulate throttle as desired between (FAST) and (SLOW). Allow the engine to warm-up. During warm-up, the equipment can be operated.

Stopping Engine

1. Release control bar to stop blade and traction drive. Move ground speed control to "N" (NEUTRAL). To stop engine, move throttle to (OFF). Stay behind the handle until all moving parts stop.
2. Pull wire off spark plug if mower will be unattended or not used.

Self-propelled Drive

The mower has three ground speeds: number "1" is slow, "2" is medium, and "3" is a fast walking pace.

1. Move ground speed control to desired setting.
2. Move control bar down to "A" and raise to "B" to engage blade (Fig. 9).
3. Squeeze control bar against handle "C" to engage traction drive (Fig. 9).

   Ground speed varies, depending on space between control bar and handle. To disengage traction drive but keep blade engaged, gradually release control bar to mid position (Fig. 9).

   To self-propel with blade disengaged, simply squeeze control bar against handle, eliminating downward movement necessary for blade engagement.

   Note: Do not shift speeds while control bar is squeezed against handle in the "C" (drive) position (Fig. 9); the transmission could be damaged. Move control bar to the mid position when changing ground speed.

Ground speed can be varied by increasing or decreasing distance between control bar and handle. Lower control bar to slow mower when making a turn or if mower is moving too fast for you. If you lower control bar too far, the mower will stop self-propelling. Squeeze control bar closer to handle to increase ground speed. When control bar is tight against handle, mower will self-propel at maximum ground speed. Move ground speed control to "N" (NEUTRAL) when using the mower for trimming and whenever leaving mower.

Pulling Mower Rearward

Your mower is equipped with free-wheeling clutches which make it easier to pull the mower rearward. The control bar must be lowered enough to disengage the self-propelled drive and disengage the clutches before pulling the mower rearward. The mower may need to be pushed forward one inch or more after control bar has been released to disengage the self-propelled drive and disengage the clutches.

For example, if you are approaching an object such as a tree or bush from which you want to pull back the mower, lower the control bar just enough to disengage the traction drive when the mower is about six inches away from the object. The momentum of the mower should carry it forward at least one inch which will disengage the clutches. Then you should be able to easily pull the mower rearward.

The self-propelled cable should be properly adjusted so that you can lower the control bar comfortably to stop the traction drive without stopping the engine. See Self-propelled Cable section in the Maintenance chapter for cable adjustment information. If you need help, see your Authorized Toro Service Dealer.

Adjusting Cutting Height

Height of cut can be adjusted to five settings (Fig. 10). For normal cutting, set all four wheels in the same position.

1. Stop engine and wait for all moving parts to stop. Pull wire off spark plug (Fig. 8).

⚠ DANGER

POTENTIAL HAZARD
- **Adjusting height-of-cut levers could bring hands into contact with moving blade.**

WHAT CAN HAPPEN
- **Contact with rotating blade can cause serious injury.**

HOW TO AVOID THE HAZARD
- **Stop engine and wait for all movement to stop before adjusting cutting height.**
- **Do not put fingers under housing when adjusting height-of-cut.**

2. For easier adjustment, lift housing up so wheel is off ground. **Do not place hands under deck when lifting housing.** Squeeze adjusting lever toward wheel and move it to the desired setting (Fig. 10). Ensure pin on adjusting lever engages hole in bracket.

Note: Front wheels can be adjusted to 1/2 inch. Move adjusting lever past “A” and release pin into slot in housing. It is not recommended that the 1/2 inch height-of-cut setting be used on a regular basis.

Check Control Bar Operation

Check the control bar before each use to ensure the Blade Brake Clutch (BBC) system is operating properly.

A: Normal Control Bar Operation Test

1. With engine off, wheel mower onto a paved surface in a non-windy area.

2. Put all four wheels in “E” height–of–cut position (Fig. 10).

3. Put ground speed selector in “N” (neutral) position.

4. Take a half sheet of newspaper and crumple it into a ball small enough to go under deck (approx. three inches in diameter) (Fig. 11).

5. Place ball of newspaper five inches in front of mower (Fig. 11).

6. Start the engine.

7. Push control bar down to lowest position (Fig. 12).

8. Lift control bar to the normal “blade engaged” position (about one inch below the handle) (Position A, Fig. 13). The “fan” noise indicates that the mower blade is turning.

9. Release the control bar (Position B, Fig. 13). A “bang” should be heard. The blade should stop running in three seconds.

10. Immediately push the mower over the newspaper ball.

11. Turn off the engine.

12. Walk around the mower to check for the newspaper ball. If the ball did not go under the deck, repeat steps 5–11.

13. Pull mower away from the newspaper. If the newspaper ball unravels or is shredded, it indicates that the blade has not stopped as it should, resulting in an unsafe operating condition. Contact an Authorized Toro Service Dealer for an inspection at your earliest convenience. However, to detect BBC system deterioration **before** it affects normal operation, we also ask you to perform Special Control Bar Test B which follows.

B: Special Control Bar Test

1. With the engine off, wheel mower onto a paved surface in a non-windy area.

2. Put all four wheels in "E" height–of–cut position (Fig. 10).

3. Put ground speed selector in "N" (neutral) position.

4. Take a half sheet of newspaper and crumple it into a ball small enough to go under the deck (approx. three inches in diameter) (Fig. 11).

5. Place ball of newspaper five inches in front of mower (Fig. 11).

6. Start the engine.

7. Push control bar down to lowest position (Fig. 14, position B).

8. Bring the control bar up into the mid position (about 5 inches below the handle cross bar) (Fig. 16, position C).

Note: This intermediate position (C) is not the "natural" operating position of the control bar. However, it has proven to be useful in early detection of BBC sticking which could create an unsafe condition later in the life of the mower.

9. Release control bar (Fig. 16, position B).

Note: If a loud bang is heard, the control bar has been raised too high. Repeat steps 7, 8 and 9, but do not raise the control bar as high as in step 8.

10. Immediately push the mower over the newspaper ball.

11. Turn off the engine.

12. Walk around the mower to check for the newspaper ball. If the ball did not go under the deck, repeat steps 5–11.

13. Pull mower away from newspaper. If the newspaper ball unravels or is shredded, it indicates the system could be experiencing wear/deterioration which could result in an unsafe operating condition. Use care in operating the mower and BBC system and contact an Authorized Toro Service Dealer for an inspection of your mower at your earliest convenience. They will ensure that appropriate corrective measures are performed and your mower is restored to proper operating condition.

⚠ DANGER

POTENTIAL HAZARD

- **If the Blade Brake Clutch system is inoperative, blade will continue to rotate when control bar is released. Contact with blade could occur.**

WHAT CAN HAPPEN

- **Blade contact can cause serious personal injury or death.**

HOW TO AVOID THE HAZARD

- **Never use a BBC equipped power mower with an inoperative safety system.**
- **Return your lawn mower to your dealer for repair if a safety system fails to operate properly.**

SPECIAL NOTE: Whenever performing operations such as cleaning the mower, first stop the engine and disconnect the spark plug wire. As with any lawn mower, regardless of the safety features and blade stopping devices used, operators should keep all body

parts away from the cutting blade area whenever the mower's engine is running, and keep bystanders away as well.

Should you require further information or assistance, feel free to contact us at:

The Toro Company
Attn: Consumer Service Department
8111 Lyndale Avenue South
Bloomington, MN 55420–1196
(612) 888–8801

If you purchased the optional Rear Bagging Kit, the grass bag can be used for an additional test to check the Blade Brake Clutch mechanism.

1. Install the empty grass bag on the discharge tunnel.

2. Start the engine.

3. Push the control bar (Fig. 14) down to the lowest position.

4. Lift the control bar to the normal "blade engaged position, about one inch below the handle. The bag should begin to inflate which indicates the blade is engaged and rotating.

5. Release control bar. If the bag does not immediately deflate, it indicates the blade is still rotating. Deterioration of the Blade Brake Clutch mechanism may have set in, which could result in an unsafe operating condition. Have mower inspected by an Authorized TORO Service Dealer.

Maintenance

NOTICE: Maintenance, replacement or repair of the emission control devices and systems may be performed by any nonroad engine repair establishment or individual. However, to obtain no charge repairs under the terms and provisions of the Toro warranty statement, any service or emission control part repair or replacement must be performed by an Authorized Toro Service Dealer.

Recommended Maintenance Schedule

Continued safe and dependable operation requires routine maintenance.

Service Item	Service Operation	After every use	5 Hours	25 Hours	50 Hours	100 Hours
Housing	Clean built-up grass clippings and dirt.	X				
Fasteners	Check blade and engine mounting fasteners frequently. Keep all nuts, bolts and screws tight to be sure the mower is in safe working condition.		X			
Lubrication	Grease rear grease fittings.			X		
Spark Plug	Inspect every 25 hours and replace if necessary. Replace after every 100 operating hours or once a season.			X		
Cleaning Under BBC Shield	Remove BBC shield and brush or blow out debris from inside of shield and around all parts.			X		
Engine Oil	Drain and refill engine crankcase with fresh oil after first **5** hours of operation. Thereafter, change every **50** hours. Change oil every **25** hours when operating under heavy load or in high temperatures.				X	
Blade	Sharpen or replace; maintain more frequently if edge is dulled quickly in rough or sandy conditions.				X	
Blade Brake	Check stopping time every 50 hours or at start of each mowing season. Blade must stop within three seconds of releasing bail; if not see your Authorized Toro Service Dealer for repair.				X	
Fuel System	Check for leakage and/or deterioration of fuel hose. Replace if necessary.				X	

Service Item	Service Operation	After every use	5 Hours	25 Hours	50 Hours	100 Hours
Air Filters	Clean or replace each mowing season or every 100 hours. **Clean more frequently if operating conditions are dusty.**					X
Cooling System	Clean grass, clippings, debris or dirt that may clog engine air cooling fins and starter. Clean more frequently if operated under dirty or high chaff conditions.					X

⚠ CAUTION

POTENTIAL HAZARD

- **When wire is on spark plug, someone could accidentally start the engine.**

WHAT CAN HAPPEN

- **Accidental starting of engine could seriously injure you or other bystanders.**

HOW TO AVOID THE HAZARD

- **Pull wire off spark plug before you do any maintenance. Also push wire aside so it does not accidentally contact spark plug.**

Air Filter

Normally, clean air cleaner pre-cleaner after every 25 operating hours or every season. Clean the paper cartridge after every 100 hours or every season. More frequent cleaning is required when mower is operated in dusty or dirty conditions. Replace air cleaner parts, if very dirty.

IMPORTANT: Do not operate engine without air filter elements; extreme engine wear or damage will occur.

Note: Tipping mower on wrong side to service underside of mower may cause damage to air filters.

1. Stop engine and pull wire off spark plug (Fig. 8).

2. Remove two (2) knobs securing air cleaner cover to engine (Fig. 15).

3. Lift cover off. Clean cover thoroughly.

4. Carefully remove pre-cleaner. If pre-cleaner is dirty, carefully wash it in a solution of liquid soap and warm water. Rinse in clear water. Allow to dry thoroughly before using.

5. If paper cartridge is dirty, clean the paper filter by tapping it **gently** on a flat surface. If very dirty, replace cartridge.

IMPORTANT: Do not oil pre–cleaner or paper cartridge. Do not use pressurized air to clean paper cartridge.

6. Reinstall pre-cleaner over paper cartridge. Reinstall air cleaner cover and tighten securely in place with two (2) knobs.

Drain Gasoline

1. Stop engine and wait for engine to cool. Pull wire off spark plug (Fig. 8).

⚠ WARNING

POTENTIAL HAZARD
- **If gasoline is spilled on a hot engine, it could ignite.**

WHAT CAN HAPPEN
- **Contact with burning gasoline could cause serious personal injury.**

HOW TO AVOID THE HAZARD
- **Drain gasoline from a cold engine only.**

2. Remove cap from fuel tank (Fig. 6) and use pump-type syphon to drain fuel into clean gas can.

Note: This is the only procedure recommended for draining fuel.

Change Engine Oil

Change oil after the first 5 operating hours and then after every 50 hours or every season. Change oil while engine is warm.

Note: Change oil every 25 hours when operating under heavy load or in high temperatures.

⚠ WARNING

POTENTIAL HAZARD
- **Tipping mower may cause fuel leakage from carburetor or fuel tank.**

WHAT CAN HAPPEN
- **Gasoline is extremely flammable, highly explosive and under certain conditions can cause personal injury or property damage.**

HOW TO AVOID THE HAZARD
- **Avoid fuel spills by running engine dry or remove gas with hand pump, never siphon.**

1. Stop engine and pull wire off spark plug (Fig. 8).

2. Drain gasoline from fuel tank. See Drain Gasoline section.

Note: The oil should be warm before draining. Warm oil flows better and carries more contaminants than cold oil.

3. Even though the gasoline has been drained from the engine, enough fuel should be left in the carburetor bowl and fuel line to start the engine. Reinstall the spark plug wire onto the spark plug. Start the engine and let it run until it runs out of fuel. Briefly running the engine will warm up the oil.

4. Pull wire off spark plug.

5. Remove dipstick from oil fill tube and place a drain pan next to left side of mower.

6. Tip mower on left side.

7. Drain oil from oil fill tube at dipstick (Fig. 17). Drain oil into appropriate container. Dispose of oil properly. Recycle per local codes.

8. Turn mower upright.

9. Fill crankcase to FULL line on dipstick with fresh oil. See Before Starting chapter, Oil section for specifications.

10. Check oil level and reinstall dipstick.

11. Wipe up any spilled oil.

Spark Plug

A spark plug that is dirty, pitted, carbon-covered or has worn electrodes may cause hard starting and poor operation.

Remove plug after every 25 operating hours and check its condition. Replace spark plug every 100 operating hours or every season. Use a Champion RC12YC spark plug or equivalent.

1. Stop engine and pull wire off spark plug (Fig. 8).

2. Remove spark plug and clean with a wire brush, removing carbon build-up. DO NOT SAND BLAST. Check condition of plug for cracks and damaged or worn electrodes. Replace if necessary.

3. Set spark plug gap at .020 inch (.5 mm) (Fig. 18).

4. Install spark plug by hand, then torque to 14 ft.–lbs. (19 N·m) (Fig. 18).

5. Reconnect spark plug wire when maintenance is completed.

Throttle Cable

Throttle control adjustment may be required if engine does not start or stop. Whenever a new throttle control cable is installed, throttle must be adjusted.

1. Stop engine and pull wire off spark plug (Fig. 8).

2. Loosen cable clamp screw until throttle cable slides (Fig. 19).

3. Move governor control lever, throttle cable and casing in direction of arrow as far as possible (Fig. 19).

4. Move throttle control to (FAST) position.

5. Tighten cable clamp screw to lock adjustment in place.

Self-propelled Cable

If mower does not self-propel or has a tendency to creep forward when traction is not engaged, adjust wheel drive control knob on rear of gear box (Fig. 20).

1. Rotate control knob clockwise 1/2 turn if mower does not self-propel. If mower creeps forward, rotate knob 1/2 turn counterclockwise to loosen belt.

2. Adjustment is correct when:

- mower does not creep forward when traction is disengaged
- control bar is at a comfortable operating distance from the handle for operator's hand when disengaging and engaging the self-propelled drive.

Note: Do not overadjust cable. Cable should be just tight enough to make wheels turn when control bar is at a distance from the handle that is comfortable for operator's hand. Overadjusting may require excessive operator effort to engage or disengage self-propelled drive.

If you need help, see your Authorized Toro Service Dealer.

Blade

A straight sharp blade provides maximum cutting performance. Regularly inspect and sharpen blade.

⚠ WARNING

POTENTIAL HAZARD
- **Blade is sharp.**

WHAT CAN HAPPEN
- **Contact with sharp blade can cause serious personal injury.**

HOW TO AVOID THE HAZARD
- **Wear gloves or wrap sharp edges of the blade with a rag.**

1. Drain gasoline from fuel tank. See Drain Gasoline section.

2. Run engine until it dies. Try starting engine once more to make sure gas is out of carburetor.

3. Pull wire off spark plug (Fig. 8).

4. Tip mower on its left side (Fig. 21). Avoid rotating blade as starting problems may result.

5. INSPECTING BLADE—Carefully examine blade for sharpness and wear, especially where flat and curved parts meet (Fig. 22). Since sand

and abrasive material can wear away the metal that connects the flat and curved parts of the blade, check blade before using the mower. If a slot or wear is noticed, (Fig. 22B & C), replace blade. Refer to step 5.

6. REMOVING BLADE—Grasp end of blade using a rag or thickly padded glove. Remove (2) blade nuts, anti-scalp cup, accelerator, and blade (Fig. 21).

Note: For best performance, install new blade before cutting season begins. During the year, file down small nicks to maintain the cutting edge.

7. SHARPENING BLADE—Using a file, sharpen top side of blade (side facing mower housing) and maintain original cutting angle (Fig. 23). The blade will remain balanced if the same amount of material is removed from both cutting edges.

⚠ WARNING

POTENTIAL HAZARD
- **A worn or damaged blade could break and a piece of blade could be thrown in operator's or bystander's direction.**

WHAT CAN HAPPEN
- **A thrown piece of blade could cause serious personal injury or death to operator or bystanders.**

HOW TO AVOID THE HAZARD
- **Inspect blade periodically for wear or damage.**
- **Replace a worn or damaged blade.**

IMPORTANT: Check balance of blade by putting it on a blade balancer. An inexpensive balancer can be purchased at a hardware store. A balanced blade will stay in a horizontal position and an unbalanced blade will settle to the heavy side. If the blade is not balanced, file more metal off cutting edge on heavy end of blade.

8. Install sharp, balanced blade, accelerator, anti-scalp cup, and (2) blade nuts. Sail part of blade must point toward top of mower housing to assure correct installation. Tighten the blade nuts to 15-27 ft-lb (20-37 N·m).

⚠ WARNING

POTENTIAL HAZARD
- **Operating mower without accelerator in place could cause blade to flex, bend or break.**

WHAT CAN HAPPEN
- **A broken blade could cause serious injury or death to operator or bystanders.**

HOW TO AVOID THE HAZARD
- **Do not operate mower without accelerator.**

Lubrication

After every 25 operating hours or when season ends, front and rear wheels must be lubricated.

1. Apply 2 or 3 drops of light oil on inside and outside of all wheel bolts. Spin wheels to distribute oil into bushings. Wipe up excess oil.

2. Move rear wheel height-of-cut levers to "C" setting. Wipe grease fittings with clean rag. Install grease gun onto fitting and gently apply two or three pumps of #2 Multi–Purpose Lithium Base Grease (Fig. 24). Excess pressure may damage seals and prevent the free wheel clutch from operating properly.

Cleaning

Underside of Mower Housing

To ensure best performance, keep underside of mower housing clean. Be especially careful to keep kickers free of debris (Fig. 25).

Washing Method

Whenever the underside of the mower requires cleaning, follow this procedure for washing debris out from underside of deck.

1. Position mower on a flat concrete or asphalt surface near a garden hose.
2. Start the engine.
3. Hold the running garden hose at handle level and direct water to flow on ground just in front of right rear tire (Fig. 26). The rotating blade will draw water under the housing and wash out clippings. Let the water run for a few minutes or until you no longer see clippings being washed out from under housing.
4. Stop the engine.
5. Turn off the garden hose.
6. Restart mower and let it run for a few minutes to dry out moisture on the mower and its components. While the engine is running, engage and disengage the blade and traction drive several times to dry it out.

Scraping Method

If washing does not remove all debris from under deck, tip mower and scrape it clean.

1. Stop engine and pull wire off spark plug (Fig. 8).
2. Drain gasoline from fuel tank. See Drain Gasoline section.
3. Tip mower on its left side (Fig. 21).
4. Remove dirt and grass clippings with a hardwood scraper. Avoid burrs and sharp edges.
5. Turn mower upright.
6. Refill gas tank.
7. Reconnect spark plug wire.

Belt Cover

Keep area under belt cover free of debris.

1. Stop the engine.
2. With engine turned off, remove bolts securing belt cover (Fig. 27) to mower housing.
3. Lift off cover and brush out all debris from belt area.
4. Reinstall belt cover.

Cleaning Blade Brake Clutch Shield

The BBC (Blade Brake Clutch) shield should be cleaned every 25 hours or at the end of each mowing season at minimum to prevent blade from stalling while mowing.

1. Stop engine and pull wire off spark plug (Fig. 8).
2. Drain gasoline from fuel tank. See Drain Gasoline section.
3. Tip mower on its left side (Fig. 21).
4. Remove (2) blade nuts, anti–scalp cup, accelerator, blade, blade spacer, and (3) bolts and washers securing BBC shield to mower deck (Fig. 21).
5. Brush or blow out debris from inside of shield and around all parts.
6. Reinstall BBC shield with (3) bolts and washers, blade spacer, blade, accelerator, anti–scalp cup, and (2) blade nuts.
7. Reconnect spark plug wire.

Storage

To prepare lawn mower for off-season storage perform recommended maintenance procedures. See Maintenance chapter.

Store mower in a cool, clean, dry place. Cover mower to keep it clean and protected.

Fuel

⚠ WARNING

POTENTIAL HAZARD
- **Gasoline can vaporize if stored over long periods of time.**

WHAT CAN HAPPEN
- **Vaporized fuel can explode if it comes into contact with open flame.**

HOW TO AVOID THE HAZARD
- **Do not store gasoline (fuel) over long periods of time.**
- **Do not store mower with fuel in the tank in an enclosure with an open flame. (Example: furnace or water heater pilot light.)**
- **Allow the engine to cool before storing in any enclosure.**

For long term storage, either drain gasoline from fuel tank or use a fuel additive before storing. To drain gasoline, see Draining Gasoline section. After fuel is drained, start engine and let it idle until all fuel is consumed and engine stops. Repeat the starting procedure two more times to ensure all gas is removed from the engine. If gasoline is not drained, gum-like varnish deposits will form and cause poor engine operation, even starting problems.

Note: If engine is operating on oxygenated or reformulated gasoline (gasoline blended with an alcohol or an ether), remove all fuel from tank and run engine until it stops from lack of fuel before storing.

Fuel can be left in gas tank only if a fuel additive, such as Toro's Stabilizer/Conditioner, is added to gasoline before storing. Toro's Stabilizer/Conditioner is a petroleum distillate based conditioner/stabilizer. Toro does not recommend stabilizers with an alcohol base, such as ethanol, methanol or isopropyl. Use fuel additive in recommended quantities as specified on container.

Engine

1. While engine is still warm, drain oil from crankcase. See Maintenance chapter, Change Engine Oil section.
2. Remove spark plug. Using an oil can, squirt about one tablespoon of oil through spark plug hole.
3. Slowly rotate engine several times, using starter rope, to distribute oil.
4. Reinstall spark plug but DO NOT connect spark plug wire.

Cleaning

1. Clean mower. See Maintenance chapter, Cleaning section.
2. Clean dirt and chaff from cylinder, cylinder head fins, and blower housing. Also remove grass clippings, dirt, and grime from external parts of the engine, shrouding, and top of mower housing.
3. Clean air filter. See Maintenance chapter, Air Filter section.

General

1. Check condition of blade. See Maintenance chapter, Blade section.
2. Tighten all nuts, bolts, and screws.
3. Lubricate the wheels. See Maintenance chapter, Lubrication section.
4. Touch up all rusted or chipped paint surfaces.

Removing From Storage

1. Check and tighten all fasteners.
2. Remove spark plug and spin engine rapidly using starter to blow excess oil from the cylinder. Clean spark plug or replace if cracked, broken or electrodes are worn.

3. Install spark plug and torque to 14 ft.–lbs. (19 N·m).

4. Perform recommended maintenance procedures. See Maintenance section.

5. Fill fuel tank with fresh, clean gasoline.

6. Check engine oil level.

7. Reconnect spark plug wire.

Accessories

For special conditions, the following accessories may be purchased at your local Authorized Toro Service Dealer.

1. **Rear Bag Kit, Model No. 59195** – Install discharge tunnel and rear mounting grass bag to convert Recycler® mower to a rear bagging mower (Fig. 28). Includes discharge tunnel plug.
2. **Side Discharge Kit, Model No. 59197** – Installs in seconds. Rear mounted in place of the grass bag or discharge tunnel plug. Disperses clippings while trimming on both sides (Fig. 29).
3. **Dethatcher Kit, Model No. 59131** – Installs in minutes. Front mounted for easy maneuverability (Fig. 30). Spring tines loosen thatch for clean vacuuming into grass bag and convenient disposal.

THE TORO STARTING GUARANTEE

A Full Five Year Warranty
On All Toro GTS–5 Engines

What Is Covered?

The Toro Company guarantees that your TORO GTS–5 Engine will start on the first or second pull for five years from the date of purchase—if you provide the routine maintenance it requires—or we will fix it. The cost of parts and labor are included, but you must pay transportation costs.

What Must You Do To Keep The Warranty In Effect?

You must maintain your TORO GTS–5 Engine by following the maintenance schedule detailed in the operator's manual, at your expense. You must record this work in the maintenance chart provided in your owner's manual and keep your proof of purchase.

How Do You Get Service?

If the starting performance of your TORO GTS–5 Engine should diminish to the point where it will not start in one or two pulls by a normal, able–bodied adult, you should follow the procedures below:

1. Contact any Authorized TORO Service Dealer, TORO Master Service Dealer, or TORO Distributor (the Yellow Pages of your telephone directory is a good reference source).

2. You will be instructed to return the product to that outlet or another Authorized TORO Service outlet which might be more convenient.

3. Bring the product, your maintenance records, and proof of purchase to the Service Dealer.

If, for any reason, you are dissatisfied with the Dealer's analysis of your engine's starting condition, or the assistance provided, please feel free to contact us:

TORO Customer Service Department
8111 Lyndale Avenue South
Bloomington, Minnesota 55420-1196

Rev. 12/8/97

What Does This Warranty Not Cover?

This Warranty does not cover:

1. Any repairs on products used commercially.

2. Normal maintenance including replacement of spark plugs, air filter, fuel filter, and carburetor adjustments.

3. Oil change and lubrication.

4. Repairs or adjustments due to:

A. Failure to follow proper maintenance procedures;

B. Rotary mower blade striking an object;

C. Contaminants in the fuel system;

D. Improper fuel or fuel mixture (consult your owner's manual if in doubt);

E. Failure to drain the fuel system prior to any period of non–use over three months;

F. Operation misuse, neglect or accidents;

G. Repairs or attempted repairs by anyone other than an Authorized TORO Service Dealer.

5. Special operational conditions where starting may require more than two pulls, including:

A. First time starts after extended period of non–use or seasonal storage;

B. Cool temperature starts such as those found in early spring and late autumn may require an additional pull or two (applies to rotary products only);

C. Improper starting procedures. If you are having difficulty starting your unit, please check the operator's manual to ensure you are using the correct starting procedures. This can save an unnecessary visit to a Service Dealer.

All warranty repairs reimbursable under this warranty must be performed by an Authorized TORO Service Dealer using Toro approved replacement parts.

The above remedy through repair by an Authorized TORO Service Dealer is the purchaser's sole remedy.

How Does State Law Relate To This Warranty?

There is no other express warranty except for The Toro Performance Warranty and special emission system coverage on some products.

The Toro Company is not liable for indirect, incidental or consequential damages in connection with the use of the TORO Products covered by this warranty, including any cost or expense of providing substitute equipment or service during reasonable periods of malfunction or non–use pending completion of repairs under this warranty. Some states do not allow exclusions of incidental or consequential damages, so the above exclusion may not apply to you.

This warranty gives you specific legal rights, and you may also have other rights which vary from state to state.

GUARANTEED TO START MAINTENANCE RECORD

To keep the starting guarantee in effect, you must perform the following maintenance after every 25 operating hours, more often in dusty and dirty conditions. Follow the procedures in this Operator's Manual and record information on this chart.

Date	Hours Used	Air Cleaner Service	Change Oil Doesn't Apply to 2−Cycle	Lubricate Wheels	Check Spark Plug	Mower Storage

Federal and California Emission Control Warranty Statement

A Two Year Limited Warranty

Your Warranty Rights and Obligations

The U.S. Environmental Protection Agency (EPA), the California Air Resources Board (CARB) and Toro are pleased to explain the emission control system warranty on your 1995 and later utility/lawn/garden equipment engine. In California, new utility/lawn/garden equipment engines must be designed, built and equipped to meet the State's stringent anti–smog standards. In other states, new 1997 and later model year utility/lawn/garden equipment engines must be designed, built and equipped, at the time of sale, to meet the U.S. EPA regulations for small nonroad engines. The equipment engine must be free from defects in materials and workmanship which cause it to fail to conform with U.S. EPA standards for the first two years of engine use from the date of sale to the ultimate purchaser. Toro must warrant the emission control system on your utility/lawn/garden equipment engine for the period of time listed above provided there has been no abuse, neglect or improper maintenance of your utility/lawn/garden equipment engine.

Your emission control system may include parts such as the carburetor or fuel injection system, the ignition system, and catalytic converter. Also included may be hoses, belts, and connectors and other emission related assemblies.

Where a warrantable condition exists, Toro will repair your engine at no cost to you including diagnosis, parts and labor.

Manufacturer's Warranty Coverage:

Utility/Lawn/Garden equipment engines are warranted for two years from the date of delivery. If any emission–related part on your engine is defective in materials or workmanship, the part will be repaired or replaced by Toro free of charge.

Owner's Warranty Responsibilities:

- As the engine owner, you are responsible for the performance of the required maintenance listed in your owner's manual. Toro recommends that you retain all receipts covering maintenance on your equipment, but Toro cannot deny warranty solely for the lack of receipts or for your failure to ensure the performance of all scheduled maintenance.
- Any replacement part or service that is equivalent in performance and durability may be used in non–warranty maintenance or repairs, and shall not reduce the warranty obligations of the engine manufacturer.
- As the engine owner, you should, however, be aware that Toro may deny you warranty coverage if your engine or a part has failed due to abuse, neglect, improper maintenance or unapproved modifications or parts.
- You are responsible for presenting your equipment engine to a TORO Service Dealer as soon as a problem exists. The warranty repairs should be completed in a reasonable amount of time, not to exceed 30 days.
- If you have any questions regarding your warranty rights and responsibilities or if you need a referral to a TORO Service Dealer, please feel free to contact us at the following address:

  Toro Customer Service Department
  8111 Lyndale Avenue South
  Bloomington, MN 55420–1196
  612–888–8801
  800–348–2424

Warranted Parts:

The warranty period begins on the date the engine or equipment is delivered to a retail purchaser. The manufacturer warrants to the initial owner and each subsequent purchaser that the engine is free from defects in materials and workmanship which cause the engine to fail to conform with applicable regulations for a period of two years.

Failures caused by abuse, neglect, or improper maintenance are not covered. The use of add–on or modified parts can be grounds for disallowing a warranty claim. The manufacturer is not liable to cover failures of warranted parts caused by the use of add–on or modified parts. Toro is liable for damages to other engine components caused by the failure of a warranted part still under warranty. The owner is responsible for the performance of the required maintenance, as defined by the manufacturer in the written instructions.
Any warranted part which is not scheduled for replacement as required maintenance, or which is scheduled only for regular inspection to the effect of ”repair or replace as necessary” shall be warranted for the warranty period. Any warranted part which is scheduled for replacement as required maintenance shall be warranted for the period of time up to the first scheduled replacement point for that part. Coverage under this warranty extends only to the parts listed below (the emissions system parts) to the extent that these parts were present on the engine when purchased.

– Fuel Metering System
  - Cold start enrichment system including the choke mechanism or priming system
  - Fuel pump
  - Air fuel ratio feed back system
  - Carburetor and internal parts
  - Fuel injection system

– Air Induction System
  - Air cleaner
  - Reed intake system
  - Intake manifold
  - Controlled hot air intake system

– Ignition System
  - Spark plug(s)
  - Ignition coils and electronics
  - Advance/retard mechanisms

– Catalytic Converter/Thermal Reactor System
  - Catalytic converter
  - Thermal reactor
  - Exhaust manifold

– Air Injection System
  - Air injection system or pulse valve
  - Valves affecting distribution of air

– Exhaust Gas Recirculation (EGR) System
  - EGR valve body and piping system connecting to the intake side of the engine
  - EGR control system

– Particulate Controls
  - Traps filters, precipators and any other device used to capture particulate emissions

– Miscellaneous Items Used in the Above Systems
  - Vacuum, temperature, and time sensitive valves and switches
  - Electronic controls
  - Hoses, connectors, and assemblies of same

How to Get Warranty Service:

Should you feel your TORO Product requires warranty service, contact the dealer who sold you the product or any Authorized TORO Service Dealer or TORO Master Service Dealer. The Yellow Pages of your telephone directory is a good reference source. The dealer will either arrange service at his/her dealership or recommend another Authorized Service Dealer who may be more convenient. You may need proof of purchase (copy of registration card, sales receipt, etc.) for

warranty validation. The owner shall not be charged for diagnostic labor which leads to the determination that a warranted part is defective, if the diagnostic work is performed at a warranty station.

The Toro Company is not liable for indirect, incidental or consequential damages in connection with the use of the TORO Products covered by this warranty, except for damages to other engine components caused by the failure of a warranted part still under warranty. Some states do not allow exclusions of incidental or consequential damages, so the above exclusion may not apply to you.

This warranty gives you specific legal rights, and you may also have other rights which vary from state to state.

TORO Walk Mowers

THE TORO PERFORMANCE WARRANTY

A Full Warranty
(Limited Warranty for Commercial Use)

What Is Covered By This Express Warranty?

The Toro Company promises to repair any TORO Product used for normal residential purposes* if defective in materials or workmanship or if it stops functioning due to the failure of a component. The following time periods apply from the date of purchase:

- Super Recycler® Walk Mowers . 5 year full warranty
- VacuPower™ Walk Mowers . . . . 5 year full warranty
- All Others . . . . . 2 year full warranty

The cost of parts and labor is included, but the customer pays the transportation costs.

What Products Are Covered By This Warranty?

This warranty applies to all gasoline powered consumer walk power mowers. Riding products and wide area walk behind mowers are covered by separate warranty statements.

How About Commercial Use?

TORO Consumer Products used for commercial, institutional or rental use are warranted against defects in material or workmanship. Components failing due to normal wear are not covered by this warranty. The following time periods apply from the date of purchase:

Products	Warranty Period	
	Engine	Entire Unit
• 21" Commercial Duty Walk Mowers		
With GTS 200 Engine	2 year limited	1 year limited
Without GTS 200 Engine .	1 year limited	1 year limited
• All Others	45 day limited	45 day limited

How Do You Get Warranty Service?

Should you feel your TORO Product requires warranty service, contact the dealer who sold you the product or any Authorized TORO Service Dealer or TORO Master Service Dealer. The Yellow Pages of your telephone directory is a good reference source. The dealer will either arrange service at his/her dealership or recommend another Authorized Service Dealer who may be more convenient. You may need proof of purchase (copy of registration card, sales receipt, etc.) for warranty validation.

If for any reason you are dissatisfied with the Service Dealer's analysis of the defect in materials or workmanship or if you need a referral to a TORO Service Dealer, please feel free to contact us at the following address:

Toro Customer Service Department
8111 Lyndale Avenue South
Bloomington, MN 55420−1196
612−888−8801
800−348−2424

What Must You Do To Keep The Warranty In Effect?

You must maintain your TORO Product by following the maintenance procedures described in the operator's manual. Such routine maintenance, whether performed by a dealer or by you, is at your expense.

What Does This Warranty Not Cover? and How Does Your State Law Relate To This Warranty?

There is no other express warranty except for special emission system coverage on some products and the TORO Starting Guarantee on GTS Engines. This express warranty does not cover:

- Cost of regular maintenance service or parts, such as filters, fuel, lubricants, oil changes, spark plugs, blade sharpening, blade worn out, cable/linkage adjustments or brake and clutch adjustments.

- Any product or part which has been altered or misused or required replacement or repair due to accidents or lack of proper maintenance.

- Repairs necessary due to improper fuel, contaminants in the fuel system, or failure to properly prepare the fuel system prior to any period of non−use over three months.

- Pickup and delivery charges.

All repairs covered by this warranty must be performed by an Authorized TORO Service Dealer using Toro approved replacement parts.

Repair by an Authorized TORO Service Dealer is your sole remedy under this warranty.

The Toro Company is not liable for indirect, incidental or consequential damages in connection with the use of the TORO Products covered by this warranty, including any cost or expense of providing substitute equipment or service during reasonable periods of malfunction or non−use pending completion of repairs under this warranty. Some states do not allow exclusions of incidental or consequential damages, so the above exclusion may not apply to you.

This warranty gives you specific legal rights, and you may also have other rights which vary from state to state.

* Normal residential purposes means mowing the lawn on the same lot as your home. Use at more than one location is considered commercial use and the commercial use warranty would apply.

COUNTRIES OTHER THAN THE UNITED STATES OR CANADA

Customers who have purchased TORO products exported from the United States or Canada should contact their TORO Distributor (Dealer) to obtain guarantee policies for your country, province, or state. If for any reason you are dissatisfied with your Distributor's service or have difficulty obtaining guarantee information, contact the TORO importer. If all other remedies fail, you may contact us at The Toro Company.

Rev. 11/21/97

Français

Table des matières

	Page
Introduction	1
Sécurité	2
Consignes de sécurité	2
Décalcomanies de sécurité et instructions	6
Assemblage	7
Mancherons	7
Corde du lanceur	7
Avant la mise en marche	7
Huile	7
Essence	8
Conseils d'utilisation de la tondeuse	9
Utilisation	10
Commandes	10
Démarrage du moteur	10
Arrêt du moteur	11
Autotraction	11
Traction manuelle en arrière	11
Réglage de la hauteur de coupe	12
Contrôle du fonctionnement de la barre de commande	12
Entretien	14
Programme d'entretien recommandé	15
Filtre à air	16
Vidange de l'essence	17
Vidange de l'huile moteur	17
Bougie	18
Câble de commande des gaz	18
Câble de commande d'autotraction	18
Lame	19
Lubrification	20
Nettoyage	20
Nettoyage du bouclier de l'embrayage du frein de lame	21
Remisage	21
Carburant	21
Moteur	22
Nettoyage	22
Divers	22
Après le remisage	22
Accessoires	23
La garantie de demarrage Toro	24
Fiche d'entretien pour garantie de demarrage	26
Déclaration de garantie antipollution pour la Californie et l'ensemble des Etats-Unis	27
La garantie de performance Toro	30

Introduction

Merci pour votre achat d'un produit Toro.

Chez Toro, notre désir à tous est que vous soyez entièrement satisfait de votre nouveau produit. N'hésitez donc pas à contacter votre concessionnaire agréé local qui tient à votre disposition un service d'entretien et de réparations, des pièces détachées Toro et toute information qui pourrait vous être utile.

Chaque fois que vous contactez votre concessionnaire agréé ou l'usine, tenez à leur disposition les numéros de modèle et de série du produit. Ces numéros aideront le concessionnaire ou le représentant du service après-vente à vous fournir des informations précises pour votre produit particulier. Les numéros de modèle et de série de l'appareil sont indiqués sur une décalcomanie comme illustré à la figure 1.

A titre de référence, notez les numéros de modèle et de série de l'appareil dans l'espace ci-dessous.

No. de modèle : _____

No. de série : _____

Lisez attentivement ce manuel pour vous familiariser avec l'utilisation et l'entretien correct de votre produit. La lecture de ce manuel vous aidera, ainsi que les autres utilisateurs, à éviter des accidents corporels et des dommages au produit. Bien que Toro conçoive, fabrique et commercialise des produits sûrs, à la pointe de la technologie, vous avez la responsabilité de l'utiliser correctement et en toute sécurité. Vous êtes également responsable d'instruire les personnes auxquelles vous permettrez d'utiliser le produit, sur l'usage en toute sécurité.

Les mises en garde de ce manuel identifient les dangers potentiels et comprennent des messages de sécurité spécifiques destinés à vous éviter ainsi qu'à d'autres des blessures ou même la mort. Les mises en garde sont intitulées DANGER, AVERTISSEMENT et ATTENTION, suivant le niveau de danger. Toutefois, quel que soit ce niveau, soyez extrêmement prudent.

DANGER signale un danger sérieux, entraînant inévitablement des blessures graves, voire mortelles, si les précautions recommandées ne sont pas respectées.

AVERTISSEMENT signale un danger pouvant entraîner des blessures graves, voire mortelles, si les précautions recommandées ne sont pas respectées.

ATTENTION signale un danger pouvant entraîner des blessures légères ou modérées si les précautions recommandées ne sont pas respectées.

Deux autres termes sont également utilisés pour signaler des messages d'informations essentielles : "Important", pour attirer l'attention sur des informations mécaniques spécifiques, et "Remarque", pour des informations d'ordre général méritant une attention particulière.

Sécurité

Cette machine satisfait ou excède les normes CPSC relatives à la sécurité de la lame pour les tondeuses rotatives guidées par l'arrière, ainsi que les spécifications B71.1 de l'American National Standard Institute en vigueur au moment de la production. Toutefois, un usage ou un entretien incorrect de la part de l'utilisateur ou du propriétaire peut résulter en un accident. Pour réduire les risques d'accident, respecter les présentes règles de sécurité et les mises en gardes pour la sécurité personnelle intitulées ATTENTION, AVERTISSEMENT OU DANGER, accompagnées du symbole de sécurité ⚠. Tout manquement à se conformer à ces directives peut résulter en un accident.

Consignes de sécurité

Ce produit est capable de sectionner les mains et les pieds et de projeter des objets. Toujours respecter toutes les mesures de sécurité pour éviter des blessures graves, voire mortelles.

⚠ ATTENTION

DANGER POTENTIEL
- **Les gaz d'échappement contiennent du monoxyde de carbone, un gaz inodore mortellement dangereux.**

QUELS SONT LES RISQUES?
- **Le monoxyde de carbone peut entraîner la mort par asphyxie. Il peut aussi provoquer des malformations congénitales.**

COMMENT SE PROTÉGER?
- **Ne pas faire tourner le moteur à l'intérieur ou dans un endroit clos.**

Votre tondeuse est destinée à la tonte de l'herbe, avec dispersion de l'herbe hachée menu ou récupération dans un sac à herbe. Toute utilisation à d'autres fins peut être dangereuse pour l'utilisateur ou les personnes à proximité.

Remarque: L'échappement du moteur n'est PAS équipé d'un pare-étincelles. L'utilisation sans pare-étincelles sur des terrains boisés, broussailleux ou à l'abandon peut être interdite dans certains pays et régions à risque d'incendie.

Recommandations générales

1. Lire attentivement ce manuel avant d'utiliser la tondeuse. Se familiariser avec les commandes et l'usage correct. Ne jamais laisser les enfants de

moins de 16 ans utiliser la tondeuse. Ne jamais laisser des adultes utiliser la tondeuse sans instructions adéquates.

2. L'utilisateur de la tondeuse doit veiller à tenir tout le monde, en particulier les enfants et les animaux domestiques, à l'écart de la zone de tonte. Il sera tenu responsable des accidents et dégâts matériels causés à des tiers et à leurs possessions.

3. Inspecter soigneusement la zone à tondre et la débarrasser des branches, pierres, fils de fer et autres débris. Durant la tonte, ouvrir l'oeil pour repérer à temps les objets encore présents dans l'herbe.

4. Porter des pantalons longs et des chaussures robustes. Ne pas utiliser la tondeuse en sandales ou pieds nus. Ne pas porter de bijoux ou de vêtements amples.

5. Toujours porter des lunettes de sécurité ou une protection oculaire pour se protéger les yeux en cas de projection de corps étrangers. Le port de protections auditives, de gants de protection et d'un casque de sécurité est également conseillé.

6. Avant de mettre le moteur en marche, vérifier le niveau d'essence. Toujours manipuler l'essence avec prudence, vu son caractère très inflammable.

A. Conserver l'essence dans un récipient agréé à cet effet.

B. Remplir le réservoir d'essence dehors, pas à l'intérieur. **NE JAMAIS AJOUTER DE L'ESSENCE LORSQUE LE MOTEUR TOURNE OU QU'IL EST CHAUD.**

C. Ne jamais fumer lorsqu'on manipule de l'essence.

D. Bien reboucher le bidon d'essence et le réservoir, et essuyer l'essence éventuellement répandue avant de mettre le moteur en marche.

7. Veiller à ce que toutes les gardes, les écrans protecteurs, le sac à herbe et les dispositifs de sécurité soient en place. Réparer ou remplacer les pièces endommagées, y compris les décalcomanies. Vérifier tous les dispositifs de sécurité avant chaque usage.

8. Avant d'utiliser la tondeuse, toujours vérifier si les lames, boulons de lame et ensembles de coupe ne sont pas usés ou endommagés. Remplacer les lames et les boulons usés ou endommagés par paires pour ne pas modifier l'équilibre.

9. La traction, la lame et le moteur doivent normalement s'arrêter dès qu'on lâche la barre de commande. Contrôler le bon fonctionnement des commandes et du frein avant chaque utilisation de la tondeuse.

10. Avant de lancer le moteur, débrayer le mécanisme de traction ou mettre la commande de vitesse au point mort.

Utilisation

1. Ne pas faire tourner le moteur à l'intérieur.

2. Démarrer le moteur prudemment, selon les instructions, en gardant les pieds loin de la lame.

3. Faire attention de ne pas glisser ni perdre l'équilibre. Tenir fermement le mancheron et marcher, ne jamais courir. Ne jamais tondre lorsque l'herbe est mouillée. Ne tondre qu'en plein jour ou sous un éclairage artificiel suffisant.

4. Tonte de terrains en pente: tondre perpendiculairement à la pente, jamais vers le haut ou le bas, et être très prudent dans les tournants. Ne pas utiliser la tondeuse sur des pentes trop fortes. Porter des chaussures antidérapantes.

5. Ne jamais approcher le visage, les mains ou les pieds du carter et de la lame de la tondeuse lorsque le moteur tourne. La lame risque de causer des blessures aux mains et aux pieds.

6. Etre extrêmement prudent lorsqu'on fait marche arrière ou qu'on tire la tondeuse vers soi.

7. Rester derrière les mancherons jusqu'à ce que le moteur soit arrêté, et ne jamais se tenir devant l'ouverture d'éjection.

8. Lorsqu'on utilise un sac à herbe, couper le moteur et rester derrière les mancherons jusqu'à l'arrêt complet de toutes les pièces mobiles avant de retirer le sac pour le vider.

9. Veiller à ce que le sac à herbe soit bien en place sur l'ouverture d'éjection pendant la tonte.

10. Si le conduit d'éjection est obstrué, couper le moteur et rester derrière les mancherons jusqu'à l'arrêt complet de toutes les pièces mobiles avant de le dégager.

11. Comme la lame tourne encore pendant quelques secondes lorsqu'on lâche la barre de commande, rester derrière les mancherons jusqu'à ce que le moteur soit arrêté.

12. Après avoir heurté un corps étranger ou si la tondeuse vibre de façon anormale, couper le moteur et débrancher le fil de la bougie. Inspecter la tondeuse afin d'identifier les dégâts, et ne plus utiliser la tondeuse avant d'avoir effectué toutes les réparations nécessaires. Pour toute réparation importante ou si l'on a besoin d'aide, s'adresser à un réparateur Toro agréé.

13. Avant de changer la hauteur de coupe, couper le moteur et attendre l'arrêt complet de toutes les pièces mobiles.

14. Débrayer la lame avant de quitter la zone de tonte avec la tondeuse.

15. Avant de quitter la position de conduite derrière les mancherons, couper le moteur. Débrancher le fil de bougie avant d'abandonner la tondeuse sans surveillance.

16. Ne toucher aucune pièce du moteur lorsqu'il tourne ou qu'on vient de l'arrêter, pour ne pas se brûler.

17. Attendre que le moteur soit complètement refroidi avant de rajouter de l'essence.

18. Avant de soulever la tondeuse pour la transporter, couper le moteur et rester derrière les mancherons jusqu'à l'arrêt complet de toutes les pièces mobiles.

Entretien

1. N'entreprendre que les opérations d'entretien décrites dans ce manuel. Pour toute réparation importante ou si l'on a besoin d'aide, s'adresser à un réparateur Toro agréé.

2. Avant de procéder à tout nettoyage, inspection, réparation ou réglage, couper le moteur et débrancher le fil de bougie. Eloigner suffisamment le fil de la bougie pour éviter tout risque de démarrage accidentel.

3. Afin de préserver la sécurité d'utilisation de la tondeuse, contrôler régulièrement le serrage de tous les écrous, boulons et vis, et les resserrer si nécessaire. Vérifier que les écrous de lame sont serrés à 15-27 ft.-lbs. (20-37 N·m).

4. Pour l'entretien de la lame, suivre les procédures de montage et d'entretien de la section Entretien de la lame.

5. Pour réduire les risques d'incendie, toujours débarrasser le moteur de l'excès de graisse, des déchets de tonte, des feuilles et de la saleté accumulée.

6. Ne pas faire tourner le moteur à un régime excessif en modifiant le réglage du régulateur.

7. Vérifier régulièrement que le sac à herbe n'est pas usé ou abîmé, et le remplacer dès que nécessaire afin de préserver la sécurité.

8. Laisser le moteur refroidir avant de ranger la tondeuse dans un espace clos. Ne pas ranger la tondeuse à proximité d'une flamme vive, ou à dans un endroit où une étincelle risque d'enflammer les vapeurs d'essence.

9. Au moment de la fabrication, la tondeuse était conforme à toutes les normes de sécurité en vigueur pour les tondeuses à lame rotative. Pour

obtenir les meilleurs résultats et préserver la sécurité d’origine, n’utiliser que des pièces et accessoires de la marque Toro. En cas d’utilisation de pièces et accessoires d’autres marques, la tondeuse risque de ne plus être conforme aux normes de sécurité, ce qui peut être dangereux.

Décalcomanies de sécurité et instructions

Des décalcomanies de sécurité et instructions bien visibles sont placées près des endroits potentiellement dangereux. Toute décalcomanie endommagée ou manquante doit être remplacée.



SUR LE CARTER DE LA TONDEUSE (Réf. 43-8480)



SOUS LE DEFLECTEUR DU CARTER DE TONDEUSE (Réf. 82-8450)

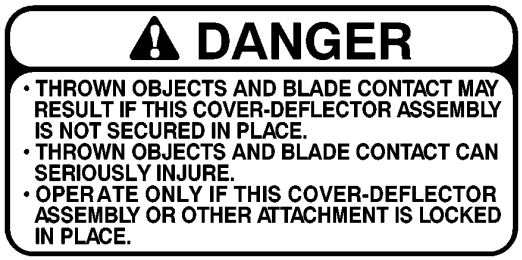

SUR LE DEFLECTEUR DU CARTER DE TONDEUSE

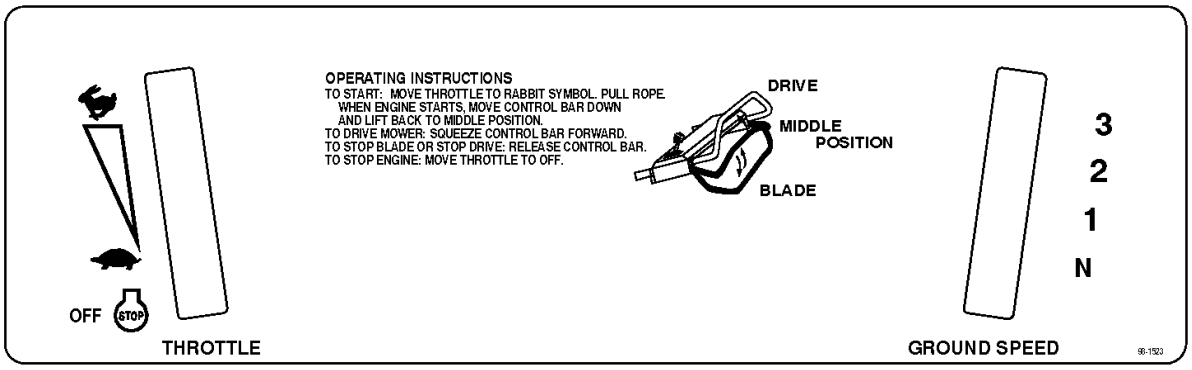

SUR LA CONSOLE DE COMMANDE (Réf. 98–1523)

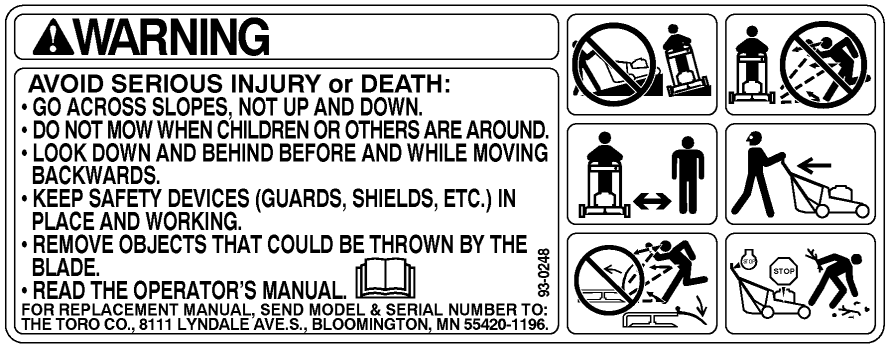

SUR LE CARTER DE TONDEUSE (Réf. 93-0248)

Assemblage

Remarque: Pour identifier les côtés gauche et droit de la tondeuse, se tenir en position normale de conduite.

Mancherons

1. La tondeuse est expédiée de l'usine avec une cale de protection entre les mancherons supérieur et inférieur pour ne pas les endommager lors du transport ou de l'assemblage. Aligner les mancherons supérieur et inférieur, et extraire la cale avec une pince.

2. Lors de l'expédition d'usine, le bouton de gauche (Fig. 2) est monté du côté extérieur du mancheron. Retirer le bouton de gauche et son boulon, et le remonter du côté intérieur du mancheron (Fig. 3). Les deux boutons doivent se trouver du côté intérieur du mancheron. Serrer les boutons.

3. Ecarter légèrement les pattes de verrouillage vers l'extérieur pour qu'elles ne gênent pas le pivotement du mancheron vers l'arrière en position de conduite (Fig. 3).

4. Pivoter le mancheron vers l'arrière. Ramener les pattes de verrouillage vers l'intérieur, et encliqueter le goujon du mancheron dans le trou du milieu de la patte de verrouillage (Fig. 3). Si une des pattes de verrouillage ne repose pas contre le tube de mancheron, dégager la patte hors du goujon, plier la patte vers l'intérieur et la rattacher au goujon. Répéter l'opération si nécessaire pour fixer étroitement les pattes au mancheron. S'assurer que les boutons du mancheron sont bien serrés.

   Remarque: La hauteur du mancheron peut être modifiée en insérant le goujon dans un des autres trous.

5. Contrôler le passage des câbles de commande derrière les mancherons, du côté intérieur. Attacher les câbles au mancheron au moyen de liens (Fig. 3).

Corde du lanceur

Faire passer la corde à travers le guide placé sur le mancheron (Fig. 4).

Avant la mise en marche

Huile

Remplir le carter moteur d'huile SAE 30 ou 10W30 jusqu'à ce que le niveau atteigne le repère du plein (FULL) de la jauge comme illustré à la figure 5. La contenance maximale du carter moteur est de 650 ml d'huile (22 onces). Utiliser une huile détergente de haute qualité de classe de service SF, SG, SH ou SJ (classification API — American Petroleum Institute).

Avant chaque utilisation, contrôler le niveau d'huile, qui doit se situer entre les repères ADD (ajouter) et FULL (plein) de la jauge à réglette (Fig. 5). Rajouter de l'huile si nécessaire.

1. Placer la tondeuse de niveau sur une surface horizontale et nettoyer le pourtour de l'orifice de remplissage (Fig. 5).

2. Sortir la jauge en dévissant le bouchon d'un quart de tour vers la gauche.

3. Essuyer la réglette de la jauge et la réinsérer dans le goulot de remplissage. Visser le bouchon d'un quart de tour vers la droite. Retirer à nouveau la jauge et vérifier si le niveau d'huile se situe entre les repères ADD (ajouter) et FULL (plein) de la jauge (Fig. 5). Si le niveau d'huile est bas, ajouter juste assez d'huile pour atteindre le repère FULL. **NE PAS REMPLIR AU-DESSUS DE CE REPÈRE, SOUS PEINE D'ENDOMMAGER LE MOTEUR LORS DU DÉMARRAGE. VERSER L'HUILE LENTEMENT.**

4. Insérer la jauge dans le goulot de remplissage et verrouiller le bouchon en le vissant d'un quart de tour vers la droite.

Remarque: Vérifier le niveau de l'huile avant chaque utilisation de la tondeuse et toutes les 5 heures d'utilisation. La première fois, remplacer l'huile après les 5 premières heures de fonctionnement. Par la suite, changer l'huile toutes les 50 heures d'utilisation, ou une fois par an. Changer l'huile plus souvent si l'on utilise la tondeuse en conditions particulièrement sales ou poussiéreuses.

Essence

⚠ DANGER

DANGER POTENTIEL

- **Dans certaines conditions, l'essence est extrêmement inflammable et hautement explosive.**

QUELS SONT LES RISQUES?

- **Un incendie ou une explosion causés par l'essence peuvent occasionner des brûlures à vous ou à d'autres personnes, ainsi que des dégâts matériels.**

COMMENT SE PROTÉGER?

- **Utiliser un entonnoir et remplir le réservoir à l'extérieur, dans un endroit dégagé, lorsque le moteur est froid. Essuyer l'essence éventuellement répandue.**
- **Ne pas remplir le réservoir à ras bords. Le niveau d'essence doit arriver à 6 à 13 mm (1/4 à 1/2 pouce) sous le goulot de remplissage. L'espace au-dessus doit rester vide pour permettre à l'essence de se dilater.**
- **Ne pas fumer lorsqu'on manipule de l'essence, et se tenir à l'écart de toute flamme nue ou source d'étincelles.**
- **Conserver l'essence dans un récipient homologué, hors de la portée des enfants.**
- **Ne jamais faire de réserves d'essence supérieures à la quantité consommée en 30 jours.**

⚠ DANGER

DANGER POTENTIEL

- **Dans certaines conditions, l'essence est extrêmement inflammable et hautement explosive.**

QUELS SONT LES RISQUES?

- **Un incendie ou une explosion causés par l'essence peuvent occasionner des brûlures à vous ou à d'autres personnes, ainsi que des dégâts matériels.**

COMMENT SE PROTÉGER?

- **Utiliser un entonnoir et remplir le réservoir à l'extérieur, dans un endroit dégagé, lorsque le moteur est froid. Essuyer l'essence éventuellement répandue.**

Ce moteur est certifié fonctionner à l'essence sans plomb. Toro recommande l'usage d'essence normale **SANS PLOMB** fraîche et propre, à indice d'octane de 85 ou plus, dans tous ses produits à moteur à essence. L'essence sans plomb brûle plus proprement, prolonge la vie du moteur et facilite le démarrage en réduisant l'accumulation de dépôts dans la chambre de combustion. En dehors des Etats-Unis, de l'essence au plomb peut être utilisée si l'essence sans plomb n'est pas disponible dans le commerce.

Ne pas mélanger d'huile à l'essence. Ne pas utiliser d'essence conservée d'une saison à l'autre dans un récipient homologué.

Toro recommande également l'usage régulier de stabilisateur/conditionneur de carburant Toro dans toutes les machines Toro à moteur à essence, tant en période d'utilisation qu'en période de remisage. Le stabilisateur/conditionneur Toro nettoie le moteur pendant l'utilisation et empêche la formation de dépôts gommeux pendant le remisage.

Important: Certains carburants, appelés essence oxygénée ou reformulée, sont des mélanges d'essence et d'alcool ou d'éther. Des quantités excessives de ces produits risquent d'endommager le système d'alimentation ou d'affecter les performances du moteur. Ne jamais utiliser de méthanol, d'essence contenant du méthanol, d'essence contenant plus de 10% d'éthanol ou

d’essence sans plomb dite “essence blanche” sous peine d’endommager le système d’alimentation du moteur. En cas d’apparition de symptômes indésirables, utiliser une essence contenant moins d’alcool ou d’éther.

Ne pas utiliser d’additifs de carburant autres que ceux destinés à stabiliser le carburant durant le remisage, tels que le stabilisateur/conditionneur Toro ou un produit similaire. Le stabilisateur/conditionneur Toro est un produit à base de distillat de pétrole. Toro déconseille l’usage de stabilisateurs à base d’alcools tels que l’éthanol, le méthanol ou l’isopropanol. Ne pas utiliser d’additifs pour tenter d’augmenter la puissance ou d’accroître les performances de la machine.

1. Nettoyer tout autour du bouchon du réservoir d’essence, et retirer le bouchon (Fig. 6).

2. Verser de l’essence sans plomb jusqu’à 6 à 13 mm (1/4 à 1/2 pouce) du haut du réservoir. Veiller à ce que le niveau n’atteigne pas le goulot de remplissage. Ne pas remplir le réservoir complètement.

3. Replacer le bouchon et essuyer toute essence répandue.

4. Rebrancher le fil de bougie (s’il a été débranché) (Fig. 8).

Conseils d’utilisation de la tondeuse

Recommandations générales

Pour la tonte comme pour le hachage de l’herbe et des feuilles, les recommandations ci-dessous permettent d’obtenir un meilleur résultat et un plus bel aspect de la pelouse:

- Maintenir la lame **bien affûtée** tout au long de la saison de tonte. De temps à autre, limer les ébréchures de la lame.

- **Ne tondre que si l’herbe ou les feuilles sont sèches.** L’herbe et les feuilles mouillées ont tendance à se coller en paquets sur la pelouse, et risquent d’obstruer la tondeuse et de faire caler le moteur. D’autre part, l’herbe et les feuilles mouillées sont glissantes et l’utilisateur risque de tomber.

⚠ ATTENTION

DANGER POTENTIEL
- **Dans l’herbe ou les feuilles mouillées, l’utilisateur risque de glisser et de heurter la lame.**

QUELS SONT LES RISQUES?
- **Le contact avec la lame peut causer des blessures graves.**

COMMENT SE PROTÉGER?
- **Ne tondre que si l’herbe est sèche.**

- Régler le moteur sur la position la plus rapide. Une puissance maximum assure les meilleurs résultats.

- Après chaque tonte, débarrasser le dessous de la tondeuse des débris d’herbe et feuilles.

- Maintenir le moteur en bon état de fonctionnement. Le hachage demande un maximum de puissance.

- Nettoyer plus fréquemment le filtre à air. Le hachage de l’herbe et des feuilles soulève plus de déchets et poussières susceptibles d’obstruer le filtre à air et de réduire les performances du moteur.

Tonte et hachage de l’herbe

- L’herbe pousse à une vitesse différente selon les saisons. Pendant l’été, il est en généralement conseillé de régler la hauteur de coupe sur C, D ou E. La hauteur de l’herbe ne doit pas être

réduite de plus d'un tiers. Il n'est pas conseillé d'utiliser une hauteur de coupe inférieure à C, à moins que l'herbe ne soit clairsemée, ou en automne lorsque la pousse commence à ralentir.

- Pour la coupe d'herbe de plus de 18 cm (6 pouces), il peut être préférable de passer une première fois la tondeuse avec le réglage de hauteur de coupe maximum en avançant plus lentement qu'à l'ordinaire, puis de repasser avec un réglage plus bas afin d'obtenir le meilleur aspect possible. Si l'herbe est trop haute et s'agglutine sur la pelouse, elle risque d'obstruer la tondeuse et de faire caler le moteur.

- Alterner le sens des passages de la tondeuse pour mieux disperser les déchets et assurer une fertilisation plus homogène.

Si l'aspect de la pelouse tondue n'est pas satisfaisant, essayer une ou plusieurs des solutions suivantes:

- Affûter la lame.

- Tondre en avançant plus lentement.

- Elever le réglage de hauteur de coupe.

- Couper l'herbe plus fréquemment.

- Faire se chevaucher les passages pour ne tondre qu'une largeur de bande réduite.

- Régler la hauteur des roues avant un cran plus bas que celle des roues arrières (par exemple "C" à l'avant et "D" à l'arrière).

Hachage de feuilles

- Une fois la coupe terminée, s'assurer qu'au moins 50 % de l'herbe apparaît au travers de la couche de feuilles. Pour obtenir ce résultat, il peut être nécessaire de repasser plusieurs fois la tondeuse sur la couche de feuilles.

- Pour une couche de feuilles légère, régler toutes les roues sur la même hauteur de coupe.

- Si la couche de feuilles est épaisse de plus de 12 cm (5 pouces), régler les roues avant un ou deux crans plus haut que les roues arrière pour faciliter le passage des feuilles sous la tondeuse.

- Si les feuilles ne sont pas hachées assez menu pour disparaître dans l'herbe, tondre en avançant plus lentement.

- En présence de beaucoup de feuilles de chêne, il peut être bon de chauler la pelouse au printemps pour compenser l'acidité des feuilles de chêne.

Utilisation

Commandes

La manette des gaz, la manette de vitesse de traction, la barre de commande et la poignée du lanceur se trouvent en haut du mancheron (Fig. 7).

Démarrage du moteur

Remarque: Le moteur requiert à la mise en route une période de chauffage de une à plusieurs minutes, selon la température.

1. Connecter le fil d'allumage à la bougie (Fig. 8).

2. Mettre la manette des gaz en position  (position RAPIDE)

3. Appuyer 3 fois sur l'amorceur (Fig. 6). **Attendre environ 2 secondes entre chaque actionnement.**

Remarque: Ne pas utiliser l'amorceur pour redémarrer un moteur chaud après une courte interruption.

L'amorçage peut cependant être nécessaire pour redémarrer par temps froid.

Remarque: Si la charge de la batterie est insuffisante pour démarrer, utiliser le lanceur manuel.

4. Tirer lentement la poignée du lanceur jusqu'à ce que la corde soit tendue, puis la tirer vigoureusement pour lancer le moteur. Régler le régime en amenant la manette des gaz à l'endroit voulu entre les positions (RAPIDE) et (LENT). Laisser le moteur se réchauffer. La tondeuse peut déjà être utilisée pendant que le moteur se réchauffe.

Arrêt du moteur

1. Lâcher la barre de commande pour arrêter la lame et la traction. Mettre le sélecteur de vitesse de traction au point mort "N". Pour arrêter le moteur, régler la manette des gaz sur (ARRET). Rester derrière le mancheron jusqu'à l'arrêt complet des pièces en mouvement.

2. Débrancher le fil de la bougie si on n'utilise plus la tondeuse ou si on la laisse sans surveillance.

Autotraction

La tondeuse offre trois vitesses de traction, "1" lente, "2" moyenne, et "3" rapide.

1. Placer le sélecteur de vitesse sur la position désirée.

2. Faire descendre la barre de commande jusqu'en "A" puis la ramener en "B" pour embrayer la lame (Fig. 9).

3. Serrer la barre de commande jusqu'en "C" contre le mancheron pour embrayer la traction (Fig. 9).

La vitesse de traction varie en fonction de l'écartement de la barre de commande par rapport au mancheron. Pour débrayer la traction sans débrayer la lame, laisser la barre de commande descendre progressivement en position intermédiaire (Fig. 9).

Pour embrayer la traction sans embrayer la lame, serrer simplement la barre de commande contre le mancheron, sans la descendre avant pour embrayer la lame.

Remarque: Ne pas changer de vitesse quand la barre de commande est serrée contre le mancheron en position de marche "C" (Fig. 9) sous peine d'endommager la transmission. Laisser la barre de commande descendre en position intermédiaire avant de changer la vitesse de traction.

La vitesse de traction peut être modulée en augmentant ou en réduisant la distance entre la barre de commande et le mancheron. Laisser la barre de commande descendre un peu pour ralentir dans les tournants ou si la tondeuse avance trop vite. Si la barre de commande descend trop bas, la tondeuse cesse d'avancer. Pour avancer plus vite, serrer la barre de commande plus près du mancheron. Quand la barre de commande est serrée tout contre le mancheron, la tondeuse avance à la vitesse maximum. Pour tondre autour d'obstacles ou pour quitter la tondeuse un instant, mettre le sélecteur de vitesse au point mort "N".

Traction manuelle en arrière

La tondeuse est équipée d'une transmission à roue libre pour faciliter la traction en marche arrière. Avant de tirer la tondeuse vers l'arrière, laisser la barre de commande descendre suffisamment pour débrayer la traction et les roues motrices. Il peut être nécessaire de pousser la tondeuse de quelques centimètres vers l'avant pour que la traction et les roues soient effectivement débrayées.

Si par exemple on souhaite tirer la tondeuse en l'arrière en arrivant près d'un arbre ou d'un buisson, laisser la barre de commande descendre juste assez pour débrayer la traction lorsque la tondeuse est à environ 15 cm de l'obstacle. L'inertie fait encore

avancer la tondeuse d'au moins quelques centimètres, ce qui débraye les roues motrice. La tondeuse peut alors être tirée en arrière sans difficulté.

Le câble d'autotraction doit permettre à la barre de commande de descendre facilement pour arrêter la traction sans arrêter le moteur. Voir les instructions de réglage du câble, au chapitre Entretien. En cas de problème, s'adresser à un concessionnaire officiel Toro.

Réglage de la hauteur de coupe

La hauteur de coupe peut être réglée dans cinq positions (Fig. 10). Pour la tonte normale, régler toutes les roues à la même hauteur.

1. Couper le moteur et attendre l'arrêt complet des pièces mobiles. Débrancher le fil de la bougie (Fig. 8).

⚠ DANGER

DANGER POTENTIEL
- **Les doigts risquent d'entrer en contact avec la lame en rotation lors du réglage de la hauteur de coupe.**

QUELS SONT LES RISQUES?
- **Le contact avec la lame en rotation peut causer des blessures graves.**

COMMENT SE PROTÉGER?
- **Couper le moteur et attendre l'arrêt complet de toutes les pièces mobiles avant de régler la hauteur de coupe.**
- **Ne pas mettre les doigts sous le carter de tondeuse lors du réglage de la hauteur de coupe.**

2. Pour faciliter le réglage, soulever le carter de manière à ce que la roue ne touche plus le sol. **Ne jamais placer les doigts sous le carter pour soulever la tondeuse.** Serrer le levier de hauteur de coupe contre la roue et l'amener dans la position souhaitée (Fig. 10). Vérifier que l'ergot du levier de hauteur de coupe s'engage bien dans le trou du support.

Remarque: Les roues avant peuvent être réglées pour une hauteur de coupe de 1/2 pouce (1,3 cm). Amener le levier de réglage au-delà de la position "A" et laisser l'ergot du levier s'engager dans l'encoche du carter. Il n'est pas conseillé d'utiliser régulièrement ce réglage.

Contrôle du fonctionnement de la barre de commande

Avant chaque séance d'utilisation, tester la barre de commande pour s'assurer que le système d'embrayage du frein de lame fonctionne correctement.

A: Test de fonctionnement normal de la barre de commande

1. Sans allumer le moteur, amener la tondeuse sur une surface pavée à l'abri du vent.
2. Régler sur "E" la position de hauteur de coupe des quatre roues (Fig. 10).
3. Mettre le sélecteur de vitesse de traction au point mort "N".
4. Froisser une demi-feuille de papier journal en une boule d'environ 7 cm de diamètre, suffisamment serrée pour passer sous le carter de tondeuse (Fig. 11).
5. Poser la boule devant la tondeuse, à une distance d'environ 12 cm (Fig. 11).
6. Démarrer le moteur.
7. Abaisser la barre de commande dans la position la plus basse (Fig. 12).
8. Relever la barre de commande en position normale "lame embrayée" (à 2 ou 3 cm du mancheron) (position A, Fig. 13). Un "bruit de ventilateur" indique que la lame de la tondeuse est en train de tourner.

9. Lâcher la barre de commande (position B, Fig. 13). On doit entendre un claquement, et la lame doit s’arrêter dans les trois secondes.

10. Pousser immédiatement la tondeuse sur la boule de papier.

11. Couper le moteur.

12. Vérifier à l’avant si la boule a bien disparu sous la tondeuse. Si ce n’est pas le cas, répéter les points 5 à 11.

13. Retirer la tondeuse pour contrôler l’état de la boule. Si celle-ci est défaite ou déchiquetée, la rotation de la lame ne s’est pas arrêtée à temps, ce qui présente un risque pour la sécurité de l’utilisateur. Prendre rendez-vous au plus tôt pour une révision chez un réparateur Toro agréé. Pour détecter la détérioration de l’embrayage du frein de lame, **avant** qu’elle n’affecte le fonctionnement normal, nous vous demandons d’effectuer aussi le test B de fonctionnement spécial de la barre de commande, décrit ci-dessous.

B: Test de fonctionnement spécial de la barre de commande

1. Sans allumer le moteur, amener la tondeuse sur une surface pavée à l’abri du vent.

2. Régler sur “E” la position de hauteur de coupe des quatre roues (Fig. 10).

3. Mettre le sélecteur de vitesse de traction au point mort “N”.

4. Froisser une demi-feuille de papier journal en une boule d’environ 7 cm de diamètre, suffisamment serrée pour passer sous le carter de tondeuse (Fig. 11).

5. Poser la boule devant la tondeuse, à une distance d’environ 12 cm (Fig. 11).

6. Démarrer le moteur.

7. Abaisser la barre de commande dans la position la plus basse (Fig. 14, position B).

8. Relever la barre de commande en position intermédiaire (à environ 12 cm du mancheron) (Fig. 16, position C).

Remarque: La position intermédiaire (C) n’est pas une position “naturelle” d’actionnement de la barre de commande, mais elle permet une détection précoce d’un grippage de l’embrayage du frein de lame susceptible d’affecter plus tard la sécurité du fonctionnement de la tondeuse.

9. Lâcher la barre de commande (Fig. 16, position B).

Remarque: Si l’on entend un claquement sonore, c’est qu’on a levé la barre trop haut. Répéter les points 7, 8 et 9, mais ne pas relever la barre de commande aussi haut qu’au point 8.

10. Pousser immédiatement la tondeuse sur la boule de papier.

11. Couper le moteur.

12. Vérifier à l’avant si la boule a bien disparu sous la tondeuse. Si ce n’est pas le cas, répéter les points 5-11.

13. Retirer la tondeuse pour contrôler l’état de la boule. Si celle-ci est défaite ou déchiquetée, c’est un signe probable d’usure ou détérioration du système, susceptible d’entraîner bientôt un risque pour la sécurité de l’utilisateur. Utiliser la tondeuse et le système d’embrayage de frein de lame avec une prudence particulière, et prendre rendez-vous au plus tôt pour une révision chez un vendeur réparateur Toro agréé. Celui-ci apportera les corrections nécessaires pour assurer le bon fonctionnement de la tondeuse.

⚠ DANGER

DANGER POTENTIEL

- **Si le système d'embrayage de frein de lame ne fonctionne pas, la lame continue à tourner lorsqu'on lâche la barre de commande. L'utilisateur risque de toucher la lame.**

QUELS SONT LES RISQUES?

- **Le contact de la lame peut occasionner des blessures graves, voire mortelles.**

COMMENT SE PROTÉGER?

- **Ne jamais utiliser une tondeuse à moteur équipée d'un embrayage de frein de lame dont le système de sécurité ne fonctionne pas.**
- **Faire réparer la tondeuse chez un concessionnaire dès qu'un système de sécurité ne fonctionne pas correctement.**

NOTE SPECIALE: Avant toute opération telle que le nettoyage de la tondeuse, commencer par couper le moteur et déconnecter le fil de la bougie. Retirer la clé de contact sur le modèle à démarreur électrique. Comme pour toutes les tondeuses, quels que soient les systèmes de sécurité et les dispositifs d'arrêt de la lame, ne jamais approcher aucune partie du corps de la lame lorsque le moteur tourne, et ne laisser approcher personne.

Pour plus de précisions ou si vous avez besoin d'aide, n'hésitez pas à nous contacter:

The Toro Company
Attn: Consumer Service Department
8111 Lyndale Avenue South
Bloomington, MN 55420-1196
(612) 888-8801

Si l'on dispose du kit d'ensachage arrière en option, on peut utiliser le sac à herbe pour effectuer un test supplémentaire du mécanisme d'embrayage du frein de lame.

1. Monter le sac à herbe vide sur l'ouverture de l'éjecteur.
2. Démarrer le moteur.
3. Abaisser la barre de commande dans la position la plus basse (Fig. 14).
4. Relever la barre de commande en position normale "lame embrayée", à 2 ou 3 cm du mancheron. Le sac à herbe doit commencer à se gonfler, ce qui indique que la lame est embrayée et qu'elle tourne.
5. Lâcher la barre de commande. Si le sac ne retombe pas immédiatement, c'est que la lame continue à tourner. Il se peut que le mécanisme d'embrayage du frein de lame soit grippé, ce qui présente un risque pour la sécurité de l'utilisateur. Faire réviser la tondeuse par un vendeur réparateur TORO agréé.

Entretien

AVIS: **L'entretien, le remplacement ou la réparation des dispositifs et systèmes anti–pollution peuvent être effectués par toute personne ou tout établissement qualifiés pour la réparation de moteurs non automobiles. Pour bénéficier de la gratuité des réparations couvertes par la garantie, il est cependant indispensable de faire réaliser tout entretien ou toute réparation ou remplacement d'une pièce anti–pollution par un concessionnaire agrée Toro.**

Programme d’entretien recommandé

Un fonctionnement fiable et en toute sécurité exige des entretiens réguliers.

Pièce	Entretien	Après chaque utilisation	Toutes les 5 heures	Toutes les 25 heures	Toutes les 50 heures	Toutes les 100 heures
Carter de tondeuse	Débarrasser de la terre et des déchets de tonte.	X				
Visserie	Vérifier fréquemment le serrage des boulons et vis de la lame et du moteur. Pour garantir la sécurité d’utilisation, il est important que tous les boulons, écrous et vis soient toujours bien serrés.		X			
Lubrification	Graisser les graisseurs des roues arrière.			X		
Bougie	Inspecter toutes les 25 heures et remplacer si nécessaire. Remplacer après 100 heures de fonctionnement, ou une fois par an.			X		
Nettoyage sous le bouclier d’embrayage et frein de lame	Déposer le bouclier d’embrayage et frein de lame, et enlever les débris à l’intérieur et autour de toutes les pièces au moyen d’une brosse ou d’air comprimé.			X		
Huile moteur	Vidanger et remplir le carter d’huile après les **5** premières heures de fonctionnement et ensuite, toutes les **50** heures. Changer l’huile toutes les **25** heures en cas de travail sous forte charge ou s’il fait très chaud.				X	
Lame	Affûter ou remplacer. Entretenir plus fréquemment si la lame s’émousse rapidement du fait d’une utilisation éprouvante ou de la présence de sable.				X	
Frein de lame	Vérifier le temps d’arrêt toutes les 50 heures ou au début de la saison de tonte. Lorsqu’on lâche la barre de commande, la lame doit s’arrêter dans les 3 secondes. Dans le cas contraire, s’adresser à un concessionnaire réparateur Toro agréé pour la réparation.				X	
Système d’alimentation	Contrôler que le flexible de carburant ne fuit pas et n’est pas endommagé. Le remplacer si nécessaire.				X	

Pièce	Entretien	Après chaque utilisation	Toutes les 5 heures	Toutes les 25 heures	Toutes les 50 heures	Toutes les 100 heures
Filtre à air	Nettoyer ou remplacer à chaque saison de tonte ou toutes les 100 heures. **Nettoyer plus fréquemment si la tondeuse est utilisée dans un environnement poussiéreux.**					X
Système de refroidissement	Enlever les déchets d'herbe, les débris et la saleté accumulés sur les ailettes de refroidissement du moteur et sur le démarreur. Nettoyer plus fréquemment si l'utilisation de la tondeuse soulève beaucoup de paille ou de saleté.					X

⚠ PRUDENCE

DANGER POTENTIEL

- **Si le fil de bougie n'est pas débranché, quelqu'un peut faire démarrer le moteur par accident.**

QUELS SONT LES RISQUES?

- **Un démarrage accidentel peut causer des blessures graves à vous ou aux personnes à proximité.**

COMMENT SE PROTÉGER?

- **Débrancher le fil de bougie avant de procéder à toute opération d'entretien. Ecarter suffisamment le fil pour éviter tout risque de contact fortuit avec la bougie.**

Filtre à air

Normalement, le préfiltre du filtre à air doit être nettoyé toutes les 25 heures de fonctionnement ou une fois par an, et la cartouche en papier toutes les 100 heures de fonctionnement ou une fois par an. Nettoyer le filtre plus souvent si l'on utilise la tondeuse dans un milieu sale ou poussiéreux. Si des pièces du filtre à air sont très sales, les remplacer.

IMPORTANT: Ne pas faire tourner le moteur sans les éléments du filtre à air, sous peine de l'endommager et de l'user gravement.

Remarque: Les filtres à air risquent d'être endommagés si l'on retourne la tondeuse du mauvais côté pour l'entretien du dessous.

1. Couper le moteur et débrancher le fil de la bougie (Fig. 8).
2. Dévisser les 2 boutons de fixation du couvercle du filtre à air au moteur (Fig. 15).
3. Déposer le couvercle et le nettoyer soigneusement.
4. Retirer le préfiltre avec précaution. S'il est sale, le nettoyer prudemment dans de l'eau chaude additionnée de savon liquide, le rincer à l'eau claire et le laisser sécher complètement avant de le réutiliser.
5. Si la cartouche en papier est sale, la nettoyer en tapotant **doucement** le filtre en papier sur une surface plane. Remplacer la cartouche si elle est très sale.

IMPORTANT: Ne pas huiler le préfiltre et la cartouche en papier. Ne pas utiliser d'air comprimé pour nettoyer la cartouche en papier.

6. Remonter le préfiltre sur la cartouche en papier. Remettre en place le couvercle du filtre à air et le fixer solidement à l'aide des 2 boutons.

Vidange de l'essence

1. Couper le moteur et le laisser refroidir. Débrancher le fil de la bougie (Fig. 8).

⚠ ATTENTION

DANGER POTENTIEL
- **L'essence peut prendre feu si l'on en répand sur un moteur brûlant.**

QUELS SONT LES RISQUES?
- **L'essence en feu peut occasionner des brûlures graves.**

COMMENT SE PROTÉGER?
- **Ne vidanger le réservoir que si le moteur est froid.**

2. Retirer le bouchon du réservoir d'essence (Fig. 6) et transférer l'essence dans un bidon propre à l'aide d'un siphon à pompe.

Remarque: Cette méthode est la seule recommandée pour la vidange du réservoir de carburant.

Vidange de l'huile moteur

Changer l'huile après les 5 premières heures de fonctionnement, puis toutes les 50 heures ou une fois par saison. Faire la vidange d'huile lorsque le moteur est chaud.

Remarque: Changer l'huile toutes les 25 heures en cas d'utilisation sous forte charge ou sous des températures très élevées.

⚠ ATTENTION

DANGER POTENTIEL
- **Lorsqu'on retourne la tondeuse, l'essence risque de fuir du réservoir ou du carburateur.**

QUELS SONT LES RISQUES?
- **L'essence est extrêmement inflammable et hautement explosive, et peut dans certaines circonstances causer des dommages corporels ou matériels graves.**

COMMENT SE PROTÉGER?
- **Pour éviter les fuites, laisser le moteur consommer toute l'essence, ou vider le réservoir à l'aide d'une pompe à main. Ne jamais siphonner à la bouche.**

1. Couper le moteur et débrancher le fil de la bougie (Fig. 8).

2. Vider le réservoir d'essence, voir Vidange du réservoir d'essence.

Remarque: La vidange devrait s'effectuer quand l'huile est chaude. L'huile chaude coule plus facilement et entraîne plus d'impuretés en suspension que l'huile froide.

3. Bien que l'essence du moteur ait été vidangée, il devrait rester assez de carburant dans la cuve du carburateur et dans la conduite d'alimentation pour permettre au moteur de démarrer. Reconnecter le fil de la bougie. Démarrer le moteur et le laisser tourner jusqu'à ce qu'il s'arrête, faute de carburant. Ce fonctionnement de courte durée réchauffe l'huile.

4. Débrancher le fil de la bougie (Fig. 8).

5. Retirer la jauge du tube de remplissage et placer un bac de vidange sur la gauche de la tondeuse.

6. Basculer la tondeuse sur le côté gauche.

7. Vidanger l'huile par le trou de remplissage de la jauge (Fig. 17). Recueillir l'huile dans un récipient approprié et s'en débarrasser correctement, selon la réglementation en vigueur.

8. Redresser la tondeuse.

9. Remplir le carter d'huile fraîche jusqu'au repère du plein (FULL) de la jauge. Utiliser l'huile spécifiée à la section Huile du chapitre Avant la mise en marche.

10. Vérifier le niveau d'huile et replacer la jauge.

11. Essuyer toute huile répandue.

Bougie

Une bougie encrassée, ébréchée, calaminée ou dont les électrodes sont usées peut occasionner des problèmes de démarrage et nuire au fonctionnement.

Déposer la bougie toutes les 25 heures de fonctionnement, et contrôler son état. Remplacer la bougie toutes les 100 heures de fonctionnement, ou au début de chaque saison. Utiliser une bougie Champion RC12YC ou équivalente.

1. Couper le moteur et débrancher le fil de la bougie (Fig. 8).

2. Retirer la bougie et la nettoyer à l'aide d'une brosse métallique pour la débarrasser des dépôts de calamine. NE PAS LA DÉCAPER AU SABLE. Contrôler si la bougie n'est pas fissurée et si les électrodes ne sont pas usées ou endommagées. Remplacer si nécessaire.

3. Régler l'écartement des électrodes à 0,020 pouce (5 mm) (Fig. 18).

4. Monter la bougie à la main, puis la visser à 14 ft.–lbs. (19 N·m) (Fig. 18).

5. Une fois l'entretien terminé, rebrancher le fil de bougie.

Câble de commande des gaz

Un réglage de la commande des gaz peut être nécessaire si le moteur ne démarre ou ne s'arrête pas. La commande des gaz doit être réglée chaque fois qu'on remplace le câble.

1. Couper le moteur et débrancher le fil de la bougie (Fig. 8).

2. Desserrer la vis du serre-câble jusqu'à ce que le câble glisse librement (Fig. 19).

3. Déplacer le levier de commande du régulateur, le câble d'accélérateur et sa gaine le plus loin possible dans le sens de la flèche (Fig. 19).

4. Mettre la commande des gaz en position (position RAPIDE)

5. Serrer la vis du serre-câble pour bloquer le réglage.

Câble de commande d'autotraction

Si la tondeuse n'avance pas, ou si elle a tendance au contraire à avancer doucement alors que la traction n'est pas engagée, ajuster le bouton de réglage de traction situé à l'arrière de la boîte de vitesse (Fig. 20).

1. Si le système de traction ne fonctionne pas, tourner le bouton de réglage de 1/2 tour vers la droite. Si la tondeuse a tendance à avancer lorsque la traction n'est pas engagée, tourner le bouton de 1/2 tour vers la gauche pour détendre la courroie.

2. Le réglage est correct si:

- La tondeuse n'avance pas lorsque la traction est débrayée.
- La barre de commande est à une distance du mancheron confortable pour la main de l'utilisateur au point d'embrayage/débrayage de la traction.

Remarque: Ne pas trop tendre le câble. La tension du câble doit être juste suffisante pour que les roues se

mettent à tourner lorsque la barre de commande est éloignée du mancheron d'une distance confortable pour la main de l'utilisateur. Un serrage excessif peut exiger un effort trop important de l'utilisateur pour embrayer ou débrayer la traction.

En cas de problème, s'adresser à un vendeur réparateur Toro agréé.

Lame

Pour de bons résultats, la lame doit être droite et tranchante. Inspecter et affûter la lame régulièrement.

⚠ ATTENTION

DANGER POTENTIEL
- **La lame est tranchante.**

QUELS SONT LES RISQUES?
- **Le contact avec la lame tranchante peut causer des blessures graves.**

COMMENT SE PROTÉGER?
- **Porter des gants ou envelopper les parties coupantes de la lame avec un chiffon.**

1. Vider le réservoir d'essence, voir Vidange du réservoir d'essence.
2. Laisser tourner le moteur jusqu'à ce qu'il cale, puis essayer de le redémarrer pour s'assurer qu'il n'y a plus d'essence dans le carburateur.
3. Débrancher le fil de la bougie (Fig. 8).
4. Basculer la tondeuse sur le côté gauche (Fig. 21). Eviter de faire tourner la lame, pour ne pas provoquer des problèmes de démarrage.
5. INSPECTION DE LA LAME — Vérifier soigneusement l'affûtage et l'usure de la lame, surtout au point de rencontre des parties planes et incurvées (Fig. 22). Le sable et les matières abrasives peuvent éroder le métal entre les parties planes et incurvées de la lame, il est donc important de contrôler l'état de la lame avant d'utiliser la tondeuse. Remplacer la lame si elle est usée ou entaillée (Fig. 22B & C), voir point 5.
6. DÉPOSE DE LA LAME—Tenir la lame à son extrémité avec un chiffon ou un gant épais. Retirer les 2 écrous de lame, la coupelle de protection, l'accélérateur et la lame (Fig. 21).

   Remarque: Pour un meilleur résultat, monter une nouvelle lame au début de la saison de tonte. En cours de saison, limer les petites ébréchures pour conserver une arête de coupe tranchante.
7. AIGUISAGE DE LA LAME — Au moyen d'une lime, aiguiser la face supérieure de la lame (face tournée vers le carter de tondeuse) en veillant à conserver l'angle de coupe d'origine (Fig. 23). Limer la même quantité de métal sur chaque arête de coupe pour conserver l'équilibre de la lame.

⚠ ATTENTION

DANGER POTENTIEL
- **Une lame usée ou endommagée risque de se rompre en projetant le morceau cassé vers l'opérateur ou les personnes à proximité.**

QUELS SONT LES RISQUES?
- **Un morceau de lame projeté avec force peut infliger des blessures graves, voire mortelles, à l'utilisateur ou aux personnes à proximité.**

COMMENT SE PROTÉGER?
- **Vérifier régulièrement si la lame n'est pas usée ou endommagée.**
- **Remplacer la lame si elle est usée ou endommagée.**

IMPORTANT: Vérifier l'équilibre de la lame en la plaçant sur un équilibreur (dispositif peu coûteux vendu en quincaillerie). Une lame équilibrée reste

horizontale, une lame déséquilibrée penche du côté le plus lourd. Si la lame n'est pas équilibrée, limer davantage le tranchant du côté le plus lourd.

8. Remonter la lame affûtée et équilibrée, l'accélérateur, la coupelle de protection et les 2 écrous de lame. La pale de la lame doit être dirigée vers le haut du carter de la tondeuse. Serrer le boulon de lame à 15-27 ft-lb (20-37 N·m).

⚠ ATTENTION

DANGER POTENTIEL
- **Lors de toute utilisation de la tondeuse, l'accélérateur de lame doit être en place, sans quoi la lame risque de plier, d'être faussée ou de casser.**

QUELS SONT LES RISQUES?
- **Une lame cassée peut infliger des blessures graves, voire mortelles, à l'utilisateur ou aux personnes à proximité.**

COMMENT SE PROTÉGER?
- **Ne jamais utiliser la tondeuse sans l'accélérateur de lame.**

Lubrification

Les roues avant et arrière doivent être lubrifiées toutes les 25 heures de fonctionnement, et à la fin de la saison.

1. Appliquer 2 ou 3 gouttes d'huile légère du côté intérieur et extérieur de tous les boulons des roues. Faire tourner les roues pour bien répartir l'huile dans les coussinets. Essuyer l'excédent de lubrifiant.

2. Mettre les leviers de hauteur de coupe des roues arrières en position "C". Essuyer les graisseurs à l'aide d'un chiffon propre. Appliquer un pistolet graisseur rempli de graisse multi-usage au lithium no. 2 sur le graisseur et pomper doucement 2 ou 3 fois (Fig. 24). Une pression excessive risque d'endommager les joints d'étanchéité et d'empêcher le bon fonctionnement du débrayage de roue libre.

Nettoyage

Dessous de la tondeuse

Pour une performance optimale, le dessous de la tondeuse doit rester propre. Veiller particulièrement à débarrasser les déflecteurs de tout débris (Fig. 25).

Nettoyage au jet d'eau

Quand le dessous de la tondeuse a besoin d'un nettoyage, le nettoyer à l'eau de la manière suivante:

1. Placer la tondeuse sur une surface horizontale bétonnée ou asphaltée, près d'un tuyau d'arrosage.

2. Mettre le moteur en marche.

3. Tenir le tuyau d'arrosage à la hauteur du mancheron et diriger le jet vers le sol, juste devant la roue arrière droite (Fig. 26). La rotation de la lame aspire l'eau sous le carter de tondeuse et entraîne les déchets. Laisser couler l'eau quelques minutes, ou jusqu'à ce que l'eau qui s'écoule de la tondeuse ne contienne plus d'herbe.

4. Couper le moteur.

5. Arrêter le jet d'eau.

6. Redémarrer le moteur et le laisser tourner quelques minutes pour faire sécher la tondeuse et ses composants. Pendant que le moteur tourne, engager et dégager plusieurs fois l'entraînement de traction et la lame pour le sécher.

Raclage

Si le lavage au jet d'eau ne parvient pas à débarrasser le dessous de la tondeuse de tous les débris, renverser la tondeuse et la nettoyer en la raclant.

1. Couper le moteur et débrancher le fil de la bougie (Fig. 8).

2. Vider le réservoir d’essence, voir Vidange du réservoir d’essence.

3. Basculer la tondeuse sur le côté gauche (Fig. 21).

4. Eliminer la saleté et les débris d’herbe collés au carter de la tondeuse à l’aide d’un racloir en bois. Eviter les bavures et les bords tranchants.

5. Redresser la tondeuse.

6. Refaire le plein de carburant.

7. Rebrancher le fil de bougie.

Carter de courroie

La zone sous le carter de courroie doit rester propre.

1. Couper le moteur.

2. Le moteur étant coupé, retirer les boulons de fixation du carter de courroie (Fig. 27) au carter de tondeuse.

3. Déposer le carter de courroie et enlever à l’aide d’une brosse tous les débris accumulés dans la zone de la courroie.

4. Remonter le carter de courroie.

Nettoyage du bouclier de l’embrayage du frein de lame

Le nettoyage sous le bouclier d’embrayage et frein de lame doit s’effectuer toutes les 25 heures de service, ou au moins à la fin de la saison d’utilisation, pour éviter que la lame ne cale durant la tonte.

1. Arrêter le moteur et débrancher le fil de la bougie (Fig. 8).

2. Vider le réservoir d’essence, voir Vidange du réservoir d’essence.

3. Basculer la tondeuse sur le côté gauche (Fig. 21).

4. Retirer les 2 écrous de lame, la coupelle de protection, l’accélérateur, la lame, la pièce d’écartement de la lame et les 3 boulons de fixation du bouclier d’embrayage de frein de lame au carter de tondeuse, avec leur rondelle (Fig. 21).

5. Enlever les débris à l’intérieur et autour de toutes les pièces au moyen d’une brosse ou d’air comprimé.

6. Remonter le bouclier d’embrayage et frein de lame, les 3 boulons et leurs rondelles, l’entretoise, la lame, l’accélérateur, la coupelle de protection et les 2 écrous de lame.

7. Reconnecter le fil d’allumage à la bougie.

Remisage

Pour préparer la tondeuse au remisage saisonnier, suivre les procédures d’entretien recommandées. Voir section Entretien.

Ranger la tondeuse dans un endroit frais, propre et sec, et la couvrir pour la protéger.

Carburant

⚠ ATTENTION

DANGER POTENTIEL
- **L’essence peut s’évaporer si on la conserve trop longtemps.**

QUELS SONT LES RISQUES?
- **Les vapeurs de carburant risquent d’exploser si elles rencontrent une flamme nue.**

COMMENT SE PROTÉGER?
- **Ne pas conserver l’essence (le carburant) trop longtemps.**
- **Ne pas entreposer la tondeuse avec du carburant dans le réservoir dans un local clos où se trouve une flamme nue (telle que la veilleuse d’un chauffe-eau ou d’une chaudière, par exemple).**
- **Laisser le moteur refroidir avant de rentrer la tondeuse dans un endroit clos.**

Pour le remisage de longue durée, soit vidanger le réservoir de carburant, soit utiliser un additif stabilisateur d'essence. Pour la vidange du réservoir, voir la section Vidange du carburant. Une fois l'essence vidangée, démarrer le moteur et le laisser tourner jusqu'à ce qu'il s'arrête, faute de carburant. Répéter la procédure de démarrage à deux reprises afin de s'assurer qu'il ne reste plus d'essence dans le moteur. S'il reste de l'essence, des dépôts de vernis gommeux risquent de se former et d'affecter les performances du moteur ou même d'entraîner des problèmes de démarrage.

Remarque: Si l'on utilise de l'essence oxygénée ou reformulée (c'est-à-dire mêlée d'alcool ou d'éther), vider entièrement le réservoir de carburant, puis laisser le moteur tourner jusqu'à ce qu'il s'arrête faute de carburant avant de remiser la machine.

Le carburant ne peut être laissé dans le réservoir que si on y ajoute un additif tel que le stabilisateur/conditionneur Toro avant le remisage. Le stabilisateur/conditionneur Toro est un produit à base de distillat de pétrole. Toro déconseille l'utilisation de stabilisateurs à base d'alcools tels que l'éthanol, le méthanol ou l'alcool isopropylique. Utiliser la quantité de stabilisateur recommandée sur le récipient du produit.

Moteur

1. Vidanger l'huile du carter lorsque le moteur est encore chaud. Voir la section Vidange d'huile du chapitre Entretien.
2. Retirer la bougie. Au moyen d'une burette, injecter environ une cuiller à soupe d'huile dans l'ouverture laissée par la bougie.
3. A l'aide de la corde du lanceur, imprimer lentement plusieurs tours au moteur pour répartir l'huile.
4. Remonter la bougie, mais NE PAS reconnecter le fil de bougie.

Nettoyage

1. Nettoyer la tondeuse. Voir chapitre Entretien, section Nettoyage.
2. Retirer la saleté et la paille du cylindre, des ailettes de refroidissement et du boîtier du ventilateur. Nettoyer aussi les débris d'herbe, la saleté et la crasse des surfaces externes du moteur, du capot et du dessus du carter de la tondeuse.
3. Nettoyer le filtre à air. Voir chapitre Entretien, section Filtre à air.

Divers

1. Contrôler l'état de la lame. Voir chapitre Entretien, section Lame.
2. Serrer tous les écrous, boulons et vis.
3. Graisser les roues. Voir chapitre Entretien, section Lubrification.
4. Retoucher toutes les surfaces rouillées ou éraflées.

Après le remisage

1. Contrôler et resserrer tous les écrous, boulons et vis.
2. Déposer la bougie et faire tourner rapidement le moteur au moyen du lanceur pour évacuer l'excès d'huile du cylindre. Nettoyer la bougie ou la remplacer si elle est endommagée ou si les électrodes sont usées.
3. Monter la bougie et la visser à 14 ft.–lbs. (19 N·m).
4. Suivre les procédures d'entretien recommandées. Voir section Entretien.
5. Remplir le réservoir de carburant avec de l'essence propre et fraîche.
6. Contrôler le niveau d'huile du moteur.

7. Rebrancher le fil de bougie.

Accessoires

Pour des conditions d'application particulières, les accessoires ci-dessous sont en vente chez les concessionnaires TORO agréés.

1. **Kit de sac à herbe arrière, modèle no. 59195** – Conduit d'éjection et sac à herbe arrière pour tondeuse Recycler®, permet de recueillir l'herbe dans un sac arrière au lieu de la disperser sur le gazon (Fig. 28). Fourni avec un obturateur de conduit d'éjection.

2. **Kit d'éjecteur latéral, modèle no. 59197** Se monte en quelques secondes sur l'arrière de la tondeuse, à la place du sac à herbe ou de l'obturateur du conduit d'éjection. Disperse les déchets sur le côté lors de la tonte de bordures (Fig. 29).

3. **Déchaumeur, modèle no. 59131** – Se monte en quelques minutes, à l'avant de la tondeuse pour plus de maniabilité (Fig. 30). Les dents à ressort détachent le chaume qui peut alors être aspiré dans le sac à herbe et facilement éliminé.

LA GARANTIE DE DEMARRAGE TORO

Une garantie intégrale de cinq ans
sur tous les moteurs Toro GTS–5

Ce qui est couvert

La société Toro garantit, pour une période de cinq ans à compter de la date d'achat — et sous réserve qu'il soit soumis aux entretiens de routine requis — que votre moteur TORO GTS–5 démarrera à la première ou seconde tentative, ou que nous le réparerons. La garantie couvre le coût des pièces et de la main-d'oeuvre. Les frais de transport sont cependant à votre charge.

Ce que vous devez faire pour que la garantie reste valide

Votre moteur TORO GTS–5 doit être entretenu conformément au programme d'entretien spécifié dans le manuel de l'utilisateur, à vos propres frais. Vous devez noter toutes les opérations d'entretien effectuées sur la fiche d'entretien inclue dans le manuel, et conserver votre preuve d'achat.

Comment obtenir le service?

Si les qualités de démarrage de votre moteur TORO GTS–5 diminuent au point qu'il ne démarre plus après une ou deux tentatives de lancement par un adulte en bonne forme physique, prenez les mesures suivantes:

1. Contactez un réparateur agréé TORO Service Dealer ou TORO Master Service Dealer, ou un distributeur TORO (voir la liste dans les pages jaunes de l'annuaire téléphonique).

2. Celui-ci vous demandera de lui retourner le produit, ou vous conseillera éventuellement un autre centre de dépannage TORO plus pratique pour vous.

3. Amenez le produit chez le réparateur, avec la fiche d'entretien et vos preuves d'achat.

Si, pour une raison quelconque, vous n'êtes pas satisfait du diagnostic du réparateur quant au démarrage de votre moteur ou du service fourni, n'hésitez pas à nous contacter:

TORO Customer Service Department
8111 Lyndale Avenue South
Bloomington, Minnesota 55420-1196

Rév. 12/8/97

Ce qui n’est pas couvert par la garantie

Cette garantie ne couvre pas:

1. Les réparations sur des articles utilisés à des fins commerciales.

2. Les opérations normales d’entretien telles que le remplacement des bougies, du filtre à air ou du filtre à carburant et les réglages du carburateur.

3. Les vidanges d’huile et les graissages.

4. Les réparations ou réglages dus:

A. au non-respect des directives pour les opérations d’entretien;

B. à des dommages survenus parce que la lame a heurté un objet;

C. à la présence d’impuretés dans le système de carburation;

D. à l’usage d’un carburant ou d’un mélange inadéquat (en cas de doute, consultez le manuel de l’utilisateur);

E. à l’omission de la vidange du système d’alimentation avant une période d’inutilisation de plus de trois mois;

F. à un usage abusif, à la négligence ou à un accident;

G. à des réparations ou tentatives de réparation par toute autre personne qu’un réparateur TORO agréé;

5. Les conditions d’utilisation particulières pouvant exiger plus de deux tentatives de démarrage, et notamment:

A. les quelques premiers démarrages après une période prolongée de non utilisation ou d’entreposage saisonnier;

B. le démarrage par temps froid, au début du printemps ou à la fin de l’automne, qui peut demander quelques tentatives de lancement supplémentaires (modèles rotatifs uniquement);

C. une procédure de démarrage incorrecte. Si vous éprouvez des difficultés à faire démarrer votre moteur, assurez-vous que vous procédez bien conformément aux instructions du manuel de l’utilisateur. Ceci peut vous épargner une visite inutile chez votre concessionnaire.

Toutes les réparations sous garantie remboursables aux termes de cette police doivent être effectuées par un réparateur TORO agréé utilisant des pièces TORO d’origine.

Les services fournis par un réparateur TORO agréé décrits ci-dessus constituent le seul recours de l’acheteur.

La garantie par rapport à la législation de votre pays

Cette garantie est la seule garantie expresse, mis à part la garantie de performance Toro et la couverture spéciale du système antipollution de certains produits.

La société Toro décline toute responsabilité en cas de dommages secondaires ou indirects liés à l’usage du produit, notamment quant aux coûts et dépenses encourus pour se procurer un équipement ou un service de substitution durant des périodes de longueur raisonnable de défaillance ou d’indisponibilité. L’exclusion de la garantie des dommages secondaires ou indirects n’est pas autorisée dans certains pays, et peut donc ne pas s’appliquer dans votre cas.

Cette garantie vous donne des droits spécifiques, mais vous bénéficiez peut-être aussi d’autres droits qui varient selon les pays.

FICHE D'ENTRETIEN POUR GARANTIE DE DEMARRAGE

Pour bénéficier de la garantie de démarrage, il faut effectuer les opérations d'entretien spécifiées ci-dessous toutes les 25 heures de fonctionnement, ou plus souvent si la machine est utilisée en milieu poussiéreux. Suivre les directives de ce manuel et noter les informations d'entretien sur la fiche ci-dessous.

Date	Heures de marche	Entretien du filtre à air	Vidanger l'huile: Ne s'applique pas aux 2 temps	Graissage des roues	Vérification de la bougie	Remisage

Déclaration de garantie antipollution pour la Californie et l’ensemble des Etats-Unis

Garantie limitée de deux ans

Vos droits et devoirs en matière de garantie

L’agence américaine pour la protection de l’environnement (EPA, Environment Protection Agency), l’office de la protection de l’air en Californie (CARB, California Air Resources Board) et Toro ont le plaisir de vous présenter la garantie du système antipollution du moteur de votre machine ou appareil de jardin 1995. En Californie, les nouveaux appareils et machines de jardin doivent être conçus, fabriqués et équipés dans le respect des normes anti-brumée (anti-smog) très strictes imposées par l’Etat. Dans les autres Etats, les nouveaux appareils et machines de jardin à partir de l’année de modèles 1997 doivent être conçus, fabriqués et équipés au moment de l’achat conformément aux normes américaines de l’EPA pour les petits véhicules non routiers. Le moteur de l’appareil ou de la machine doit être exempt de tout défaut de pièces ou main d’oeuvre entraînant un non-respect des normes de l’EPA durant les deux premières années d’utilisation du moteur, à dater de l’achat par l’utilisateur final. Toro doit garantir le système antipollution du moteur de votre machine ou appareil durant la période spécifiée ci-dessus, pour autant qu’il n’ait pas été victime d’usage abusif, de négligence ou de défaut d’entretien.

Le “système antipollution” peut inclure des pièces telles que le carburateur ou le système d’injection de carburant, le système d’allumage et le catalyseur, ainsi que les flexibles, courroies, raccords et autres pièces impliquées dans le contrôle de la pollution.

Si les conditions de la garantie sont remplies, Toro s’engage à réparer le moteur de votre appareil ou machine de jardin à ses frais, notamment en ce qui concerne le diagnostic, les pièces et la main d’oeuvre.

Couverture de garantie du fabricant:

Le moteur des machines et appareils de jardin est garanti durant une période de deux ans à dater de la livraison. Durant cette période, Toro s’engage à réparer ou remplacer gratuitement toute pièce du moteur impliquée dans le contrôle de la pollution et présentant un défaut de fabrication.

Obligations de garantie pour le propriétaire:

- Le propriétaire du moteur doit veiller à l’entretien du moteur selon le programme indiqué dans le mode d’emploi. Toro vous conseille de conserver soigneusement toutes vos factures concernant l’entretien, mais Toro ne peut pas rejeter une demande d’intervention de la garantie pour la seule raison de l’absence de pièces justificatives ou de la non-exécution de toutes les opérations d’entretien recommandées.
- Des pièces de rechange offrant des performances et une endurance équivalente peuvent être utilisées pour l’entretien ou les réparations non couverts par la garantie sans réduire les obligations de garantie du fabricant.
- Le propriétaire du moteur doit savoir cependant que Toro peut rejeter les demandes de garantie si la défaillance du moteur ou des pièces est due à un usage abusif, à la négligence, au défaut d’entretien, à l’apport de modifications ou à l’usage de pièces non agréées.
- Le moteur de l’appareil doit être présenté chez un réparateur agréé TORO dès l’apparition d’un problème. Les réparations sous garanties doivent être effectuées dans un délai raisonnable, n’excédant pas 30 jours.
- Pour toute question relative à vos droits et devoirs en matière de garantie, ou pour connaître les coordonnées d’un réparateur agréé TORO, n’hésitez pas à nous contacter à l’adresse suivante:

Toro Customer Service Department
8111 Lyndale Avenue South
Bloomington, MN 55420–1196
612–888–8801
800–348–2424

Pièces garanties:

La période de garantie débute le jour où l'acheteur au détail prend livraison du moteur ou de l'équipement. Le fabricant assure au premier propriétaire et à tous les acquéreurs suivants la garantie du moteur contre tout défaut de fabrication entraînant la défaillance d'une pièce garantie, durant une période de deux ans.
Les défaillances résultant d'un usage abusif, de négligences ou d'un défaut d'entretien ne sont pas couvertes par la garantie. L'usage de pièces modifiées ou l'addition de pièces supplémentaires peuvent motiver un refus de garantie. Le fabricant n'est pas tenu de couvrir la défaillance de pièces garanties causée par l'usage de pièces modifiées ou par l'addition de pièces supplémentaires. Toro est responsable des dégâts occasionnés à d'autres pièces du moteur par des pièces garanties encore couvertes par la garantie. Le propriétaire doit veiller à suivre le programme d'entretien recommandé par le fabricant tel qu'il est mis par écrit dans le mode d'emploi.
Toute pièce garantie dont le remplacement n'est pas prévu dans le cadre de la maintenance ordinaire, ou qui ne requiert qu'une inspection régulière en vue de "réparer ou remplacer si nécessaire", est couverte durant toute la durée de la garantie. Toute pièce garantie dont le remplacement est prévu dans le cadre de la maintenance ordinaire est couverte jusqu'au moment recommandé pour son premier remplacement. La garantie ne couvre que les pièces énumérées ci-dessous (éléments du système antipollution), dans la mesure où le moteur était équipé de ces pièces au moment de l'achat.

- Système de dosage du carburant
  - Système d'enrichissement pour démarrage à froid, comprenant un mécanisme de starter ou un système d'amorçage.
  - Pompe d'alimentation
  - Système de contrôle rétroactif du rapport air/carburant
  - Carburateur et pièces internes
  - Système d'injection de carburant
- Système d'admission d'air
  - Filtre à air
  - Système d'admission à lame souple
  - Collecteur d'admission
  - Système d'admission contrôlée d'air chaud
- Système d'allumage
  - Bougie(s)
  - Bobines d'allumage et électronique
  - Mécanisme d'avance/retard
- Système de catalyseur/réacteur thermique
  - Catalyseur
  - Réacteur thermique
  - Collecteur d'échappement
- Système d'injection d'air
  - Système d'injection d'air ou soupape pulsée
  - Vannes affectant la distribution d'air
- Système de Recyclage des Gaz d'Echappement (EGR)
  - Corps de vanne EGR et tuyauterie de connexion au côté d'admission du moteur
  - Système de contrôle EGR
- Contrôle des particules
  - Pièges, filtres, précipitateurs et autres systèmes de capture des particules émises
- Pièces diverses utilisées dans les systèmes ci-dessus
  - Contacts et soupapes sensibles à la dépression, à la température et au temps.
  - Commandes électroniques
  - Flexibles, raccords et assemblages

Comment faire intervenir la garantie:

Si vous pensez que votre produit TORO requiert une intervention sous garantie, contactez le vendeur chez qui vous avez acheté votre produit, ou tout autre réparateur agréé TORO (voir la liste dans les pages jaunes de l'annuaire téléphonique). Le concessionnaire prendra en charge votre produit, ou vous recommandera un autre réparateur agréé plus proche de chez vous. Une preuve d'achat (copie de la carte d'enregistrement, facture, etc.) peut être nécessaire pour contrôler la validité de la garantie. L'examen de diagnostic permettant d'établir la défaillance d'une pièce garantie est gratuit pour le propriétaire s'il est effectué chez un réparateur agréé pour le service de garantie.

La société Toro décline toute responsabilité en cas de dommages secondaires ou indirects liés à l'utilisation des produits TORO couverts par cette garantie, à l'exception des dommages à d'autres composants du moteur causés par la défaillance d'une pièce garantie encore sous garantie. L'exclusion de la garantie des dommages secondaires ou indirects n'est pas autorisée dans certains pays, et peut donc ne pas s'appliquer dans votre cas.

La présente garantie vous accorde des droits juridiques spécifiques, ainsi que d'autres droits éventuels susceptibles de varier d'un pays à l'autre.

Tondeuses pédestres

LA GARANTIE DE PERFORMANCE TORO

A Garantie totale
(garantie limitée pour utilisation professionnelle)

Que couvre cette garantie expresse?

La société Toro s'engage à réparer tout produit TORO utilisé à des fins résidentielles normales* en cas de défaut de fabrication ou de panne de fonctionnement due à la défaillance d'une pièce. Les produits sont couverts pendant la période suivante, à partir de la date d'achat:

- Tondeuses Super Recycler® . . . . . garantie totale de 5 ans
- Tondeuses VacuPower™ . . . . . garantie totale de 5 ans
- Tous les autres produits . . . . . garantie totale de 2 ans

Le coût des pièces et de la main-d'oeuvre est compris, mais les frais de port sont à la charge du client.

Quels produits sont couverts par cette garantie?

Cette garantie s'applique à toutes les tondeuses à essence courantes non autoportées. Les tondeuses autoportées et les tondeuses non autoportées à grande largeur de coupe sont couvertes par d'autres garanties.

Utilisation commerciale

Les produits TORO de grande consommation utilisés à des fins commerciales, institutionnelles ou en location sont garantis contre les défauts de fabrication. La garantie ne couvre pas la défaillance de pièces due à une usure normale. Les produits sont couverts pendant la période suivante, à partir de la date d'achat:

Produits	Période de garantie	
	Moteur	Toute la tondeuse
• Tondeuses pédestres de 21" à usage professionnel		
avec moteur GTS 200	garantie limitée de 2 ans	garantie limitée de 1 an
sans moteur GTS 200	garantie limitée de 1 an	garantie limitée de 1 an
• Toutes les autres tondeuses . .	garantie limitée de 45 jours	garantie limitée de 45 jours

Comment faire intervenir la garantie:

Si vous pensez que votre produit TORO requiert une intervention sous garantie, contactez le vendeur chez qui vous avez acheté votre produit, ou tout autre réparateur agréé TORO (voir la liste dans les pages jaunes de l'annuaire téléphonique). Le concessionnaire prendra en charge votre produit, ou vous recommandera un autre réparateur agréé plus proche de chez vous. Une preuve d'achat (copie de la carte d'enregistrement, facture, etc.) peut être nécessaire pour contrôler la validité de la garantie.

Si, pour quelque raison que ce soit, vous n'êtes pas satisfait de l'analyse du concessionnaire concernant le défaut de fabrication, ou si vous cherchez les coordonnées d'un réparateur agréé TORO, n'hésitez pas à nous contacter à l'adresse suivante:

Toro Customer Service Department
8111 Lyndale Avenue South
Bloomington, MN 55420–1196
612–888–8801
800–348–2424

Ce que vous devez faire pour ne pas perdre le droit à la garantie:

Le produit TORO doit être entretenu selon les procédures spécifiées dans le manuel de l'utilisateur. L'entretien courant du produit, qu'il soit effectué par le concessionnaire ou par vous-même, est à vos frais.

Ce qui n'est pas couvert par la garantie et La garantie par rapport à la législation de votre pays

Il n'y a pas d'autres garanties expresses, à part la garantie spéciale qui couvre le système antipollution de certains produits et la garantie de démarrage TORO pour les moteurs GTS. Cette garantie expresse ne couvre pas:

- Les frais normaux d'entretien et de remplacement de pièces, telles que les filtres, le carburant, les lubrifiants, les bougies, le remplacement des lames usées, la vidange d'huile, l'affûtage des lames, le réglage des câbles et de la tringlerie ou le réglage des freins et de l'embrayage.

- Les produits ou pièces ayant subi des altérations ou un usage abusif, ou nécessitant un remplacement ou une réparation à cause d'un accident ou d'un défaut d'entretien.

- Les réparations requises suite à l'emploi d'un carburant inadéquat, à l'introduction d'impuretés dans le système d'alimentation, ou au défaut de préparation adéquate du système d'alimentation avant une période d'inutilisation du produit durant plus de trois mois.

- Les frais de prise à domicile et de livraison.

Toutes les réparations couvertes par la présente garantie doivent être effectuées par un réparateur TORO agréé utilisant des pièces TORO d'origine.

La réparation par un réparateur TORO agréé est le seul dédommagement auquel cette garantie donne droit.

La société Toro décline toute responsabilité en cas de dommages secondaires ou indirects liés à l'usage du produit, notamment quant aux coûts et dépenses encourus pour se procurer un équipement ou un service de substitution durant des périodes de longueur raisonnable de défaillance ou d'indisponibilité. L'exclusion de la garantie des dommages secondaires ou indirects n'est pas autorisée dans certains pays, et peut donc ne pas s'appliquer dans votre cas.

Cette garantie vous donne des droits spécifiques, auxquels peuvent s'ajouter d'autres droits qui varient selon les pays.

* Par utilisation à des fins résidentielles normales, il faut comprendre la tonte des gazons situés sur le même terrain que votre maison. L'utilisation du produit dans tout autre lieu est considéré comme usage professionnel qui n'est pas couvert par la garantie.

PAYS AUTRES QUE LES ETATS-UNIS ET LE CANADA

Les clients ayant acheté des produits TORO exportés des Etats-Unis ou du Canada sont priés de s'adresser à leur distributeur ou leur concessionnaire TORO pour se procurer les polices de garantie applicables à leur pays, province ou état. Si pour une raison quelconque vous n'étiez pas satisfait des prestations de votre distributeur ou si vous éprouviez des difficultés à obtenir des informations sur la garantie, contactez l'importateur TORO. Si vous n'obtenez toujours aucun résultat, adressez-vous à la société Toro.

Rév. 11/21/97

Español

Contenido

	Página
Introducción	1
Seguridad	2
Medidas de seguridad	2
Calcomanías de seguridad e instrucciones	6
Montaje	7
Manija	7
Cuerda de arranque	7
Antes de comenzar	7
Aceite	7
Gasolina	8
Consejos para el reciclado	9
Funcionamiento	10
Controles	10
Arranque del motor	10
Parada del motor	10
Dirección autopropulsada	11
Tirando de la cortadora hacia atrás	11
Ajuste de la altura de corte	11
Comprobación del funcionamiento de la barra de control	12
Mantenimiento	15
Programa de mantenimiento recomendado	15
Filtro de aire	16
Drenaje de la gasolina	17
Cambio del aceite del motor	17
Bujía	18
Cable del acelerador	19
Cable autopropulsado	19
Cuchilla	19
Lubricación	20
Limpieza	21
Limpieza de la guarda del embrague del freno de la cuchilla	21
Almacenamiento	22
Combustible	22
Motor	23
Limpieza	23
General	23
Retirada del lugar de almacenamiento	23
Accesorios	24
La garantía de arranque Toro	25
Registro de mantenimiento para garantía de arranque	28
Declaración Federal y del estado de California de Garantía del Control de Emisiones	29
La garantía de rendimiento de Toro	30

Introducción

Gracias por comprar un producto Toro.

Todo el personal de Toro queremos que esté totalmente satisfecho con su nuevo producto. Por ello le rogamos que se ponga en contacto con su concesionario local autorizado, que dispone de piezas de repuesto Toro genuinas y le podrá ayudar con los problemas técnicos y asistirle en todo momento.

Siempre que se comunique con el Concesionario de Servicio Autorizado o con la fábrica, tenga a mano los números de modelo y serie del producto. Estos números ayudarán al Concesionario de Servicio o al Representante de Servicio a proporcionarle una información precisa acerca de su producto determinado. Encontrará la calcomanía con los números de modelo y serie en un lugar especial en el producto (Fig. 1).

Para su comodidad, anote a continuación el modelo y el número de serie de su producto.

Modelo No: _____

No. de serie: _____

Lea este manual detenidamente para aprender a utilizar y mantener correctamente su producto. La lectura de este manual le ayudará a Vd. y a otros a evitar lesiones corporales y daños a la máquina. Aunque Toro diseña, fabrica y comercializa productos seguros y de la más alta calidad, Vd. es el responsable de utilizar el producto de forma segura y adecuada.

Vd. también es el responsable de instruir a las personas a las que tiene intención de dejar utilizar la máquina, para que la usen según las normas de seguridad.

A lo largo de este manual, Toro ha incluido avisos que identifican peligros potenciales y mensajes de seguridad especiales que le ayudarán a Vd. y a otros a evitar las lesiones corporales, incluso la muerte. Las palabras utilizadas para indicar estos mensajes e identificar el nivel de riesgo son PELIGRO, ADVERTENCIA y CUIDADO. No obstante, sin importar el nivel de riesgo, sea extremadamente cuidadoso.

PELIGRO señala una situación extremadamente arriesgada que causará lesiones graves, incluso la muerte, si no se siguen las precauciones indicadas.

ADVERTENCIA señala un riesgo que puede causar lesiones graves, incluso la muerte, si no se siguen las instrucciones indicadas.

CUIDADO señala un riesgo que puede causar lesiones leves o moderadas si no se siguen las instrucciones indicadas.

También se utilizan otras dos palabras para resaltar cierto tipo de información. “Importante” llama la atención sobre informaciones técnicas especiales y “Nota” hace hincapié sobre informaciones generales que es conveniente resaltar.

Seguridad

Esta máquina cumple o excede los requisitos de seguridad de cuchilla CPSC para cortadoras de césped con cuchilla giratoria empujadas por usuario y cumple la especificación B71.1 del ANSI, en efecto en el momento de la fabricación. Sin embargo, el uso o mantenimiento indebido por parte del usuario o propietario puede causar lesiones. Para reducir el riesgo potencial de lesiones, cumpla estas instrucciones de seguridad y preste siempre atención al símbolo de alerta ⚠ que significa CUIDADO, ADVERTENCIA o PELIGRO—“instrucción relativa a la seguridad personal. ” El incumplimiento de estas instrucciones puede dar lugar a lesiones corporales

Medidas de seguridad

Este producto es capaz de amputar brazos o piernas y de lanzar objetos. Siga siempre todas las instrucciones de seguridad con el fin de evitar lesiones corporales graves e incluso la muerte.

⚠ ADVERTENCIA

PELIGRO POTENCIAL

- **Los gases de escape del motor contienen monóxido de carbono, un veneno mortal e inodoro.**

LO QUE PUEDE SUCEDER

- **El monóxido de carbono es mortal, y en el estado de California se ha comprobado que causa defectos congénitos.**

COMO EVITAR EL PELIGRO

- **No haga funcionar el motor en el interiores o en recintos cerrados.**

Esta cortadora de césped está diseñada para cortar y reciclar la hierba y, cuando está equipada con un saco, para recoger la hierba cortada. Cualquier otro uso al que se la destine puede ser peligroso para el usuario o las personas a su alrededor.

Nota: Este motor NO está equipado con un silenciador eliminador de chispas. La utilización o funcionamiento de esta cortadora de césped en cualquier terreno cubierto de bosque, maleza o sin edificar, en el estado de California, sin estar equipada con un silenciador eliminador de chispas aprobado, está en contra de la ley. Otros estados pueden tener legislaciones similares.

Funcionamiento general

1. Lea detenidamente este manual antes de hacer funcionar la cortadora de césped. Familiarícese con los controles y su correcta utilización. Nunca deje que los niños menores de 16 años utilicen la cortadora de césped. Nunca permita que la utilicen adultos que no hayan recibido las instrucciones adecuadas.

2. El operador de la cortadora de césped es responsable de mantener a todos, especialmente los niños y los animales domésticos, fuera del área de funcionamiento. El operador es responsable de los accidentes o peligros a que están expuestas las personas que se encuentren en su propiedad.

3. Inspeccione cuidadosamente el área donde se va a utilizar la cortadora de césped y retire los palos, piedras, alambres y escombros. Mientras corta el césped, inspeccione el área en busca de objetos extraños.

4. Vístase con pantalones largos y zapatos resistentes. No utilice la cortadora de césped mientras lleve sandalias, joyas, ropas sueltas o esté descalzo.

5. Utilice siempre gafas de seguridad o protección ocular durante el funcionamiento para proteger los ojos contra los objetos que puedan ser lanzados por la máquina. Se recomienda el uso de guantes, protección en los oídos y un casco de seguridad.

6. Compruebe el nivel de combustible antes de poner en marcha el motor. Maneje el combustible con cuidado ya que se trata de un producto altamente inflamable.

A. Utilice un recipiente homologado.

B. Llene el tanque en el exterior, nunca en un recinto cerrado. **NUNCA AÑADA COMBUSTIBLE AL MOTOR CUANDO ESTA EN FUNCIONAMIENTO O CALIENTE.**

C. No fume mientras reposta combustible.

D. Instale la tapa de gases en el depósito de combustible y en el tanque de gas y limpie la gasolina derramada antes de arrancar el motor.

7. Mantenga en su sitio todas las cubiertas, protecciones, colectores de hierba y dispositivos de seguridad. Repare o reemplace las piezas dañadas, incluyendo las calcomanías. Antes de cada uso, compruebe todos los dispositivos de seguridad.

8. Antes de utilizar, compruebe visualmente que la cuchilla, los pernos de la cuchilla y el sistema de corte no están desgastados o dañados. Reemplace la cuchilla y los pernos gastados o dañados siempre en juegos, con el fin de mantener el equilibrio.

9. El dispositivo de tracción, la cuchilla y el motor están diseñados para detenerse cuando se suelta la barra de control. Compruebe que el freno y los controles funcionan correctamente antes de cada uso.

10. Desactive el mecanismo de autopropulsión o el embrague de marcha antes de encender el motor.

Mientras está funcionando

1. No haga funcionar el motor en recintos cerrados.

2. Arranque cuidadosamente el motor siguiendo las instrucciones y con los pies bien separados de la cuchilla.

3. Manténgase siempre en posición estable. Mantenga firmemente agarrada la manija y camine, no corra nunca. No haga funcionar la cortadora de césped sobre hierba mojada. Corte el césped durante el día o con iluminación artificial adecuada.

4. Corte el césped de las pendientes perpendicularmente a la pendiente, nunca de arriba a abajo. Sea extremadamente cuidadoso cuando cambie de dirección en una pendiente. No corte el césped de pendientes demasiado pronunciadas. Cuando corte el césped en pendientes, utilice zapatos antideslizantes.

5. Mantenga la cara, las manos y los pies alejados de la caja de la cortadora de césped y de la cuchilla de corte mientras el motor esté funcionando. La cuchilla puede causar lesiones en las manos y en los pies.

6. Maniobre con extremo cuidado cuando vaya marcha atrás o cuando mueva la cortadora hacia Vd.

7. Permanezca detrás de la manija hasta que se detenga el motor y manténgase siempre alejado de las aberturas de descarga.

8. Al ensacar hierba, detenga el motor y asegúrese de que la puerta de descarga haya cerrado antes de retirar el saco para vaciarlo.

9. Cuando corte el césped, compruebe que el saco para hierba está instalado sobre la abertura de descarga.

10. Antes de desatascar el canal de descarga, apague el motor y permanezca detrás de la manija hasta que todas las piezas móviles se detengan.

11. Ya que la cuchilla sigue girando unos segundos después de que se haya soltado la barra de control, manténgase detrás de la manija hasta que todas las piezas móviles se hayan detenido.

12. Después de golpear un objeto extraño o si la cortadora de césped vibra de forma extraña, pare el motor y retire el cable de la bujía. Compruebe que la cortadora de césped no ha sufrido daños y efectúe cualquier reparación necesaria antes de volver a utilizarla. Si fuera necesario efectuar reparaciones importantes o se desea asistencia técnica, póngase en contacto con su representante de servicio autorizado Toro.

13. Antes de ajustar la altura de corte, pare el motor y espere a que se detengan todas las pieza móviles.

14. Pare la cuchilla antes de retirar la máquina del césped.

15. Pare el motor antes de abandonar la posición del operario - detrás del manillar. Desconecte el cable de la bujía si la cortadora de césped va a quedar desatendida.

16. No toque el motor mientras está en marcha o poco después de que se haya parado, ya que estará lo suficientemente caliente como para producir quemaduras.

17. Llene el depósito de combustible sólo cuando el motor esté frío.

18. Si es necesario alzar la cortadora de césped para transportarla, apague el motor y manténgase detrás de la manija hasta que todas las piezas móviles se hayan detenido.

Mantenimiento

1. Lleve a cabo solamente las instrucciones de mantenimiento descritas en este manual. Si la cortadora necesitase reparaciones importantes o si usted desea asistencia, comuniques con su representante de servicio autorizado Toro

2. Antes de limpiar, inspeccionar, reparar o ajustar la cortadora de césped, pare el motor y desconecte el cable de la bujía. Mantenga el cable lejos del enchufe para evitar arranques accidentales.

3. Para cerciorarse de que la cortadora esté en condiciones seguras de operación, examine frecuentemente todos los tornillos, tuercas y pernos y manténgalos apretados. Asegúrese de que el perno de la cuchilla esté apretado a 20-37 N·m (15-27 libras-pie).

4. Cuando repare la cuchilla, consulte la sección de mantenimiento de la cuchilla, donde se le informará acerca de los procedimientos correctos de instalación y reparaciones.

5. Para reducir el riesgo de incendio, mantenga el motor libre de exceso de grasa, hierba, hojas y acumulaciones de suciedad.

6. No haga funcionar el motor a velocidades excesivas, cambiando el ajuste del regulador.

7. Revise frecuentemente el saco recogedor de hierba para asegurarse de que no esté desgastado o deteriorado. Para protección del operador, cuando el saco esté desgastado o deteriorado, reemplácelo por uno nuevo.

8. Deje que el motor se enfríe antes de guardar la cortadora de césped en un recinto cerrado. No coloque la cortadora cerca de llamas descubiertas o donde los vapores de la gasolina puedan ser encendidos por una chispa.

9. Al momento de su fabricación, la cortadora cumplía con las normas de seguridad vigentes para cortadoras rotativas. Para asegurar el rendimiento óptimo y el mantenimiento de la certificación de seguridad de la cortadora, use únicamente piezas y accesorios de repuesto TORO legítimos. Es posible que las piezas de repuesto y accesorios de otros fabricantes no satisfagan las normas de seguridad, lo cual podría resultar peligroso.

Calcomanías de seguridad e instrucciones

Las calcomanías de seguridad e instrucciones están colocadas en un lugar fácilmente visible por el operador y cerca de las piezas potencialmente peligrosas. Reemplace cualquier calcomanía dañada o despegada.



SOBRE LA CAJA DE LA CORTADORA DE CÉSPED (No ref. 43–8480)



DEBAJO DEL MONTAJE TAPA-DEFLECTOR EN LA CUBIERTA DE LA CORTADORA (No de ref. 82-8450)

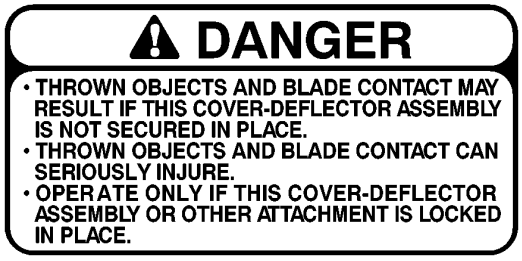

SOBRE EL MONTAJE TAPA-DEFLECTOR EN LA CUBIERTA DE LA CORTADORA

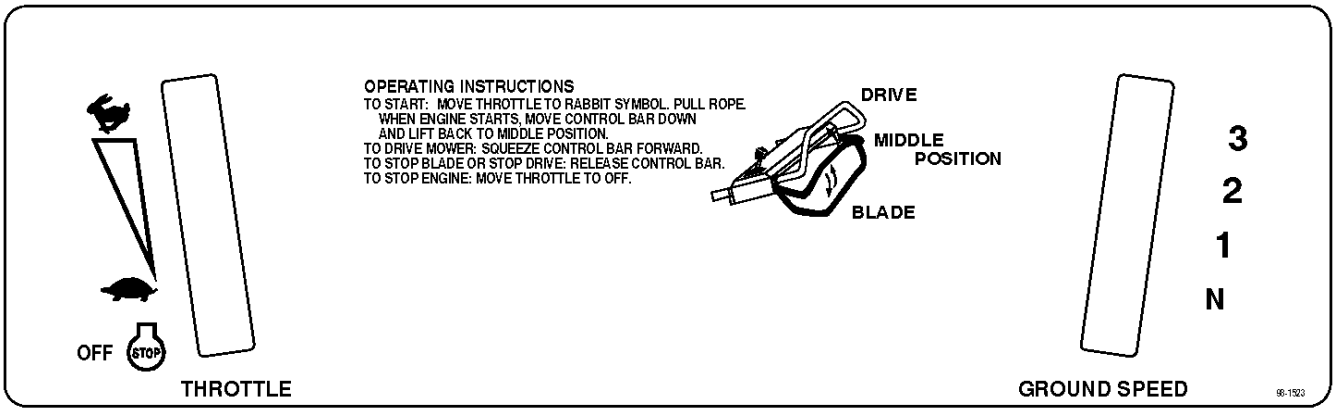

EN EL PANEL DE CONTROL (No de ref. 98–1523)

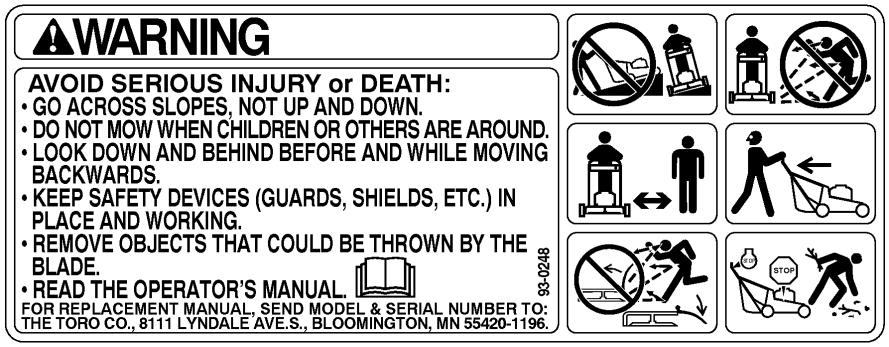

EN LA CUBIERTA DE LA CORTADORA (No de ref. 93-0248)

Montaje

Nota: Los lados izquierdo y derecho de la cortadora se determinan desde la posición del operador.

Manija

1. Para evitar daños durante el transporte y el montaje de la cortadora, ésta se envía de fábrica con material de relleno colocado entre las juntas de la manija superior e inferior. Alinee las manijas superior e inferior y retire el material de relleno con la ayuda de unos alicates.

2. La perilla izquierda de la manija se envía de fábrica colocada en la parte exterior de la manija (Fig. 2). Saque el perno y la perilla izquierda. Vuelva a instalarlos en la parte interior de la manija (Fig. 3). Ambas perillas deben estar instaladas en la parte interior de las manijas. Apriete las perillas.

3. Mueva ligeramente hacia fuera los pestillos de la manija de forma que no interfieran al girar hacia atrás la manija para colocarla en la posición de operación (Fig. 3).

4. Gire la manija hacia atrás. Mueva hacia dentro los pestillos de la manija mientras introduce el perno en el orificio central del pestillo de la manija (Fig. 3). Si el pestillo de la manija no encaja de forma segura en el tubo de la manija, saque el pestillo del perno, doble hacia dentro el pestillo y vuelva a colocarlo en el perno. Repita este procedimiento las veces que sean necesarias hasta que se produzca un encaje perfecto entre el pestillo y la manija. Compruebe que las perillas de la manija están apretadas.

Nota: Si la altura de la manija no es satisfactoria, ajústela colocando el perno en otro orificio.

5. Compruebe que los cables de control están por detrás y en la parte interna de las manijas. Fije los cables a la manija mediante abrazaderas para cables (Fig. 3).

Cuerda de arranque

Hale la cuerda de arranque a través de la guía situada en la manija (Fig. 4).

Antes de comenzar

Aceite

Llene el cárter con aceite SAE 30 ó 10W30 hasta que el nivel del aceite llegue a la marca de FULL (lleno) de la varilla medidora, según se muestra en la Figura 5. La capacidad máxima del cárter es de 0,65 litros (22 onzas) de aceite. Use cualquier aceite detergente de alta calidad que tenga la clasificación de servicio de la API — SF, SG o SH.

Antes de cada uso, compruebe que el nivel de aceite esté entre las marcas de FULL (lleno) y ADD (agregar) de la varilla medidora (Fig. 5). Agregue aceite si el nivel está bajo.

1. Coloque la cortadora sobre una superficie nivelada y limpie alrededor de la varilla medidora (Fig. 5).

2. Saque la varilla haciendo girar la tapa un cuarto de vuelta hacia la izquierda

3. Limpie la varilla con un trapo e insértela en el orificio de llenado. Gire la tapa un cuarto de vuelta hacia la derecha. Entonces, saque la varilla y verifique el nivel en el lado que tiene las marcas FULL y ADD (Fig. 5). Si el nivel está bajo, agregue solamente la cantidad suficiente para llevar el nivel hasta la marca de FULL (lleno). **NO SOBREPASE ESTA MARCA PORQUE EL MOTOR PODRÍA AVERIARSE DURANTE EL ARRANQUE. VIERTA EL ACEITE LENTAMENTE**

4. Inserte la varilla medidora en el orificio de llenado y gire la tapa un cuarto de vuelta hacia la derecha para trabarla en su posición.

Nota: Compruebe el nivel del aceite cada vez que utilice la cortadora o después de cada 5 horas de operación. Inicialmente, cambie el aceite después de las primeras 5 horas de operación; más adelante, cámbielo después de cada 50 horas. En condiciones de polvo o suciedad, se requieren cambios de aceite de forma más frecuente.

Gasolina

⚠ PELIGRO

PELIGRO POTENCIAL
- **En ciertas condiciones, la gasolina es extremadamente inflamable y altamente explosiva.**

QUE PUEDE OCURRIR
- **Un incendio o una explosión causados por gasolina pueden quemar al operador y otras personas y causar daños materiales.**

COMO EVITAR EL PELIGRO
- **Utilice un embudo y llene el depósito de combustible en el exterior, en un área abierta y con el motor frío. Limpie la gasolina derramada.**
- **No llene a tope el depósito de gasolina. Añada gasolina hasta que el nivel alcance desde 6 mm a 13 mm (1/4 a 1/2 pulgada) por debajo de la parte inferior del cuello de llenado. Este espacio vacío en el depósito permite la dilatación de la gasolina.**
- **No fume nunca mientras maneja la gasolina y manténgase alejado de llamas desnudas o de lugares donde una chispa pueda inflamar los vapores de la gasolina.**
- **Almacene la gasolina en un recipiente homologado y manténgalo fuera del alcance de los niños.**
- **No compre nunca una provisión de gasolina para más de 30 días.**

Este motor está certificado para funcionar con gasolina sin plomo. Toro recomienda encarecidamente el uso de gasolina fresca, limpia, **SIN PLOMO** de grado regular y de 85 octanos o más en todos los sistemas Toro con motor de gasolina. La gasolina sin plomo quema más limpio, prolonga la vida del motor y produce un buen arranque reduciendo la acumulación de depósitos en la cámara de combustión. En países que no sean los Estados Unidos, se puede utilizar gasolina con plomo comercial si no se dispone de gasolina sin plomo.

No mezcle aceite con la gasolina. No use gasolina que haya sido almacenada en un recipiente homologado desde la temporada anterior.

Toro también recomienda el uso regular de un estabilizador/acondicionador Toro en todos los productos con motor de gasolina Toro durante las temporadas de operación y almacenamiento. Los estabilizadores/acondicionadores Toro limpian el motor durante la operación e impiden que se formen depósitos gomosos en el motor durante los períodos de almacenamiento.

Algunos combustibles, conocidos como gasolinas oxigenadas o reformadas, son gasolinas mezcladas con alcoholes o éteres. Cantidades excesivas de estas mezclas pueden dañar el sistema de combustible o causar problemas de rendimiento. No use nunca metanol, gasolina que contenga metanol, gasohol con más de 10% de etanol o gasolina blanca porque podrían producir daños en el sistema de combustión del motor. Si se produce algún síntoma de funcionamiento indeseable, utilice gasolina con un porcentaje menor de alcohol o éter.

No use aditivos de combustible distintos de los fabricados para la estabilización del combustible durante el almacenamiento, tales como el estabilizador/acondicionador de Toro o un producto similar. El estabilizador/acondicionador de Toro es un producto a base de destilado de petróleo. Toro no recomienda los estabilizadores con base de alcohol, tales como el etanol, metanol o isopropilo. No deben usarse aditivos para tratar de aumentar la potencia o funcionamiento del equipo.

1. Limpie alrededor de la tapa del tanque de combustible y quite la tapa al tanque (Fig. 6).

2. Usando gasolina sin plomo, llene el tanque hasta 6 a 13 mm (1/4 a 1/2 pulgadas) del tope del tanque, no del cuello de llenado. No llene el tanque hasta el tope.

3. Vuelva a colocar la tapa del tanque y limpie cualquier derrame de gasolina.

4. Conecte el cable de la bujía (si hubiera sido desconectado) (Fig. 8).

Consejos para el reciclado

Consejos generales

Cuando se corten hierba y hojas, siga estas instrucciones con el fin de conseguir los mejores resultados y el césped con mejor aspecto:

- Mantener **la cuchilla bien afilada** durante toda la temporada de corte. Limar periódicamente las mellas de la cuchilla.

- **Corte sólo hierba y hojas secas.** La hierba y las hojas mojadas tienden a agruparse y pueden obstruir la cortadora o ahogar el motor. Además, son resbaladizas y aumentan el riesgo de deslizamientos y caídas por parte del operador

⚠ ADVERTENCIA

PELIGRO POTENCIAL
- **La hierba y las hojas mojadas pueden provocar una caída y el consiguiente contacto con la cuchilla.**

LO QUE PUEDE SUCEDER
- **El contacto con la cuchilla puede causar graves lesiones.**

COMO EVITAR EL PELIGRO
- **No cortar el césped a no ser que la hierba esté seca.**

- Fijar el motor en la posición de máxima velocidad. La máxima potencia ofrece los mejores resultados.

- Después de cada cortado, limpiar la parte inferior del chasis de la cortadora, eliminando las acumulaciones de hojas.

- Mantener el motor en buen estado de funcionamiento. Las acciones de cortar y recortar requieren mayor potencia.

- Limpie el filtro de aire con más frecuencia. Las acciones de cortar y recortar crean más acumulaciones de recortes y polvo que pueden atascar el filtro de aire y reducir el rendimiento del motor.

Cortar hierba

- La hierba crece a diferente velocidad dependiendo de la época del año. En verano, es mejor ajustar la altura de corte de C, D o E. Sólo se debe cortar $^1/_3$ de la altura de la hierba. No se recomienda cortar por debajo del ajuste de “C” pulgadas, a no ser que haya poca densidad de hierba o al final del otoño, cuando la velocidad de crecimiento de la hierba comienza a decaer.

- Cuando se corte hierba de más de 15 cm (6 pulgadas) de altura, puede ser preferible utilizar primero la cortadora con la máxima altura de corte y una velocidad de avance lenta; después se puede volver a pasar con un ajuste de altura más bajo, mejorando el aspecto del césped. Si la hierba es demasiado alta y hay acumulaciones de hojas, la cortadora puede atascarse y ahogar el motor.

- Alterne la dirección del corte. Esto ayudará a dispersar los recortes por todo el césped para una fertilización más uniforme.

Si la apariencia del césped acabado de cortar no es satisfactoria, intente uno o más de los siguientes métodos:

- Afile la cuchilla.

- Camine más despacio mientras poda el césped.

- Eleve la graduación de altura de corte de la cortadora.
- Corte el césped con mayor frecuencia.
- Solape las sendas de corte en lugar de cortar una sola senda con cada pasada.
- Gradúe la altura de corte una ranura más baja en las ruedas delanteras que en las traseras (por ejemplo: fije las ruedas delanteras en “C” y las traseras en “D”).

Cortar hojas

- Cuando haya terminado de cortar, asegúrese siempre de que se vea el 50% del césped a través del manto de hojas cortadas. Esto puede requerir una o más pasadas sobre las hojas.
- Para una cubierta de hojas ligera, fije todas las ruedas a la misma altura de corte.
- Si hubiese hojas de más de 12,7 cm (5 pulgadas) sobre el césped, gradúe las ruedas delanteras una o dos ranuras más alto que las traseras. Esto facilita la entrada de las hojas bajo la cubierta de la cortadora.
- Camine más lentamente si las hojas no son cortadas lo suficientemente finas como para ocultarse entre la hierba.
- Si usted corta gran cantidad de hojas de roble, puede que necesite agregar cal a su césped en la primavera. La cal reduce la acidez de las hojas de roble.

Funcionamiento

Controles

El acelerador, el control de velocidad sobre el terreno, la barra de control y el arranque de recuperación se encuentran en la manija superior (Fig. 7).

Arranque del motor

Nota: El motor requiere un período de calentamiento de un minuto o de varios minutos, dependiendo de la temperatura.

1. Enchufe el cable a la bujía (Fig. 8).
2. Mueva el control de aceleración a la posición (FAST).
3. Pulse el cebador tres (3) veces (Fig. 6). **Espere aproximadamente dos (2) segundos entre cada pulsación.**

   Nota: No utilice el cebador para volver a arrancar cuando el motor todavía está caliente después de una parada corta. Sin embargo, es posible que sea necesario repetir el cebado en las temporadas frías.

   Nota: Si la carga de la batería es demasiado débil para encender el motor, use el arrancador recuperador.
4. Tire del arrancador recuperador hasta que desaparezca la flojedad de la cuerda, y después tire de ella vigorosamente para arrancar el motor. Regule el acelerador hasta la posición deseada entre las posiciones (FAST) y (SLOW). Espere a que se caliente el motor. Durante el período de calentamiento, se puede operar el equipo.

Parada del motor

1. Suelte la barra de control para detener la cuchilla y el mecanismo de tracción. Mueva el control de velocidad sobre el terreno hasta la posición “N” (PUNTO MUERTO). Para parar el motor, mueva el acelerador hasta la posición (OFF). Permanezca detrás de la manija hasta que todas las piezas móviles se detengan.
2. Desacople el cable de la bujía si va a dejar la cortadora desatendida o no la va a usar.

Dirección autopropulsada

La cortadora tiene tres velocidades sobre el terreno: la número “1” es lenta, la número “2” es media y la número “3” es una velocidad rápida de marcha a pie.

1. Mueva el control de velocidad sobre el terreno a la posición deseada.

2. Baje la barra de control hasta la posición “A” y súbala hasta la posición “B” para engranar la cuchilla (Fig. 9).

3. Para engranar el mecanismo de tracción, apriete la barra de control contra la manija hasta la posición “C” (Fig. 9).

   La velocida sobre el terreno depende de la separación entre la barra de control y la manija. Para desengranar el mecanismo de tracción, manteniendo la cuchilla engranada, suelte gradualmente la barra de control hasta la posición intermedia (Fig. 9).

   Para autopropulsar la máquina con la cuchilla desengranada, simplemente oprima la barra de control contra la manija, eliminanado el movimiento de descenso necesario para engranar la cuchilla.

   Nota: No cambie de velocidad mientras la barra de control está apretada contra la manija en la posición “C” (automático) (Fig. 9) ya que puede dañar la transmisión. Mueva la barra de control hasta la posición intermedia cuando desee cambiar la velocidad sobre el terreno.

Se puede variar la velocidad sobre el terreno aumentando o reduciendo la distancia entre la barra de control y la manija. Baje la barra de control para reducir la velocidad de la cortadora cuando vaya a realizar un giro o si la cortadora se mueve demasiado rápido. Si baja demasiado la barra de control, la cortadora dejará de autopropulsarse. Apriete la barra de control contra la manija para aumentar la velocidad sobre el terreno. Cuando la barra de control está completamente apretada contra la manija, la cortadora se autopropulsionará a la máxima velocidad. Mueva el control de velocidad hasta la posición “N” (PUNTO NEUTRO) cuando use la cortadora para recortar o cuando la deje desatendida.

Tirando de la cortadora hacia atrás

Su cortadora está equipada con embragues de rueda libre que facilitan el tirar de la cortadora hacia atrás. Es necesario bajar la barra de control lo suficiente para desengranar el mecanismo de autopropulsión y desengranar los embragues antes de tirar de la cortadora hacia atrás. Para ello, puede ser necesario mover la cortadora hacia adelante unos centímetros después de soltar la barra de control para desengranar el mecanismo de autopropulsión y los embragues.

Por ejemplo, si se acerca a un objeto tal como un árbol o un matorral del que desea alejar la cortadora, baje la barra de control, cuando se encuentre a unos 15 cm (6 pulgadas) del objeto, justo lo suficiente como para desengranar el mecanismo de tracción. El impulso de la cortadora la hará avanzar por lo menos 2,5 cm (1 pulgada) lo que hará que se desengranen los embragues. Entonces le resultará fácil tirar de la cortadora hacia atrás

Es necesario que el cable autopropulsado esté correctamente ajustado de forma que pueda bajar cómodamente la barra de control para detener el mecanismo de tracción sin parar el motor. Consulte la sección “Cable autopropulsado” en el capítulo “Mantenimiento” para obtener información sobre el ajuste del cable. Si necesita ayuda, diríjase a su representante de servicio autorizado Toro.

Ajuste de la altura de corte

La altura de corte puede regularse mediante cinco ajuste (Fig. 10). Para cortes normales, fije las cuatro ruedas a la misma altura.

1. Detenga el motor y espere a que todas las piezas móviles se paren. Desenchufe el cable de la bujía (Fig. 8).

⚠ PELIGRO

PELIGRO POTENCIAL
- **Mientras se realiza el ajuste de las palancas de altura de corte, las manos pueden tocar la cuchilla en movimiento.**

QUE PUEDE OCURRIR
- **El contacto con la cuchilla en movimiento puede causar serias lesiones personales.**

COMO EVITAR EL PELIGRO
- **Detenga el motor y espere a que todas las piezas móviles se paren antes de ajustar la altura de corte.**
- **No meta los dedos debajo de la caja cuando ajuste las palancas de altura de corte.**

2. Para facilitar el ajuste, levante la caja de la cortadora de forma que la rueda se separe del suelo. **Al levantar la cortadora, no coloque las manos debajo de la cubierta.** Apriete la palanca de ajuste contra la rueda y colóquela en la posición deseada (Fig. 10). Cerciórese de que el pasador de la palanca de ajuste entra en el orificio de la ménsula.

Nota: Las ruedas delanteras pueden ajustarse a 1,27 cm (1/2 pulgada). Mueva la palanca de ajuste más allá de la letra “A” y deje entrar el pasador en el orificio de la caja. No se recomienda utilizar el ajuste de 1,27 cm como el ajuste normal de corte.

Comprobación del funcionamiento de la barra de control

Compruebe el funcionamiento de la barra de control antes de cada uso verificando que el sistema de Embrague del Freno de la Cuchilla (EFC) funciona correctamente.

A: Prueba normal del funcionamiento de la barra de control

1. Con el motor apagado, empuje la cortadora hasta una superficie pavimentada y protegida del viento.

2. Coloque las cuatro ruedas en la altura de corte “E” (Fig. 10).

3. Coloque el selector de velocidad sobre el terreno en la posición “N” (punto neutro).

4. Coja media hoja de papel de periódico y estrújela hasta hacer una pelota suficientemente pequeña como para pasar por debajo de la caja de la cortadora (aprox. 7,6 cm de diámetro) (Fig. 11).

5. Coloque la pelota de papel aproximadamente 13 cm delante de la cortadora de césped (Fig. 11).

6. Encienda el motor.

7. Empuje la barra de control hasta la posición más baja (Fig. 12).

8. Levante la barra de control hasta la posición normal de “cuchilla engranada” (aprox. 2,5 cm por debajo de la manjia) (Posición A, Fig. 13). El ruido de “ventilador” que se escucha indica que la cuchilla está girando.

9. Suelte la barra de control (Posición B, Fig. 13). Se debe escuchar el sonido de golpe (bang). La cuchilla debería pararse en tres segundos.

10. Inmediatamente, empuje la cortadora sobre la pelota de papel.

11. Apague el motor.

12. Vaya hasta la parte delantera de la cortadora y busque la pelota de papel. Si la pelota no pasó por debajo de la cubierta, repita los pasos 5-11.

13. Separe la cortadora de césped. Si la pelota se desembrolla o está rasgada, indica que la cuchilla no se paró como debería, causando un funcionamiento inseguro. Póngase en contacto con su representante de servicio autorizado Toro

para que inspeccionen la cortadora lo antes posible. No obstante, para detectar deterioros en el sistema EFC **antes** de que afecten el funcionamiento normal, le sugerimos que realice la prueba especial B para la barra de control que se indica a continuación.

B: Prueba especial para la barra de control

1. Con el motor apagado, empuje la cortadora hasta una superficie pavimentada y protegida del viento.
2. Coloque las cuatro ruedas en la altura de corte “E” (Fig. 10).
3. Coloque el selector de velocidad sobre el terreno en la posición “N” (punto neutro).
4. Coja media hoja de papel de periódico y estrújela hasta hacer una pelota suficientemente pequeña como para pasar por debajo de la caja de la cortadora (aprox. 7,6 cm de diámetro) (Fig. 11).
5. Coloque la pelota de papel aproximadamente 13 cm delante de la cortadora de césped (Fig. 11).
6. Encienda el motor.
7. Empuje la barra de control hasta la posición más baja (Fig. 14, posición B).
8. Suba la barra de control hasta la posición intermedia (aprox. 13 cm por debajo de la barra transversal de la manija) (Fig. 16, posición C).

   Nota: Esta posición intermedia (C) no es la posición ”natural” de operación de la barra de control. No obstante, ha demostrado ser útil en la detección precoz de atascos en el sistema EFC, que podrían crear condiciones de inseguridad durante el futuro funcionamiento de la cortadora.
9. Suelte la barra de control (Fig. 16, posición B).

   Nota: Si se escucha un sonido fuerte, se ha subido demasiado la barra. Repita los pasos 7, 8 y 9, pero no suba la barra de control tanto como en el paso 8.
10. Inmediatamente, empuje la cortadora sobre la pelota de papel.
11. Apague el motor.
12. Vaya hasta la parte delantera de la cortadora y busque la pelota de papel. Si la pelota no pasó por debajo de la cubierta, repita los pasos 5-11.
13. Separe la cortadora de césped. Si la pelota se desembrolla o está rasgada, indica que el sistema podría estar experimentando un desgaste/deterioro que podría causar un funcionamiento inseguro. Tenga cuidado al usar la cortadora y el sistema EFC y póngase en contacto con su representante de servicio autorizado Toro para que inspeccionen la cortadora lo antes posible. Allí tendrá la garantía de que se tomarán las medidas apropiadas para reparar su cortadora y que ésta le será devuelta en perfecto estado de funcionamiento.

⚠ PELIGRO

PELIGRO POTENCIAL

- **Si el sistema del Embrague del Freno de la Cuchilla no funciona, la cuchilla seguirá girando después de soltar la barra de control. Se puede producir un contacto con la cuchilla.**

LO QUE PUEDE SUCEDER

- **El contacto con la cuchilla puede causar serias lesiones personales, incluso la muerte.**

COMO EVITAR EL PELIGRO

- **Nunca utilice una cortadora de césped equipada con un sistema EFC cuyo sistema de seguridad está defectuoso.**
- **Si el sistema de seguridad no funciona correctamente, envíe la cortadora a su concesionario para ser reparada.**

NOTA ESPECIAL: Cuando realice operaciones tales como la limpieza de la cortadora, primero debe parar el motor y deconectar el cable de la bujía. En el modelo con arranque eléctrico, retire la llave. Como con cualquier cortadora de césped, sin importar los dispositivos de seguridad o de parada de la cuchilla utilizados, el operador debe mantener su cuerpo alejado del área de corte de la cuchilla siempre que el motor de la cortadora esté funcionando, así como mantener alejados a los espectadores.

Si necesita información o asistencia adicional, no dude en ponerse en contacto con nosotros a la siguiente dirección:

The Toro Company
Attn: Customer Service Department
8111 Lyndale Avenue South
Bloomington, MN 55420-1196
(612) 888-8801

Si adquiere el juego de ensacado trasero opcional, puede utilizar el saco para hierba para una prueba adicional del mecanismo el Embrague del Freno de la Cuchilla.

1. Instale el saco vacío en el canal de descarga.

2. Encienda el motor.

3. Empuje la barra de control (Fig. 14) hasta la posición más baja.

4. Levante la barra de control hasta la posición normal de “cuchilla engranada”, aprox. 2,5 cm por debajo de la manjia. El saco debería comenzar a inflarse, indicando que la cuchilla está engranada y girando.

5. Suelte la barra de control. Si el saco no se desinfla inmediatamente, es indicación de que la cuchilla está girando todavía. Se puede haber producido un deterioro del mecanismo de Embrague del Freno de la Cuchilla, lo que podría causar de un funcionamiento inseguro. Póngase en contacto con su representante de servicio autorizado Toro para que inspeccionen la cortadora.

Mantenimiento

AVISO: El mantenimiento, reemplazo o reparación de los sistemas y dispositivos de control de emisiones puede ser realizado por cualquier individuo o taller de reparaciones de motores no destinados al uso en la carretera. Sin embargo, para obtener piezas de repuestos bajo los términos y disposiciones de la declaración de garantía Toro, cualquier servicio realizado en el control de emisiones, o cualquier reparación o recambio de sus piezas, debe ser realizado por un concesionario autorizado de servicio Toro.

Programa de mantenimiento recomendado

Un funcionamiento seguro y fiable requiere operaciones de mantenimiento regular.

Pieza	Mantenimiento	Después de cada utilización	5 Horas	25 Horas	50 Horas	100 Horas
Caja	Limpiar las acumulaciones de polvo y de recortes de hierba.	X				
Tornillería	Comprobar con frecuencia la tornillería de la cuchilla y del motor. Para asegurarse de que la cortadora está en perfectas condiciones de funcionamiento, mantener todas las tuercas, pernos y tornillos correctamente apretados.		X			
Lubricación	Engrasar las conexiones traseras			X		
Bujía	Inspeccionar cada 25 horas y reemplazar si fuera necesario. Reemplazar cada 100 horas de funcionamiento o una vez por temporada.			X		
Limpieza debajo de la guarda EFC	Saque la guarda del EFC y cepíllela o sople para eliminar la basura acumulada dentro de la misma y alrededor de todas las piezas.			X		
Aceite del motor	Drenar y rellenar el cárter del aceite con aceite fresco después de las **5** primeras horas de funcionamiento. Más adelante, cambiar el aceite cada **50** horas de funcionamiento. Cambiar el aceite cada **25** horas cuando se trabaje en condiciones de carga pesada o de temperatura elevada				X	
Cuchilla	Afilar o reemplazar; reparar con más frecuencia si el filo se desgasta más rápidamente debido a los terrenos desiguales o arenosos.				X	

Pieza	Mantenimiento	Después de cada utilización	5 Horas	25 Horas	50 Horas	100 Horas
Freno de la cuchilla	Comprobar el tiempo de frenado cada 50 horas o al comienzo de cada temporada de corte. La cuchilla debe pararse en menos de tres segundos después de soltarse la palanca, en caso contrario póngase en contacto con su representante de servicio autorizado Toro.				X	
Sistema de combustible	Comprobar si existen fugas y/o deterioramiento de la manguera de combustible. En caso necesario, reemplazarla.				X	
Filtros de aire	Limpiar o reemplazar cada temporada de poda o cada 100 horas.**Limpiar con más frecuencia si se trabaja en condiciones muy polvorientas.**					X
Sistema de refrigeración	Limpiar las hierbas, recortes, escombros o suciedad que pueda atascar las aletas del ventilador y el sistema de arranque del motor. Limpiar con más frecuencia si se trabaja en condiciones polvorientas o con grandes cantidades de paja.					X

⚠ PRUDENCIA

PELIGRO POTENCIAL
- **Si se deja el cable de la bujía conectado, es posible arrancar accidentalmente el motor.**

QUE PUEDE OCURRIR
- **El arrancado accidental del motor puede lesionar gravemente al operador o a los espectadores.**

COMO EVITAR EL PELIGRO
- **Desconecte el cable de la bujía antes de llevar a cabo ninguna operación de mantenimiento. Más aún, sepárelo completamente para que no pueda tocar accidentalmente la bujía.**

Filtro de aire

Normalmente, limpie el filtro de aire después de cada 25 horas de funcionamiento o cada temporada. Limpie el cartucho de papel cada 100 horas o cada temporada. Cuando la cortadora se opera en condiciones de polvo o suciedad, se requiere una limpieza más frecuente. Reemplace las piezas del depurador de aire si estuvieran muy sucias.

Importante: No haga funcionar el motor sin los elementos del filtro de aire instalados; se puede dañar o desgastar excesivamente el motor.

Nota: Si, para limpiar la cara inferior de la cortadora, inclina ésta hacia el lado equivocado, puede dañar los filtros de aire.

1. Detenga el motor y desenchufe el cable de la bujía (Fig. 8). En el modelo con arranque eléctrico, retire la llave.
2. Retire las dos (2) perillas que sujetan la tapa del depurador de aire al motor (Fig. 15).
3. Levante la tapa. Límpiela minuciosamente.
4. Retire cuidadosamente el pre-filtro. Si está sucio, lávelo cuidadosamente en una disolución de jabón líquido y agua templada. Enjuáguelo con agua limpia. Antes de utilizarlo, déjelo secar completamente.
5. Si el cartucho de papel está sucio, límpielo dando, **cuidadosamente**, unos ligeros golpes sobre una superficie plana. Si estuviera muy sucio, cambie el cartucho.

   IMPORTANT: No engrase el pre-filtro o el cartucho de aire. No utilice aire comprimido para limpiar el cartucho de papel del filtro.
6. Vuelva a instalar el pre-filtro sobre el cartucho de papel. Vuelva a colocar la tapa del depurador de aire y apriétela firmemente mediante las dos (2) perillas.

Drenaje de la gasolina

1. Detenga el motor y espere a que se enfríe. Desenchufe el cable de la bujía. (Fig. 8). En el modelo con arranque eléctrico, retire la llave.

⚠ ADVERTENCIA

PELIGRO POTENCIAL
- **Si se derrama gasolina sobre un motor caliente, puede inflamarse.**

LO QUE PUEDE SUCEDER
- **El contacto con la gasolina ardiendo puede causar serias lesiones personales.**

COMO EVITAR EL PELIGRO
- **Vacíe la gasolina solamente de un motor en frío.**

2. Quite la tapa del tanque de combustible (Fig. 6) y use una bomba de sifón para vaciar el combustible a una lata limpia.

   Nota: Este es el único procedimiento recomendado para drenar el combustible.

Cambio del aceite del motor

Cambiar el aceite después de las primeras 5 horas de funcionamiento y después cada 50 horas o cada temporada. Cambiar el aceite mientras el motor esté caliente.

Nota: Cambiar el aceite cada 25 horas cuando se trabaje en condiciones de carga pesada o de temperatura elevada.

⚠ ADVERTENCIA

PELIGRO POTENCIAL

- **Al inclinar la cortadora se puede derramar combustible del carburador o del depósito de gasolina.**

LO QUE PUEDE SUCEDER

- **La gasolina es extremadamente inflamable, altamente explosiva y, en ciertas condiciones, puede causar lesiones corporales y daños materiales.**

COMO EVITAR EL PELIGRO

- **Evite los derrames de gasolina dejando que el motor gire hasta que se seque, o vacíe el depósito con una bomba de mano, nunca con un sifón.**

1. Detenga el motor y desenchufe el cable de la bujía (Fig. 8).

2. Vacíe la gasolina del depósito de combustible. Consulte la sección “Drenaje de la gasolina”.

Nota: El aceite debe calentarse antes de ser drenado. El aceite caliente fluye más fácilmente y arrastra consigo más contaminantes que el aceite frío.

3. Pese a que se ha drenado la gasolina del motor, se debe dejar suficiente combustible en la cubeta del carburador y en la línea de combustible como para poder arrancar el motor. Vuelva a conectar el cable de la bujía. Ponga en marcha el motor y déjelo funcionar hasta que se agote el combustible. Deje el motor funcionando unos instantes para calentar el aceite.

4. Desenchufe el cable de la bujía. En el modelo con arranque eléctrico, retire la llave.

5. Extraiga la varilla medidora del tubo de llenado del aceite y coloque un recipiente de drenaje a la izquierda de la cortadora.

6. Incline la cortadora sobre el lado izquierdo.

7. Vacíe el aceite desde el tubo de llenado donde se inserta la varilla medidora (Fig. 17). Utilice un recipiente adecuado para recoger el aceite. Deseche debidamente el aceite. Recíclelo siguiendo las normativas locales.

8. Enderece la cortadora.

9. Llene el cárter con aceite fresco hasta alcanzar la línea marcada con la palabra FULL en la varilla medidora. Consulte la sección “Aceite”, en el capítulo “Antes de comenzar”, para obtener las especificaciones necesarias.

10. Compruebe el nivel de aceite y vuelva a colocar la varilla medidora.

11. Limpie el aceite derramado.

Bujía

Una bujía sucia, picada, cubierta de carbón o con electrodos gastados, puede dificultar el arranque y causar un funcionamiento defectuoso.

Saque el tapón cada 25 horas de funcionamiento y revise su estado. Reemplace la bujía cada 100 horas de funcionamiento o cada temporada. Utilice una bujía Champion RC12YC o equivalente.

1. Detenga el motor y desenchufe el cable de la bujía (Fig. 8).

2. Retire la bujía y límpiela con un cepillo de alambre para eliminar el carbón acumulado. NO LIMPIE POR CHORRO DE ARENA. Verifique el estado de la bujía comprobando que no hay fisuras o electrodos gastados o dañados. En caso necesario, reemplácela

3. Gradúe la luz de la bujía a 0,5 mm (0,020 pulgadas) (Fig. 18).

4. Instalar manualmente la bujía y aplicar un par torsor de 19 N·m (14 pies–lbs.) (Fig. 18).

5. Una vez finalizado el mantenimiento, vuelva a enchufar el cable de la bujía.

Cable del acelerador

Puede ser necesario un ajuste del control del acelerador si el motor no arranca o no se detiene. Siempre que se instale un nuevo cable de control del acelerador, éste deberá ajustarse.

1. Detenga el motor y desenchufe el cable de la bujía (Fig. 8).

2. Afloje el tornillo de la abrazadera del cable hasta que éste se deslice (Fig. 19).

3. Mueva la palanca de control de gobierno, el cable del acelerador y la envoltura tanto como sea posible en dirección a la flecha (Fig. 19).

4. Mueva el control de aceleración a la posición (FAST).

5. Apriete el tornillo de la abrazadera del cable para fijar el ajuste.

Cable autopropulsado

Si la cortadora no se autopropulsa o tiende a moverse lentamente cuando el mecanismo de accionamiento no está engranado, ajuste la perilla de control de la tracción de las ruedas en la parte posterior de la caja de engranajes (Fig. 20).

1. Haga girar la perilla de control 1/2 vuelta hacia la derecha si la cortadora no se propulsa sola. Si se mueve muy lentamente hacia adelante cuando el impulso no está engranado, haga girar la perilla 1/2 vuelta hacia la izquierda para aflojar la correa.

2. El ajuste es correcto cuando:

- la cortadora no comienza a avanzar muy lentamente cuando se desengrana la tracción
- la barra de control se encuentra a una distancia de la manija que resulta cómoda para la mano del operador cuando éste necesita engranar y desengranar la dirección autopropulsada.

Nota: No ajuste demasiado el cable. El cable debe estar lo suficientemente apretado como para hacer girar las ruedas cuando la barra de control se encuentra a una distancia de la manija que resulta cómoda para la mano del operario. Si lo ajusta demasiado, la acción de engranar y desengranar la dirección autopropulsada puede requerir demasiado esfuerzo por parte del operario.

Si necesita ayuda, diríjase a su representante de servicio autorizado Toro.

Cuchilla

Una cuchilla afilada y recta proporciona el mejor rendimiento de corte. Inspeccione y afile regularmente la cuchilla.

ADVERTENCIA

PELIGRO POTENCIAL
- **La cuchilla está afilada.**

LO QUE PUEDE SUCEDER
- **El contacto con la cuchilla afilada puede causar serias lesiones personales.**

COMO EVITAR EL PELIGRO
- **Utilice guantes o envuelva los bordes afilados de la cuchilla con un trapo.**

1. Vacíe la gasolina del depósito de combustible. Consulte la sección “Drenaje de la gasolina”.

2. Haga funcionar el motor hasta que se apague. Intente volver a arrancar el motor a fin de asegurarse de que la gasolina haya salido del carburador.

3. Desenchufe el cable de la bujía. (Fig. 8).

4. Incline la cortadora hacia el lado izquierdo (Fig. 21). Evite girar la cuchilla pues podría ocasionar problemas de arranque.

5. INSPECCIÓN DE LA CUCHILLA — Inspeccione minuciosamente la cuchilla para determinar su filo y desgaste, especialmente en

el área de unión de las partes planas y curvas (Fig. 22). Puesto que la arena y los materiales abrasivos pueden desgastar el metal que une las partes plana y curva de la cuchilla, es necesario examinar la condición de la cuchilla antes de usar la máquina. Si se detectan muescas o desgaste, (Fig. 22B y C), reemplace la cuchilla. Consulte el paso 5.

6. REMOCION DE LA CUCHILLA—Sujete el extremo de la cuchilla usando un trapo o un guante grueso. Quite las (2) tuercas de la cuchilla, la cubeta antipelusa, el acelerador y la cuchilla (Fig. 21).

Nota: Para lograr el rendimiento óptimo, instale la cuchilla nueva antes de comenzar la temporada de corte. A lo largo del año, lime las pequeñas melladuras para mantener el borde de corte.

7. AFILADO DE LA CUCHILLA — Utilice una lima para afilar la cara superior de la cuchilla (lado dirigido hacia la caja de la cortadora) y mantener el ángulo de corte original (Fig. 23). La hoja permanecerá equilibrada si se quita la misma cantidad de material de ambos bordes de corte.

⚠ ADVERTENCIA

PELIGRO POTENCIAL
- **Una cuchilla gastada o dañada podría partirse y un pedazo de la misma podría ser lanzado en la dirección del operador o de un espectador.**

LO QUE PUEDE SUCEDER
- **Un pedazo desprendido de la cuchilla puede causar serias lesiones o la muerte al operador o a un espectador.**

COMO EVITAR EL PELIGRO
- **Compruebe periódicamente si la cuchilla está gastada o dañada.**
- **Reemplace la cuchilla gastada o dañada.**

IMPORTANTE: Compruebe el equilibrio de la cuchilla colocándola sobre un equilibrador para cuchilla, el cual puede adquirirse a bajo costo en una ferretería. Si la cuchilla está equilibrada, se mantendrá en posición horizontal. Si no lo está, se inclinara hacia el lado más pesado. Si la hoja de la cuchilla no está equilibrada, será necesario quitar más material del borde de corte más pesado.

8. Instale una cuchilla afilada y equilibrada, el acelerador, la cubeta antipelusa y las (2) tuercas de la cuchilla. Para asegurarse de la instalación correcta, la parte de la aleta deberá quedar hacia la parte superior de la caja de la cortadora. Apriete las tuercas de la cuchilla a 20-37 N·m (15-27 libras-pie).

⚠ ADVERTENCIA

PELIGRO POTENCIAL
- **El funcionamiento de la cortadora sin el acelerador instalado puede hacer que la cuchilla se flexione, se doble o se rompa.**

LO QUE PUEDE SUCEDER
- **Una cuchilla rota puede causar serias lesiones o la muerte al operador o a un espectador.**

COMO EVITAR EL PELIGRO
- **No opere la cortadora sin acelerador.**

Lubricación

Después de cada 25 horas de funcionamiento o al concluir la temporada, es necesario lubricar las ruedas delanteras y traseras.

1. Aplique 2 ó 3 gotas de aceite ligero en la parte interior y exterior de todos los pernos de las ruedas. Haga girar las mismas para distribuir el aceite en los bujes. Limpie el exceso de aceite.

2. Lleve las palancas de altura de corte de las ruedas traseras a la graduación “C”. Limpie las copillas de engrase con un trapo limpio. Instale la pistola de engrase en la copilla y aplique 2 ó 3 bombazos de Grasa a Base de Litio Multiuso #2 (Fig. 24). El exceso de presión puede dañar los sellos y evitar que el embrague de rueda libre funcione correctamente

Limpieza

Parte inferior de la caja de la cortadora

Para asegurar el óptimo rendimiento, mantenga limpia la parte inferior de la caja de la cortadora. Tenga especial cuidado en mantener limpios de basura los deflectores (Fig. 25).

Método de lavado

Siempre que necesite limpiar la parte inferior de la cortadora, siga el procedimiento siguiente para eliminar los escombros de la cubierta de la cortadora.

1. Coloque la cortadora sobre una superficie plana de cemento o asfalto, cerca de una manguera de jardín.
2. Ponga en marcha el motor.
3. Mantenga la manguera de jardín funcionando a nivel del mango y dirija el agua para que corra en el suelo justo enfrente del neumático posterior derecho (Fig. 26). La cuchilla giratoria extraerá el agua debajo de la caja y limpiará los recortes. Deje que el agua corra durante unos minutos o hasta que no se vean recortes lavados de la parte inferior de la caja.
4. Pare el motor.
5. Cierre la manguera de jardín.
6. Vuelva a arrancar la cortadora y déjela funcionando durante unos minutos para secar la humedad de la cortadora y de sus componentes. Mientras el motor está funcionando, enganche y desenganche la cuchilla y varias veces el sistema de tracción, con el fin de secarlos.

Método de rascado

Si el lavado no elimina toda la basura de la parte inferior de la cubierta, incline la cortadora y rasque la suciedad hasta que ésta quede limpia.

1. Detenga el motor y desenchufe el cable de la bujía (Fig. 8).
2. Vacíe la gasolina del depósito de combustible. Consulte la sección “Drenaje de la gasolina”.
3. Incline la cortadora hacia el lado izquierdo (Fig. 21).
4. Quite la suciedad y recortes de hierba adheridos a la caja con un raspador de madera dura. Tenga cuidado con las rebabas y bordes afilados.
5. Enderece la cortadora.
6. Rellene el tanque de gasolina.
7. Vuelva a conectar el cable de la bujía.

Tapa de la correa

Mantenga el área situada por debajo de la tapa de la correa libre de basura.

1. Pare el motor.
2. Con el motor apagado, quite los tornillos que aseguran la tapa de la correa (Fig. 27) a la caja de la cortadora
3. Levante la tapa y cepillar para eliminar toda la basura de las proximidades de la correa.
4. Vuelva a colocar la tapa de la correa.

Limpieza de la guarda del embrague del freno de la cuchilla

La guarda del EFC (Embrague del Freno de la Cuchilla) debe limpiarse cada 25 horas o, como mínimo, al final de cada temporada de corte, para evitar que la cuchilla se atasque mientras se utiliza el equipo.

1. Detenga el motor y desenchufe el cable de la bujía (Fig. 8).
2. Vacíe la gasolina del depósito de combustible. Consulte la sección “Drenaje de la gasolina”.
3. Incline la cortadora hacia el lado izquierdo (Fig. 21).

4. Saque las (2) tuercas de la cuchilla, la cubeta antipelusa, el acelerador, la cuchilla, el espaciador de la cuchilla y las (3) arandelas y pernos que sujetan la guarda del EFC a la cubierta de la cortadora (Fig. 21).

5. Cepille o sople la basura acumulada dentro de la guarda y alrededor de todas las piezas.

6. Vuelva a colocar la guarda del EFC con (3) pernos y arandelas, el espaciador de la cuchilla, la cuchilla, el acelerador, la cubeta anti-pelusa y (2) tuercas de la cuchilla.

7. Vuelva a conectar el cable de la bujía.

Almacenamiento

Para preparar la cortadora de césped para su almacenamiento fuera de temporada, siga los procedimientos de mantenimiento recomendados. Consulte el capítulo “Mantenimiento”.

Almacene la cortadora en un lugar fresco, limpio y seco. Cúbrala para mantenerla limpia y protegida.

Combustible

⚠ ADVERTENCIA

PELIGRO POTENCIAL

- **Si se almacena durante un período prolongado de tiempo, la gasolina puede evaporarse.**

LO QUE PUEDE SUCEDER

- **El combustible evaporado puede explotar si entra en contacto con una llama desnuda.**

COMO EVITAR EL PELIGRO

- **No almacene gasolina (combustible) durante períodos prolongados de tiempo.**
- **No guarde la cortadora de césped conteniendo combustible en el depósito en un recinto cerrado con una llama desnuda. (Por ejemplo: un horno o la llama piloto de un calentador de agua).**
- **Espere a que se enfríe el motor antes de guardar la cortadora en un recinto cerrado.**

Para un almacenamiento de larga duración, vacíe la gasolina del tanque de combustible o añádale un aditivo antes de guardarla. Para vaciar la gasolina, consulte la sección “Drenaje de la gasolina”. Después de vaciar el combustible, encienda el motor y déjelo funcionar sin carga hasta que consuma todo el combustible y se detenga. Repita el procedimiento de arranque dos veces más para garantizar que se haya eliminado toda la gasolina del motor. Si no se vacía la gasolina, se formarán depósitos gomosos, como barniz, que causarán una operación deficiente del motor e incluso problemas de arranque.

Nota: Si el motor está funcionando con gasolina oxigenada o reformulada (gasolina mezclada con alcohol o un éter), antes de almacenar la máquina, retire todo el combustible del depósito y haga funcionar el motor hasta que se detenga por falta de combustible.

Se puede dejar combustible en el tanque sólo si se agrega un aditivo a la gasolina, como el estabilizador/acondicionador de Toro, antes de almacenar la cortadora. El

estabilizador/acondicionador de Toro es un producto a base de destilado de petróleo. Toro no recomienda estabilizadores a base de alcohol, tales como el etanol, metanol o isopropilo. Use el aditivo en las cantidades recomendadas que se especifican en el recipiente.

Motor

1. Mientras el motor todavía esté caliente, vacíe el aceite del cárter. Consulte el capítulo “Mantenimiento”, sección, “Cambio del aceite del motor”.
2. Retire el cable de la bujía. Utilizando una aceitera, introduzca aproximadamente una cucharada de aceite a través del orificio de la bujía.
3. Lentamente, gire varias veces el motor usando la cuerda de arranque, para distribuir el aceite
4. Vuelva a colocar la bujía, pero NO conecte el cable de la bujía.

Limpieza

1. Limpie la cortadora. Consulte el capítulo “Mantenimiento”, sección “Limpieza”.
2. Elimine la basura y carbonilla del cilindro, las aletas del cabezal del cilindro y la caja de la sopladora. Quite también los recortes de hierba, suciedad y mugre de las partes externas del motor, cubierta y la parte superior de la caja de la cortadora.
3. Limpie el filtro de aire. Consulte el capítulo “Mantenimiento”, sección “Filtro de aire”.

General

1. Compruebe el estado de la cuchilla. Consulte el capítulo “Mantenimiento”, sección “Cuchilla”.
2. Apriete todas las tuercas, pernos y tornillos.
3. Lubrique las ruedas. Consulte el capítulo “Mantenimiento”, sección “Lubricación”.
4. Repinte todas las superficies oxidadas o que tengan la pintura pelada.

Retirada del lugar de almacenamiento

1. Compruebe y apriete todas las piezas de sujeción.
2. Retire la bujía y, utilizando el interruptor de arranque, haga girar el motor a gran velocidad para eliminar el exceso de aceite del cilindro. Limpie la bujía o reemplácela si estuviera agrietada, rota o los electrodos estuvieran desgastados.
3. Instale la bujía y aplique un par torsor de 19 N·m (14 ft.-lbs.).
4. Efectúe los procedimientos de mantenimiento recomendados. Consulte el capítulo “Mantenimiento”.
5. Llene el depósito de combustible con gasolina limpia y fresca.
6. Compruebe el nivel de aceite del motor.
7. Vuelva a conectar el cable de la bujía.

Accesorios

Para condiciones especiales, puede adquirir los accesorios siguientes con su Representante de Servicio Autorizado TORO.

1. **Kit de saco trasero, Modelo No 59195** – Instalar el canal de descarga y el saco para hierba de montaje posterior para convertir la cortadora Recycler® en una cortadora de ensacado posterior (Fig. 28). Incluye el tapón del canal de descarga

2. **Equipo de Descarga Lateral, Modelo No. 59197** — Se instala en segundos. Montaje trasero en el lugar del saco para hierba o del tapón del canal de descarga. Dispersa los recortes al tiempo que recorta a ambos lados (Fig. 29).

3. **Equipo despajador, Modelo No. 59131** — Se instala en pocos minutos. Se monta en la parte delantera para fácil maniobrabilidad (Fig. 30). Los dientes de resorte aflojan la paja para su fácil succión hacia el saco de hierba y conveniente desecho.

LA GARANTÍA DE ARRANQUE TORO

Una garantía completa de cinco años
en todos los motores TORO GTS–5

¿Qué está cubierto?

Toro Company garantiza que el motor TORO GTS–5 arrancará con la primera o segunda tirada durante cinco años a partir de la fecha de compra — si usted brinda el mantenimiento necesario — o nosotros lo repararemos. Se incluye el costo de las piezas y la mano de obra, pero usted deberá pagar los costos de envío.

¿Qué debe hacer usted para mantener vigente la garantía?

Usted debe dar mantenimiento a expensas suyas a su motor TORO GTS–5 siguiendo el programa de mantenimiento detallado en el manual del operador. Usted deberá anotar estas labores en la gráfica de mantenimiento suministrada en su manual del usuario y conservar su comprobante de compra.

¿Cómo obtener servicio?

Si el arranque de su motor TORO GTS–5 se afectase hasta el punto de no arrancar al halar la cuerda una o dos veces un adulto normal y en buenas condiciones físicas, usted deberá seguir los siguientes procedimientos:

1. Póngase en contacto con un concesionario autorizado de servicio TORO, con el Concesionario central de servicio de TORO o con un distribuidor TORO (las páginas amarillas de su guía telefónica son una excelente referencia).

2. Se le indicará en qué concesionario de servicio autorizado TORO deberá devolver el producto.

3. Llevar el producto, su historial de mantenimiento y comprobante de compra al representante de servicio.

Si, por cualquier motivo, usted no quedase satisfecho con respecto al análisis de la condición de arranque de su motor que haga el representante, o de la asistencia prestada, no dude en comunicarse con nosotros:

TORO Customer Service Department
8111 Lyndale Avenue South
Bloomington, Minnesota 55420-1196

Rev. 12/8/97

¿Qué no está cubierto por esta garantía?

Esta garantía no cubre:

1. Reparaciones a productos usados comercialmente.

2. Mantenimiento normal, incluyendo el cambio de bujías, filtro de aire, filtro de combustible y ajustes del carburador.

3. Cambio de aceite y lubricación.

4. Reparaciones o ajustes debidos a:

A. No seguir los procedimientos adecuados de mantenimiento;

B. Que la cuchilla rotatoria golpee un objeto;

C. Contaminantes en el sistema de combustible;

D. Combustible inadecuado o mezcla inadecuada de combustible (si tiene dudas, consulte su manual del propietario)

E. No haber drenado el sistema de combustible antes de almacenar el aparato durante un período superior a los tres meses;

F. Uso indebido, descuido o accidentes en la operación;

G. Reparaciones o intentos de reparaciones hechas por personas que no sean representantes de servicio TORO autorizados.

5. Condiciones operativas especiales en que tal vez haya que tirar de la cuerda más de dos veces para arrancar el motor, incluyendo:

A. Primer arranque después de un período prolongado sin usar o de un almacenamiento estacional;

B. Los arranques en temperaturas frías como las que ocurren a principios de la primavera y fines del otoño pueden requerir tirar de la cuerda una o dos veces adicionales (se aplica solamente a los productos giratorios);

C. Procedimientos de arranque incorrectos. Si usted confronta dificultades para arrancar su unidad, sírvase consultar el manual del operador para cerciorarse de que está siguiendo los procedimientos de arranque correctos. Esto podría evitarle una visita innecesaria al representante de servicio

Todas las reparaciones bajo garantía reembolsables al amparo de esta garantía deben ser efectuadas por un representante de servicio TORO autorizado que use piezas de repuesto Toro aprobadas.

El remedio anterior de reparación por un representante de servicio TORO autorizado es el único recurso del comprador.

¿Cuál es la relación entre las leyes de su estado y esta garantía?

No hay ninguna otra garantía explícita excepto la Garantía de Rendimiento y la cobertura del sistema especial de emisiones en algunos productos.

Toro Company declina cualquier responsabilidad , en caso de daños indirectos, fortuitos o resultantes relacionados con la utilización de los productos TORO cubiertos por esta garantía, incluyendo cualquier coste o gasto relacionado con el suministro de equipo de substitución o servicio durante los períodos de malfuncionamiento o inactividad razonables durante el transcurso de las reparaciones cubiertas por esta garantía. Ciertos estados no permiten la exclusión de daños directos o indirectos, por ello, es posible que la exclusión anterior no se pueda aplicar a su caso en particular.

Esta garantía le proporciona derechos legales específicos. También se puede beneficiar de otros derechos que varían de un estado a otro.

REGISTRO DE MANTENIMIENTO PARA GARANTÍA DE ARRANQUE

Para mantener válida la garantía de arranque, usted deberá efectuar el siguiente mantenimiento cada 25 horas de funcionamiento, con mayor frecuencia en condiciones de polvo y suciedad. Siga los procedimientos señalados en este Manual del Operador y anote la información en este cuadro.

Fecha	Horas de uso	Servicio del depurador de aire	Cambio de aceite No se aplica 2–Cycleal motor de 2 tiempos	Lubricar las ruedas	Comprobar la bujía	Almacenamiento de la cortadora de césped

Declaración Federal y del estado de California de Garantía del Control de Emisiones

Una garantía limitada de dos años

Derechos y deberes relacionados con su garantía

La Agencia de Protección del Medio Ambiente de EE.UU. (EPA), el Departamento de recursos relacionados con el aire del estado de California (CARB) y Toro se complacen en explicarle la garantía que acompaña al sistema de control de emisiones con el que está equipado el motor de su aparato doméstico/cortadora de césped/jardinería de 1995 ó posterior. En el estado de California, los nuevos motores de los aparatos doméstico/cortadoras de césped/jardinería deben estar diseñados, fabricados y equipados siguiendo las rigurosas normas antihumos de dicho estado. En otros estados, los nuevos motores de los aparatos domésticos/cortadoras de césped/jardinería de 1997 ó posteriores deben estar diseñados, fabricados y equipados, en el momento de la venta, de acuerdo con las regulaciones de la EPA para motores pequeños no destinados al uso en carretera. Durante los dos primeros años, a partir de la fecha de adquisición del último comprador, el motor del equipo no debe tener defectos de materiales o de fabricación que pudieran causar su avería según las normas de la EPA. Toro debe garantizar el sistema de control de emisiones del motor de su aparato doméstico/cortadora de césped/jardinería por el período de tiempo que se indica a continuación siempre que no hay habido abuso, negligencia o mantenimiento inadecuado del motor de su aparato doméstico/cortadora de césped/jardinería.

Es posible que su sistema de control de emisiones incluya piezas tales como el carburador, el sistema de inyección de combustible, el sistema de encendido y el convertidor catalítico. También pueden incluirse las mangueras, las correas, los conectores y otros dispositivos relacionados con las emisiones.

En los casos en que se aplique la garantía, Toro reparará su motor, sin cargo alguno incluyendo el diagnóstico, las piezas y la mano de obra.

Cobertura de la garantía del fabricante:

Los motores instalados en los aparatos domésticos/cortadoras de césped/jardinería están garantizados durante dos años a partir de la fecha de entrega. Si alguna pieza de su motor relacionada con el sistema de emisión está defectuosa, tanto en material de fabricación como en mano de obra, Toro reparará o reemplazará la pieza, sin cargo alguno.

Responsabilidades del propietario de la garantía:

- Como propietario del motor, Ud. es responsable de realizar las operaciones de mantenimiento incluidas en su manual de propietario. Toro le recomienda que conserve todos los recibos relativos a servicios de mantenimiento de su equipo, pero Toro no puede negar su derecho a la garantía exclusivamente por motivos de ausencia de recibos o por su incapacidad de probar el haber cumplido los programas de mantenimiento requeridos.
- En las reparaciones o servicios de mantenimiento que no estén cubiertas por la garantía, se puede utilizar cualquier pieza de repuesto o reparación que sean equivalentes en rendimiento y durabilidad, y no reducirán las obligaciones del fabricante del motor con respecto a la garantía
- No obstante, como propietario del motor, debe ser consciente que Toro puede negar su responsabilidad en la cobertura de su garantía si el motor, o alguna pieza ha fallado debido al abuso, la negligencia, un mantenimiento incorrecto o la modificación inautorizada de las piezas.
- Ud. es responsable de presentar el motor de su equipo en un Concesionario de servicio TORO tan pronto como aparezca el problema. Las reparaciones cubiertas por la garantía se efectuarán en un período razonable de tiempo, sin exceder los 30 días.
- Si tiene alguna duda sobre los derechos que le concede su garantía y las obligaciones que representa o si necesita una carta de presentación para el Concesionario de servicio TORO, no dude en ponerse en contacto con nosotros en la siguiente dirección:

Toro Customer Service Department
8111 Lyndale Avenue South
Bloomington, MN 55420–1196
612–888–8801
800–348–2424

Piezas cubiertas por la garantía:

El período de validez de la garantía comienza en la fecha en que un motor o un equipo es entregado a un comprador particular. Por un período de dos años, el fabricante garantiza al comprador original y a cada uno de los compradores subsiguientes que el motor no presenta defectos de material de construcción o de mano de obra que pudieron causar el deterioro de una pieza garantizada.
Los defectos causados por el abuso, negligencia o mantenimiento incorrecto no están cubiertos por la garantía. El uso de piezas modificadas o añadidas pueden constituir la base para el rechazo de la reclamación de garantía. El fabricante no es responsable de la reparación de los fallos de piezas garantizadas causados por el uso de piezas modificadas o añadidas al sistema. El propietario es responsable de efectuar las operaciones de mantenimiento necesarias, definidas por el fabricante por escrito en las instrucciones.
Cualquier pieza garantizada que no esté programada para ser reemplazada según el programa de mantenimiento, o que está programada únicamente para una inspección rutinaria hasta el punto de "si fuera necesario, reparar o cambiar" estará garantizada durante el período de garantía. Cualquier pieza garantizada que esté programada para ser reemplazada según el programa de mantenimiento, estará garantizada durante el período de tiempo que transcurre hasta el primer reemplazo programado. La cobertura de esta garantía se extiende únicamente a las piezas incluidas en la lista que aparece a continuación (piezas del sistemas de emisiones) hasta el punto en que dichas piezas estaban presentes en el motor en el momento de su compra.

- Sistema de medida del combustible
  - Sistema de enriquecimiento del arranque en frío, incluyendo el mecanismo obturador o el sistema de cebado
  - Bomba de combustible
  - Sistema de retroalimentación de la relación aire y combustible
  - Carburador y piezas internas
  - Sistema de inyección de combustible
- Sistema de inducción de aire
  - Depurador de aire
  - Sistema de admisión de lengüetas
  - Colector de admisión
  - Sistema controlado de admisión de aire caliente
- Sistema de encendido
  - Bujía(s)
  - Bobinas de encendido y piezas electrónicas
  - Mecanismos de avance/retardo
- Convertidor catalítico/Sistema de reactor térmico
  - Convertidor catalítico
  - Reactor térmico
  - Colector de escape
- Sistema de inyección de aire
  - Sistema de inyección de aire o válvula de impulsos
  - Válvulas que afectan a la distribución de aire
- Sistema de recirculación de los gases de escape (EGR)
  - Cuerpo de la válvula EGR y sistema de tuberías conectando el lado de admisión del motor
  - Sistema de control EGR
- Control de partículas
  - Filtros colectores, precipitadores y cualquier otro dispositivo utilizado para capturar las emisiones de partículas
- Miscelánea de piezas utilizadas en los sistemas anteriormente citados
  - Interruptores y válvulas sensibles al vacío, la temperatura y el tiempo
  - Controles electrónicos
  - Mangueras conectores y montajes similares

Cómo obtener el servicio de garantía:

Si cree que su producto TORO requiere de un servicio que está cubierto por la garantía, póngase en contacto con el concesionario donde adquirió el producto o cualquier concesionario autorizado de servicio TORO o con el Concesionario central de servicio de TORO. Las páginas amarillas de su guía telefónica son una excelente referencia. El concesionario organizará las disposiciones necesarias para efectuar las reparaciones en su establecimiento o le recomendará otro concesionario autorizado de servicio que le resulte más conveniente. Puede ser necesario presentar una prueba de compra (copia del cupón de registro, recibo de venta, etc.) para la validación de la garantía. El propietario no deberá pagar el servicio de diagnóstico necesario para determinar si la pieza garantizada está defectuosa, siempre que el diagnóstico se efectúe en una estación de servicio con garantía.

Toro Company declina cualquier responsabilidad , en caso de daños directos o indirectos relacionados con la utilización de los productos TORO cubiertos por esta garantía, excepto por los daños a otros componentes del motor causados por el fallo de una pieza garantizada que esté todavía cubierta por la garantía. Ciertos estados no permiten la exclusión de daños directos o indirectos, por ello, es posible que la exclusión anterior no se pueda aplicar a su caso en particular.

Esta garantía le proporciona derechos legales específicos. También se puede beneficiar de otros derechos que varían de un estado a otro.

Cortadores de césped empujadas por el usuario

LA GARANTÍA DE RENDIMIENTO DE TORO

Una garantía completa de dos años
(Garantía limitada para el uso comercial)

¿Qué está cubierto por esta garantía explícita?

The Toro Company se compromete a reparar cualquier producto TORO utilizado para uso residencial normal*, si hubiera defectos en los materiales o la mano de obra. Los siguientes períodos de tiempo entran en vigor a partir de la fecha de la compra:

- Cortadoras de césped empujadas por el usuario Super Recycler® . . . . . 5 años de garantía completa
- Cortadoras de césped empujadas por el usuario VacuPower™ . . . . . 5 años de garantía completa
- Todos los demás modelos . . . . . 2 años de garantía completa

Se incluye el coste de las piezas y la mano de obra, pero los costes de transporte corren a cargo del cliente.

¿Qué productos están cubiertos por esta garantía?

Esta garantía concierne a todas las cortadoras de césped a gasolina empujadas por el usuario. Todos los productos con conductor y de gran amplitud, empujadas por el usuario, están cubiertos por un certificado de garantía diferente.

¿Qué ocurre con el uso comercial?

Los productos destinados al consumidor de Toro utilizados para uso comercial, institucional o para alquiler están garantizados contra los defectos de material y de mano de obra. El fallo de los componentes debido al desgaste normal no está cubierto por esta garantía. Los siguientes períodos de tiempo entran en vigor a partir de la fecha de la compra:

Productos	Período de garantía	
	Motor	Unidad completa
• Cortadoras de césped de 21”, para uso comercial, empujadas por el usuario		
–con motor GTS 200	2 añ. (g.limitada)	1 añ. (g. limitada)
–Sin motor GTS 200	1 añ. (g. limitada)	1 añ. (g. limitada)
• Todos los demás modelos	5 días (g. limitada)	45 días (g. limitada)

¿Cómo obtener el servicio de garantía?

Si cree que su producto TORO requiere de un servicio que está cubierto por la garantía, póngase en contacto con el concesionario donde adquirió el producto o cualquier concesionario autorizado de servicio TORO o con el Concesionario central de servicio de TORO. Las páginas amarillas de su guía telefónica son una excelente referencia. El concesionario organizará las disposiciones necesarias para efectuar las reparaciones en su establecimiento o le recomendará otro concesionario autorizado de servicio que le resulte más conveniente. Puede ser necesario presentar una prueba de compra (copia del cupón de registro, recibo de venta, etc.) para la validación de la garantía.

Si, por cualquier motivo, usted no quedase satisfecho del análisis que el concesionario de servicio realiza sobre los materiales o la mano de obra defectuosos, o si necesita una carta de presentación para el Concesionario de servicio TORO, no dude en ponerse en contacto con nosotros en la siguiente dirección:

Toro Customer Service Department
8111 Lyndale Avenue South
Bloomington, MN 55420–1196
612–888–8801
800–348–2424

¿Qué debe hacer usted para mantener vigente la garantía?

Usted debe mantener su producto TORO siguiendo los procedimientos de mantenimiento descritos en el manual del operador. Dichas intervenciones de mantenimiento, tanto si las realiza Usted como un concesionario de servicio, corren a su cargo.

Qué no está cubierto por esta garantía? y ¿Cuál es la relación entre las leyes de su estado y esta garantía?

No hay ninguna otra garantía explícita excepto la Garantía de Rendimiento y la cobertura del sistema especial de emisiones en algunos productos. y la Garantía de Arranque TORO en los motores GTS. Esta garantía explícita no cubre:

- El coste de las piezas o reparaciones incluidas en las operaciones de mantenimiento regulares, tales como filtros, combustible, lubricantes, cambios de aceite, bujías, afilado de la cuchilla, cuchillas desgastadas, y/o ajustes del cableado y el varillaje o ajustes del freno o del embrague.

- Cualquier producto o pieza que haya sido alterado o maltratado o requiera ser cambiado o reparado debido a accidentes causados por la falta de un mantenimiento adecuado.

- Las reparaciones necesarias debidas al uso de un combustible incorrecto, presencia de contaminantes en el sistema de combustible, o una preparación incorrecta del sistema de combustible antes de almacenar la cortadora durante un período superior a los tres meses.

- Los costes de recogida y entrega.

Todas las reparaciones cubiertas por esta garantía deben ser efectuadas por un representante de servicio TORO autorizado que use piezas de repuesto Toro aprobadas.

La reparación efectuada por un representante de servicio TORO autorizado es el único recurso del comprador.

Toro Company declina cualquier responsabilidad , en caso de daños indirectos, fortuitos o resultantes relacionados con la utilización de los productos TORO cubiertos por esta garantía, incluyendo cualquier coste o gasto relacionado con el suministro de equipo de substitución o servicio durante los períodos de malfuncionamiento o inactividad razonables durante el transcurso de las reparaciones cubiertas por esta garantía. Ciertos estados no permiten la exclusión de daños directos o indirectos, por ello, es posible que la exclusión anterior no se pueda aplicar a su caso en particular.

Esta garantía le proporciona derechos legales específicos. También se puede beneficiar de otros derechos que varían de un estado a otro.

* Un uso residencial normal se refiere al corte el césped en el terreno que rodea su hogar. El uso en más de una ubicación se considera un uso comercial y, en dicho momento, entrará en vigor la garantía para uso comercial.

PAÍSES DISTINTOS A ESTADOS UNIDOS Y CANADÁ.

Los clientes que compraron productos de TORO exportados de Estados Unidos o Canadá deben comunicarse con su Distribuidor (Concesionario) de TORO para pedir información acerca de la política sobre garantía para su país, provincia, estado o departamento. Si por cualquier motivo no queda satisfecho con el servicio del Distribuidor o tienen dificultad en obtener la información acerca de la garantía, comuníquese con el importador de TORO. Si fracasan todos los demás recursos, póngase en contacto directo con nosotros, The Toro Company.

Rev. 11/21/97


TORO®