Form No. 3415-705 Rev B

Kit hydraulique grand débit

Tondeuse GrandStand® Multi Force

N° de modèle 78601—N° de série 400000000 et suivants

Instructions de montage

Remarque: Conservez ces instructions avec le *Manuel de l'utilisateur* de la machine.

⚠ ATTENTION

CALIFORNIE
Proposition 65 - Avertissement

Ce produit contient une ou des substances chimiques considérées par l'état de Californie comme capables de provoquer des cancers, des anomalies congénitales ou d'autres troubles de la reproduction.

Lisez attentivement cette notice pour apprendre comment utiliser et entretenir correctement votre produit, et éviter de l'endommager ou de vous blesser. Vous êtes responsable de l'utilisation sûre et correcte du produit.

Vous pouvez contacter Toro directement sur www.Toro.com pour tout document de formation à la sécurité et à l'utilisation des produits, pour tout renseignement concernant un produit ou un accessoire, pour obtenir l'adresse des dépositaires ou pour enregistrer votre produit.

Pour obtenir des prestations de service, des pièces Toro d'origine ou des renseignements complémentaires, munissez-vous des numéros de modèle et de série du produit et contactez un dépositaire-réparateur ou le service client Toro agréé. La Figure 1 indique l'emplacement des numéros de modèle et de série du produit. Inscrivez les numéros dans l'espace réservé à cet effet.

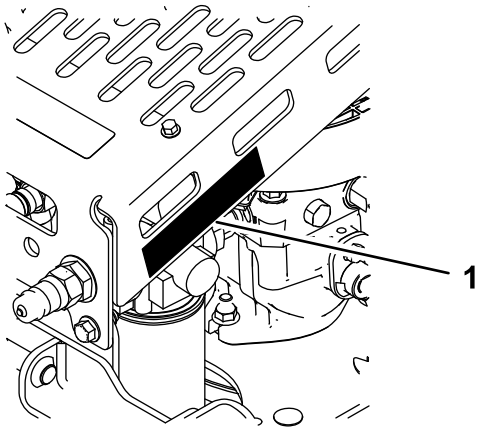

g214500

Figure 1

1. Emplacement des numéros de modèle et de série

N° de modèle _____

N° de série _____

Sécurité

Autocollants de sécurité et d'instruction

Des autocollants de sécurité et des instructions bien visibles par l'opérateur sont placés près de tous les endroits potentiellement dangereux. Remplacez tout autocollant endommagé ou manquant.

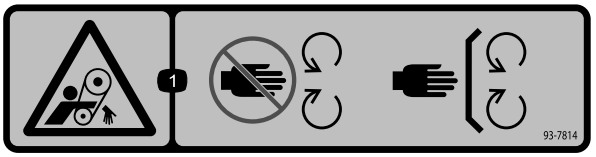

decal93-7814

93-7814

1. Risque de coincement par la courroie – ne vous approchez pas des pièces mobiles.

© 2017—The Toro® Company
8111 Lyndale Avenue South
Bloomington, MN 55420

Enregistrez votre produit à www.Toro.com.

Traduction du texte d'origine (FR)
Imprimé aux États-Unis
Tous droits réservés

3415-705 B



decal115-4212

115-4212

1. Niveau de liquide hydraulique
2. Lisez le *Manuel de l'utilisateur*.
3. Attention – ne touchez pas la surface chaude.

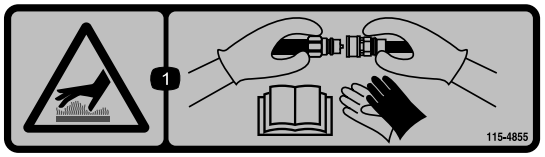

decal115-4855

115-4855

1. Surface chaude – portez des gants de protection pour manipuler les raccords hydrauliques et lisez le *Manuel de l'utilisateur* pour apprendre le maniement correct des composants hydrauliques.

Montage

Pièces détachées

Reportez-vous au tableau ci-dessous pour vérifier si toutes les pièces ont été expédiées.

Procédure	Description	Qté	Utilisation
1	Aucune pièce requise	–	Préparation de la machine.
2	Ensemble grand débit Support arrière Goupille de verrouillage Petite goupille fendue Grande goupille fendue Support avant Boulon de carrosserie (3/8 x 2¾ po) Entretoise Écrou (3/8 po) Boulon de carrosserie (3/8 x 1¼ po) Plaque d'appui	1 1 1 1 1 1 2 2 3 1 1	Montage de l'ensemble grand débit.
3	Courroie	1	Acheminement de la courroie.

Remarque: Les côtés gauche et droit de la machine sont déterminés d'après la position d'utilisation normale.

Important: **Si vous montez ce kit sur le chasse-neige Grandstand Multi Force, vous devez aussi monter un embrayage sur la machine. Adressez-vous à un réparateur agréé.**

1

Préparation de la machine

Aucune pièce requise

Procédure

1. Garez la machine sur un sol plat et horizontal.
2. Désengagez la PDF, serrez le frein de stationnement et écartez les leviers de commande de déplacement vers l'extérieur à la position de VERROUILLAGE AU POINT MORT.
3. Coupez le moteur et enlevez la clé de contact.

2

Montage de l'ensemble grand débit

Pièces nécessaires pour cette opération:

1	Ensemble grand débit
1	Support arrière
1	Goupille de verrouillage
1	Petite goupille fendue
1	Grande goupille fendue
1	Support avant
2	Boulon de carrosserie (3/8 x 2¾ po)
2	Entretoise
3	Écrou (3/8 po)
1	Boulon de carrosserie (3/8 x 1¼ po)
1	Plaque d'appui

Procédure

Remarque: Vous aurez éventuellement besoin d'une autre personne ou de chandelles pour tenir l'ensemble pendant que vous le fixez sur la machine.

1. Déposez le tablier de coupe; voir le *Manuel de l'utilisateur* de la machine.
2. Retirez les deux boulons (3/8 x 1¼ po) et les deux écrous (3/8 po) sur le côté droit de la machine (Figure 2).

Important: **Veillez à ne pas faire tomber le carénage du ventilateur, situé à l'intérieur du cadre, sur la boîte-pont quand vous déposez les fixations.**

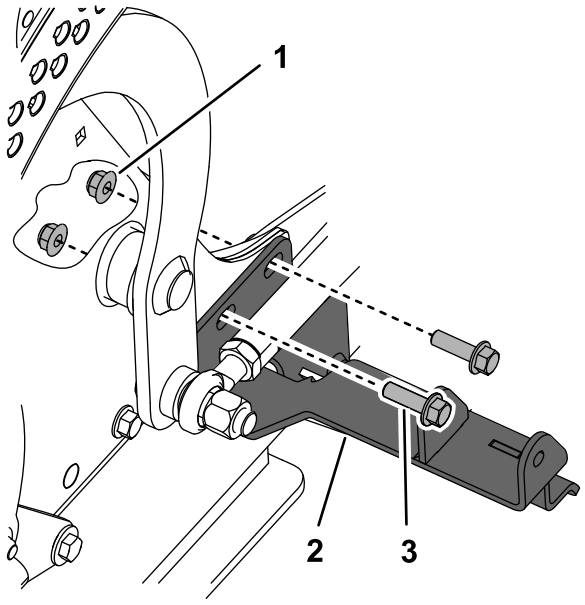

g209230

Figure 2

1. Écrou (3/8 po)
2. Support arrière
3. Boulon (3/8 x 1¼ po)

3. Utilisez les boulons et les écrous que vous venez de retirer pour fixer le support arrière du kit et le carénage du ventilateur au cadre de la machine (Figure 2). Serrez à un couple de 41 à 49 N·m (30 à 36 pi-lb).
4. Avec 1 boulon de carrosserie (3/8 x 1¼ po), 2 boulons de carrosserie (3/8 x 2¾ po), 2 entretoises et 3 écrous (3/8 po), fixez légèrement le support avant et la plaque d'appui au cadre tubulaire droit, à 44 cm (17¼ po) environ devant le support arrière (Figure 3), comme montré à la (Figure 4).

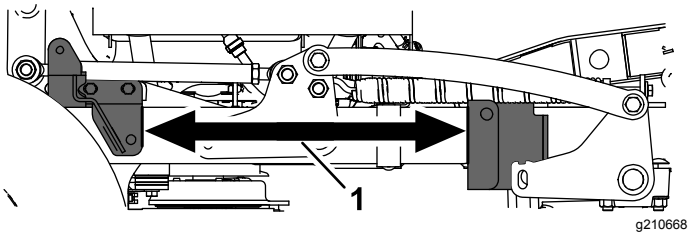

g210668

Figure 3

1. 44 cm (17¼ po)

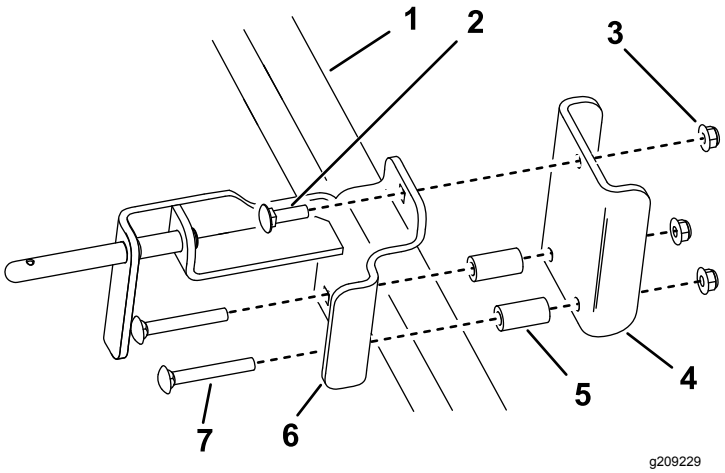

Figure 4

1. Cadre tubulaire
2. Boulon de carrosserie (3/8 x 1¼ po)
3. Écrou (3/8 po)
4. Plaque d'appui
5. Entretoise
6. Support avant
7. Boulon de carrosserie (3/8 x 2¾ po)

5. Montez l'ensemble grand débit sur les supports avant et arrière, en réglant le support avant au besoin. Fixez l'ensemble au support arrière avec la petite goupille fendue et la goupille de verrouillage, puis fixez-le sur la goupille de montage du support avant à l'aide de la grande goupille fendue (Figure 5).

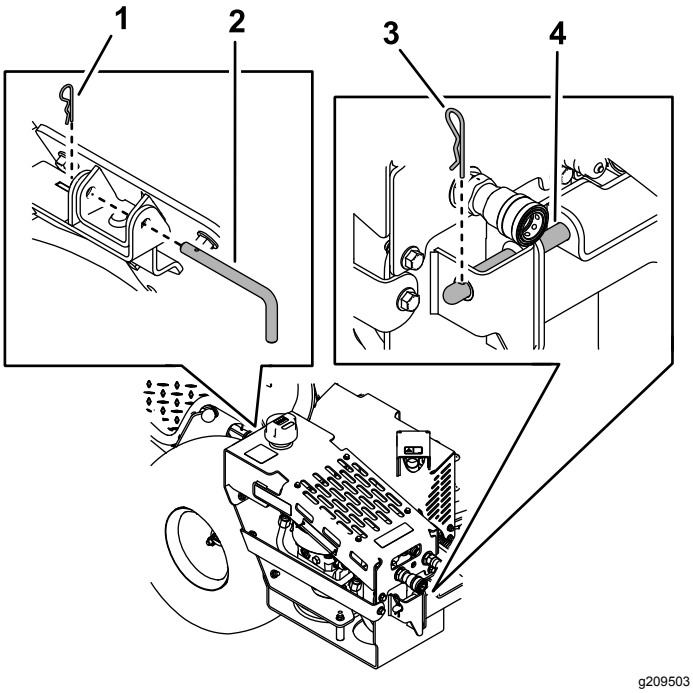

Figure 5

1. Petite goupille fendue
2. Goupille de verrouillage
3. Grande goupille fendue
4. Goupille de montage

6. Serrez les boulons sur les supports avant et arrière à un couple de 37 à 45 N·m (27 à 33 pi-lb).

3

Acheminement de la courroie

Pièces nécessaires pour cette opération:

1	Courroie

Procédure

Acheminez la courroie autour de la poulie d'embrayage et de la poulie de tension de la machine (Figure 6).

Remarque: La courroie est déjà en place sur la poulie de la pompe grand débit à l'expédition. Utilisez un rochet pour tirer le bras de poulie de tension en arrière et réduire la tension sur le ressort; vous n'avez pas besoin de déposer le ressort de la poulie de tension (Figure 7).

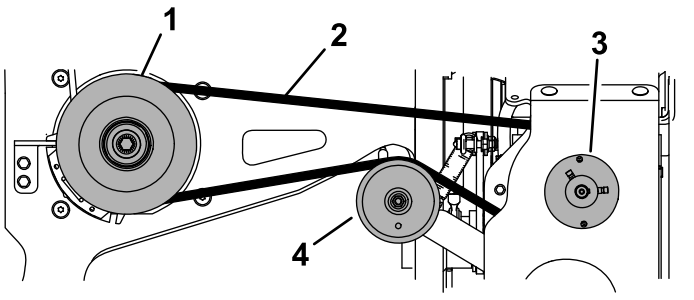

Figure 6

Vue de dessous de la machine

1. Poulie d'embrayage
2. Courroie
3. Poulie de pompe grand débit
4. Poulie de tension

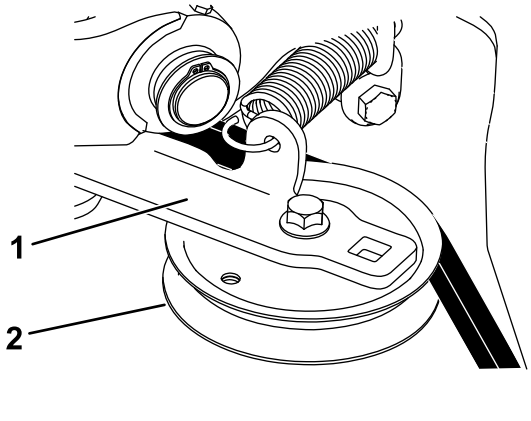

Figure 7
Vue de dessus

1. Bras de poulie de tension 2. Poulie de tension

Utilisation

Accouplement d'un accessoire

Important: **N'engagez pas la PDF de la machine sans qu'un accessoire soit accouplé à l'ensemble grand débit.**

Important: **Contrôlez le niveau de liquide hydraulique avant d'engager l'accessoire; voir Contrôle du niveau de liquide hydraulique (page 7).**

1. Garez la machine sur une surface plane et horizontale, désengagez la commande la PDF, serrez le frein de stationnement et écartez les leviers de commande de déplacement vers l'extérieur en position de VERROUILLAGE AU POINT MORT.
2. Coupez le moteur et enlevez la clé de contact.
3. Branchez les flexibles de l'accessoire aux raccords rapides de l'ensemble grand débit (Figure 8).

   Remarque: Essuyez la saleté et les contaminants présents sur les raccords avant de les brancher aux flexibles de l'accessoire.

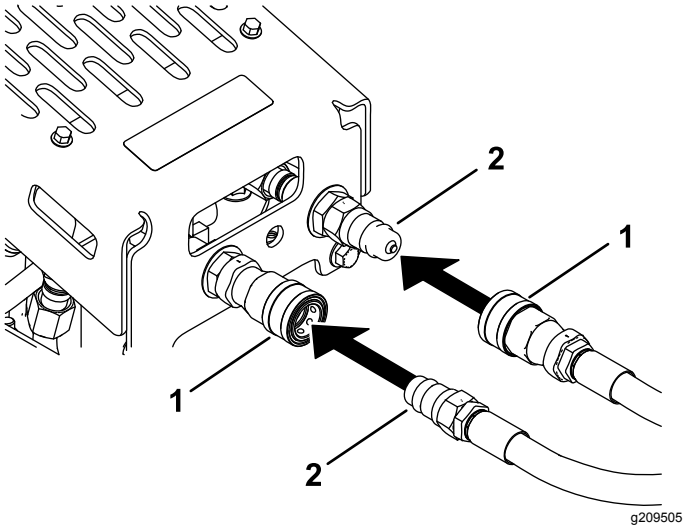

Figure 8

1. Raccord femelle 2. Raccord mâle

4. Démarrez le moteur.

5. Régler le régime moteur entre la ½ et les ¾ de l'ouverture maximale du papillon et engagez la PDF.

   Remarque: Par temps froid, faites tourner le moteur pendant quelques minutes avant de passer au régime maximum.

6. Vérifiez que l'accessoire fonctionne correctement avant de l'utiliser dans des conditions de fonctionnement normales.

Dépose de l'ensemble

1. Garez la machine sur une surface plane et horizontale, désengagez la commande la PDF, serrez le frein de stationnement et écartez les leviers de commande de déplacement vers l'extérieur en position de VERROUILLAGE AU POINT MORT.
2. Coupez le moteur et enlevez la clé de contact.
3. Débranchez les accessoires des raccords rapides. Obturez les raccords.
4. Déposez la courroie (Figure 6).
5. Enlevez la petite goupille fendue et la goupille de verrouillage à l'arrière de l'ensemble (Figure 9).

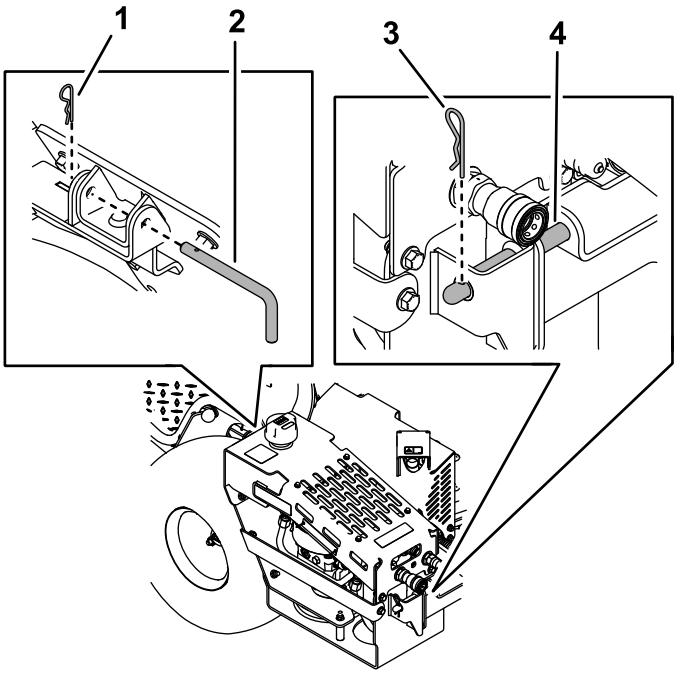

Figure 9

1. Petite goupille fendue
2. Goupille de verrouillage
3. Grande goupille fendue
4. Goupille de montage

6. Enlevez la grande goupille fendue de la goupille de montage à l'avant de l'ensemble (Figure 9).
7. Soulevez l'ensemble hors des supports avant et arrière qui sont fixés à la machine.

   Remarque: Si vous installez le tablier de coupe, vous n'avez pas besoin de déposer les supports.

8. Si vous installez le système de ramassage sur la machine, déposez les supports avant et arrière (voir Figure 2 et Figure 4). Utilisez les boulons et écrous du support arrière pour fixer le carénage du ventilateur sur la machine.

   Important: **Veillez à ne pas faire tomber le carénage du ventilateur, situé à l'intérieur du cadre, sur la boîte-pont quand vous déposez les fixations.**

Remarque: Pour reposer l'ensemble sur la machine, voir 2 Montage de l'ensemble grand débit (page 3).

Entretien

Programme d'entretien recommandé

Périodicité d'entretien	Procédure d'entretien
Après les 75 premières heures	• Vidangez le liquide hydraulique et remplacez le filtre et le raccord filtrant.
À chaque utilisation ou une fois par jour	• Contrôlez le niveau de liquide hydraulique. • Nettoyez les débris présents sur le refroidisseur.
Toutes les 100 heures	• Contrôlez la courroie.
Toutes les 250 heures	• Vidangez le liquide hydraulique et remplacez le filtre et le raccord filtrant.

Contrôle du niveau de liquide hydraulique

Périodicité des entretiens: À chaque utilisation ou une fois par jour

Type de liquide hydraulique : Toro® HYPR-OIL™ 500

Capacité du réservoir de liquide hydraulique : 4,7 L (1,25 gallon américain)

1. Garez la machine sur une surface plane et horizontale, désengagez la commande la PDF, serrez le frein de stationnement et écartez les leviers de commande de déplacement vers l'extérieur en position de VERROUILLAGE AU POINT MORT.
2. Coupez le moteur et enlevez la clé de contact. Laissez refroidir la machine.
3. Déposez le reniflard et essuyez la jauge à l'aide d'un chiffon propre (Figure 10).
4. Remettez la jauge dans le réservoir mais ne vissez pas le reniflard; puis ressortez-la et contrôlez le niveau de liquide (Figure 10).

   Remarque: Le niveau de liquide doit se situer entre les repères inférieur et supérieur sur la jauge.

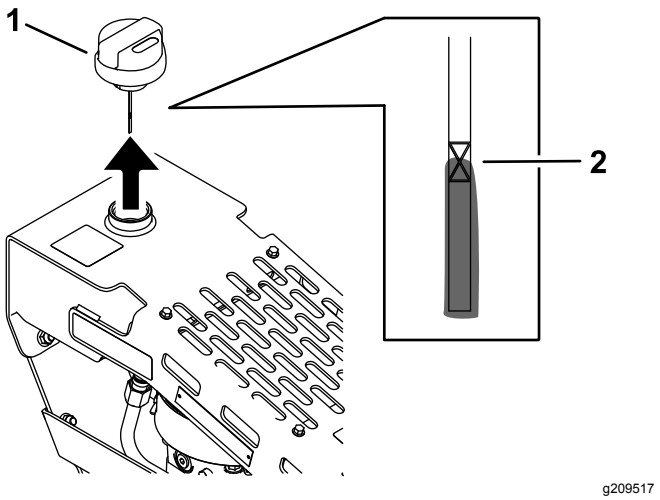

Figure 10

1. Reniflard
2. Niveau de liquide

5. Si le niveau de liquide hydraulique est trop bas, faites l'appoint jusqu'à ce que le niveau se trouve entre les repères inférieur et supérieur sur la jauge (Figure 10).
6. Remettez le reniflard en place.

Vidange du liquide hydraulique et remplacement du filtre et du raccord filtrant

Périodicité des entretiens: Après les 75 premières heures

Toutes les 250 heures/Une fois par an (la première échéance prévalant)

1. Garez la machine sur une surface plane et horizontale, désengagez la commande la PDF, serrez le frein de stationnement et écartez les leviers de commande de déplacement vers l'extérieur en position de VERROUILLAGE AU POINT MORT.
2. Coupez le moteur et enlevez la clé de contact. Laissez refroidir la machine.

⚠ ATTENTION

Le liquide hydraulique chaud peut causer de graves brûlures.

Laissez refroidir l'huile hydraulique avant de procéder à un quelconque entretien du système hydraulique.

3. Placez un bac de vidange sous le raccord à 90 degrés (Figure 11).

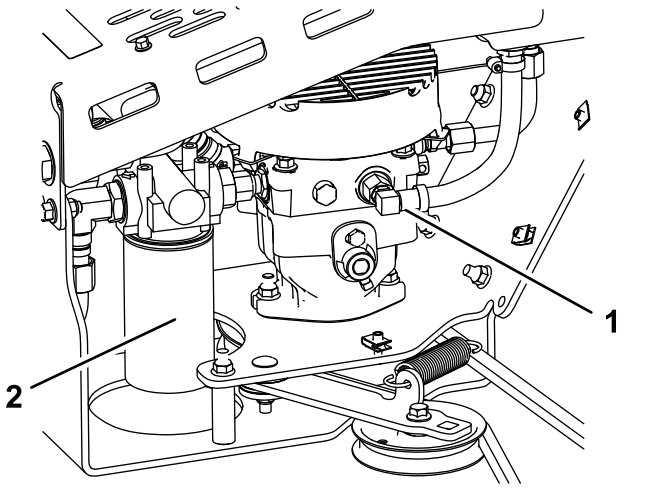

Figure 11
Vue du côté gauche de l'ensemble

1. Raccord à 90°
2. Filtre hydraulique

4. Débranchez le flexible du raccord et vidangez le liquide.
5. Rebranchez le flexible au raccord.
6. Déposez le tube et le raccord filtrant du réservoir et de la pompe (Figure 12). Mettez le raccord filtrant au rebut.

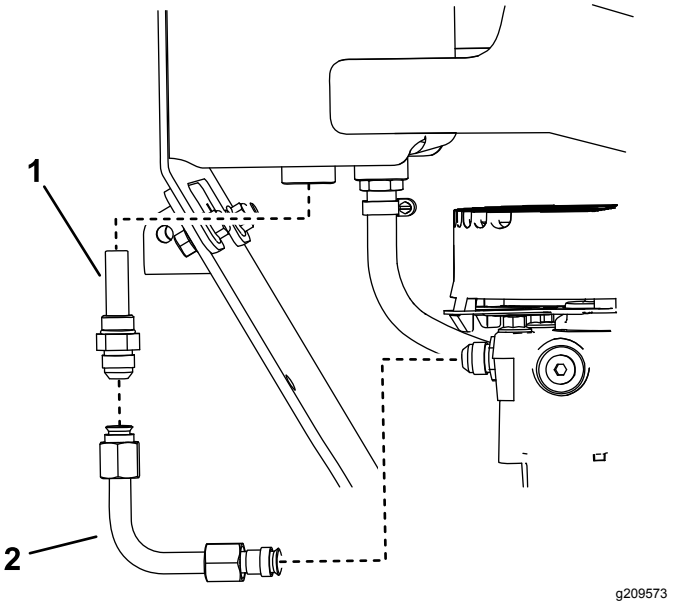

Figure 12

1. Raccord filtrant
2. Tube

7. Posez le raccord filtrant sur le réservoir (Figure 12). Serrez le raccord à un couple de 79 à 98 N·m (58 à 72 pi-lb)
8. Posez le tube sur le raccord filtrant et la pompe (Figure 12).
9. Serrez les extrémités du tube à un couple de 45 à 56 N·m (33 à 41 pi-lb).
10. Déposez le filtre hydraulique (Figure 11).
11. Lubrifiez le joint du filtre de rechange et remplissez le filtre d'huile hydraulique.
12. Vérifiez la propreté de la surface de montage du filtre, puis vissez le filtre jusqu'à ce que le joint touche la plaque de montage; serrez ensuite le filtre d'1/10 à ¼ de tour supplémentaire (Figure 11).
13. Remplissez le réservoir de liquide hydraulique; voir Contrôle du niveau de liquide hydraulique (page 7).
14. Mettez le moteur en marche et laissez-le tourner avec l'accessoire accouplé pendant environ 2 minutes pour purger l'air du circuit.
15. Coupez le moteur et recherchez des fuites éventuelles.

⚠ ATTENTION

Les fuites de liquide hydraulique sous pression peuvent transpercer la peau et causer des blessures graves. L'injection de liquide sous la peau nécessite une intervention chirurgicale dans les heures qui suivent l'accident, réalisée par un médecin connaissant ce genre de blessure, pour éviter le risque de gangrène.

- **N'approchez pas les mains ni aucune autre partie du corps des fuites en trou d'épingle ou des gicleurs d'où sort du liquide hydraulique sous haute pression.**
- **Utilisez un morceau de carton ou de papier pour détecter les fuites hydrauliques, jamais les mains.**

Nettoyage des débris sur le refroidisseur hydraulique

Périodicité des entretiens: À chaque utilisation ou une fois par jour

1. Garez la machine sur une surface plane et horizontale, désengagez la commande la PDF, serrez le frein de stationnement et écartez les leviers de commande de déplacement vers l'extérieur en position de VERROUILLAGE AU POINT MORT.
2. Coupez le moteur et enlevez la clé de contact.
3. Enlevez les débris accumulés sur le refroidisseur hydraulique et le carénage du ventilateur de la pompe (Figure 13).

   Remarque: Vous pouvez utiliser de l'air comprimé pour éliminer les débris difficiles à atteindre.

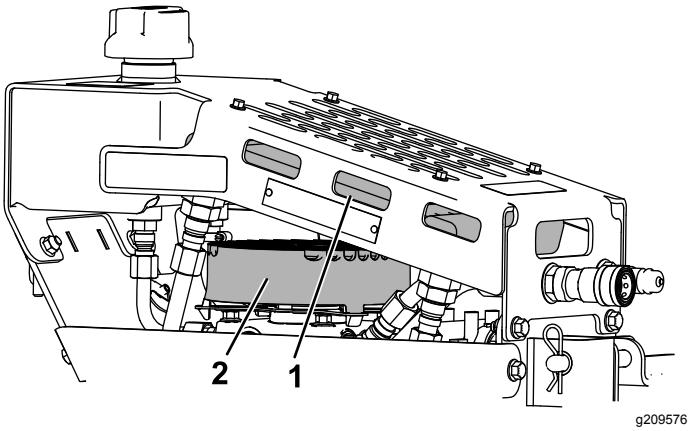

Figure 13

1. Refroidisseur hydraulique
2. Carénage de ventilateur

Remplacement de la courroie

Périodicité des entretiens: Toutes les 100 heures

La courroie peut montrer les signes d'usure suivants : grincement pendant la rotation, bords effilochés, traces de brûlures et fissures. Remplacez la courroie quand elle présente ce genre de problèmes.

1. Garez la machine sur une surface plane et horizontale, désengagez la commande la PDF, serrez le frein de stationnement et écartez les leviers de commande de déplacement vers l'extérieur en position de VERROUILLAGE AU POINT MORT.
2. Coupez le moteur et enlevez la clé de contact.
3. Enlevez la courroie des poulies (Figure 14).

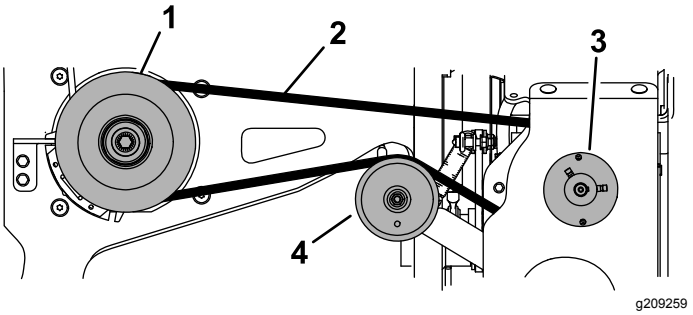

Figure 14

1. Poulie d'embrayage
2. Courroie
3. Poulie de pompe grand débit
4. Poulie de tension

4. Placez une courroie neuve autour de la poulie d'embrayage de la machine, de la poulie de tension et de la poulie de la pompe grand débit (Figure 14).

   Remarque: Veillez à ne pas couper ou vriller la courroie quand vous la glissez sous la poulie

de la pompe et le cadre. Vous n'avez pas besoin de retirer le ressort de la poulie de tension.

Remarques:

La garantie Toro

Garantie limitée (voir les périodes de garantie ci-dessous)

Équipements pour entreprises paysagistes (LCE)

Produit autoporté

Conditions et produits couverts

The Toro Company et sa filiale, Toro Warranty Company, en vertu de l'accord passé entre elles, s'engagent conjointement à réparer les produits Toro ci-dessous s'ils présentent un défaut de fabrication ou de matériau.

Durées de la garantie à partir de la date d'achat d'origine :

Produits	Période de garantie
Tondeuses GrandStand®	5 ans ou 1 200 heures[2]
• Moteurs[3]	3 ans
Tondeuses Z Master® série 3000	5 ans ou 1 200 heures[2]
• Moteurs[3]	3 ans
Tondeuses Z Master® série 5000	5 ans ou 1 200 heures[2]
• Moteurs[3]	3 ans
Tondeuses Z Master® série 6000	5 ans ou 1 400 heures[2]
• Moteurs[3]	3 ans
Tondeuses Z Master® série 7000	4 ans ou 1 200 heures[2]
• Moteurs[3]	2 ans
Tondeuses Z Master® série 8000	2 ans
• Moteurs[3]	3 ans
TITAN HD série 1500	4 ans ou 500 heures[2]
• Moteurs	Toro – 4 ans ou 500 heures
TITAN HD série 2000	4 ans ou 750 heures[2]
• Moteurs[3]	Kohler – 3 ans
TITAN HD série 2500	4 ans ou 1 000 heures[2]
• Moteurs[3]	Kawasaki – 3 ans
Toutes les tondeuses	
• Batterie	90 jours, pièces et main-d'œuvre 1 an, pièces seulement
• Courroies et pneus	90 jours
• Accessoires	1 an

[1]L'usage résidentiel désigne l'utilisation du produit sur le terrain où se trouve votre domicile. L'utilisation dans plusieurs lieux est considérée comme un usage commercial, couvert par une garantie commerciale.

[2]Selon la première échéance.

[3]Certains moteurs utilisés sur les produits Toro sont couverts par la garantie constructeur du moteur.

Responsabilités du propriétaire

L'entretien de votre produit Toro doit être conforme aux procédures décrites dans le *manuel de l'utilisateur*. Cet entretien courant est à vos frais, qu'il soit effectué par vous-même ou par un dépositaire-réparateur.

Comment faire intervenir la garantie

Si vous pensez que votre produit Toro présente un vice de matériau ou de fabrication, procédez comme suit :

1. Demandez à un dépositaire-réparateur Toro agréé de prendre en charge votre produit. Pour trouver le dépositaire le plus proche, consultez notre site web à www.Toro.com. Vous pouvez aussi appeler les numéros indiqués au point 3 pour consulter notre système permanent de localisation des dépositaires Toro.
2. Lorsque vous vous rendez chez le dépositaire-réparateur, apportez le produit et une preuve d'achat (reçu). Le dépositaire-réparateur diagnostiquera le problème et déterminera s'il est couvert par la garantie.
3. Si, pour une raison quelconque, vous n'êtes pas satisfait du diagnostic de votre dépositaire-réparateur ou des conseils prodigués, n'hésitez pas à nous contacter à l'adresse suivante :

Toro Warranty Company

Customer Care Department, RLC Division

8111 Lyndale Avenue South

Bloomington, MN 55420-1196, États-Unis

888-865-5676 (aux États-Unis)

888-865-5691 (au Canada)

Ce que la garantie ne couvre pas

Il n'existe aucune autre garantie expresse, à part la garantie spéciale du système antipollution et du moteur pour certains produits. Cette garantie expresse ne couvre pas :

- Les frais normaux d'entretien et de remplacement de pièces, telles que les filtres, le carburant, les lubrifiants, les vidanges d'huile, les bougies, les filtres à air, l'affûtage des lames, les lames usées, le réglage des câbles/de la tringlerie ou le réglage des freins et de l'embrayage.
- Les défaillances de composants dues à une usure normale
- Les produits ou pièces ayant fait l'objet de modifications, d'un usage abusif ou de négligence, ou nécessitant un remplacement ou une réparation en raison d'un accident ou d'un défaut d'entretien.
- Les frais de prise à domicile et de livraison.
- Les réparations ou tentatives de réparation par quiconque autre qu'un dépositaire-réparateur Toro agréé.
- Les réparations requises en raison du non respect de la procédure recommandée relative au carburant (consultez le *manuel de l'utilisateur* pour plus de détails).
  - La décontamination du système d'alimentation n'est pas couverte.
  - L'utilisation de carburant trop ancien (vieux de plus d'un mois) ou de carburant contenant plus de 10 % d'éthanol ou plus de 15 % de MTBE.
  - L'omission de la vidange du système d'alimentation avant toute période de non utilisation de plus d'un mois.

Conditions générales

Toutes les réparations couvertes par les présentes garanties doivent être effectuées par un dépositaire-réparateur Toro agréé, à l'aide de pièces de rechange agréées par Toro.

The Toro Company et Toro Warranty Company déclinent toute responsabilité en cas de dommages secondaires ou indirects liés à l'utilisation des produits Toro couverts par cette garantie, notamment quant aux coûts et dépenses encourus pour se procurer un équipement ou un service de substitution durant une période raisonnable pour cause de défaillance ou d'indisponibilité en attendant la réparation sous garantie.

Toutes les garanties implicites relatives à la qualité marchande (à savoir que le produit est apte à l'usage courant) et à l'aptitude à l'emploi (à savoir que le produit est apte à un usage spécifique) sont limitées à la durée de la garantie expresse.

L'exclusion de la garantie des dommages secondaires ou indirects, ou les restrictions concernant la durée de la garantie implicite, ne sont pas autorisées dans certains états et peuvent donc ne pas s'appliquer dans votre cas.

Cette garantie vous accorde des droits spécifiques, auxquels peuvent s'ajouter d'autres droits qui varient selon les États.

Pays autres que les États-Unis et le Canada

Pour les produits Toro achetés hors des États-Unis ou du Canada, demandez à votre distributeur (dépositaire) Toro la police de garantie applicable dans votre pays, région ou état. Si, pour une raison quelconque, vous n'êtes pas satisfait des services de votre distributeur, ou si vous avez du mal à vous procurer des renseignements concernant la garantie, adressez-vous à l'importateur Toro. En dernier recours, adressez-vous à Toro Warranty Company.

Droit australien de la consommation : Les clients australiens trouveront des renseignements concernant le Droit australien de la consommation à l'intérieur du carton ou auprès de leur dépositaire Toro local.