Form No. 3414-506 Rev B

Машины HoverPro® 450 и 550

Номер модели 02610—Заводской номер 400000000 и до

Номер модели 02611—Заводской номер 400000000 и до

Руководство оператора

Введение

ПРЕДУПРЕЖДЕНИЕ

КАЛИФОРНИЯ
Положение 65, Предупреждение

В соответствии с информацией, имеющейся в распоряжении компетентных органов штата Калифорния, данное изделие содержит химическое соединение (соединения), способное вызвать онкологические заболевания, врожденные пороки или нарушения репродуктивной системы человека.

Выхлоп двигателя данного изделия содержит химические соединения, которые в штате Калифорния считаются причиной заболевания раком, врожденных пороков, или иных нарушений репродуктивной функции.

Раздел 4442 или 4443 Калифорнийского свода законов по общественным ресурсам запрещает использовать или эксплуатировать на землях, покрытых лесом, кустарником или травой, двигатель без исправного искрогасительного устройства, описанного в разделе 4442 и поддерживаемого в надлежащем рабочем состоянии; или двигатель должен быть изготовлен, оборудован и проходить обслуживание с учетом противопожарной безопасности. **Данная машина не оборудована искрогасящим устройством в стандартной комплектации. Перед эксплуатацией данной машины в Калифорнии вам необходимо установить комплект искрогасящего устройства.**

Прилагаемое *Руководство владельца двигателя* содержит информацию относительно требований Агентства по охране окружающей среды США (EPA) и/или Директивы по контролю вредных выбросов штата Калифорния, касающихся систем выхлопа, технического обслуживания и гарантии. Детали для замены можно заказать, обратившись в компанию-изготовитель двигателя.

Внимательно изучите данное руководство и научитесь правильно использовать и обслуживать машину, не допуская ее повреждения и травмирования персонала. Вы несете ответственность за правильное и безопасное использование машины. Сохраните для справок в процессе эксплуатации.

Вы можете напрямую связаться с компанией Toro, используя сайт www.Toro.com, для получения информации об изделии и приспособлениях, для помощи в поисках дилера или для регистрации изделия.

Для выполнения технического обслуживания, приобретения оригинальных запчастей Toro или получения дополнительной информации обращайтесь к официальному дилеру по техническому обслуживанию или в отдел технического обслуживания компании Toro. Не забудьте при этом указать модель и серийный номер изделия. Рисунок 1 указывает место на машине, где представлена ее модель и серийный номер.

© 2017—The Toro® Company
8111 Lyndale Avenue South
Bloomington, MN 55420

Регистрация в www.Toro.com.

Перевод исходного документа (RU)
Отпечатано в Великобритании
Все права защищены

3414-506 B

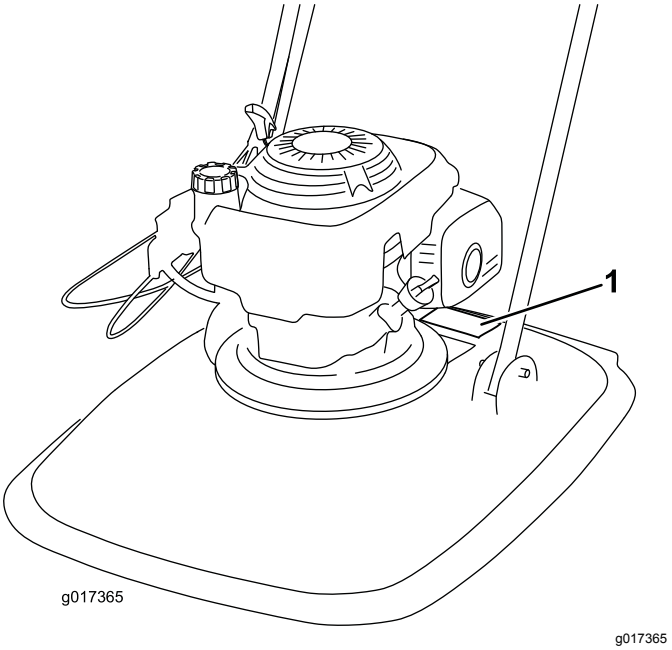

Рисунок 1

1. Табличка с названием модели и серийным номером

Запишите название модели и серийный номер в места, отведенные для этой цели ниже:

Номер модели _____

Заводской номер _____

В настоящем руководстве приведены потенциальные факторы опасности и рекомендации по их предупреждению, обозначенные символом предупреждения об опасности (Рисунок 2) Данный символ предупреждает об опасности, которая может стать причиной серьезной травмы, в том числе с летальным исходом, в случае несоблюдения пользователем рекомендуемых мер предосторожности.

g000502

Рисунок 2

1. Символ предупреждения об опасности

Для выделения информации в данном руководстве используются два слова. **Внимание!** – привлекает внимание к специальной информации, относящейся к механической части машины, а **Примечание** – выделяет общую информацию, требующую особого внимания.

У моделей с указанной мощностью (в л.с.) полная мощность была установлена на основании лабораторных испытаний, проведенных изготовителем двигателя в соответствии с SAE J1349. Так как конфигурация двигателя была изменена для удовлетворения требований по безопасности, составу выхлопа и эксплуатации, фактическая мощность двигателя машины этого класса будет значительно ниже.

Содержание

Введение 1
Техника безопасности 3
Общие правила техники безопасности 3
Техника безопасности до начала работы 3
Правила техники безопасности при работе с машиной 4
Правила техники безопасности после работы с машиной 5
Техника безопасности при обслуживании 5
Наклейки с правилами техники безопасности и инструкциями 6
Сборка 8
1 Сборка рукоятки 8
2 Установка ножного упора 9
3 Заправка двигателя маслом 10
Знакомство с изделием 11
Технические характеристики 11
Эксплуатация 12
Заправка топливного бака 12
Проверка уровня масла в двигателе 12
Регулировка высоты скашивания 13
Пуск двигателя 14
Регулировка дросселирования 14
Останов двигателя 15
Буксировка 15
Советы по эксплуатации 15
Техническое обслуживание 17
Рекомендуемый график(и) технического обслуживания 17
Подготовка к техническому обслуживанию 17
Замена воздухоочистителя 18
Замена масла в двигателе 18
Обслуживание свечи зажигания 19
Замена ножа 19
Очистка машины 20
Хранение 21
Подготовка газонокосилки к хранению 21
Поиск и устранение неисправностей 22

Техника безопасности

Данная машина была спроектирована согласно требованиям стандарта ANSI B71.4-2012.

Общие правила техники безопасности

При эксплуатации данной машины существует опасность травмирования рук и ног, а также опасность выброса посторонних предметов. Во избежание тяжелых травм следует соблюдать все правила техники безопасности.

Использование этого изделия не по назначению может представлять опасность для пользователя и находящихся рядом людей.

- Перед запуском двигателя прочитайте и изучите содержание настоящего *Руководства оператора*.
- Держите руки и ноги подальше от движущихся компонентов машины.
- Не эксплуатируйте данную машину без установленных на ней исправных кожухов и других защитных устройств.
- Держитесь подальше от отверстий для выброса материала. Следите, чтобы посторонние лица находились на безопасном расстоянии от машины.
- Не допускайте детей в рабочую зону. Запрещается допускать детей к управлению машиной.
- Перед техническим обслуживанием, заправкой топливом или устранением засоров остановите машину и выключите двигатель.

Нарушение установленных правил эксплуатации или технического обслуживания данной машины может привести к травме. Чтобы уменьшить вероятность травмирования, соблюдайте правила техники безопасности и всегда обращайте внимание на предупреждающие символы, означающие «Внимание!», «Осторожно!» или «Опасно!» — указания по обеспечению личной безопасности. Несоблюдение данных инструкций может стать причиной несчастного случая или гибели.

Дополнительная информация по технике безопасности приведена в соответствующих разделах настоящего руководства.

Техника безопасности до начала работы

Общие правила техники безопасности

- Регулярно осматривайте машину на отсутствие износа или повреждения ножей, болтов ножей и режущего узла.
- Осмотрите участок, где будет использоваться газонокосилка, и удалите все посторонние предметы, которые могут быть отброшены машиной.
- Ознакомьтесь с правилами эксплуатации оборудования, органами управления и предупреждающими знаками.
- Убедитесь, что все ограждения и защитные устройства находятся на своих местах и правильно работают.
- Соприкосновение с движущимся ножом во время регулировки высоты скашивания может стать причиной серьезной травмы.
  - Выключите двигатель и дождитесь остановки всех движущихся частей.
  - Отсоедините провод от свечи зажигания перед регулировкой высоты скашивания.

Техника безопасности при обращении с топливом

⚠ ОПАСНО

Топливо является легковоспламеняющейся и крайне взрывоопасной жидкостью. Возгорание или взрыв топлива могут вызвать ожоги и повреждение имущества.

- **Чтобы предотвратить воспламенение топлива разрядом статического электричества, перед заправкой устанавливайте емкость с топливом и(или) машину непосредственно на землю, а не на транспортное средство или другой объект.**
- **Заправку топливного бака производите вне помещения, на открытом месте, после полного остывания двигателя. Вытрите все разлитое топливо.**
- **Не курите при заправке и не заправляйте машину вблизи источников огня или искрения.**
- **Храните топливо в штатной емкости в месте, недоступном для детей.**

⚠ ПРЕДУПРЕЖДЕНИЕ

Проглатывание топлива вызывает тяжелые отравления, в том числе со смертельным исходом. Продолжительное воздействие паров бензина может привести к тяжелой травме или заболеванию.

- **Избегайте продолжительного вдыхания паров.**
- **Не приближайте лицо и руки к патрубку и отверстию топливного бака.**
- **Не допускайте попадания топлива в глаза и на кожу.**

Правила техники безопасности при работе с машиной

Общие правила техники безопасности

- Используйте подходящую одежду, включая защитные очки, нескользящую прочную обувь и средства защиты органов слуха. Длинные волосы завяжите на затылке; не носите ювелирные украшения.
- Запрещается управлять машиной в состоянии болезни или усталости, а также под воздействием алкоголя, наркотических веществ или лекарственных препаратов.
- Прикосновение к острозаточенному ножу может привести к получению серьезной травмы. Перед тем как покинуть рабочее место оператора заглушите двигатель и дождитесь остановки всех движущихся частей машины.
- После отпускания штанги контроля присутствия оператора двигатель должен остановиться и режущий блок должен перестать вращаться в течение 3 секунд. В противном случае незамедлительно прекратите эксплуатацию машины и свяжитесь с официальным дилером по техническому обслуживанию.
- Эксплуатируйте машину только при наличии хорошего обзора и в подходящих погодных условиях. Запрещается работать с машиной, если существует опасность попадания молнии.
- На влажной траве и листьях можно подскользнуться и получить серьезную травму. По возможности не производите скашивание влажной травы.
- Будьте осторожны, приближаясь к закрытым поворотам, деревьям, кустарнику, или к другим объектам, которые могут ухудшать обзор.
- Остерегайтесь ям, выбоин, ухабов, камней и других скрытых препятствий. Работа на неровной поверхности может привести к потере равновесия, падению и серьезным травмам.
- После удара о какой-либо предмет или при появлении чрезмерной вибрации остановите машину и осмотрите нож. Перед возобновлением работы выполните необходимый ремонт.
- Прежде чем покинуть рабочее место, выключите двигатель и дождитесь остановки всех движущихся частей.
- Если двигатель работал продолжительное время, глушитель будет очень горячим и может

вызвать серьезные ожоги. Держитесь на достаточном расстоянии от горячего глушителя.

- Используйте только утвержденные компанией Toro® приспособления и навесные орудия.

Правила безопасности при работе на склонах

⚠ ПРЕДУПРЕЖДЕНИЕ

Запуск двигателя на склонах с крутизной более 45 градусов может привести к серьезному повреждению двигателя из-за недостаточного смазывания. Некоторые возможные повреждения: заедание клапанов, задиры на поршнях или прогорание подшипников коленчатого вала.

- **Перед работой на любом склоне необходимо провести проверку площадки, чтобы определить фактический уклон, на котором будет работать данное устройство.**
- **Не запускайте четырехтактный двигатель Honda в данном изделии на склоне с крутизной свыше 45 градусов.**

- Не производите скашивание влажной травы. Неустойчивое положение ног создает опасность – можно поскользнуться и упасть.
- Будьте осторожны при скашивании рядом с обрывами, канавами или насыпями.
- При использовании машины всегда держите обе руки на рукоятке.
- При скашивании травы с верхней точки крутого склона требуется увеличить диапазон действия машины, в этом случае используйте утвержденную к применению удлиненную рукоятку, чтобы увеличить диапазон действия машины.

Правила техники безопасности после работы с машиной

Общие правила техники безопасности

- Для предотвращения возгорания очистите машину от травы и загрязнений. Удалите следы утечек масла или топлива.
- Дайте двигателю остыть перед постановкой машины на хранение в закрытом месте.
- Запрещается хранить машину или емкость с топливом в местах, где есть открытое пламя, искры или малая горелка, используемая, например, в водонагревателе или другом оборудовании.

Правила техники безопасности при буксировке

- Будьте осторожны при погрузке или выгрузке машины.
- Закрепите машину.
- Запрещается поднимать машину за двигатель, так как острые кромки могут стать причиной травм.

Техника безопасности при обслуживании

- Прежде чем выполнять любые процедуры технического обслуживания, отсоедините провод от свечи зажигания.
- Используйте перчатки и средства защиты глаз во время технического обслуживания машины.
- Прикосновение к острозаточенному ножу может привести к получению серьезной травмы. При техническом обслуживании ножа используйте перчатки.
- Никогда не изменяйте конструкцию защитных устройств. Регулярно проверяйте исправность их работы.
- При опрокидывании машины топливо может вытечь. Топливо является легковоспламеняющейся, взрывоопасной жидкостью и может стать причиной травмы. Не выключайте двигатель до полной выработки топлива или откачайте топливо ручным насосом; запрещается использовать перелив топлива сифоном.

Наклейки с правилами техники безопасности и инструкциями

Внимание: **Наклейки и инструкции по технике безопасности должны быть хорошо видны оператору и располагаться вблизи всех мест, представляющих повышенную опасность. Заменяйте все поврежденные или утерянные наклейки.**

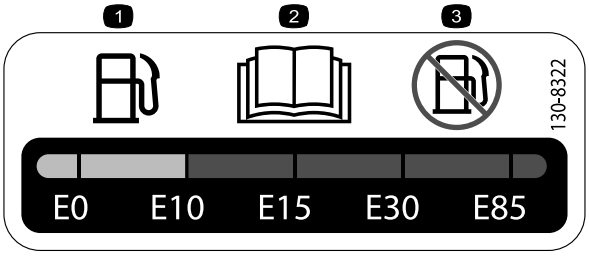

decal130-8322

130-8322

1. Используйте только топливо, содержащее не более 10% спирта по объему.
2. Прочтите дополнительную информацию о топливе в *Руководстве оператора.*
3. Запрещается использовать топливо с содержанием этилового спирта более 10% по объему.

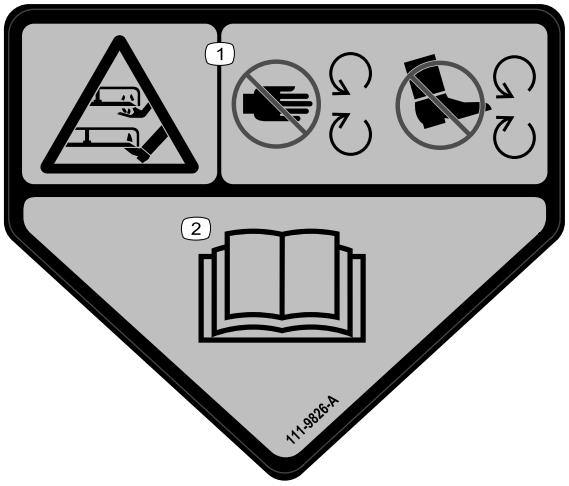

decal111-9826

111–9826

1. Опасность порезов/травматической ампутации рук или ног режущим блоком – держите руки и ноги на достаточном расстоянии от движущихся частей.
2. Прочтите *Руководство оператора*.

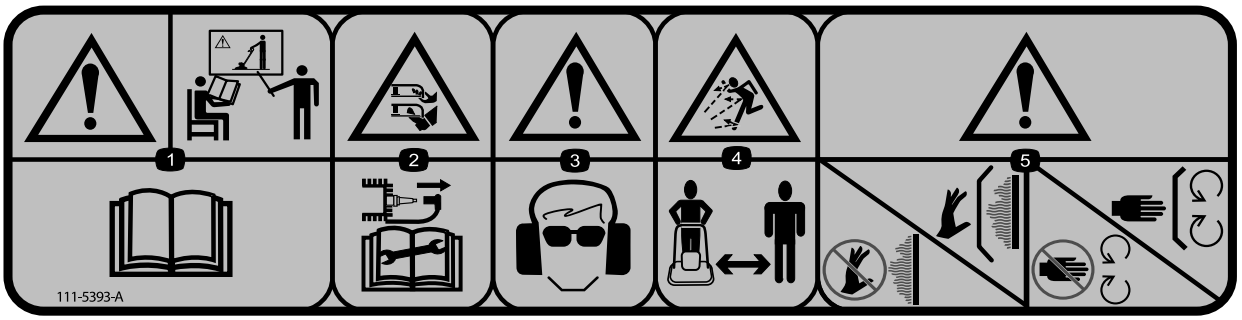

decal111-5393

111-5393

1. Предупреждение: пройдите обучение по эксплуатации данного изделия, прочтите *Руководство оператора.*
2. Опасность травмирования или увечий рук и ног – на машине установлен скашивающий нож; отсоедините провод от свечи зажигания, прежде чем работать с машиной; никогда не устанавливайте металлические режущие части.
3. Осторожно! Используйте средства защиты органов зрения и слуха.
4. Опасность выброса посторонних предметов. Посторонние лица должны находиться на безопасном расстоянии от газонокосилки.
5. Предупреждение: не касайтесь горячих поверхностей; следите за тем, чтобы защитные ограждения были на своих местах; держитесь подальше от движущихся частей; защитные ограждения должны быть установлены на своих местах.

decal94-8072

94-8072

1. Осторожно! Опасность травмирования или увечий рук или ног; режущий механизм.

---

g017410

H295159

1. Останов двигателя (выключение)

Сборка

1

Сборка рукоятки

Детали не требуются

Процедура

1. Вставьте в раму 2 втулки.

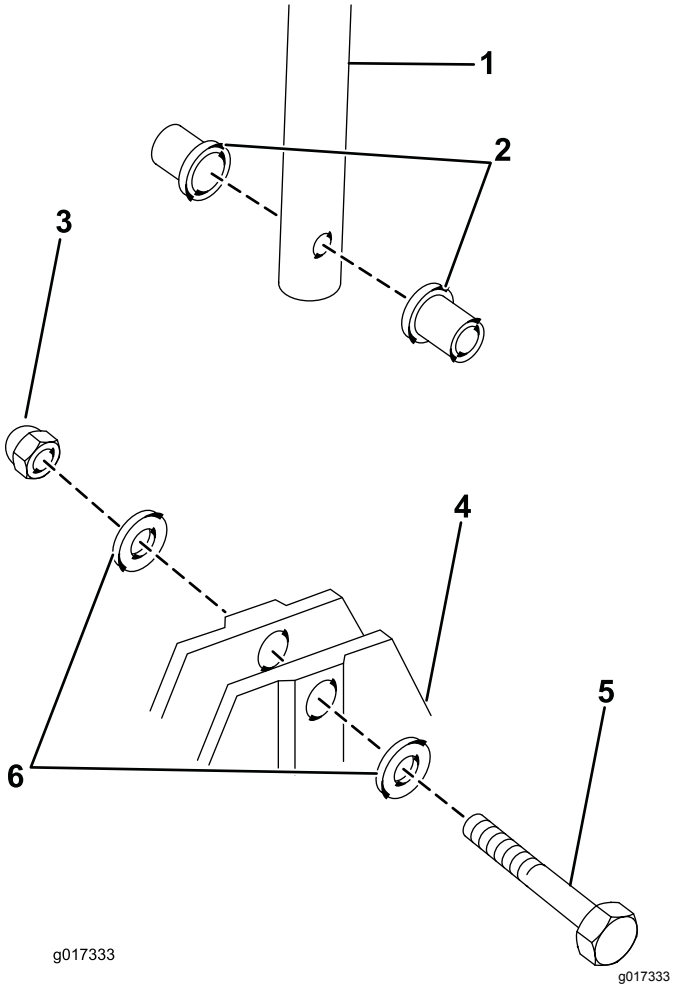

Рисунок 3

1. Нижняя рукоятка	4. Рама
2. Втулки	5. Болт
3. Гайка	6. Шайбы

2. Поместите нижнюю рукоятку между двумя втулками и закрепите ее 1 болтом рукоятки, 2 шайбами и 1 гайкой.

   Примечание: Разместите нижнюю рукоятку между втулками так, чтобы откидной упор в сборе находился с правой стороны.

3. Повторите действия для противоположной стороны.
4. Совместите отверстия на верхней рукоятке с отверстиями на нижней рукоятке.

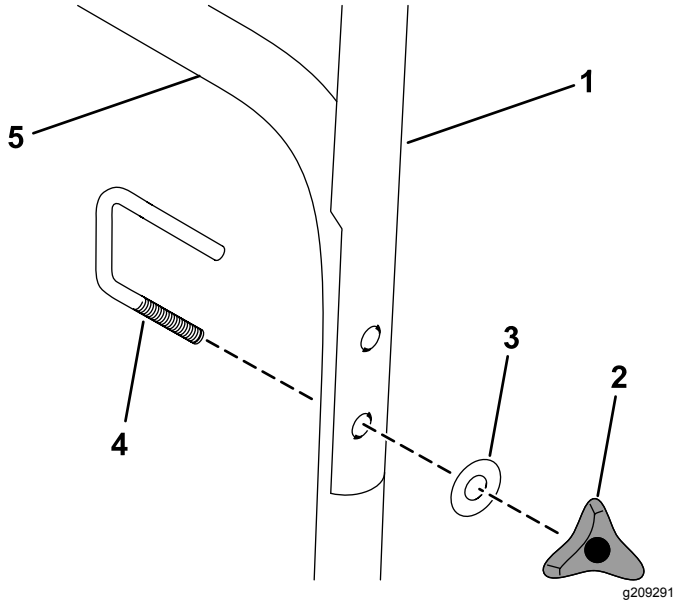

Рисунок 4

1. Верхняя рукоятка	4. U-образный болт
2. Маховичок	5. Нижняя рукоятка
3. Шайба	

5. Пропустите U-образный болт через верхнюю и нижнюю рукоятки и закрепите его шайбой и маховичком.
6. Прикрепите узел дроссельной заслонки к наружной стороне руля и закрепите его гайкой и винтом с полукруглой головкой.

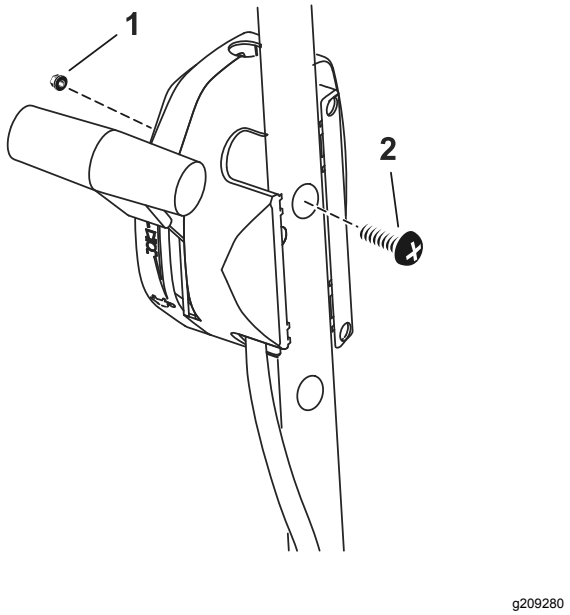

Рисунок 5

1. Гайка
2. Винт с полукруглой головкой

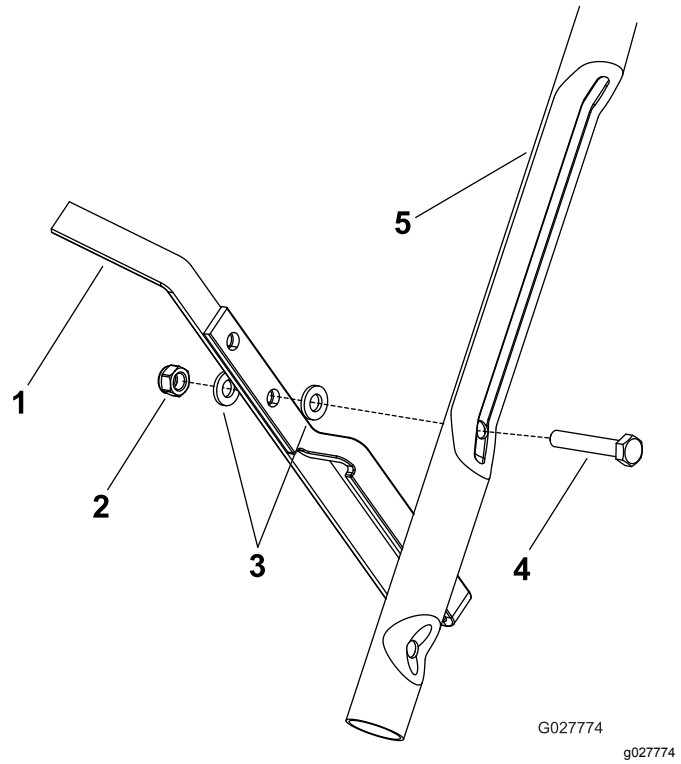

Рисунок 6

1. Ножной упор
2. Гайка
3. Шайба
4. Болт
5. Нижняя рукоятка

2

Установка ножного упора

Детали не требуются

Процедура

Прикрепите ножной упор к болту с правой стороны нижней рукоятки с помощью гайки и двух шайб (Рисунок 6).

Примечание: Установите ножной упор, используя нижнее отверстие в ножном упоре, как показано на Рисунок 6.

3

Заправка двигателя маслом

Детали не требуются

Процедура

Внимание: **При поставке с завода двигатель машины не заправлен маслом. Перед пуском двигателя заправьте его маслом.**

Максимальный объем заправки: 0,59 л, тип: универсальное минеральное масло 10W-30, имеющее категорию обслуживания SF, SG, SH, SJ, SL или выше по API.

1. Переместите машину на ровную поверхность.
2. Извлеките масломерный щуп (Рисунок 7).

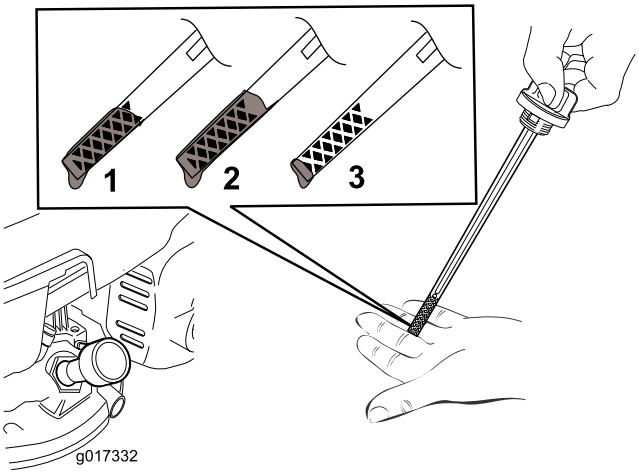

g017332

Рисунок 7

1. Уровень масла на максимальной отметке.
2. Слишком высокий уровень масла – слейте масло из картера двигателя.
3. Слишком низкий уровень масла – добавьте масло в картер двигателя.

3. **Медленно** залейте масло в маслозаливное отверстие, подождите 3 минуты, после чего проверьте уровень масла с помощью масломерного щупа. Для этого начисто протрите щуп, а затем вставьте его в маслозаливное отверстие, **не заворачивая** при этом крышку (Рисунок 8).

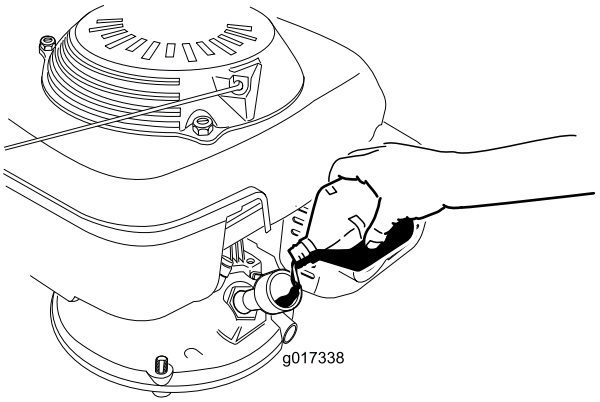

g017338

Рисунок 8

Примечание: Заливайте масло в картер двигателя до достижения требуемого уровня по масломерному щупу, как показано на Рисунок 7. В случае перелива слейте некоторое количество масла из двигателя, как описано в Замена масла в двигателе (страница 18).

4. Установите масломерный щуп на место и плотно затяните его от руки.

Внимание: ***Замените масло в двигателе после первых 5-и часов работы*****, а затем меняйте масло раз в год. См. Замена масла в двигателе (страница 18)**

Знакомство с изделием

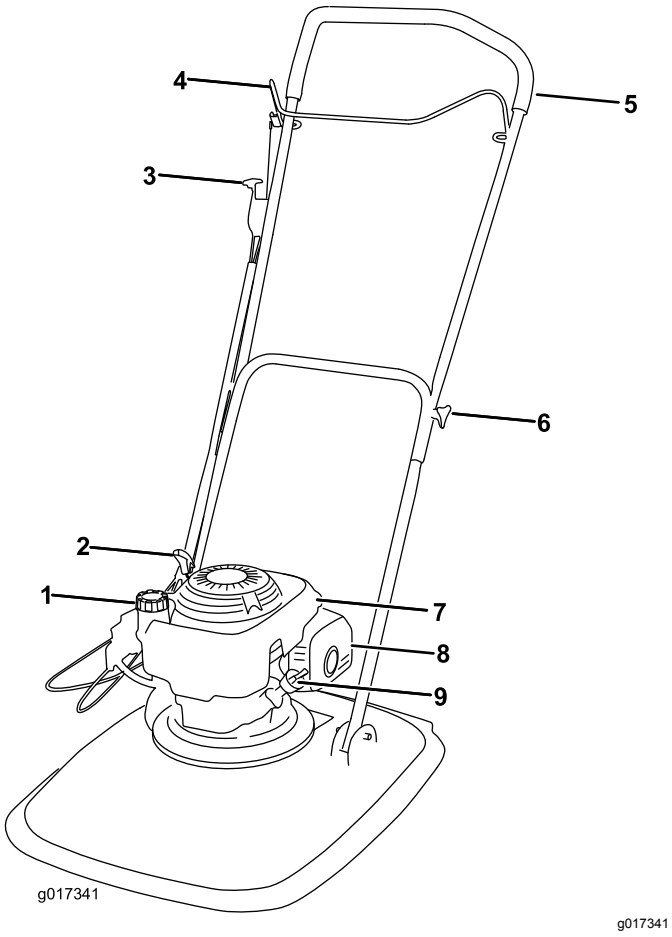

g017341

Рисунок 9

1. Крышка топливного бака
2. Пуск двигателя
3. Управление дроссельной заслонкой
4. Штанга контроля присутствия оператора
5. Рычаг управления
6. Ручка фиксации руля
7. Кожух двигателя
8. Ограждение выхлопа
9. Масломерный щуп

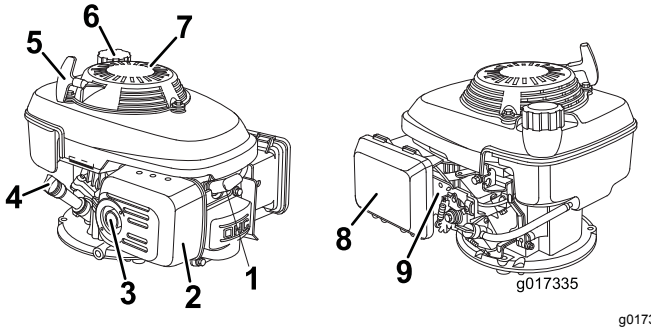

g017335

Рисунок 10

1. Свеча зажигания
2. Ограждение выхлопа
3. Выхлоп
4. Масломерный щуп
5. Ручка стартера
6. Крышка топливного бака
7. Ограждение для защиты пальцев
8. Воздухоочиститель
9. Карбюратор

Технические характеристики

Модель	Ширина скашивания	Ширина изделия
02610	46,5 см	57,5 см
02611	53,5 см	63,5 см

Эксплуатация

Заправка топливного бака

- Для наилучших результатов используйте только чистый, свежий, неэтилированный бензин с октановым числом 87 или выше (метод оценки (R+M)/2).
- Приемлемыми считаются кислородосодержащие виды топлива, в состав которых входит до 10% спирта или 15% метил-трет-бутилового эфира (MTBE) по объему.
- **Не используйте** смеси этанола с бензином (такие как E15 или E85) с содержанием более 10% этанола по объему. Это может привести к нарушениям эксплуатационных характеристик и/или повреждениям двигателя, которые не будут покрываться гарантией.
- **Запрещается** использовать бензин, содержащий метанол.
- **Запрещается** хранить топливо в топливных баках или контейнерах на протяжении всей зимы без добавления стабилизирующей присадки.
- **Не** добавляйте масло в бензин.

Заправляйте топливный бак чистым стандартным бензином, не содержащим тетраэтилсвинца, используя заправочную станцию одной из крупных и известных компаний (Рисунок 11).

Внимание: **Для улучшения запуска в любое время года добавляйте стабилизатор топлива, смешивая его с бензином, полученным не ранее чем за 30 дней.**

См. дополнительную информацию в руководстве владельца двигателя для вашей машины.

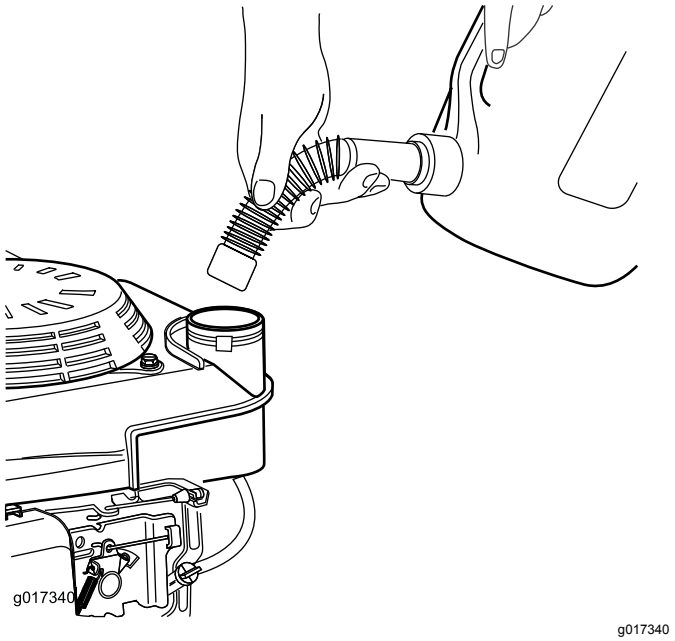

Рисунок 11

Проверка уровня масла в двигателе

Интервал обслуживания: Перед каждым использованием или ежедневно

1. Переместите машину на ровную поверхность.
2. Выньте масломерный щуп и протрите его чистой ветошью.
3. Вставьте, **но не заворачивайте** масломерный щуп в маслозаливное отверстие.
4. Извлеките масломерный щуп и проверьте уровень масла.
5. Для того, чтобы правильно определить уровень масла на масломерном щупе, см. Рисунок 12.

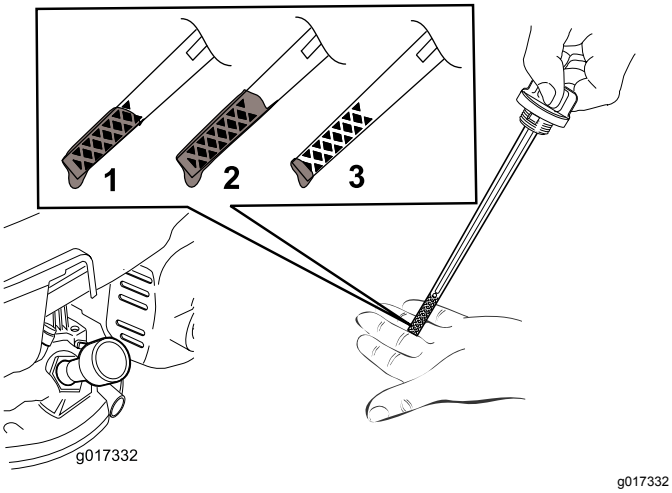

g017332

Рисунок 12

1. Уровень масла на максимальной отметке.
2. Слишком высокий уровень масла – слейте масло из картера двигателя.
3. Слишком низкий уровень масла – добавьте масло в картер двигателя.

6. Если уровень масла слишком низкий, **медленно** налейте масло в маслозаливное отверстие, подождите 3 минуты, после чего проверьте уровень масла с помощью масломерного щупа. Для этого начисто протрите щуп и вставьте его в маслозаливное отверстие, **не заворачивая при этом** крышку.

   Примечание: Максимальный объем заправки: 0,59 л, универсальное минеральное масло 10W-30, имеющее эксплуатационную классификацию SF, SG, SH, SJ, SL или выше по API.

   Примечание: Заливайте масло в картер двигателя до достижения требуемого уровня по масломерному щупу, как показано на Рисунок 12. В случае перелива слейте некоторое количество масла из двигателя, как описано в Замена масла в двигателе (страница 18).

7. Установите масломерный щуп на место и плотно затяните его от руки.

   Внимание: ***Замените масло в двигателе после первых 5-и часов работы*, а затем меняйте масло раз в год. См. Замена масла в двигателе (страница 18)**

Регулировка высоты скашивания

⚠ ПРЕДУПРЕЖДЕНИЕ

Соприкосновение с движущимся ножом во время регулировки высоты скашивания может стать причиной серьезной травмы.

- **Выключите двигатель и дождитесь остановки всех движущихся частей.**
- **Используйте перчатки, чтобы удерживать режущий блок.**

⚠ ПРЕДОСТЕРЕЖЕНИЕ

Если двигатель работал, глушитель может быть горячим и вызвать серьезные ожоги. Держитесь на достаточном расстоянии от глушителя.

Отрегулируйте высоту скашивания на требуемое значение.

1. Поверните переключатель топлива в положение OFF (Выкл.).
2. Отсоедините провод от свечи зажигания.
3. Наклоните машину на сторону таким образом, чтобы масломерный щуп был направлен вниз.
4. **Надев защитные перчатки**, снимите болт крепления ножа и режущий блок.
5. Переместите разделители на требуемую высоту, затем заново установите режущий блок, как показано на Рисунок 13.

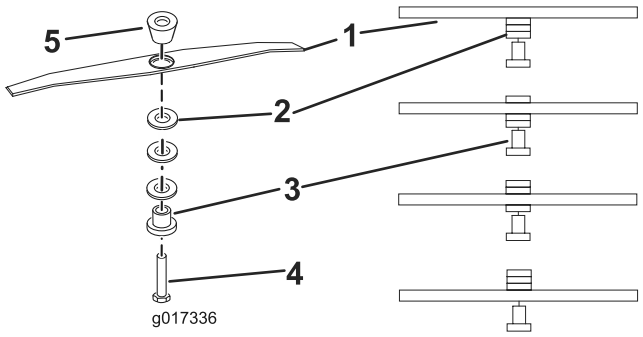

g017336

Рисунок 13

1. Режущий аппарат
2. Разделители
3. Держатель ножа
4. Болт крепления ножа
5. Большой разделитель

Примечание: Большой разделитель всегда должен располагаться непосредственно под крыльчаткой.

6. Динамометрическим гаечным ключом затяните болт ножа до 25 Н·м.

Пуск двигателя

1. Переведите ручку управления дроссельной заслонкой в положение дросселирования и убедитесь в том, что переключатель топлива находится в положении ON (Вкл.).

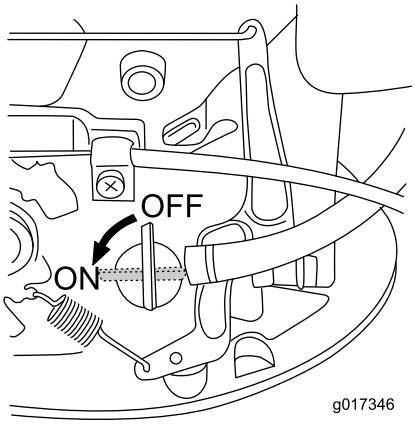

g017346

Рисунок 14

2. Прижмите штангу контроля присутствия оператора к рукоятке.

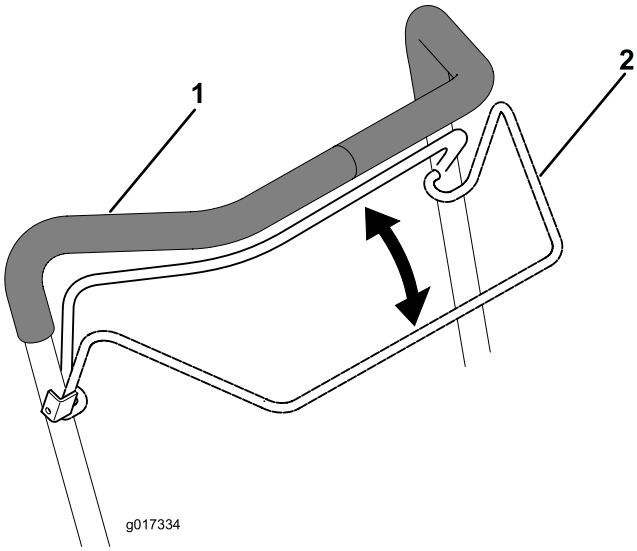

g017334

Рисунок 15

1. Рукоятка
2. Штанга контроля присутствия оператора

3. Поставьте ногу на деку и наклоните машину на себя (Рисунок 16).

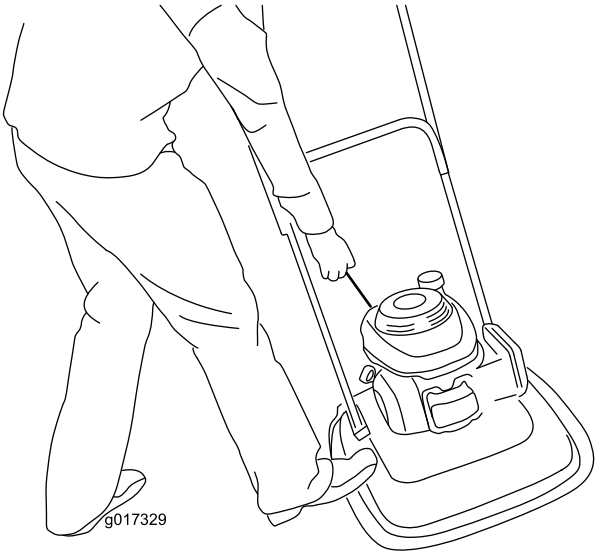

g017329

Рисунок 16

4. Потяните рукоятку механического стартера.

Примечание: Если газонокосилка не запустится после нескольких попыток, обратитесь в сервис-центр официального дилера.

Регулировка дросселирования

Для регулировки дросселирования используйте узел дроссельной заслонки (Рисунок 17).

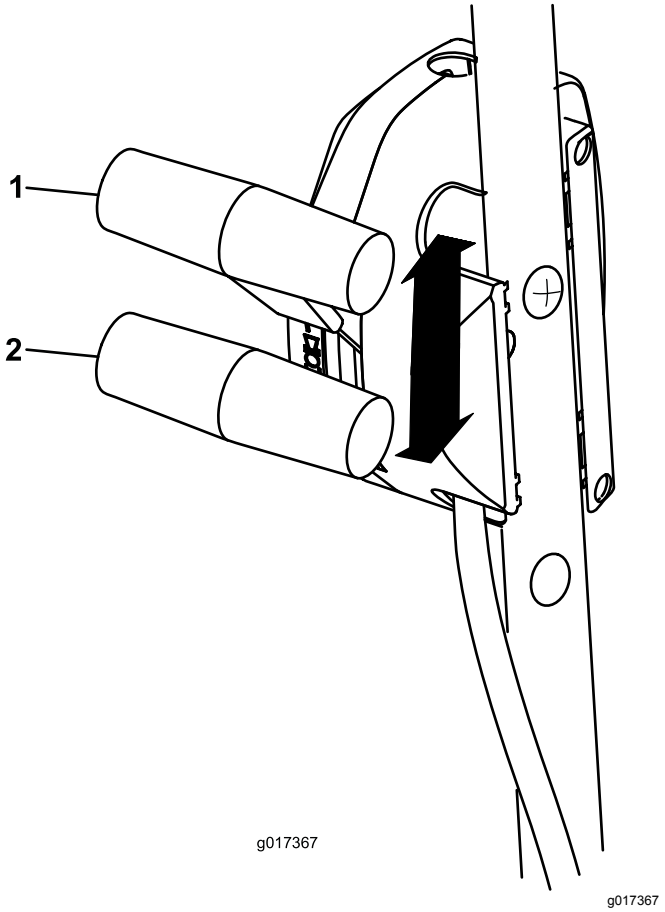

Рисунок 17

1. Дросселирование включено
2. Дросселирование выключено

Останов двигателя

Интервал обслуживания: Перед каждым использованием или ежедневно

Чтобы заглушить двигатель, отпустите штангу контроля присутствия оператора (Рисунок 18).

Внимание: **После отпускания штанги контроля присутствия оператора двигатель и нож должны остановиться в течение 3 секунд. Если остановка не происходит надлежащим образом, немедленно прекратите эксплуатацию машины и свяжитесь с уполномоченным дилером по техническому обслуживанию.**

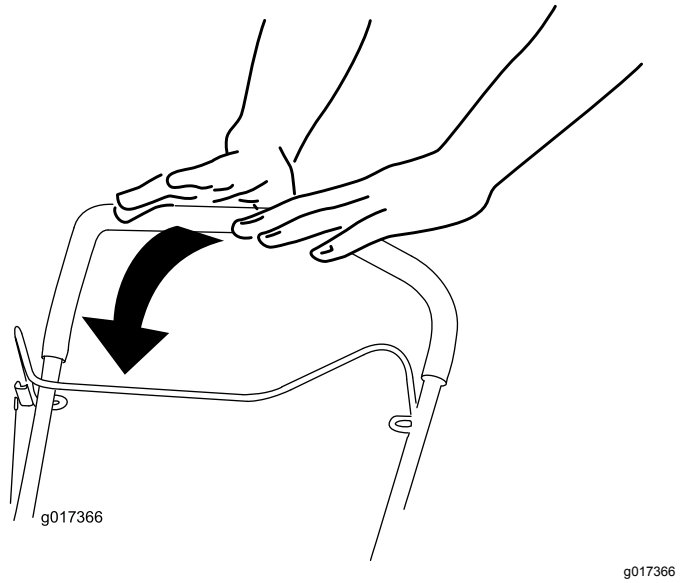

Рисунок 18

Буксировка

- Соблюдайте осторожность при погрузке или выгрузке машины из трейлера или грузовика.
- Надежно прикрепите машину стропами, цепями, тросами или канатами. Передние и задние стропы должны быть направлены вниз и в сторону от машины.

Советы по эксплуатации

Общие указания по скашиванию травы

- Осмотрите участок, где будет использоваться машина, и удалите все посторонние предметы, которые могут быть отброшены машиной.
- Избегайте ударов ножа о твердые предметы. Запрещается намеренно производить скашивание поверх какого-либо предмета.
- Если произошел удар машины о какой-либо предмет или машина начала вибрировать, немедленно выключите двигатель, отсоедините провод от свечи зажигания и осмотрите машину на наличие повреждений.
- Для достижения наилучших результатов устанавливайте новый нож перед началом каждого сезона скашивания.
- При необходимости замените нож новым сменным ножом производства компании Toro.

Скашивание травы

- Срезайте только около одной трети высоты травы за один проход. Не производите

резку травы ниже самой высокой настройки (34 мм для модели 02610 или 32 мм для модели 02611), кроме случаев, когда трава растет редко, или в конце осени, когда рост травы начинает замедляться. См. раздел Регулировка высоты скашивания (страница 13)

- Не рекомендуется скашивать траву высотой свыше 15 см (6 дюймов). Скашивание слишком высокой травы может привести к засорению механизма машины и остановке двигателя.
- Перемещение газонокосилки по слежавшейся листве или траве также может привести к засорению механизма машины и остановке двигателя. По возможности производите скашивание только в сухую погоду.

⚠ ПРЕДУПРЕЖДЕНИЕ

При эксплуатации машины на влажной траве или листьях можно подскользнуться и получить серьезную травму при контакте с ножом газонокосилки. По возможности производите скашивание только в сухую погоду.

- Помните об опасности возникновения пожара в очень сухих условиях, соблюдайте все местные противопожарные правила и очищайте машину от сухой травы и листьев.
- Если после скашивания внешний вид газона неудовлетворительный, попробуйте выполнить одно (или несколько) из следующих действий:
  - Замените или заточите нож.
  - При скашивании идите медленнее.
  - Увеличьте высоту скашивания на машине.
  - Увеличьте частоту скашивания травы.
  - Выполняйте скашивание с частичным перекрытием полос вместо срезания полной полосы за каждый проход.

Кошение на газоне, покрытом листвой

- После скашивания убедитесь, что поверхность газона в достаточной степени видна сквозь слой срезанных листьев. Возможно, потребуются повторные проходы по покрытой листвой поверхности.
- Не рекомендуется скашивать траву высотой свыше 15 см (6 дюймов). Если слой листьев слишком толстый, это может вызвать заедание машины и привести к останову двигателя.
- Если газонокосилка недостаточно мелко перерабатывает листья, снизьте скорость движения при скашивании.

Техническое обслуживание

Примечание: Определите левую и правую стороны машины, если смотреть со стороны оператора.

Рекомендуемый график(и) технического обслуживания

Периодичность технического обслуживания	Порядок технического обслуживания
Через первые 5 часа	• Замените масло в двигателе.
Перед каждым использованием или ежедневно	• Проверьте уровень масла в двигателе. • Убедитесь в том, что останов двигателя происходит в течение 3 секунд после отпускания штанги контроля присутствия оператора. • Удалите обрезки травы и грязь со всей машины.
После каждого использования	• Удалите обрезки травы и грязь со всей машины.
Через каждые 100 часов	• Проверяйте свечу зажигания и, в случае необходимости, заменяйте ее.
Перед помещением на хранение	• Удалите топливо из бака перед проведением ремонта в соответствии с указаниями, а также перед ежегодным периодом хранения. • Очистите систему охлаждения; удалите из ребер воздушного охлаждения двигателя и стартера обрезки травы, мусор или грязь. При эксплуатации газонокосилки в условиях сильного загрязнения или большого количества сорняков, производите очистку системы чаще.
Ежегодно	• Замените воздушный фильтр; при работе в условиях сильной запыленности чаще меняйте фильтр. • Замените масло в двигателе. • Замените или заточите нож (потребуется более частая замена или заточка, если режущая кромка быстро притупляется).

Подготовка к техническому обслуживанию

⚠ ПРЕДУПРЕЖДЕНИЕ

При опрокидывании машины топливо может вытечь. Топливо является воспламеняющейся, взрывоопасной жидкостью и может стать причиной травмирования.

Подождите, пока топливо полностью не выработается, или откачайте его ручным насосом; запрещается использовать перелив сифоном.

1. Заглушите двигатель и дождитесь остановки всех движущихся частей.
2. Отсоедините провод от свечи зажигания (Рисунок 19), прежде чем выполнять любые процедуры технического обслуживания.

   Внимание: **Всегда переворачивайте машину на одну сторону таким образом, чтобы масломерный щуп был направлен вниз. Если машину наклонить в другом направлении, масло может заполнить клапанный механизм, что потребует слива масла, как минимум, в течение 30 минут.**

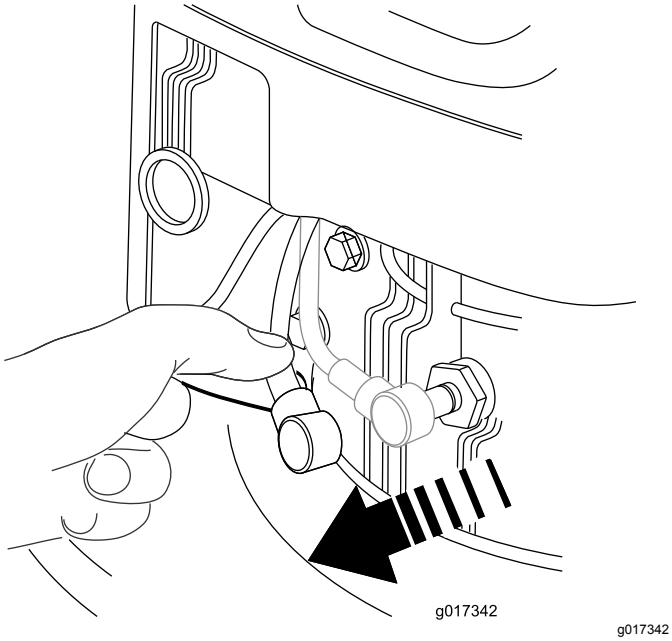

Рисунок 19

1. Провод свечи зажигания

3. После выполнения процедур(ы) технического обслуживания подсоедините провод к свече зажигания.

Замена воздухоочистителя

Интервал обслуживания: Ежегодно

1. Нажмите на язычки защелок, расположенные наверху крышки воздухоочистителя (Рисунок 20).

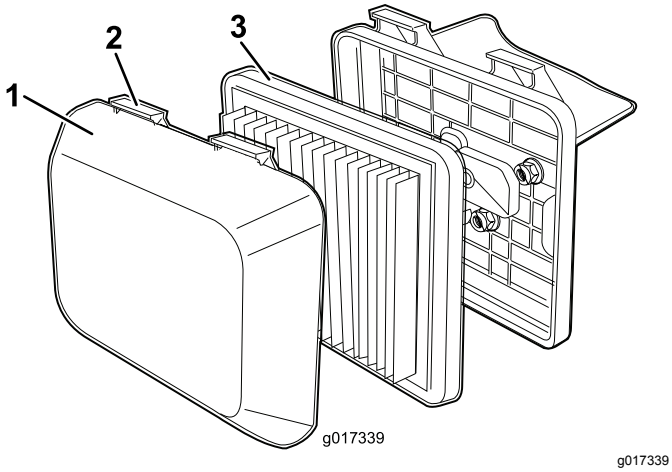

Рисунок 20

1. Крышка
2. Язычки защелок
3. Фильтр

2. Откройте крышку.
3. Извлеките фильтр (Рисунок 20).
4. Осмотрите фильтр и замените его, если он поврежден или сильно загрязнен.
5. Осмотрите бумажный воздушный фильтр.
   A. Если воздушный фильтр поврежден или смочен маслом или топливом, замените его.
   B. Если воздушный фильтр загрязнен, несколько раз постучите им по твердой поверхности или продуйте сжатым воздухом под давлением не меньше 2,07 бар через боковую сторону фильтра, обращенную к двигателю.

   Примечание: Запрещается счищать грязь с фильтра щеткой; щетка втирает грязь в волокна.
6. Удалите грязь с корпуса и крышки воздухоочистителя с помощью влажной ткани.

   Внимание: **Не допускайте сметания грязи в воздушный канал.**
7. Установите фильтр в воздухоочиститель.
8. Установите крышку на место.

Замена масла в двигателе

Интервал обслуживания: Через первые 5 часа

Ежегодно

1. Перед заменой масла включите двигатель на несколько минут для прогрева.

   Примечание: Разогретое масло, обладая повышенной текучестью, более эффективно удаляет загрязнения.
2. Убедитесь в том, что в топливном баке мало топлива или нет вообще, чтобы исключить его вытекание при наклонении газонокосилки на сторону.
3. Отсоедините провод от свечи зажигания. См. Подготовка к техническому обслуживанию (страница 17)
4. Извлеките масломерный щуп.
5. Переверните газонокосилку на сторону таким образом, чтобы масломерный щуп был направлен вниз, для слива отработанного масла через маслозаливную горловину.
6. Верните машину в рабочее положение.
7. **Медленно** залейте масло в маслозаливное отверстие, подождите 3 минуты, после чего проверьте уровень масла с помощью масломерного щупа. Для этого начисто протрите щуп и вставьте его в маслозаливное

отверстие, **не заворачивая при этом** крышку.

Примечание: Максимальный объем заправки: 0,59 л, тип: универсальное минеральное масло 10W-30, имеющее категорию обслуживания SF, SG, SH, SJ, SL или выше по API.

Примечание: Заливайте масло в картер двигателя до достижения требуемого уровня по масломерному щупу, как показано на Рисунок 21. В случае перелива слейте некоторое количество масла из двигателя, как описано в 5.

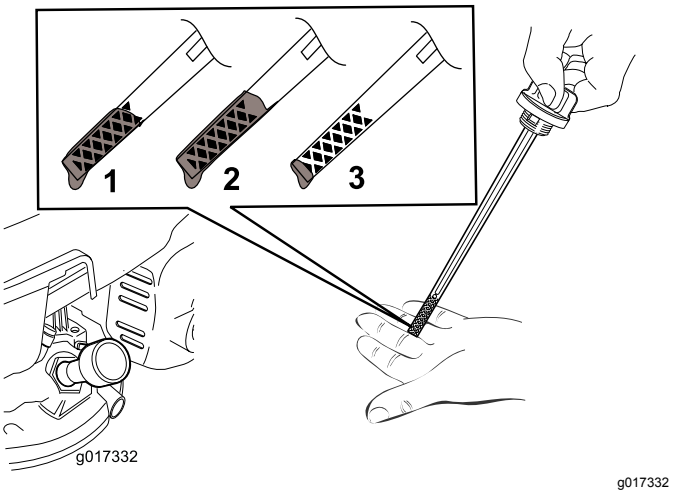

Рисунок 21

1. Уровень масла на максимальной отметке.
2. Слишком высокий уровень масла – слейте масло из картера двигателя.
3. Слишком низкий уровень масла – добавьте масло в картер двигателя.

8. Установите масломерный щуп на место и плотно затяните его от руки.
9. Сдавайте использованное масло в местный пункт по утилизации.

Обслуживание свечи зажигания

Интервал обслуживания: Через каждые 100 часов

Используйте свечу **Champion RN9YC** или эквивалентную свечу зажигания.

1. Выключите двигатель и дождитесь остановки всех движущихся частей.
2. Отсоедините провод от свечи зажигания.
3. Очистите поверхность вокруг свечи зажигания.
4. Выверните свечу зажигания из головки цилиндра.

   Внимание: **Замените свечу зажигания, имеющую трещины, повреждения или следы загрязнения. Не очищайте электроды, поскольку частицы окалины могут попасть в цилиндр и повредить двигатель.**
5. Установите в свече зазор, равный 0,76 мм, как показано на Рисунок 22.

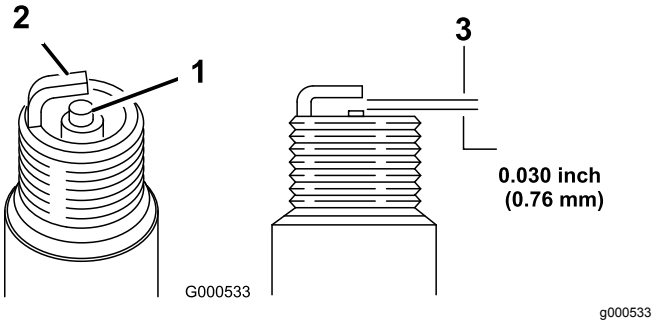

Рисунок 22

1. Изолятор центрального электрода
2. Боковой электрод
3. Искровой промежуток (не в масштабе)

6. Установите свечу зажигания и уплотнительную прокладку.
7. Затяните свечу зажигания с моментом 20 Н·м.
8. Присоедините провод к свече зажигания.

Замена ножа

Интервал обслуживания: Ежегодно

Внимание: Для правильной установки ножа потребуется динамометрический ключ. **При отсутствии динамометрического ключа или условий, необходимых для выполнения этой процедуры свяжитесь с официальным дилером по техническому обслуживанию.**

Осмотр ножа следует производить каждый раз после выработки очередного бака топлива. При обнаружении трещин или других повреждений нож следует немедленно заменить. Затупленный или имеющий зазубрины нож подлежит заточке или замене.

⚠ ПРЕДУПРЕЖДЕНИЕ

Прикосновение к острозаточенному ножу может привести к серьезным травмам.

- **Отсоедините провод от свечи зажигания.**
- **При техническом обслуживании ножа используйте перчатки.**

1. Отсоедините провод от свечи зажигания. См. Подготовка к техническому обслуживанию (страница 17)
2. Переверните машину на одну сторону таким образом, чтобы масломерный щуп был направлен вниз.
3. Используйте деревянную подкладку для неподвижного удерживания ножа.

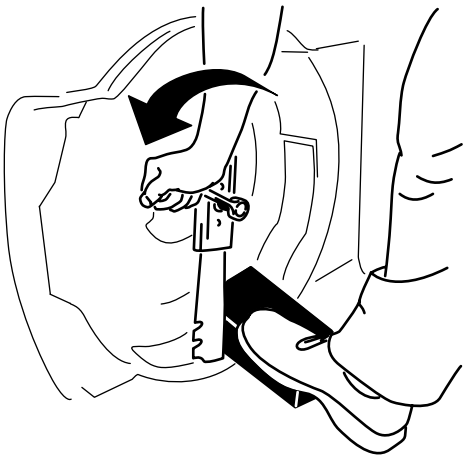

Рисунок 23

4. Снимите нож (поверните болт крепления ножа против часовой стрелки), сохранив все крепежные приспособления.
5. Установите новый нож (поверните болт крепления ножа по часовой стрелке) и все крепежные приспособления.

   Внимание: **Нож должен быть расположен так, чтобы его криволинейные концы были обращены в сторону корпуса газонокосилки.**
6. **Динамометрическим гаечным ключом затяните болт ножа до 25 Нм.**

   Внимание: **Затяжка болта до 25 Н·м – очень тугая. Поддерживая нож деревянной подкладкой, с усилием нажмите на ключ с храповым механизмом, чтобы надежно затянуть болт. Этот болт затянуть слишком сильно очень трудно.**

Очистка машины

Интервал обслуживания: Перед каждым использованием или ежедневно

После каждого использования

⚠ ПРЕДУПРЕЖДЕНИЕ

Материал может выбрасываться из-под корпуса машины при ее работе.

- **Используйте средства защиты органов зрения.**
- **Оставайтесь в рабочем положении (позади рукоятки).**
- **Запрещается допускать посторонних лиц в рабочую зону.**

1. Переверните машину на сторону таким образом, чтобы масломерный щуп был направлен вниз.
2. Используйте щетку или сжатый воздух для удаления травы или загрязнений из ограждения выхлопа, с верхнего кожуха и из зон вокруг деки.

Хранение

Храните газонокосилку в прохладном, чистом и сухом месте.

Подготовка газонокосилки к хранению

⚠ ПРЕДУПРЕЖДЕНИЕ

Пары топлива могут взорваться.

- **Не храните топливо более 30 дней.**
- **Не ставьте машину на хранение в помещении, где используется открытый огонь.**
- **Перед постановкой на хранение дайте двигателю остыть.**

1. Согласно рекомендации изготовителя двигателя, перед последней в году заправкой двигателя добавьте в свежее топливо стабилизатор топлива.
2. Дайте возможность машине поработать до тех пор, пока двигатель не остановится, израсходовав все топливо.
3. Произведите повторную заливку и запуск двигателя.
4. Дайте двигателю поработать до остановки. Если двигатель больше не запускается, значит, его топливная система достаточно осушена.
5. Отсоедините провод от свечи зажигания.
6. Выверните свечу зажигания, залейте 30 мл масла в отверстие для свечи и **медленно** потяните шнур стартера несколько раз для того, чтобы масло распространилось по стенкам цилиндра, предотвращая коррозию во время перерывов в эксплуатации в межсезонный период.
7. Установите свечу зажигания и затяните ее тарированным ключом с моментом 20 Н·м.
8. Затяните все гайки, болты и винты.

Поиск и устранение неисправностей

Проблема	Возможная причина	Корректирующие действия
Двигатель не заводится.	1. Провод не соединен со свечой зажигания.	1. Присоедините провод к свече зажигания.
	2. Засорено вентиляционное отверстие крышки топливного бака.	2. Прочистите вентиляционное отверстие крышки топливного бака или замените крышку.
	3. Свеча зажигания имеет следы питтинга (осповидного разрушения) или грязи; неправильно отрегулирован зазор свечи.	3. Проверьте свечу зажигания и, в случае необходимости, произведите регулировку зазора. Замените свечу зажигания, если на ней имеются следы питтинга, загрязненные участки или трещины.
	4. Топливный бак пуст или в топливной системе находится застоявшееся топливо.	4. Слейте топливо и/или залейте в топливный бак свежее топливо. Если проблема не устранена, обратитесь к официальному дилеру по техническому обслуживанию.
Электродвигатель запускается с трудом или теряет мощность.	1. Засорено вентиляционное отверстие крышки топливного бака.	1. Прочистите вентиляционное отверстие крышки топливного бака или замените крышку.
	2. Фильтрующий элемент воздушного фильтра загрязнен и ограничивает поток воздуха.	2. Очистите фильтр предварительной очистки воздушного фильтра, и/или замените бумажный воздушный фильтр.
	3. На нижней стороне корпуса газонокосилки скопились обрезки травы и мусор.	3. Произведите очистку корпуса газонокосилки.
	4. Свеча зажигания имеет следы питтинга (осповидного разрушения) или грязи; неправильно отрегулирован зазор свечи.	4. Проверьте свечу зажигания и, в случае необходимости, произведите регулировку зазора. Замените свечу зажигания, если на ней имеются следы питтинга, загрязненные участки или трещины.
	5. Слишком низкий, слишком высокий уровень масла в двигателе, или масло чрезмерно загрязнено.	5. Проверьте масло в двигателе. Если масло грязное, замените его; добавьте или слейте масло для того, чтобы уровень масла соответствовал отметке Full (Полный) на масломерном щупе.
	6. В топливном баке старое топливо.	6. Слейте топливо и залейте в топливный бак свежее топливо.
Двигатель работает неравномерно.	1. Провод не соединен со свечой зажигания.	1. Присоедините провод к свече зажигания.
	2. Свеча зажигания имеет следы питтинга (осповидного разрушения) или грязи; неправильно отрегулирован зазор свечи.	2. Проверьте свечу зажигания и, в случае необходимости, произведите регулировку зазора. Замените свечу зажигания, если на ней имеются следы питтинга, загрязненные участки или трещины.
	3. Фильтрующий элемент воздушного фильтра загрязнен и ограничивает поток воздуха.	3. Очистите фильтр предварительной очистки воздушного фильтра, и/или замените бумажный воздушный фильтр.

Проблема	Возможная причина	Корректирующие действия
Чрезмерная вибрация машины или двигателя.	1. На нижней стороне корпуса газонокосилки скопились обрезки травы и мусор. 2. Ослаблены болты крепления двигателя. 3. Ослаблен болт крепления ножа. 4. Изогнут нож или нарушена его балансировка.	1. Произведите очистку корпуса газонокосилки. 2. Затяните болты крепления двигателя. 3. Затяните болт крепления ножа. 4. Отбалансируйте нож. Если нож изогнут, замените его.
Неравномерность скашивания.	1. Вы проходите один и тот же участок. 2. На нижней части корпуса газонокосилки скопились обрезки травы и мусор. 3. Затупился нож.	1. Измените порядок скашивания. 2. Произведите очистку корпуса газонокосилки. 3. Заточите и отбалансируйте нож.

Примечания:

Примечания:

Примечания:

Уведомление о правилах соблюдения конфиденциальности для Европы

Информация, собираемая компанией Toro
Компания Toro Warranty Company (Toro) с уважением относится к конфиденциальности ваших личных данных. Чтобы обработать вашу заявку на гарантийный ремонт и связаться с вами в случае отзыва изделий, мы просим вас предоставить нам некоторую личную информацию – непосредственно в нашу компанию или через ваше местное отделение или дилера компании Toro.

Гарантийная система Toro размещена на серверах, находящихся на территории Соединенных Штатов, где закон о соблюдении конфиденциальности может не дать такую же защиту, которая применяется в вашей стране.

ПРЕДОСТАВЛЯЯ НАМ СВОЮ ЛИЧНУЮ ИНФОРМАЦИЮ, ВЫ СОГЛАШАЕТЕСЬ НА ЕЕ ОБРАБОТКУ В СООТВЕТСТВИИ С ОПИСАНИЕМ В НАСТОЯЩЕМ УВЕДОМЛЕНИИ О СОБЛЮДЕНИИ КОНФИДЕНЦИАЛЬНОСТИ.

Способ использования информации компанией Toro
Компания Toro может использовать вашу личную информацию, чтобы обрабатывать гарантийные заявки и связываться с вами в случае отзыва изделия или для каких-либо иных целей, о которых мы вам сообщим. Компания Toro может предоставлять вашу информацию в свои филиалы, дилерам или другим деловым партнерам в связи с любыми из указанных видов деятельности. Мы не будем продавать вашу личную информацию никаким посторонним компаниям. Мы оставляем за собой право раскрыть личную информацию, чтобы выполнить требования применимых законов и по запросу соответствующих органов власти, с целью обеспечения правильной работы наших систем или для нашей собственной защиты или защиты пользователей.

Хранение вашей личной информации
Мы будем хранить вашу личную информацию, пока она будет нужна нам для осуществления целей, для которых она была первоначально собрана или для других законных целей (например, соблюдение установленных норм) или в соответствии с требованием применимого закона.

Приверженность компании Toro к обеспечению безопасности вашей личной информации
Мы принимаем все обоснованные меры, чтобы защитить вашу личную информацию. Мы также предпринимаем действия для поддержания точности и актуального состояния личной информации.

Доступ и исправление вашей личной информации
Если вы захотите просмотреть или исправить свою личную информацию, просим связаться с нами по электронной почте legal@toro.com.

Закон о защите прав потребителей Австралии

Клиенты в Австралии могут найти информацию, относящуюся к Закону о защите прав потребителей Австралии, внутри упаковки или у своего местного дилера компании Toro.

Гарантия компании Toro

Ограниченная гарантия на два года

Условия гарантии и изделия, на которые она распространяется

Компания Toro и ее филиал Toro Warranty Company в соответствии с заключенным между ними соглашением совместно гарантируют, что серийное изделие Toro («Изделие») не будет иметь дефектов материалов или изготовления в течение двух лет или 1500 часов работы (в зависимости от того, что произойдет раньше)*. Настоящая гарантия распространяется на все изделия, за исключением аэраторов (см. отдельные условия гарантии на эти изделия). При наличии гарантийного случая компания произведет ремонт Изделия за свой счет, включая диагностику, трудозатраты, запасные части и транспортировку. Настоящая гарантия начинается со дня доставки Изделия первоначальному розничному покупателю.
* Изделие оборудовано счетчиком моточасов.

Порядок подачи заявки на гарантийное обслуживание

В случае возникновения гарантийного случая вы должны незамедлительно сообщить об этом дистрибьютору серийных изделий или официальному дилеру серийных изделий, у которых было приобретено изделие. Если вам нужна помощь в определении местонахождения дистрибьютора серийных изделий или официального дилера или если у вас есть вопросы относительно ваших прав и обязанностей по гарантии, вы можете обратиться к нам по адресу:

Отделение технического обслуживания серийной продукции Toro

Toro Warranty Company

8111 Lyndale Avenue South

Bloomington, MN 55420-1196

952–888–8801 или 800–952–2740

Эл. почта: commercial.warranty@toro.com

Обязанности владельца

Вы, являясь владельцем Изделия, несете ответственность за выполнение необходимого технического обслуживания и регулировок, указанных в *Руководстве оператора*. Невыполнение требуемого технического обслуживания и регулировок может быть основанием для отказа в исполнении гарантийных обязательств.

Изделия и условия, на которые не распространяется гарантия

Не все неисправности или нарушения работы изделия, возникшие в течение гарантийного периода, являются дефектами материала или изготовления. Действие этой гарантии не распространяется на следующее:

- Неисправности изделия, возникшие в результате использования запасных частей, произведенных третьей стороной, либо установки и использования дополнительных частей или измененных принадлежностей и изделий других фирм. На эти позиции изготовителем может быть предусмотрена отдельная гарантия.
- Неисправности изделия, возникшие в результате невыполнения рекомендованного технического обслуживания и регулировок. Невыполнение надлежащего технического обслуживания изделия Toro согласно Рекомендованному техническому обслуживанию, описанному в *Руководстве оператора*, может привести к отказу исполнения гарантийных обязательств.
- Неисправности изделия, возникшие в результате несоблюдения правил эксплуатации изделия.
- Части, расходуемые в процессе эксплуатации, кроме случаев, когда они будут признаны дефектными. Следующие части, помимо прочего, являются расходуемыми или быстроизнашивающимися в процессе нормальной эксплуатации Изделия: тормозные колодки и накладки, фрикционные накладки муфт сцепления, ножи, бобины, опорные катки и подшипники (герметичные или смазываемые), неподвижные ножи, зубья, свечи зажигания, колеса поворотного типа и их подшипники, шины, фильтры, ремни и определенные детали разбрызгивателей, такие как диафрагмы, насадки, обратные клапаны и т. п.
- Поломки, вызванные внешними воздействиями. Факторы, рассматриваемые как внешние воздействия, включают помимо прочего атмосферное воздействие, способы хранения, загрязнение, использование неразрешенных видов топлива, охлаждающих жидкостей, смазочных материалов, присадок, удобрений, воды, химикатов и т. п.
- Отказы или перебои в работе по причине использования топлива (например, бензина, дизельного или биодизельного топлива), не удовлетворяющего требованиям соответствующих отраслевых стандартов.
- Нормальные шум, вибрация, износ или старение.
- Нормальный «износ» включает, помимо прочего, повреждение сидений в результате износа или истирания, потертость окрашенных поверхностей, царапины на табличках или окнах и т. п.

Части

Части, замена которых запланирована при требуемом техническом обслуживании, имеют гарантию на период до планового срока замены этих частей. На части, замененные по настоящей гарантии, действует гарантия в течение действия первоначальной гарантии на изделие, и они становятся собственностью компании Toro. Окончательное решение о том, подлежит ли ремонту или замене какая-либо существующая часть или узел, принимается компанией Toro. Компания Toro имеет право использовать для гарантийного ремонта восстановленные детали.

Гарантия на батареи многократного цикла глубокого заряда-разряда и ионно-литиевые аккумуляторы:

Батареи многократного цикла глубокого заряда-разряда и ионно-литиевые батареи за время своего срока службы могут выдать определенное полное число киловатт-часов. Методы эксплуатации, зарядки и технического обслуживания могут увеличить или уменьшить срок службы батареи. Поскольку аккумуляторные батареи в настоящем изделии являются расходуемыми, количество полезной работы между зарядками будет постепенно уменьшаться до тех пор, пока батарея полностью не выйдет из строя. Ответственность за замену отработанных вследствие нормальной эксплуатации аккумуляторных батарей несет владелец изделия. Необходимость в замене батарей за счет владельца может возникнуть во время действия нормального гарантийного периода на изделие. Примечание (только для ионно-литиевых батарей): На ионно-литиевую батарею распространяется только частичная пропорционально рассчитанная гарантия на период с 3-го по 5-й год в зависимости от времени эксплуатации и количества использованных киловатт-часов. Для получения дополнительной информации см. *Руководство для оператора*.

Техническое обслуживание, выполняемое за счет владельца

Регулировка двигателя, смазка, очистка и полировка, замена фильтров, охлаждающей жидкости и проведение рекомендованного технического обслуживания входят в число нормальных операций по уходу за изделиями компании Toro, выполняемыми за счет владельца.

Общие условия

Выполнение ремонта официальным дистрибьютором или дилером компании Toro является вашим единственным возмещением убытков по настоящей гарантии.

Компании Toro и Toro Warranty Company не несут ответственности за косвенные, случайные или последующие убытки, связанные с использованием изделий Toro, на которые распространяется действие настоящей гарантии, включая любые затраты или расходы на предоставление замещающего оборудования или оказание услуг в течение обоснованных периодов нарушения работы или неиспользования оборудования во время ожидания завершения ремонта в соответствии с условиями настоящей гарантии. Не существует каких-либо иных гарантий, за исключением упоминаемой ниже гарантии на системы контроля выхлопных газов (если применимо). Все подразумеваемые гарантии коммерческого качества или пригодности для конкретного применения ограничены продолжительностью настоящей прямой гарантии.

В некоторых странах не допускается исключать случайные или последующие убытки или ограничения на срок действия подразумеваемой гарантии, вследствие чего вышеуказанные исключения и ограничения могут на Вас не распространяться. Настоящая гарантия предоставляет вам конкретные законные права, но вы можете также иметь и другие права, которые меняются в зависимости от страны использования.

Примечание в отношении гарантии на двигатель:

На систему контроля выхлопных газов на вашем изделии может распространяться действие отдельной гарантии, соответствующей требованиям, установленным Агентством по охране окружающей среды США (EPA) и/или Калифорнийским советом по охране воздушных ресурсов (CARB). Приведенные выше ограничения на моточасы не распространяются на Гарантию на системы контроля выхлопных газов. Подробные сведения приводятся в «Гарантийных обязательствах на системы контроля выхлопных газов двигателей», которые прилагаются к вашему изделию или содержатся в документации предприятия-изготовителя двигателя.

Другие страны, кроме США и Канады

Покупатели, которые приобрели изделия Toro за пределами США или Канады, для получения гарантийных полисов для своей страны, региона и штата должны обращаться к местному дистрибьютору (дилеру) компании Toro. Если по какой-либо причине вы не удовлетворены услугами вашего дистрибьютора или испытываете трудности с получением информации о гарантии, обратитесь к импортеру изделий компании Toro.