Form No. 3414-948 Rev C

TORO®

Count on it.

Manual del operador

Cortacésped rotativo Groundsmaster® 5900

Nº de modelo 31698—Nº de serie 400000000 y superiores
Nº de modelo 31699—Nº de serie 400000000 y superiores

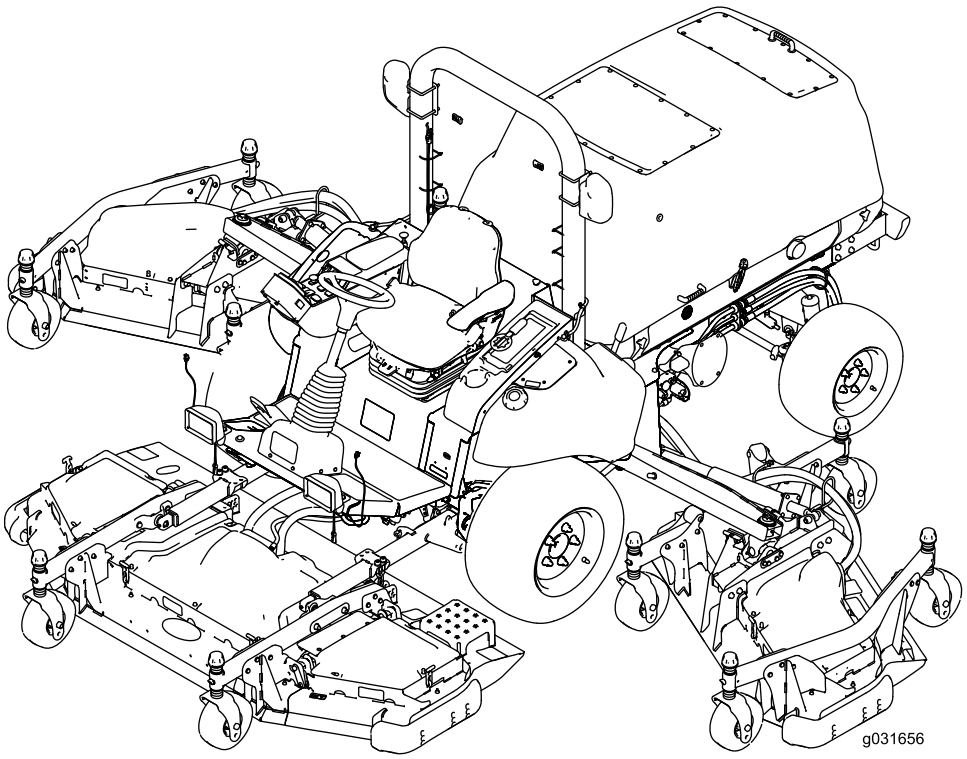

Registre su producto en www.Toro.com.
Traducción del original (ES)

CE

3414-948 C

Este producto cumple todas las directivas europeas aplicables; si desea más detalles, consulte la Declaración de Conformidad (Declaration of Conformity – DOC) de cada producto.

⚠ ADVERTENCIA

CALIFORNIA
Advertencia de la Propuesta 65

Es sabido por el Estado de California que los gases de escape de los motores diesel y algunos de sus componentes causan cáncer, defectos congénitos y otros peligros para la reproducción.

El uso o la operación del motor en cualquier terreno forestal, de monte o cubierto de hierba a menos que el motor esté equipado con parachispas (conforme a la definición de la sección 4442) mantenido en buenas condiciones de funcionamiento, o que el motor haya sido fabricado, equipado y mantenido para la prevención de incendios, constituye una infracción de la legislación de California (California Public Resource Code Section 4442 o 4443).

Introducción

Esta máquina es un cortacésped con conductor de cuchillas rotativas, diseñada para ser usada por operadores profesionales contratados en aplicaciones comerciales. Está diseñado principalmente para segar césped bien mantenido en parques, campos de golf, campos deportivos, arcenes y zonas verdes comerciales No está diseñado para cortar maleza o para aplicaciones agrícolas.

Lea este manual detenidamente para aprender a utilizar y mantener correctamente su producto, y para evitar lesiones y daños al producto. Usted es responsable de utilizar el producto de forma correcta y segura.

Puede ponerse en contacto con Toro directamente en www.Toro.com si desea materiales de formación y seguridad o información sobre accesorios, para localizar un distribuidor o para registrar su producto.

Cuando necesite asistencia técnica, piezas genuinas Toro o información adicional, póngase en contacto con un Servicio Técnico Autorizado o con Asistencia al Cliente de Toro, y tenga a mano los números de modelo y serie de su producto. Figura 1 identifica la ubicación de los números de modelo y serie en el producto. Escriba los números en el espacio provisto.

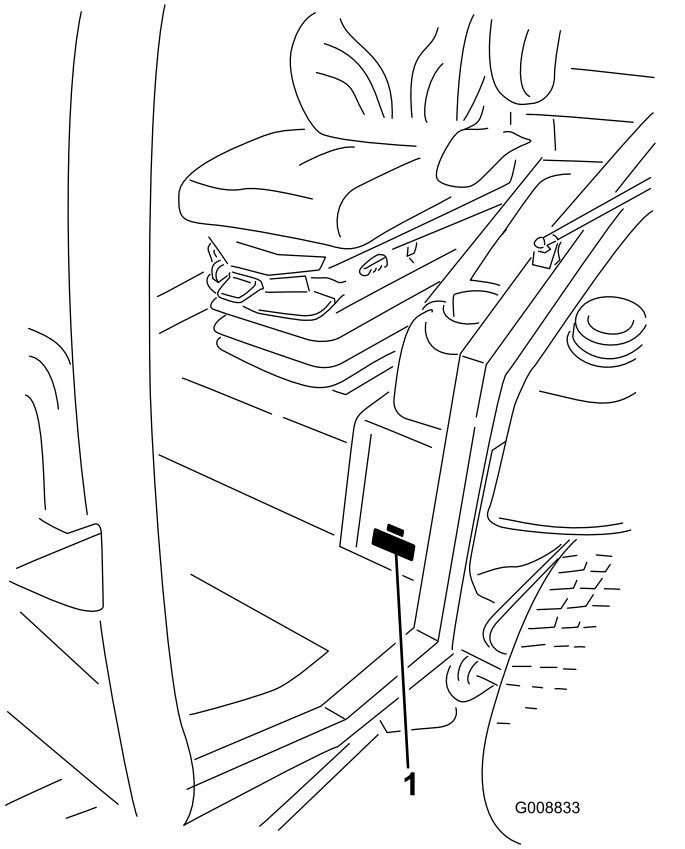

g008833

Figura 1

1. Ubicación de los números de modelo y de serie

Nº de modelo _____

Nº de serie _____

Este manual identifica peligros potenciales y contiene mensajes de seguridad identificados por el símbolo de alerta de seguridad (Figura 2), que señala un peligro que puede causar lesiones graves o la muerte si usted no sigue las precauciones recomendadas.



g000502

Figura 2

1. Símbolo de alerta de seguridad

Este manual utiliza 2 palabras más para resaltar información. **Importante** llama la atención sobre información mecánica especial, y **Nota** resalta información general que merece una atención especial.

© 2017—The Toro® Company
8111 Lyndale Avenue South
Bloomington, MN 55420

Póngase en contacto con nosotros en www.Toro.com.
Impreso en EE. UU.
Reservados todos los derechos

Contenido

Seguridad 5
Seguridad en general 5
Certificación de emisiones del motor 6
Pegatinas de seguridad e instrucciones 6
Montaje 17
1 Retirada de las correas y los refuerzos de transporte de las carcasas laterales 17
2 Bajada de las alas de la carcasa delantera 17
3 Comprobación de la presión de los neumáticos y las ruedas giratorias 19
4 Nivelación de la carcasa central delantera 19
5 Nivelación de las alas con la carcasa central delantera 20
6 Verificación del nivel de los fluidos 20
7 Engrasado de la máquina 21
El producto 22
Controles 23
Controles de la cabina 24
Especificaciones 26
Accesorios/Aperos 27
Antes del funcionamiento 28
Seguridad antes del funcionamiento 28
Comprobación del nivel de aceite del motor 28
Comprobación de los sistemas de refrigeración 28
Comprobación del sistema hidráulico 28
Cómo llenar el depósito de combustible 28
Comprobación de la presión de los neumáticos 30
Comprobación de la presión de los neumáticos de las ruedas giratorias 30
Comprobación del par de apriete de las tuercas de las ruedas 30
Ajuste de la altura de corte 30
Ajuste de los patines 33
Ajuste de los rodillos protectores del césped de la carcasa del cortacésped 34
Comprobación de un desajuste entre las carcasas del cortacésped 34
Ajuste de los espejos 36
Ajuste de los faros 37
Comprobación de los interruptores de seguridad 37
Comprobación del tiempo de parada de las cuchillas 38
Durante el funcionamiento 38
Seguridad durante el funcionamiento 38
Arranque y parada del motor 39
Elevación y bajada de las carcasas 40
Siega con la máquina 40
Regeneración del filtro de partículas diésel 40
Características de operación de la máquina 50
Sistemas eléctricos de 12 V y 24 V 50
Ciclo automático de inversión de giro del ventilador 50
Consejos de operación 51
Después del funcionamiento 51
Seguridad tras el funcionamiento 51
Cómo empujar o remolcar la máquina 52
Identificación de los puntos de amarre 53
Transporte de la máquina 53
Mantenimiento 54
Calendario recomendado de mantenimiento 54
Lista de comprobación – mantenimiento diario 55
Tabla de intervalos de servicio 57
Procedimientos previos al mantenimiento 58
Seguridad – Pre-Mantenimiento 58
Uso del interruptor de desconexión de las baterías 58
Elevación de la máquina 59
Retirada e instalación de las cubiertas de las carcasas laterales interiores 59
Lubricación 60
Engrasado de cojinetes y casquillos 60
Mantenimiento del motor 63
Seguridad del motor 63
Mantenimiento del limpiador de aire 63
Mantenimiento del aceite de motor 65
Ajuste de la holgura de las válvulas del motor 67
Limpieza del enfriador EGR del motor 68
Inspección del sistema de ventilación del cárter del motor 68
Comprobación y sustitución de las mangueras de combustible y las mangueras de refrigerante del motor 68
Lapeado o ajuste de las válvulas de admisión y de escape del motor 68
Inspección y limpieza de los componentes de control de emisiones del motor y del turboalimentador 68
Mantenimiento del catalizador de oxidación diésel (DOC) y del filtro de hollín 68
Mantenimiento del sistema de combustible 69
Mantenimiento del sistema de combustible 69
Mantenimiento del separador de agua 69
Cambio del elemento del filtro de combustible 70
Mantenimiento del sistema eléctrico 71
Seguridad del sistema eléctrico 71
Ubicación de los fusibles 71

Comprobación de la condición de las baterías ... 72
Cómo cargar las baterías ... 73
Arranque de la máquina con batería de otro vehículo ... 73
Retirada de las baterías ... 74
Instalación de las baterías ... 75
Mantenimiento del sistema de transmisión ... 76
Calibración del pedal de tracción ... 76
Ajuste del ángulo del pedal de tracción ... 76
Comprobación de la convergencia de las ruedas traseras ... 77
Mantenimiento del sistema de refrigeración ... 77
Seguridad del sistema de refrigeración ... 77
Mantenimiento del sistema de refrigeración del motor ... 77
Limpieza de los sistemas de refrigeración ... 78
Cambio del fluido del sistema de refrigeración del motor ... 79
Mantenimiento de las correas ... 81
Mantenimiento de la correa del alternador de 12 V ... 81
Mantenimiento de la correa del alternador de 24 V y la correa del compresor del A/A ... 81
Sustitución de las correas de transmisión de las cuchillas ... 81
Mantenimiento del sistema hidráulico ... 83
Seguridad del sistema hidráulico ... 83
Comprobación del fluido hidráulico ... 83
Cambio del fluido hidráulico y los filtros ... 84
Comprobación de tubos y manguitos hidráulicos ... 85
Inspección de los puntos de prueba del sistema hidráulico ... 85
Mantenimiento del cortacésped ... 86
Giro (inclinación) de la carcasa delantera del cortacésped a la posición vertical ... 86
Giro (inclinación) de la carcasa delantera del cortacésped hacia abajo ... 86
Ajuste de la inclinación de la carcasa del cortacésped ... 87
Mantenimiento de los casquillos del brazo de la rueda giratoria ... 88
Mantenimiento de las ruedas giratorias y los cojinetes ... 88
Mantenimiento de las cuchillas ... 89
Seguridad de las cuchillas ... 89
Verificación de la rectilinealidad de las cuchillas ... 89
Retirada e instalación de una cuchilla ... 89
Inspección y afilado de la cuchilla ... 90
Corrección de desajustes entre carcasas del cortacésped ... 90
Mantenimiento de la cabina ... 91
Limpieza de la cabina ... 91
Limpieza de los filtros de aire de la cabina ... 91
Limpieza del prefiltro de la cabina ... 92
Limpieza del serpentín del condensador del aire acondicionado ... 92
Almacenamiento ... 93
Preparación de la máquina para el almacenamiento ... 93

Seguridad

Esta máquina ha sido diseñada con arreglo a lo estipulado en las normas EN ISO 5395:2013 y ANSI B71.4–2012.

Seguridad en general

Este producto es capaz de amputar manos y pies y de lanzar objetos al aire. Siga siempre todas las instrucciones de seguridad con el fin de evitar lesiones personales graves.

El uso de este producto para otros propósitos que los previstos podría ser peligroso para usted y para otras personas.

- Lea y comprenda el contenido de este *manual del operador* antes de arrancar el motor.
- No coloque las manos o los pies cerca de componentes en movimiento de la máquina.
- No utilice la máquina a menos que tenga instalados y estén en funcionamiento todos los protectores y otros dispositivos de seguridad.
- Manténgase alejado de cualquier apertura de descarga. Mantenga a otras personas y a los animales a una distancia prudencial de la máquina.
- Mantenga alejados a los niños de la zona de trabajo. Nunca permita a los niños utilizar la máquina.
- Detenga la máquina y apague el motor antes de realizar tareas de mantenimiento, repostar o desatascar la máquina.

El uso o mantenimiento incorrecto de esta máquina puede causar lesiones. Para reducir el peligro de lesiones, cumpla estas instrucciones de seguridad y preste atención siempre al símbolo de alerta de seguridad, que significa Cuidado, Advertencia o Peligro – instrucción relativa a la seguridad personal. El incumplimiento de estas instrucciones puede dar lugar a lesiones personales o la muerte.

Puede encontrar información adicional sobre seguridad a lo largo de este *manual del operador*.

Certificación de emisiones del motor

El motor de esta máquina cumple las especificaciones de la norma EPA Nivel 4 Final y la norma UE Nivel 3b sobre emisiones.

Pegatinas de seguridad e instrucciones

Las pegatinas de seguridad e instrucciones están a la vista del operador y están ubicadas cerca de cualquier zona de peligro potencial. Sustituya cualquier pegatina que esté dañada o que falte.

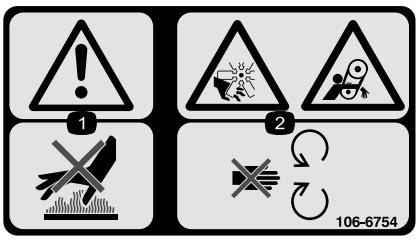

decal106-6754

106-6754

1. Advertencia – no toque la superficie caliente.
2. Peligro de corte/desmembramiento, ventilador, y peligro de enredamiento, correa – no se acerque a las piezas en movimiento.

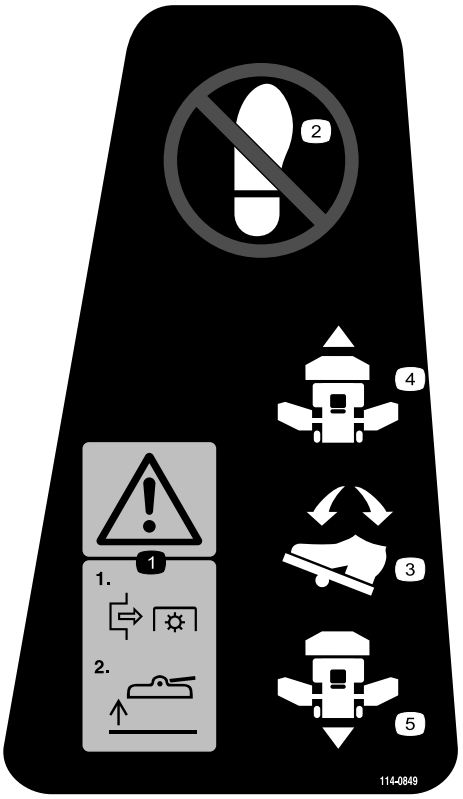

decal114-0849

114-0849

1. Advertencia—Desengrane la toma de fuerza y eleve la carcasa.
2. No pisar
3. Pedal de control de la tracción
4. Hacia adelante
5. Marcha atrás

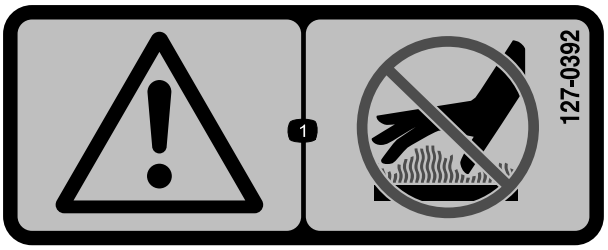

decal127-0392

127-0392

1. Advertencia—no se acerque a las superficies calientes.

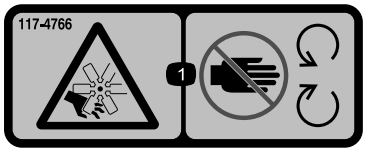

decal117-4766

117-4766

1. Peligro de corte/desmembramiento, ventilador – no se acerque a las piezas en movimiento; mantenga colocados todos los protectores.



decal117-3276

117-3276

1. Refrigerante del motor bajo presión
2. Peligro de explosión – lea el *Manual del operador*.
3. Advertencia – no toque la superficie caliente.
4. Advertencia – lea el *Manual del operador*.



decal130-0594

130-0594

Modelo con cabina solamente

1. Advertencia – lea el *Manual del operador*; utilice siempre el cinturón de seguridad mientras está sentado en la cabina; lleve protección auditiva.

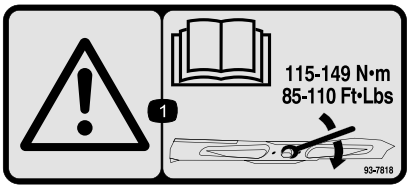

decal93-7818

93-7818

1. Advertencia – lea en el *Manual del operador* las instrucciones sobre el apriete del perno/tuerca de la cuchilla a 115–149 N·m.

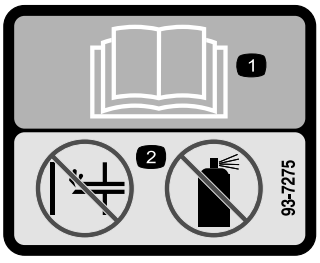

decal93-7275

93-7275

1. Lea el *Manual del operador* – no utilice fluido de arranque para arrancar el motor.

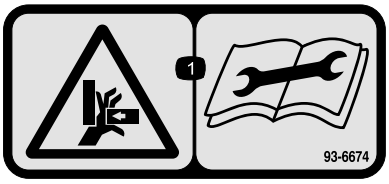

decal93-6674

93-6674

1. Peligro de aplastamiento, mano – lea las instrucciones antes de realizar cualquier operación de mantenimiento o ajuste.



decal93-6687

93-6687

1. No pisar aquí.

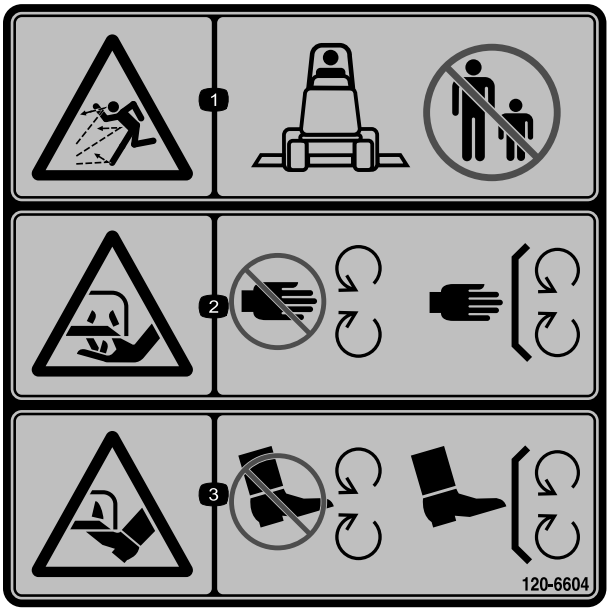

decal120-6604

120-6604

1. Advertencia; peligro de objetos arrojados—mantenga a otras personas alejadas de la máquina.
2. Peligro de corte/desmembramiento de la mano, cuchilla de siega – no se acerque a las piezas en movimiento; mantenga colocados todos los protectores y defensas.
3. Peligro de corte/desmembramiento de pie, cuchilla de siega – no se acerque a las piezas en movimiento; mantenga colocados todos los protectores y defensas.

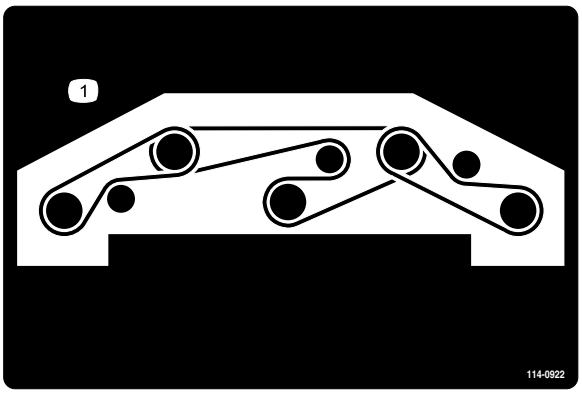

decal114-0922

114-0922

1. Enrutado de la correa

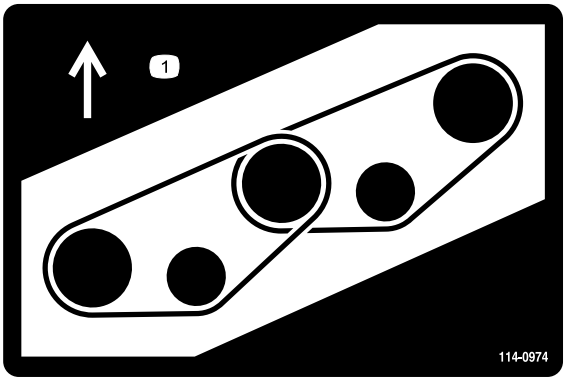

decal114-0974

114-0974

1. Enrutado de la correa

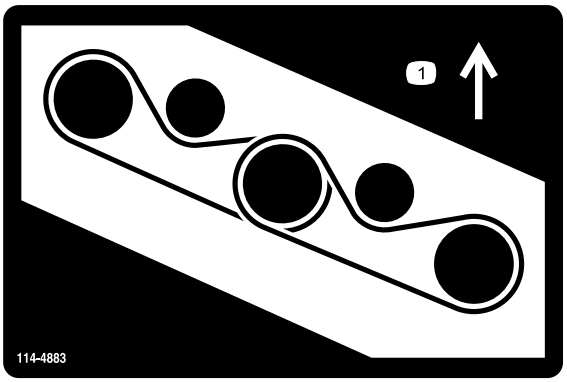

decal114-4883

114-4883

1. Enrutado de la correa

CALIFORNIA SPARK ARRESTER WARNING

Operation of this equipment may create sparks that can start fires around dry vegetation. A spark arrester may be required. The operator should contact local fire agencies for laws or regulations relating to fire prevention requirements. 117-2718

decal117-2718

117-2718

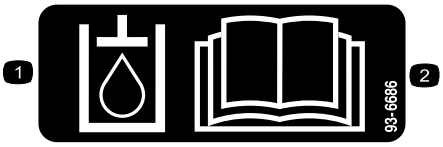

decal93-6686

93-6686

1. Fluido hidráulico
2. Lea el *Manual del operador.*

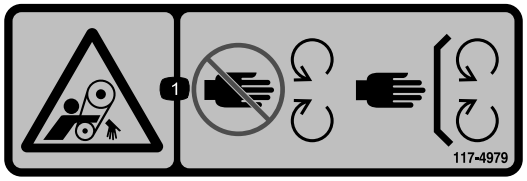

decal117-4979

117-4979

1. Peligro de enredamiento – no se acerque a las piezas en movimiento; mantenga colocados todos los protectores.

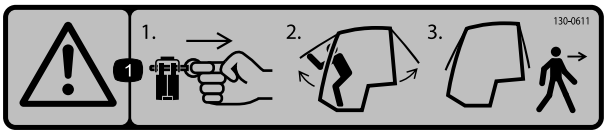

decal130-0611

130-0611

Modelo con cabina solamente

1. Advertencia—1) Retire el pasador; 2) Eleve las puertas; 3) Salga de la cabina

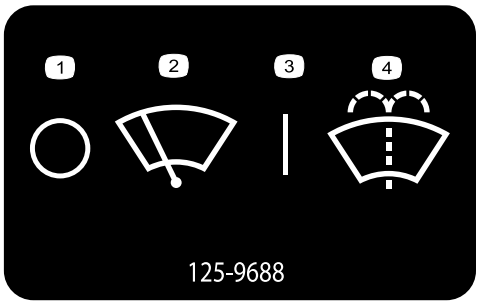

decal125-9688

125-9688

Modelo con cabina solamente

1. Limpiaparabrisas — apagado
2. Limpiaparabrisas
3. Limpiaparabrisas — encendido
4. Activar el lavaparabrisas

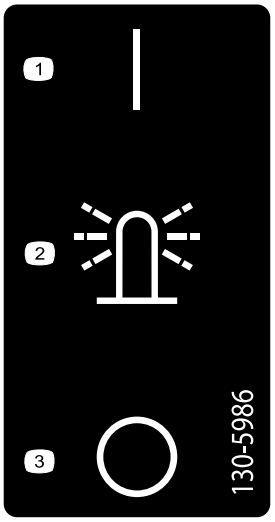

decal130-5986

130-5986

Modelo con cabina solamente

1. Encender
2. Baliza
3. Apagar

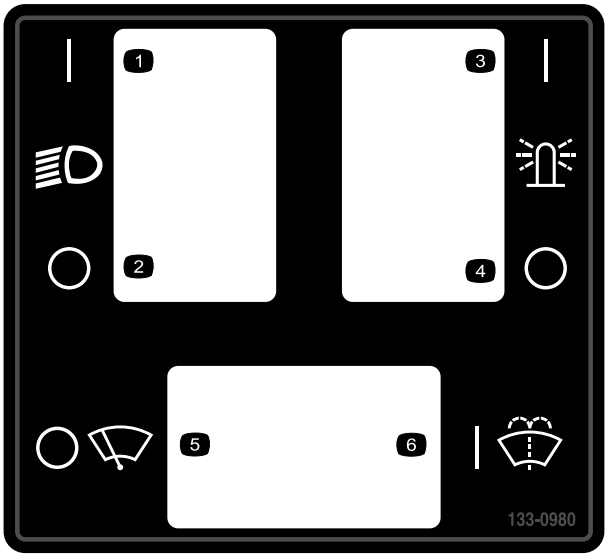

decal133-0980

133-0980

Modelo con cabina solamente

1. Faro – encendido
2. Faro – apagado
3. Luz de techo – encendida
4. Luz de techo – apagada
5. Limpiaparabrisas – apagado
6. Líquido de limpiaparabrisas – encendido

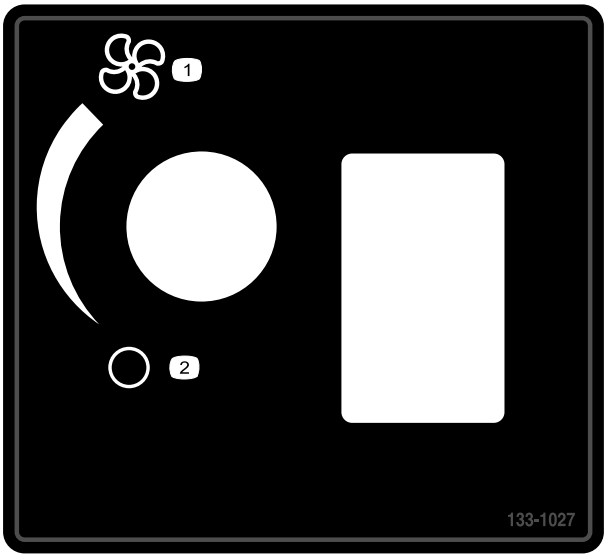

decal133-1027

133-1027

Modelo con cabina solamente

1. Ventilador—máximo
2. Ventilador – Apagado

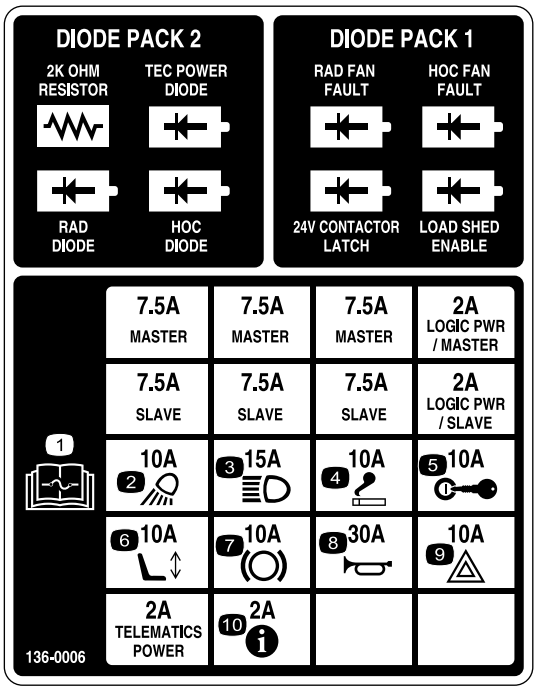

decal136-0006

136-0006

1. Lea las instrucciones sobre fusibles en el *Manual del operador*.
2. Foco de trabajo (10 A)
3. Faros (15 A)
4. Encendedor de cigarrillos (10 A)
5. Encendido (10 A)
6. Asiento eléctrico (10 A)
7. Toma de fuerza (10 A)
8. Claxon (30 A)
9. Luces de emergencia (10 A)
10. InfoCenter (2 A)

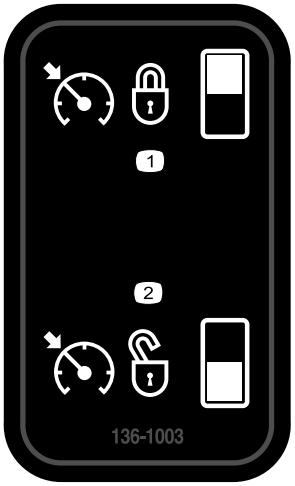

decal136-1003

136-1003

1. Control de crucero — activado
2. Control de crucero — apagado



decalbatterysymbols

Símbolos de la batería

Algunos de estos símbolos, o todos ellos, están en su batería

1. Riesgo de explosión
2. No fume, mantenga alejado del fuego y de las llamas desnudas
3. Líquido cáustico/peligro de quemadura química
4. Lleve protección ocular.
5. Lea el *Manual del operador*.
6. Mantenga a otras personas a una distancia prudencial de la batería.
7. Lleve protección ocular; los gases explosivos pueden causar ceguera y otras lesiones.
8. El ácido de la batería puede causar ceguera o quemaduras graves.
9. Enjuague los ojos inmediatamente con agua y busque rápidamente ayuda médica.
10. Contiene plomo; no tirar a la basura.

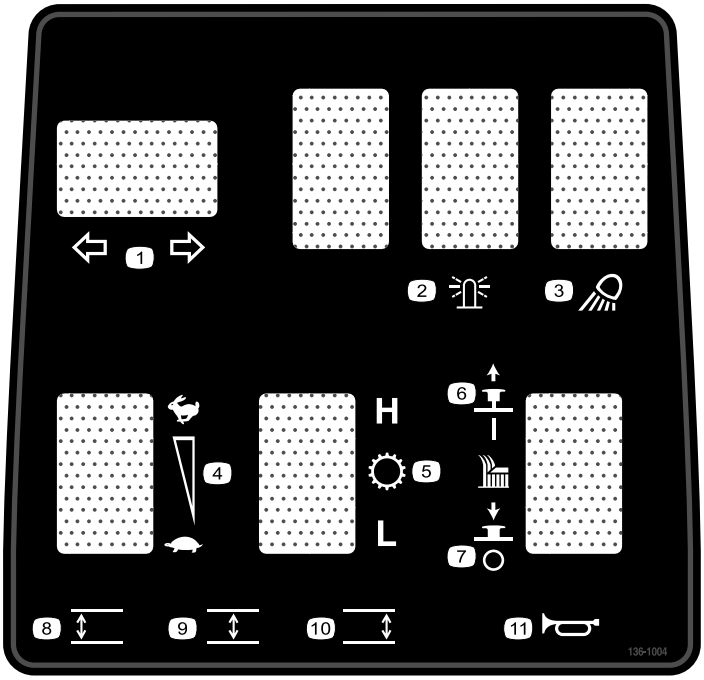

decal136-1004

136-1004

1. Intermitentes
2. Baliza
3. Foco de trabajo
4. Velocidad del motor
5. Transmisión
6. Unidad de corte – engranada
7. Unidad de corte – desengranada
8. Bajar la unidad de corte izquierda.
9. Bajar la unidad de corte central.
10. Bajar la unidad de corte derecha.
11. Bocina

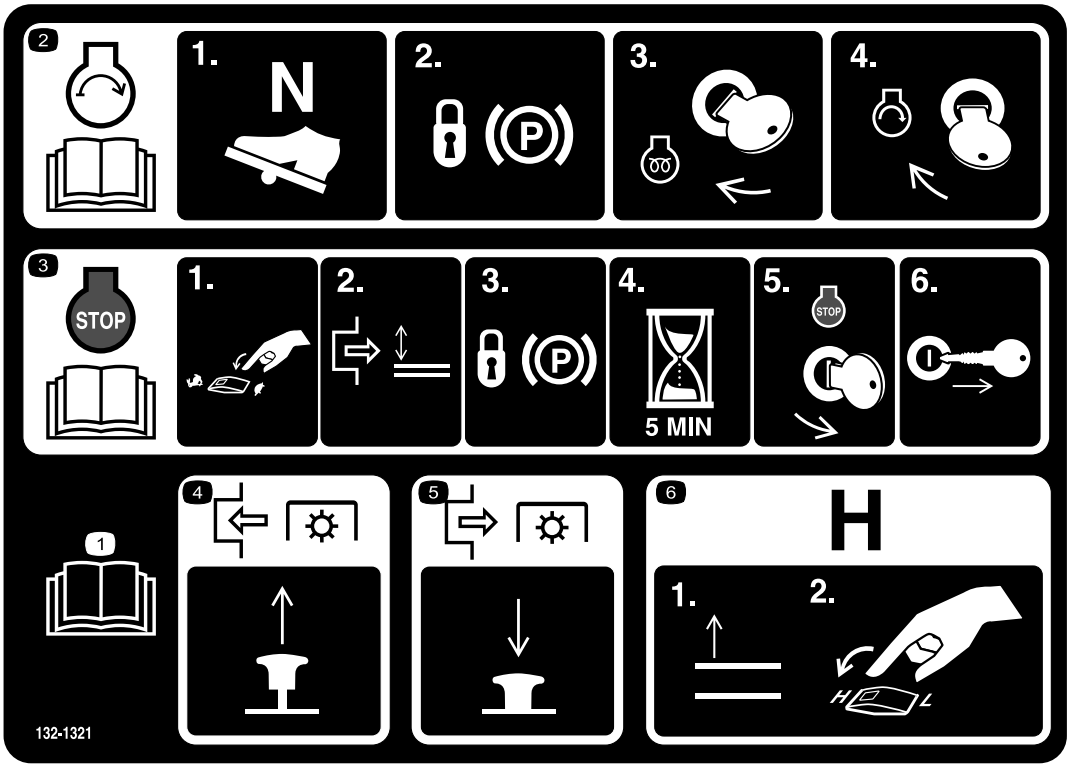

decal132-1321

132-1321

1. Lea el *Manual del operador*.
2. Para arrancar el motor: 1) Ponga el pedal de tracción en punto muerto; 2) Ponga el freno de estacionamiento; 3) Gire la llave a la posición de Marcha; 4) Gire la llave a la posición de Arranque del motor.
3. Para apagar el motor: 1) Ponga el interruptor del acelerador en Lento; 2) Desengrane la TDF; 2) Ponga el freno de estacionamiento; 4) Espere 5 minutos; 5) Gire la llave de contacto a Parado; 6) Retire la llave de contacto.
4. Para engranar la TDF, tire del mando hacia arriba.
5. Para desengranar la TDF, presione el mando hacia abajo.
6. Para cambiar la transmisión a alta velocidad, eleve completamente los accesorios y ponga el control de velocidad en la posición de ALTO.

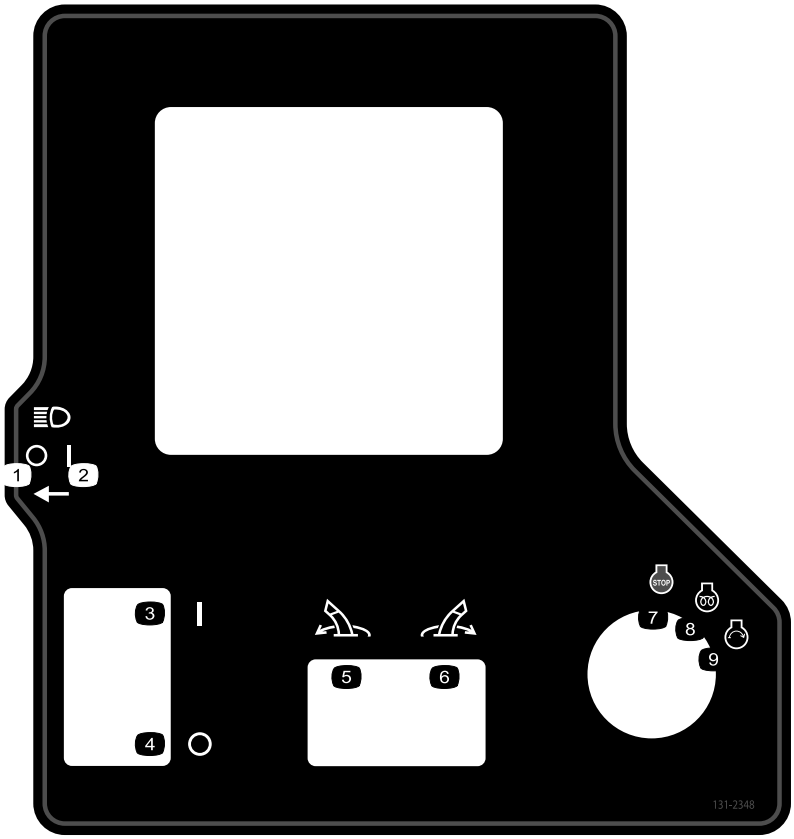

decal131-2348

131-2348

1. Faros – apagados
2. Faros – encendidos
3. Freno de estacionamiento – puesto
4. Freno de estacionamiento – quitado
5. Pivotar el accesorio a la izquierda.
6. Pivotar el accesorio a la derecha.
7. Motor – parar
8. Motor—marcha, precalentamiento eléctrico
9. Motor—arrancar

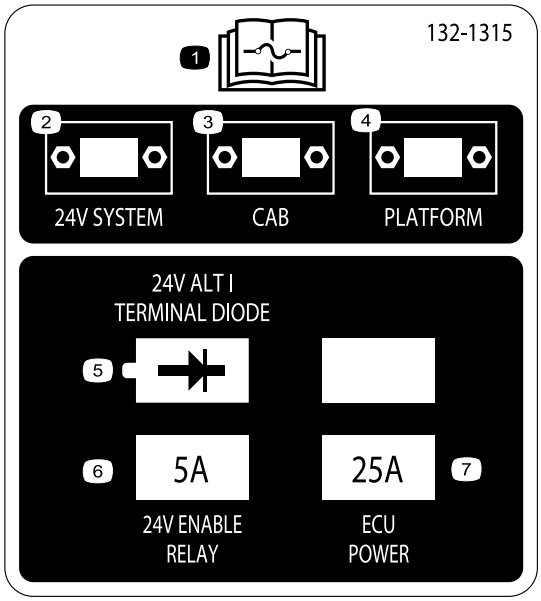

decal132-1315

132-1315

1. Lea el *Manual del operador* para obtener más información sobre los fusibles.
2. 24 V – Sistema
3. Cabina
4. Plataforma
5. 24 V – Diodo terminal/alternador
6. 24 V – Relé, habilitar (5 A)
7. Potencia UCE (25 A)

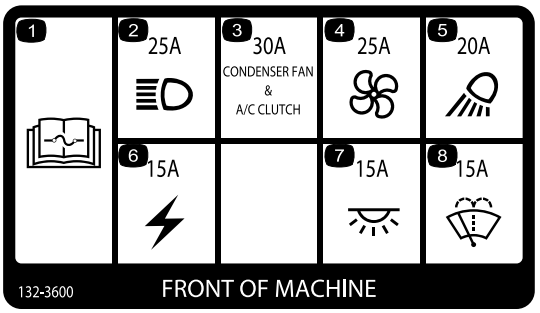

decal132-3600

132-3600

Modelo con cabina solamente

1. Lea el *Manual del operador* para obtener más información sobre los fusibles.
2. Faro (25 A)
3. Ventilador del condensador y embrague del A/A (30 A)
4. Ventilador (25 A)
5. Foco de trabajo (20 A)
6. Potencia auxiliar (15 A)
7. Luz de la cabina (15 A)
8. Limpiaparabrisas (15 A)

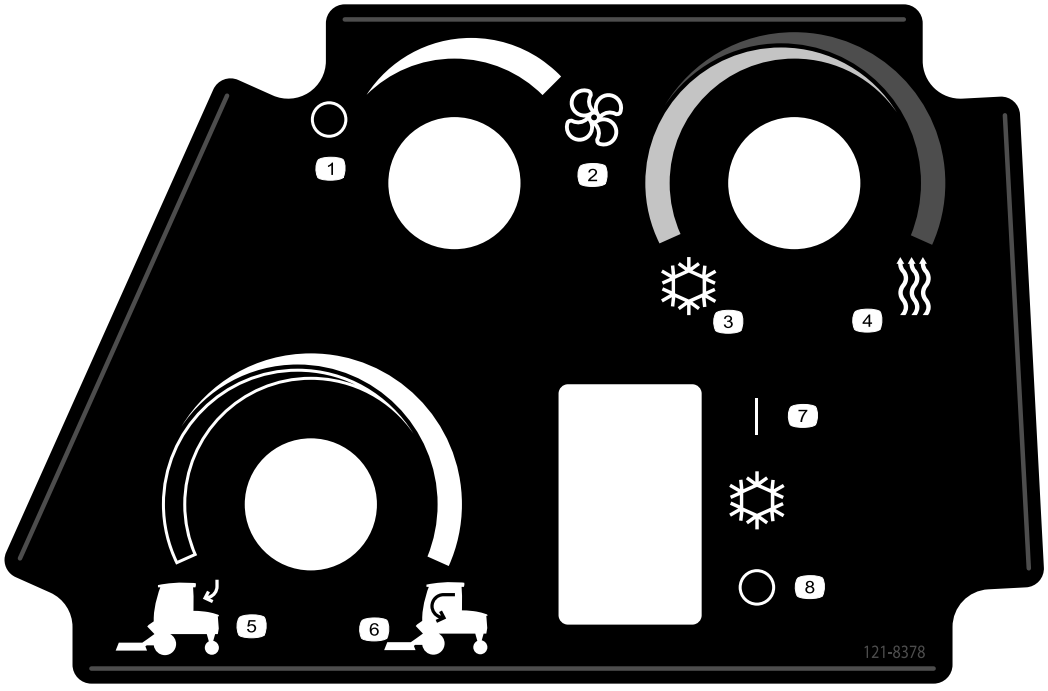

decal121-8378

121-8378

Modelo con cabina solamente

1. Ventilador – Apagado
2. Ventilador – Encendido (máximo)
3. Aire frío
4. Aire caliente
5. Aire exterior
6. Aire interior
7. Aire acondicionado – Encendido
8. Aire acondicionado – Apagado

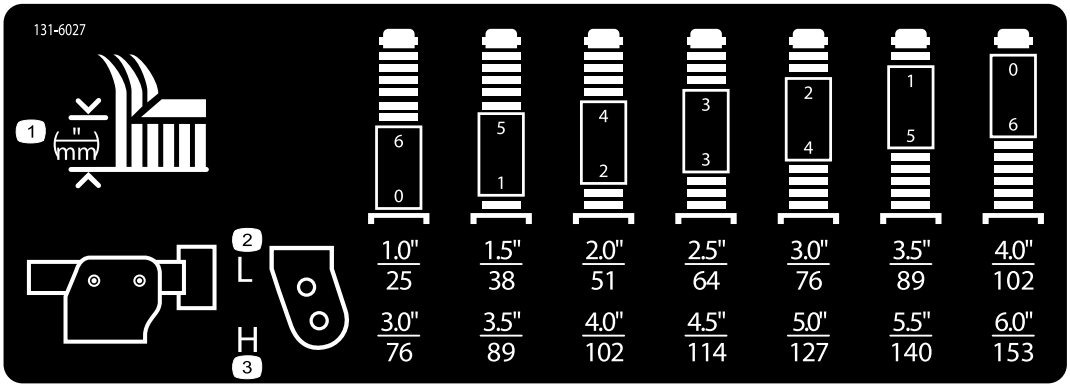

decal131-6027

131-6027

1. Ajustes de altura de corte
2. Posición superior de la rueda giratoria: altura de corte de 25 a 102 mm
3. Posición inferior de la rueda giratoria: altura de corte de 76 a 153 mm

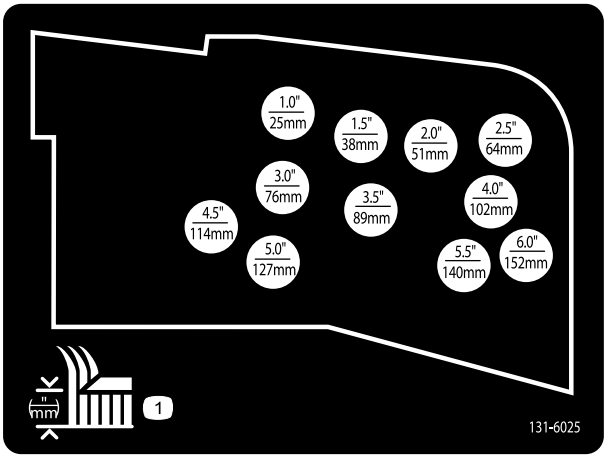

decal131-6025

131-6025

1. Altura de corte

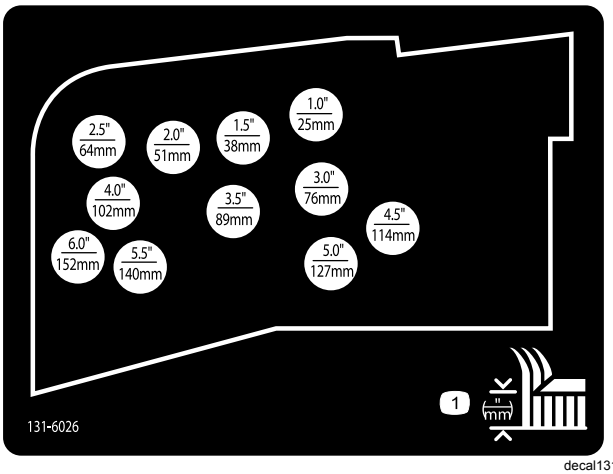

decal131-6026

131-6026

1. Altura de corte

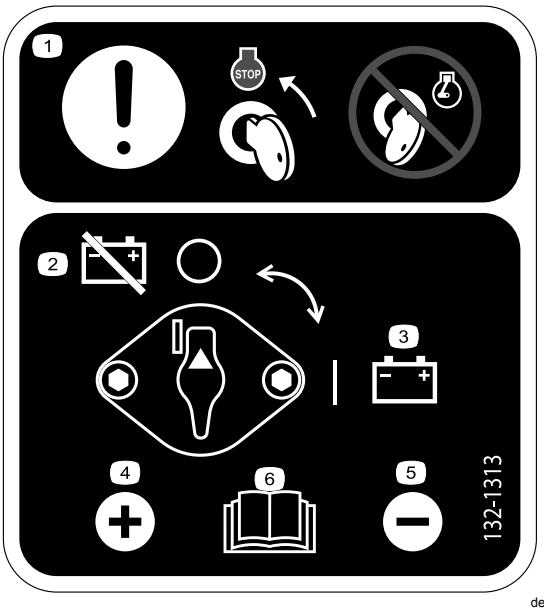

decal132-1313

132-1313

1. Atención — gire la llave a la posición de parada del motor antes de realizar el mantenimiento de la batería; no realice el mantenimiento de la batería con el motor en marcha.
2. Batería —desconectar
3. Batería—conectar
4. Borne positivo
5. Borne negativo
6. Lea el *Manual del operador* para obtener más información sobre el mantenimiento de la batería.

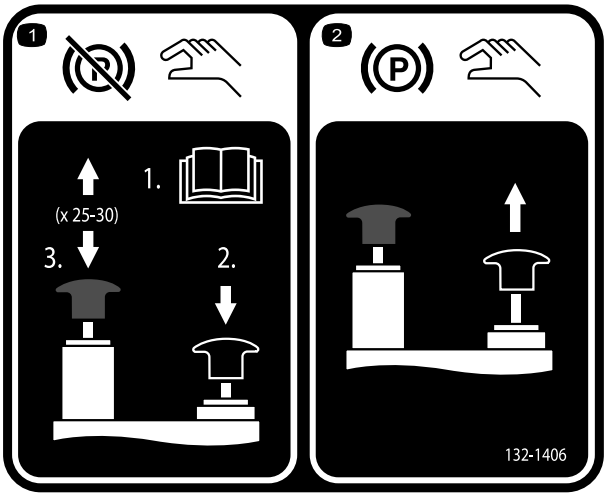

decal132-1406

132-1406

1. Para quitar el freno de estacionamiento con el motor parado— 1) Abra las válvulas de remolcado de la bomba de tracción (consulte el *Manual del operador*; 2) Mantenga presionado el pomo negro para quitar el freno de estacionamiento; 3) Accione la bomba manual hacia arriba y hacia abajo. Puede soltar el pomo negro después de 2 – 3 pulsaciones. El freno de estacionamiento se quita después de 25 a 30 pulsaciones.
2. Para poner el freno de estacionamiento— tire hacia arriba del pomo negro; se cierra la válvula manual al arrancar el motor.

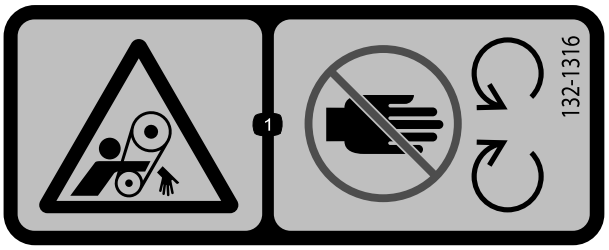

decal132-1316

132-1316

1. Peligro de enredamiento, correa – no se acerque a las piezas en movimiento.

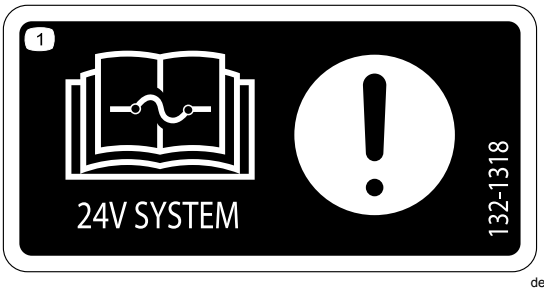

decal132-1318

132-1318

1. Atención— lea la información sobre fusibles del *Manual del operador*.

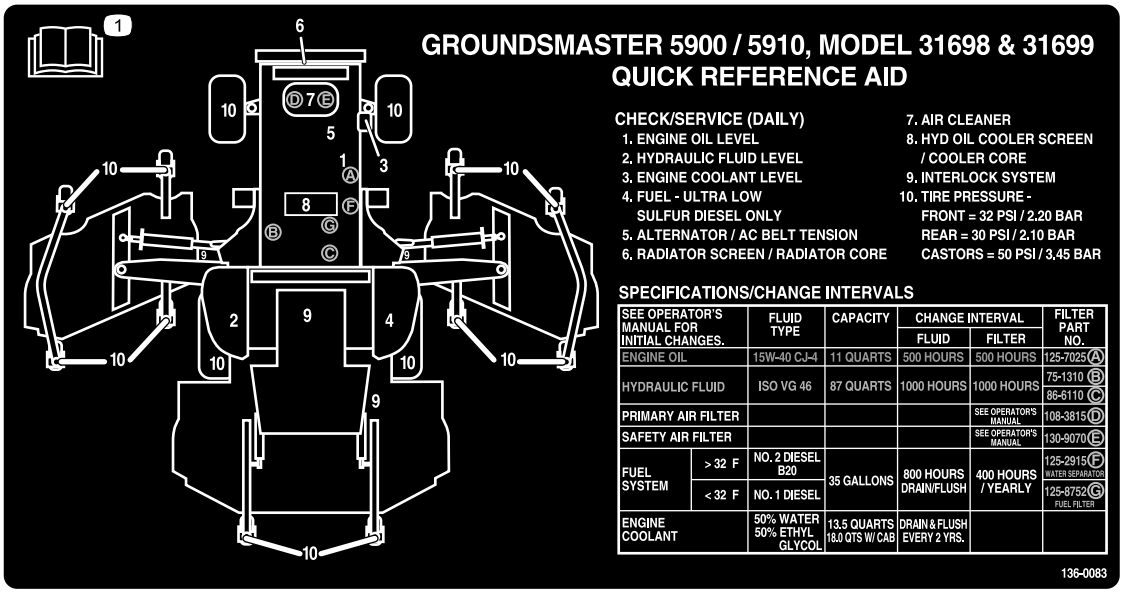

decal136-0083

136-0083

1. Lea el *Manual del operador* para obtener más información sobre el mantenimiento de la máquina.

Montaje

Piezas sueltas

Utilice la tabla siguiente para verificar que no falta ninguna pieza.

Procedimiento	Descripción	Cant.	Uso
1	No se necesitan piezas	–	Retire las correas y los refuerzos de transporte de las carcasas laterales.
2	Cubierta derecha de la carcasa Cubierta izquierda de la carcasa Correa en V	1 1 2	Baje las alas de la carcasa delantera.
3	No se necesitan piezas	–	Compruebe la presión de los neumáticos y las ruedas giratorias.
4	No se necesitan piezas	–	Nivele la carcasa central delantera.
5	No se necesitan piezas	–	Nivele las alas con la carcasa central delantera.
6	No se necesitan piezas	–	Compruebe los niveles de los fluidos.
7	No se necesitan piezas	–	Engrase la máquina.

Documentación y piezas adicionales

Descripción	Cant.	Uso
Manual del operador	1	Revíselo antes de usar la máquina.
Manual del usuario del motor	1	Utilícelo para obtener información sobre el motor.
Catálogo de piezas	1	Utilícelo para consultar los números de pieza y pedir piezas de repuesto.
Materiales de formación del operador	1	Lea estos materiales antes de usar la máquina.
Declaración de conformidad	1	Para el cumplimiento CE

Nota: Los lados derecho e izquierdo de la máquina se determinan desde la posición normal del operador.

1

Retirada de las correas y los refuerzos de transporte de las carcasas laterales

No se necesitan piezas

Procedimiento

Retire las correas y los refuerzos que sujetan las carcasas laterales durante el transporte.

2

Bajada de las alas de la carcasa delantera

Piezas necesarias en este paso:

1	Cubierta derecha de la carcasa
1	Cubierta izquierda de la carcasa
2	Correa en V

Procedimiento

1. Retire las tuercas que sujetan los pernos de tope delantero y trasero a los soportes de montaje de la carcasa del ala derecha (Figura 3).

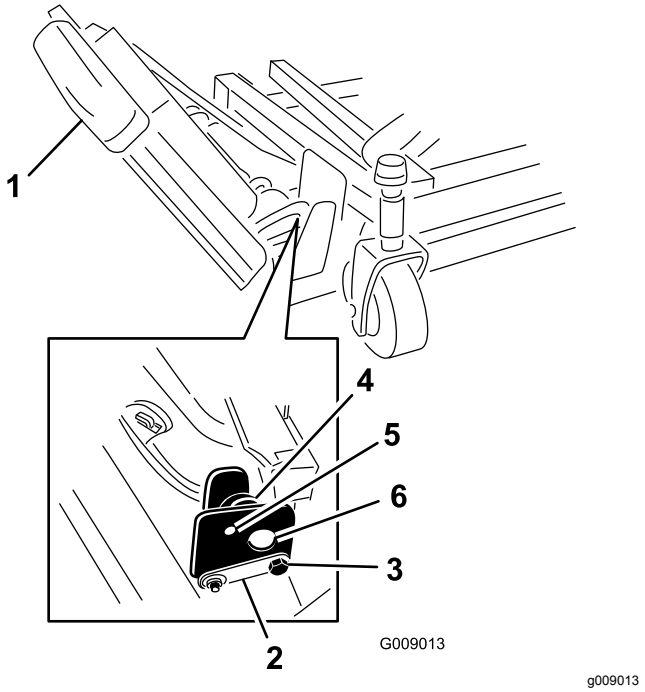

Figura 3

1. Ala
2. Pasador de la bisagra
3. Perno de bloqueo
4. Excéntrico
5. Taladro superior
6. Soportes de montaje

2. Sujetando el ala derecha, retire los pernos de tope delantero y trasero de los soportes de montaje de la carcasa (Figura 3).

   Nota: Deje los excéntricos entre los soportes de montaje.

3. Baje el ala a la posición de trabajo.
4. Instale los pernos de tope delantero y trasero a través de los taladros de montaje superiores y los excéntricos (Figura 4).

   Nota: Asegúrese de que el perno de tope sujeta la pestaña del pasador de la bisagra.

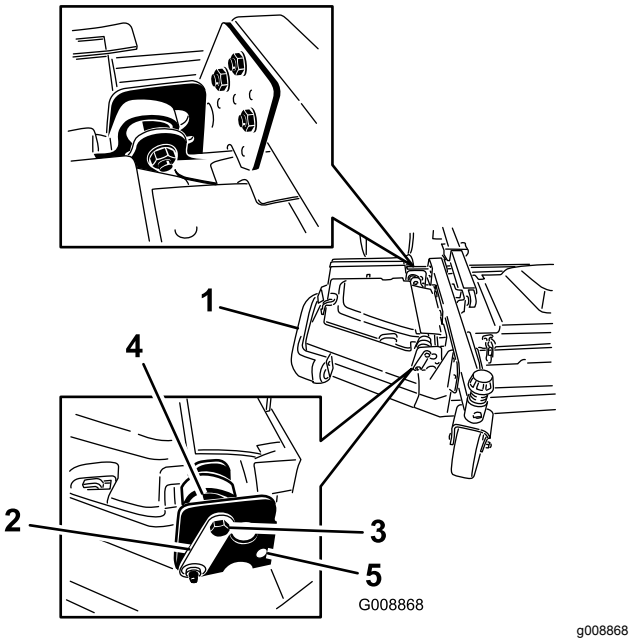

Figura 4

1. Ala
2. Pasador de la bisagra
3. Perno
4. Excéntrico
5. Orificio inferior

5. Instale las tuercas que sujetan los pernos de tope.

   Nota: No apriete las tuercas todavía.

6. Repita este procedimiento en el ala izquierda.
7. Instale las correas del ala de la siguiente manera:

   A. Instale la correa alrededor de la polea del eje del ala y de la polea del eje de la carcasa delantera (Figura 5).

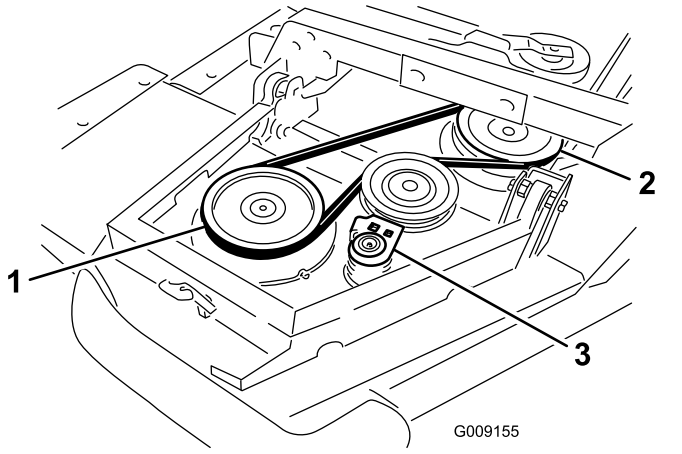

g009155

Figura 5

1. Polea del eje del ala
2. Polea del eje de la carcasa delantera
3. Polea tensora

B. Con una llave de carraca u otra herramienta similar, aleje la polea tensora de las otras poleas (Figura 5).

C. Pase la correa por la polea del eje del ala y la polea del eje superior en la carcasa delantera.

D. Suelte la polea tensora para tensar la correa.

8. Instale la cubierta de la carcasa del ala y sujétela con el cierre de goma (Figura 6).

   Nota: Asegúrese de deslizar la cubierta por debajo de las pestañas de la cubierta de la carcasa central delantera antes de colocarla sobre los ganchos y el poste de montaje.

9. Repita este procedimiento en la otra ala.

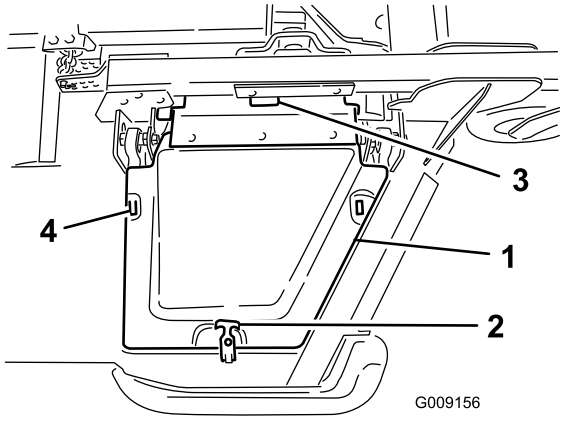

g009156

Figura 6

1. Tapa
2. Cierre de goma
3. Pestañas de la cubierta de la carcasa central delantera
4. Ganchos de montaje

3

Comprobación de la presión de los neumáticos y las ruedas giratorias

No se necesitan piezas

Procedimiento

Compruebe la presión de los neumáticos y de las ruedas giratorias antes de utilizar la máquina; consulte Comprobación de la presión de los neumáticos (página 30) y Comprobación de la presión de los neumáticos de las ruedas giratorias (página 30).

Importante: **Mantenga la presión correcta en todos los neumáticos para asegurar una buena calidad de corte y un rendimiento correcto de la máquina.** ***No use los neumáticos con presiones menores que las recomendadas.***

Importante: **La tracción, incluyendo el control de patinaje, depende de la relación entre el tamaño de los neumáticos delanteros y traseros. Utilice únicamente neumáticos Toro genuinos.**

4

Nivelación de la carcasa central delantera

No se necesitan piezas

Procedimiento

Nota: Realice este procedimiento sobre una superficie plana y nivelada.

Consulte Ajuste de la altura de corte (página 30).

1. Gire la cuchilla de cada eje exterior hasta que los extremos estén orientados hacia adelante y hacia atrás.
2. Mida desde el suelo hasta la punta delantera de la cuchilla.
3. Ajuste los suplementos de 3 mm de las horquillas de las ruedas giratorias delanteras según la altura de corte deseada.

4. Gire las cuchillas 180° y mida desde el suelo hasta la punta de la cuchilla que mira hacia atrás.
5. Afloje las contratuercas inferiores del perno en U de la cadena de altura de corte.
6. Ajuste las tuercas para elevar o bajar la parte trasera de la carcasa de corte hasta que las puntas de las cuchillas traseras estén de 6 a 10 mm más altas que las puntas delanteras.
7. Apriete las contratuercas.

5

Nivelación de las alas con la carcasa central delantera

No se necesitan piezas

Procedimiento

1. Gire la cuchilla de cada ala colocándola perpendicularmente al sentido de avance de la máquina.
2. Afloje los pernos y las tuercas que sujetan los dos espaciadores excéntricos a las alas (Figura 7).

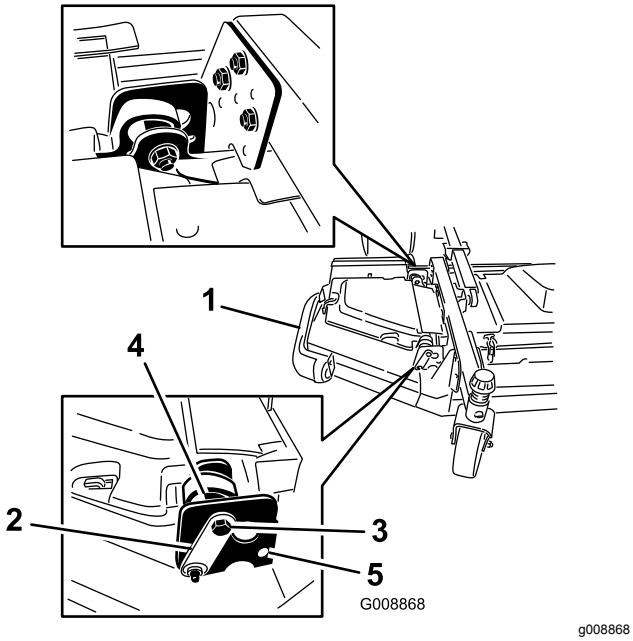

g008868

Figura 7

1. Ala
2. Pasador de la bisagra
3. Perno de bloqueo
4. Excéntrico
5. Taladro superior

3. Gire el excéntrico delantero hasta obtener la máxima holgura posible entre el excéntrico y la superficie interior de la ranura del soporte de giro del ala.
4. Gire el excéntrico trasero (el más cercano a la unidad de tracción) hasta que la punta exterior de la cuchilla esté aproximadamente 3 mm más alta que la altura de corte deseada (Figura 7).

   Nota: El eje hexagonal del excéntrico tiene una muesca a 180° del perfil de la leva del excéntrico (Figura 8). Utilice la muesca como referencia de la ubicación del perfil al ajustar los excéntricos.

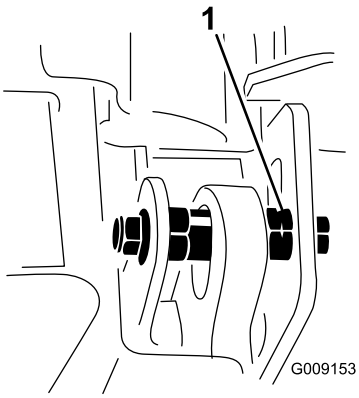

g009153

Figura 8

1. Muesca del excéntrico

5. Apriete el perno y la tuerca de este excéntrico a 149 N·m.
6. Ajuste el excéntrico delantero hasta que apenas haga contacto con la superficie interior de la ranura del soporte de giro del ala.
7. Apriete el perno y la tuerca de este excéntrico a 149 N·m.
8. Repita este procedimiento en la otra ala.

6

Verificación del nivel de los fluidos

No se necesitan piezas

Procedimiento

1. Compruebe el nivel de aceite del motor antes de arrancar el motor; consulte Comprobación del nivel de aceite del motor (página 65).

2. Compruebe el nivel del fluido hidráulico antes de arrancar el motor; consulte Comprobación del fluido hidráulico (página 83).
3. Compruebe el sistema de refrigeración antes de arrancar el motor; consulte Mantenimiento del sistema de refrigeración del motor (página 77).

7

Engrasado de la máquina

No se necesitan piezas

Procedimiento

Engrase la máquina antes del uso; consulte Lubricación (página 60). Si la máquina no es engrasada correctamente habrá fallos prematuros de piezas críticas.

El producto

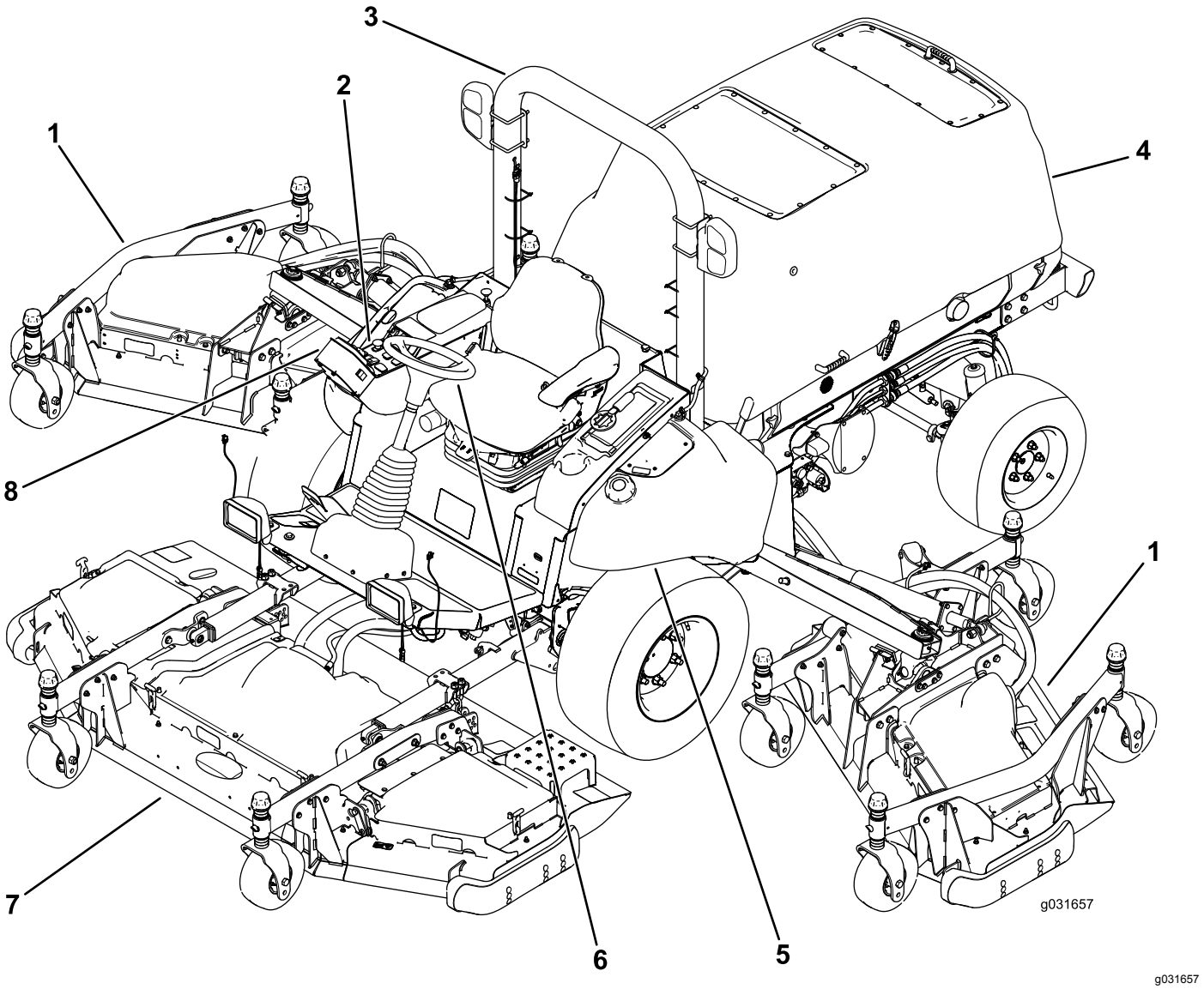

Figura 9

1. Carcasa de corte lateral
2. Panel de control
3. Sistema de protección antivuelco (ROPS)
4. Capó
5. Depósito de combustible
6. Volante
7. Carcasa delantera del cortacésped
8. InfoCenter

Controles

Nota: Los lados derecho e izquierdo de la máquina se determinan desde la posición normal del operador.

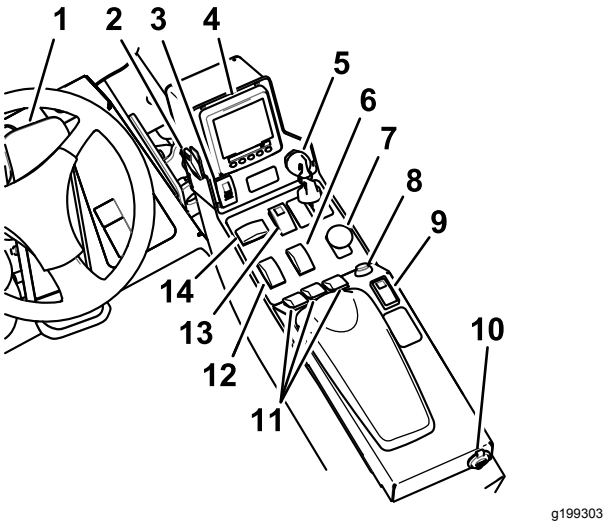

Figura 10

1. Pedal de tracción
2. Mando de los faros
3. Interruptor del freno de estacionamiento
4. InfoCenter
5. Llave de contacto
6. Interruptor de intervalos de velocidad Alto-Bajo
7. Interruptor TDF
8. Botón del claxon
9. Interruptor del control de crucero
10. Alimentación USB
11. Interruptores de elevación de las carcasas
12. Mando del acelerador
13. Interruptor de las luces de emergencia
14. Mando de los intermitentes

Pedal de tracción

El pedal de tracción controla el accionamiento hacia delante y hacia atrás. Pise la parte superior del pedal para mover la máquina hacia delante y la parte inferior para moverla hacia atrás. La velocidad sobre el terreno es proporcional al recorrido del pedal. Para obtener la velocidad máxima de avance, pise al fondo el pedal con el acelerador en la posición de RALENTÍ ALTO (Figura 10).

Para detener la máquina, reduzca la presión sobre el pedal de tracción y deje que vuelva a su posición central.

Interruptor de los faros

Pulse el interruptor de las luces en la posición de ENCENDIDO para encender los faros (Figura 10).

Pulse el interruptor de las luces en la posición de APAGADO para apagar los faros.

Interruptor del freno de estacionamiento

Se necesitan 2 acciones para poner el freno con el interruptor del freno de estacionamiento. Mueva hacia atrás el seguro pequeño, y mueva el interruptor del freno de estacionamiento hacia adelante para poner el freno de estacionamiento. Mueva el interruptor del freno de estacionamiento hacia atrás para quitar el freno de estacionamiento (Figura 10).

Llave de contacto

El interruptor de encendido tiene 3 posiciones: PARADO, CONECTADO/PRECALENTAMIENTO y ARRANQUE (Figura 10).

Interruptor de intervalos de velocidad Alto-Bajo

Presione la parte delantera del interruptor para seleccionar el INTERVALO DE VELOCIDAD ALTO. Presione la parte trasera del interruptor para seleccionar el INTERVALO DE VELOCIDAD BAJO. La máquina debe estar parada, o moviéndose a menos de 1 km/h, para poder cambiar entre ALTO y BAJO (Figura 10).

Mando de la toma de fuerza

El interruptor de la toma de fuerza tiene dos posiciones: HACIA FUERA (arranque) y HACIA DENTRO (parada). Tire hacia fuera del interruptor de la toma de fuerza para engranar el accesorio o las cuchillas de la carcasa del cortacésped. Empuje el mando hacia dentro para detener el funcionamiento del accesorio (Figura 10).

Interruptor del control de crucero

El interruptor de control de crucero ajusta la velocidad que desee de la máquina.

Mueva el interruptor de control de crucero a la posición central para ACTIVAR el control de crucero. Mueva el interruptor hacia adelante para ajustar la velocidad. Mueva el interruptor hacia atrás para desactivar el control de crucero (Figura 10).

Nota: Cualquier movimiento del pedal también desactiva el control de crucero.

Después de activar el control de crucero, podrá modificar la velocidad del control de crucero usando el control del InfoCenter.

Botón del claxon

Presione el botón del claxon (Figura 10) para activarlo.

Interruptores de elevación de las carcasas

Los interruptores de elevación de las carcasas elevan y bajan las carcasas de corte (Figura 10).

Presione los interruptores hacia adelante para bajar la carcasa de corte, y hacia atrás para elevar la carcasa de corte.

Nota: Las carcasas no pueden bajarse en el intervalo de velocidades ALTO y no pueden elevarse o bajarse a menos que el operador esté en el asiento con el motor en marcha.

Nota: La función de elevación de la carcasa está limitada a velocidades de motor inferiores a 2000 rpm. Por debajo de las 2000 rpm, sólo se eleva una carcasa a la vez.

Mando del acelerador

El interruptor del acelerador tiene 2 posiciones: RALENTÍ BAJO y RALENTÍ ALTO (Figura 10).

Mueva el interruptor hacia adelante durante 2 segundos o más para poner el acelerador en la posición de RALENTÍ ALTO; mueva el interruptor hacia atrás durante 2 segundos o más para poner el acelerador en la posición de RALENTÍ BAJO, o pulse el interruptor brevemente en cualquier sentido para aumentar o reducir la velocidad del motor en incrementos de 100 rpm.

Interruptor de las luces de emergencia

Presione el interruptor de las luces de emergencia hacia adelante para encender las luces de emergencia, o hacia atrás para apagar las luces de emergencia (Figura 10).

Mando de los intermitentes

Presione el lado izquierdo del interruptor del intermitente para activar el intermitente izquierdo, y el lado derecho del mando para activar el intermitente derecho (Figura 10).

Nota: La posición central corresponde a desactivado.

Alimentación USB

Puede enchufar un cargador portátil en los conectores USB para cargar un dispositivo personal, como por ejemplo un teléfono u otro dispositivo electrónico (Figura 10).

Alarma sonora (Consola)

La alarma se activa cuando se detecta un fallo.

El zumbador suena cuando se produce lo siguiente:

- El motor envía un fallo Stop (parada)
- El motor envía un fallo de comprobación del motor
- El nivel de combustible es bajo

Controles de la cabina

Máquinas equipadas con cabina

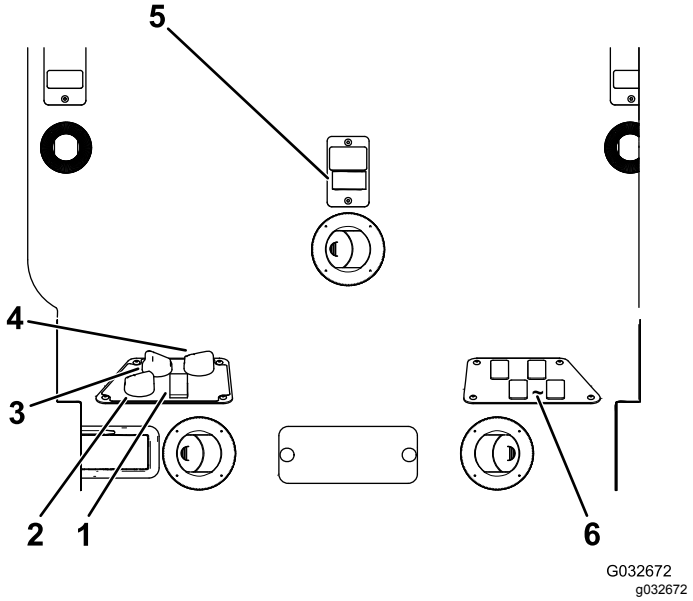

Figura 11

1. Interruptor de aire acondicionado
2. Control de la recirculación del aire
3. Control del ventilador
4. Control de temperatura
5. Interruptor del limpiaparabrisas
6. Interruptores disponibles para kits opcionales

Control de la recirculación del aire

Cambia entre la recirculación del aire dentro de la cabina o la aspiración de aire a la cabina desde el exterior (Figura 11).

- Recircule el aire cuando tenga puesto el aire acondicionado.
- Aspire el aire cuando utilice el calentador o el ventilador.

Control del ventilador

Gire el mando de control del ventilador para regular la velocidad del ventilador (Figura 11).

Control de temperatura

Gire el mando de control de la temperatura para regular la temperatura de aire de la cabina (Figura 11).

Interruptor del limpiaparabrisas

Utilice este interruptor para activar o desactivar el limpiaparabrisas (Figura 11).

Mando del aire acondicionado

Utilice este interruptor para encender y apagar el aire acondicionado (Figura 11).

Cierre del parabrisas

Levante los cierres para abrir el parabrisas (Figura 12). Presione hacia dentro el cierre para bloquear el parabrisas en la posición de abierto. Tire hacia fuera y hacia abajo del cierre para cerrar y bloquear el parabrisas.

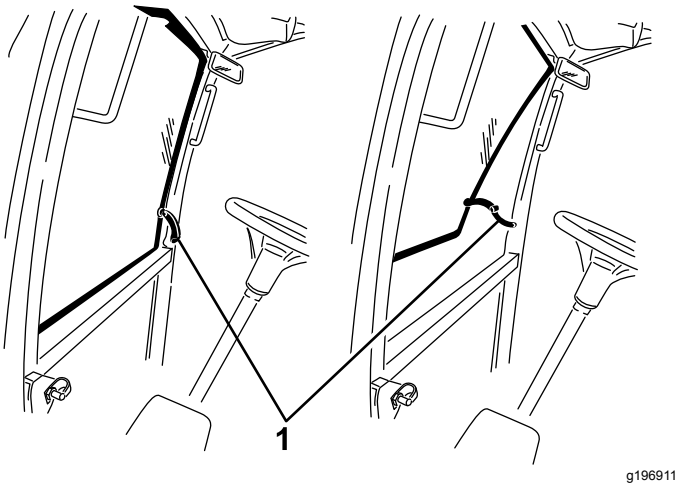

Figura 12

1. Cierre del parabrisas

Cierre de la ventanilla trasera

Levante los cierres para abrir la ventanilla trasera. Presione hacia dentro el cierre para bloquear la ventanilla en la posición de ABIERTO. Tire hacia abajo y hacia fuera del cierre para cerrar y bloquear la ventanilla (Figura 12).

Importante: **Cierre la ventanilla trasera antes de abrir el capó para evitar dañar el capó o la ventanilla trasera.**

Palanca de ajuste del asiento

Tire de la palanca hacia fuera para ajustar el asiento hacia adelante o hacia atrás.

Palanca de ajuste del respaldo del asiento

Mueva la palanca para ajustar el ángulo del respaldo.

Pomo de ajuste del reposabrazos

Gire el pomo para ajustar el ángulo del reposabrazos.

Especificaciones

Nota: Las especificaciones y diseños están sujetos a modificación sin previo aviso.

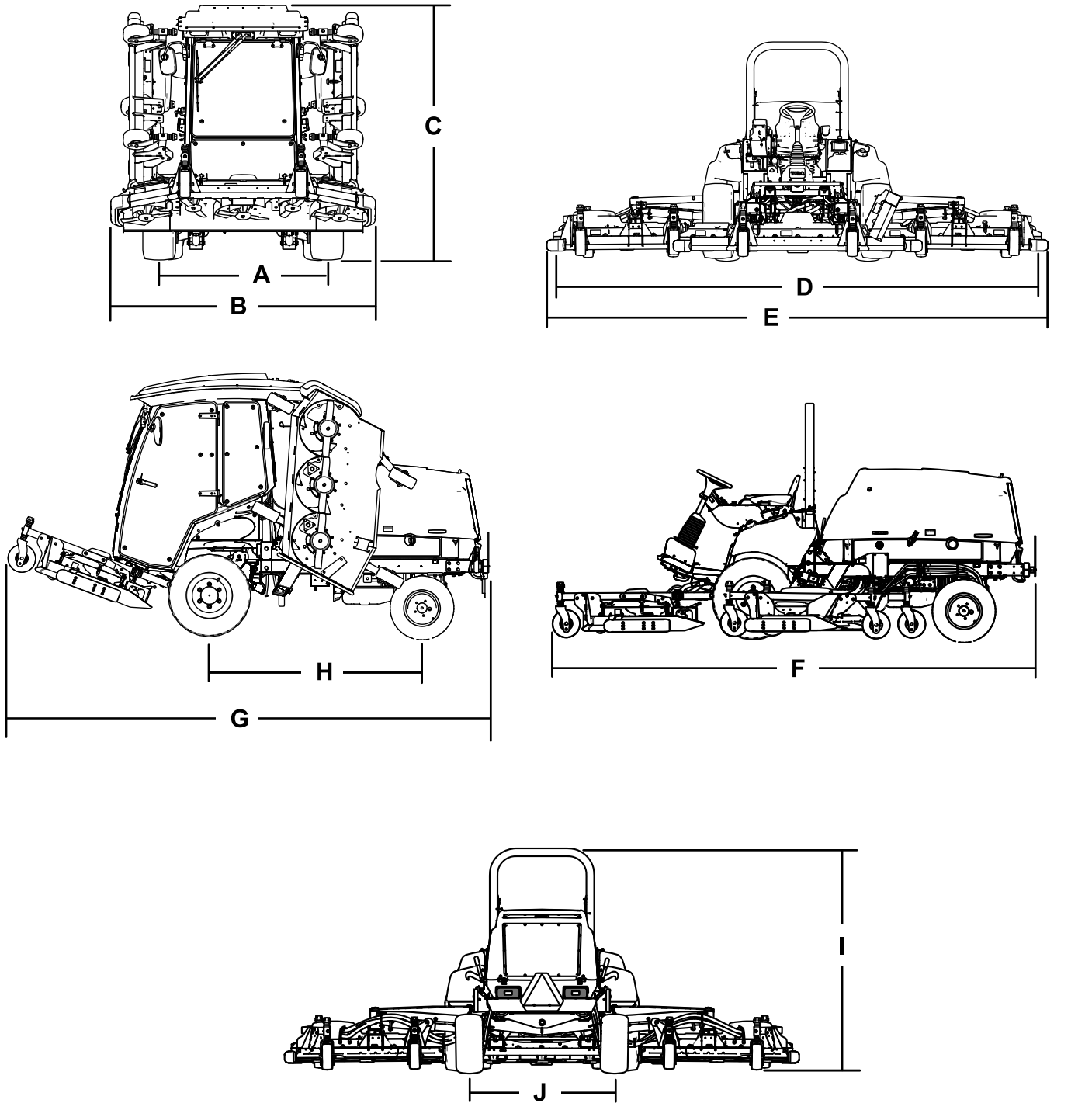

Figura 13

Descripción	Figura 13 referencia	Dimensión o peso
Altura con cabina	C	240 cm
Altura con la barra antivuelco	I	216 cm
Longitud total	F	442 cm
Longitud para el almacenamiento o el transporte	G	434 cm
Anchura de corte		
total	D	488 cm
unidad de corte delantera		234 cm
unidad de corte lateral		145 cm
unidad de corte delantera y una unidad de corte lateral		361 cm
Anchura total		
unidades de corte bajadas	E	506 cm
unidades de corte elevadas (posición de transporte)	B	251 cm
Distancia entre ejes	H	194 cm
Distancia de rodadura (centro del neumático a centro)		
delante	A	159 cm
detrás	J	142 cm
Separación del suelo		25,4 cm
Peso neto con cabina		3313 kg (7,304 lb)
Peso neto con la barra antivuelco		3044 kg (6,710 lb)

Accesorios/Aperos

Está disponible una selección de aperos y accesorios homologados por Toro que se pueden utilizar con la máquina a fin de potenciar y aumentar sus prestaciones. Póngase en contacto con su Servicio Técnico Autorizado o visite www.Toro.com para obtener una lista de todos los accesorios y aperos homologados.

Operación

Nota: Los lados derecho e izquierdo de la máquina se determinan desde la posición normal del operador.

Antes del funcionamiento

Seguridad antes del funcionamiento

Seguridad en general

- No deje nunca que la máquina sea utilizada o mantenida por niños o por personas que no hayan recibido la formación adecuada al respecto. La normativa local puede imponer límites sobre la edad del operador. El propietario es responsable de proporcionar formación a todos los operadores y mecánicos.
- Familiarícese con la operación segura del equipo, los controles del operador y las señales de seguridad.
- Sepa cómo parar la máquina y apagar el motor rápidamente.
- Compruebe que los controles de presencia del operador, los interruptores de seguridad y los protectores están instalados y que funcionan correctamente. No utilice la máquina si no funcionan correctamente.
- Antes de segar, inspeccione siempre la máquina para asegurarse de que las cuchillas, los pernos de las cuchillas y los conjuntos de corte están en buenas condiciones de funcionamiento. Sustituya las cuchillas o los pernos gastados o dañados en conjuntos completos para no desequilibrar la máquina.
- Inspeccione la zona en la que va a utilizar la máquina y retire cualquier objeto que pudiera ser arrojado por la máquina.

Seguridad – Combustible

- Extreme las precauciones al manejar el combustible. Es inflamable y sus vapores son explosivos.
- Apague cualquier cigarrillo, cigarro, pipa u otra fuente de ignición.
- Utilice solamente un recipiente de combustible homologado.
- No retire nunca el tapón de combustible ni rellene de combustible el depósito mientras el motor está en marcha o está caliente.
- No reposte nunca la máquina en un espacio cerrado.
- No guarde nunca la máquina o un recipiente de combustible cerca de una llama desnuda, chispa o llama piloto, por ejemplo en un calentador de agua u otro electrodoméstico.
- Si se derrama combustible, no intente arrancar el motor; evite crear fuentes de ignición hasta que los vapores del combustible se hayan disipado.

Comprobación del nivel de aceite del motor

Antes de arrancar el motor y utilizar la máquina, compruebe el nivel de aceite de motor en el cárter; consulte Comprobación del nivel de aceite del motor (página 65).

Comprobación de los sistemas de refrigeración

Antes de arrancar el motor y utilizar la máquina, compruebe los sistemas de refrigeración; consulte Mantenimiento del sistema de refrigeración del motor (página 77) y Limpieza de los sistemas de refrigeración (página 78).

Comprobación del sistema hidráulico

Antes de arrancar el motor y utilizar la máquina, compruebe el sistema hidráulico; consulte Comprobación del fluido hidráulico (página 83).

Cómo llenar el depósito de combustible

Capacidad del depósito de combustible

132 litros (35 galones US)

Especificación de combustible

Importante: **Utilice solamente combustible diésel con contenido ultrabajo en azufre. El combustible con porcentajes más altos de azufre degrada el catalizador de oxidación de diésel (DOC), lo que provoca problemas de funcionamiento y acorta la vida útil de los componentes del motor.**

El incumplimiento de las siguientes precauciones puede dañar el motor.

- No utilice nunca queroseno o gasolina en lugar de combustible diésel.
- No mezcle nunca queroseno o aceite de motor usado con el combustible diésel.
- No mantenga nunca el combustible en envases chapados con zinc en el interior.
- No utilice aditivos para el combustible.

Diésel de petróleo

Número de octanos: 45 o más

Contenido de azufre: Azufre ultrabajo (<15 ppm)

Tabla de combustibles

Especificaciones de combustibles diésel	Ubicación
ASTM D975 Nº 1-D S15 Nº 2-D S15	EE. UU.
EN 590	Unión Europea
ISO 8217 DMX	Internacional
JIS K2204 Nº de grado 2	Japón
KSM-2610	Corea

- Utilice únicamente combustible diésel o biodiésel limpio y nuevo.
- Compre el combustible en cantidades que puedan ser consumidas en 180 días para asegurarse de que el combustible es nuevo.

Utilice combustible diésel tipo verano (Nº 2-D) a temperaturas superiores a -7 °C y combustible tipo invierno (Nº 1-D o mezcla de Nº 1-D/2-D) a temperaturas inferiores a -7 °C.

Nota: El uso de combustible tipo invierno a bajas temperaturas proporciona un punto de inflamación menor y características de flujo en frío que facilitan el arranque y reducen la obturación del filtro del combustible.

El uso de combustible tipo verano con temperaturas por encima de los -7 °C contribuirá a alargar la vida útil de la bomba de combustible y a incrementar la potencia en comparación con el combustible tipo invierno.

Biodiésel

Esta máquina puede emplear también un combustible mezclado de biodiésel de hasta B20 (20 % biodiésel, 80 % diésel de petróleo).

Contenido de azufre: Azufre ultrabajo (<15 ppm)

Especificación de combustible biodiésel: ASTM D6751 o EN 14214

Especificación de combustible mezclado: ASTM D975, EN 590 o JIS K2204

Importante: **La parte de diésel de petróleo deberá tener un contenido ultrabajo en azufre.**

Observe las siguientes precauciones:

- Las mezclas de biodiésel pueden dañar las superficies pintadas.
- Utilice B5 (contenido de biodiésel del 5 %) o mezclas menores cuando hace frío.
- Vigile las juntas herméticas, las mangueras y obturadores en contacto con el combustible ya que pueden degradarse con el paso del tiempo.
- Es previsible la obturación del filtro del combustible durante un tiempo tras pasarse a las mezclas de biodiésel.
- Póngase en contacto con su Distribuidor Autorizado Toro si desea más información sobre el biodiésel.

Cómo añadir combustible

1. Aparque la máquina en una superficie nivelada (Figura 14).
2. Pare el motor y ponga el freno de estacionamiento.
3. Limpie la zona alrededor del tapón del depósito de combustible y retire el tapón.
4. Añada combustible y instale el tapón del depósito de combustible. Limpie cualquier combustible derramado.

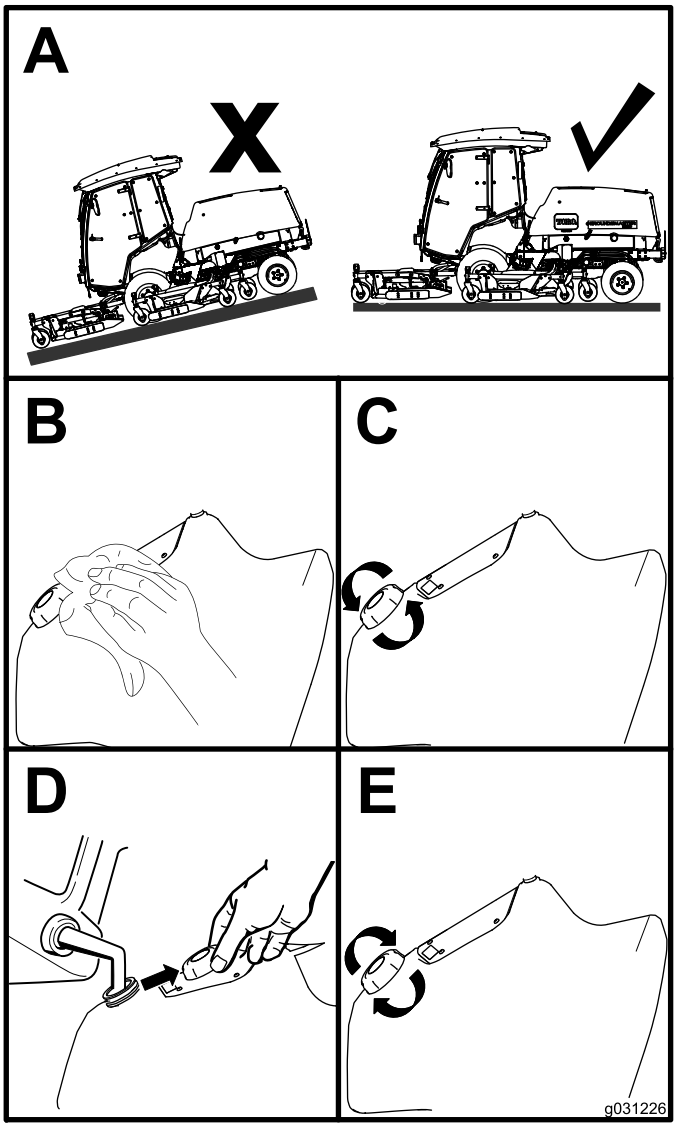

g031226

Figura 14

Comprobación de la presión de los neumáticos

Intervalo de mantenimiento: Cada vez que se utilice o diariamente

La presión correcta de los neumáticos delanteros es de 2,20 bar y de los traseros de 2.07 bar, según se muestra en Figura 15.

Importante: **Mantenga la presión de todos los neumáticos para asegurar una buena calidad de corte y un rendimiento correcto de la máquina. No use los neumáticos con presiones menores que las recomendadas.**

Compruebe la presión de todos los neumáticos antes de utilizar la máquina.

La tracción, incluyendo el control de patinaje, depende de la relación entre el tamaño de los neumáticos delanteros y traseros. Utilice únicamente neumáticos Toro genuinos.

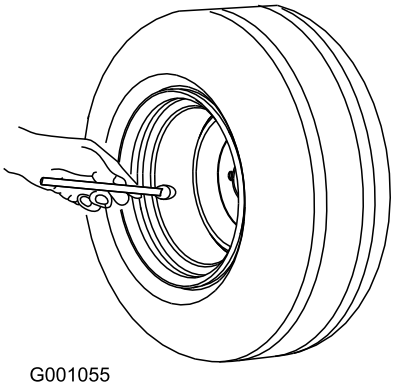

G001055

g001055

Figura 15

Comprobación de la presión de los neumáticos de las ruedas giratorias

La presión correcta de los neumáticos de las ruedas giratorias es de 3,40 bar.

Importante: **Mantenga la presión de todos los neumáticos para asegurar una buena calidad de corte y un rendimiento correcto de la máquina. No use los neumáticos con presiones menores que las recomendadas.**

Compruebe la presión de todos los neumáticos antes de utilizar la máquina.

Comprobación del par de apriete de las tuercas de las ruedas

Intervalo de mantenimiento: Después de las primeras 10 horas

Cada 250 horas

⚠ ADVERTENCIA

Si no se mantiene el par de apriete correcto de las tuercas de las ruedas, podría producirse un fallo o la pérdida de una rueda, lo que podría provocar lesiones personales.

Apriete las tuercas de las ruedas a 135–150 N·m, según el calendario de mantenimiento.

Ajuste de la altura de corte

Puede ajustar la altura de corte de 25 a 153 mm en incrementos de 13 mm. Para ajustar la altura de

corte, coloque los ejes de las ruedas giratorias en los taladros superiores o inferiores de las horquillas, añada o retire el mismo número de espaciadores de las horquillas y fije la cadena trasera (carcasa delantera solamente) en los taladros deseados.

Ajuste de la carcasa delantera del cortacésped

1. Arranque el motor y eleve las carcasas del cortacésped para poder modificar la altura de corte.
2. Apague el motor y retire la llave cuando haya elevado la carcasa de corte.
3. Coloque los ejes de las ruedas giratorias en los mismos taladros en todas las horquillas; consulte en la tabla (Figura 16) los taladros correctos para el ajuste.

   Nota: Para evitar la acumulación de hierba entre la rueda y la horquilla, utilice la máquina a una altura de corte de 76 mm o superior e instale el perno del eje en el taladro inferior de la horquilla. Si detecta una acumulación de hierba al utilizar la máquina con alturas de corte de menos de 76 mm, cambie el sentido de avance de la máquina para despegar los recortes de la zona de la rueda y la horquilla.

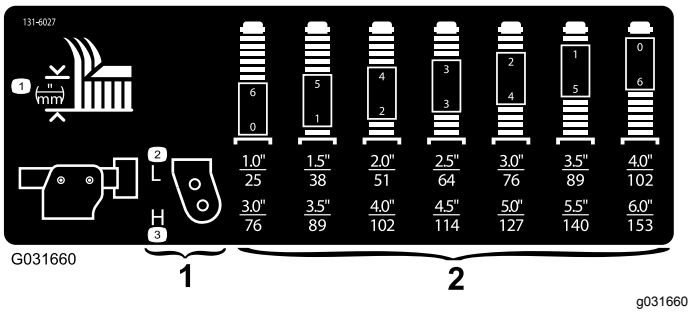

Figura 16

1. Taladros de montaje de las ruedas giratorias para ajustar la altura de corte
2. Espaciadores a usar en las ruedas giratorias para ajustar la altura de corte

4. Usando la llave suministrada, afloje el casquillo tensor, retírelo del eje de la rueda giratoria, y retire el eje del brazo de la rueda giratoria (Figura 17).

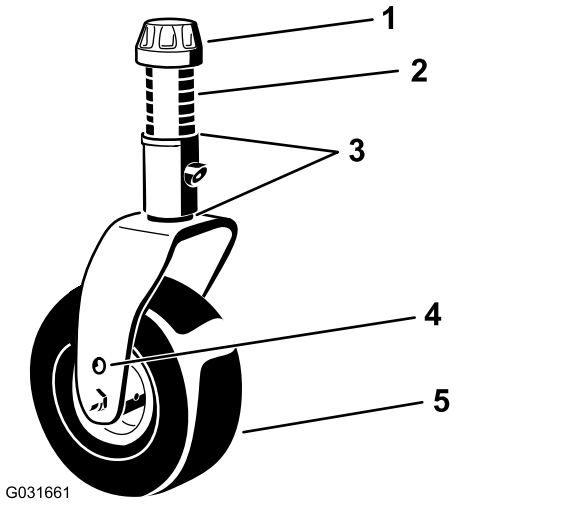

Figura 17

1. Casquillo tensor
2. Espaciadores (6)
3. Suplementos (2 encima y 2 debajo)
4. Taladro de montaje superior del eje
5. Rueda giratoria

5. Coloque el número necesario de espaciadores en el eje para obtener la altura de corte deseada.

   Nota: Consulte la tabla para determinar la combinación de espaciadores necesaria para cada altura (Figura 16).

   Nota: Puede utilizarse cualquier combinación de suplementos, encima o debajo del brazo de la rueda giratoria, según sea necesario, para obtener la altura de corte o la inclinación de la carcasa que se desee.
6. Inserte el eje por el brazo de la rueda giratoria delantera.
7. Coloque los suplementos (igual que en la instalación original) y los demás espaciadores en el eje (Figura 17).
8. Instale el casquillo tensor y apriételo con la llave suministrada para sujetar el conjunto (Figura 17).
9. Retire el pasador de horquilla y el pasador que fijan las cadenas de ajuste de la altura de corte a la parte trasera de la carcasa de corte (Figura 18).

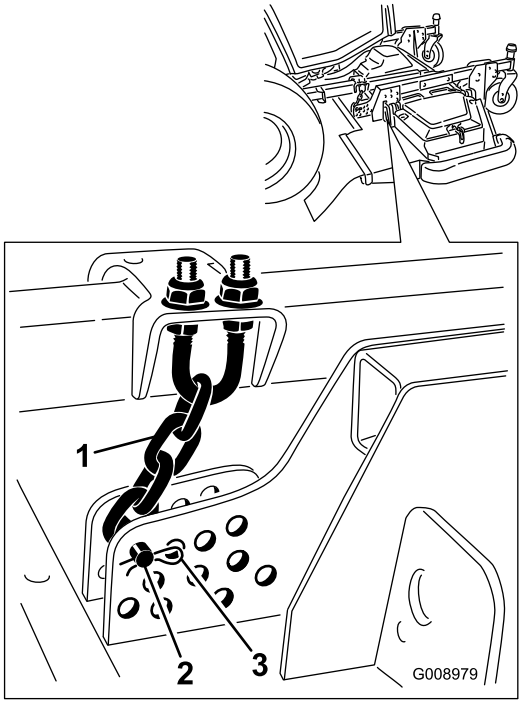

g008979

Figura 18

1. Cadena de ajuste de la altura de corte
2. Pasador
3. Chaveta

10. Monte las cadenas de altura de corte en el taladro de altura de corte deseado con el pasador y el pasador de horquilla (Figura 19).

    Nota: Para segar con alturas de corte de menos de 51 mm, mueva los patines, las ruedas niveladoras y los rodillos a los taladros más altos.

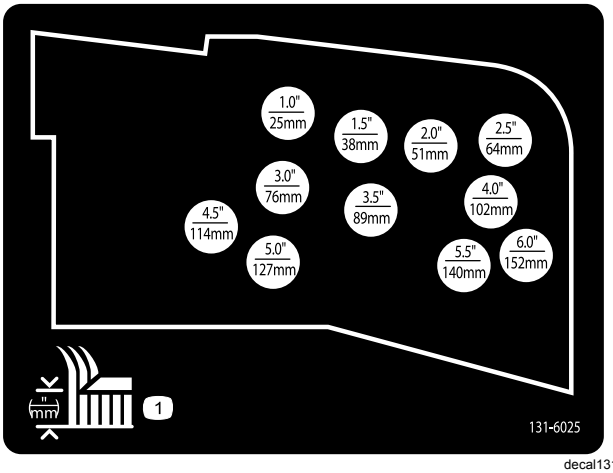

decal131-6025

Figura 19

Ajuste de las carcasas de corte laterales

1. Arranque el motor y eleve las carcasas del cortacésped para poder modificar la altura de corte.
2. Pare el motor y retire la llave tras elevar la carcasa del cortacésped.
3. Coloque los ejes de las ruedas giratorias en los mismos taladros en todas las horquillas; consulte en la tabla los taladros correctos para una altura de corte determinada (Figura 20).

   Nota: Para evitar la acumulación de hierba entre la rueda y la horquilla, utilice la máquina a una altura de corte de 76 mm o superior e instale el perno del eje en el taladro inferior de la horquilla. Si detecta una acumulación de hierba al utilizar la máquina con alturas de corte de menos de 76 mm, cambie el sentido de avance de la máquina para despegar los recortes de la zona de la rueda y la horquilla.

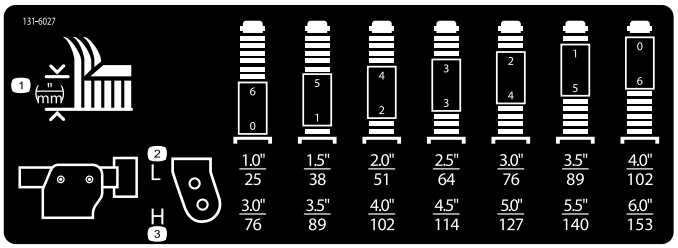

g031395

g031395

Figura 20

4. Usando la llave suministrada, afloje el casquillo tensor, retírelo del eje de la rueda giratoria, y retire el eje del brazo de la rueda giratoria (Figura 21).

   Nota: Puede utilizarse cualquier combinación de suplementos, encima o debajo del brazo de la rueda giratoria, según sea necesario, para obtener la altura de corte o la inclinación de la carcasa que se desee.

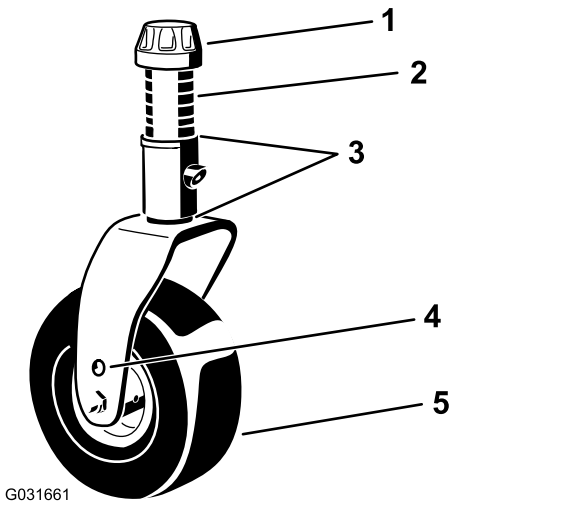

Figura 21

1. Casquillo tensor
2. Espaciadores (6)
3. Suplementos (2 encima y 2 debajo)
4. Taladro de montaje superior del eje
5. Rueda giratoria

5. 5. Instale 2 suplementos sobre el eje tal y como se encontraban instalados originalmente y deslice la cantidad adecuada de espaciadores en el eje para obtener la altura de corte deseada.
6. Inserte el eje por el brazo de la rueda giratoria.
7. Coloque los suplementos (igual que en la instalación original) y los demás espaciadores en el eje.
8. Instale el casquillo tensor y apriételo con la llave suministrada para sujetar el conjunto.

Ajuste de los patines

Ajuste de los patines interiores

Monte los patines interiores en la posición inferior cuando se utilicen alturas de corte de más de 51 mm, y en la posición superior cuando se utilicen alturas de corte de menos de 51 mm.

Ajuste los patines interiores (Figura 22).

Importante: **Apriete el tornillo delantero de cada patín a 9–11 N·m.**

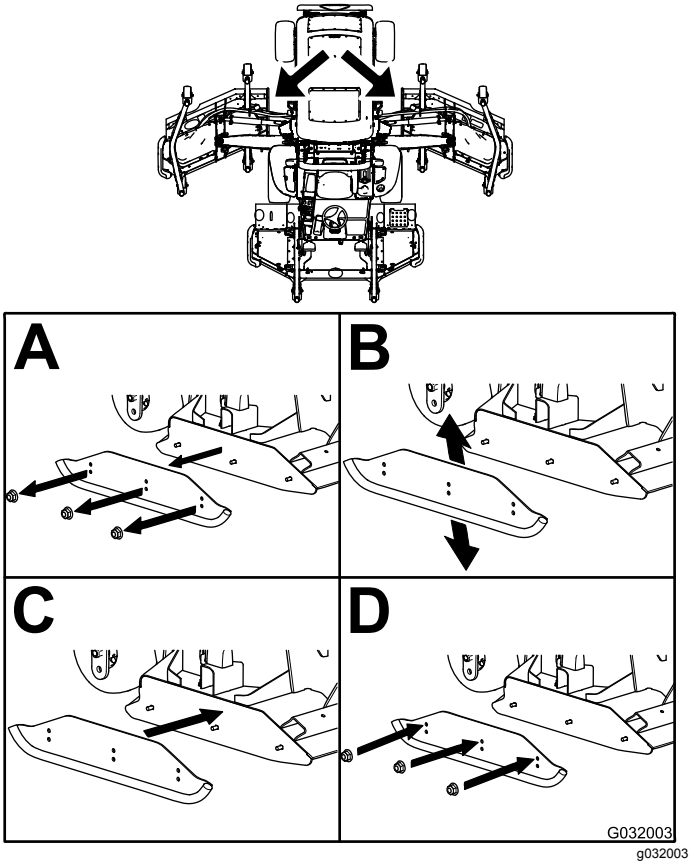

Figura 22

Ajuste los patines exteriores.

Monte los patines exteriores en la posición inferior cuando se utilicen alturas de corte de más de 51 mm, y en la posición superior cuando se utilicen alturas de corte de menos de 51 mm.

Nota: Cuando los patines exteriores se desgastan, es posible pasarlos al lado opuesto del cortacésped, dándoles la vuelta. De esta manera, puede usar los patines exteriores durante más tiempo antes de cambiarlos.

Ajuste los patines exteriores (Figura 23).

Importante: **Apriete el tornillo en la parte delantera de cada patín exterior a entre 9 y 11 N·m.**

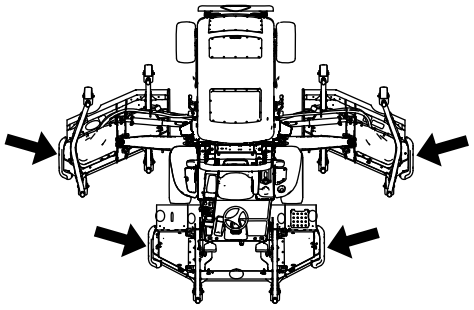

g202202

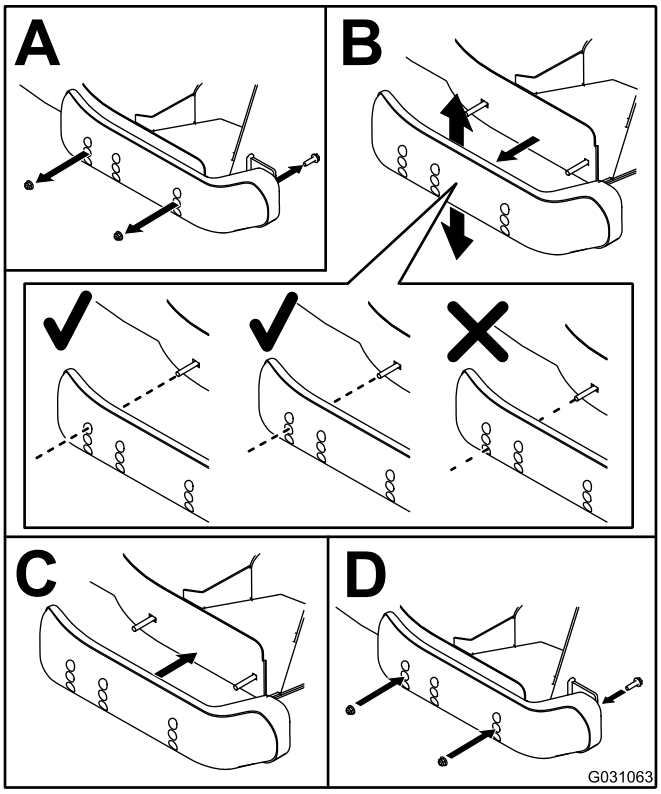

g031063

Figura 23

Ajuste de los rodillos protectores del césped de la carcasa del cortacésped

Monte el rodillo en la posición inferior cuando se utilizan alturas de corte de más de 51 mm, y en una posición superior cuando se utilizan alturas de corte de menos de 51 mm.

Ajuste del rodillo

1. Retire el eje del rodillo, el tornillo y la tuerca que sujetan el rodillo al soporte de la carcasa (Figura 24).

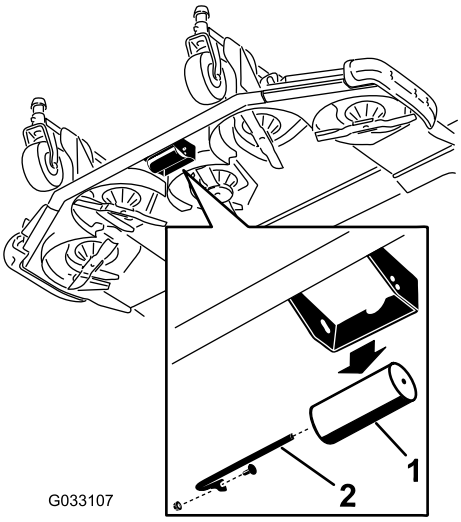

g033107

Figura 24

1. Rodillo
2. Eje del rodillo, tornillo y tuerca

2. Alinee el rodillo con los taladros superiores e instale el eje con el tornillo y la tuerca (Figura 25).

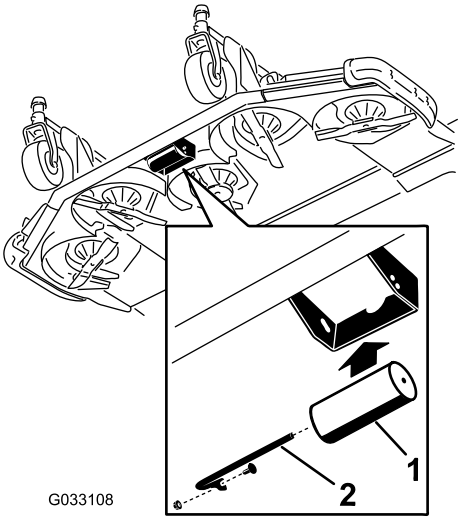

g033108

Figura 25

1. Rodillo
2. Eje del rodillo, tornillo y tuerca

Comprobación de un desajuste entre las carcasas del cortacésped

Debido a diferencias en el estado del césped y a los ajustes de contrapeso de la unidad de tracción, debe realizar una prueba de siega y comprobar su aspecto antes de empezar a segar toda la zona.

1. Ajuste las carcasas del cortacésped a la altura de corte deseada; consulte Ajuste de la altura de corte (página 30).
2. Compruebe y ajuste la presión de los neumáticos delanteros y traseros.

   Nota: La presión correcta de los neumáticos delanteros es de 2,20 bar y de los traseros de 2.07 bar.
3. Compruebe la presión de los neumáticos de las ruedas giratorias y ajústela a 3,40 bar.
4. Compruebe las presiones de elevación y contrapeso con el motor a velocidad de RALENTÍ ALTO, usando los puntos de prueba; consulte Inspección de los puntos de prueba del sistema hidráulico (página 85).
5. Compruebe que las cuchillas no están dobladas; consulte Verificación de la rectilinealidad de las cuchillas (página 89).
6. Siegue una zona de prueba para determinar si todas las carcasas de corte están a la misma altura.
7. Si aún se requieren ajustes en una carcasa, busque una superficie plana usando un borde recto de 2 m o más para asegurarse de que la superficie está plana.
8. Para facilitar la medición del plano de las cuchillas, eleve la altura de corte a la posición más alta; consulte Ajuste de la altura de corte (página 30).
9. Baje las carcasas de corte sobre la superficie plana y retire las cubiertas de la parte superior de las carcasas.

Carcasas de corte laterales

1. Gire la cuchilla de cada eje hasta que los extremos estén orientados hacia adelante y hacia atrás.
2. En los ejes de las cuchillas exteriores solamente, ajuste los suplementos en la misma medida en las horquillas de las ruedas giratorias delanteras, según la altura de corte deseada.
3. Mida desde el suelo hasta la punta delantera de la cuchilla de corte.
4. Gire la cuchilla 180° y mida desde el suelo hasta la punta de la cuchilla de corte.

   Nota: La punta trasera de la cuchilla debe estar 7,5 mm más alta que la delantera.

   Nota: Si necesita realizar ajustes, ajuste los suplementos en las horquillas de las ruedas giratorias traseras.

Igualar la altura de corte de las carcasas del cortacésped

1. Alinee de lado a lado la cuchilla del eje exterior de cada carcasa de corte lateral.
2. Mida desde el suelo hasta la parte delantera del filo de corte de ambas unidades y compare las mediciones.

   Nota: La diferencia entre las medidas debe ser de 3 mm o menos. No haga ningún ajuste ahora mismo.
3. Alinee de lado a lado la cuchilla del eje interior de la carcasa de corte lateral y la del eje exterior correspondiente de la carcasa de corte delantera.
4. Mida desde el suelo hasta la punta del filo de corte situado en el borde interior de la carcasa de corte lateral y hasta el borde exterior de la carcasa de corte delantera y compare.

   Nota: Las ruedas giratorias de las carcasas de corte laterales deben permanecer en el suelo con el contrapeso aplicado.

   Nota: Si es necesario efectuar algún ajuste para que coincida el corte entre las carcasas delanteras y laterales, realice los ajustes en las carcasas laterales del cortacésped solamente.
5. Si el borde interior de la carcasa de corte lateral está demasiado alto respecto al borde exterior de la carcasa delantera, retire un suplemento de la parte inferior del brazo interior delantero de la rueda giratoria en la carcasa de corte lateral (Figura 26 y Figura 27).

   Nota: Compruebe de nuevo la medida entre los bordes exteriores de ambas carcasas laterales del cortacésped y desde el borde interior de la carcasa lateral hasta el borde exterior de la carcasa delantera.

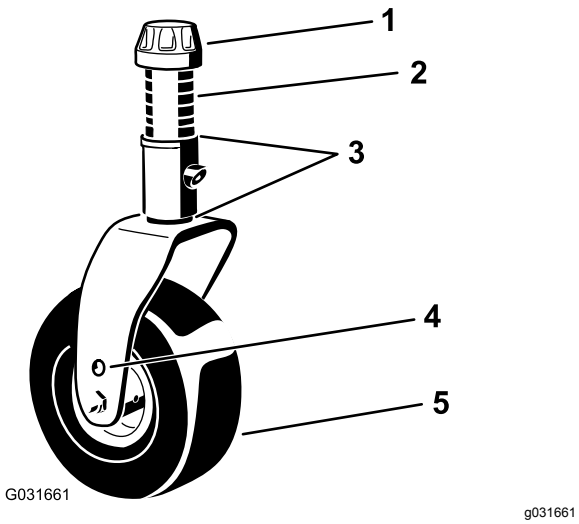

Figura 26

1. Casquillo tensor
2. Espaciadores (6)
3. Suplementos (2 encima y 2 debajo)
4. Taladro de montaje superior del eje
5. Rueda giratoria

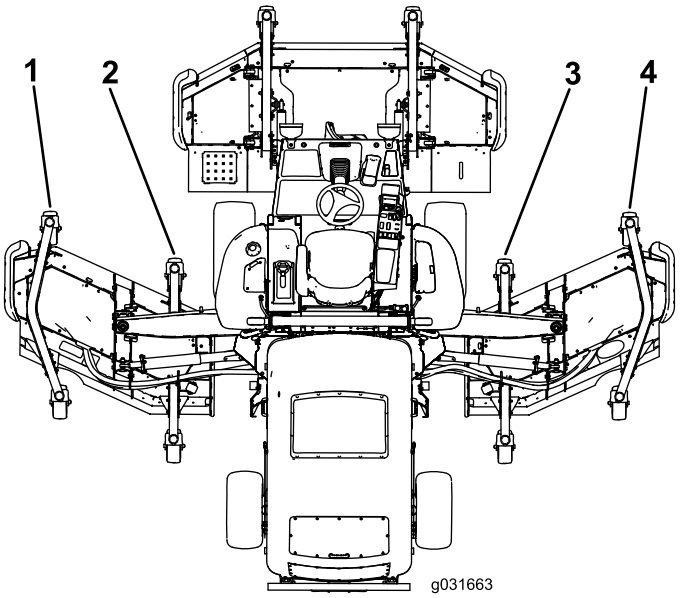

Figura 27

1. Brazo de la rueda giratoria izquierda delantera exterior
2. Brazo de la rueda giratoria izquierda delantera interior
3. Brazo de la rueda giratoria derecha delantera interior
4. Brazo de la rueda giratoria derecha delantera exterior

6. Si el borde interior sigue estando demasiado alto, retire otro suplemento de la parte inferior del brazo interior delantero de la rueda giratoria de la carcasa de corte lateral, y un suplemento del brazo exterior delantero de la rueda giratoria de la carcasa de corte lateral (Figura 26 y Figura 27).
7. Si el borde interior de la carcasa de corte lateral está demasiado bajo respecto al borde exterior de la carcasa de corte delantera, añada un suplemento de 3 mm a la parte inferior del brazo interior delantero de la rueda giratoria en la carcasa de corte lateral (Figura 26 y Figura 27).

   Nota: Compruebe de nuevo la medida entre los bordes exteriores de ambas carcasas laterales del cortacésped y desde el borde interior de la carcasa lateral hasta el borde exterior de la carcasa delantera.
8. Si el borde interior sigue estando demasiado bajo, añada otro suplemento a la parte inferior del brazo interior delantero de la rueda giratoria de la carcasa lateral del cortacésped y un suplemento al brazo exterior delantero de la rueda giratoria de la carcasa lateral.
9. Una vez que la altura de corte coincida en los bordes de las unidades de corte delantera y laterales, compruebe que la inclinación de la unidad de corte sigue siendo de 7,6 mm.

Ajuste de los espejos

Máquinas equipadas con cabina

Retrovisores

Siéntese en el asiento y ajuste el retrovisor para obtener la mejor visibilidad de la ventanilla trasera. Tire de la palanca hacia atrás para inclinar el espejo para reducir los reflejos deslumbrantes (Figura 28).

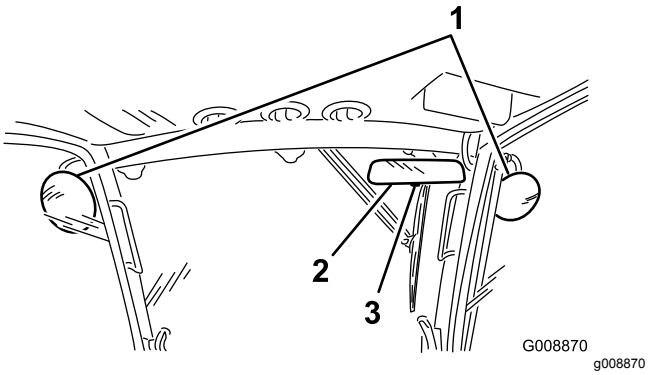

Figura 28

1. Retrovisores laterales
2. Retrovisor
3. Palanca

Retrovisores laterales

Siéntese en el asiento y pida a otra persona que ajuste los retrovisores laterales para obtener la mejor visibilidad por el costado de la máquina (Figura 28).

Ajuste de los faros

Modelo 31698 solamente

1. Afloje las tuercas de montaje y posicione cada faro de manera que apunte directamente hacia adelante.

   Nota: Apriete la tuerca de montaje justo lo suficiente para sujetar el faro.

2. Coloque una chapa metálica plana sobre la cara del faro.
3. Coloque un transportador de ángulos magnético sobre la chapa.
4. Sujetando el conjunto, incline el faro cuidadosamente hacia abajo 3 grados y luego apriete la tuerca.
5. Repita este procedimiento en el otro faro.

Comprobación de los interruptores de seguridad

⚠ CUIDADO

Si los interruptores de seguridad están desconectados o dañados, la máquina podría ponerse en marcha inesperadamente, causando lesiones personales.

- **No manipule ni desactive los sistemas de seguridad.**
- **Compruebe la operación de los interruptores de seguridad cada día, y sustituya cualquier interruptor dañado antes de operar la máquina.**

El sistema de interruptores de seguridad de la máquina ha sido diseñado para deshabilitar la tracción si el operador abandona el asiento con el pedal de tracción fuera de la posición de PUNTO MUERTO. La transmisión de la carcasa también se desengrana en la misma situación. No obstante, el operador puede abandonar el asiento con el motor en marcha si el pedal de tracción está en la posición de PUNTO MUERTO.

1. Conduzca la máquina lentamente a una zona amplia y despejada.
2. Baje la carcasa o las carcasas del cortacésped, pare el motor y accione el freno de estacionamiento.

Comprobación del funcionamiento de los interruptores de seguridad de punto muerto de la tracción

1. Mueva el pedal de tracción a una posición que no sea la de PUNTO MUERTO y arranque el motor.

   Nota: El motor no debe arrancar. Si arranca, hay un problema con el sistema de seguridad que debe corregirse antes de continuar con la operación.

2. Retire el pie del pedal de tracción, arranque el motor y accione el freno de estacionamiento.
3. Con el motor en marcha, mueva el pedal de tracción a una posición que no sea la de PUNTO MUERTO.

   Nota: La transmisión de tracción no debe funcionar. Si funciona, hay un problema con el sistema de seguridad que debe corregirse antes de continuar con la operación.

Comprobación de la función de seguridad de la toma de fuerza

1. Arranque el motor.
2. Con el motor en marcha, levántese del asiento y engrane la toma de fuerza.

   Nota: La toma de fuerza no debe engranarse. Si se engrana, hay un problema con el sistema de seguridad que debe corregirse antes de continuar con la operación.

3. Siéntese en el asiento y desengrane la toma de fuerza.
4. Con el motor en marcha, engrane la toma de fuerza y levántese del asiento.

   Nota: La TDF debe desengranarse después de una demora de 1 segundo. Si no es así, hay un problema con el sistema de seguridad que debe corregirse antes de continuar con la operación.

5. Siéntese en el asiento, desengrane la toma de fuerza y arranque el motor.
6. Con el motor en marcha, engrane la toma de fuerza y eleve cada carcasa del cortacésped de forma individual.

   Nota: Las cuchillas de la carcasa elevada deben detenerse. Si no se detienen, hay un problema con el sistema de seguridad que debe corregirse antes de continuar con la operación.

Comprobación del tiempo de parada de las cuchillas

Intervalo de mantenimiento: Cada vez que se utilice o diariamente

Las cuchillas de la carcasa de corte deben detenerse por completo en aproximadamente 5 segundos después de accionarse el mando de engranado de la carcasa de corte.

Nota: Asegúrese de bajar las carcasas sobre una zona limpia de césped o superficie dura para evitar que se arrojen polvo y residuos. Para verificar el tiempo de parada, haga que otra persona se aleje al menos 6 m de la carcasa y mire las cuchillas de una de las carcasas de corte. Pare las carcasas de corte y registre el tiempo necesario para que las cuchillas se detengan por completo. Si el tiempo es superior a 7 segundos, ajuste la válvula de frenado; póngase en contacto con su distribuidor Toro para obtener asistencia a la hora de realizar este ajuste.

Durante el funcionamiento

Seguridad durante el funcionamiento

Seguridad en general

- El propietario/operador puede prevenir y es responsable de cualquier accidente que pudiera provocar lesiones personales o daños materiales.
- Lleve ropa adecuada, incluyendo protección ocular, protección para los pies resistente y antideslizante, y protección auditiva. Si tiene el pelo largo, recójaselo, y no lleve prendas o joyas sueltas.
- No utilice la máquina si está enfermo, cansado o bajo la influencia de alcohol o drogas.
- No lleve nunca pasajeros en la máquina, y mantenga a otras personas y animales alejados de la máquina durante el uso.
- Utilice la máquina únicamente con buena visibilidad para evitar agujeros y peligros ocultos.
- Evite segar la hierba mojada. La reducción de la tracción podría hacer que la máquina se resbalara.
- Antes de arrancar el motor, asegúrese de que todas las transmisiones están en punto muerto, de que el freno estacionamiento está accionado y de que usted se encuentra en la posición del operador.
- Mantenga las manos y los pies alejados de las unidades de corte. Manténgase alejado del conducto de descarga en todo momento.
- Mire hacia atrás y hacia abajo antes de poner marcha atrás para asegurarse de que el camino está despejado.
- Tenga cuidado al acercarse a esquinas ciegas, arbustos, árboles u otros objetos que puedan dificultar la visión.
- Pare las cuchillas si no está segando.
- Pare la máquina e inspeccione las cuchillas después de golpear un objeto, o si se produce una vibración anormal. Realice todas las reparaciones necesarias antes de volver a utilizar la máquina.
- Vaya más despacio y tenga cuidado al girar y al cruzar calles y aceras con la máquina. Ceda el paso siempre.
- Desengrane la transmisión de la unidad de corte y apague el motor antes de ajustar la altura de corte (a menos que pueda ajustarse desde la posición del operador).
- No haga funcionar nunca un motor en un lugar cerrado donde no puedan liberarse los gases de escape.
- No deje nunca desatendida la máquina si está funcionando.
- Antes de abandonar el puesto del operador (incluso para vaciar los recogedores o desatascar el conducto), haga lo siguiente:
  - Aparque la máquina en una superficie nivelada.
  - Desengrane la toma de fuerza y baje los accesorios.
  - Accione el freno de estacionamiento.
  - Apague el motor y retire la llave.
  - Espere a que se detengan todas las piezas en movimiento.
- No utilice la máquina cuando exista riesgo de caída de rayos.
- No utilice la máquina como un vehículo de remolcado.
- Utilice solamente los accesorios, aperos y las piezas de repuesto aprobados por The Toro® Company.

Seguridad del sistema de protección antivuelco (ROPS)

- **No** retire el ROPS de la máquina.
- Asegúrese de abrocharse el cinturón de seguridad y de que puede desabrocharlo rápidamente en caso de emergencia.

- Compruebe detenidamente si hay obstrucciones sobre la máquina y no entre en contacto con ellas.
- Mantenga el ROPS en condiciones seguras de funcionamiento, inspeccionándolo periódicamente en busca de daños y manteniendo bien apretados todas las fijaciones de montaje.
- Si el ROPS está dañado, cámbielo. No la repare ni la modifique.

Máquinas con cabinas

- El ROPS es un dispositivo de seguridad integrado y eficaz.
- Una cabina instalada por Toro es una barra antivuelco.
- Lleve puesto siempre el cinturón de seguridad.

Máquinas con barra antivuelco fija

- El ROPS es un dispositivo de seguridad integrado.
- Lleve puesto siempre el cinturón de seguridad.

Seguridad en las pendientes

- Establezca sus propios procedimientos y normas para trabajar en pendientes. Estos procedimientos deben incluir la valoración del lugar, con el fin de determinar qué pendientes son seguras para conducir la máquina. Aplique siempre el sentido común y un buen criterio a la hora de realizar esta valoración.
- Las pendientes son una de las principales causas de accidentes por pérdida de control y vuelcos que pueden causar lesiones graves o la muerte. La conducción de la máquina en pendientes requiere extremar la precaución.
- Conduzca la máquina a una velocidad inferior si se encuentra en una pendiente.
- Si no se siente con confianza en una pendiente, no conduzca por ella.
- Esté alerta a agujeros, surcos, montículos, rocas u otros objetos ocultos. Un terreno irregular podría hacer volcar la máquina. La hierba alta puede ocultar obstáculos.
- Seleccione una velocidad baja sobre el terreno para que no tenga que parar o cambiar de marcha mientras se encuentre en una pendiente.
- Se puede producir un vuelco antes de que los neumáticos pierdan tracción.
- Evite conducir la máquina sobre hierba mojada. Los neumáticos pueden perder tracción, independientemente de que los frenos estén funcionando y en buen estado.
- Evite arrancar, parar o girar la máquina en una pendiente.
- Haga todos los movimientos en cuestas y pendientes de forma lenta y gradual. No cambie repentinamente la velocidad o la dirección de la máquina.
- No utilice la máquina cerca de terraplenes, fosas, taludes o láminas de agua. La máquina podría volcar repentinamente si una rueda pasa por el borde de un terraplén o fosa, o si se socava un talud. Establezca un área de seguridad entre la máquina y cualquier peligro (equivalente al doble del ancho de la máquina).

Arranque y parada del motor

1. Asegúrese de que el freno de estacionamiento está accionado.
2. Retire el pie del pedal de tracción y asegúrese de que el pedal está en la posición de PUNTO MUERTO.
3. Gire la llave de contacto a MARCHA.
4. Cuando se atenúe el indicador de la bujía, gire la llave a ARRANQUE.
5. Suelte la llave inmediatamente cuando el motor arranque y deje que vuelva a MARCHA.
6. Deje que el motor se caliente a velocidad baja (sin carga) durante 3 a 5 minutos, luego accione el mando del acelerador para obtener la velocidad de motor deseada.

   Importante: **El motor de arranque se desengrana automáticamente después de 30 segundos para evitar un fallo prematuro del motor de arranque. Si el motor no arranca tras 30 segundos, ponga la llave en la posición de DESCONECTADA, vuelva a comprobar los controles y los procedimientos, espere dos minutos y repita el procedimiento de arranque.**

   Nota: Cuando la temperatura del fluido hidráulico está por debajo de 4 °C, la máquina funciona en el modo de precalentamiento; la velocidad del motor se limita a 1650 rpm y el intervalo alto de la tracción queda deshabilitado. Cuando el fluido llega a la temperatura de 4 °C, se desactiva el modo de precalentamiento.
7. Para apagar el motor, mueva el acelerador a la posición de RALENTÍ BAJO, ponga la palanca de la toma de fuerza en la posición de DESENGRANADA, ponga el freno de estacionamiento y gire la llave de contacto a DESCONECTADO.
8. Retire la llave de contacto para evitar un arranque accidental.

Importante: **Deje que el motor funcione en ralentí durante 5 minutos antes de pararlo después de**

funcionar a carga máxima. Si no lo hace, pueden producirse complicaciones con el turbo.

Elevación y bajada de las carcasas

Elevación de las carcasas

1. Siéntese en el asiento del operador y arranque el motor.

   Nota: Cuando se utiliza la máquina a **menos de 2000 rpm** (por ejemplo, con el motor a velocidad de ralentí o al introducir o sacar la máquina en/de un edificio), no es posible elevar todas las carcasas al mismo tiempo. De hecho, sólo se podrá elevar una carcasa a la vez.
2. Presione hacia atrás los interruptores de elevación de las carcasas para elevar las carcasas.

Bajada de las carcasas

1. Siéntese en el asiento del operador, y gire la llave de contacto a la posición de MARCHA.
2. Usando la palanca, desenganche los cierres que sujetan las carcasas en la posición elevada (Figura 29).

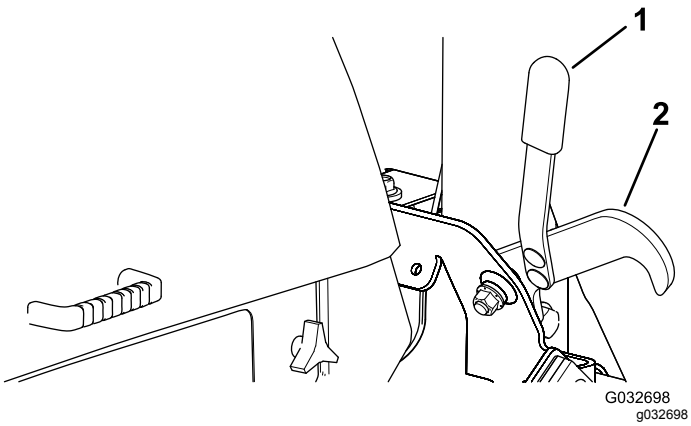

Figura 29

1. Palanca
2. Cierre

3. Presione hacia adelante los interruptores de elevación de las carcasas para bajar las carcasas.

Siega con la máquina

Nota: La siega a una a velocidad que cargue el motor fomenta la regeneración del filtro de partículas diésel (DPF).

1. Lleve la máquina al lugar de trabajo.
2. Siempre que sea posible, ajuste el interruptor de velocidad del motor a ralentí alto.
3. Active el interruptor de la toma de fuerza.
4. Mueva gradualmente el pedal de tracción hacia delante y conduzca lentamente la máquina hasta la zona de siega.
5. Cuando la parte delantera de las unidades de corte entren en la zona de siega, baje las unidades de corte.
6. Corte la hierba de modo que las cuchillas puedan cortar y descargar los recortes a alta velocidad, al mismo tiempo que se produce una buena calidad de corte.

   Nota: Si la velocidad de corte es demasiado alta, la calidad del corte se puede deteriorar. Reduzca la velocidad de avance de la máquina y reduzca la anchura de corte para recuperar la velocidad del motor a ralentí alto.
7. Cuando las unidades de corte se encuentren sobre el extremo de la zona de siega, eleve las unidades de corte.
8. Realice un giro en forma de lágrima para alinearse rápidamente para la siguiente pasada.

Regeneración del filtro de partículas diésel

El filtro de partículas diésel (DPF) es parte del sistema de escape. El catalizador de oxidación diésel del DPF reduce los gases dañinos y el filtro de hollín elimina el hollín de los gases de escape del motor.

El proceso de regeneración del DPF utiliza el calor de los gases de escape del motor para incinerar el hollín acumulado en el filtro, con lo que convierte el hollín en ceniza, y limpia los canales del filtro de hollín para que los gases de escape filtrados del motor salgan del DPF.

El ordenador del motor supervisa la acumulación de hollín midiendo la presión trasera en el DPF. Si la presión trasera es demasiado alta, el hollín no se está incinerando en el filtro de hollín mediante el funcionamiento normal del motor Para mantener el DPF libre de hollín, recuerde lo siguiente:

- La regeneración pasiva se produce continuamente mientras el motor está en funcionamiento: accione el motor a velocidad máxima cuando sea posible para fomentar la regeneración del DPF.
- Si la presión trasera es demasiado alta, el ordenador del motor se lo indica a través del InfoCenter cuando estén en funcionamiento procesos adicionales (generación de asistencia y de restablecimiento).

Utilice y mantenga la máquina teniendo en cuenta la función del DPF. La carga del motor a velocidad de ralentí alta por lo general produce una temperatura adecuada de los gases de escape para la regeneración del DPF.

Importante: **Limite el tiempo en el que mantiene a ralentí el motor o en el que utiliza la máquina a velocidad de motor baja, para contribuir a reducir la acumulación de hollín en el filtro de hollín.**

⚠ CUIDADO

La temperatura de los gases de escape es alta (alrededor de 600 °C (1112 °F) durante la regeneración del DPF con la máquina aparcada o la regeneración de recuperación. El gas de escape caliente puede dañarle a usted o a otras personas.

- **No haga funcionar nunca el motor en un lugar cerrado.**
- **Asegúrese de que no hay materiales inflamables alrededor del sistema de escape.**
- **No toque nunca un componente del sistema de escape caliente.**
- **No se sitúe nunca cerca o alrededor del tubo de escape de la máquina.**

Acumulación de hollín del DPF

- Con el tiempo, el DPF acumula hollín en el filtro de hollín. El ordenador del motor supervisa el nivel de hollín en el DPF.
- Cuando se acumula suficiente hollín, el ordenador le informa de que es el momento de regenerar el filtro de partículas diésel.
- La regeneración del DPF es un proceso que calienta el DPF para convertir el hollín en ceniza.
- Además de los mensajes de advertencia, el ordenador reduce la potencia producida por el motor en distintos niveles de acumulación de hollín.

Mensajes de advertencia del motor—Acumulación de hollín

Nivel de indicación	Icono de regeneración	Código de fallo	Potencia nominal del motor	Acción recomendada
Nivel 1: Advertencia del motor	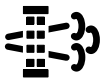 g211812 **Figura 30**	 g214934 **Figura 31** Comprobar el motor	El ordenador reduce la potencia del motor un 85 %.	Realice una regeneración con la máquina aparcada lo antes posible, consulte Regeneración con la máquina aparcada (página 46).
Nivel 2: Advertencia del motor	 g211810 **Figura 32**	 g214934 **Figura 33** Comprobar el motor	El ordenador reduce la potencia del motor un 50%.	Realice una regeneración de recuperación lo antes posible, consulte Regeneración de recuperación (página 47).

Acumulación de ceniza del DPF

- La ceniza más ligera se descarga a través del sistema de escape; la ceniza más pesada se acumula en el filtro de hollín.
- La ceniza es un residuo del proceso de regeneración. Con el tiempo, el filtro de partículas diésel acumula ceniza que no se descarga con los gases de escape del motor.

- El ordenador del motor calcula la cantidad de ceniza acumulada en el DPF.
- Cuando se acumula suficiente ceniza, el ordenador del motor envía la información al InfoCenter en forma de aviso del sistema o de fallo del motor, para indicar la acumulación de ceniza en el DPF.
- El aviso y los fallos son indicaciones de que es el momento de revisar el DPF.
- Además de las advertencias, el ordenador reduce la potencia producida por el motor en distintos niveles de acumulación de ceniza.

Mensajes de fallos activos del InfoCenter—Acumulación de ceniza

Nivel de indicación	Fallo activo	Reducción de la velocidad del motor	Potencia nominal del motor	Acción recomendada
Nivel 2: Advertencia del motor	 g214980 **Figura 34** Comprobar el motor SPN 3720 Demasiado alto Grave	Ninguno	El ordenador reduce la potencia del motor un 85 %.	Revise el DPF; consulte Mantenimiento del catalizador de oxidación diésel (DOC) y del filtro de hollín (página 68).
Nivel 3: Advertencia del motor	 g214979 **Figura 35** Comprobar el motor SPN 3720	Ninguno	El ordenador reduce la potencia del motor un 50%.	Revise el DPF; consulte Mantenimiento del catalizador de oxidación diésel (DOC) y del filtro de hollín (página 68).
Nivel 4: Advertencia del motor	 g214978 **Figura 36** Comprobar el motor SPN 3251 Alto	Velocidad del motor al par máximo + 200 rpm	El ordenador reduce la potencia del motor un 50%.	Revise el DPF; consulte Mantenimiento del catalizador de oxidación diésel (DOC) y del filtro de hollín (página 68).

Mensajes de regeneración no disponible

Tabla de mensajes de regeneración no disponible

Mensaje	Condición	Acción recomendada
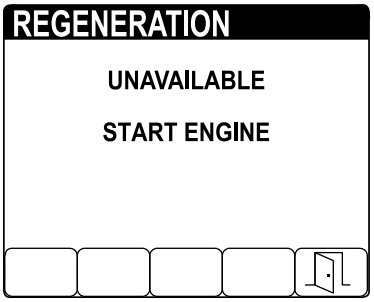 g214114 **Figura 37**	El motor no está en marcha.	Arranque el motor.
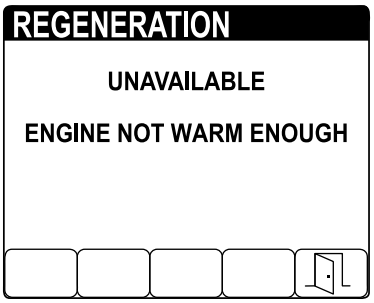 g214111 **Figura 38**	La temperatura del refrigerante se encuentra por debajo de 60 °C (140 °F).	Accione el motor hasta que la temperatura del refrigerante se encuentre por encima de 60 °C (140°F).
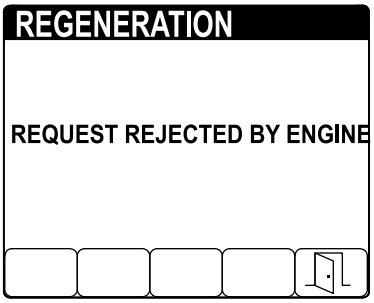 g214488 **Figura 39**	El motor ha funcionado menos de 50 horas desde la última regeneración.	Utilice la máquina hasta que se muestre el icono de regeneración con la máquina aparcada en el InfoCenter.
	La temperatura del gas de escape se encuentra por debajo de 250 °C (482 °F)	Accione el motor a la velocidad máxima o con carga alta antes de iniciar la regeneración con la máquina aparcada.
	El motor ha funcionado menos de 50 horas desde la última regeneración y la temperatura del gas de escape se encuentra por debajo de 250 °C (482 °F).	Utilice la máquina hasta que se muestre el icono de regeneración con la máquina aparcada en el InfoCenter y accione el motor a la velocidad máxima o con carga alta antes de iniciar la regeneración con la máquina aparcada.
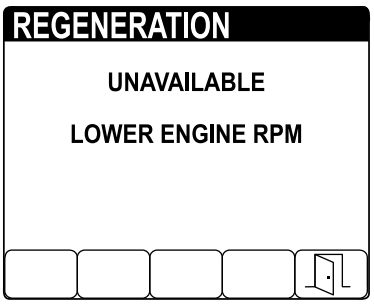 g214137 **Figura 40**	La velocidad del motor es más rápida que el ralentí bajo.	Reduzca la velocidad del motor a ralentí bajo.

Tabla de mensajes de regeneración no disponible (cont'd.)

Mensaje	Condición	Acción recomendada
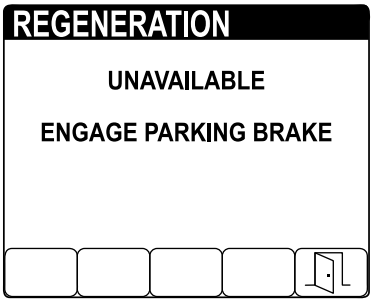 g214110 **Figura 41**	El freno de estacionamiento no está puesto.	Accione el freno de estacionamiento.
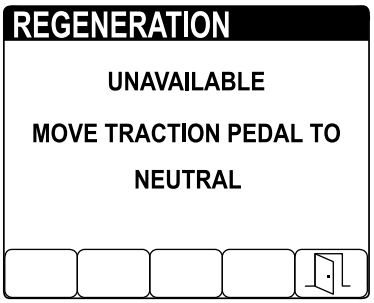 g214113 **Figura 42**	El pedal de tracción está en la posición HACIA DELANTE o MARCHA ATRÁS.	Mueva el pedal de tracción a la posición de PUNTO MUERTO.
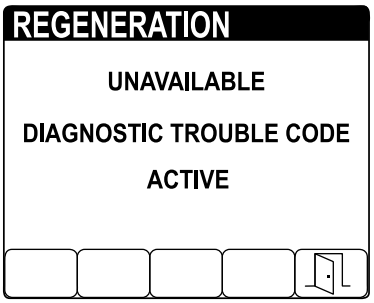 g214109 **Figura 43**	El ordenador del motor ha enviado un código de problema de diagnóstico.	Solucione el código de fallo de diagnóstico y/o repare el motor.
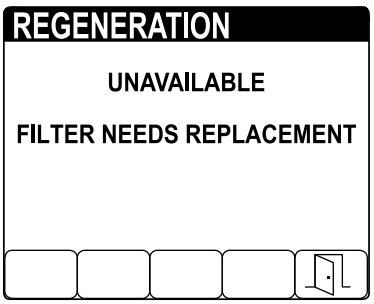 g214112 **Figura 44**	Es necesario revisar el filtro de hollín.	Consulte Mantenimiento del catalizador de oxidación diésel (DOC) y del filtro de hollín (página 68).

Tipos de regeneración del filtro de partículas diésel

Tipos de regeneración del filtro de partículas diésel que se realizan mientras la máquina está en funcionamiento:

Tipo de regeneración	Condiciones de la regeneración de DPF	Descripción del funcionamiento del DPF
Regeneración pasiva	Se produce durante el funcionamiento normal de la máquina con velocidad del motor alta o carga alta del motor	El InfoCenter no muestra ningún icono que indique la regeneración pasiva. Durante la regeneración pasiva, el DPF procesa los gases de escape a alta temperatura, oxidando las emisiones dañinas y quemando el hollín hasta convertirlo en ceniza. Consulte Regeneración pasiva del DPF (página 46).
Regeneración de asistencia	Se produce como resultado de baja velocidad del motor, baja carga del motor o después de que el ordenador detecte una presión trasera en el DPF	Durante la regeneración de asistencia, el ordenador controla el acelerador de admisión para aumentar la temperatura de los gases de escape, de modo que pueda producirse la regeneración de asistencia. Consulte Regeneración de asistencia del DPF (página 46).
Regeneración de restablecimiento	Se produce después de la regeneración de asistencia solo si el ordenador detecta que la regeneración de asistencia no ha reducido lo suficiente el nivel de hollín También se produce cada 100 horas, para restablecer las lecturas del sensor de línea de base	Durante la regeneración de restablecimiento, el ordenador controla el acelerador de admisión y los inyectores de combustible para aumentar la temperatura de los gases de escape durante la regeneración. Consulte Regeneración de restablecimiento (página 46).

Tipos de regeneración del filtro de partículas diésel que requieren que la máquina esté aparcada:

Tipo de regeneración	Condiciones de la regeneración de DPF	Descripción del funcionamiento del DPF
Con la máquina aparcada	La acumulación de hollín se produce como resultado de un funcionamiento prolongado con el motor a baja velocidad o baja carga. También se puede producir como consecuencia del uso de un combustible o aceite incorrecto El ordenador detecta presión trasera debido a la acumulación de hollín y solicita que se realice una regeneración con la máquina aparcada	Cuando aparece el icono de regeneración con la máquina aparcada 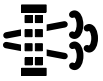 en el InfoCenter, se solicita una regeneración. • Realice una regeneración con la máquina aparcada lo antes posible para evitar que sea necesaria una regeneración de recuperación. • Una regeneración con la máquina aparcada tarda en realizarse entre 30 y 60 minutos. • El depósito debe disponer al menos de ¼ de combustible. • Debe aparcar la máquina para realizar la regeneración de recuperación. Consulte Regeneración con la máquina aparcada (página 46).

Tipos de regeneración del filtro de partículas diésel que requieren que la máquina esté aparcada: (cont'd.)

Tipo de regeneración	Condiciones de la regeneración de DPF	Descripción del funcionamiento del DPF
Regeneración de recuperación	Se produce como resultado de seguir utilizando la máquina y de hacer caso omiso de las solicitudes de regeneración con la máquina aparcada, con lo que se añade más hollín cuando el DPF ya necesita que se realice una regeneración con la máquina aparcada	Cuando aparece el icono de regeneración de recuperación  en el InfoCenter, se solicita una regeneración de recuperación. • Una regeneración de recuperación tarda en realizarse alrededor de 4 horas. • El depósito debe disponer como mínimo de la mitad de capacidad de combustible. • Debe aparcar la máquina para realizar la regeneración de recuperación. Consulte Regeneración de recuperación (página 47).

Regeneración pasiva del DPF

- La regeneración pasiva se produce como parte del funcionamiento normal del motor.
- Mientras se utiliza la máquina, accione el motor a la velocidad máxima cuando sea posible para fomentar la regeneración del DPF.

Regeneración de asistencia del DPF

- El ordenador asume el control del acelerador de admisión para aumentar la temperatura de los gases de escape del motor.
- Mientras se utiliza la máquina, accione el motor a la velocidad máxima cuando sea posible para fomentar la regeneración del DPF.

Regeneración de restablecimiento

- El ordenador asume el control del acelerador de admisión y cambia el funcionamiento de la inyección de combustible para aumentar la temperatura de los gases de escape del motor.

  Importante: **El icono de regeneración de asistencia/restablecimiento indica que la temperatura de los gases de escape descargados de la máquina pueden estar más calientes que durante el funcionamiento normal.**
- Mientras se utiliza la máquina, accione el motor a la velocidad máxima cuando sea posible para fomentar la regeneración del DPF.

Regeneración con la máquina aparcada y de recuperación

Regeneración con la máquina aparcada

- El icono de regeneración con la máquina aparcada aparece en el InfoCenter (Figura 45).

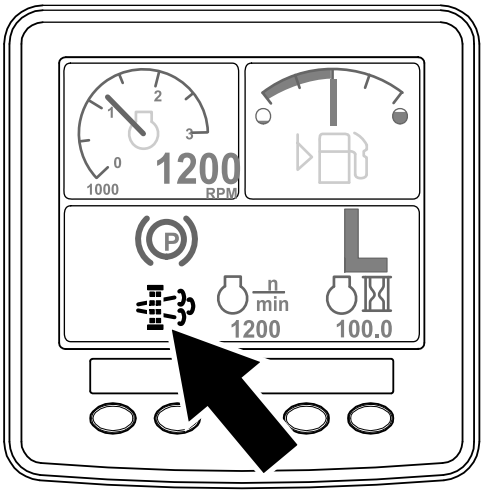

g214646

Figura 45

- Si hace caso omiso de la solicitud de una regeneración con la máquina aparcada (mostrada en el InfoCenter) y sigue utilizando la máquina (Figura 46), se puede acumular una cantidad crítica de hollín en el DPF.

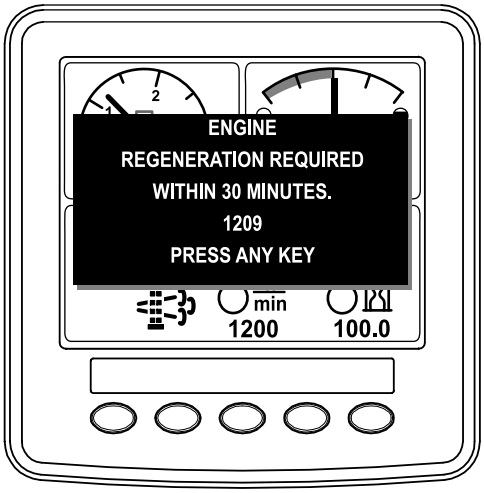

g214645

Figura 46

- Si cuenta con la autorización de su empresa, necesita el código PIN para realizar el proceso de regeneración con la máquina aparcada.

Regeneración de recuperación

- Aparece el icono de regeneración de recuperación en el InfoCenter (Figura 47).

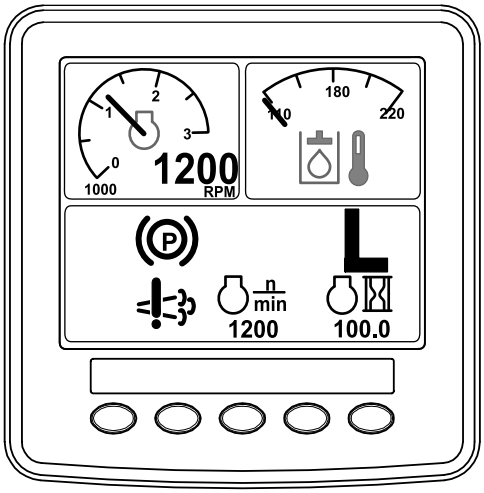

g214648

Figura 47

- Si hace caso omiso de la solicitud de una regeneración con la máquina aparcada (mostrada en el InfoCenter) y sigue utilizando la máquina (Figura 48), se puede acumular una cantidad crítica de hollín en el DPF.

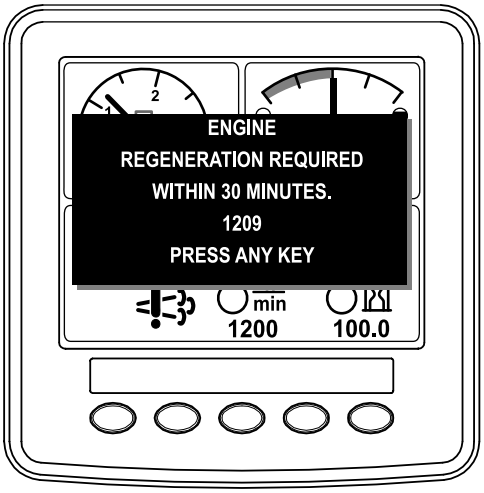

g214647

Figura 48

- Si cuenta con la autorización de su empresa, necesita el código PIN para realizar el proceso de regeneración de recuperación.

Preparación para realizar una regeneración de recuperación o con la máquina aparcada

1. Asegúrese de que la máquina tiene combustible en el depósito para el tipo de regeneración que vaya a realizar:
   - **Regeneración con la máquina aparcada:** Asegúrese de que el depósito dispone de al menos 1/4 de combustible.
   - **Regeneración de recuperación:** Asegúrese de que el depósito dispone de al menos la mitad de combustible.
2. Lleve la máquina al exterior, a una zona alejada de materiales combustibles
3. Aparque la máquina en una superficie nivelada.
4. Asegúrese de que el control de tracción o las palancas de control del movimiento están en la posición de PUNTO MUERTO.
5. Si procede, baje las unidades de corte y apáguelas.
6. Accione el freno de estacionamiento.
7. Ajuste el acelerador a la posición de RALENTÍ bajo.

Realización de la regeneración

Nota: Para obtener instrucciones sobre cómo desbloquear los menús protegidos, consulte la sección Acceso a los menús protegidos en la guía del software de la máquina.

1. Desde el menú PRINCIPAL, pulse el botón 1 o 2 para desplazarse hasta la opción SERVICE (servicio) y pulse el botón 4 para seleccionar la entrada SERVICE (servicio) (Figura 49).

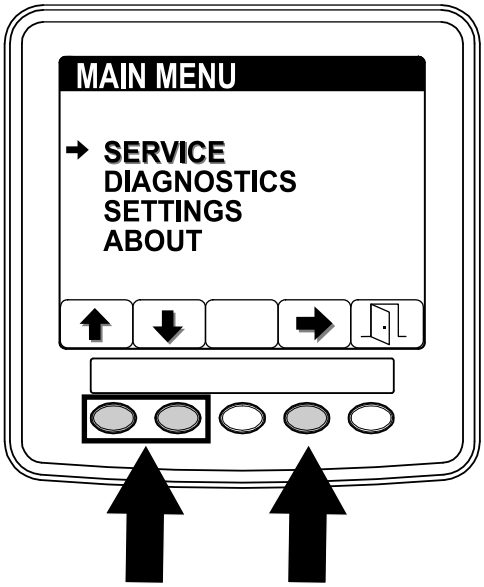

g214884

Figura 49

2. Desde el menú PRINCIPAL, pulse el botón 1 o 2 para desplazarse hasta la opción SERVICE (servicio) y pulse el botón 4 para seleccionar la entrada REGENERATION (regeneración) (Figura 50).

   Si se muestra UNAVAILABLE MESSAGE (mensaje de no disponible) en el InfoCenter, realice las acciones recomendadas descritas en la tabla de mensajes de no disponible de Mensajes de regeneración no disponible (página 43).

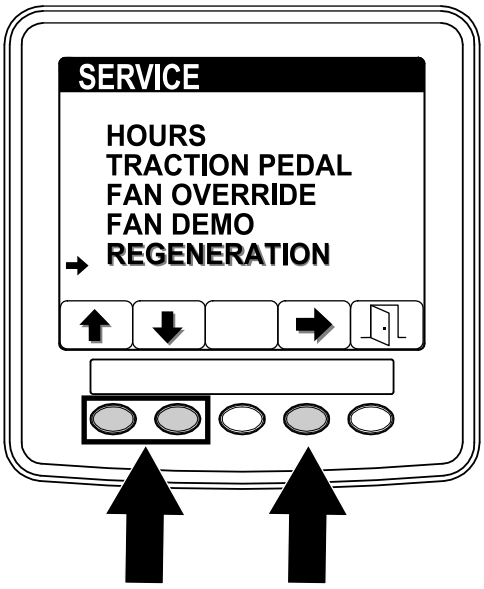

g214887

Figura 50

3. En la pantalla de regeneración, pulse el botón 4 para iniciar el proceso de regeneración (Figura 51).

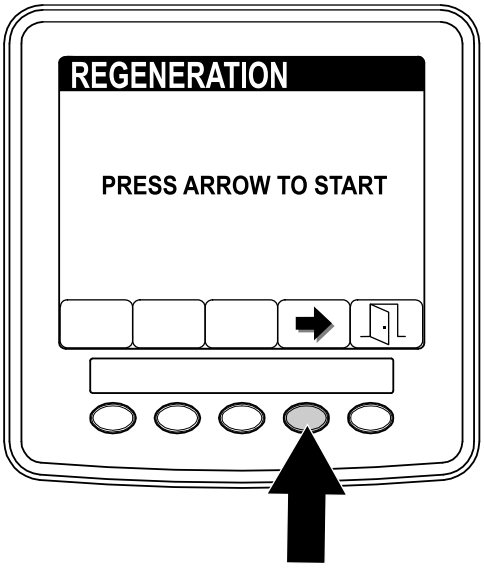

g214486

Figura 51

4. El InfoCenter muestra una serie de pantallas (Figura 52) a medida que se procesa la regeneración:

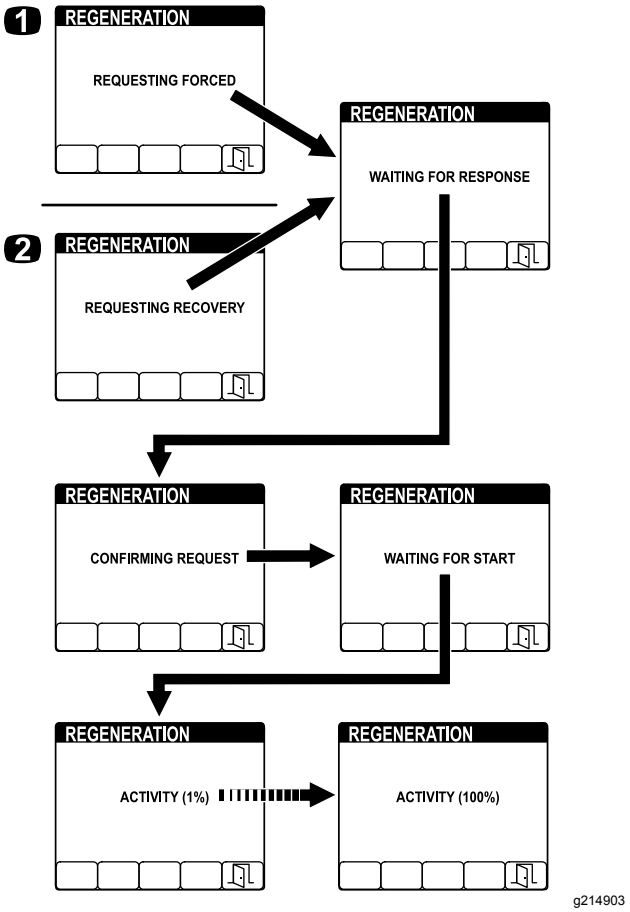

Figura 52

1. REQUESTING FORCED (Solicitando regeneración forzada) se muestra durante una regeneración con la máquina aparcada
2. REQUESTING RECOVERY (Solicitando regeneración de recuperación) se muestra durante una regeneración de recuperación

Nota: Si pulsa el botón 5 mientras se está procesando la regeneración, saldrá del proceso de regeneración. En la pantalla EXIT (salir), pulse el botón 5 para volver al menú SERVICE (servicio) (Figura 53).

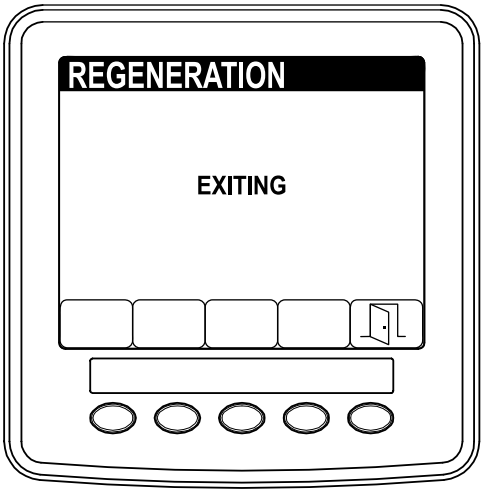

Figura 53

5. Una vez finalizada la regeneración, aparece la pantalla COMPLETE (finalizada) en el InfoCenter. Pulse el botón 5 para volver al menú SERVICE (servicio) (Figura 54).

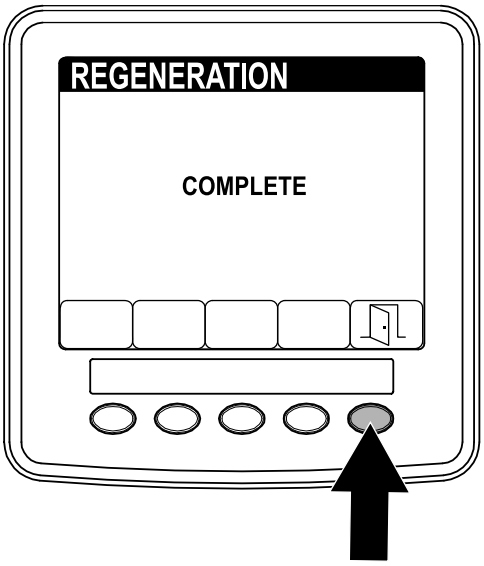

Figura 54

Características de operación de la máquina

Practique la conducción de la máquina, porque tiene una transmisión hidrostática y sus características pueden ser distintas a otras máquinas de mantenimiento de césped.

Con Smart Power™ de Toro, no tiene que estar pendiente de la velocidad del motor en condiciones de carga pesada. El sistema Smart Power evita que el motor se ahogue en condiciones de siega difíciles, al controlar automáticamente la velocidad de la máquina y optimizar el rendimiento de corte.

Si el sistema Smart Power™ de Toro está deshabilitada, para mantener suficiente potencia para la unidad de tracción y el accesorio durante la operación, regule el pedal de tracción para mantener las revoluciones del motor (rpm) altas y constantes. Reduzca la velocidad sobre el terreno a medida que aumenta la carga sobre el accesorio y aumente la velocidad sobre el terreno a medida que la carga disminuye.

Deje que se mueva el pedal de tracción hacia atrás a medida que disminuye la velocidad del motor (rpm), y pise el pedal lentamente a medida que aumenta su velocidad. Por el contrario, cuando conduce de una zona de trabajo a otra sin carga y con la carcasa del cortacésped elevada, ponga el acelerador en la posición más alta y pise lentamente pero a fondo el pedal de tracción para obtener la máxima velocidad de avance.

Antes de parar el motor, desengrane todos los controles y reduzca la velocidad del motor a RALENTÍ BAJO (1000 rpm). Gire la llave a la posición DESCONECTADO para parar el motor.

Antes de transportar la máquina, eleve las carcasas de corte y fije los cierres de transporte en la carcasa lateral (Figura 55).

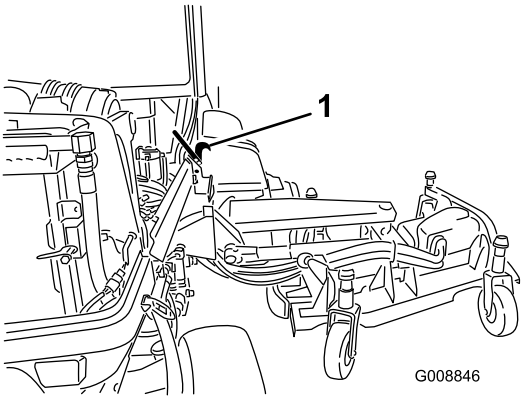

g008846

Figura 55

1. Cierre de transporte

Sistemas eléctricos de 12 V y 24 V

Esta máquina ha sido diseñada con dos sistemas de voltaje: 12 V y 24 V.

El sistema de 12 V alimenta todas las funciones de la máquina, salvo los ventiladores de refrigeración del motor y los ventiladores de refrigeración del sistema hidráulico. Las 2 baterías grandes de 12 V situadas en la esquina derecha trasera de la máquina están conectadas en paralelo para suministrar 12 V nominales. El alternador del motor de 12 V carga estas baterías.

El sistema de 24 V alimenta los ventiladores de refrigeración del motor y los ventiladores de refrigeración del sistema hidráulico. Las 2 baterías pequeñas de 12 V situadas en la esquina derecha trasera de la máquina están conectadas en serie para suministrar 24 V nominales. El alternador de 24 V carga estas baterías.

El interruptor de desconexión de las baterías está situado en el lado derecho trasero de la máquina. Este interruptor puede utilizarse para desconectar la corriente de las baterías durante los procedimientos de ajuste o mantenimiento.

Ciclo automático de inversión de giro del ventilador

La velocidad de los ventiladores hidráulicos es controlada por la temperatura del fluido hidráulico. La velocidad del ventilador del radiador es controlada por la temperatura del refrigerante del motor. Se inicia automáticamente un ciclo de inversión del giro cuando la temperatura del refrigerante del motor o del fluido hidráulico llega a un punto determinado. Esta inversión ayuda a eliminar residuos de las rejillas, lo que reduce la temperatura del motor y del fluido hidráulico (Figura 56). Además, los ventiladores del radiador realizan un ciclo inverso cada 21 minutos, cualquiera que sea la temperatura del refrigerante.



g010392

Figura 56

Consejos de operación

Seleccione la altura de corte correcta

Durante la siega, corte aproximadamente 25 mm o no más de un tercio de la hoja de hierba. Si la hierba es excepcionalmente densa y frondosa, es posible que tenga que elevar la altura de corte en una posición (Figura 57).

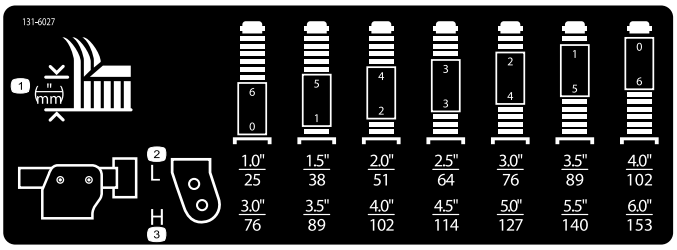

g031395

g031395

Figura 57

Siegue cuando la hierba está seca

Siegue a última hora de la mañana para evitar el rocío, que hace que se agolpe la hierba, o a última hora de la tarde para evitar los daños que puede producir la luz solar directa en la hierba recién cortada y sensible.

Corte la hierba a los intervalos correctos

En la mayoría de los casos, tendrá que segar cada 4–5 días aproximadamente. Pero la hierba crece a velocidades diferentes en diferentes épocas del año. Por tanto, para mantener la misma altura de corte (lo cual es una buena práctica), será necesario segar más a menudo a principios de la primavera; cuando empiece a disminuir la velocidad de crecimiento de la hierba a mediados del verano, siegue solamente cada 8 o 10 días. Si no puede segar durante un periodo prolongado debido a las condiciones climáticas o por otros motivos, corte primero con un ajuste para hierba alta y, después de 2 a 3 días, vuelva a cortar con un ajuste más bajo.

Ajuste de la inclinación de la carcasa de corte

La inclinación longitudinal de la carcasa de corte es la diferencia de altura de corte entre el borde delantero del plano de la cuchilla y el borde trasero del plano de la cuchilla. Utilice una inclinación de las cuchillas de 7,6 mm. Con una inclinación de más de 7,6 mm se necesitará menos potencia, los recortes son más largos y la calidad de corte es peor. Con una inclinación de menos de 7,6 mm, se necesitará más potencia, los recortes serán más cortos y la calidad de corte será mayor.

Maximización del rendimiento del aire acondicionado

- Para limitar los efectos de la radiación solar, aparque la máquina en una zona sombreada o deje las puertas abiertas si aparca a pleno sol.
- Asegúrese de que la rejilla del aire acondicionado está limpia.
- Asegúrese de que las aletas del condensador del aire acondicionado está limpias.
- Utilice el soplador del aire acondicionado a velocidad media.
- Asegúrese de que exista una junta continua entre el techo y el forro del mismo y corríjala si fuera necesario.
- Mida la temperatura de aire en el orificio de ventilación central delantero del forro del techo. Se estabiliza normalmente a 10° C o menos.
- Si necesita más información, consulte el Manual de mantenimiento.

Después del funcionamiento

Seguridad tras el funcionamiento

- Limpie la hierba y los residuos de las unidades de corte, las transmisiones, los silenciadores y el

compartimento del motor para prevenir incendios. Limpie cualquier aceite o combustible derramado.

- Si las unidades de corte están en la posición de transporte, utilice el bloqueo mecánico positivo (si está disponible) antes de dejar la máquina desatendida.
- Espere a que se enfríe el motor antes de guardar la máquina en un recinto cerrado.
- Cierre el combustible antes de almacenar o transportar la máquina.
- No guarde nunca la máquina o un recipiente de combustible cerca de una llama desnuda, chispa o llama piloto, por ejemplo en un calentador de agua u otro electrodoméstico.
- Mantenga todas las piezas en buen estado de funcionamiento y todos los herrajes bien apretados, sobre todo los accesorios de las cuchillas.
- Sustituya cualquier pegatina desgastada o deteriorada.

Cómo empujar o remolcar la máquina

Importante: **No empuje ni remolque la máquina a más de entre 3 y 4,8 km/h, porque puede dañarse el sistema de transmisión interno.**

1. Levante el capó y localice las válvulas de desvío en la bomba

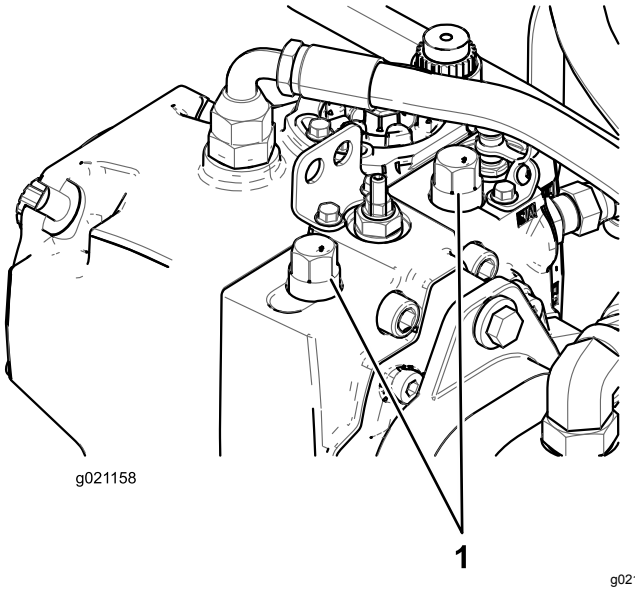

Figura 58

1. Válvulas auxiliares (2)

2. Afloje las dos válvulas de remolcado de la transmisión hidrostática.

3. Gire cada válvula 3 vueltas en sentido antihorario para abrirla y dejar pasar el aceite internamente.
4. Quite manualmente el freno de estacionamiento automático usando la válvula de desvío y el émbolo, según se muestra en Figura 59.

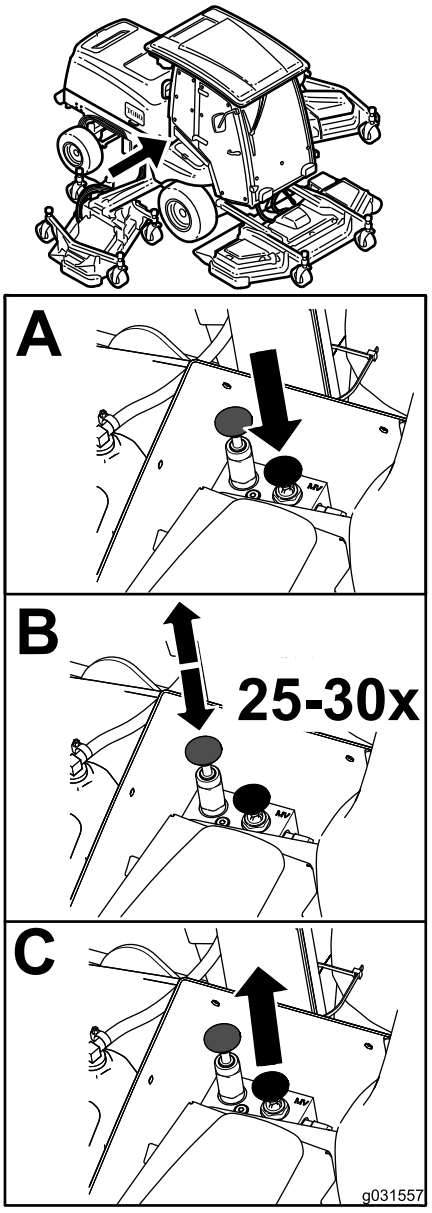

Figura 59

5. Cierre las válvulas de desvío antes de arrancar el motor; apriete a 70 N·m para cerrar la válvula.

   Nota: El seguro del freno de estacionamiento manual se repone automáticamente cuando se arranca el motor.

Identificación de los puntos de amarre

Parte delantera de la máquina - bajo la parte delantera de la plataforma del operador (Figura 60)

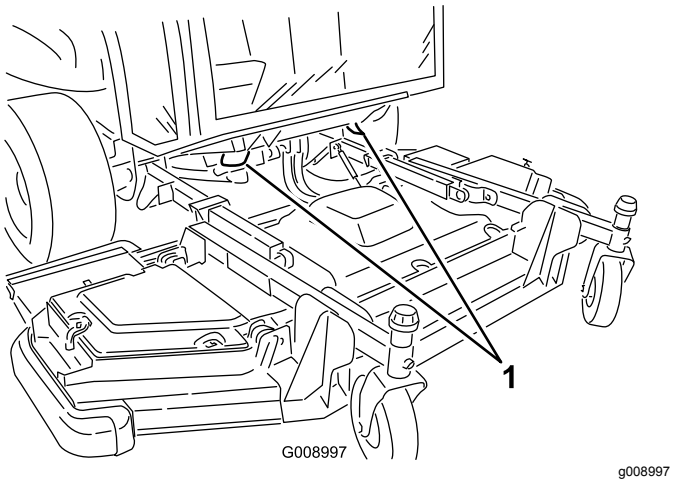

Figura 60

1. Puntos de amarre delanteros

Parte trasera de la máquina – en cada lado de la máquina, en el amortiguador (Figura 61)

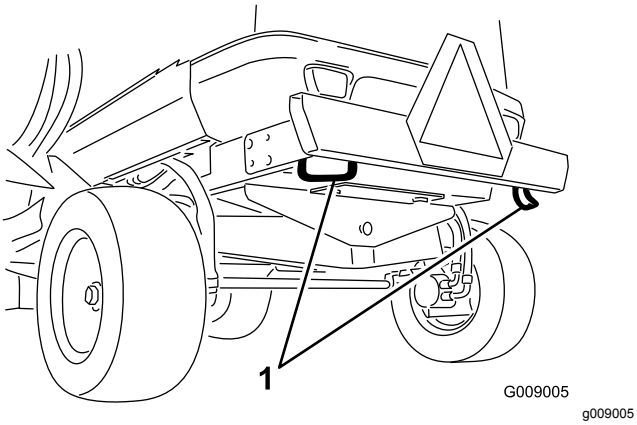

Figura 61

1. Puntos de amarre traseros

Transporte de la máquina

- Tenga cuidado al cargar o descargar la máquina en/desde un remolque o un camión.
- Utilice rampas de ancho completo para cargar la máquina en un remolque o un camión.
- Amarre la máquina firmemente.

Mantenimiento

Nota: Los lados derecho e izquierdo de la máquina se determinan desde la posición normal del operador.

Importante: **Consulte los procedimientos adicionales de mantenimiento descritos en el Manual del operador del motor.**

Calendario recomendado de mantenimiento

Intervalo de mantenimiento y servicio	Procedimiento de mantenimiento
Después de las primeras 10 horas	• Compruebe las tuercas de las ruedas. • Compruebe la correa del alternador de 12 V. • Compruebe la correa del alternador de 24 V y la correa del compresor del A/A. • Compruebe el par de apriete del perno de la cuchilla.
Después de las primeras 50 horas	• Cambie el aceite de motor y el filtro de aceite del motor.
Cada vez que se utilice o diariamente	• Compruebe la presión de los neumáticos. • Compruebe el tiempo de parada de las cuchillas. • Compruebe el nivel de aceite del motor. • Drene el separador de agua. • Compruebe el nivel del refrigerante del motor en el depósito de expansión. • Retire los residuos del núcleo del enfriador de fluido hidráulico y del núcleo del radiador con aire comprimido. • Compruebe el nivel de fluido hidráulico. • Compruebe la condición de la cuchilla. • Compruebe el sistema de interruptores de seguridad.
Cada 50 horas	• Lubrique todos los puntos de engrase. • Retire la cubierta del limpiador de aire y limpie los residuos. No retire el filtro. • Compruebe la condición de las baterías. • Inspeccione las correas de transmisión de las cuchillas. • Compruebe el par de apriete del perno de la cuchilla. • Limpie cualquier suciedad o residuo del compartimento del motor, el radiador y del enfriador de aceite.
Cada 100 horas	• Inspeccione las mangueras del sistema de refrigeración.
Cada 250 horas	• Compruebe las tuercas de las ruedas. • Limpie los filtros de aire de la cabina y cámbielos si están rotos o excesivamente sucios. • Limpie el serpentín del condensador del aire acondicionado. Límpielo más a menudo en condiciones de mucho polvo o suciedad.
Cada 400 horas	• Inspeccione la carcasa del limpiador de aire en busca de daños que pudieran causar una fuga de aire. Cámbiela si está dañada. • Compruebe todo el sistema de admisión para detectar fugas, daños o abrazaderas sueltas. • Cambie el elemento del separador combustible/agua.
Cada 500 horas	• Cambie el aceite de motor y el filtro de aceite del motor. • Inspeccione los tubos de combustible y sus conexiones. • Sustituya el elemento filtrante de combustible. • Inspeccione los conjuntos de rueda giratoria de la carcasa de corte.
Cada 800 horas	• Drene y limpie el depósito de combustible.

Intervalo de mantenimiento y servicio	Procedimiento de mantenimiento
Cada 1000 horas	• Ajuste la holgura de las válvulas del motor (si es necesario). • Calibre el pedal de tracción. • Compruebe la convergencia de las ruedas traseras. • Drene el sistema de refrigeración del motor y cambie el fluido. • Compruebe la tensión de la correa del alternador de 12 V. • Compruebe la tensión de la correa del alternador de 24 V y la correa del compresor del A/A. • Sustituya las correas de transmisión de las cuchillas. • Cambie el fluido hidráulico y los 2 filtros hidráulicos.
Cada 1500 horas	• Limpie el enfriador EGR del motor. • Inspeccione del sistema de ventilación del cárter del motor.
Cada 2000 horas	• Compruebe y sustituya (si es necesario) las mangueras de combustible y las mangueras de refrigerante del motor. • Realice el lapeado o ajuste de las válvulas de admisión y escape del motor (si es necesario).
Cada 3000 horas	• Inspeccione y limpie (si es necesario) los componentes de control de emisiones del motor y el turboalimentador.
Cada 6000 horas	• Desmonte, limpie y monte el filtro de hollín del DPF, o bien limpie el filtro de hollín si se muestran los códigos de fallo activo SPN 3251 HIGH (spn 3251 alto), SPN 3720 TOO HIGH SEVERE (spn 3720 demasiado alto grave) o SPN 3720 HIGH (SPN 3720 alto) en el InfoCenter.
Cada 2 años	• Sustituya las líneas y mangueras hidráulicas móviles.

Lista de comprobación – mantenimiento diario

Duplique esta página para su uso rutinario.

	Para la semana de:						
Elemento a comprobar	**Lunes**	**Martes**	**Miércoles**	**Jueves**	**Viernes**	**Sábado**	**Domingo**
Compruebe el funcionamiento de los interruptores de seguridad.							
Compruebe el funcionamiento de los frenos.							
Compruebe el nivel de aceite del motor.							
Compruebe el nivel de fluido del sistema de refrigeración.							
Drene el separador de agua/combustible.							
Compruebe el filtro de aire, la tapa del filtro y la válvula de alivio							
Compruebe que no hay ruidos extraños en el motor.[2]							
Compruebe las rejillas del radiador y del enfriador de fluido hidráulico, y elimine los residuos con aire comprimido.							

Elemento a comprobar	Para la semana de:						
	Lunes	Martes	Miércoles	Jueves	Viernes	Sábado	Domingo
Compruebe que no hay ruidos extraños de operación.							
Compruebe el nivel del fluido del sistema hidráulico.							
Compruebe que las mangueras hidráulicas no están dañadas.							
Compruebe que no hay fugas de fluidos.							
Compruebe el nivel de combustible.							
Compruebe la presión de los neumáticos y las ruedas giratorias.							
Compruebe la operación de los instrumentos.							
Compruebe el ajuste de altura de corte.							
Lubrique todos los engrasadores.[2]							
Retoque la pintura dañada.							

[1]Compruebe la bujía, las boquillas de los inyectores y los filtros de aire del motor en caso de dificultad para arrancar, exceso de humo o funcionamiento irregular.

[2]Inmediatamente **después de cada** lavado, aunque no corresponda a los intervalos citados.

Anotación para áreas problemáticas:

Inspección realizada por:		
Elemento	**Fecha**	**Información**

Tabla de intervalos de servicio

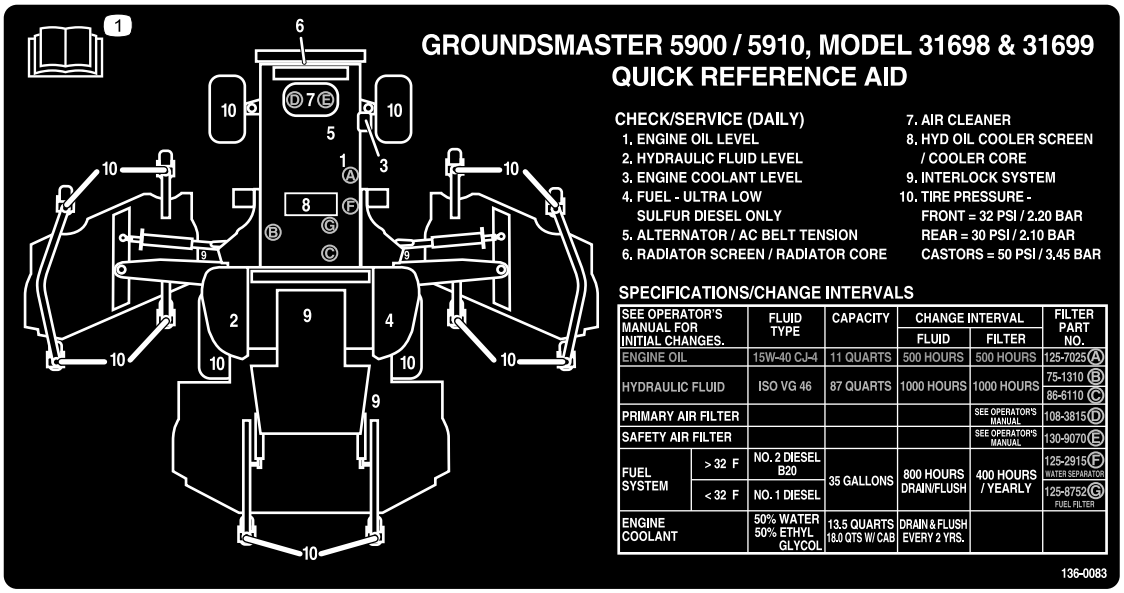

decal136-0083

Figura 62

Procedimientos previos al mantenimiento

Seguridad – Pre-Mantenimiento

- Antes de ajustar, limpiar, reparar o dejar la máquina, siga estos pasos:
  - Aparque la máquina en una superficie nivelada.
  - Ponga el mando del acelerador en la posición de ralentí bajo.
  - Desengrane las unidades de corte.
  - Baje las unidades de corte.
  - Asegúrese de que la tracción está en punto muerto.
  - Accione el freno de estacionamiento.
  - Apague el motor y retire la llave.
  - Espere a que se detengan todas las piezas en movimiento.
  - Deje que los componentes de la máquina se enfríen antes de realizar el mantenimiento.
- Si las unidades de corte están en la posición de transporte, utilice el bloqueo mecánico positivo (si está disponible) antes de dejar la máquina desatendida.
- Si es posible, no realice tareas de mantenimiento con el motor en marcha. Manténgase alejado de las piezas en movimiento.
- Utilice soportes fijos para apoyar la máquina o los componentes cuando sea necesario.
- Alivie con cuidado la tensión de aquellos componentes que tengan energía almacenada.

Uso del interruptor de desconexión de las baterías

Abra el capó para tener acceso al interruptor de desconexión de las baterías.

Mueva el interruptor de desconexión de la batería a la posición de ENCENDIDO o APAGADO según se indica a continuación:

- Para suministrar energía eléctrica a la máquina, gire el interruptor de desconexión de la batería en sentido horario a la posición de ENCENDIDO (Figura 63).
- Para interrumpir el suministro de energía eléctrica de la máquina, gire el interruptor de desconexión de la batería en sentido antihorario a la posición de APAGADO (Figura 63).

Importante: **No gire el interruptor de desconexión de las baterías a la posición de DESCONECTADO mientras el motor está en marcha. Asegúrese de que la máquina está apagada antes de girar el interruptor de desconexión de las baterías a la posición de DESCONECTADO, porque podría dañar el motor o la máquina.**

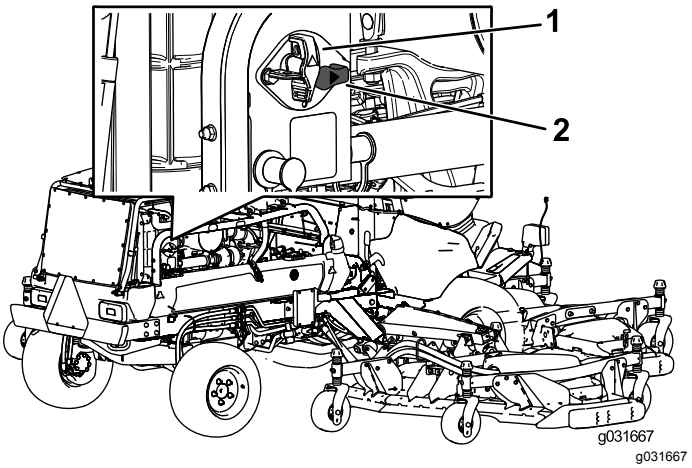

Figura 63

1. Interruptor de desconexión de la batería (posición de APAGADO)
2. Interruptor de desconexión de las baterías (posición de ENCENDIDO)

Elevación de la máquina

Utilice los siguiente pasos para elevar la máquina:

Parte delantera de la máquina - en el bastidor, en el interior de cada rueda motriz (Figura 64)

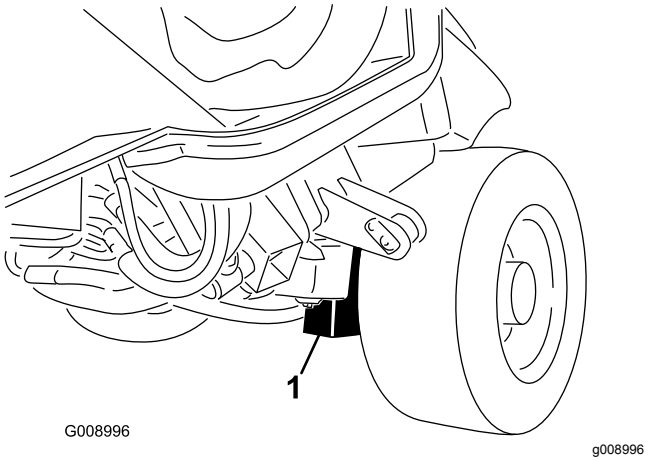

Figura 64

1. Punto de apoyo delantero (2)

Parte trasera de la máquina - en el centro del eje (Figura 65)

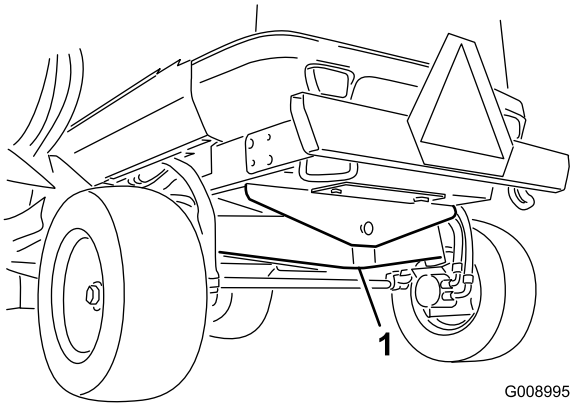

Figura 65

1. Punto de apoyo trasero

Retirada e instalación de las cubiertas de las carcasas laterales interiores

Retirada de las cubiertas de las carcasas laterales interiores

1. Baje la carcasa lateral sobre una superficie nivelada.
2. Abra el enganche de la cubierta.
3. Retire el perno que sujeta la cubierta de la correa (si dispone de ella).
4. Separe los bordes trasero e interior de la cubierta de las clavijas de montaje (Figura 66).

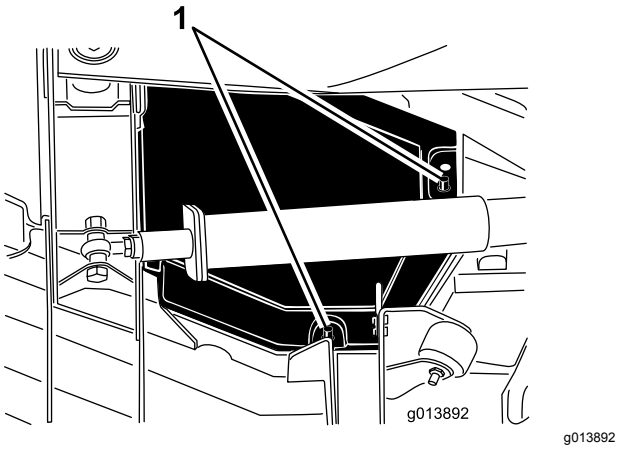

Figura 66

1. Clavijas de montaje

5. Mientras levanta la cubierta, deslícela aproximadamente 2,5 cm hacia la unidad de tracción, para separar el borde exterior de la carcasa (Figura 67).

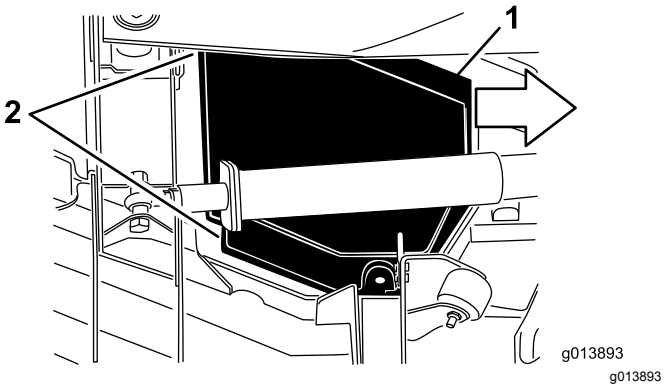

Figura 67

1. Deslice la cubierta hacia dentro aproximadamente 2,5 cm.
2. Separe estos bordes de la cubierta.

6. Levante el borde delantero y guíelo entre el brazo de elevación y el rodillo para retirarlo (Figura 68).

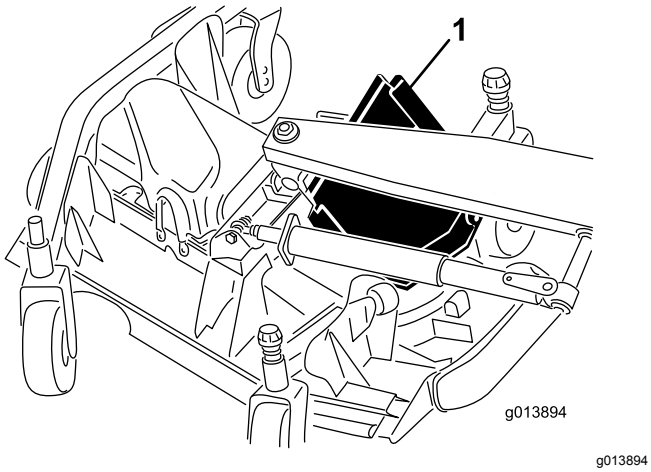

g013894

Figura 68

1. Deslice la cubierta hacia fuera entre el brazo de elevación y el rodillo.

Instalación de las cubiertas de las carcasas laterales interiores

1. Baje la carcasa lateral sobre una superficie nivelada.
2. Deslice la cubierta a su posición guiando el borde trasero entre el brazo de elevación y el rodillo.
3. Mientras aleja la cubierta de la unidad de tracción, guíe el borde exterior por debajo de los soportes delantero y trasero de la carcasa.
4. Alinee las clavijas de montaje de la carcasa con los taladros de la cubierta y baje la cubierta a su posición.
5. Instale el perno que sujeta la cubierta de la correa (en su caso).
6. Coloque el enganche de la cubierta de la carcasa.

Lubricación

Engrasado de cojinetes y casquillos

Intervalo de mantenimiento: Cada 50 horas—Lubrique todos los puntos de engrase.

La máquina tiene engrasadores que deben ser lubricados regularmente con grasa de litio Nº 2. Además, engrase la máquina inmediatamente después de cada lavado.

Unidad de tracción

- 2 brazos de impacto (Figura 69)
- 2 pivotes de cilindros de elevación de carcasa delantera (Figura 69)
- 2 pivotes de cilindros de elevación de carcasa lateral(Figura 69)
- 4 rótulas de cilindros de dirección (Figura 70)
- 2 rótulas de barras de acoplamiento (Figura 70)
- 2 casquillos de pivotes de dirección (Figura 70)
- 1 casquillo de pivote del eje trasero (Figura 71)

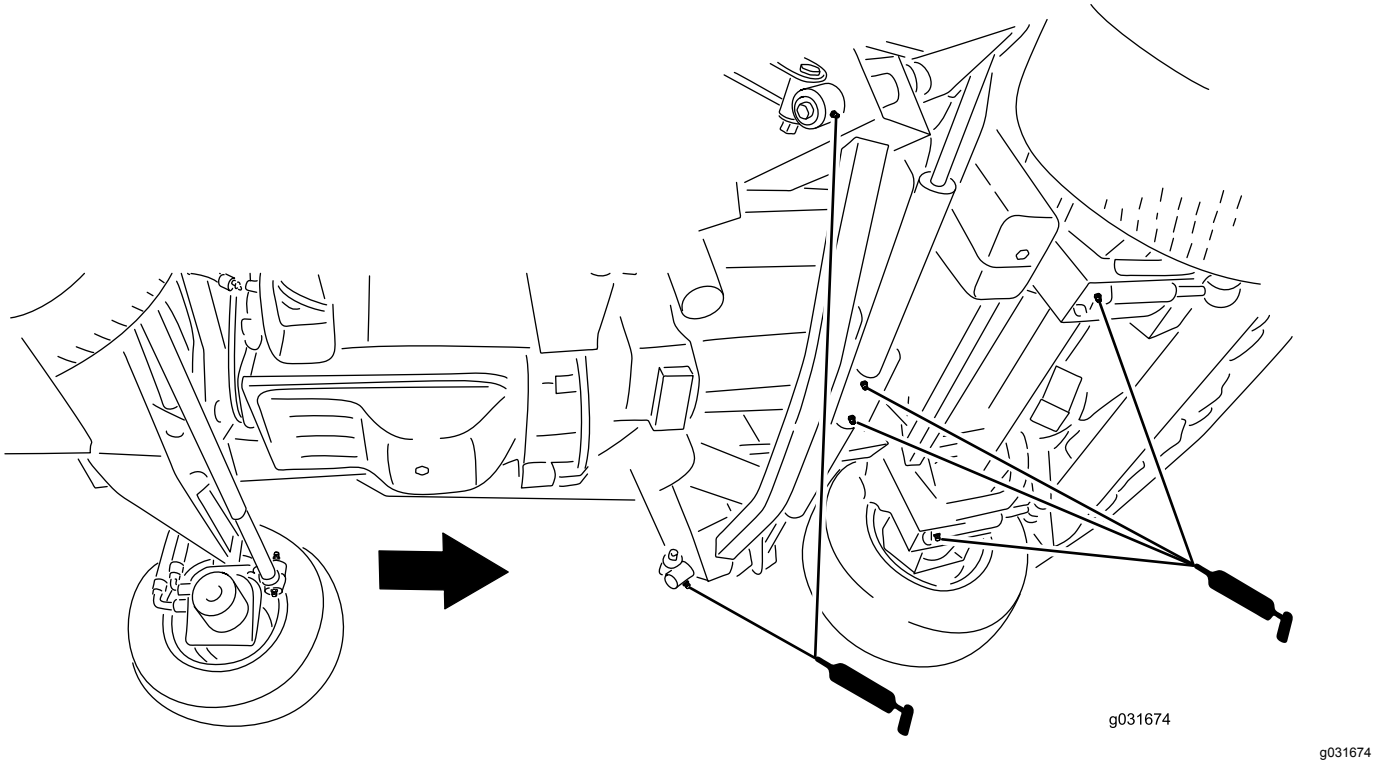

g031674

Figura 69

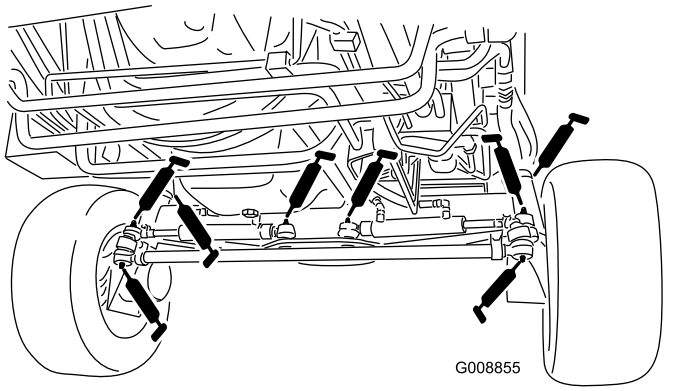

g008855

Figura 70

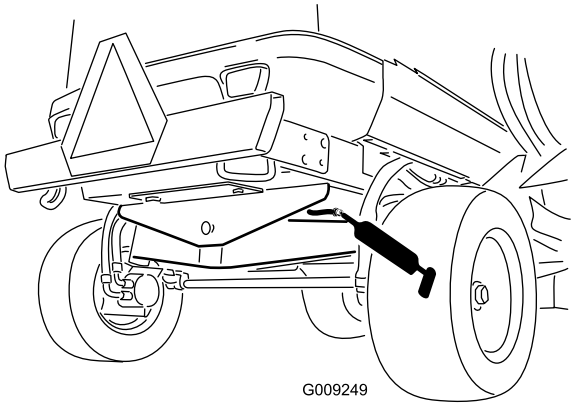

g009249

Figura 71

Carcasa delantera del cortacésped

- 2 casquillos del eje de la horquilla de la rueda giratoria (Figura 72)
- 5 cojinetes de eje giratorio (situados en el alojamiento del eje) tal y como se muestra en la Figura 72
- 3 casquillos de pivote de brazo tensor (situados en el eje del pivote tensor) tal y como se muestra en la Figura 72
- 4 casquillos de las alas de la carcasa (situados en los pasadores de giro de las alas) según se muestra en Figura 72.

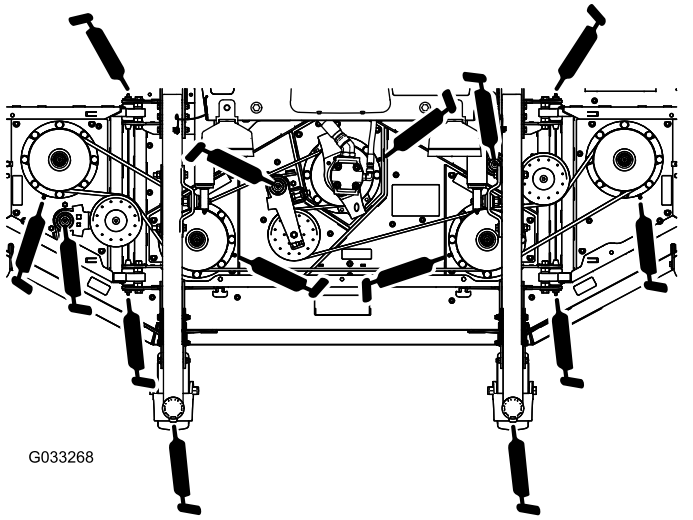

Figura 72

Conjuntos de elevación delanteros

- 2 casquillos de brazos de elevación (Figura 73)
- 2 rótulas de los brazos de elevación (Figura 73)
- 2 pivotes de los cilindros de elevación de la carcasa delantera (Figura 73)

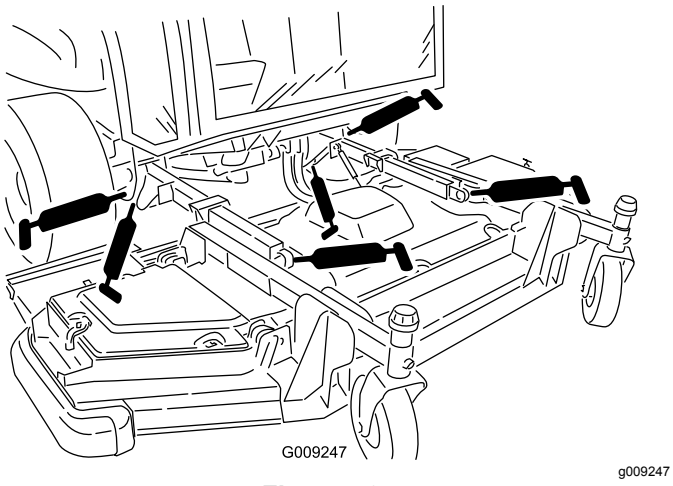

Figura 73

Carcasas de corte laterales (cada carcasa lateral)

- Casquillo del eje de la horquilla de la rueda giratoria (4) (Figura 74)
- 3 cojinetes de eje giratorio (situados en el alojamiento del eje) tal y como se muestra en la Figura 74
- 2 casquillos de pivote de brazo tensor (situados en el eje del pivote tensor) tal y como se muestra en la Figura 74

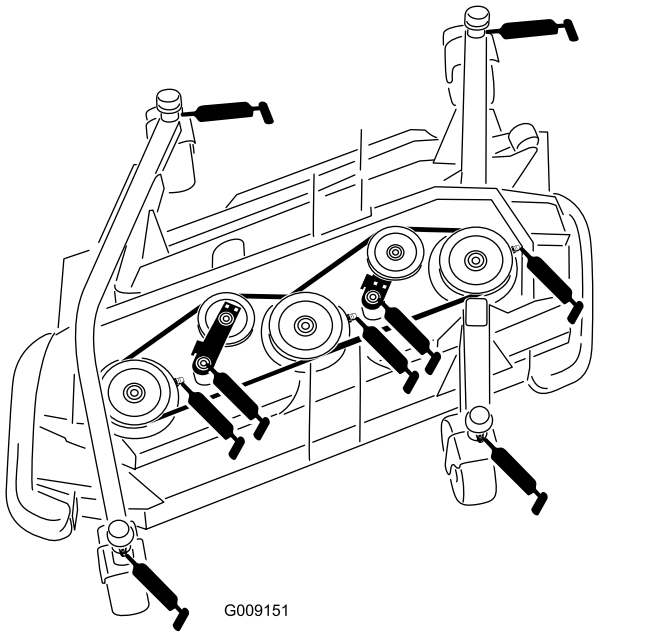

Figura 74

Conjuntos de elevación de las carcasas laterales (en cada carcasa lateral)

- 3 casquillos de brazos de elevación principales (Figura 75)
- 1 casquillo de cilindro de elevación (Figura 75)

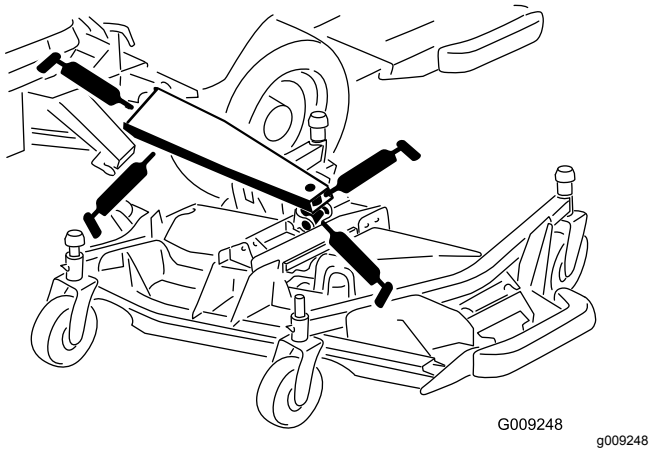

Figura 75

Mantenimiento del motor

Importante: **No deje que el agua entre en contacto directo con la unidad de control del motor (UCE) y con los conectores eléctricos, porque esto podría provocar daños; consulte en Figura 76 la ubicación de la EC U y de los conectores eléctricos.**

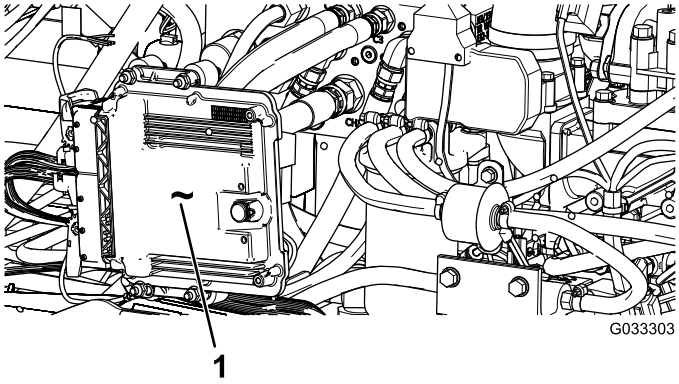

Figura 76

Situada en el lado izquierdo de la máquina, debajo del capó.

1. Unidad de control del motor (UCE)

Seguridad del motor

- Apague el motor antes de comprobar el aceite o añadir aceite al cárter.
- No cambie la velocidad del regulador ni haga funcionar el motor a una velocidad excesiva.

Mantenimiento del limpiador de aire

Inspeccione la carcasa del limpiador de aire en busca de daños que pudieran causar una fuga de aire. Compruebe el sistema de admisión completo para detectar fugas, daños o abrazaderas sueltas. Asimismo, compruebe las conexiones de la manguera de admisión de goma en el limpiador de aire y el turbo para asegurarse de que las conexiones están correctamente realizadas.

Revise el filtro del limpiador de aire únicamente si la pantalla del InfoCenter muestra "Comprobar filtro de aire" (Figura 77). El cambiar el filtro antes de que sea necesario sólo aumenta la posibilidad de que entre suciedad en el motor al retirar el filtro.

Asegúrese de que la tapa está bien asentada y que hace un buen sello con la carcasa del limpiador de aire.



g021157

Figura 77

Mantenimiento de la cubierta del limpiador de aire

Intervalo de mantenimiento: Cada 50 horas—Retire la cubierta del limpiador de aire y limpie los residuos. No retire el filtro.

Inspeccione la carcasa del limpiador de aire en busca de daños que pudieran causar una fuga de aire. Cambie la carcasa del limpiador de aire si está dañada.

Limpie la cubierta del limpiador de aire (Figura 78).

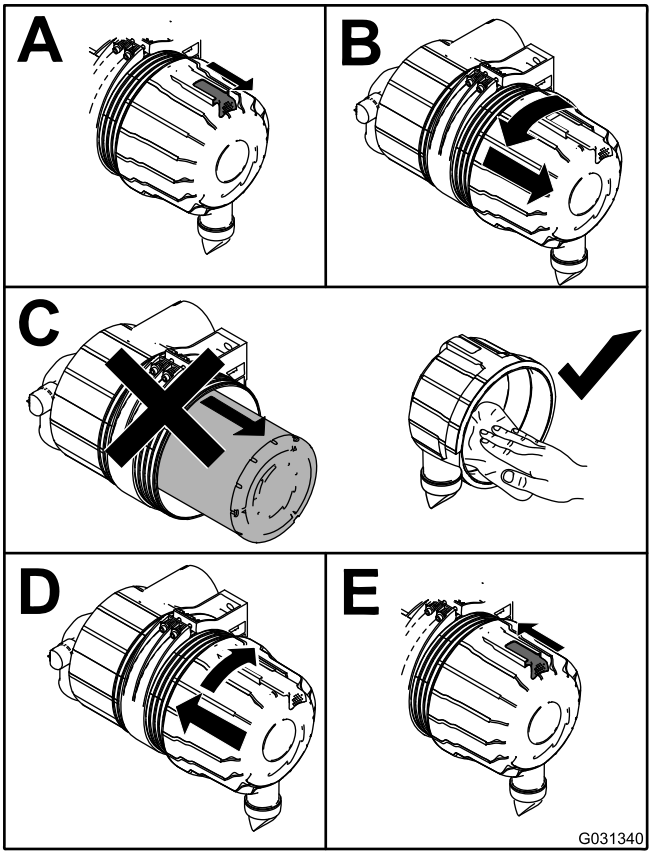

Figura 78

Limpie los elementos del filtro del limpiador de aire

Intervalo de mantenimiento: Cada 400 horas

Cada 400 horas

El sistema de entrada de aire de esta máquina es controlado de forma continua por un sensor de restricción del aire, que muestra un aviso cuando es necesario cambiar el filtro de aire. No cambie los elementos hasta que esto ocurra.

Importante: **Cambie el elemento del filtro secundario únicamente cada tres revisiones del filtro primario. No retire el elemento secundario al limpiar o cambiar el elemento primario. El elemento interior evita la entrada de polvo en el motor cuando se trabaja con el elemento primario.**

Importante: **No haga funcionar el motor sin los elementos del limpiador de aire, porque esto permitiría la entrada en el motor de material extraño que lo dañarían.**

1. Abra los enganches que sujetan la tapa del limpiador de aire a la carcasa del limpiador de aire (Figura 79).

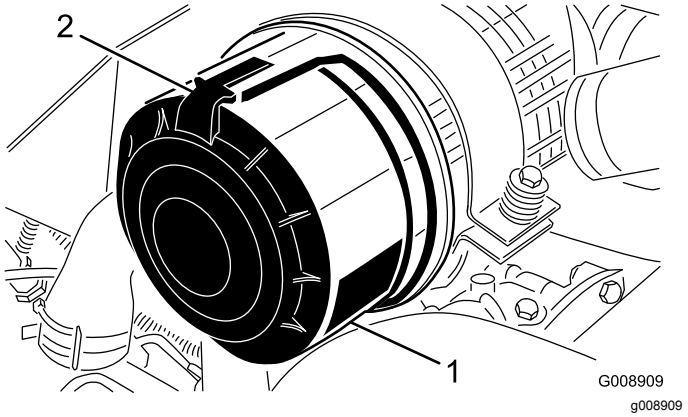

Figura 79

1. Tapa del limpiador de aire
2. Enganche del limpiador de aire

2. Retire la tapa de la carcasa del limpiador de aire.
3. Antes de retirar el filtro, utilice aire a baja presión (2,75 bar, limpio y seco) para retirar cualquier gran acumulación de residuos que se haya acumulado entre el exterior del filtro primario y el cartucho.

   Nota: Evite utilizar aire a alta presión, porque podría obligar a la suciedad a penetrar a través del filtro a la entrada. Este proceso de limpieza evita que los residuos migren a la entrada de aire al retirar el filtro primario.
4. Retire el filtro primario (Figura 80).

   Nota: No limpie el elemento usado porque podría dañar el medio filtrante.

   Nota: Cambie el filtro secundario cada tres revisiones del filtro primario (Figura 81).

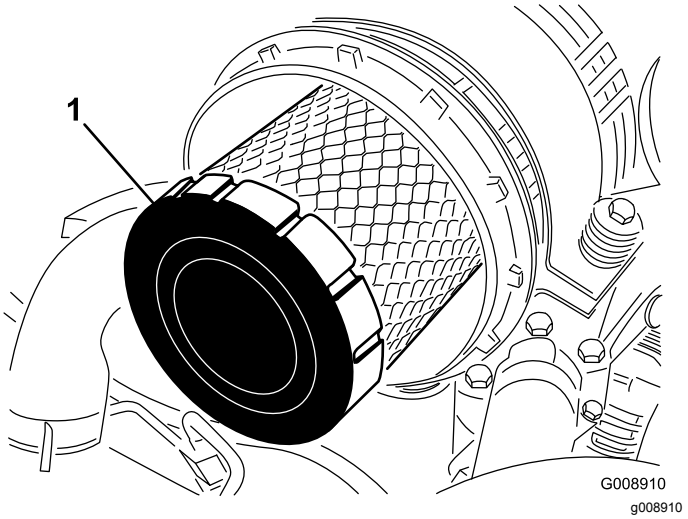

Figura 80

1. Filtro primario

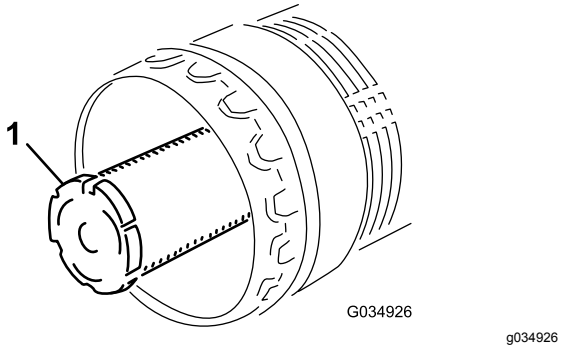

Figura 81

1. Filtro secundario

5. Asegúrese de que el filtro nuevo no ha sido dañado durante el transporte, comprobando el extremo sellante del filtro y la carcasa.

   Importante: **No utilice el elemento si está dañado.**

6. Introduzca el filtro nuevo presionando el borde exterior del elemento para asentarlo en el cartucho.

   Importante: **No aplique presión al centro flexible del filtro, porque esto podría dañar el filtro.**

7. Limpie el orificio de expulsión de suciedad situado en la tapa extraíble.
8. Retire la válvula de salida de goma de la cubierta, limpie el hueco y cambie la válvula de salida.
9. Instale la tapa orientando la válvula de salida de goma hacia abajo – aproximadamente entre las posiciones de las 5 y las 7, visto desde el extremo.
10. Cierre los enganches del capó.

Mantenimiento del aceite de motor

Especificación del aceite

Utilice aceite de motor de alta calidad y bajo contenido en ceniza que cumpla o supere las especificaciones siguientes:

- Categoría de servicio API CJ-4 o superior
- Categoría de servicio ACEA E6
- Categoría de servicio JASO DH-2

Importante: **El uso de un aceite del motor que no sea API CJ-4 o superior, ACEA E6 o JASO DH-2 puede hacer que el filtro de partículas diésel se obstruya o que se produzcan daños en el motor.**

Utilice el siguiente grado de viscosidad de aceite del motor:

- Aceite preferido: SAE 15W-40 (por encima de los 0 °F)
- Aceite alternativo: SAE 10W-30 o 5W-30 (todas las temperaturas)

Su Distribuidor Autorizado de Toro dispone de aceite para motores Toro Premium, de viscosidad 15W-40 o 10W-30. Consulte los números de pieza en el catálogo de piezas.

Comprobación del nivel de aceite del motor

Intervalo de mantenimiento: Cada vez que se utilice o diariamente—Compruebe el nivel de aceite del motor.

El motor se suministra con aceite en el cárter; no obstante, debe comprobarse el nivel de aceite antes y después de arrancar el motor por primera vez.

Importante: **Compruebe el aceite del motor cada día. Si el nivel del aceite está en o por debajo de la marca Lleno de la varilla, el aceite del motor puede diluirse con combustible;**

Si el nivel del aceite está por encima de la marca Lleno de la varilla, cambie el aceite del motor.

El mejor momento para comprobar el aceite del motor es cuando el motor está frío, antes de arrancarlo al principio de la jornada. Si ya se ha arrancado, deje que el aceite se drene al cárter durante al menos 10 minutos antes de comprobar el nivel. Si el nivel del aceite está en o por debajo de la marca “Add” (Añadir) de la varilla, añada aceite hasta que el nivel llegue a la marca “Full” (Lleno).**No llene el motor con demasiado aceite**.

Importante: **Mantenga el nivel del aceite del motor entre los límites superior e inferior en el**

indicador de la varilla; el motor puede fallar si se acciona con aceite insuficiente o en exceso.

Compruebe el nivel de aceite del motor, tal y como se muestra en la Figura 82.

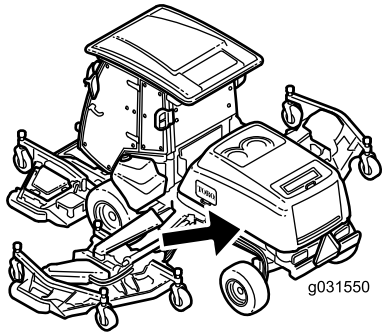

g031550

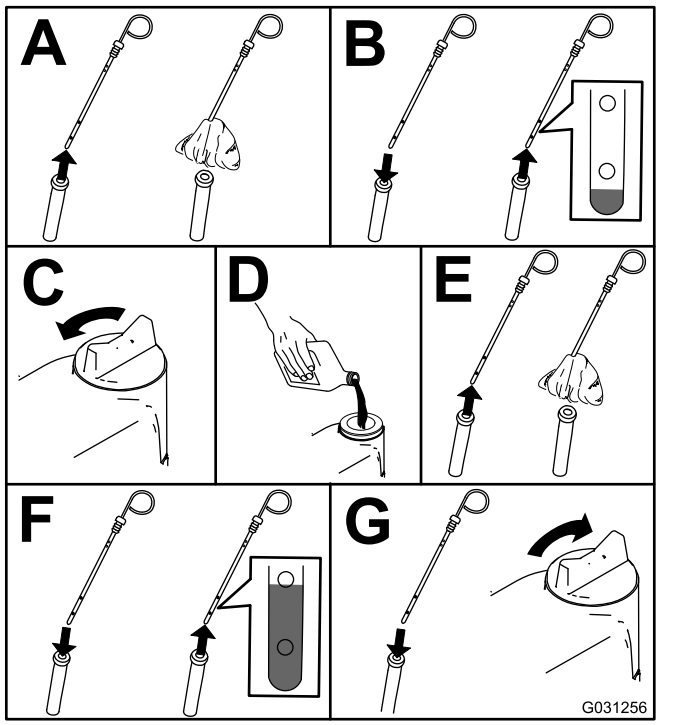

g031256

Figura 82

Capacidad de aceite del cárter

10,4 litros con el filtro

Cambio del aceite de motor y el filtro de aceite del motor

Intervalo de mantenimiento: Después de las primeras 50 horas—Cambie el aceite de motor y el filtro de aceite del motor.

Cada 500 horas—Cambie el aceite de motor y el filtro de aceite del motor.

Nota: Cambie el aceite del motor y el filtro con más frecuencia cuando se trabaja en condiciones de mucho polvo o arena.

1. Arranque el motor y déjelo funcionar durante unos cinco minutos para que el aceite se caliente.
2. Aparque la máquina en una superficie nivelada, ponga el freno de estacionamiento, baje la carcasa de corte, apague el motor y retire la llave.
3. Cambie el aceite del motor, según se muestra en Figura 83.

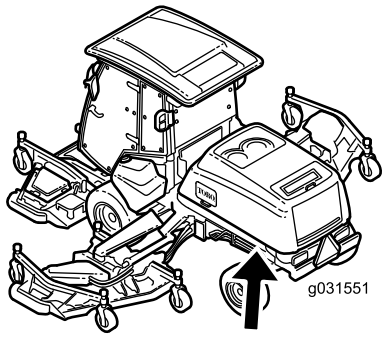

g031551

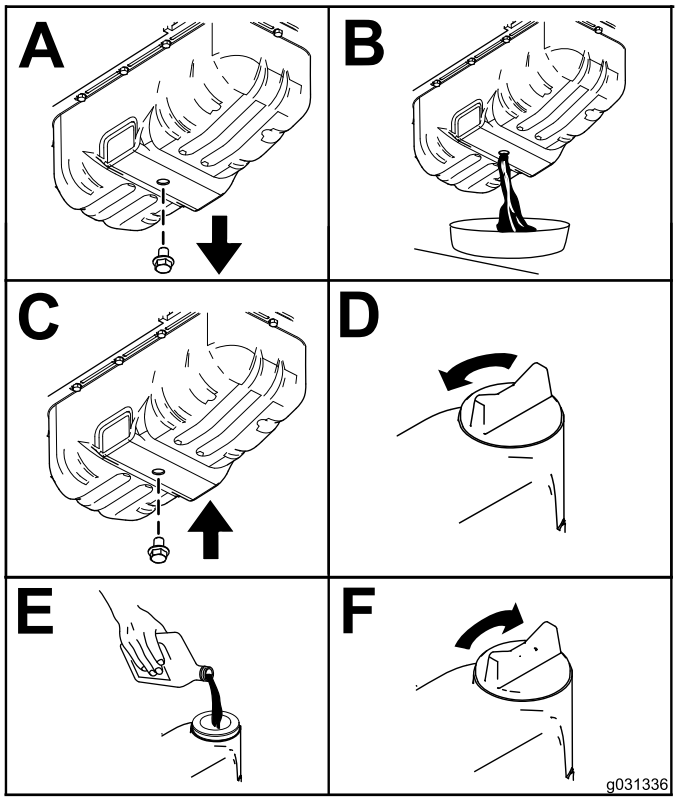

g031336

Figura 83

4. Sustituya el filtro de aceite del motor (Figura 84).

   Nota: Apriete hasta que la junta del filtro de aceite entre en contacto con el motor; luego apriete ¾ de vuelta más.

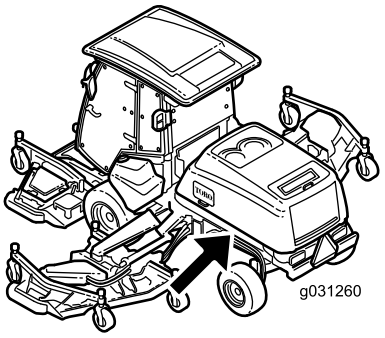

g031260

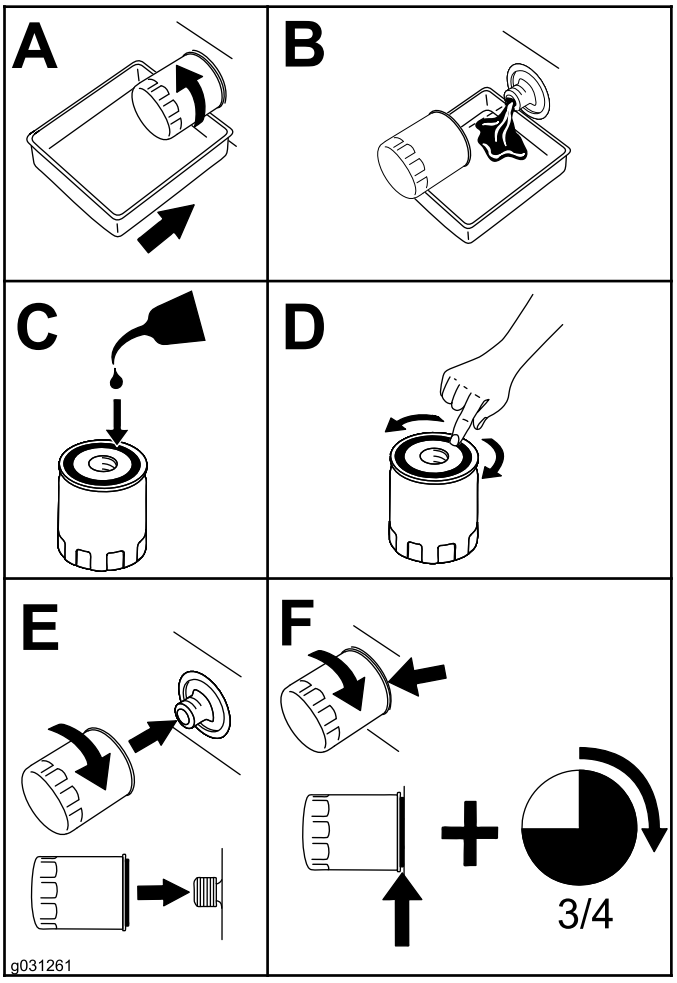

g031261

Figura 84

Ajuste de la holgura de las válvulas del motor

Intervalo de mantenimiento: Cada 1000 horas

Consulte en el Manual del operador el procedimiento de ajuste.

Limpieza del enfriador EGR del motor

Intervalo de mantenimiento: Cada 1500 horas

Para obtener más información sobre cómo limpiar el enfriador EGR del motor, consulte el Manual del operador del motor.

Inspección del sistema de ventilación del cárter del motor

Intervalo de mantenimiento: Cada 1500 horas

Para obtener más información sobre cómo inspeccionar el sistema de ventilación del cárter del motor, consulte el Manual del operador del motor.

Comprobación y sustitución de las mangueras de combustible y las mangueras de refrigerante del motor

Intervalo de mantenimiento: Cada 2000 horas

Para más información sobre la comprobación y sustitución de las mangueras de combustible y de refrigerante del motor, consulte el Manual del operador del motor.

Lapeado o ajuste de las válvulas de admisión y de escape del motor

Intervalo de mantenimiento: Cada 2000 horas

Para obtener más información sobre el lapeado o el ajuste de las válvulas de admisión y escape del motor, consulte el manual del propietario del motor.

Inspección y limpieza de los componentes de control de emisiones del motor y del turboalimentador

Intervalo de mantenimiento: Cada 3000 horas

Para obtener más información sobre cómo inspeccionar y limpiar los componentes de control de emisiones del motor, consulte el Manual del operador del motor.

Mantenimiento del catalizador de oxidación diésel (DOC) y del filtro de hollín

Intervalo de mantenimiento: Cada 6000 horas o bien limpie el filtro de hollín si se muestran los códigos de fallo activo SPN 3251 HIGH (spn 3251 alto), SPN 3720 TOO HIGH SEVERE (spn 3720 demasiado alto grave) o SPN 3720 HIGH (SPN 3720 alto) en el InfoCenter.

Si se muestran los códigos de fallo del motor ACTIVE FAULT SPN 3251 HIGH (fallo activo spn 3251 alto), ACTIVE FAULT SPN 3720 TOO HIGH SEVERE (fallo activo spn 3720 demasiado alto, grave), o ACTIVE FAULT SPN 3720 HIGH (fallo activo spn 3720 alto) en el InfoCenter (Figura 85), limpie el filtro de hollín siguiendo los pasos indicados a continuación:



g214978

Figura 85



g214980

Figura 86



g214979

Figura 87

1. Consulte la sección sobre Motor en el *Manual de mantenimiento* para obtener información sobre el montaje y el desmontaje del catalizador de oxidación diésel y el filtro de hollín del DPF.

2. Consulte a su Distribuidor Autorizado Toro si desea más información sobre el mantenimiento o las piezas de sustitución del catalizador de oxidación diésel o el filtro de hollín.
3. Póngase en contacto con su Distribuidor Autorizado de Toro para que restablezcan la ECU del motor después de instalar un DPF limpio.

Mantenimiento del sistema de combustible

Mantenimiento del sistema de combustible

Drenaje del depósito de combustible

Intervalo de mantenimiento: Cada 800 horas—Drene y limpie el depósito de combustible.

Drene y limpie el depósito si se contamina el sistema de combustible o si va a almacenar la máquina durante un periodo de tiempo prolongado. Utilice combustible limpio para enjuagar el depósito.

Inspección de los tubos de combustible y conexiones

Intervalo de mantenimiento: Cada 500 horas—Inspeccione los tubos de combustible y sus conexiones.

Compruebe que los tubos y las conexiones no están deteriorados o dañados, y que las conexiones no están sueltas.

Mantenimiento del separador de agua

Intervalo de mantenimiento: Cada vez que se utilice o diariamente—Drene el separador de agua.

Cada 400 horas—Cambie el elemento del separador combustible/agua.

Vaciado del separador de agua

1. Coloque un recipiente debajo del filtro de combustible.
2. Afloje la válvula de vaciado en la parte inferior del filtro (Figura 88).

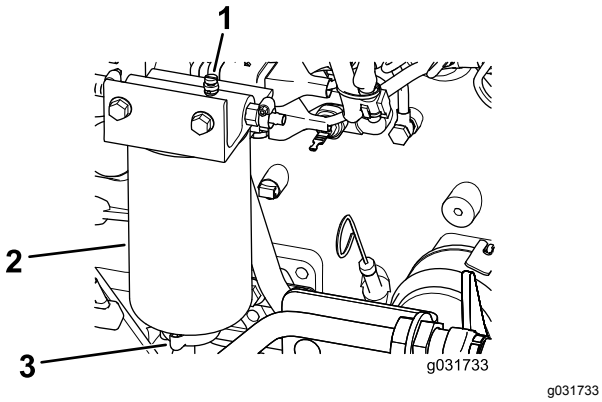

g031733

Figura 88

1. Tapón de ventilación
2. Separador de agua/del filtro
3. Válvula de vaciado

3. Apriete la válvula después del vaciado.

Cambio del elemento del separador de agua

1. Coloque un recipiente limpio debajo del separador de agua.
2. Drene parte del combustible aflojando el tapón de ventilación y abriendo el tapón de vaciado (Figura 88).
3. Limpie la zona de montaje del elemento filtrante.
4. Retire el elemento del filtro.
5. Aplique una capa de combustible o aceite de motor limpio a la junta tórica nueva y al retén del elemento.
6. Instale el cartucho de filtro nuevo a mano hasta que la junta entre en contacto con la cabeza del filtro, luego apriételo media vuelta más.

   Nota: No utilice herramientas.
7. Cierre el tapón de vaciado.
8. Con el tapón de ventilación todavía sin apretar, gire la llave de contacto a la posición de Marcha (no arranque el motor) para que la bomba eléctrica pueda llenar el filtro nuevo.
9. Cuando salda combustible del tapón de ventilación, cierre el tapón de ventilación, arranque el motor y compruebe que no hay fugas.

   Nota: Haga las correcciones necesarias con el motor parado.

Cambio del elemento del filtro de combustible

Intervalo de mantenimiento: Cada 500 horas—Sustituya el elemento filtrante de combustible.

1. Limpie la zona alrededor de la cabeza del filtro de combustible (Figura 89).

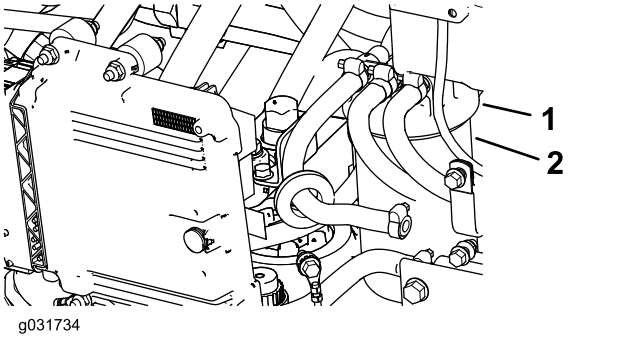

g031734

Figura 89

1. Cabeza del filtro de combustible
2. Filtro

2. Retire el filtro y limpie la superficie de montaje del cabezal del filtro (Figura 89).
3. Lubrique la junta del filtro con aceite lubricante de motor limpio; consulte el manual del propietario del motor (incluido con la máquina) para obtener información adicional.
4. Instale el cartucho filtrante seco, a mano, hasta que la junta entre en contacto con el cabezal del filtro, luego gírelo media vuelta más.
5. Gire la llave de contacto a la posición de MARCHA para que la bomba de combustible eléctrica pueda llenar el cartucho del filtro de combustible.
6. Arranque el motor y compruebe que no hay fugas de combustible alrededor del cabezal del filtro.

Mantenimiento del sistema eléctrico

Seguridad del sistema eléctrico

- Desconecte la batería antes de reparar la máquina. Desconecte primero el terminal negativo y luego el positivo. Conecte primero el terminal positivo y luego el negativo.
- Cargue la batería en una zona abierta y bien ventilada, lejos de chispas y llamas. Desenchufe el cargador antes de conectar o desconectar la batería. Lleve ropa protectora y utilice herramientas aisladas.

ADVERTENCIA

CALIFORNIA
Advertencia de la Propuesta 65

Los bornes, terminales y otros accesorios de la batería contienen plomo y compuestos de plomo, productos químicos reconocidos por el Estado de California como causantes de cáncer y daños reproductivos. Lávese las manos después de manejar el material.

Ubicación de los fusibles

Importante: **Si se instala un accesorio auxiliar en la máquina, los únicos puntos de conexión eléctrica autorizados son el bloque de fusibles de la unidad de tracción (Figura 94) y el bloque de fusibles de la cabina (Figura 96). Está disponible un máximo de 10 A en cualquiera de estos puntos. Póngase en contacto con su distribuidor autorizado TORO para su revisión.**

Nota: Pare el motor y retire la llave antes de retirar los fusibles.

Los fusibles de la unidad de tracción (Figura 90) están situados en la consola del panel eléctrico, detrás del asiento (Figura 91).

Existen fusibles adicionales de la unidad de tracción (Figura 92) en el lado derecho trasero de la máquina (Figura 93).

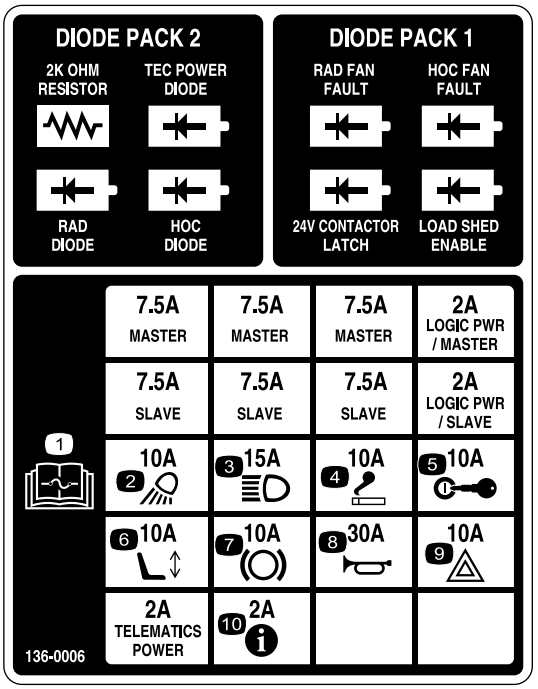

decal136-0006

Figura 90

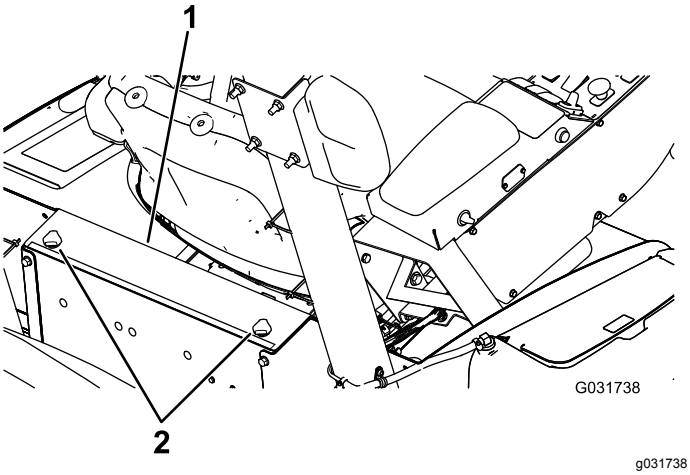

g031738

Figura 91

1. Consola del panel eléctrico 2. Pomos



g033312

Figura 92

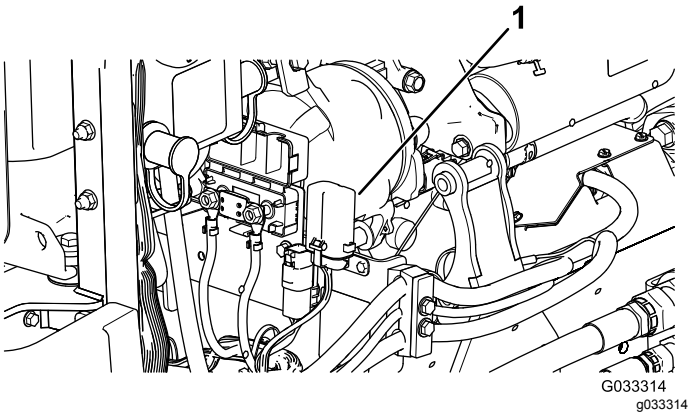

Figura 93

1. Bloque de fusibles

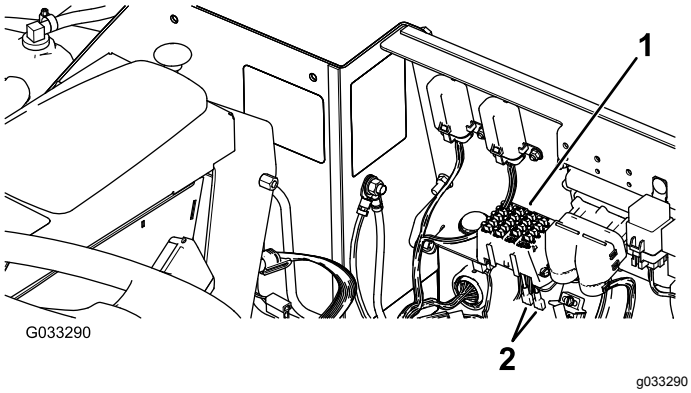

Figura 94

1. Bloque de fusibles
2. Cables de alimentación

Los fusibles de la cabina (Figura 95) están situados en la caja de fusibles del forro del techo de la cabina (Figura 96).

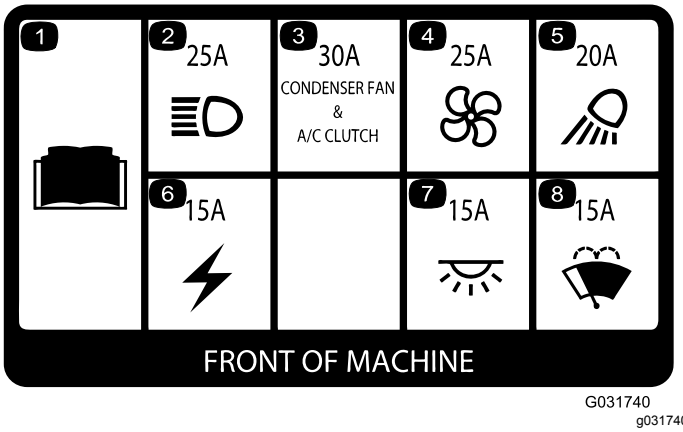

Figura 95

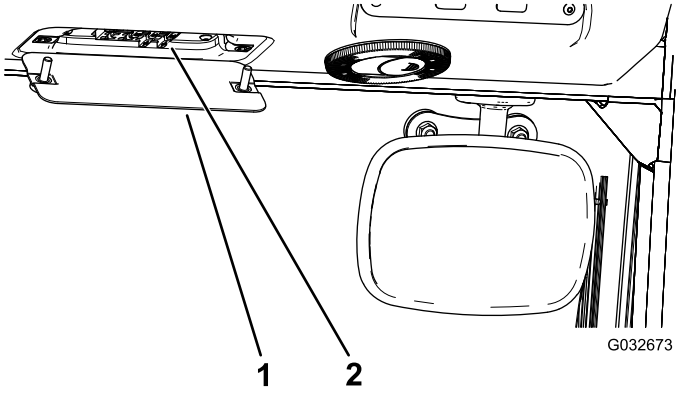

Figura 96

1. Caja de fusibles de la cabina
2. Fusibles

Comprobación de la condición de las baterías

Intervalo de mantenimiento: Cada 50 horas—Compruebe la condición de las baterías.

Importante: **Antes de efectuar soldaduras en la máquina, desconecte la batería para evitar daños en el sistema eléctrico. Asimismo, antes de efectuar soldaduras en la máquina, deben desconectarse el controlador del motor, el InfoCenter y los controladores de la máquina.**

Nota: Mantenga limpios los terminales y toda la carcasa de la batería, porque una batería sucia se descargará lentamente. Para limpiar la batería, lave toda la carcasa con una solución de bicarbonato y agua. Enjuague con agua clara. Aplique una capa de grasa Grafo 112X (Nº de Pieza Toro 505-47) o de vaselina a los conectores de los cables y a los bornes de la batería para evitar la corrosión.

Cómo cargar las baterías

⚠ ADVERTENCIA

El proceso de carga de las baterías produce gases que pueden explotar.

No fume cerca de la batería, y mantenga alejada de la batería cualquier chispa o llama.

Importante: **Mantenga las baterías completamente cargadas. Esto es especialmente importante para evitar daños a la batería cuando la temperatura está por debajo de los 0°C.**

1. Realice el procedimiento previo al mantenimiento; consulte Procedimientos previos al mantenimiento (página 58).
2. Limpie el exterior de la carcasa de la batería y los bornes.

   Nota: Conecte los cables del cargador de la batería a los bornes antes de conectar el cargador a la fuente eléctrica.
3. Retire los capuchones de los bornes de la batería del otro vehículo (Figura 97).

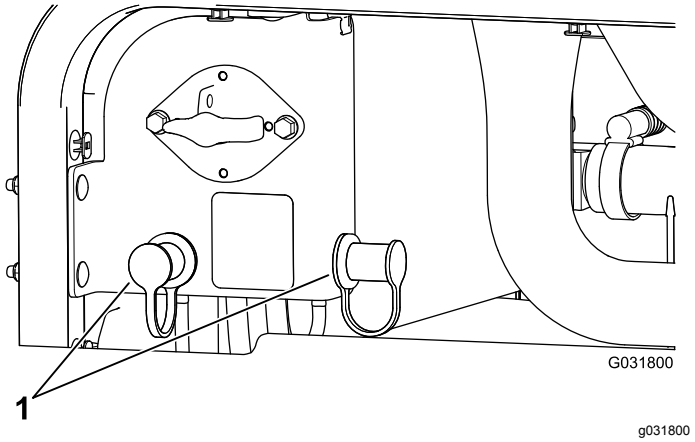

Figura 97

1. Cubiertas de los bornes de la batería del otro vehículo

4. Conecte el cable positivo del cargador de la batería al borne positivo del otro vehículo (Figura 98).

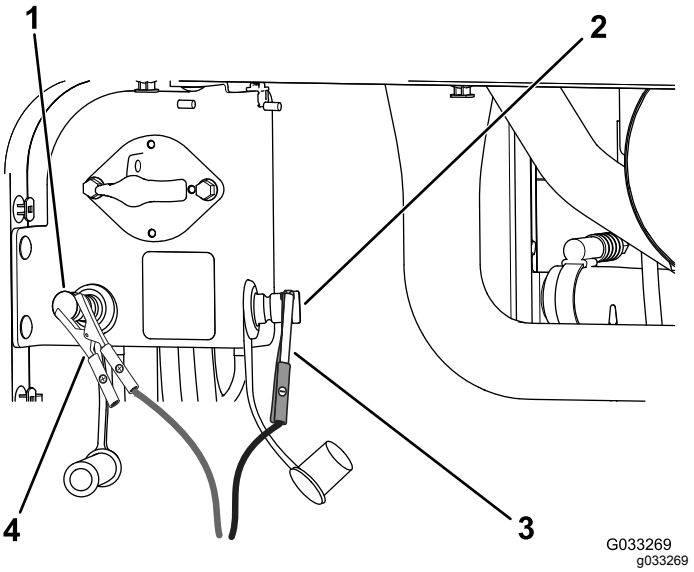

Figura 98

1. Borne positivo (+) de la batería del otro vehículo
2. Borne negativo (-) de la batería del otro vehículo
3. Pinza del cable puente negativo (-)
4. Pinza del cable puente positivo (+)

5. Conecte el cable negativo del cargador de la batería al borne negativo de la batería del otro vehículo (Figura 98).
6. Conecte el cargador de la batería a la fuente eléctrica y cargue la batería según la siguiente Tabla de carga de la batería.

   Importante: **No sobrecargue la batería.**

Tabla del cargador de la batería

Ajuste del cargador	Tiempo de carga
4–6 A	30 minutos
25–30 A	10 a 15 minutos

7. Cuando las baterías estén completamente cargadas, desconecte el cargador de la fuente de electricidad, luego desconecte los cables del cargador de los bornes de la batería del otro vehículo (Figura 98).

Arranque de la máquina con batería de otro vehículo

⚠ ADVERTENCIA

El arranque de la batería con cables puente puede producir gases explosivos.

No fume cerca de la batería, y mantenga alejada de la batería cualquier chispa o llama.

Nota: Se necesitan dos personas para realizar este procedimiento. Asegúrese de que la persona

encargada de hacer las conexiones lleva protección correcta para la cara, y guantes y ropa de protección.

1. Aparque la máquina en un lugar plano, ponga el freno de estacionamiento, baje la carcasa de corte y apague el motor.
2. Siéntese en el asiento del operador y haga que otra persona realice las conexiones.

   Nota: Compruebe que la batería externa es una batería de 12 V.

   Importante: **Si está utilizando otra máquina para suministrar energía, asegúrese de que las 2 máquinas no entren en contacto.**
3. Retire los capuchones de los bornes de la batería del otro vehículo (Figura 97).
4. Conecte el cable puente positivo (+) al borne positivo de la batería del otro vehículo (Figura 99).

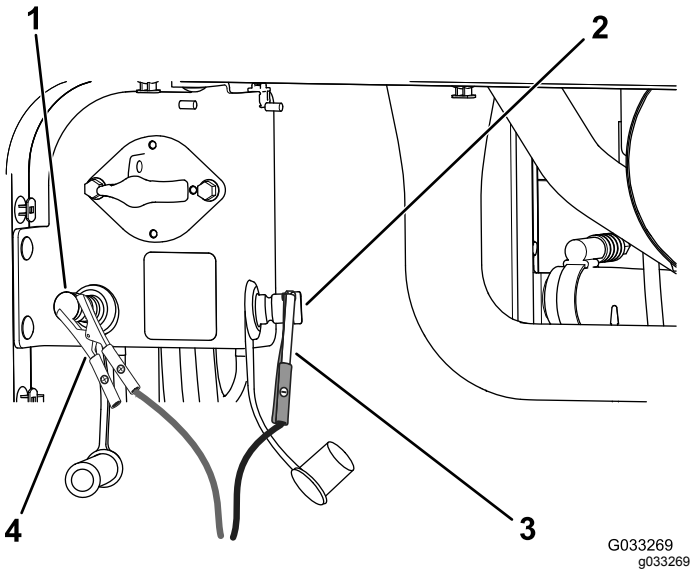

Figura 99

1. Borne positivo (+) de la batería del otro vehículo
2. Borne negativo (-) de la batería del otro vehículo
3. Pinza del cable puente negativo (-)
4. Pinza del cable puente positivo (+)

5. Conecte el cable puente negativo (-) al borne negativo de la batería del otro vehículo (Figura 99).
6. Arranque el motor.

   Importante: **Si el motor arranca y luego se detiene, *no* accione el motor de arranque hasta que haya dejado de girar. *No* active el motor de arranque durante más de 30 segundos cada vez. Espere 30 segundos antes de activar el motor de arranque para que el motor se enfríe.**
7. Cuando arranque el motor, haga que la otra persona desconecte el cable puente negativo (-) del borne negativo de la batería del otro vehículo, y a continuación, que desconecte el cable puente positivo (+) (Figura 99).

Retirada de las baterías

1. Abra el capó y gire el interruptor de desconexión de la batería a la posición de DESCONECTADO.
2. Retire los 3 tornillos con arandela prensada de cada lado del parachoques trasero, según se muestra en Figura 100.
3. Afloje los demás tornillos con arandela prensada que sujetan el parachoques trasero al bastidor, y gire el parachoques hacia abajo.

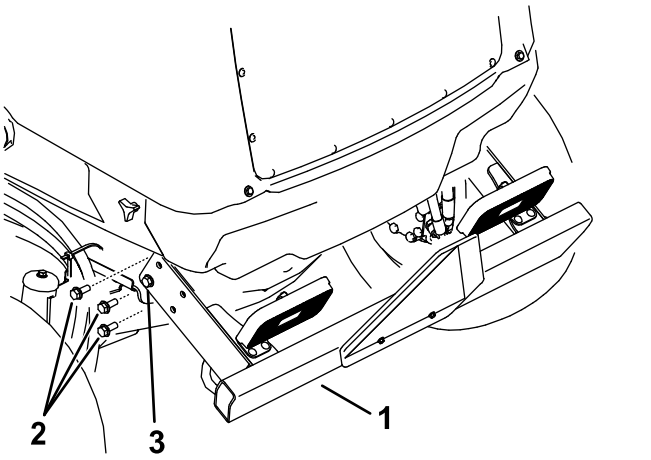

Figura 100

1. Parachoques trasero
2. Afloje este tornillo con arandela prensada en ambos lados.
3. Retire los 3 tornillos con arandela prensada en ambos lados.

4. Afloje los pomos y retire las cubiertas laterales (Figura 101).

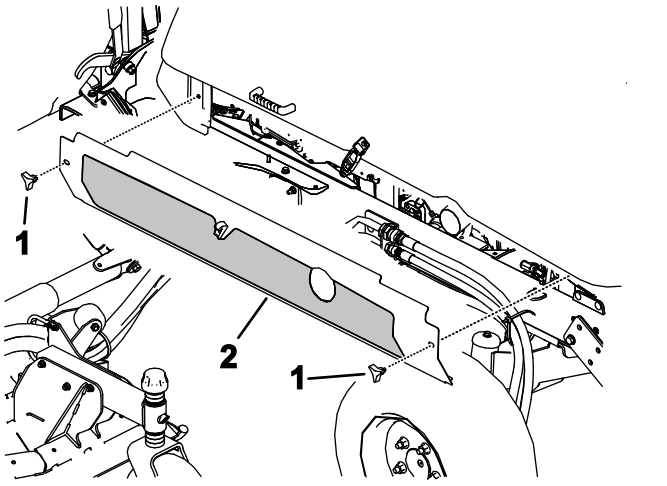

Figura 101

1. Pomos
2. Retire las cubiertas laterales en ambos lados

5. Retire los 6 tornillos con arandela prensada que sujetan la cubierta trasera al bastidor, y retire la cubierta trasera (Figura 102).

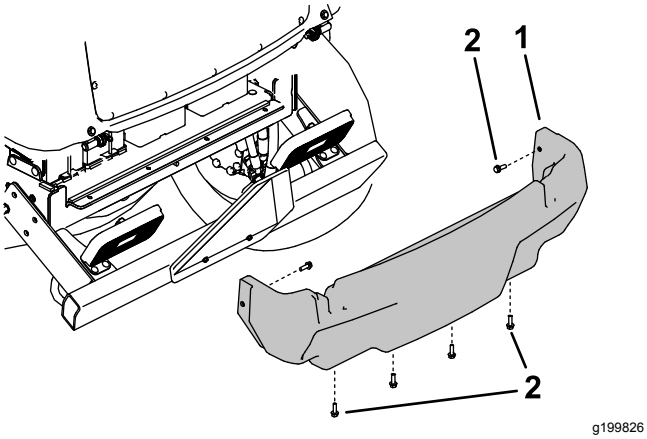

Figura 102

1. Cubierta trasera
2. Tornillo con arandela prensada

6. Retire las fijaciones que sujetan la tapa de la batería a la máquina, y retire la tapa (Figura 103).

   Nota: Observe cómo y dónde están instalados los cables de la batería.

7. Afloje y retire los cables de las baterías.
8. Retire las fijaciones que sujetan las pletinas de sujeción de la batería.
9. Retire las baterías de la máquina con cuidado (Figura 103).

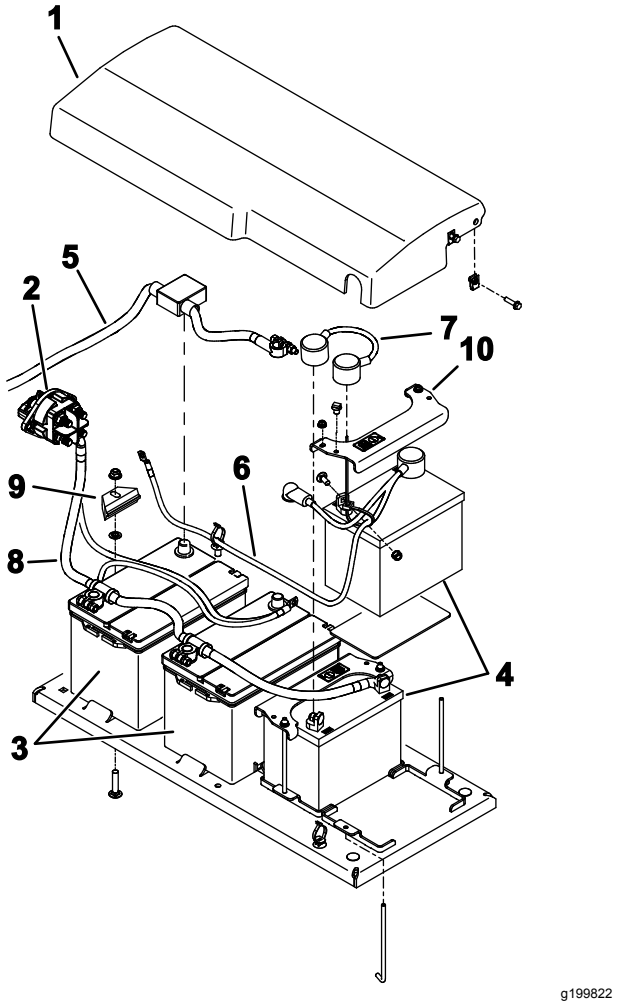

Figura 103

1. Tapa de la batería
2. Interruptor de desconexión de la batería
3. Baterías — 12 V (para el sistema de 12 VCC)
4. Baterías — 12 V (para el sistema de 24 VCC)
5. Cable positivo (+) (para el sistema de 12 VCC)
6. Conjunto de cable (para el sistema de 24 VCC)
7. Cable puente (para el sistema de 24 VCC)
8. Cable de tierra (-)
9. Pletina de sujeción de la batería
10. Pletina de sujeción de la batería

Instalación de las baterías

1. Sujete las baterías con las pletinas de sujeción (Figura 103).
2. Instale los cables de la batería.
3. Coloque la tapa de la batería en su sitio y sujétela con las fijaciones que retiró.
4. Instale la cubierta trasera (Figura 102).
5. Instale las cubiertas laterales (Figura 101).
6. Levante el parachoques trasero a su posición e instale los tornillos con arandela prensada. Apriete todos los tornillos con arandela prensada

que sujetan el parachoques trasero al bastidor (Figura 100).

7. Ponga el interruptor de desconexión de la batería en la posición de CONECTADO.

Mantenimiento del sistema de transmisión

Calibración del pedal de tracción

Intervalo de mantenimiento: Cada 1000 horas—Calibre el pedal de tracción.

Si necesita ayuda, póngase en contacto con su distribuidor Toro local o consulte el *Manual de mantenimiento de Toro*.

Ajuste del ángulo del pedal de tracción

Puede ajustar el ángulo operativo del pedal de tracción para su comodidad.

1. Afloje las dos tuercas y pernos que fijan el lado izquierdo del pedal de tracción al soporte (Figura 104).

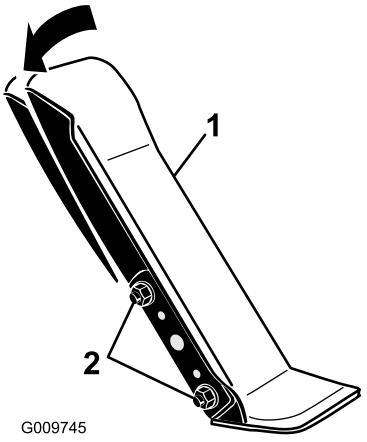

g009745

Figura 104

1. Pedal de tracción
2. Tuercas y pernos de sujeción

2. Ajuste el pedal al ángulo deseado y apriete las tuercas (Figura 104).

Comprobación de la convergencia de las ruedas traseras

Intervalo de mantenimiento: Cada 1000 horas—Compruebe la convergencia de las ruedas traseras.

1. Con las ruedas traseras enderezadas, mida la distancia exterior (a la altura del eje) en la parte delantera y trasera de las ruedas traseras (Figura 105).

   Nota: La distancia delantera debe ser de 0 mm a 3 mm mayor que la distancia trasera.

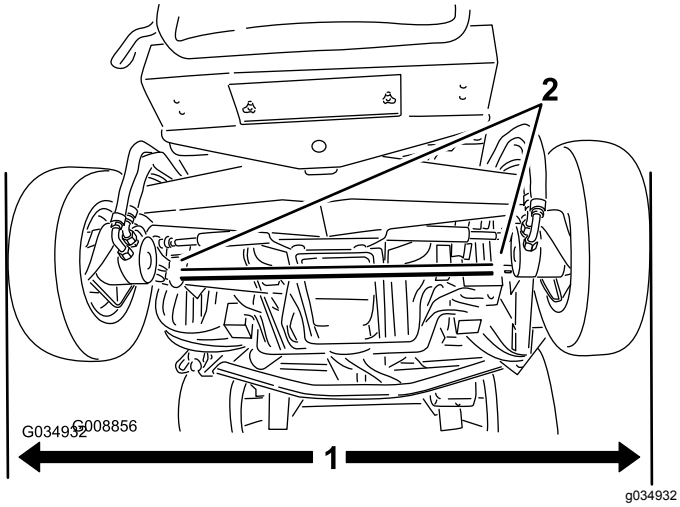

Figura 105

1. Distancia exterior
2. Abrazaderas de las bielas

2. Para ajustar la convergencia, afloje las abrazaderas en ambos extremos de las bielas (Figura 105).
3. Gire la biela para mover la parte delantera del neumático hacia dentro o hacia fuera.
4. Una vez que haya obtenido la convergencia correcta, apriete las abrazaderas de la biela.

Mantenimiento del sistema de refrigeración

Seguridad del sistema de refrigeración

- **La ingestión del refrigerante del motor puede causar envenenamiento; manténgalo fuera del alcance de niños y animales domésticos.**
- Una descarga de refrigerante caliente bajo presión, o cualquier contacto con el radiador caliente y los componentes que lo rodean, puede causar quemaduras graves.
  - Siempre deje que el motor se enfríe durante al menos 15 minutos antes de retirar el tapón del radiador.
  - Utilice un trapo al abrir el tapón del radiador, y ábralo lentamente para permitir la salida del vapor.

Mantenimiento del sistema de refrigeración del motor

Intervalo de mantenimiento: Cada vez que se utilice o diariamente—Compruebe el nivel del refrigerante del motor en el depósito de expansión.

Cada 100 horas—Inspeccione las mangueras del sistema de refrigeración.

La capacidad del sistema en una maquina sin cabina es de 10,4 litros, y con cabina, 17 litros.

Refrigerante recomendado: anticongelante de etilenglicol y agua (mezcla al 50%).

⚠ PELIGRO

Los ventiladores y las correas de transmisión, al girar, pueden causar lesiones personales.

- **No haga funcionar la máquina sin que las cubiertas estén colocadas.**
- **Mantenga los dedos, las manos y las prendas de vestir alejados del ventilador y de la correa de transmisión en movimiento.**
- **Apague el motor, retire la llave, y gire el interruptor de desconexión de la batería a la posición de DESCONECTADO antes de realizar cualquier tarea de mantenimiento.**

⚠ CUIDADO

Si el motor ha estado en marcha, puede haber fugas de refrigerante caliente y bajo presión, que puede causar quemaduras.

- **No retire el tapón del radiador cuando el motor está en marcha.**
- **Utilice un trapo al abrir el tapón del radiador, y ábralo lentamente para permitir la salida del vapor.**

1. Retire cuidadosamente el tapón del radiador y el tapón del depósito de expansión (Figura 106).

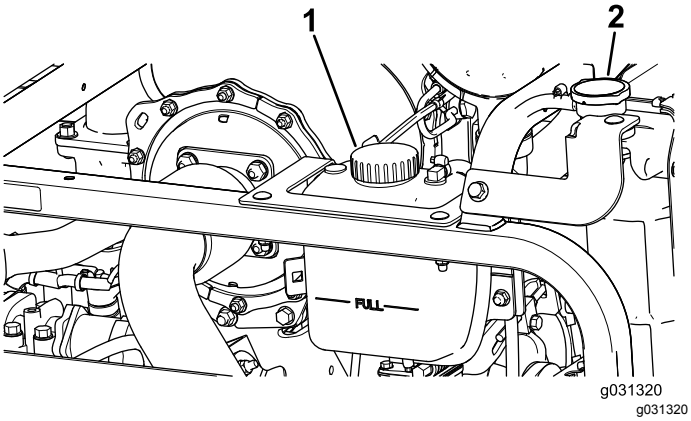

Figura 106

1. Tapón del depósito de expansión
2. Tapón del radiador

2. Compruebe el nivel de refrigerante del radiador (Figura 106).

   Nota: Cuando se haya enfriado, el radiador debe llenarse hasta la parte superior del cuello de llenado, y el depósito de expansión debe llenarse hasta la marca Lleno.

3. Si el nivel de refrigerante es bajo, añada el refrigerante recomendado en el depósito de expansión hasta la marca Lleno.

   Nota: No use agua sola o refrigerantes a base de alcohol/metanol.

4. Instale el tapón del radiador y el tapón del depósito de expansión.

Limpieza de los sistemas de refrigeración

Intervalo de mantenimiento: Cada vez que se utilice o diariamente

Realice el procedimiento previo al mantenimiento; consulte Procedimientos previos al mantenimiento (página 58).

Importante: **No utilice agua para limpiar el núcleo del radiador o el núcleo del enfriador de fluido hidráulico. Si se limpia el núcleo del radiador o el núcleo del enfriador de fluido hidráulico con agua, pueden producirse una corrosión prematura y daños en los componentes.**

Limpieza del radiador

1. Levante el capó del todo.
2. Gire los ventiladores de refrigeración del motor hacia atrás respecto al radiador, y enganche la varilla de sujeción en la muesca (Figura 107).

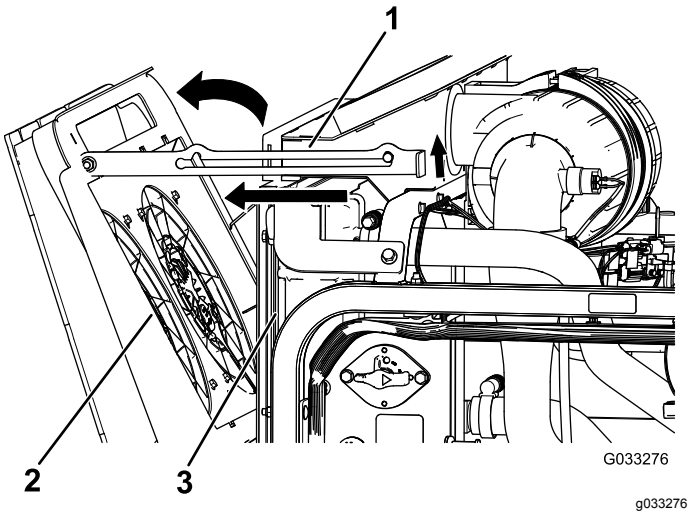

Figura 107

1. Varilla de sujeción
2. Ventiladores de refrigeración del motor
3. Radiador

3. Usando aire comprimido limpio, elimine los residuos desde el lado del motor hacia atrás para limpiar el núcleo del radiador.
4. Gire hacia adelante los ventiladores de refrigeración del motor, y enganche la varilla de sujeción en la muesca (Figura 108).

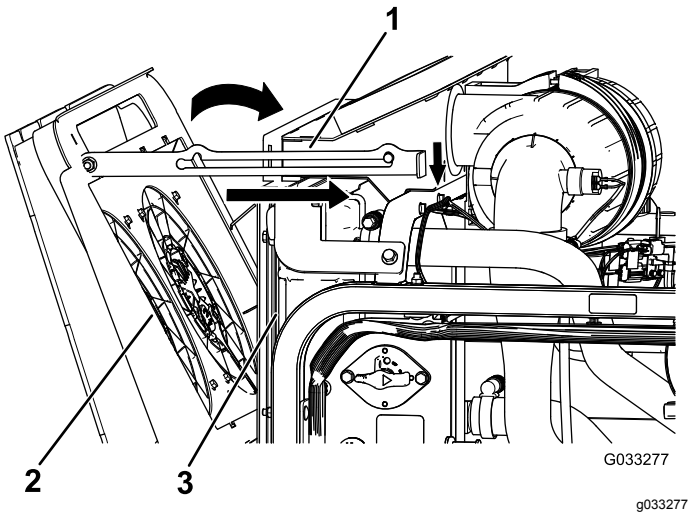

Figura 108

1. Varilla de sujeción
2. Ventiladores de refrigeración del motor
3. Radiador

Limpieza del enfriador de fluido hidráulico

1. Levante el capó del todo.
2. Gire hacia arriba los ventiladores de refrigeración del sistema hidráulico, y enganche la varilla de sujeción en la muesca (Figura 109).

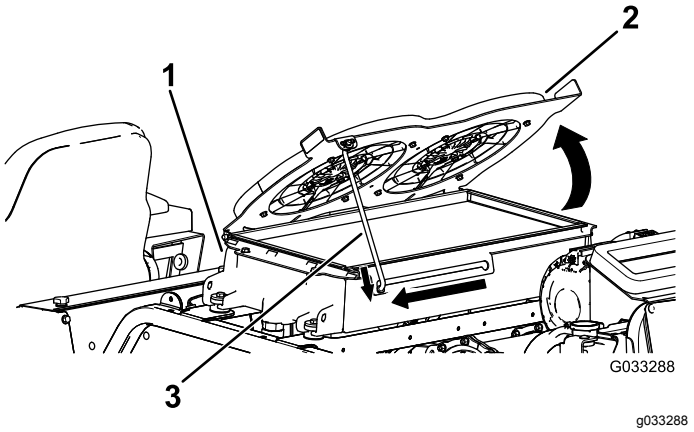

Figura 109

1. Enfriador de fluido hidráulico
2. Ventiladores de refrigeración del sistema hidráulico
3. Varilla de sujeción

3. Usando aire comprimido limpio, elimine los residuos desde el lado del motor hacia arriba para limpiar el núcleo de refrigeración.
4. Gire hacia abajo los ventiladores de refrigeración del sistema hidráulico, y enganche la varilla de sujeción en la muesca (Figura 110).

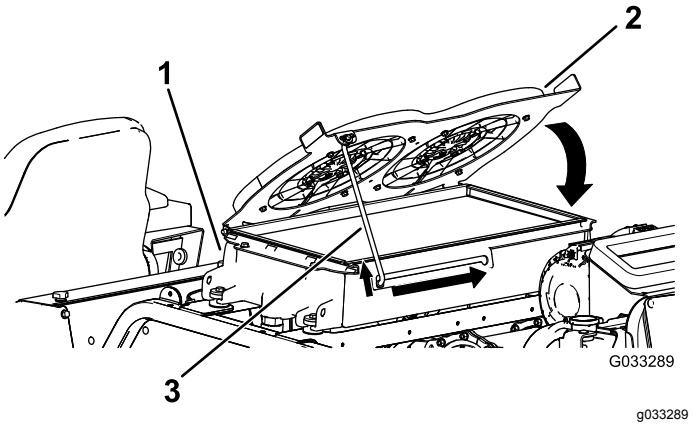

Figura 110

1. Enfriador de fluido hidráulico
2. Ventiladores de refrigeración del sistema hidráulico
3. Varilla de sujeción

Cambio del fluido del sistema de refrigeración del motor

Intervalo de mantenimiento: Cada 1000 horas—Drene el sistema de refrigeración del motor y cambie el fluido.

La capacidad del sistema en una maquina sin cabina es de 10,4 litros, y con cabina, 17 litros.

1. Realice el procedimiento previo al mantenimiento; consulte Procedimientos previos al mantenimiento (página 58).
2. Retire el tapón del radiador.
3. Coloque la manguera de vaciado del radiador en un recipiente de drenaje, abra la válvula de vaciado de la manguera del radiador, y vacíe el fluido en el recipiente de drenaje (Figura 111).

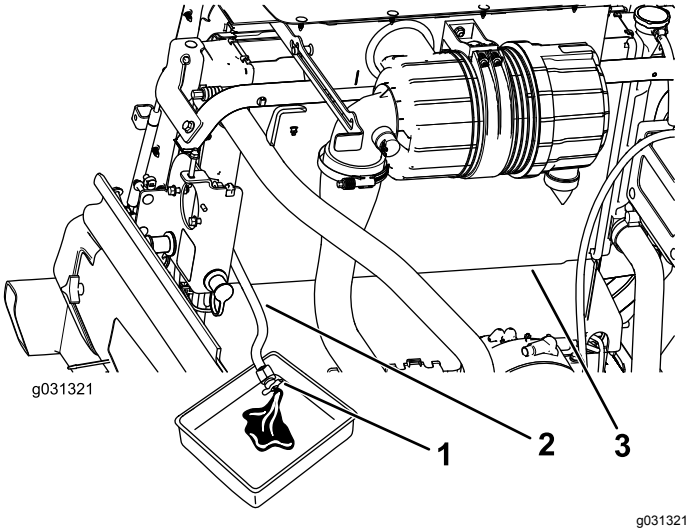

Figura 111

1. Válvula de vaciado
2. Manguera de vaciado del radiador
3. Radiador

4. Cierre la válvula de la manguera de vaciado del radiador (Figura 111).
5. Llene el radiador de refrigerante hasta que el nivel de refrigerante llegue al borde del orificio de llenado (Figura 112).

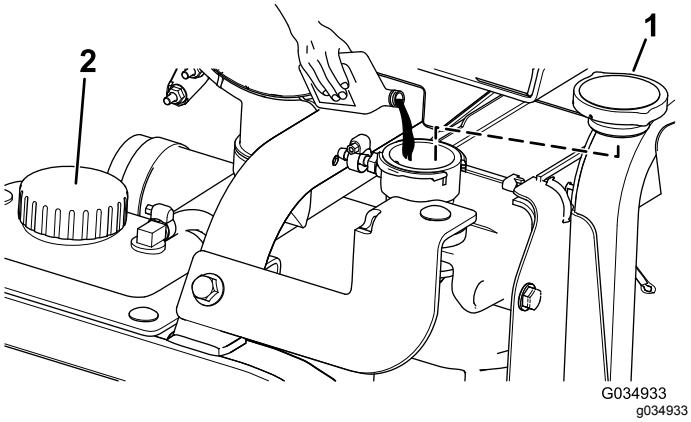

Figura 112

1. Tapón del radiador
2. Tapón del depósito de expansión

6. Instale el tapón del radiador.
7. Retire la manguera de refrigerante del enfriador de aceite del motor (Figura 113).

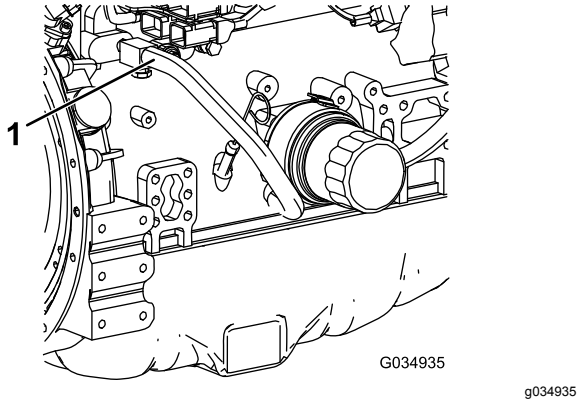

Figura 113

1. Manguera de refrigerante

8. Después de vaciar el refrigerante del motor, cierre la válvula de drenaje de la manguera de vaciado del radiador y conecte la manguera de refrigerante.
9. Retire el tapón del depósito de expansión y llénelo hasta la marca Bajo con refrigerante de motor. Coloque el tapón.
10. Arranque el motor y déjelo en marcha hasta que alcance la temperatura de operación.
11. Compruebe el nivel de refrigerante del motor; consulte Mantenimiento del sistema de refrigeración del motor (página 77).
12. Añada refrigerante al depósito de expansión hasta que el nivel llegue a la marca Lleno.
13. Compruebe todas las conexiones de la manguera de refrigerante del motor para asegurarse de que no existen fugas.

Mantenimiento de las correas

Mantenimiento de la correa del alternador de 12 V

Intervalo de mantenimiento: Después de las primeras 10 horas

Cada 1000 horas

Consulte el procedimiento de mantenimiento del Manual del operador del motor, incluido con la máquina.

Mantenimiento de la correa del alternador de 24 V y la correa del compresor del A/A

Intervalo de mantenimiento: Después de las primeras 10 horas

Cada 1000 horas

Las correas del compresor del A/A y del alternador de 24 V utilizan un tensor a resorte preajustado en fábrica. Consulte el procedimiento de mantenimiento en el *Manual de mantenimiento de Toro*.

Sustitución de las correas de transmisión de las cuchillas

Intervalo de mantenimiento: Cada 50 horas—Inspeccione las correas de transmisión de las cuchillas.

Cada 1000 horas—Sustituya las correas de transmisión de las cuchillas.

La correa de transmisión de las cuchillas, tensada por la polea tensora a resorte, es muy resistente. No obstante, después de muchas horas de uso la correa mostrará señales de desgaste. Estas señales de desgaste son: chirridos cuando la correa está en movimiento, las cuchillas resbalan durante la siega, bordes deshilachados, quemaduras y grietas. Cambie la correa si observa cualquiera de estas señales.

Sustitución de las correas de la carcasa de corte delantera

1. Baje la carcasa del cortacésped al suelo.
2. Retire las cubiertas de las correas desde la parte superior de la carcasa y apártelas.
3. En la carcasa delantera central, afloje las contratuercas del tornillo de tope de la polea tensora y enrosque el tornillo de tope en el soporte (Figura 114).

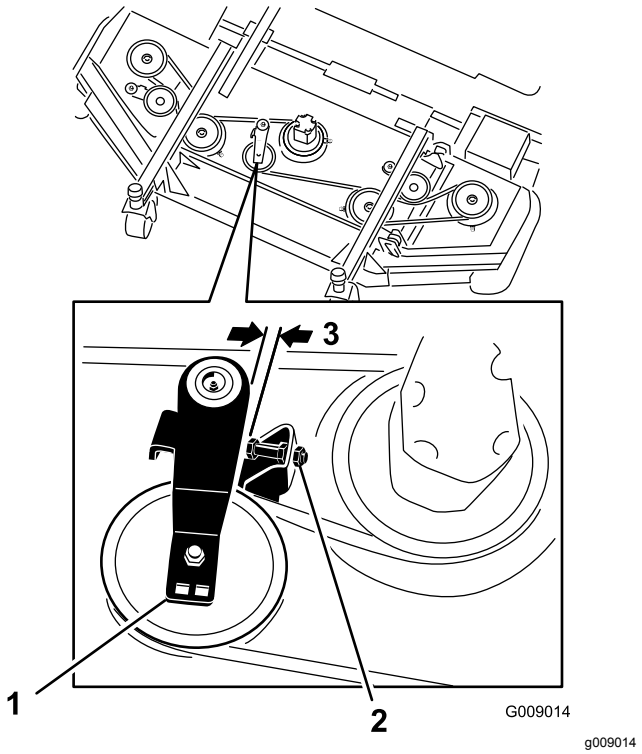

Figura 114

1. Polea tensora
2. Tornillo de tope de la polea tensora
3. 2,5 mm a 4 mm

4. Con una llave de carraca u otra herramienta similar, aleje la polea tensora de cada carcasa lateral de la correa de transmisión para aliviar la tensión de la correa y poderla retirar de la polea de la carcasa lateral (Figura 114).
5. Retire los pernos que sujetan el motor hidráulico a la carcasa del cortacésped (Figura 115).

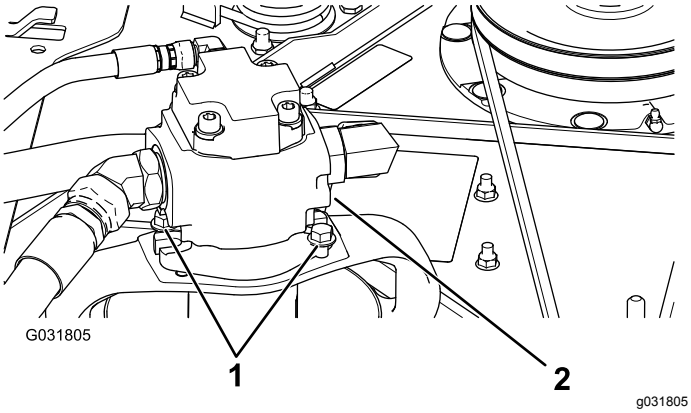

Figura 115

1. Pernos de montaje
2. Motor hidráulico

6. Retire el motor de la carcasa de corte y póngalo encima de la carcasa.
7. Retire la correa gastada de las poleas de los ejes de las cuchillas y de la polea tensora.
8. Pase la correa nueva alrededor de las poleas de los ejes y del conjunto de la polea tensora (Figura 116).

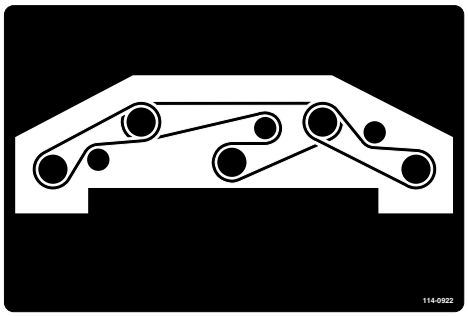

Figura 116

9. Ajuste el tornillo de tope de la polea tensora y apriete las contratuercas.
10. Instale las cubiertas de las correas.

Sustitución de las correas de las carcasas de corte laterales

Nota: Para retirar la correa inferior, debe retirar primero la correa superior.

1. Baje la carcasa del cortacésped al suelo.
2. Retire las cubiertas de las correas desde la parte superior de la carcasa y apártelas.
3. Retire los pernos que sujetan el motor hidráulico a la carcasa del cortacésped (Figura 115).
4. Retire el motor de la carcasa del cortacésped y póngalo encima de la carcasa.
5. Con una llave de carraca u otra herramienta similar, aleje las poleas tensoras de la correa de transmisión para aliviar la tensión de la correa y poderla retirar de las poleas (Figura 117).

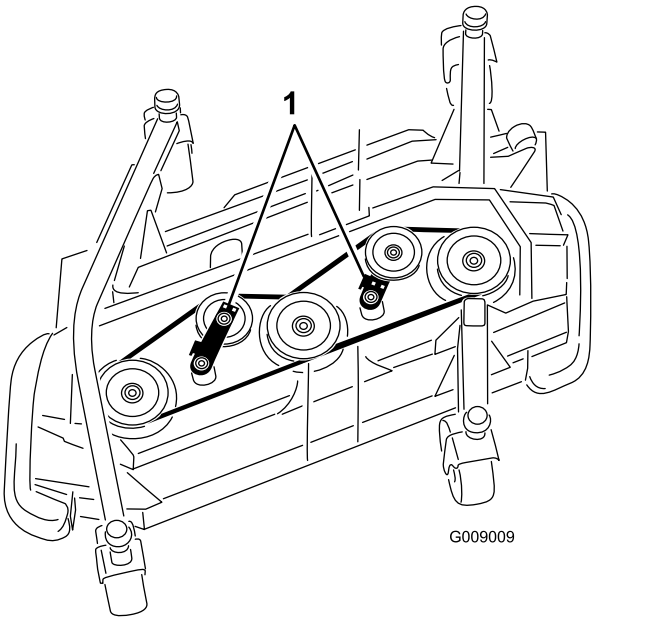

Figura 117

1. Poleas tensoras

6. Retire la correa gastada de las poleas libres y de la polea tensora.
7. Pase la correa nueva alrededor de las poleas de los ejes y del conjunto de la polea tensora (Figura 118 y Figura 119).

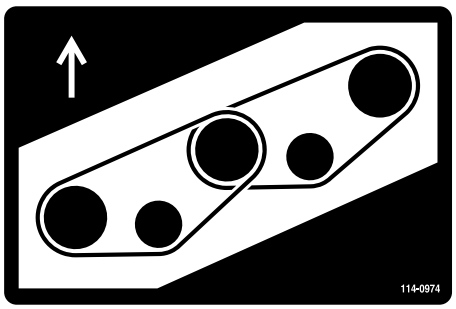

Figura 118

Carcasa derecha

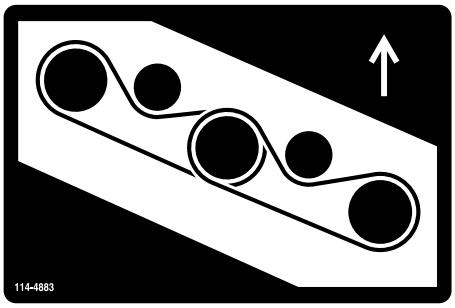

decal114-4883nc

Figura 119
Carcasa izquierda

Mantenimiento del sistema hidráulico

Seguridad del sistema hidráulico

- **Asegúrese de que todas las mangueras y líneas de fluido hidráulicos están en buenas condiciones de uso, y que todos los acoplamientos y conexiones hidráulicos están apretados, antes de aplicar presión al sistema hidráulico.**
- **Mantenga el cuerpo y las manos alejados de fugas pequeñas o boquillas que liberan fluido hidráulico a alta presión.**
- **Utilice un cartón o un papel para buscar fugas hidráulicas.**
- **Alivie de manera segura toda presión en el sistema hidráulico antes de realizar trabajo alguno en el sistema hidráulico.**
- **Busque atención médica inmediatamente si el fluido penetra en la piel. Un médico deberá eliminar quirúrgicamente el fluido inyectado en pocas horas.**

Comprobación del fluido hidráulico

Intervalo de mantenimiento: Cada vez que se utilice o diariamente—Compruebe el nivel de fluido hidráulico.

El depósito de fluido hidráulico se llena en fábrica con aproximadamente 62,7 litros de fluido hidráulico de alta calidad. **Compruebe el nivel del fluido hidráulico antes de arrancar el motor por primera vez y luego a diario.**

Utilice **Fluido hidráulico Toro Premium All Season** (disponible en recipientes de 19 litros o en bidones de 208 litros. Consulte los *números de pieza* o consulte a su distribuidor Toro para obtener los números.)

Si no está disponible el fluido Toro, puede utilizar otros fluidos siempre que cumplan las siguientes propiedades de materiales y especificaciones industriales. Consulte a su distribuidor de lubricantes para identificar un producto satisfactorio.

Nota: Toro no asume responsabilidad alguna por daños causados por sustitutos no adecuados, por lo que debe utilizar solamente productos de fabricantes responsables que respalden sus recomendaciones.

Fluido hidráulico ISO VG 46 con alto índice de viscosidad/bajo punto de descongelación

Propiedades de materiales:	
Viscosidad, ASTM D445	St a 40 °C 42 – 50
	St a 100 °C 7,6 – 8,5
Índice de viscosidad ASTM D2270	140 o más
Punto de descongelación, ASTM D97	-37°C a -45°C (-40°F a -49°F)
Etapa de fallo FZG	11 o mejor
Contenido de agua (fluido nuevo)	500 ppm (máximo)
Especificaciones industriales:	Vickers I-286-S (Quality Level), Vickers M-2950-S (Quality Level), Denison HF-0

Importante: **El aceite multigrado ISO VG 46 ofrece un rendimiento óptimo en un amplio intervalo de temperaturas. Para temperaturas ambiente habitualmente altas, de 18 °C a 49 °C, el fluido hidráulico ISO VG 68 puede ofrecer un rendimiento mejor.**

Importante: **La mayoría de los aceites hidráulicos son casi incoloros, por lo que es difícil detectar fugas. Está disponible un aditivo de tinte rojo para el aceite del sistema hidráulico, en botellas de 20 ml. Una botella es suficiente para 15 a 22 litros de fluido hidráulico. Solicite el Nº de pieza 44-2500 a su distribuidor autorizado Toro.**

1. Realice el procedimiento previo al mantenimiento; consulte Procedimientos previos al mantenimiento (página 58).
2. En el lado derecho de la máquina, levante la tapa para tener acceso al tapón del depósito hidráulico (Figura 120).

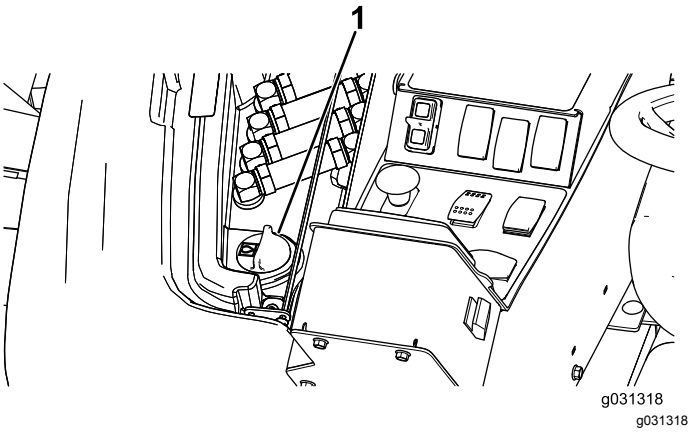

Figura 120

1. Tapón del depósito hidráulico

3. Limpie la zona alrededor del cuello de llenado y el tapón del depósito hidráulico (Figura 120).
4. Retire el tapón del cuello de llenado.
5. Retire la varilla del cuello de llenado y límpiela con un paño limpio. Inserte la varilla en el cuello de llenado y, a continuación, retírela y compruebe el nivel del aceite (Figura 121).

   Nota: El nivel del aceite debe estar dentro del intervalo de operación segura de la varilla.

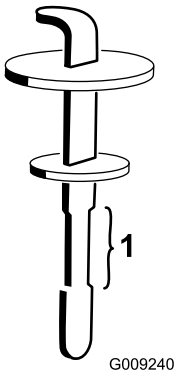

g009240

Figura 121

1. Intervalo de operación segura

6. Si el nivel es bajo, añada fluido adecuado hasta que el nivel llegue a la marca superior.
7. Coloque la varilla y el tapón en el cuello de llenado.
8. Cierre la tapa.

Cambio del fluido hidráulico y los filtros

Intervalo de mantenimiento: Cada 1000 horas

Si el fluido hidráulico se contamina, póngase en contacto con su distribuidor Toro local, porque el sistema debe ser purgado. El fluido contaminado tiene un aspecto lechoso o negro en comparación con el fluido limpio.

Utilice filtros de recambio Toro (Pieza Nº 86-6110 en el lado izquierdo de la máquina y 75-1310 en el lado derecho de la máquina).

Importante: **El uso de cualquier otro filtro puede anular la garantía de algunos componentes.**

1. Aparque la máquina en una superficie nivelada, ponga el freno de estacionamiento, baje la carcasa de corte, apague el motor y retire la llave.
2. Coloque un recipiente de drenaje grande debajo del depósito de fluido hidráulico.
3. Retire el tapón y la varilla del depósito hidráulico.

4. Retire el tapón de vaciado de la parte inferior del depósito y deje que se drene el fluido hidráulico al recipiente (Figura 122).

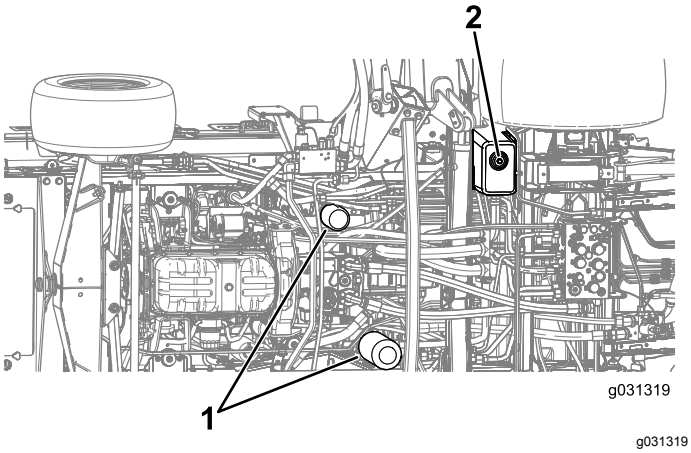

g031319

Figura 122

1. Filtros hidráulicos
2. Tapón de vaciado

5. Coloque el tapón de vaciado cuando el fluido hidráulico se haya drenado.
6. Limpie la zona alrededor de las zonas de montaje del filtro.
7. Coloque un recipiente debajo del filtro y retire el filtro (Figura 122).
8. Lubrique la junta del filtro nuevo y llene el filtro de fluido hidráulico.
9. Asegúrese de que cada zona de montaje del filtro está limpia, enrosque el filtro hasta que la junta toque la placa de montaje, y luego apriete el filtro media vuelta más.
10. Llene el depósito con fluido hidráulico; consulte Comprobación del fluido hidráulico (página 83).

    Importante: **Utilice solamente los fluidos hidráulicos especificados. Otros fluidos podrían causar daños en el sistema.**
11. Instale la varilla y el tapón del depósito.
12. Arranque el motor y utilice todos los controles hidráulicos para distribuir el fluido hidráulico por todo el sistema.

    Nota: Compruebe que no hay fugas; luego apague el motor.
13. Verifique el nivel de aceite y añada suficiente para que el nivel llegue a la marca de Lleno de la varilla.

    Nota: No llene demasiado.

Comprobación de tubos y manguitos hidráulicos

Intervalo de mantenimiento: Cada 2 años—Sustituya las líneas y mangueras hidráulicas móviles.

Inspeccione a diario las líneas y mangueras hidráulicas para comprobar que no tienen fugas, que no están dobladas, que los soportes no están sueltos, y que no hay desgaste, elementos sueltos, o deterioro causado por agentes ambientales o químicos. Haga todas las reparaciones necesarias antes de utilizar la máquina.

Inspección de los puntos de prueba del sistema hidráulico

Los puntos de prueba se utilizan para medir la presión de los circuitos hidráulicos. Si necesita ayuda, póngase en contacto con su distribuidor Toro local o consulte el *Manual de mantenimiento de Toro*.

Mantenimiento del cortacésped

Giro (inclinación) de la carcasa delantera del cortacésped a la posición vertical

Nota: Aunque no es necesario para los procedimientos de mantenimiento normal, la carcasa delantera puede girarse (inclinarse) hacia arriba a la posición vertical.

1. Eleve la carcasa delantera del cortacésped del suelo.
2. Realice el procedimiento previo al mantenimiento; consulte Procedimientos previos al mantenimiento (página 58).
3. Retire el clip de retención y desconecte el amortiguador de la carcasa del cortacésped (Figura 123).

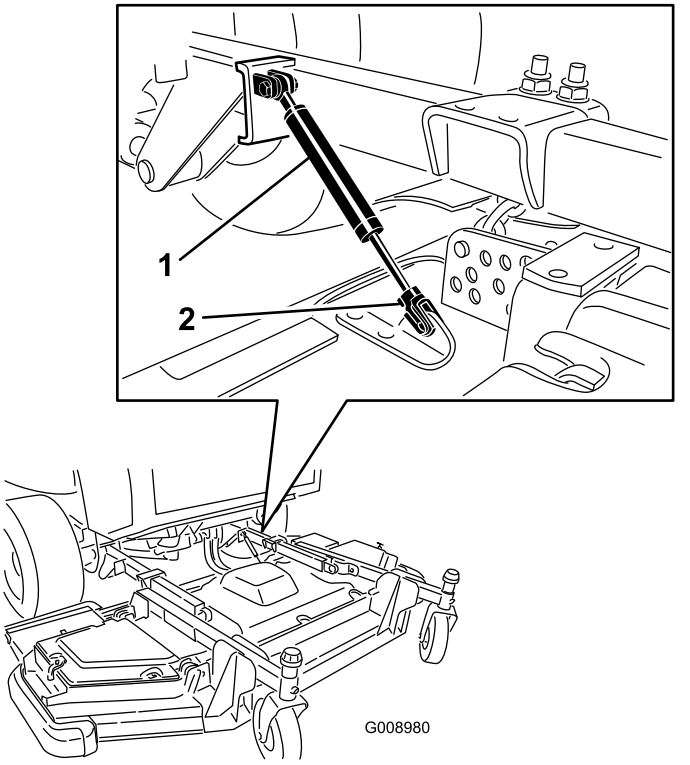

Figura 123

1. Amortiguador
2. Clip de retención

4. Retire el pasador de horquilla y el pasador que fijan las cadenas de ajuste de la altura de corte a la parte trasera de la carcasa del cortacésped (Figura 124).

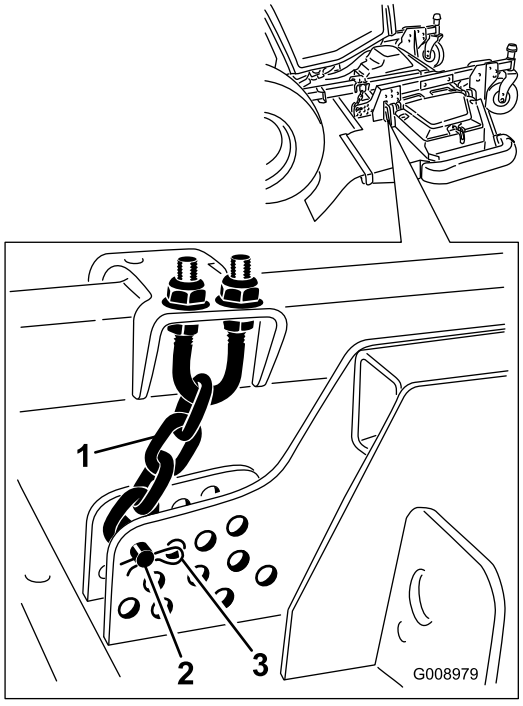

Figura 124

1. Cadena de ajuste de la altura de corte
2. Pasador
3. Chaveta

5. Arranque el motor, eleve lentamente la carcasa delantera del cortacésped, pare el motor y retire la llave de contacto.
6. Introduzca a presión un bloque madera entre el borde trasero de la carcasa y la máquina (Figura 125).

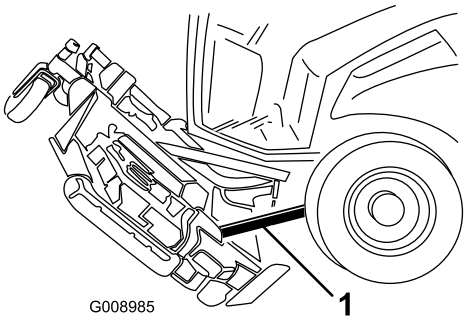

Figura 125

1. Bloque de madera

Giro (inclinación) de la carcasa delantera del cortacésped hacia abajo

1. Pida a otra persona que sujete la parte delantera de la carcasa del cortacésped y retire el bloque de madera.

2. Siéntese en el asiento, arranque el motor y baje la carcasa del cortacésped hasta que casi toque el suelo.
3. Fije las cadenas de altura de corte a la parte trasera de la carcasa del cortacésped.
4. Conecte el amortiguador y sujételo con el clip de retención.

Ajuste de la inclinación de la carcasa del cortacésped

Medición de la inclinación de la carcasa de corte

La inclinación de la carcasa de corte es la diferencia de altura de corte entre la punta delantera de la cuchilla y la punta trasera. Ajuste la inclinación de la cuchilla a 6,3 mm – 9,7 mm; es decir, la punta trasera de la cuchilla debe estar 7,5 mm más alta que la punta delantera.

1. Aparque la máquina en una superficie nivelada, ponga el freno de estacionamiento, baje la carcasa de corte, apague el motor y retire la llave.
2. Ajuste la carcasa del cortacésped a la altura de corte deseada.
3. Asegúrese de que las alas están niveladas con la carcasa delantera, y que la carcasa delantera está nivelada lateralmente.

Ajuste de la inclinación longitudinal de la carcasa delantera del cortacésped

1. Gire las cuchillas hasta que estén orientadas directamente hacia adelante (Figura 126).

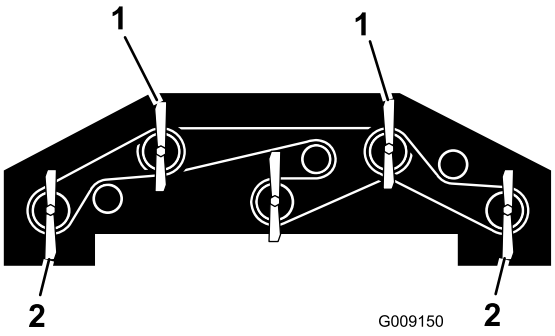

Figura 126

1. Utilice una de estas cuchillas para medir la altura de las cuchillas delanteras.
2. Utilice una de estas cuchillas para medir la altura de las cuchillas traseras.

2. Usando una regla corta, mida desde el suelo hasta la punta delantera de la cuchilla delantera, y anote esta dimensión.
3. Mida desde el suelo hasta la punta trasera de la cuchilla trasera, y anote esta dimensión.
4. Reste la dimensión delantera a la dimensión trasera para calcular la inclinación de cada cuchilla.
5. Afloje las contratuercas de la parte superior o inferior del perno en U de la cadena de altura de corte (Figura 127).

   Nota: Afloje o apriete las tuercas de la cadena de ajuste de la altura de corte en la misma medida, de manera que la carcasa siga nivelada lateralmente.

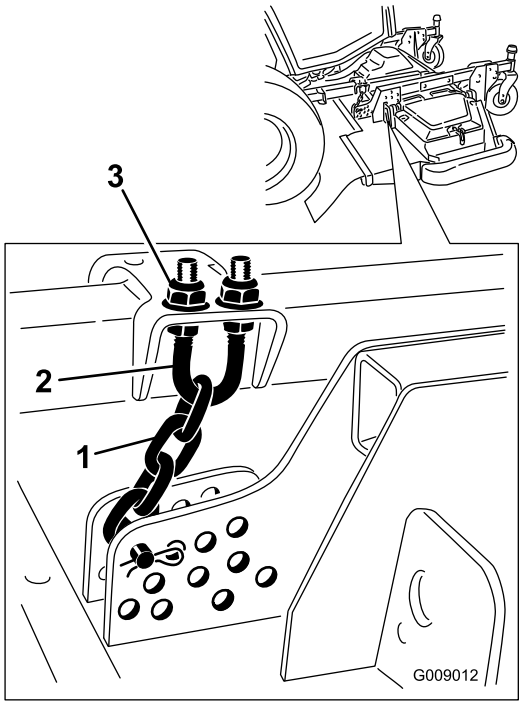

Figura 127

1. Cadena de ajuste de la altura de corte
2. Abrazadera
3. Tuerca (2)

6. Ajuste el otro juego de tuercas para elevar o bajar la parte trasera de la carcasa de corte y obtener la inclinación correcta de la misma basada en la inclinación media de las cuchillas.
7. Apriete las contratuercas.

Ajuste de la inclinación de las carcasas de corte laterales

1. Retire el casquillo tensor del eje de la rueda giratoria y deslice el eje fuera del brazo de la rueda giratoria (Figura 128).

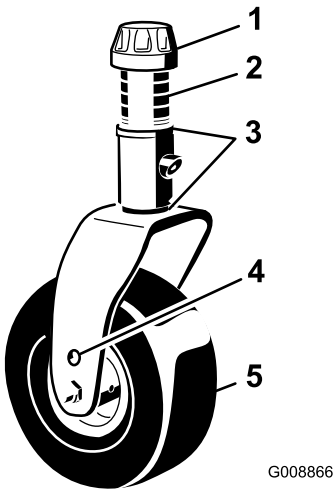

Figura 128

1. Casquillo tensor
2. Espaciadores
3. Suplementos
4. Taladro de montaje superior del eje
5. Rueda giratoria

2. Coloque los suplementos, según sea necesario, para elevar o bajar la rueda giratoria y obtener la inclinación correcta de la carcasa del cortacésped.
3. Coloque el casquillo tensor.

Mantenimiento de los casquillos del brazo de la rueda giratoria

Los brazos de las ruedas giratorias tienen casquillos colocados a presión en las partes superior e inferior del tubo, que se desgastan después de muchas horas de uso. Para comprobar los casquillos, mueva la horquilla hacia adelante y hacia atrás, y de un lado a otro. Si el eje tiene holgura dentro de los casquillos, los casquillos están desgastados; cámbielos.

Retire el casquillo tensor y la horquilla (Figura 128).

Nota: Anote la posición de las arandelas y los espaciadores antes de retirarlos, para no tener que ajustar la inclinación de la carcasa.

Mantenimiento de las ruedas giratorias y los cojinetes

Intervalo de mantenimiento: Cada 500 horas—Inspeccione los conjuntos de rueda giratoria de la carcasa de corte.

1. Retire la contratuerca del perno que sujeta el conjunto de la rueda giratoria entre la horquilla o el brazo de pivote (Figura 129).

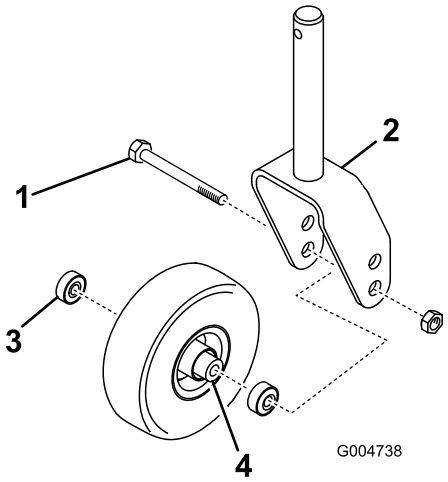

Figura 129

1. Rueda giratoria
2. Horquilla de la rueda giratoria
3. Cojinete
4. Suplemento del cojinete

2. Sujete la rueda giratoria y retire el perno de la horquilla o del brazo de pivote (Figura 129).
3. Retire el cojinete de la rueda y deje que se caiga el suplemento del cojinete (Figura 129).
4. Retire el cojinete del otro lado de la rueda (Figura 129).
5. Compruebe los cojinetes, el suplemento y el interior de la rueda por si estuvieran desgastados.

   Nota: Sustituya cualquier pieza dañada.
6. Para ensamblar la rueda giratoria, coloque el cojinete en el cubo de la rueda.

   Nota: Al instalar los cojinetes, empuje en el anillo de rodadura exterior de los mismos.
7. Coloque el otro suplemento del cojinete en el cubo de la rueda y coloque el otro cojinete en la parte abierta del cubo de la rueda para fijar el suplemento dentro del cubo.
8. Instale el conjunto de la rueda giratoria entre la horquilla y fíjelo con el perno y la contratuerca.

Mantenimiento de las cuchillas

Seguridad de las cuchillas

Una cuchilla desgastada o dañada puede romperse, y un trozo de la cuchilla podría ser arrojado hacia usted u otra persona, provocando lesiones personales graves o la muerte.

- Inspeccione periódicamente las cuchillas, para asegurarse de que no están desgastadas ni dañadas.
- Tenga cuidado al comprobar las cuchillas. Envuelva las cuchillas o lleve guantes, y extreme las precauciones al manejar las cuchillas. Las cuchillas únicamente pueden ser cambiadas o afiladas; no las enderece ni las suelde nunca.
- En máquinas con múltiples cuchillas, tenga cuidado puesto que girar una cuchilla puede hacer que giren otras cuchillas.

Verificación de la rectilinealidad de las cuchillas

Después de golpear un objeto extraño, inspeccione la máquina y repare cualquier daño antes de volver a arrancar y utilizar el equipo. Apriete las tuercas de las poleas de los ejes a entre 176 y 203 N·m.

1. Eleve la carcasa de corte.
2. Realice el procedimiento previo al mantenimiento; consulte Procedimientos previos al mantenimiento (página 58).
3. Bloquee la carcasa del cortacésped para evitar que se caiga accidentalmente.
4. Gire la cuchilla hasta que los extremos estén orientados hacia adelante y hacia atrás y mida desde el interior de la carcasa del cortacésped al filo de corte en la parte delantera de la cuchilla (Figura 130).

   Nota: Anote esta dimensión.

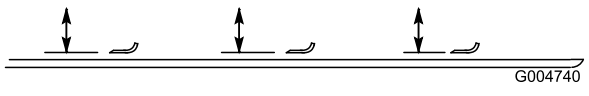

Figura 130

5. Gire el otro extremo de la cuchilla hacia adelante y mida entre la carcasa del cortacésped y el filo de corte de la cuchilla, en la misma posición que en el paso 4.

   Nota: La diferencia entre las dimensiones obtenidas en los pasos 4 y 5 no debe superar los 3 mm. Si esta dimensión es superior a 3 mm, la cuchilla está doblada y debe ser cambiada; consulte Retirada e instalación de una cuchilla (página 89).

Retirada e instalación de una cuchilla

La cuchilla debe cambiarse si golpea un objeto sólido, si está desequilibrada o si está doblada. Utilice siempre piezas de repuesto genuinas Toro para garantizar la seguridad y un rendimiento óptimo. No utilice nunca cuchillas de repuesto de otros fabricantes, puesto que podrían ser peligrosas.

1. Eleve la carcasa del cortacésped a la posición más alta.
2. Lleve a cabo los procedimientos de pre-mantenimiento; consulte Procedimientos previos al mantenimiento (página 58).
3. Bloquee la carcasa del cortacésped para evitar que se caiga accidentalmente.
4. Sujete el extremo de la cuchilla con un trapo o un guante con acolchado grueso y retire el perno de la cuchilla, el protector del césped y la cuchilla del eje (Figura 131).

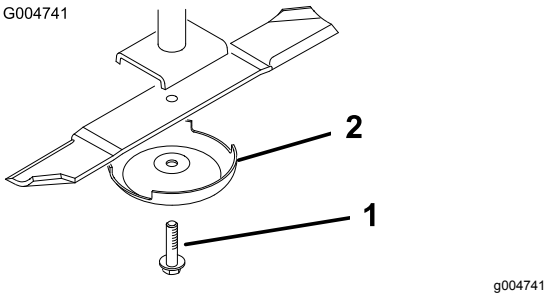

Figura 131

1. Perno de la cuchilla
2. Protector de césped

5. Instale la cuchilla, el protector de césped y el perno de la cuchilla.
6. Apriete el perno de la cuchilla a entre 115 y 149 N·m.

   Importante: **La parte curva de la cuchilla debe apuntar hacia el interior de la carcasa de corte para asegurar un corte correcto.**

   Nota: Después de golpear un objeto extraño, apriete todas las tuercas de las poleas de los ejes a entre 176 y 203 N·m, y los pernos de las cuchillas a entre 115 y 149 N·m.

Inspección y afilado de la cuchilla

Intervalo de mantenimiento: Después de las primeras 10 horas

Cada 50 horas

Cada vez que se utilice o diariamente

Debe tener en cuenta dos zonas de la cuchilla respecto a las revisiones y el mantenimiento: la vela y el filo. Tanto el filo de corte como la vela, la parte inclinada hacia arriba frente al filo de corte, contribuyen a una buena calidad de corte. La vela es importante porque levanta y endereza la hoja de hierba, así produciendo un corte homogéneo. No obstante, la vela se desgasta gradualmente durante la operación, algo que es normal. A medida que la vela se desgasta, la calidad de corte disminuye, aunque los filos de corte estén afilados. El filo de corte de la cuchilla debe estar afilado para que la hierba se corte, no se desgarre. Cuando las puntas de las hojas de hierba tienen un aspecto marrón y desgarrado, es señal de que el filo no está afilado. Afile la cuchilla para corregir esta condición.

1. Coloque la máquina en una superficie nivelada, eleve la carcasa del cortacésped, accione el freno de estacionamiento, ponga el pedal de tracción en PUNTO MUERTO, asegúrese de que el mando de la TDF está en la posición de DESENGRANADO, pare el motor y retire la llave.
2. Examine cuidadosamente los extremos de corte de la cuchilla, sobre todo en el punto donde convergen la parte plana y la parte curva de la cuchilla, tal y como se muestra en Figura 132.

   Nota: Puesto que la arena y cualquier material abrasivo pueden desgastar el metal que conecta las partes curva y plana de la cuchilla, compruebe la cuchilla antes de utilizar el cortacésped. Si se aprecia desgaste, cambie la cuchilla (Figura 132).

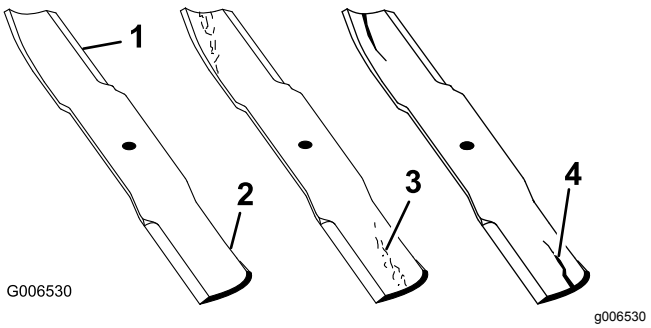

Figura 132

1. Filo de corte
2. Parte curva
3. Formación de ranura/desgaste
4. Grieta

3. Inspeccione los filos de todas las cuchillas.
4. Afílelos si están romos o tienen mellas (Figura 133).

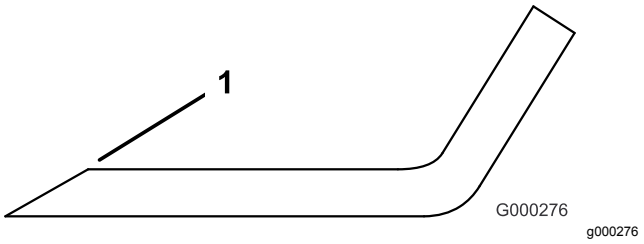

Figura 133

1. Afile con el ángulo original.

   Nota: Afile únicamente la parte superior del filo y mantenga el ángulo de corte original para asegurar un afilado correcto.

   Nota: La cuchilla permanecerá equilibrada si se retira la misma cantidad de metal de ambos bordes de corte.

Nota: Retire las cuchillas y afílelas con una muela. Después de afilar los filos de corte, instale la cuchilla con el protector de césped y el perno de la cuchilla; consulte Retirada e instalación de una cuchilla (página 89).

Corrección de desajustes entre carcasas del cortacésped

Si hay desajustes entre las cuchillas de una sola carcasa del cortacésped, la hierba tendrá un aspecto rayado después de la siega. Este problema se puede corregir asegurándose de que las cuchillas están rectas.

1. Con un nivel de carpintero de 1 metro de largo, busque una superficie nivelada en el suelo del taller.
2. Eleve la altura de corte a la posición más alta; consulte Ajuste de la altura de corte (página 30).
3. Baje la carcasa del cortacésped sobre la superficie plana y retire las cubiertas de la parte superior de la carcasa.
4. Gire las cuchillas hasta que los extremos estén orientados hacia adelante y hacia atrás.
5. Mida desde el suelo hasta la punta delantera del filo de corte (anote esta dimensión).
6. Gire la misma cuchilla de manera que el otro extremo apunte hacia adelante y mídalo de nuevo.

   Nota: La diferencia entre las dimensiones no debe superar los 3 mm. Si esta dimensión es de

más de 3 mm, cambie la cuchilla, porque está doblada. Mida todas las cuchillas.

7. Compruebe que la carcasa está nivelada lateralmente y ajústela según sea necesario.
8. Instale las cubiertas de las correas.

Mantenimiento de la cabina

Limpieza de la cabina

Máquinas equipadas con cabina

Importante: **Tenga cuidado alrededor de las juntas y las luces de la cabina (Figura 134). Si está utilizando un lavador a presión, mantenga la vara al menos a 0,6 m de distancia de la máquina. No utilice un lavador a presión directamente sobre las juntas y las luces de la cabina o bajo el voladizo trasero.**

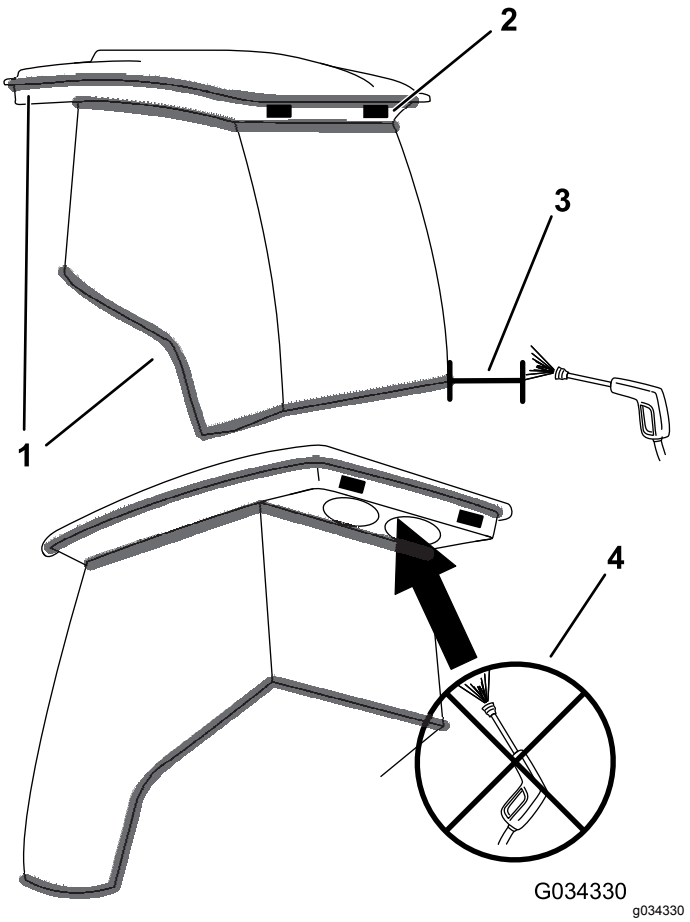

Figura 134

1. Junta
2. Luz
3. Mantenga la vara a 0,6 m de distancia.
4. No lave a presión bajo el voladizo trasero.

Limpieza de los filtros de aire de la cabina

Intervalo de mantenimiento: Cada 250 horas

1. Retire los tornillos y las rejillas que cubren el filtro interior y el trasero de la cabina (Figura 135 y Figura 136).

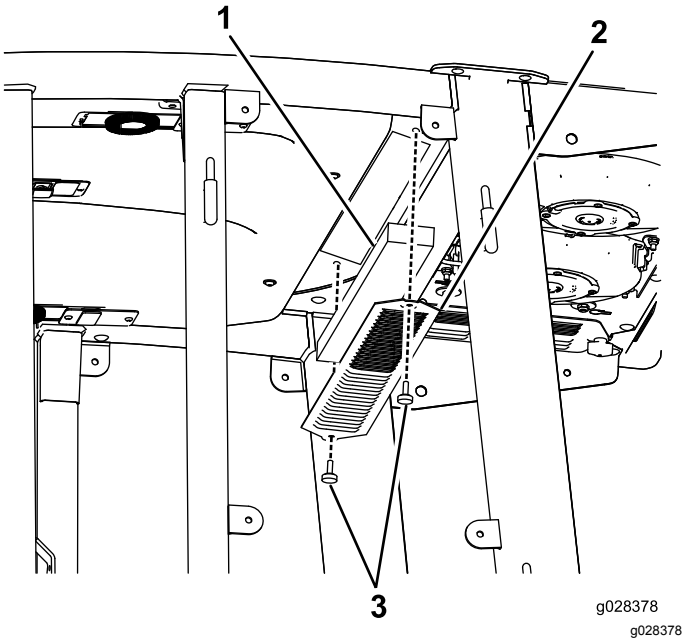

Figura 135

Filtro interior del aire de la cabina

1. Filtro
2. Rejilla
3. Tornillo

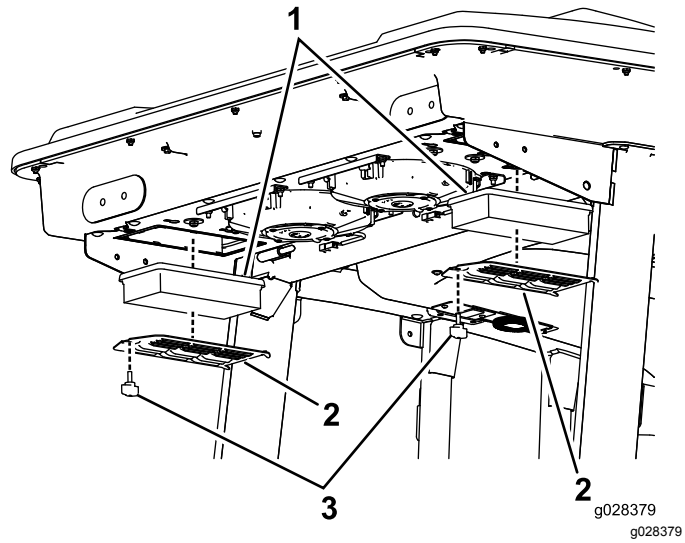

Figura 136

Filtro trasero del aire de la cabina

1. Filtro
2. Rejilla
3. Tornillo

2. Limpie los filtros con aire comprimido limpio y libre de aceite.

   Importante: **Si cualquiera de los dos filtros está agujereado, desgarrado o tiene otros desperfectos, cámbielo.**

3. Instale los filtros y la rejilla con los tornillos.

Limpieza del prefiltro de la cabina

El propósito del prefiltro de la cabina es evitar que entren residuos grandes como hierba y hojas en los filtros de la cabina.

1. Baje la tapa de la rejilla.
2. Limpie el filtro con agua.

   Nota: No utilice un sistema de lavado a presión.

   Importante: **Si el filtro está agujereado, desgarrado o tiene otros desperfectos, cámbielo.**

3. Deje que el prefiltro se seque antes de instalarlo en la máquina.
4. Gire la rejilla del filtro sobre las pestañas hasta que el resbalón se bloquee en el cerradero (Figura 137).

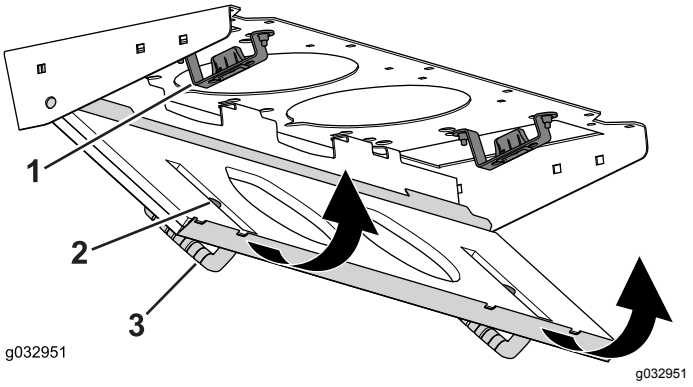

Figura 137

1. Cerradero
2. Enganche
3. Cubierta del filtro

Limpieza del serpentín del condensador del aire acondicionado

Intervalo de mantenimiento: Cada 250 horas
Límpielo más a menudo en condiciones de mucho polvo o suciedad.

1. Realice el procedimiento previo al mantenimiento; consulte Procedimientos previos al mantenimiento (página 58).
2. Desconecte el cable de cada ventilador (Figura 138).

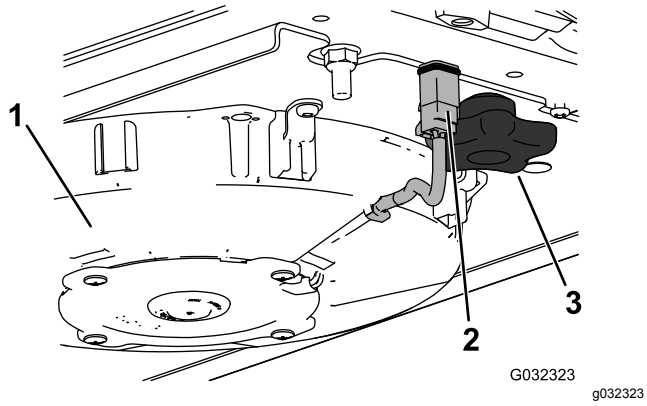

Figura 138

Ventilador derecho ilustrado

1. Ventilador
2. Cable
3. Pomo

3. Retire los dos pomos y el conjunto del ventilador.
4. Abra los cuatro cierres del conjunto del aire acondicionado y retire la rejilla (Figura 139).

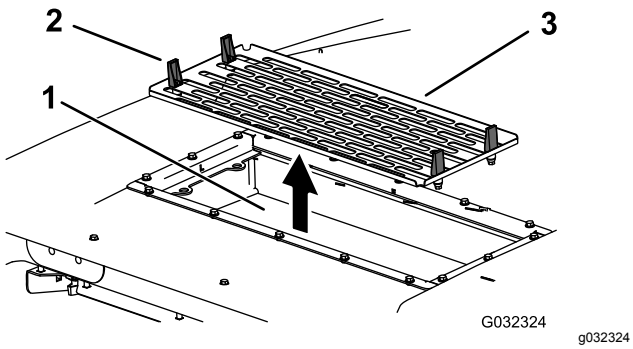

Figura 139

1. Serpentín del condensador del aire acondicionado
2. Enganche
3. Rejilla del aire acondicionado

5. Retire los filtros de aceite (Figura 136).
6. Limpie el conjunto del aire acondicionado.
7. Instale los filtros de aire, la rejilla y el conjunto del ventilador (Figura 136, Figura 138 y Figura 139).
8. Conecte el cable de cada ventilador (Figura 138).

Almacenamiento

Preparación de la máquina para el almacenamiento

Preparación de la unidad de tracción

1. Limpie a fondo la unidad de tracción, las carcasas del cortacésped y el motor.

   Importante: **No utilice agua a alta presión cerca del InfoCenter o de la unidad de control electrónico (UCE) del motor, porque podría provocar daños.**
2. Compruebe la presión de los neumáticos; consulte Comprobación de la presión de los neumáticos (página 30).
3. Compruebe que no hay holgura en ningún cierre, apretándolos si es necesario.
4. Aplique grasa o aceite a todos los engrasadores y puntos de pivote y limpie cualquier exceso de lubricante; consulte Lubricación (página 60).
5. Lije suavemente y aplique pintura de retoque a cualquier zona pintada que esté rayada, desconchada u oxidada, y repare cualquier desperfecto de la carrocería metálica.
6. Preparación de la batería y los cables:
   A. Retire los terminales de los bornes de la batería.
   B. Limpie la batería, los terminales y los bornes con un cepillo de alambre y una solución de bicarbonato.
   C. Aplique una capa de grasa Grafo 112X (No. de Pieza Toro 505-47) o de vaselina a los terminales de los cables y a los bornes de la batería para evitar la corrosión.
   D. Cargue la batería lentamente durante 24 horas cada 60 días para evitar el sulfatado de plomo de la batería.

Preparación del motor

1. Vacíe el aceite de motor del cárter y coloque el tapón de vaciado.
2. Retire el filtro de aceite e instale uno nuevo.
3. Llene el motor con 10,4 l de aceite de motor SAE 15W-40 CJ-4.
4. Arranque el motor y déjelo funcionar a velocidad de ralentí durante aproximadamente 2 minutos.
5. Pare el motor.

6. Enjuague el depósito de combustible con combustible limpio y nuevo.
7. Apriete todos los elementos del sistema de combustible.
8. Realice una limpieza y un mantenimiento completos del conjunto del limpiador de aire.
9. Selle la entrada del limpiador de aire y la salida del tubo de escape con cinta impermeabilizante.
10. Compruebe el anticongelante y añada una solución al 50% de agua y anticongelante de etilenglicol según sea necesario dependiendo de la temperatura mínima prevista para su zona.

Aviso de privacidad (Europa)

Información recopilada por Toro.
Toro Warranty Company (Toro) respeta su privacidad. Para procesar las reclamaciones bajo la Garantía y para ponernos en contacto con usted en el caso de una posible retirada de productos, le pedimos que comparta con nosotros cierta información personal, bien directamente, bien a través de su concesionario o empresa Toro local.

El sistema de garantías de Toro está hospedado en servidores ubicados en los Estados Unidos, y por tanto las leyes de privacidad aplicables pueden no proporcionar la misma protección que en su país.

AL COMPARTIR SU INFORMACIÓN PERSONAL CON NOSOTROS, OTORGA SU CONSENTIMIENTO AL PROCESAMIENTO DE DICHA INFORMACIÓN PERSONAL EN LOS CASOS DESCRITOS EN ESTE AVISO DE PRIVACIDAD.

Uso que hace Toro de la información
Toro puede utilizar su información personal para procesar reclamaciones bajo la garantía y para ponerse en contacto con usted si se produce la retirada de un producto, así como para cualquier otro propósito del que le informemos. Toro puede compartir su información con filiales, concesionarios u otros socios comerciales de Toro con relación a cualquiera de las actividades antes mencionadas. No venderemos su información personal a ninguna otra empresa. Nos reservamos el derecho a divulgar información personal para cumplir la legislación aplicable y a petición de las autoridades competentes, para operar correctamente nuestros sistemas o para nuestra propia protección o la de otros usuarios.

Retención de su información personal
Retendremos su información personal durante el tiempo que sea necesario para cumplir los fines para los que se recopiló originalmente o para otros fines legítimos (tales como cumplimiento de la legislación), o según lo exija la legislación aplicable.

Compromiso de Toro respecto a la seguridad de su información Personal
Tomamos precauciones razonables para proteger la seguridad de sus datos personales. También tomamos medidas para asegurar que la información personal sea exacta y esté actualizada.

Acceso y rectificación de su información personal
Si usted desea revisar o corregir su información personal, póngase en contacto con nosotros por correo electrónico a legal@toro.com.

Ley de Consumo de Australia

Los clientes australianos encontrarán información sobre la Ley de Consumo de Australia dentro de la caja o a través de su concesionario Toro local.

La Garantía Toro

Garantía limitada de dos años

Condiciones y productos cubiertos

The Toro Company y su afiliada, Toro Warranty Company, bajo un acuerdo entre sí, garantizan conjuntamente su producto Toro Commercial (“Producto”) contra defectos de materiales o mano de obra durante dos años o 1500 horas de operación*, lo que ocurra primero. Esta garantía es aplicable a todos los productos exceptuando los Aireadores (estos productos tienen otras garantías). Cuando exista una condición cubierta por la garantía, repararemos el Producto sin coste alguno para usted, incluyendo diagnóstico, mano de obra, piezas y transporte. El periodo de la garantía empieza en la fecha en que el Producto es entregado al comprador original al por menor.
* Producto equipado con contador de horas.

Instrucciones para obtener asistencia bajo la garantía

Usted es responsable de notificar al Distribuidor de Commercial Products o al Concesionario Autorizado de Commercial Products al que compró el Producto tan pronto como exista una condición cubierta por la garantía, en su opinión. Si usted necesita ayuda para localizar a un Distribuidor de Commercial Products o a un Concesionario Autorizado, o si tiene alguna pregunta sobre sus derechos o responsabilidades bajo la garantía, puede dirigirse a:

Toro Commercial Products Service Department
Toro Warranty Company
8111 Lyndale Avenue South
Bloomington, MN 55420-1196, EE. UU.

952–888–8801 u 800–952–2740
E-mail: commercial.warranty@toro.com

Responsabilidades del Propietario

Como propietario del Producto, usted es responsable del mantenimiento y los ajustes requeridos que figuran en su *manual de operador*. El no realizar el mantenimiento y los ajustes obligatorios puede dar pie a la negación de una reclamación bajo la garantía.

Elementos y condiciones no cubiertos

No todos los fallos o averías de productos que se producen durante el periodo de garantía son defectos de materiales o de mano de obra. Esta garantía no cubre:

- Los fallos o averías del Producto que se producen como consecuencia del uso de piezas de repuesto que no sean de la marca Toro, o de la instalación y el uso de accesorios o productos adicionales o modificados que no sean de la marca Toro. Estos artículos pueden tener garantía propia ofrecida por su fabricante.
- Los fallos del Producto que se produzcan como resultado de no realizar el mantenimiento y/o los ajustes recomendados. Las reclamaciones bajo la garantía pueden ser denegadas si no se mantiene adecuadamente el producto Toro con arreglo al mantenimiento recomendado incluido en el *manual del operador*.
- Los fallos producidos como consecuencia de la operación del Producto de manera abusiva, negligente o temeraria.
- Piezas sujetas a consumo durante el uso, a menos que se demuestre que son defectuosas. Algunos ejemplos de piezas que se consumen o gastan durante la operación normal del Producto incluyen, pero no se limitan a, forros y pastillas de freno, forros de embrague, cuchillas, molinetes, rodillos y sus cojinetes (sellados o engrasables), contracuchillas, bujías, ruedas giratorias y sus cojinetes, neumáticos, filtros, correas, y determinados componentes de pulverizadores tales como diafragmas, boquillas, válvulas de retención, etc.
- Fallos producidos por influencia externa. Las condiciones que se consideran como influencia externa incluyen pero no se limitan a condiciones meteorológicas, prácticas de almacenamiento, contaminación, el uso de combustibles, refrigerantes, lubricantes, aditivos, fertilizantes, agua o productos químicos no autorizados, etc.
- Fallos o problemas de rendimiento debidos al uso de combustibles (p.ej. gasolina, diésel o biodiésel) que no cumplen las normas industriales correspondientes.
- Ruido, vibraciones, desgaste y deterioro normales.
- El “desgaste normal” incluye, pero no se limita a, desperfectos en los asientos debidos a desgaste o abrasión, desgaste de superficies pintadas, pegatinas o ventanas rayadas, etc.

Piezas

Las piezas cuya sustitución está prevista como mantenimiento requerido están garantizadas hasta la primera sustitución programada de dicha pieza. Las piezas sustituidas bajo esta garantía están cubiertas durante el periodo de la garantía original del producto y pasan a ser propiedad de Toro. Toro tomará la decisión final de reparar o sustituir cualquier pieza o conjunto. Toro puede utilizar piezas remanufacturadas en las reparaciones efectuadas bajo esta garantía.

Garantía de las baterías de ciclo profundo y de iones de litio:

Las baterías de ciclo profundo y de iones de litio producen un determinado número total de kilovatios-hora durante su vida. Las técnicas de uso, recarga y mantenimiento pueden alargar o acortar la vida total de la batería. A medida que se consuman las baterías de este producto, se irá reduciendo paulatinamente la cantidad de trabajo útil entre intervalos de carga, hasta que la batería se desgaste del todo. La sustitución de baterías que se han desgastado debido al consumo normal es responsabilidad del propietario del producto. Puede ser necesario sustituir las baterías, por cuenta del propietario, durante el periodo normal de garantía.
Nota: (batería de iones de litio solamente): Una batería de iones de litio tiene una garantía prorrateada de piezas únicamente, empezando en el año 3 hasta el año 5, basada en el tiempo de uso y los kilovatios-hora consumidos. Consulte el *manual del operador* si desea más información.

El mantenimiento corre por cuenta del propietario

La puesta a punto del motor, la lubricación, la limpieza y el abrillantado, la sustitución de filtros y refrigerante, y la realización del mantenimiento recomendado son algunas de las tareas de revisión normales que requieren los productos Toro y que corren por cuenta del propietario.

Condiciones Generales

La reparación por un Distribuidor o Concesionario Autorizado Toro es su único remedio bajo esta garantía.

Ni The Toro Company ni Toro Warranty Company son responsables de daños indirectos, incidentales o consecuentes en conexión con el uso de los productos Toro cubiertos por esta garantía, incluyendo cualquier coste o gasto por la provisión de equipos de sustitución o servicio durante periodos razonables de mal funcionamiento o no utilización hasta la terminación de las reparaciones bajo esta garantía. Salvo la garantía de emisiones citada a continuación, en su caso, no existe otra garantía expresa. Cualquier garantía implícita de mercantibilidad y adecuación a un uso determinado queda limitada a la duración de esta garantía expresa.

Algunos estados no permiten exclusiones de daños incidentales o consecuentes, ni limitaciones sobre la duración de una garantía implícita, de manera que las exclusiones y limitaciones arriba citadas pueden no serle aplicables a usted. Esta garantía le otorga a usted derechos legales específicos; es posible que usted tenga otros derechos que varían de un estado a otro.

Nota respecto a la garantía del motor:

Es posible que el Sistema de Control de Emisiones de su Producto esté cubierto por otra garantía independiente que cumpla los requisitos establecidos por la U.S. Environmental Protection Agency (EPA) y/o el California Air Resources Board (CARB). Las limitaciones horarias estipuladas anteriormente no son aplicables a la Garantía del Sistema de Control de Emisiones. Si desea más información, consulte la Declaración de Garantía de Control de Emisiones del Motor proporcionada con su producto o incluida en la documentación del fabricante del motor

Países fuera de Estados Unidos o Canadá

Los clientes que compraron productos Toro exportados de los Estados Unidos o Canadá deben ponerse en contacto con su Distribuidor Toro para obtener pólizas de garantía para su país, provincia o estado. Si por cualquier razón usted no está satisfecho con el servicio ofrecido por su distribuidor, o si tiene dificultad en obtener información sobre la garantía, póngase en contacto con el importador Toro.