FORM NO. 3319–906 REV A

TORO®

E24 and E36 Carefree® Cordless

Walk Power Mower

Model No. 20648–8900001 & Up
Model No. 20650–8900001 & Up

Tondeuse motorisée à guidage arrière

E24 et E36 Sans Câble Carefree®

Modèle No. 20648—8900001 et suivants
Modèle No. 20650—8900001 et suivants

Cortadora de césped motorizada empujada por el usuario

E24 o E36 Sin Cable Carefree®

Modelos N. 20648–8900001 y siguientes
Modelos N. 20650–8900001 y siguientes

Operator's Manual
Manuel de l'Utilisateur
Manual del Operador

English

Contents

	Page
Introduction	1
Safety	2
Safe Operating Practices	2
General Operation	2
While Operating	3
Maintenance And Storage	4
Safety and Instruction Decals	5
Assembly	6
Install Handle	6
Install Side Discharge Chute	6
Before Starting	6
Charging Battery	6
Battery Power Status	8
Operation	8
Key	8
Starting/Stopping Instructions	8
Circuit Breaker	9
Mowing Tips	9
Adjusting Height-of-Cut	10
Maintenance	11
Cleaning	11
Blade	12
Battery Disposal	13
Servicing Double-insulated Mower	13
Storage	13
Warranty	15

Introduction

Thank you for purchasing a Toro product.

All of us at Toro want you to be completely satisfied with your new product, so feel free to contact your local Authorized Service Dealer for help with service, genuine Toro parts, or other information you may require.

Whenever you contact your Authorized Service Dealer or the factory, always know the model and serial numbers of your product. These numbers will help the Service Dealer or Service Representative provide exact information about your specific product. You will find the model and serial number decal located in a unique place on the product (Fig.1).

For your convenience, write the product model and serial numbers in the space below.

Model No: _____

Serial No. _____

Read this manual carefully to learn how to operate and maintain your product correctly. Reading this manual will help you and others avoid personal injury and damage to the product. Although Toro designs, produces and markets safe, state-of-the-art products, you are responsible for using the product properly and safely. You are also responsible for training persons who you allow to use the product about safe operation.

The Toro warning system in this manual identifies potential hazards and has special safety messages that help you and others avoid personal injury, even death. DANGER, WARNING and CAUTION are signal words used to identify the level of hazard. However, regardless of the hazard, be extremely careful.

DANGER signals an extreme hazard that will cause serious injury or death if the recommended precautions are not followed.

WARNING signals a hazard that may cause serious injury or death if the recommended precautions are not followed.

CAUTION signals a hazard that may cause minor or moderate injury if the recommended precautions are not followed.

Two other words are also used to highlight information. “Important” calls attention to special mechanical information and “Note” emphasizes general information worthy of special attention.

The left and right side of the machine is determined by standing behind the handle in the normal operator’s position.

©The Toro Company – 1997
All Rights Reserved

Printed in USA

Safety

IMPORTANT SAFETY INSTRUCTIONS

This machine meets or exceeds CPSC blade safety requirements for walk-behind rotary mowers and the B71.1 specifications of the American National Standards Institute, in effect at time of production. However, improper use or maintenance by the operator or owner can result in injury. To reduce the potential for injury, comply with these safety instructions and always pay attention to the safety alert ⚠ symbol which means CAUTION, WARNING or DANGER—"personal safety instruction." Failure to comply with the instruction may result in personal injury.

WARNING: To reduce the risk of fire, electric shock, and personal injury when using battery lawn mowers, always follow these basic safety precautions.

READ ALL INSTRUCTIONS BEFORE USING THIS MOWER

SAVE THESE INSTRUCTIONS FOR FUTURE REFERENCE!

Safe Operating Practices

This product is capable of amputating hands and feet and throwing objects. Always follow all safety instructions to avoid serious injury or death.

This mower is designed for cutting and mulching grass. Any use for purposes other than these could prove dangerous to user or bystanders.

General Operation

1. Read this manual carefully before operating the mower. Become familiar with the controls and proper use of the mower. Never allow children under 16 years of age to operate the mower. Never allow adults to operate mower without proper instructions.

2. The operator of the mower is responsible for keeping everyone, especially children and pets, away from area of operation. The operator is responsible for accidents or hazards occurring to other people or their property.

3. Thoroughly inspect area where mower will be used and remove sticks, stones, wire, and debris that could be picked up and thrown by mower. Watch for foreign objects while mowing. Objects struck by the lawn mower blade can cause severe injuries to persons.

4. Wear long pants and substantial non-skid rubber soled shoes. Do not operate mower while wearing open-toed shoes, jewelry, loose clothing or when barefoot.

5. Keep all guards, shields, safety devices, side discharge chute or optional grass catcher in place. Repair or replace damaged parts, including decals. Never tamper with safety devices. Check their proper operation regularly.

6. The motor and blade are designed to stop within 3 seconds after releasing the control bail. Ensure that the control bail functions properly before each use of mower. If the blade does not stop within 3 seconds when the control bail is released, contact your local Authorized Toro Service Dealer for proper "On/Off" adjustment or replacement.

7. Before using, always visually inspect to see that the blades, blade fasteners and cutter assembly are not worn or damaged. Replace worn or damaged blades and fasteners in sets to preserve balance.

8. Only use those accessories and attachments designed to be used with this product. Use of any accessory or attachment not designed for this product may increase the risk of injury.

While Operating

1. Do not insert key into plug receptacle until you are ready to mow.

2. Do not operate mower in gaseous, explosive atmospheres. Normal sparking of motor could ignite fumes.

3. Start the motor carefully according to instructions and with feet well away from the blade.

4. Use Right Appliance – Do not use lawn mower for any job except that for which it is intended.

5. Stay Alert – Watch what you are doing. Do not operate mower when tired or under the influence of drugs, alcohol or medication.

6. Be alert and turn mower off if children enter the area.

7. Use extra care when approaching blind corners, shrubs, trees, or other objects that may obscure vision.

8. Do not mow near drop-offs, ditches, or embankments. The operator could lose footing or balance.

9. Avoid dangerous environments. Never operate mower in wet grass or damp locations. Do not use mower in the rain.

10. Always maintain secure footing. Keep a firm grip on the handle and walk; never run. Mow only in daylight or in good artificial light.

11. Mow across the face of slopes; never up and down. Use extreme caution when changing direction on slopes. Do not mow excessively steep slopes. Wear skid resistant shoes on slopes.

12. Don't Overreach – Keep proper footing and balance at all times.

13. Do not force the mower. It operates best and safest at the rate for which it was designed.

14. Always wear safety glasses or eye shields during operation to protect eyes from foreign objects that may be thrown from the machine. (Regular eyeglasses are **not** safety glasses.)

15. Always wear an approved dust mask when using unit in dusty conditions.

16. Keep face, hands, and feet away from the mower housing and cutter blade when the motor is running. Blade can cause injury to hands and feet. Stay behind the handle until the motor stops.

17. Use extreme caution when reversing or pulling the mower toward you. Before and while moving backwards, look behind and down for small children.

18. Since the blade rotates for a few seconds after the control bar is released, stay behind the handle until all moving parts stop.

19. After striking a foreign object or if mower vibrates abnormally, stop motor and remove key from plug. Check mower for damage and make all repairs before using mower again. If major repairs are ever needed or if assistance is desired, contact your local Authorized TORO Service Dealer.

20. Do not operate mower if it has been dropped or damaged in any way. Repair any damage before operating mower.

21. Stop the motor, wait for all moving parts to stop, and remove the key from plug before adjusting the height-of-cut.

22. Stop the motor when pushing the mower outside the lawn area.

23. Stop the motor and remove the key from plug before removing side discharge chute or optional grass catcher.

24. Stop motor before leaving the operator's position—behind the handle. Remove key from plug receptacle if mower will be unattended.

25. If mower must be lifted to be transported, stop motor, stay behind the handle until all moving parts stop and remove the key from the plug receptacle.

Maintenance And Storage

1. Perform only those maintenance instructions described in this manual. If major repairs are ever needed or if assistance is desired, contact your local Authorized TORO Service Dealer.

2. Before mower is cleaned, inspected, serviced, or adjusted, stop motor and wait for all moving parts to stop. Remove key from plug.

3. Do not charge lawn mower in rain or in wet locations.

4. To prevent electric shock while charging, repair or replace any damaged electrical cords immediately.

Note: The extension cord is only needed to recharge the battery. It is not used for mowing with the mower.

5. Don't abuse extension cord while charging. Do not yank cord to remove it from plug receptacle. Keep cord away from heat, oil and sharp edges.

6. When replacing batteries, all batteries should be replaced at the same time. Mixing fresh and discharged batteries could increase internal cell pressure and rupture the battery(ies).

7. When inserting the batteries into this product, the proper polarity or direction must be observed. Reverse insertion of batteries can result in burned wires, sparks, leakage or explosion of batteries.

8. Remove key before servicing, cleaning, or removing material from the lawn mower.

9. Use only the following type and size battery(ies): YUASA Maintenance-free Rechargeable Battery YLM18-12 12V 17.2 Ah.

10. Do not dispose of the battery(ies) in a fire; the cell may explode. Check with local codes for special disposal instructions.

11. Do not open or mutilate the battery(ies). Released electrolyte is corrosive and may cause damage to the eyes or skin. It may be toxic if swallowed.

12. Exercise care in handling batteries in order not to short the battery (contact both positive and negative battery posts) with conducting materials such as rings, bracelets, and keys. The battery or conductor may overheat and cause burns.

13. To ensure the mower is in safe operating condition, frequently check and keep all nuts, bolts, and screws tight. Ensure blade bolt is tightened to 35-40 ft–lb (48-54 N·m).

14. Always keep a sharp blade on your mower. When servicing blade, refer to blade maintenance section for correct installation and servicing procedures. Use identical replacement blades only.

15. To reduce fire hazard, keep motor free of excessive grass, leaves, and accumulations of dirt.

16. Check optional grass catcher bag frequently for wear or deterioration. Replace with a new bag when worn or damaged for your protection.

17. When not in use, remove key and store mower indoors in a dry, locked-up place out of the reach of children. Allow motor to cool before storing in an enclosure.

18. At the time of manufacture, the mower conformed to the safety standards in effect for rotary mowers. To assure best performance and continued safety certification of the mower, use genuine TORO replacement parts and accessories. Replacement parts and accessories

made by other manufacturers may result in non–conformance with the safety standards, and that could be dangerous.

SAVE THESE INSTRUCTIONS FOR FUTURE REFERENCE!

Safety and Instruction Decals

Safety decals and instructions are easily visible to the operator and are located near any area of potential danger. Replace any decal that is damaged or lost.



ON KEY



ON MULCH PLUG



ON MULCH PLUG

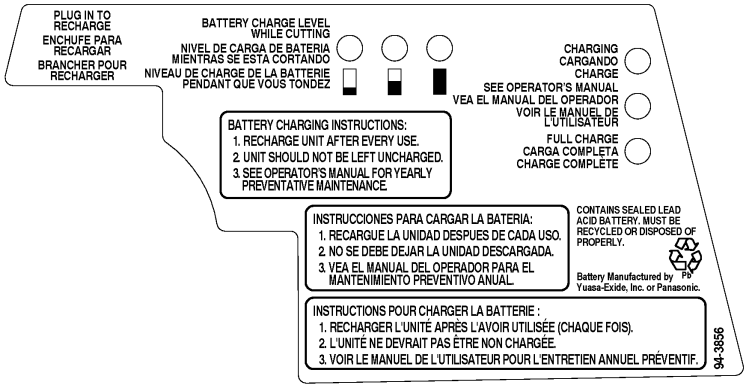

ON CONTROL PANEL



ON REAR OF MOWER

Assembly

IMPORTANT: Do not insert the key into the plug receptacle until mower is fully assembled.

Install Handle

IMPORTANT: Control cable must be over, not under, handles (Fig. 2).

⚠ WARNING

POTENTIAL HAZARD
- **Excessive pulling on control cable may cause mower to start. When mower is operating, blade is rotating.**

WHAT CAN HAPPEN
- **Contact with rotating mower blade could cause serious personal injury.**

HOW TO AVOID THE HAZARD
- **Do not lift mower by control cable or pull excessively on cable.**

1. Lift control cable above holes in rear of shroud.
2. Lower Handle – Slide ends of lower handle into holes in shroud.

   If handle stops before screw holes are aligned in center of shroud openings, push down on lower handle section while pushing tubes into holes in shroud (Fig. 3). Push tubes in until screw holes are centered in shroud openings.

   Secure ends of lower handle with two screws.
3. Upper Handle (Fig. 4) – Handle height is adjustable to three different heights for operator comfort. Stand behind mower to gauge height. Position ends of upper handle on outside of lower handle. Select one set of upper handle holes and align with lower handle holes. Secure handles in place with bolts and knobs.
4. If handles are in highest height position, use clip to attach cable to left side of lower handle tube (Fig. 5).

   If handles are in lowest height position, use clip to attach cable to right side of lower handle tube (Fig. 6).

Install Side Discharge Chute

1. Use handle on mulch door to raise door (Fig. 7).
2. Hook side discharge chute onto pegs (Fig. 8).
3. Lower mulch door on top of side discharge chute (Fig. 10).

Before Starting

Charging Battery

It takes approximately 12–16 hours to charge a fully discharged battery. **Charge the battery after <u>every use</u>. If the battery is not recharged after every use, the battery life will be shortened. Recharge even if mower is only run for a few minutes. This battery does not have a "memory."**

Note: The battery is charged at the factory. However, before using mower the first time, it is necessary to recharge battery and ensure it has a full charge before operating.

To charge battery:

1. Always charge mower in a dry area protected from the weather. Also, keep mower away from water and any flammable substances.
2. If key is in plug receptacle, remove it (Fig. 11).
3. Insert extension cord into the plug receptacle and connect other end of extension cord to a normal 120 volt household outlet (Fig. 13). Refer to Securing Extension Cord, page 7.
4. The three vertical LED lights on the control panel will indicate the charging status (Fig. 14). Refer to the Charging Chart, page 7, for a summary of the LED lights.

The red light on the control panel will begin to flash to indicate battery is present and is ready to charge.

5. After a few minutes, the red light will stop flashing and become a steady red. This indicates the battery is charging.

6. When the battery is almost fully charged, the red light will go out and the green light will go on. The red and green light will alternately turn on and off. When the green light is on more than the red light, the battery is fully charged.

IMPORTANT: Your mower has been designed to be safe if left continually on charge for extended periods of time. It is recommended that the battery be left continually on charge when it is not in use during the mowing season. During the non-mowing season, the mower can be unplugged and stored if the battery is fully charged.

Note: When the mower is left on charge, it is normal for the red and green lights to alternately turn on and off.

LED CHARGING LIGHTS CHART			
Charging Status	**Red**	**Green**	**Yellow**
Pre-charge qualification – charger testing battery condition/trickle charging battery. Trickle charge can last from minutes to hours.	blinking	off	off
Battery charging	on	off	off
Battery charged	off	on	off
Battery absent or defective	off	off	on
Charging fault – charger malfunctioning	not applicable	not applicable	on
Charge pending – temperature too hot or cold to charge	not applicable	not applicable	blinking

Securing Extension Cord

Use only a UL listed (CSA certified in Canada) extension cord.

⚠ WARNING

POTENTIAL HAZARD
- **Contact with water while operating unit could cause electric shock.**

WHAT CAN HAPPEN
- **Electric shock can cause injury or death.**

HOW TO AVOID THE HAZARD
- **Don't handle plug or mower with wet hands or while standing in water.**
- **Use only a UL listed (CSA certified in Canada) extension cord.**

To reduce the risk of electric shock, this mower has a polarized plug (one blade is wider than the other) (Fig. 12) and will require the use of a polarized extension cord. The polarized extension cord receptacle will fit onto the mower plug only one way. If the extension cord receptacle does not fit fully onto the mower plug, reverse the cord receptacle. If the cord receptacle still does not fit, obtain a correct polarized extension cord. A polarized extension cord will require the use of a polarized wall outlet. The extension cord plug will fit into the polarized wall outlet only one way. If the cord plug does not fit fully into the wall outlet, reverse the cord plug. If the cord plug still does not fit, contact a qualified electrician to install the proper wall outlet. Do not change the mower plug, extension cord receptacle, or extension cord plug in any way.

1. Insert extension cord receptacle onto mower plug (Fig. 13).

   Note: Do not unplug extension cord by pulling on cord. To unplug, grasp the cord ends, not the cord.

⚠ WARNING

POTENTIAL HAZARD
- **The electrical cord could be damaged.**

WHAT CAN HAPPEN
- **A damaged electrical cord could cause a shock or fire.**

HOW TO AVOID THE HAZARD
- **Thoroughly inspect electrical cord before charging unit. If cord is damaged, do not charge unit. Replace or repair damaged cord immediately. Contact your TORO service dealer for assistance.**

Battery Power Status

The three horizontal LED lights at the top of the control panel indicate approximately how much charge is left in the battery while the mower is in operation (Fig. 14). The lights are only accurate when the mower is operating and cutting grass. The following is an explanation of the symbols under the battery power status LED lights:

Full Box – Battery is between 50%–100% charged.

Half Full Box – Battery is between 5%–50% charged.

Empty Box – Battery has less than 5% charge left and should be recharged.

IMPORTANT: The battery's life will be shortened if mower is run after battery lights have turned off. Do not continue to mow. Recharge battery.

Operation

This mower is intended for residential use only.

⚠ WARNING

POTENTIAL HAZARD
- **When key is in plug receptacle, mower is operational. Someone could accidentally start the mower.**

WHAT CAN HAPPEN
- **Accidental starting of mower could seriously injure you or other bystanders.**

HOW TO AVOID THE HAZARD
- **Always remove key from plug receptacle when leaving mower unattended, even for a short period of time.**

Key

The mower will only operate when key is fully seated in plug receptacle (Fig. 15). To prevent accidental starting or unauthorized use of mower, always remove key from plug receptacle when leaving mower unattended. The key has a tab with a hole in it to allow key to be hung from a nail, out of the reach of children. Read warning label on key.

Starting/Stopping Instructions

To Start Motor

1. Push mower onto a flat concrete or asphalt surface.

   Note: Starting mower in thick grass could cause mower to clog.

2. Insert key fully into plug receptacle (Fig. 15).

3. Pull control bar toward handle while pushing down slide on control (Fig. 16).

4. Squeeze control bar to handle (Fig. 17).

Note: Keep mower running when turning mower. Turning mower off when making a turn does not save battery energy.

To Stop Motor

1. Release control bar.

2. Remove key from plug receptacle if mower will be unattended for any period of time. Hang key in a high place out of reach of children.

3. **Always charge battery <u>immediately after each use of mower</u>. If battery is not charged after each use, battery life will be shortened.** See Charging Battery in Before Starting section.

   IMPORTANT: Your mower has been designed to be safe if left continually on charge for extended periods of time. It is recommended that the battery be left continually on charge when it is not in use during the mowing season. <u>During the non-mowing season, the mower can be unplugged and stored if the battery is fully charged.</u>

Circuit Breaker

If mower is run under too much load, the circuit breaker will trip. Follow these instructions to reset circuit breaker.

IMPORTANT: Never reset circuit breaker when key is in receptacle and control bar is squeezed to handle.

1. Remove key from plug receptacle (Fig. 15).

2. Wait 30 seconds to 1 minute before pushing in circuit breaker button (Fig. 15).

3. Reinstall key in plug receptacle.

4. Resume cutting under less load.

If circuit breaker repeatedly trips, raise the height-of-cut or side discharge.

Mowing Tips

Battery Run Time

With a battery powered lawn mower, the condition of the grass and the way that you mow the grass will affect the how long the battery will run on a single charge at each mowing.

The following are some things that will affect battery run time:

- Moisture content of grass – The more moisture there is in the grass, the faster the battery will run down.

- Walking/mowing speed – The faster you walk, the faster the battery will run down.

- Mode of operation – Mulching grass requires the most battery energy. Bagging requires the second highest amount of battery energy and side discharging uses the least.

- Height-of-cut setting – If you are experiencing problems with the battery running down too fast, try raising the height-of-cut setting one notch.

General Mulching Tips

Your mower is designed to mulch grass when the mulch door is completely closed (Fig. 7). Follow these instructions whether cutting grass or leaves for the best cutting results and lawn appearance:

- Maintain a **<u>sharp blade</u>** throughout the cutting season. Periodically file down nicks on blade.

- **Only mow dry grass or leaves.** Wet grass and leaves tend to clump on yard and may cause mower to plug or motor to stall. They may also be slippery to walk on and could cause you to slip and fall.

⚠ WARNING

POTENTIAL HAZARD
- **Wet grass or leaves can cause you to slip and contact blade.**

WHAT CAN HAPPEN
- **Blade contact can seriously injure you.**

HOW TO AVOID THE HAZARD
- **Mow only in dry conditions.**

- Remove key from receptacle and clean clippings or leaves from underside of mower deck after each mowing.

- Grass grows at different rates at different times of the year. In the heat of summer, it is generally best to cut grass at the 2 1/2", 3" or 3 1/2" height-of-cut settings. Only about 1/3 of the grass blade should be cut off. Cutting below the 2 1/2"setting is not recommended unless grass is sparse or it is late fall when grass growth begins to slow down.

- When changing height-of-cut from the established setting (ex. 2 1/2", 3" or 3 1/2") to a lower height, the grass may appear ragged or uneven until the grass adjusts to the new established height-of-cut and regains its normal appearance.

- When cutting grass over six inches tall, you may want to first mow using the side discharge chute or try the highest height-of-cut setting and a slower walking speed; then mow again at a lower setting for best lawn appearance. If grass is too long and leaves clumps on top of lawn, mower may plug and cause motor to stall.

- Alternate mowing direction. This helps disperse clippings over lawn for even fertilization.

If the finished cut lawn appearance is unsatisfactory, try one or more of the following:

- Sharpen the blade.

- Walk at a slower pace while mowing.

- Raise the height-of-cut setting on your mower.

- Cut grass more frequently.

- Overlap cutting swaths instead of cutting a full swath with each pass.

- Set height-of-cut on front wheels one notch lower than rear wheels. (example: set front wheels at 2 inch setting and rear wheels at 2.5 inch setting)

Cutting Leaves

- When cutting is complete, always be sure that 50% of the lawn shows through the cut leaf cover. This may require one or more passes over the leaves.

- For light leaf coverage, position all wheels at the same height-of-cut setting.

- Walk at a slower mowing speed if leaves are not being cut up finely enough to be hidden down in the grass.

- If you cut up a lot of oak leaves, you might want to add lime to your grass in the spring. Lime reduces the acidity of oak leaves.

Adjusting Height-of-Cut

The mower has five height-of-cut adjustments: 1 1/2", 2", 2 1/2", 3" and 3 1/2". The rear adjustment lever adjusts the height-of-cut for both rear wheels, and the front adjustment lever adjusts both front wheels.

⚠ DANGER

POTENTIAL HAZARD
- **Adjusting height-of-cut levers could bring hands into contact with moving blade.**

WHAT CAN HAPPEN
- **Contact with blade could cause serious personal injury.**

HOW TO AVOID THE HAZARD
- **Stop motor, wait for all moving parts to stop and remove key from plug receptacle before changing the height-of-cut.**
- **Do not put fingers under housing to lift mower when adjusting height-of-cut levers.**

1. Stop motor and wait for all moving parts to stop. Remove key from plug receptacle.

2. For easier adjustment, lift housing up so wheels are off ground. **Do not place hands under deck to lift housing.** Squeeze adjustment lever toward wheel and move lever to desired setting (Fig. 18). Ensure pin on adjustment lever engages notch in mower housing. Adjust all wheels to the same setting.

   Note: For easier adjustment of rear wheels, grasp lower handle with one hand and lift up mower slightly so wheel is off ground. Then squeeze adjustment handle toward wheel.

Maintenance

⚠ WARNING

POTENTIAL HAZARD
- **When key is in plug receptacle, mower is operational. Someone could accidentally start the mower.**

WHAT CAN HAPPEN
- **Accidental starting of mower could seriously injure you or other bystanders.**

HOW TO AVOID THE HAZARD
- **Always remove key from plug receptacle when leaving mower unattended, even for a short period of time.**

Cleaning

Before cleaning mower, stop motor, wait for all moving parts to stop, and remove key from plug receptacle.

IMPORTANT: Do not spray or pour water on mower when cleaning. Moisture can be trapped in mower and may cause corrosion of internal parts.

After Every Use

- Clean the underside of the mower housing. Be particularly careful to keep the front cavity clear of all debris (Fig. 19). Remove dirt and grass clippings with a hardwood scraper. Avoid burrs and sharp edges.
- Brush all debris off top of mower housing.

Once A Year

- Remove top shroud (Fig. 23) and clean out any debris from underneath it and around battery with compressed air, a vacuum cleaner or a brush.

IMPORTANT: Do not use metal objects to clean around battery. If metal objects contact the positive and negative posts at the same time, this could short the battery. The battery or conductor may overheat and cause burns.

- Check for any discolored or charred wires and battery and switch contacts. If any are damaged, see your Authorized Toro Service Dealer for repairs.

Blade

Always mow with a sharp blade. A sharp blade cuts cleanly and without tearing or shredding the grass blades like a dull blade.

⚠ CAUTION

POTENTIAL HAZARD
- **Motor could be started by someone accidentally.**

WHAT CAN HAPPEN
- **Accidental starting of motor could cause serious injury to operator or bystanders.**

HOW TO AVOID THE HAZARD
- **Do not attempt to inspect, remove or replace blade without first removing the key from the plug receptacle.**

1. Stop motor and wait for all moving parts to stop. Remove key from plug receptacle.

2. Tip mower on its side (Fig. 19).

3. EXAMINING BLADE – Carefully examine blade for sharpness and wear, especially where flat and curved parts meet (Fig. 20A). Since sand and abrasive material can wear away the metal that connects the flat and curved parts of the blade, check blade before using the mower. If a slot or wear is noticed (Fig. 20B & 20C), replace blade. Refer to step 5.

Note: For best performance, install new blade before cutting season begins. During the year, file down small nicks to maintain the cutting edge.

⚠ DANGER

POTENTIAL HAZARD
- **A worn or damaged blade could break and a piece of blade could be thrown in operator's or bystander's direction.**

WHAT CAN HAPPEN
- **A thrown piece of blade could cause serious personal injury or death to operator or bystanders.**

HOW TO AVOID THE HAZARD
- **Inspect blade periodically for wear or damage.**
- **Replace a worn or damaged blade.**

4. REMOVING BLADE–Grasp end of blade using a rag or thickly padded glove. Remove blade bolt, washer and blade (Fig. 21).

5. SHARPENING BLADE – Using a file, sharpen top side of blade and maintain original cutting angle (Fig. 22). The blade will remain balanced if same amount of material is removed from both cutting edges.

   IMPORTANT: Check balance of blade by putting it on a blade balancer. An inexpensive balancer can be purchased at a hardware store. A balanced blade stays in a horizontal position and an unbalanced blade settles to the heavy side. If blade is not balanced, file more metal off cutting edge on heavy end of blade.

6. Reinstall sharp, balanced blade, washer and blade bolt. Sail part of blade must point toward top of mower housing to ensure correct installation. Washer is curved and must be reinstalled with curve side down as shown in Figure 21. Tighten blade bolt to 35-40 ft-lb (48-54 N·m).

Battery Disposal

Battery Removal

1. Remove four screws from shroud (Fig. 23). Remove shroud.

2. Move control panel out of the way.

3. Remove screw from battery hold-down strap.

4. Disconnect positive and negative wires from battery terminals.

5. The bottom of the battery pack is secured with tape to mower housing. Rock battery pack to free batteries from tape.

Disposing of Battery

DO NOT PLACE USED BATTERIES IN YOUR REGULAR TRASH!

THIS SEALED LEAD (ACID) BATTERY MUST BE COLLECTED, RECYCLED OR DISPOSED OF IN AN ENVIRONMENTALLY SOUND MANNER.

The incineration, landfilling or mixing of sealed lead (acid) batteries with the municipal solid waste stream is **PROHIBITED BY LAW** in some areas.

Return this battery to a federal or state approved sealed lead (acid) battery recycler. This may be where you purchased the battery.

Contact your local waste management officials for other information regarding the environmentally sound collection, recycling and disposal of this battery.

Servicing Double-insulated Mower

In a double-insulated mower, two systems of insulation are provided instead of grounding. No grounding means is provided on a double-insulated mower, nor should a means for grounding be added to the mower. Servicing a double-insulated mower requires extreme care and knowledge of the system, and should be done only by qualified service personnel. Replacement parts for a double-insulated mower must be identical to the parts they replace. A double-insulated mower is marked with the words “DOUBLE INSULATION” or “DOUBLE INSULATED.” The symbol (square within a square) ⧈ may also be marked on the mower.

Storage

Store mower in a cool, clean, dry place. Do not store mower if it contains a battery in a warm basement. Cover mower to keep it clean and protected.

1. Clean mower housing. See Cleaning section in Maintenance chapter.

2. Remove grass clippings, dirt and grime from external parts of the shrouding and top of mower housing.

3. Check condition of blade. See Blade section in Maintenance chapter.

4. Tighten all nuts, bolts, and screws.

5. Your mower has been designed to be safe if left continually on charge for extended periods of time. It is recommended that the battery be left continually on charge when it is not in use during the mowing season. During the non-mowing season, the mower can be unplugged and stored if the battery is fully charged.

TORO CAREFREE™ ELECTRIC MOWER RELOCATION PROGRAM

If you move to a home with a lawn too large to be practically mowed with your CareFree mower, you may send this certificate to Toro for a $50 off coupon on the purchase of a new Toro gas mower. Coupon is redeemable at participating Toro dealers.

Mail a copy of this certificate to:

Toro CareFree™ Mower Programs Administration
8111 Lyndale Avenue South
Bloomington, MN 55420–1196

Name _____

Current Street Address _____

City _____ State _____ Zip _____

Phone _____ – _____ – _____

CareFree Mower Model Number _____

Serial Number _____

A certificate will be sent to your new address as shown below. Please allow 4 weeks for delivery.

New Address _____

City _____ State _____ Zip _____

New Phone (if available) _____ – _____ – _____

Size of new yard
_____ under 1/4 acre
_____ 1/4 acre to 1/2 acre
_____ over 1/2 acre

The certificate is nontransferable and must be used by the original Toro CareFree mower purchaser towards the purchase of a new Toro gas powered mower.

Signed _____

Cordless and Electric Mowers

THE TORO TOTAL COVERAGE GUARANTEE

A Full Two-Year Warranty
(Limited Warranty for Commercial Use)

What Is Covered By This Express Warranty?

The Toro Company promises to repair any TORO Product used for normal residential purposes* if defective in materials or workmanship. The following time period applies from the date of purchase:

- TORO Cordless and Electric Mowers . . . . . 2 year full warranty

The cost of parts and labor is included, but the customer pays the transportation costs.

* Normal residential purposes means mowing the lawn on the same lot as your home. Use at more than one location is considered commercial use and the commercial use warranty would apply.

What Products Are Covered By This Warranty?

This warranty applies to all TORO Cordless and Electric Mowers. All other TORO gas powered or electric powered products are covered by separate warranty statements.

How About Commercial Use?

Toro Consumer Products used for commercial, institutional or rental use are warranted against defects in material or workmanship. Components failing due to normal wear are not covered by this warranty. The following time period applies from the date of purchase:

- TORO Cordless and Electric Mowers Used Commercially . . . . . 45 day limited warranty

How Do You Get Warranty Service?

Should your TORO Product require warranty service, contact the retailer who sold you the product or any Authorized TORO Service Dealer or TORO Master Service Dealer. The Yellow Pages of your telephone directory is a good reference source. The dealer will either arrange service at his/her dealership or recommend another Authorized Service Dealer who may be more convenient. You may need proof of purchase (copy of registration card, sales receipt, etc.) for warranty validation.

If for any reason you are dissatisfied with the Service Dealer's analysis of the defect in materials or workmanship or if you need a referral to a TORO Service Dealer, please feel free to contact us at the following address:

Toro Customer Service Department
8111 Lyndale Avenue South
Bloomington, MN 55420–1196
612–888–8801
800–348–2424

30 Day Satisfaction Guarantee

If for any reason you are not satisfied with your TORO Cordless or Electric Mower within 30 days of purchase for residential use, you may return the mower to the retail outlet where purchased. The retailer will offer the purchaser the option of either a refund of the original purchase price or credit for the full value toward the purchase of any Toro gas powered mower. All refund or credit arrangements must be made through the retailer who originally sold you the TORO Cordless or Electric Mower.

What Must You Do To Keep The Warranty In Effect?

You must maintain your TORO Product by following the maintenance procedures described in the operator's manual. Such routine maintenance, whether performed by a dealer or by you, is at your expense.

What Does This Warranty Not Cover? and How Does Your State Law Relate To This Warranty?

There is no other express warranty. This express warranty does not cover:

- Cost of regular maintenance service or parts, such as filters, lubricants, blade sharpening, and/or cable/linkage adjustments.
- Any product or parts which has been altered or misused or required replacement or repair due to accidents or lack of proper maintenance.
- Repairs necessary due to improper battery care, electrical supply irregularities, or failure to properly prepare the mower prior to any period of non-use.
- Pickup and delivery charges.

All repairs covered by this warranty must be performed by an Authorized TORO Service Dealer using Toro approved replacement parts.

The Toro Company is not liable for indirect, incidental or consequential damages in connection with the use of the TORO Products covered by this warranty, including any cost or expense of providing substitute equipment or service during reasonable periods of malfunction or non-use pending completion of repairs under this warranty. Some states do not allow exclusions of incidental or consequential damages, so the above exclusion may not apply to you.

This warranty gives you specific legal rights, and you may also have other rights which vary from state to state.

COUNTRIES OTHER THAN THE UNITED STATES OR CANADA

Customers who have purchased TORO Products exported from the United States or Canada should contact their TORO Distributor (Dealer) to obtain guarantee policies for your country, province, or state. If for any reason you are dissatisfied with your Distributor's service or have difficulty obtaining guarantee information, contact the TORO importer. If all other remedies fail, you may contact us at The Toro Company.

Français

Table des matières

	Page
Introduction	1
Sécurité	2
Consignes de sécurité	2
Recommandations générales	2
Utilisation	3
Entretien et entreposage	4
Décalcomanies de sécurité et instructions	6
Assemblage	7
Montage du mancheron	7
Montage de l’éjecteur latéral	7
Avant la mise en marche	7
Charge de la batterie	7
Etat de charge de la batterie	9
Fonctionnement	10
Clé	10
Instructions pour la mise en marche et l’arrêt	10
Coupe–circuit	10
Conseils de tonte	11
Réglage de la hauteur de coupe	12
Entretien	13
Nettoyage	13
Lame	13
Mise au rebut de la batterie	14
Entretien d’une tondeuse à double isolement	15
Remisage	15
Garantie	Couverture arrière

Introduction

Merci pour votre achat d’un produit Toro.

Chez Toro, notre désir à tous est que vous soyez entièrement satisfait de votre nouveau produit. N’hésitez donc pas à contacter votre concessionnaire agréé local qui tient à votre disposition un service d’entretien et de réparations, des pièces détachées et toute information qui pourrait vous être utile.

Chaque fois que vous contactez votre concessionnaire agréé ou l’usine, tenez à sa disposition les numéros de modèle et de série du produit. Ces numéros aideront le concessionnaire ou le représentant du service après-vente à vous fournir des informations précises pour votre produit particulier. Les numéros de modèle et de série de l’appareil sont indiqués sur une décalcomanie comme illustré à la figure 1.

A titre de référence, notez les numéros de modèle et de série du produit dans l’espace ci-dessous.

No. de modèle : _____

No. de série : _____

Lisez attentivement ce manuel pour vous familiariser avec l’utilisation et l’entretien correct de votre produit. La lecture de ce manuel vous aidera, ainsi que les autres utilisateurs, à éviter des accidents corporels et des dommages au produit. Bien que Toro conçoive, fabrique et commercialise des produits sûrs, à la pointe de la technologie, vous avez la responsabilité de l’utiliser correctement et en toute sécurité. Vous êtes également responsable d’instruire les personnes auxquelles vous permettrez d’utiliser le produit, sur l’usage en toute sécurité.

Les mises en garde de ce manuel identifient les dangers potentiels et comprennent des messages de sécurité spécifiques destinés à vous éviter ainsi qu’à d’autres des blessures ou même la mort. Les mises en garde sont intitulées DANGER, PRUDENCE et ATTENTION, suivant le niveau de danger. Toutefois, quel que soit ce niveau, soyez extrêmement prudent.

DANGER signale un risque extrême de blessures ou de mort si les précautions recommandées ne sont pas respectées.

ATTENTION signale un risque de blessures ou de mort si les précautions recommandées ne sont pas respectées.

PRUDENCE signale un risque de blessures légères ou modérées si les précautions recommandées ne sont pas respectées.

Deux autres termes sont également utilisés pour signaler des messages d'informations essentielles : "Important", pour attirer l'attention sur des informations mécaniques spécifiques, et "Remarque", pour des informations d'ordre général méritant une attention particulière.

Les côtés droit et gauche de la tondeuse sont identifiés comme tels en se tenant en position normale de tonte, derrière le mancheron.

Sécurité

INSTRUCTIONS DE SÉCURITÉ IMPORTANTES

Cette machine satisfait ou excède les normes CPSC relatives à la sécurité de la lame pour les tondeuses rotatives guidées par l'arrière, ainsi que les spécifications B71.1 de l'American National Standard Institute en vigueur au moment de la production. Toutefois, un usage ou un entretien incorrect de la part de l'utilisateur ou du propriétaire peut résulter en un accident. Pour réduire les risques d'accident, respecter les présentes règles de sécurité et les mises en garde pour la sécurité personnelle intitulées ATTENTION, PRUDENCE OU DANGER—, accompagnées du symbole de sécurité ⚠. Tout manquement à se conformer à ces directives peut résulter en un accident.

ATTENTION: Pour éviter les risques d'incendie, de décharge électrique et de blessures lors de l'utilisation de tondeuses à gazon sur batterie, toujours respecter les consignes de sécurité qui suivent.

LIRE TOUTES LES INSTRUCTIONS AVANT D'UTILISER LA TONDEUSE

CONSERVER CES INSTRUCTIONS POUR RÉFÉRENCE ULTÉRIEURE!

Consignes de sécurité

Ce produit est capable d'amputer les mains et les pieds et de projeter des objets. Toujours respecter toutes les mesures de sécurité pour éviter des blessures graves ou la mort.

La tondeuse est destinée à la tonte et au paillage de l'herbe. Toute utilisation à d'autres fins peut être dangereuses pour l'utilisateur ou les personnes à proximité.

Recommandations générales

1. Lire attentivement ce manuel avant d'utiliser la tondeuse. Se familiariser avec les commandes et l'usage correct. Ne jamais laisser les enfants de moins de 16 ans utiliser la tondeuse. Ne jamais laisser des adultes utiliser la tondeuse sans instructions adéquates.

2. L'opérateur de la tondeuse a la responsabilité de veiller à tenir tout le monde, en particulier les enfants et les animaux domestiques, à l'écart de la zone de tonte. Il sera tenu responsable des accidents ou de la mise en danger d'autres personnes et de leurs biens.

3. Inspecter soigneusement la zone à tondre et la débarrasser des branches, pierres, fils de fer et autres débris susceptibles d'être projetés par la tondeuse. Pendant la tonte, ouvrir l'oeil pour voir à temps les les objets étrangers encore cachés dans l'herbe. Des objets percutés par la lame de la tondeuse peuvent occasionner des blessures grave.

4. Porter des pantalons et de solides chaussures antidérapantes à semelle de caoutchouc. Ne pas tondre pieds nus ou en sandales. Ne pas porter de bijoux ou de vêtements flottants.

5. Veiller à ce que les pièces de garde ou de protection, les systèmes de sécurité, l'éjecteur latéral ou le sac à herbe en option soient toujours en place. Réparer ou remplacer les pièces endommagées, y compris les autocollants. N'apporter aucune altération aux dispositifs de sécurité. Contrôler régulièrement le bon fonctionnement de ces dispositifs.

6. Le moteur et la lame doivent s'arrêter dans les 3 secondes lorsqu'on lâche la barre de commande. Avant chaque utilisation de la tondeuse, s'assurer que la barre de commande fonctionne correctement. Si la lame ne s'arrête pas dans les 3 secondes lorsqu'on lâche la barre de commande, s'adresser à un réparateur Toro agréé pour faire régler le système "marche/arrêt" ou le remplacer.

7. Avant d'utiliser la tondeuse, toujours vérifier si les lames, boulons de lame et ensembles de coupe ne sont pas usés ou endommagés. Remplacer les boulons et les lames usées ou endommagées par paires pour ne pas modifier l'équilibre.

8. N'utiliser que des accessoires spécifiquement conçus pour la tondeuse. L'usage d'accessoires non destinés à la tondeuse peut augmenter les risques d'accidents.

Utilisation

1. Ne pas insérer la clé dans la prise tant qu'on n'est pas prêt à tondre.

2. Ne pas faire marcher la tondeuse en présence de gaz ou vapeurs explosifs. La production normale d'étincelles par le moteur pourrait enflammer les vapeurs.

3. Démarrer le moteur prudemment, conformément aux instructions, en gardant les pieds loin de la lame.

4. Utiliser l'appareil approprié – Ne pas utiliser la tondeuse à des tâches pour lesquelles elle n'est pas destinée.

5. Rester vigilant – Faire attention à ce qu'on fait. Ne pas utiliser la tondeuse lorsqu'on est fatigué ou sous l'influence de drogues, d'alcool ou de médicaments.

6. Rester vigilant et couper immédiatement le moteur de la tondeuse si des enfants pénètrent dans la zone de travail.

7. Se montrer particulièrement prudent à l'approche de tournants, buissons, arbres ou autres obstacles limitant la visibilité.

8. Ne pas tondre à proximité de pentes abruptes, fossés ou talus, en raison du risque de chute ou de perte d'équilibre de l'utilisateur.

9. Eviter les conditions d'utilisation dangereuses. Ne jamais utiliser la tondeuse dans de l'herbe mouillée ou des endroits humides. Ne pas tondre sous la pluie.

10. Toujours se tenir bien en équilibre. Tenir fermement le mancheron et marcher, ne jamais courir. Ne tondre que pendant la journée ou sous un éclairage artificiel suffisant.

11. Tondre perpendiculairement à la pente, jamais vers le haut ou le bas. Procéder avec une extrême prudence lors d'un changement de direction sur une pente. Ne pas utiliser la tondeuse sur des pentes trop fortes. Sur les pentes, porter des chaussures antidérapantes.

12. Ne pas tenter d'atteindre des endroits trop éloignés –Toujours se tenir bien en équilibre.

13. Ne pas forcer la tondeuse. Utiliser la tondeuse à la vitesse prévue pour obtenir les meilleurs résultats et la plus grande sécurité.

14. Porter des lunettes de sécurité ou une protection occulaire adéquate lors de toute utilisation de la tondeuse, pour se protéger en cas de projection de débris par la tondeuse. (Les lunettes ordinaires **ne sont pas** des lunettes de sécurité.)

15. En conditions poussiéreuses, toujours porter un masque anti-poussière agréé.

16. Ne pas approcher le visage, les mains ou les pieds du carter de tondeuse et de la lame tant que le moteur tourne. La lame peut causer des blessures aux mains et aux pieds. Rester derrière le mancheron jusqu'à ce que le moteur s'arrête.

17. Etre très prudent lorsqu'on travaille en marche arrière ou qu'on tire la tondeuse vers soi. Bien regarder en arrière et vers le bas avant de faire marche arrière, pour s'assurer qu'il n'y a pas d'enfants derrière soi.

18. Etant donné que la lame tourne encore pendant quelques secondes lorsqu'on lâche la barre de commande, rester derrière le mancheron jusqu'à ce que toutes les pièces mobiles soient arrêtées.

19. Après avoir heurté un corps étranger ou si la tondeuse vibre de façon anormale, arrêter le moteur et retirer la clé de la prise. Vérifier si la tondeuse n'est pas endommagée et effectuer toutes les réparations nécessaires avant de l'utiliser à nouveau. Pour toute réparation importante ou si l'on a besoin d'aide, s'adresser à un réparateur TORO agréé.

20. Ne pas utiliser la tondeuse si on l'a laissée tomber ou endommagée d'une manière ou d'une autre. Apporter les réparations nécessaires avant de l'utiliser à nouveau.

21. Couper le moteur, attendre l'arrêt de toutes les pièces mobiles et retirer la clé de la prise avant de régler la hauteur de coupe.

22. Couper le moteur avant de pousser la tondeuse en dehors de la pelouse.

23. Couper le moteur et retirer la clé de la prise avant d'enlever l'éjecteur latéral ou le sac à herbe en option.

24. Couper le moteur avant de quitter la position de conduite, derrière le mancheron. Retirer la clé de la prise avant de laisser la tondeuse sans surveillance.

25. S'il faut soulever la tondeuse pour le transport, couper le moteur, rester derrière le mancheron jusqu'à l'arrêt de toutes les pièces mobiles et retirer la clé de la prise.

Entretien et entreposage

1. N'effectuer que les opérations d'entretien décrites dans ce manuel. Pour les réparations importantes ou si l'on a besoin d'aide, s'adresser à un réparateur TORO agréé.

2. Avant de nettoyer, inspecter ou régler la tondeuse ou d'effectuer un entretien, couper le moteur et attendre l'arrêt de toutes les pièces mobiles. Retirer la clé de la prise.

3. Ne pas recharger la tondeuse sous la pluie ou dans un endroit humide.

4. Pour éviter les risques d'électrocution lors de la charge, réparer ou remplacer immédiatement le cordon électrique s'il est endommagé.

Note: Le cordon prolongateur ne sert qu'à recharger la batterie. Il ne s'utilise pas pour la tonte.

5. Ne pas maltraiter le prolongateur lors de la charge. Ne pas tirer le prolongateur par le cordon pour le débrancher. Tenir le prolongateur à l'écart de la chaleur, de l'huile et des arêtes coupantes.

6. Remplacer toutes les batteries en même temps. L'association de batteries neuves et de batteries déchargées risque d'accroître la pression interne des éléments et d'entraîner des ruptures de batterie(s).

7. Les batteries doivent être mises en place sur la tondeuse dans le bon sens, en respectant la polarité. Un montage dans le mauvais sens peut avoir pour conséquence des fils brûlés, des étincelles, des fuites ou l'explosion des batteries.

8. Retirer la clé avant d'entreprendre tout entretien, nettoyage ou démontage d'éléments de la tondeuse.

9. Utiliser uniquement des batteries du type et de la taille suivante: batteries YUASA rechargeables, sans entretien, YLM18-12 12V 17.2 Ah.

10. Ne pas se débarrasser des batteries en les brûlant, vu le risque d'explosion des éléments. Suivre les instructions locales concernant le traitement des déchets spéciaux.

11. Ne pas ouvrir ou endommager les batteries. L'élecrolyte contenu est corrosif et dangereux pour les yeux et la peau. Il peut être toxique en cas d'ingestion.

12. Lors des manipulations, veiller à ne pas court-circuiter la batterie en touchant simultanément les bornes positive et négative avec des bagues, des bracelets ou des clés en métal conducteur. La matière conductrice ou la batterie risquent de chauffer et d'occasionner des brûlures.

13. Pour s'assurer que la tondeuse peut être utilisée en toute sécurité, vérifier fréquemment le serrage de tous les boulons, écrous et vis. Vérifier que le boulon de lame est serré à 48-54 N·m (35-40 pieds−livres).

14. La lame de la tondeuse doit toujours être bien aiguisée. Suivre les procédures de montage et d'entretien du chapitre d'entretien de la lame. Ne remplacer la lame que par une lame de rechange identique.

15. Pour réduire les risques d'incendie, débarrasser le moteur de toute accumulation excessive d'herbe, de feuilles et de poussière.

16. Contrôler régulièrement l'usure et l'état du sac à herbe en option. S'il est usé ou endommagé, le remplacer par un sac neuf pour préserver la sécurité.

17. En dehors des séances d'utilisation, retirer la clé et conserver la tondeuse dans un endroit sec fermant à clé, hors de portée des enfants. Laisser le moteur refroidir avant de ranger la tondeuse dans un espace clos.

18. A sa sortie d'usine, la tondeuse répond aux normes de sécurité applicables aux tondeuses à lame rotative. Pour bénéficier des meilleures performances et de l'assurance de sécurité de la tondeuse, n'utiliser que des pièces de rechange et accessoires TORO d'origine. Les pièces de rechange et accessoires proposés par d'autres fabricants risquent de ne pas satisfaire les normes de sécurité, ce qui peut être dangereux.

CONSERVER CES INSTRUCTIONS POUR RÉFÉRENCE ULTÉRIEURE!

Décalcomanies de sécurité et instructions

Des décalcomanies et instructions de sécurité bien visibles sont placées près de tous les endroits potentiellement dangereux. Remplacer toute décalcomanie endommagée ou manquante.



SUR LA CLEF



SUR L'OBTURATEUR DE PAILLAGE



SUR L'OBTURATEUR DE PAILLAGE

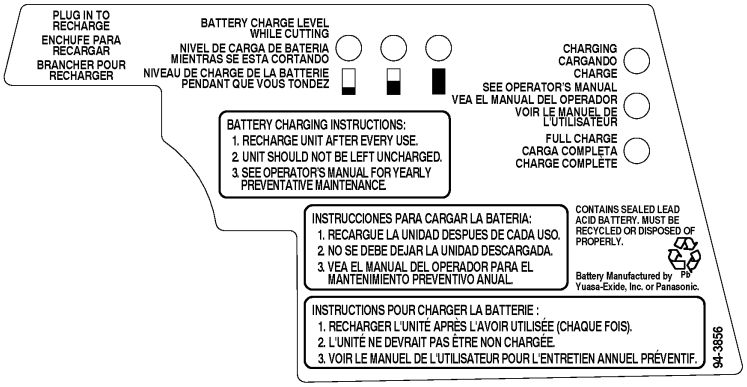

SUR LE PANNEAU DE COMMANDE



SUR L'ARRIERE DE LA TONDEUSE

Assemblage

Important: Ne pas insérer la clé dans la prise tant que la tondeuse n'est pas entièrement assemblée.

Montage du mancheron

Important: Le câble de commande doit passer au-dessus du mancheron, pas en dessous (Fig. 2).

⚠ ATTENTION

DANGER POTENTIEL
- **Une traction excessive sur le câble de commande peut entraîner le démarrage de la tondeuse. Lorsque la tondeuse est en marche, la lame tourne.**

QUELS SONT LES RISQUES
- **Le contact avec la lame en rotation peut entraîner des blessures graves.**

COMMENT SE PROTEGER?
- **Ne pas soulever la tondeuse par le câble de commande ou exercer une traction excessive sur le câble.**

1. Soulever le câble de commande au-dessus des trous d'insertion du mancheron, à l'arrière du capot.

2. Mancheron inférieur – Insérer les extrémités du mancheron inférieur dans les trous du capot.

   Si le mancheron inférieur ne s'insère pas assez loin pour que les trous des vis apparaissent au centre des ouvertures du capot, l'enfoncer en exerçant simultanément une pression vers le bas, comme illustré (Fig. 3). Enfoncer le mancheron jusqu'à ce que les trous d'insertion des vis apparaissent au centre des ouvertures du capot.

   Fixer les extrémités du mancheron inférieur au moyen de deux vis.

3. Mancheron supérieur (Fig. 4) – La hauteur du mancheron peut être réglée dans trois positions selon les préférences de l'utilisateur. Se tenir derrière la tondeuse pour évaluer la hauteur idéale. Placer les extrémités du mancheron supérieur de part et d'autre du mancheron inférieur. Choisir une paire de trous du mancheron supérieur, aligner ces trous sur ceux du mancheron inférieur et assembler les deux éléments du mancheron au moyen des boutons et boulons.

4. Si le mancheron est monté dans la position la plus haute, attacher le câble à l'aide de la pince à la branche de gauche du mancheron inférieur (Fig. 5).

   Si le mancheron est monté dans la position la plus basse, attacher le câble à l'aide de la pince à la branche de droite du mancheron inférieur (Fig. 6).

Montage de l'éjecteur latéral

1. Ouvrir la porte de paillage en la soulevant par la poignée (Fig. 7).

2. Accrocher l'éjecteur latéral sur les chevilles (Fig. 8).

3. Rabattre la porte de paillage sur l'éjecteur latéral (Fig. 10).

Avant la mise en marche

Charge de la batterie

La charge d'une batterie entièrement déchargée prend environ 12 à 16 heures. **La batterie doit être rechargée après <u>chaque utilisation</u>, sans quoi sa durée de vie sera réduite. Recharger la batterie même si l'on n'a utilisé la tondeuse que quelques minutes. La batterie n'a pas de "mémoire".**

Remarque: La batterie est chargée à l'usine. Avant d'utiliser la tondeuse pour la première fois, il faut cependant recharger la batterie et s'assurer qu'elle est à pleine charge.

Pour charger la batterie:

1. La charge doit s'effectuer dans un endroit sec, à l'abri des intempéries. Tenir la tondeuse à l'écart de l'eau et de toute substance inflammable.

2. Retirer la clé si elle se trouve encore dans la prise (Fig. 11).

3. Brancher le prolongateur dans la prise de la tondeuse, puis brancher l'autre extrémité dans une prise secteur normale de 120 V (Fig. 13). Voir Connexion du prolongateur, page 7.

4. Les trois voyants LED disposés verticalement sur le panneau de commande indiquent le mode de charge de la batterie (Fig. 14). Leur signification est donnée dans le tableau de la page 7.

Le voyant rouge du panneau de commande se met à clignoter pour indiquer que la batterie est en place et prête à être rechargée.

5. Après quelques minutes, le voyant rouge cesse de clignoter et devient fixe. Ceci indique que la charge a commencé.

6. Lorsque la batterie est presqu'entièrement chargée, le voyant rouge s'éteint et le voyant vert s'allume. Le voyant rouge et le voyant vert s'allument et s'éteignent alors alternativement. Lorsque le voyant vert s'allume plus longtemps que le rouge, la batterie est complètement chargée.

Important: **La tondeuse est conçue pour pouvoir être laissée en charge sans danger pendant de longues périodes. Durant la saison de tonte, nous recommandons de laisser la tondeuse branchée en permanence lorsqu'on ne l'utilise pas. Hors saison, la tondeuse peut être conservée débranchée si la batterie est à pleine charge.**

Remarque: Lorsqu'on laisse la tondeuse en charge, il est normal que les voyants rouge et vert s'allument et s'éteignent alternativement.

SIGNIFICATION DES VOYANTS DE CHARGE

Mode de charge	Rouge	Vert	Jaune
Test de précharge – détermination de l'état de la batterie/charge lente de la batterie. La charge lente peut durer de quelques minutes à plusieurs heures.	clignotant	éteint	éteint
Charge	allumé	éteint	éteint
Batterie chargée	éteint	allumé	éteint
Batterie manquante ou défectueuse	éteint	éteint	allumé
Erreur – chargeur défectueux	non applicable	non applicable	allumé
Charge interrompue – température excessive ou insuffisante	non applicable	non applicable	clignotant

Fixation du cordon prolongateur

Utiliser exclusivement un cordon prolongateur homologué UL (certifié ACNOR au Canada).

⚠ ATTENTION

DANGER POTENTIEL
- **Le contact de l'eau lorsqu'on utilise l'appareil peut provoquer l'électrocution.**

QUELS SONT LES RISQUES?
- **L'électrocution peut avoir des conséquences dangereuses ou mortelles.**

COMMENT SE PROTÉGER?
- **Ne pas toucher les prises ou la tondeuse avec des mains mouillées ou en se tenant dans l'eau.**
- **Utiliser exclusivement un cordon prolongateur homologué UL (certifié ACNOR au Canada).**

Pour réduire les risques d'électrocution, cette tondeuse est équipée d'une prise polarisée (dont une broche est plus large que l'autre) (Fig. 12), à utiliser avec un cordon prolongateur polarisé. La fiche femelle du prolongateur polarisé ne peut s'enficher dans la prise mâle de la tondeuse que dans un sens. Si elle ne rentre pas dans un sens, essayer dans l'autre. Si elle ne rentre pas non plus dans l'autre sens, se procurer un autre prolongateur polarisé, de type approprié. Le prolongateur polarisé doit être branché dans une prise de courant polarisée. La fiche mâle du prolongateur polarisé ne peut s'enficher dans une prise de courant polarisée que dans un sens. Si elle ne rentre pas un sens, essayer dans l'autre. Si elle ne rentre toujours pas, s'adresser à un électricien qualifié pour qu'il place une prise de courant appropriée. La prise de la tondeuse et les fiches du prolongateur ne peuvent en aucun cas être modifiées.

1. Enfoncer la fiche femelle du prolongateur dans la prise mâle de la tondeuse (Fig. 13).

Remarque: Pour débrancher le prolongateur, ne pas tirer sur le cordon mais sur les fiches.

⚠ ATTENTION

DANGER POTENTIEL
- **Le cordon électrique peut être endommagé.**

QUELS SONT LES RISQUES?
- **Un cordon électrique endommagé peut causer un choc électrique ou un incendie.**

COMMENT SE PROTÉGER?
- **Inspecter soigneusement le cordon électrique avant de charger l'appareil. Si le cordon est endommagé, ne pas charger l'appareil. Remplacer ou réparer le cordon immédiatement. S'adresser à un réparateur TORO agréé si nécessaire.**

Etat de charge de la batterie

Les trois voyants LED disposés horizontalement en haut du panneau de commande indiquent la charge dont la batterie dispose encore durant l'utilisation de la tondeuse (Fig. 14). Les indications de ces voyants ne sont exactes que lorsque la tondeuse est en marche et en train de tondre. La signification des symboles sous les voyants est la suivante:

Case pleine: état de charge de 50% à 100%

Demi case: état de charge de 5% à 50%

Case vide: charge inférieure à 5%, la batterie doit être rechargée

Important: **Ne plus utiliser la tondeuse lorsque les voyants s'éteignent, sous peine de réduire la durée de vie de la batterie. Recharger la batterie.**

Fonctionnement

Cette tondeuse est destinée exclusivement à un usage privé.

⚠ ATTENTION

DANGER POTENTIEL
- **Quand la clé est dans la prise, la tondeuse peut fonctionner. Quelqu'un risque de la faire démarrer accidentellement.**

QUELS SONT LES RISQUES?
- **Le démarrage accidentel de la tondeuse peut causer des blessures graves à vous ou aux personnes se tenant à proximité.**

COMMENT SE PROTÉGER?
- **Retirer la clé de la prise lors de tout abandon de la tondeuse, même de courte durée.**

Clé

La tondeuse ne peut fonctionner que si la clé est insérée à fond dans la prise (Fig. 15). Pour éviter un démarrage accidentel ou l'utilisation non autorisée, retirer la clé de la prise lors de tout abandon de la tondeuse sans surveillance. La clé se termine par une patte percée d'un trou permettant de la suspendre à un clou, hors de portée des enfants. Lire l'étiquette de sécurité apposée sur la clé.

Instructions pour la mise en marche et l'arrêt

Démarrage du moteur

1. Amener la tondeuse sur un sol plat bétonné ou asphalté.

   Remarque: Le démarrage dans l'herbe drue peut entraîner l'engorgement de la tondeuse.

2. Insérer la clé à fond dans la prise de la tondeuse (Fig. 15).

3. Tirer la barre de commande vers le manche en poussant l'élément coulissant vers le bas (Fig. 16).

4. Serrer la barre de commande contre la poignée (Fig. 17).

   Remarque: Laisser le moteur en marche lors du changement de direction. Couper le moteur dans les tournants n'économise pas l'énergie de la batterie.

Arrêt du moteur

1. Lâcher la barre de commande.

2. Retirer la clé de la prise en cas d'abandon de la tondeuse, même de courte durée. Suspendre la clé assez haut, hors de portée des enfants.

3. **La batterie doit être rechargée immédiatement après chaque utilisation de la tondeuse, sans quoi sa durée de vie sera réduite.** Voir Charge de la batterie dans la section Avant la mise en marche.

Important: **La tondeuse est conçue pour pouvoir être laissée en charge sans danger pendant de longues périodes. Durant la saison de tonte, nous recommandons de laisser la tondeuse branchée en permanence lorsqu'on ne l'utilise pas. Hors saison, la tondeuse peut être conservée débranchée si la batterie est à pleine charge.**

Coupe–circuit

Si l'on demande à la tondeuse un effort excessif, le coupe–circuit se déclenche. Pour le réarmer, suivre les instructions ci–dessous.

IMPORTANT: Ne jamais réarmer le coupe–circuit lorsque la clé est dans la prise et que la barre de commande est serrée contre la poignée.

1. Retirer la clé de la prise (Fig. 15).

2. Attendre 30 à 60 secondes, puis enfoncer le bouton de coupe–circuit (Fig. 15).

3. Réinsérer la clé dans la prise.

4. Recommencer à tondre en réduisant l'effort demandé.

Si le coupe–circuit se déclenche encore de manière répétée, relever la hauteur de coupe ou l'éjection latérale.

Conseils de tonte

Autonomie de la batterie

L'autonomie d'une tondeuse fonctionnant sur batterie, c'est à dire la durée maximum d'utilisation de la tondeuse avant de devoir recharger la batterie, dépend de l'état de l'herbe et de la manière de travailler.

L'autonomie de la batterie est notamment influencée par:

- La teneur en eau de l'herbe – Plus la teneur en eau est élevée, plus vite la batterie sera épuisée.
- La vitesse de déplacement/de tonte – Plus vite on avance, plus vite la batterie sera épuisée.
- Le mode d'utilisation – Le paillage consomme plus d'énergie que la tonte avec un sac à herbe. L'éjection latérale est la solution la plus économe en énergie.
- La hauteur de coupe – Si la batterie s'épuise trop rapidement, il peut être utile d'augmenter la hauteur de coupe d'un cran.

Recommandations pour le paillage

La tondeuse est conçue pour assurer le paillage lorsque la porte de paillage est entièrement fermée (Fig. 7). Pour obtenir le meilleur résultat possible et la plus belle apparence du gazon lors du paillage d'herbe ou de feuilles, voici quelques recommandations:

- Maintenir la lame **bien affûtée** tout au long de la saison de tonte. De temps à autre, limer les ébréchures de la lame.
- **N'utiliser la tondeuse que sur de l'herbe ou des feuilles sèches.** L'herbe et les feuilles humides ont tendance à s'agglutiner et peuvent obstruer la tondeuse ou faire caler le moteur. D'autre part, elles sont glissantes et créent un risque de chute pour l'opérateur.

⚠ ATTENTION

DANGER POTENTIEL
- **L'herbe et les feuilles mouillées augmentent les risques de glissade et de contact avec la lame.**

QUELS SONT LES RISQUES?
- **Le contact avec la lame peut causer des blessures graves.**

COMMENT SE PROTÉGER?
- **Ne tondre que si l'herbe est sèche.**

- Après chaque séance de tonte, retirer la clé de la prise et débarrasser le dessous de la tondeuse des débris d'herbe et feuilles.
- L'herbe pousse à une vitesse différente selon les saisons. Pendant les grosses chaleurs, il est en général préférable de régler la hauteur de coupe sur 2 1/2", 3" ou 3 1/2". La hauteur de l'herbe ne doit pas être réduite de plus d'un tiers. Il n'est pas conseillé d'utiliser un réglage inférieur à 2 1/2", à moins que l'herbe ne soit clairsemée, ou en automne lorsque la pousse commence à ralentir.
- Lorsqu'on remplace la hauteur de coupe habituelle (ex. 2 1/2", 3" ou 3 1/2") par une autre hauteur, la tonte peut sembler inégale ou irrégulière jusqu'à ce que l'herbe s'adapte et retrouve son aspect normal.
- Pour la coupe d'herbe de plus de 18 cm (6 pouces), il peut être préférable de passer une première fois avec l'éjecteur latéral ou de régler la tondeuse à la hauteur de coupe maximum et d'avancer plus lentement qu'à l'ordinaire, puis

de repasser avec un réglage plus bas afin d'obtenir le meilleur aspect possible. Si l'herbe est trop haute et s'agglutine sur la pelouse, elle risque d'obstruer la tondeuse et de faire caler le moteur.

- Alterner le sens des passages de la tondeuse pour mieux disperser les déchets et assurer une fertilisation plus homogène.

Si l'aspect de la pelouse tondue n'est pas satisfaisant, essayer une ou plusieurs des solutions suivantes:

- Affûter la lame.
- Tondre en avançant plus lentement.
- Élever le réglage de hauteur de coupe.
- Couper l'herbe plus fréquemment.
- Faire se chevaucher les passages pour ne tondre qu'une largeur de bande réduite.
- Utiliser une hauteur de coupe plus basse d'un cran sur les roues avant (par exemple, régler les roues avant à 2 pouces et les roues arrières à 2,5 pouces).

Coupe de feuilles

- Une fois la coupe terminée, s'assurer qu'au moins 50 % de l'herbe apparaît au travers de la couche de feuilles. Pour obtenir ce résultat, il peut être nécessaire de repasser plusieurs fois la tondeuse sur la couche de feuilles.
- Pour une couche de feuilles légère, régler toutes les roues sur la même hauteur de coupe.
- Si les feuilles ne sont pas hachées assez finement pour être cachées dans l'herbe, avancer plus lentement.
- En présence de beaucoup de feuilles de chêne, il peut être bon de chauler la pelouse au printemps. La chaux compense l'acidité des feuilles de chêne.

Réglage de la hauteur de coupe

La tondeuse offre cinq positions de hauteur de coupe: $1^1/_2$", 2", $2^1/_2$", 3" et $3^1/_2$". Le levier de réglage arrière règle la hauteur des deux roues arrière, et le levier avant la hauteur des deux roues avant.

⚠ DANGER

DANGER POTENTIEL
- **Les doigts risquent d'entrer en contact avec la lame en rotation lors du réglage de la hauteur de coupe.**

QUELS SONT LES RISQUES?
- **Le contact avec la lame peut occasionner des blessures graves.**

COMMENT SE PROTÉGER?
- **Couper le moteur, attendre l'arrêt de toutes les pièces mobiles et retirer la clé de la prise avant de régler la hauteur de coupe.**
- **Ne pas glisser les doigts sous la tondeuse pour la soulever lors du réglage des leviers de hauteur de coupe.**

1. Couper le moteur et attendre l'arrêt de toutes les pièces mobiles. Retirer la clé de la prise.

2. Pour faciliter le réglage, soulever le carter de manière à ce que la roue ne touche plus le sol. **Ne jamais placer les doigts sous le carter pour soulever la tondeuse.** Serrer le levier de hauteur de coupe contre la roue et l'amener dans la position voulue (Fig. 18). Vérifier que l'ergot du levier est bien engagé dans l'encoche du carter de tondeuse. Régler toutes les roues à la même hauteur de coupe.

Remarque: Pour faciliter le réglage des roues arrière, soulever légèrement la tondeuse par le mancheron inférieur pour que les roues ne touchent plus le sol, et presser le levier de réglage vers la roue.

Entretien

⚠ ATTENTION

DANGER POTENTIEL
- **Quand la clé est dans la prise, la tondeuse peut fonctionner. Quelqu'un risque de faire démarrer la tondeuse accidentellement.**

QUELS SONT LES RISQUES?
- **Le démarrage accidentel de la tondeuse peut causer des blessures graves à vous ou aux personnes se tenant à proximité.**

COMMENT SE PROTÉGER?
- **Retirer la clé de la prise lors de tout abandon de la tondeuse, même de courte durée.**

Nettoyage

Avant de nettoyer la tondeuse, couper le moteur, attendre l'arrêt de toutes les pièces mobiles et retirer la clé de la prise.

Important: Ne pas nettoyer la tondeuse à grande eau ou à l'aide d'un tuyau d'arrosage. L'humidité infiltrée dans la tondeuse risquerait d'entraîner la corrosion de pièces internes.

Après chaque utilisation

- Nettoyer le dessous de la tondeuse. Veiller particulièrement à bien dégager la cavité avant de tous débris (Fig. 19). Enlever la terre et l'herbe à l'aide d'un grattoir en bois dur. Eviter les bavures et les arêtes coupantes.

- Brosser le dessus de la tondeuse pour retirer les débris.

Une fois par an

- Retirer le capot (Fig. 23) et enlever les débris à l'intérieur ou autour de la batterie à l'aide d'une brosse, d'un aspirateur ou d'air comprimé.

Important: Ne pas utiliser d'objets métalliques pour nettoyer autour de la batterie. Les objets métalliques risquent de provoquer un court-circuit en touchant à la fois les bornes positive et négative, et de causer des brûlures dues à la surchauffe de la batterie ou du métal conducteur.

- Vérifier qu'aucun fil ou contact de commutateur n'est décoloré ou carbonisé. Si des éléments sont endommagés, s'adresser à un réparateur Toro agréé pour la réparation.

Lame

Veiller à ce que la lame soit toujours bien affûtée. Au contraire d'une lame émoussée, une lame bien aiguisée assure une coupe nette, sans arracher l'herbe ou la déchiqueter.

⚠ PRUDENCE

DANGER POTENTIEL
- **Quelqu'un risque de mettre le moteur en marche accidentellement.**

QUELS SONT LES RISQUES?
- **Le démarrage accidentel du moteur peut causer des blessures graves à l'opérateur ou aux personnes à proximité.**

COMMENT SE PROTÉGER?
- **Ne jamais tenter d'inspecter, de démonter ou de remplacer la lame sans avoir au préalable retiré la clé de la prise.**

1. Couper le moteur et attendre l'arrêt de toutes les pièces mobiles. Retirer la clé de la prise de la tondeuse.

2. Basculer la tondeuse sur le côté (Fig. 19).

3. VÉRIFICATION DE LA LAME – Vérifier soigneusement l'affûtage et l'usure de la lame, surtout au point de rencontre des parties planes et incurvées (Fig. 20A). Le sable et les matières abrasives peuvent éroder le métal entre les parties planes et incurvées de la lame, il est donc

important de contrôler l'état de la lame avant d'utiliser la tondeuse. Remplacer la lame si elle est usée ou entaillée (Fig. 20B & 20C). Voir le point 5.

Remarque: Pour un meilleur résultat, monter une nouvelle lame au début de la saison de tonte. En cours de saison, limer les petites ébréchures pour conserver une arête de coupe tranchante.

⚠ DANGER

DANGER POTENTIEL
- **Une lame usée ou endommagée risque de se rompre en projetant le morceau cassé vers l'utilisateur ou les personnes à proximité.**

QUELS SONT LES RISQUES?
- **Un morceau de lame projeté avec force peut infliger des blessures graves, voire mortelles, à l'utilisateur ou aux personnes à proximité.**

COMMENT SE PROTÉGER?
- **Vérifier régulièrement si la lame n'est pas usée ou endommagée.**
- **Remplacer la lame si elle est usée ou endommagée.**

4. DÉPOSE DE LA LAME–Tenir la lame par l'extrémité avec un chiffon ou un gant épais. Retirer le boulon de lame, la rondelle et la lame (Fig. 21).

5. AIGUISAGE DE LA LAME – Au moyen d'une lime, aiguiser le bord supérieur de la lame en veillant à conserver l'angle de coupe d'origine (Fig. 22). Limer la même quantité de métal sur chaque arête de coupe pour conserver l'équilibre de la lame.

Important: **Vérifier l'équilibre de la lame en la plaçant sur un équilibreur (dispositif peu couteux vendu en quincaillerie). Une lame équilibrée reste horizontale, une lame déséquilibrée penche du côté le plus lourd. Si la lame n'est pas équilibrée, limer davantage le tranchant du côté le plus lourd.**

6. Remonter la lame affûtée et équilibrée, la rondelle et le boulon de lame. Les parties incurvées de la lame doivent être tournées vers le haut du carter de la tondeuse. La rondelle est bombée et doit être montée avec la face convexe vers le bas, comme illustré à la figure 21. Serrer le boulon de lame à 48-54 N·m (35-40 ft-lb).

Mise au rebut de la batterie

Dépose de la batterie

1. Retirer les quatre vis du capot (Fig. 23). Déposer le capot.

2. Retirer le panneau de commande hors du chemin.

3. Retirer la vis de la courroie de fixation de la batterie.

4. Débrancher les fils des bornes positive et négative de la batterie.

5. Le fond du bac à batterie est fixé au châssis par du ruban adhésif. Faire osciller le bac d'un côté à l'autre pour dégager les batteries de l'adhésif.

Mise au rebut de la batterie

NE PAS JETER LES BATTERIES A LA POUBELLE!

LA BATTERIE AU PLOMB (ACIDE) DOIT ETRE RECUPEREE, RECYCLEE OU MISE AU REBUT SANS DANGER POUR L'ENVIRONNEMENT.

L'incinération des batteries au plomb (acides), leur dépôt dans une décharge ou leur enlèvement avec les ordures ménagères sont **INTERDITS PAR LA LOI** dans la plupart des pays.

Déposer la batterie dans un point de collecte agréé pour les batteries au plomb (acides), par exemple à l'endroit de l'achat de la batterie.

Pour plus de précisions sur la mise au rebut, la collecte et le recyclage de la batterie, s’adresser aux services municipaux responsables des déchets et de l’environnement.

Entretien d’une tondeuse à double isolement

Dans une tondeuse à double isolement, la mise à la terre est remplacée par deux systèmes d’isolement électrique. L’appareil n’est pas connecté à une prise de terre et ne doit pas l’être. L’entretien d’une tondeuse à double isolement requiert un très grand soin et une bonne connaissance du système, et ne doit être entrepris que par un technicien qualifié. Les pièces de rechange des tondeuses à double isolement doivent être identiques aux pièces d’origine. Les tondeuses à double isolement sont identifiées par une inscription “DOUBLE INSULATION” ou “DOUBLE INSULATED”. Le symbole ⧈ (deux carrés l’un dans l’autre) peut aussi figurer sur l’appareil.

Remisage

Ranger la tondeuse dans un endroit frais, propre et sec. Ne pas ranger une tondeuse contenant une batterie dans une cave chauffée. Couvrir la tondeuse pour la protéger.

1. Nettoyer le carter de tondeuse. Voir la section Nettoyage du chapitre Entretien.
2. Nettoyer les débris d’herbe, la saleté et la crasse des surfaces externes du capot et du dessus du carter de la tondeuse.
3. Contrôler l’état de la lame. Voir la section Lame du chapitre Entretien.
4. Serrer tous les écrous, boulons et vis.
5. La tondeuse est conçue pour pouvoir être laissée en charge sans danger pendant de longues périodes. Durant la saison de tonte, nous recommandons de laisser la tondeuse branchée en permanence lorsqu’on ne l’utilise pas. Hors saison, la tondeuse peut être conservée débranchée si la batterie est à pleine charge.

Tondeuses électriques et sans fil

GARANTIE TORO
COUVERTURE INTEGRALE
Garantie complète de deux ans
(Garantie limitée pour usage commercial)

Que couvre cette garantie expresse?

La société Toro s'engage à réparer tout produit TORO à usage privé normal* présentant un défaut de fabrication. La garantie couvre la période ci-dessous, à dater de l'achat:

- Tondeuses TORO électriques et sans fil . . . . . Garantie complète de 2 ans

La garantie couvre les pièces et la main d'oeuvre. Le transport est à charge du client.

* L'usage privé normal désigne la tonte du gazon dans votre jardin. L'utilisation dans plusieurs jardins est considérée comme un usage commercial, couvert par une garantie limitée.

Produits couverts par la garantie

La présente garantie s'applique à toutes les tondeuses TORO électriques et sans fil. Les autres produits TORO à essence ou électriques font l'objet d'autres garanties.

Usage commercial

Les produits de consommation Toro à usage commercial, utilisés par des établissements ou donnés en location, sont garantis contre tout défaut de fabrication. La défaillance de pièces due à l'usure normale n'est pas couverte par cette garantie. La garantie couvre la période ci-dessous, à dater de l'achat:

- Tondeuses TORO électriques et sans fil à usage commercial . . . . . Garantie limitée de 45 jours

Comment faire intervenir la garantie?

Si votre produit TORO requiert une intervention sous garantie, contactez le vendeur chez qui vous avez acheté votre produit, ou tout autre réparateur agréé TORO Service Dealer ou TORO Master Service Dealer (voir la liste dans les pages jaunes de l'annuaire téléphonique). Le concessionnaire prendra en charge votre produit, ou vous recommandera un autre réparateur agréé plus commode pour vous. Une preuve d'achat (copie de la carte d'enregistrement, facture, etc.) peut être nécessaire pour contrôler la validité de la garantie.

Si pour une raison ou une autre vous n'êtes pas satisfait du diagnostic de votre réparateur concernant le défaut de fabrication, ou pour connaître l'adresse d'un réparateur TORO agréé proche de chez vous, n'hésitez pas à nous contacter à l'adresse suivante:

Toro Customer Service Department
8111 Lyndale Avenue South
Bloomington, MN 55420–1196
612–888–8801
800–348–2424

Garantie de satisfaction de 30 jours

Si pour quelque raison que ce soit, vous n'êtes pas satisfait de votre tondeuse TORO électrique ou sans fil, vous pouvez la ramener là où vous l'avez achetée dans les 30 jours suivant l'achat à usage privé. Le vendeur vous donnera le choix entre un remboursement du prix d'achat initial ou une déduction du montant total à faire valoir sur l'achat de n'importe quelle tondeuse Toro à essence. Toutes les dispositions de remboursement ou de déduction doivent passer par le vendeur chez qui vous avez acheté votre tondeuse TORO électrique ou sans fil.

Pour ne pas perdre le droit à la garantie

Votre produit TORO doit être entretenu en suivant les instructions du mode d'emploi. Cet entretien de routine, qu'il soit effectué par vous ou par un concessionnaire, est à vos frais.

Ce que la garantie ne couvre pas et Application à la garantie de la législation de l'Etat

Il n'y a pas d'autre garantie expresse. Cette garantie expresse ne couvre pas:

- Les coûts de pièces et main d'oeuvre pour l'entretien normal, tels que les filtres, les lubrifiants, l'affûtage de la lame et/ou le réglage des câbles et de la tringlerie.
- Les produits ou pièces ayant subi des modifications ou un usage abusif, ou nécessitant un remplacement ou une réparation en raison d'accidents ou d'un défaut d'entretien.
- Les réparations requises en raison d'un traitement incorrect de la batterie, d'irrégularités de l'alimentation électrique, ou d'une négligence des procédures de remisage requises.
- Les frais de transport.

Toutes les réparations couvertes par la présente garantie doivent être effectuées par un réparateur TORO agréé, à l'aide de pièces de rechange agréées par Toro.

La société Toro décline toute responsabilité en cas de dommages secondaires ou indirects liés à l'utilisation des produits TORO couverts par cette garantie, notamment quant aux coûts et dépenses encourus pour se procurer un équipement ou un service de substitution durant une période raisonnable pour cause de défaillance ou d'indisponibilité en attendant la réparation sous garantie. L'exclusion de la garantie des dommages secondaires ou indirects n'est pas autorisée dans certains Etats, et peut donc ne pas s'appliquer dans votre cas.

La présente garantie vous accorde des droits juridiques spécifiques, ainsi que d'autres droits éventuels susceptibles de varier d'un Etat à l'autre.

AUTRES PAYS QUE LES ETATS-UNIS ET LE CANADA

Pour les produits TORO exportés des Etats-Unis ou du Canada, demandez à votre distributeur (concessionnaire) TORO la police de garantie applicable dans votre pays ou région. Si pour une raison quelconque, vous n'êtes pas satisfait des services de votre distributeur, ou si vous avez du mal à vous procurer les informations de garantie, adressez-vous à l'importateur TORO. En dernier recours, adressez-vous à la société Toro.

Español

Contenido

	Página
Introducción	1
Seguridad	2
Medidas de seguridad	2
Operación general	2
Mientras está funcionando	3
Mantenimiento y almacenamiento	4
Calcomanías de seguridad e instrucciones	6
Montaje	7
Instalación de la manija	7
Instalación de la canaleta de descarga lateral	7
Antes de comenzar	7
Carga de la batería	7
Estado de la carga de la batería	9
Operación	10
Llave	10
Instrucciones de arranque/ parada	10
Interruptor de circuito	11
Consejos para el corte del césped	11
Ajuste de la altura de corte	12
Mantenimiento	13
Limpieza	13
Cuchilla	13
Desecho de la batería	15
Servicio para las cortadoras de césped con aislamiento doble	15
Almacenamiento	15
Garantía	Contraportada

Introducción

Gracias por comprar un producto Toro.

Todo el personal de Toro queremos que esté totalmente satisfecho con su nuevo producto. Por ello le rogamos que se ponga en contacto con su concesionario local autorizado, que dispone de piezas de repuesto Toro genuinas y le podrá ayudar con los problemas técnicos y asistirle en todo momento.

Siempre que se comunique con el Concesionario de Servicio Autorizado o con la fábrica, tenga a mano los números de modelo y serie del producto. Estos números ayudarán al Concesionario de Servicio o al Representante de Servicio a proporcionarle una información precisa acerca de su producto determinado. Encontrará la calcomanía con los números de modelo y serie en un lugar especial en el producto (Fig. 1).

Para su comodidad, anote a continuación el modelo y el número de serie de su producto.

Modelo No: _____

No. de serie: _____

Lea este manual detenidamente para aprender a utilizar y mantener correctamente su producto. La lectura de este manual le ayudará a Vd. y a otros a evitar lesiones corporales y daños a la máquina. Aunque Toro diseña, fabrica y comercializa productos seguros y de la más alta calidad, Vd. es el responsable de utilizar el producto de forma segura y adecuada. Vd. también es el responsable de instruir a las personas a las que tiene intención de dejar utilizar la máquina, para que la usen según las normas de seguridad.

A lo largo de este manual, Toro ha incluido avisos que identifican peligros potenciales y mensajes de seguridad especiales que le ayudarán a Vd. y a otros a evitar las lesiones corporales, incluso la muerte. Las palabras utilizadas para indicar estos mensajes e identificar el nivel de riesgo son PELIGRO, ADVERTENCIA y CUIDADO. No obstante, sin importar el nivel de riesgo, sea extremadamente cuidadoso.

PELIGRO señala una situación extremadamente arriesgada que causará lesiones graves, incluso la muerte, si no se siguen las precauciones indicadas.

ADVERTENCIA señala un riesgo que puede causar lesiones graves, incluso la muerte, si no se siguen las instrucciones indicadas.

CUIDADO señala un riesgo que puede causar lesiones leves o moderadas si no se siguen las instrucciones indicadas.

También se utilizan otras dos palabras para resaltar cierto tipo de información. “Importante” llama la atención sobre informaciones técnicas especiales y “Nota” hace hincapié sobre informaciones generales que es conveniente resaltar.

Los lados izquierdo y derecho de la cortadora se determinan desde la posición normal del operador, de pie detrás de la manija.

Seguridad

IMPORTANTES INSTRUCCIONES DE SEGURIDAD

Esta máquina cumple o excede los requisitos de seguridad de cuchilla CPSC para cortadoras de césped con cuchilla giratoria empujadas por usuario y cumple la especificación B71.1 del ANSI, en vigor en el momento de la fabricación. Sin embargo, el uso o mantenimiento indebido por parte del usuario o propietario puede causar lesiones. Para reducir el riesgo potencial de lesiones, cumpla estas instrucciones de seguridad y preste siempre atención al símbolo de alerta ⚠ que significa CUIDADO, ADVERTENCIA o PELIGRO—”instrucción relativa a la seguridad personal.” El incumplimiento de estas instrucciones puede dar lugar a lesiones corporales.

CUIDADO: Para reducir el riesgo de incendios, descargas eléctricas y lesiones personales al utilizar cortadoras de césped con batería, siga siempre estas precauciones de seguridad básicas.

LEA TODAS LAS INSTRUCCIONES ANTES DE UTILIZAR ESTA CORTADORA

¡CONSERVE ESTAS INSTRUCCIONES PARA CONSULTARLAS EN EL FUTURO!

Medidas de seguridad

Este producto es capaz de amputar brazos o piernas y de lanzar objetos. Siga siempre todas las instrucciones de seguridad con el fin de evitar lesiones corporales graves e incluso la muerte.

Esta cortadora de césped está diseñada para cortar y distribuir la hierba. Cualquier otro uso al que se la destine puede ser peligroso para el usuario o las personas a su alrededor.

Operación general

1. Lea detenidamente este manual antes de hacer funcionar la cortadora de césped. Familiarícese con los controles y su correcta utilización. Nunca deje que los niños menores de 16 años usen la cortadora de césped o que la utilicen adultos que no hayan recibido las instrucciones adecuadas.
2. El operador de la cortadora de césped es responsable de mantener a todos, especialmente los niños y los animales domésticos, fuera del área de funcionamiento. El operador es responsable de los accidentes o peligros a que están sometidas las personas que se encuentren en su propiedad.
3. Inspeccione cuidadosamente el área donde se va a utilizar la cortadora de césped y retire los palos, piedras, alambres y escombros que pudieran ser recogidos y lanzados por la cortadora. Mientras corta el césped, inspeccione el área en busca de objetos extraños. Los objetos golpeados por la cuchilla de la cortadora de césped pueden causar lesiones personales graves.

4. Vístase con pantalones largos y zapatos resistentes con suela de goma antideslizante. No utilice la cortadora de césped mientras lleve sandalias, joyas, ropas sueltas o esté descalzo.

5. Mantenga todas las guardas, protectores, dispositivos de seguridad, la canaleta de descarga lateral y el colector de hierba opcional en su lugar. Repare o reemplace las piezas defectuosas o dañadas, incluyendo las calcomanías. Nunca intente modificar los dispositivos de seguridad. Compruebe regularmente que funcionan correctamente.

6. El motor y la cuchilla han sido diseñados para detenerse en menos de 3 segundos después de soltar la palanca de seguridad. Asegúrese de que la palanca de seguridad funciona correctamente antes de cada uso de la cortadora de césped. Si la cuchilla no se para en menos de 3 segundos después de soltar la palanca de seguridad, póngase en contacto con su Concesionario de Servicio autorizado Toro para que ajusten o reemplacen las piezas necesarias para conseguir un correcto ”Encendido/Apagado”.

7. Antes de utilizar, compruebe siempre visualmente que las cuchillas, los pernos de las cuchillas y el sistema de corte no están desgastados o dañados. Reemplace la cuchilla o los pernos gastados o dañados siempre en juegos, con el fin de mantener el equilibrio.

8. Utilice únicamente los accesorios y acoplamientos diseñados para este producto. El uso de cualquier otro accesorio o acoplamiento puede aumentar el riesgo de que se produzcan lesiones.

Mientras está funcionando

1. No introduzca la llave en el tomacorriente hasta que esté listo para cortar el césped.

2. No haga funcionar la cortadora en atmósferas explosivas o saturadas de gas. Las chispas normalmente generadas por el motor podrían prender fuego a los vapores.

3. Arranque la máquina cuidadosamente, siguiendo las instrucciones y con los pies bien alejados de la cuchilla.

4. Use el aparato correcto – No use el aparato para una labor que no sea aquella para la cual se diseñó.

5. Manténgase alerta – Preste atención a lo que está haciendo. No trabaje con la cortadora cuando esté cansado o bajo los efectos de drogas, alcohol o medicamentos.

6. Esté alerta y apague la cortadora de césped si los niños se aproximan a la zona de corte.

7. Preste especial atención cuando se acerque a esquinas ciegas, arbustos, árboles u otros objetos que puedan obstruir su campo de visión.

8. No utilice la cortadora en pendientes inclinadas, zanjas o terraplenes, donde el operador podría resbalar o perder el equilibrio.

9. Evite los entornos peligrosos. No haga funcionar la cortadora sobre hierba mojada o en lugares húmedos. No la utilice cuando llueva.

10. Manténgase siempre en posición estable. Mantenga firmemente agarrada la manija y camine, no corra nunca. Corte el césped durante el día o con iluminación artificial adecuada.

11. Corte el césped de las pendientes perpendicularmente a la pendiente, nunca de arriba a abajo. Sea extremadamente cuidadoso cuando cambie de dirección en una pendiente. No corte el césped de pendientes demasiado pronunciadas. Cuando corte el césped en pendientes, utilice zapatos antideslizantes.

12. No se sobreextienda – Mantenga el pisado y equilibrio debidos en todo momento.

13. No fuerce la cortadora. Funciona mejor y de forma más segura cuando se trabaja a la velocidad para la que fue diseñada.

14. Protéjase los ojos de los objetos que pueda lanzar la máquina utilizando siempre gafas de seguridad o protecciones oculares mientras se trabaja con la cortadora de césped. (Las lentes normales **no** son gafas de seguridad.)

15. Use siempre una máscara contra el polvo homologada cuando use la unidad en condiciones polvorientas.

16. Mantenga la cara, las manos y los pies alejados de la caja de la cortadora de césped y de la cuchilla de corte mientras el motor esté funcionando. La cuchilla puede causar lesiones en las manos y en los pies. Manténgase detrás de la manija hasta que el motor se detenga por completo

17. Maniobre con extremo cuidado cuando vaya marcha atrás o cuando mueva la cortadora de césped hacia Vd. Antes de retroceder y mientras lo hace, mire hacia atrás y hacia abajo por si hubiera niños pequeños.

18. Ya que la cuchilla sigue girando unos segundos después de que se haya soltado la barra de control, manténgase detrás de la manija hasta que todas las piezas móviles se hayan detenido.

19. Después de golpear un objeto extraño o si la cortadora de césped vibra de forma extraña, pare el motor y saque la llave del tomacorriente. Compruebe que la cortadora de césped no ha sufrido daños y efectúe cualquier reparación necesaria antes de volver a utilizarla. Si fuera necesario efectuar reparaciones importantes o se desea asistencia técnica, póngase en contacto con su representante de servicio autorizado TORO.

20. No haga funcionar la cortadora si se ha caído o ha sufrido daños de algún tipo. Repare cualquier desperfecto antes de volver a utilizarla.

21. Pare el motor, espere a que todas las piezas móviles se detengan y saque la llave del enchufe antes de ajustar la altura de corte.

22. Pare el motor antes de retirar la máquina del césped.

23. Pare el motor y saque la llave del enchufe antes de desmontar la canaleta de descarga lateral o el colector de hierba opcional.

24. Pare el motor antes de abandonar la posición del operador, detrás de la manija. Saque la llave del enchufe si la va a dejar desatendida.

25. Si es necesario alzar la cortadora de césped para transportarla, apague el motor y manténgase detrás de la manija hasta que todas las piezas móviles se hayan detenido. Saque la llave del enchufe.

Mantenimiento y almacenamiento

1. Lleve a cabo solamente las instrucciones de mantenimiento descritas en este manual. Si la cortadora necesitase reparaciones importantes o si usted desea asistencia, comuniques con su Representante de Servicio Autorizado TORO.

2. Antes de limpiar, inspeccionar, reparar o ajustar la cortadora de césped, pare el motor y espere a que todas las piezas móviles se detengan. Saque la llave del enchufe.

3. No cargue la cortadora de césped bajo la lluvia o en lugares que estén mojados.

4. Para evitar los choques eléctricos mientras se carga la cortadora, repare o reemplace inmediatamente cualquier cable defectuoso.

Nota: El cable de extensión sólo es necesario para recargar la batería. No se utiliza cuando se corta el césped.

5. Trate el cable con cuidado mientras está cargando la batería. No tire del cable para desenchufarlo del receptáculo. Mantenga el cable alejado de las fuentes de calor, del aceite y de los bordes agudos.

6. Cuando cambie las baterías, deben cambiarse todas al mismo tiempo. La mezcla de baterías viejas y nuevas podría aumentar la presión interna de la célula y la ruptura de la(s) batería(s).

7. Cuando introduzca las baterías en este producto, se debe respetar la orientación y la polaridad correctas. La introducción de las baterías invertidas puede quemar los cables, producir chispas, fugas o la explosión de las baterías.

8. Saque la llave antes de efectuar operaciones de servicio, limpieza o de retirar material de la cortadora de césped.

9. Utilice el siguiente tipo y tamaño de batería(s): Batería recargable que no necesita mantenimiento YUASA, YLM18-12 12V 17.2 Ah.

10. No destruya las baterías incinerándolas, ya que la célula podría explotar. Compruebe los códigos locales para obtener instrucciones específicas para el desecho de las baterías.

11. No abra o rompa la batería(s). El electrólito que se desprende es corrosivo y podría causar daños a los ojos o la piel. Puede ser tóxico en caso de ingestión.

12. Tenga cuidado cuando manipule las baterías para no provocar un cortocircuito (contacto entre los bornes positivo y negativo de la batería) con materiales conductores, tales como anillos, pulseras y llaves. La batería o el material conductor podrían recalentarse y causar quemaduras.

13. Para cerciorarse de que la cortadora esté en condiciones seguras de operación, examine frecuentemente todos los tornillos, tuercas y pernos y manténgalos apretados. Asegúrese de que el perno de la cuchilla esté apretado a 48-54 N·m (35-40 libras−pie).

14. Mantenga siempre afilada la cuchilla de su cortadora de césped. Cuando repare la cuchilla, consulte la sección de mantenimiento de la cuchilla, donde se le informará acerca de los procedimientos correctos de instalación y reparaciones. Utilice únicamente cuchillas de repuesto idénticas a las originales.

15. Para reducir el riesgo de incendio, mantenga el motor libre de exceso de hierba, hojas y acumulaciones de suciedad.

16. Revise frecuentemente el saco recogedor de hierba opcional para asegurarse de que no esté desgastado o deteriorado. Para protección del operador, cuando el saco esté dañado o deteriorado, reemplácelo por uno nuevo.

17. Cuando no esté en uso, saque la llave y almacene la cortadora en un lugar seco, lejos del alcance de los niños. Espere a que el motor se enfríe antes de guardar la cortadora en un recinto cerrado.

18. Al momento de su fabricación, la cortadora cumplía con las normas de seguridad vigentes para cortadoras rotativas. Para asegurar el rendimiento óptimo y el mantenimiento de la certificación de seguridad de la cortadora, use únicamente piezas y accesorios de repuesto TORO legítimos. Es posible que las piezas de repuesto y accesorios de otros fabricantes no satisfagan las normas de seguridad, lo cual podría resultar peligroso.

¡CONSERVE ESTAS INSTRUCCIONES PARA CONSULTARLAS EN EL FUTURO!

Calcomanías de seguridad e instrucciones

Las calcomanías de seguridad e instrucciones están colocadas en un lugar fácilmente visible por el operador y cerca de las piezas potencialmente peligrosas. Reemplace cualquier calcomanía dañada o despegada.



EN LA LLAVE



SOBRE EL TAPÓN DE DISTRIBUCIÓN DE FERTILIZANTES ORGANICOS



SOBRE EL TAPÓN DE DISTRIBUCIÓN DE FERTILIZANTES ORGANICOS

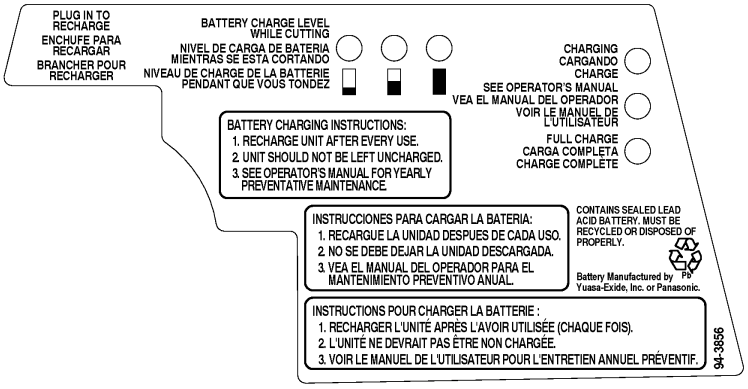

EN EL PANEL DE CONTROL



EN LA PARTE TRASERA DE LA CORTADORA

Montaje

Importante: No enchufe la llave en la cortadora hasta que ésta esté completamente montada.

Instalación de la manija

Importante: El cable de control debe estar por encima, no por debajo, de las manijas (Fig. 2).

⚠ ADVERTENCIA

PELIGRO POTENCIAL
- **Tirar excesivamente del cable de control puede hacer que la cortadora se ponga en marcha. Cuando la cortadora es operacional, la cuchilla está girando.**

LO QUE PUEDE SUCEDER
- **El contacto con un cuchilla giratoria puede causar lesiones personales graves.**

COMO EVITAR EL PELIGRO
- **No levante la cortadora por el cable o tire excesivamente del mismo.**

1. Levante el cable de control por encima de los orificios situados en la parte trasera de la cubierta.

2. Manija inferior – Deslice los extremos de la manija inferior en los orificios de la cubierta.

   Si la manija se detiene antes de que los orificios para los tornillos estén alineados en la parte central de las aberturas de la cubierta, empuje hacia abajo la sección inferior de la manija mientras introduce los tubos en los orificios de la cubierta (Fig. 3). Empuje los tubos hasta que los orificios para los tornillos estén centrados en las aberturas de la cubierta.

   Sujete los extremos de la manija inferior con dos tornillos.

3. Manija superior (Fig. 4) – Se puede ajustar la altura de la manija a tres posiciones diferentes, para comodidad del operario. Colóquese detrás de la cortadora para estimar la altura correcta. Coloque los extremos de la manija superior en la parte exterior de la manija inferior. Seleccione un juego de orificios en la manija superior y alinéelos con los orificios de la manija inferior. Sujete las manijas mediante los pernos y las perillas.

4. Si las manijas están en la posición de máxima altura, utilice la grapa para sujetar el cable en el lado izquierdo del tubo de la manija inferior (Fig. 5).

   Si las manijas están en la posición de mínima altura, utilice la grapa para sujetar el cable en el lado derecho del tubo de la manija inferior (Fig. 6).

Instalación de la canaleta de descarga lateral

1. Para abrir la puerta de distribución de fertilizantes orgánicos, utilice el asa (Fig. 7).

2. Enganche la canaleta de descarga lateral en las clavijas (Fig. 8).

3. Descienda la puerta de distribución de fertilizantes orgánicos sobre la parte superior de la canaleta de descarga lateral (Fig. 10).

Antes de comenzar

Carga de la batería

La batería tarda aproximadamente de 12 a 16 horas en cargarse completamente. **Cargue la batería después de cada utilización. Si no se recarga la batería después de cada utilización, se acortará su vida útil. Recárguela incluso si sólo utiliza la cortadora unos minutos. Esta batería no tiene "memoria".**

Nota: La batería viene cargada de fábrica. No obstante, antes de utilizar la cortadora por primera vez, es necesario cargar la

batería para cerciorarse de que está completamente cargada antes de poner en funcionamiento el aparato.

Para cargar la batería:

1. Cargue siempre la cortadora en un lugar seco, protegido de la intemperie. Asimismo, mantenga la cortadora lejos del agua y de las sustancias inflamables.

2. Si la llave está en el tomacorriente, sáquela (Fig. 11).

3. Introduzca el cable de extensión en el tomacorriente de la cortadora y conecte el otro extremo a una toma de corriente casera de 120 voltios (Fig. 13). Consulte la sección "Fijando el cable de extensión", en la página 7.

4. Las tres luces verticales LED del panel de control indicarán el estatus de la carga (Fig. 14). Consulte el Cuadro de Carga, en la página 7, donde se resumen las luces LED.

La luz roja del panel de control comenzará a parpadear para indicar que la batería está colocada y lista para cargarse

5. Después de unos minutos, la luz roja dejará de parpadear y mostrará un color rojo estable. Esto indica que la batería se está cargando.

6. Cuando la batería esté casi completamente cargada, la luz roja se apagará y se encenderá la luz verde. La luz y la verde se encenderán y apagarán alternativamente. Cuando la luz verde permanezca encendida más tiempo que la roja, la batería estará completamente cargada.

Importante: **Su cortadora ha sido diseñada para no presentar peligros si se la deja encendida continuamente durante períodos prolongados de tiempo. Se recomienda dejar la batería cargando continuamente cuando no se utilice la cortadora durante la temporada de corte. <u>Al final de la temporada de corte, se puede desenchufar la cortadora y almacenarla, siempre que la batería esté completamente cargada.</u>**

Nota: Cuando se deja cargando la cortadora, es normal que las luces roja y verde se enciendan y se apaguen alternadamente.

CUADRO DE LUCES LED INDICADORAS DE CARGA

Estatus de carga	Rojo	Verde	Amarillo
Condición de pre-carga – el cargador está probando el estado de la batería/cargando lenta y continuamente la batería. Este tipo de cargado puede durar desde unos minutos hasta varias horas.	parpadeando	apagada	apagada
Condición de carga	encendida	apagada	apagada
Batería cargada	apagada	encendida	apagada
Batería ausente o defectuosa	apagada	apagada	encendida
Defecto de carga – malfuncionamiento del cargador	no aplicable	no aplicable	encendida
Cargado pendiente – temperatura demasiado alta o demasiado baja para efectuar el proceso de carga	no aplicable	no aplicable	parpadeando

Para fijar el cable de extensión

Use solamente un cable de extensión listado por UL (certificado por CSA en Canadá).

⚠ ADVERTENCIA

PELIGRO POTENCIAL
- **El contacto con agua mientras la unidad está funcionando puede provocar una sacudida eléctrica.**

LO QUE PUEDE SUCEDER
- **Una sacudida eléctrica puede causar lesiones graves o incluso la muerte.**

COMO EVITAR EL PELIGRO
- **No toque el enchufe ni la cortadora con las manos mojadas ni mientras esté parado en el agua.**
- **Use solamente un cable de extensión listado por UL (certificado por CSA en Canadá).**

Para reducir el riesgo de descargas eléctricas, esta cortadora de césped está equipada con un enchufe polarizado (una patilla es más ancha que la otra) (Fig. 12) y requiere el empleo de un cable de extensión polarizado. El receptáculo del cable de extensión polarizado encajará en el enchufe de la cortadora de césped sólo de una forma. Si el receptáculo del cable de extensión no encaja completamente en el enchufe de la cortadora, invierta el receptáculo. Si todavía no encaja, consiga un cable de extensión polarizado adecuado. El cable de extensión polarizado requiere el uso de una toma de corriente mural polarizada. El receptáculo del cable de extensión polarizado encajará en la toma de corriente mural polarizada sólo de una forma. Si el receptáculo del cable de extensión no encaja completamente en la toma de corriente, invierta el receptáculo. Si todavía no encaja, póngase en contacto con un electricista profesional para que instale una toma de corriente mural adecuada. No altere de ninguna forma el enchufe de la cortadora de césped, el receptáculo el cable de extensión ni el enchufe del cable de extensión.

1. Introduzca el receptáculo del cable de extensión en el enchufe de la cortadora de césped (Fig. 13).

   Nota: No desenchufe el cable de extensión tirando del cable. Para desenchufarlo, sujete sólamente los extremos del cable.

⚠ ADVERTENCIA

PELIGRO POTENCIAL
- **El cable eléctrico podría dañarse.**

LO QUE PUEDE SUCEDER
- **El cable eléctrico dañado podría causar una descarga o un incendio.**

COMO EVITAR EL PELIGRO
- **Inspeccione minuciosamente el cable eléctrico antes de cargar la unidad. Si el cable está dañado, no la cargue. Cambie o repare el cable dañado inmediatamente. Comuníquese con su concesionario de servicio TORO para pedir ayuda.**

Estado de la carga de la batería

Cuando la cortadora está funcionando, las tres luces LED horizontales situadas en la parte superior del panel de control indican aproximadamente cuánta carga queda en la batería (Fig. 14). Las luces proporcionan una información exacta sóle cuando la cortadora esté funcionando y cortando la hierba. A continuación se ofrece una explicación del significado de los símbolos que aparecen debajo de las luces LED de estado de la carga de la batería:

Casilla llena – La batería contiene entre 50% y 100% de carga.

Casilla medio llena – La batería contiene entre 5% y 50% de carga.

Casilla vacía – La batería tiene menos de un 5% de carga y debería ser recargada.

Importante: **La vida útil de la batería disminuirá si la cortadora sigue funcionando después de que se apaguen las luces de la batería. No continúe cortando el césped. Recargue la batería.**

Operación

Esta cortadora está destinada únicamente al uso residencial.

⚠ ADVERTENCIA

PELIGRO POTENCIAL

- **Cuando la llave está en el tomacorriente, la cortadora es operacional. Alguien la podría poner en marcha accidentalmente.**

LO QUE PUEDE SUCEDER

- **El arrancado accidental de la cortadora puede lesionar gravemente al operador o a los espectadores.**

COMO EVITAR EL PELIGRO

- **Retire siempre la llave del tomacorriente cuando la vaya a dejar desatendida, incluso por un período de tiempo reducido.**

Llave

La cortadora funcionará únicamente cuando la llave esté completamente asentada en el tomacorriente (Fig. 15). Para evitar el arranque accidental o no autorizado de la cortadora, retire siempre la llave del tomacorriente cuando deje la cortadora desatendida. La llave tiene una lengüeta con un orificio que permite colgarla de un clavo, fuera del alcance de los niños. Lea la etiqueta de advertencia de la llave.

Instrucciones de arranque/parada

Para arrancar el motor

1. Empuje la cortadora hasta una superficie plana de cemento o asfalto.

   Nota: Si arranca la cortadora sobre hierba espesa, podría atascarla.

2. Introduzca completamente la llave en el tomacorriente (Fig. 15).

3. Hale la barra de control hacia la manija mientras empuja la guía de deslizamiento sobre el control (Fig. 16).

4. Apriete la barra de control contra la manija (Fig. 17).

   Nota: Mantenga la cortadora funcionando mientras efectúe un giro. El apagar la cortadora durante los giros no ahorra energía de la batería.

Para detener el motor

1. Suelte la barra de control.

2. Saque la llave del tomacorriente si va a dejar la cortadora desatendida durante algún tiempo. Cuelgue la llave en algún lugar elevado, fuera del alcance de los niños.

3. **Cargue siempre la batería <u>inmediatamente después de cada utilización</u>. Si no se recarga la batería después de cada utilización, se acortará su vida útil.** Consulte el párrafo “Cargado de la batería”, en la sección “Antes de comenzar”.

Importante: **Su cortadora ha sido diseñada para no presentar peligros si se la deja encendida continuamente durante períodos prolongados de tiempo. Se recomienda dejar la batería cargando continuamente cuando no se utilice la cortadora durante la temporada de corte. <u>Al final de la</u>**

temporada de corte, se puede desenchufar la cortadora y almacenarla, siempre que la batería esté completamente cargada.

Interruptor de circuito

Si la cortadora funciona con demasiada carga, se disparará el interruptor de circuito. Para reactivarlo, siga las instrucciones siguientes:

IMPORTANT: Nunca reactive el interruptor de circuito mientras la llave esté en el receptáculo y la barra de control esté oprimida contra la manija.

1. Retire la llave del receptáculo (Fig. 15).
2. Espere de 30 segundos a 1 minuto antes de oprimir el botón del interruptor de circuito (Fig. 15).
3. Vuelva a colocar la llave en el receptáculo.
4. Prosiga la acción de corte con la máquina sometida a una carga menor.

Si el interruptor de circuito se dispara a menudo, suba la altura de corte o la descarga lateral.

Consejos para el corte del césped

Tiempo de funcionamiento de la batería

En el caso de las cortadoras de césped alimentadas por batería, el estado de la hierba y la forma en que se corta el césped afectarán el tiempo que la batería funciona con una sola carga en cada sesión de corte.

A continuación se indican algunos factores que afectarán al tiempo de funcionamiento de la batería:

- Contenido de humedad de la hierba – Cuanto más húmeda esté la hierba, más rápido se descargará la batería.
- Velocidad de corte/ritmo del paso – Cuanto más rápido camine, más rápido se descargará la batería.
- Modalidad de operación –La distribución de la hierba consume la mayor cantidad de energía de la batería. a continuación está el proceso de ensacado y, por último, la descarga lateral.
- Selección de la altura de corte – Si la batería se descarga a una velocidad inusual, intente aumentar la altura de corte una gradación.

Consejos generales para la distribución de fertilizantes orgánicos

Su cortadora de césped está diseñada para distribuir la hierba cuando la puerta de distribución de fertilizantes orgánicos esté perfectamente cerrada (Fig. 7). Cuando se corten hierba y hojas, siga estas instrucciones con el fin de conseguir los mejores resultados y el césped con mejor aspecto:

- Mantenga una **cuchilla afilada** durante toda la temporada de corte. Periódicamente, afile las melladuras de la cuchilla.
- **Sólo corte hierba y hojas secas.** La hierba y las hojas mojadas tienden a agruparse y pueden obstruir la cortadora o ahogar el motor. Además, son resbaladizas y aumentan el riesgo de deslizamientos y caídas por parte del operador.

⚠ ADVERTENCIA

PELIGRO POTENCIAL
- **La hierba húmeda le puede hacer resbalar y tropezar con la cuchilla.**

LO QUE PUEDE SUCEDER
- **El contacto con la cuchilla le puede lesionar gravemente.**

COMO EVITAR EL PELIGRO
- **Corte la hierba sólo en condiciones secas.**

- Saque la llave del receptáculo limpie la parte inferior de la cubierta después de cada sesión de corte, eliminando las acumulaciones de hojas.

- La hierba crece a diferente velocidad dependiendo de la época del año. En el calor del verano es mejor, generalmente, cortar la hierba en las graduaciones de altura de 2 1/2", 3" o 3 1/2". Debe cortarse sólo un tercio de la altura de la hoja de hierba. No se recomienda cortar a una graduación inferior a 2 1/2" a menos que la hierba sea muy rala o a fines del otoño cuando el crecimiento de la hierba comienza a ser lento.
- Cuando cambie la posición de la altura de corte desde uno de los valores fijados (2 1/2", 3" o 3 1/2") a una nueva posición, es posible que la hierba aparezca descuidada o desigual hasta que ésta se habitúe a la nueva altura de corte y recobre su aspecto normal.
- Cuando se corte hierba de más de 15 cm (6 pulgadas) de altura, puede ser preferible utilizar primero la canaleta de descarga lateral o intentar la máxima altura de corte y una velocidad de avance lenta; después se puede volver a pasar con un ajuste de altura más bajo, mejorando el aspecto del césped. Si la hierba es demasiado alta y hay acumulaciones de hojas, la cortadora puede atascarse y ahogar el motor.
- Alterne la dirección del corte. Esto ayudará a dispersar los recortes por todo el césped para una fertilización más uniforme.

Si la apariencia del césped acabado de cortar no es satisfactoria, intente uno o más de los siguientes:

- Afile la cuchilla.
- Camine más despacio mientras poda el césped.
- Eleve la graduación de altura de corte de la cortadora.
- Corte el césped con mayor frecuencia.
- Solape las sendas de corte en lugar de cortar una sola senda con cada pasada.
- Fijar la altura de corte de las ruedas delanteras una ranura más abajo que las ruedas traseras. (por ejemplo: fije las ruedas delanteras en 5 cm (2 pulgadas), y las ruedas traseras en 6,2 cm (2,5 pulgadas))

Cortar hojas

- Cuando haya terminado de cortar, asegúrese siempre de que se vea el 50% del césped a través del manto de hojas cortadas. Esto puede requerir una o más pasadas sobre las hojas.
- Para una cubierta de hojas ligera, fije todas las ruedas a la misma altura de corte.
- Camine más lentamente si las hojas no son cortadas lo suficientemente finas como para ocultarse entre la hierba.
- Si usted corta gran cantidad de hojas de roble, puede que necesite agregar cal a su césped en la primavera. La cal reduce la acidez de las hojas de roble.

Ajuste de la altura de corte

La cortadora tiene cinco posiciones de altura de corte: 1 1/2", 2", 2 1/2", 3" y 3 1/2". La palanca de ajuste posterior fija la altura de corte de las dos ruedas traseras y la palanca de ajuste delantera la de las ruedas delanteras.

⚠ PELIGRO

PELIGRO POTENCIAL
- **El ajustar las palancas de altura de corte puede hacer que las manos hagan contacto con la cuchilla en movimiento.**

LO QUE PUEDE SUCEDER
- **El contacto con la cuchilla puede causar serias lesiones personales.**

COMO EVITAR EL PELIGRO
- **Pare el motor, espere a que todas las piezas móviles se detengan y saque la llave del tomacorriente antes de cambiar la altura de corte.**
- **No meta los dedos debajo de la caja para levantar la cortadora cuando ajuste las palancas de altura de corte.**

1. Pare el motor y espere a que todas las piezas móviles se detengan. Saque la llave del tomacorriente.

2. Para facilitar el ajuste, levante la caja de modo que las ruedas no toquen el suelo. **Al alzar no meta los dedos debajo de la cubierta.** Apriete la palanca de ajuste hacia la rueda y muévala hasta la posición deseada (Fig. 18). Asegúrese de que el pasador de la palanca de ajuste de corte se enganche en la ranura de la caja de la cortadora. Ajuste todas las ruedas a la misma altura de corte.

   Nota: Para ajustar más fácilmente las ruedas traseras, agarre con una mano la manija inferior y levante ligeramente la cortadora, hasta que la rueda no toque el suelo. Después, apriete la manija de ajuste contra la rueda.

Mantenimiento

⚠ ADVERTENCIA

PELIGRO POTENCIAL
- **Cuando la llave está en el tomacorriente, la cortadora es operacional. Alguien la podría poner en marcha accidentalmente.**

LO QUE PUEDE SUCEDER
- **El arrancado accidental de la cortadora puede lesionar gravemente al operador o a los espectadores.**

COMO EVITAR EL PELIGRO
- **Retire siempre la llave del tomacorriente cuando vaya a dejar la cortadora desatendida, incluso por un período de tiempo reducido.**

Limpieza

Antes de limpiar la cortadora, pare el motor, espere a que todas las piezas móviles se detengan y saque la llave del tomacorriente.

Importante: **Cuando limpie la cortadora, no pulverice o vierta agua sobre ella. La humedad puede quedar atrapada en la cortadora y corroer las piezas internas.**

Después de cada utilización

- Limpie la parte inferior de la caja de la cortadora. Preste especial atención en que la cavidad delantera quede libre de suciedad (Fig. 19). Elimine la suciedad y los recortes de hierba con un raspador de madera dura. Evite las protuberancias y los bordes afilados.

- Elimine toda suciedad de la parte superior de la caja de la cortadora.

Una vez al año

- Retire la cubierta superior (Fig. 23) y limpie la suciedad acumulada debajo de ella y alrededor de la batería con aire comprimido, un aspirador o un cepillo.

Importante: **No utilice objetos metálicos para limpiar alrededor de la batería. Si el objeto metálico hace contacto al mismo tiempo con los bornes positivo y negativo de la batería, puede producirse un cortocircuito. La batería o el material conductor podrían recalentarse y causar quemaduras.**

- Busque alambres o interruptores decolorados o chamuscados. Si detecta algún deterioro, comuníquese con su concesionario de servicio Toro para efectuar las reparaciones pertinentes.

Cuchilla

Corte siempre con una cuchilla afilada. Una cuchilla afilada corta limpiamente y sin rasgar o deshilachar las briznas de hierba como haría una cuchilla sin filo.

⚠ CUIDADO

PELIGRO POTENCIAL
- **Alguien podría arrancar accidentalmente el motor.**

LO QUE PUEDE SUCEDER
- **El arranque accidental del motor podría causar serias lesiones al operador o a los espectadores.**

COMO EVITAR EL PELIGRO
- **No intente inspeccionar, desmontar o cambiar la cuchilla sin antes sacar la llave del tomacorriente.**

1. Pare el motor y espere a que todas las piezas móviles se detengan. Saque la llave del tomacorriente.

2. Incline la cortadora hacia un lado (Fig. 19).

3. INSPECCIÓN DE LA CUCHILLA – Inspeccione minuciosamente la cuchilla para determinar su filo y desgaste, especialmente en el área de unión de las partes planas y curvas (Fig. 20). Puesto que la arena y los materiales abrasivos pueden desgastar el metal que une las partes plana y curva de la cuchilla, es necesario examinar la condición de la cuchilla antes de usar la máquina. Si se detectan muescas o desgaste, (Fig. 20B y 20C), reemplace la cuchilla. Consulte el paso 5.

Nota: Para lograr el rendimiento óptimo, instale la cuchilla nueva antes de comenzar la temporada de corte. A lo largo del año, lime las pequeñas melladuras para mantener el borde de corte.

⚠ PELIGRO

PELIGRO POTENCIAL
- **Una cuchilla gastada o dañada podría partirse y un pedazo de la misma podría ser lanzado hacia el área del operador o de un espectador.**

LO QUE PUEDE SUCEDER
- **Un pedazo desprendido de la cuchilla puede causar serias lesiones o la muerte al operador o a un espectador.**

COMO EVITAR EL PELIGRO
- **Compruebe periódicamente si la cuchilla está gastada o dañada.**
- **Reemplace la cuchilla gastada o dañada.**

4. REMOCIÓN DE LA CUCHILLA – Sujete el extremo de la cuchilla usando un trapo o un guante grueso. Quite el perno de la cuchilla, la arandela y la cuchilla (Fig. 21).

5. AFILADO DE LA CUCHILLA – Utilice una lima para afilar la cara superior de la cuchilla y mantener el ángulo de corte original (Fig. 22). La hoja permanecerá equilibrada si se quita la misma cantidad de material de ambos bordes de corte.

Importante: Compruebe el equilibrio de la cuchilla colocándola sobre un equilibrador para cuchilla, el cual puede adquirirse a bajo costo en una ferretería. Si la cuchilla está equilibrada, se mantendrá en posición horizontal. Si no lo está, se inclinara hacia el lado más pesado. Si la hoja de la cuchilla no está equilibrada, será necesario quitar más material del borde de corte más pesado.

6. Vuelva a instalar la cuchilla afilada y equilibrada, la arandela, y el perno de la cuchilla. Para asegurarse de la instalación correcta, la parte de la aleta deberá quedar hacia la parte

superior de la caja de la cortadora. La arandela está curvada y debe volver a instalarse con el lado curvado dirigido hacia abajo, tal como se muestra en la Figura 21. Apriete el perno de la cuchilla a 48-54 N·m (35-40 libras-pie).

Desecho de la batería

Desmontaje de la batería

1. Saque los cuatro tornillos de la cubierta (Fig. 23). Desmonte la cubierta.
2. Separe el panel de control de forma que no le moleste durante el desmontaje.
3. Saque el tornillo de la correa de sujeción de la batería.
4. Desconecte los hilos positivo y negativo de los terminales de la batería.
5. La parte inferior de la batería está sujeta a la caja de la cortadora mediante cinta adhesiva. Mueva cuidadosamente la batería de un lado a otro para soltarla de la cinta adhesiva.

Desecho de la batería

¡NO TIRE LAS BATERÍAS USADAS EN SU CUBO DE BASURA!

ESTA BATERÍA DE PLOMO (ÁCIDO) DEBE RECOGERSE, RECICLARSE O DESECHARSE RESPETANDO EL MEDIO AMBIENTE.

En ciertas zonas, **LA LEY PROHIBE** incinerar, enterrar o mezclar las baterías de plomo (ácido) con los vertidos municipales.

Envíe esta batería a una empresa de reciclado de baterías de plomo (ácido) homologada federal o estatalmente. Es posible que el lugar donde adquirió la batería sea una de ellas.

Póngase en contacto con los encargados de la manipulación de los vertidos municipales para obtener información adicional sobre la recogida, reciclado y desecho de este tipo de baterías de una forma compatible con el medio ambiente.

Servicio para las cortadoras de césped con aislamiento doble

Con las cortadoras con doble aislamiento, en vez de la toma a tierra, se suministran dos sistemas de aislamiento. Este tipo de cortadoras no incluye los medios para realizar una toma a tierra ni dichos medios deberían ser acoplados a ellos. Las operaciones de servicio para las cortadoras con doble aislamiento requieren un cuidado y un conocimiento del sistema extremos, y sólo deben ser realizados por personal de servicio cualificado. Las piezas de repuesto para este tipo de cortadoras deben ser idénticas a las piezas a las que reemplazan. Una cortadora con doble aislamiento está marcada con las palabras “DOBLE AISLAMIENTO” o “DOBLEMENTE AISLADO.” La cortadora también puede estar marcada con el símbolo (un cuadrado dentro de otro cuadrado) ⧈.

Almacenamiento

Guarde la cortadora en un lugar frío, limpio y seco. No almacenen la cortadora en un sótano caliente si todavía contiene la batería. Cúbrala para mantenerla limpia y protegida.

1. Limpie la caja de la cortadora. Consulte la sección “Limpieza”, en el capítulo “Mantenimiento”.
2. Quite los recortes de hierba, suciedad y mugre de las partes externas de la cubierta y la parte superior de la caja de la cortadora.
3. Compruebe el estado de la cuchilla. Consulte la sección “Cuchilla” en el capítulo “Mantenimiento”.
4. Apriete todas las tuercas, pernos y tornillos.
5. Su cortadora ha sido diseñada para no presentar peligros si se la deja encendida continuamente durante períodos prolongados de tiempo. Se recomienda dejar la batería cargando continuamente cuando no se utilice la cortadora durante la temporada de corte. Al final de la temporada de corte, se puede desenchufar la cortadora y almacenarla, siempre que la batería esté completamente cargada.

Cortadoras de césped eléctricas e inalámbricas

LA GARANTIA DE COBERTURA TOTAL DE TORO

Una garantía completa de dos años
(Garantía limitada para el uso comercial)

¿Qué está cubierto por esta garantía explícita?

The Toro Company se compromete a reparar cualquier producto TORO utilizado para uso residencial normal*, si hubiera defectos en los materiales o la mano de obra. Los siguientes períodos de tiempo entran en vigor a partir de la fecha de la compra:

- Cortadoras de césped eléctricas inalámbricas de TORO . . . . . 2 años de garantía completa

Se incluye el coste de las piezas y la mano de obra, pero los costes de transporte corren a cargo del cliente.

* Un uso residencial normal se refiere al corte el césped en el terreno que rodea su hogar. El uso en más de una ubicación se considera un uso comercial y, en dicho momento, entrará en vigor la garantía para uso comercial.

¿Qué productos están cubiertos por esta garantía?

Esta garantía concierne a todas las cortadoras de césped eléctricas e inalámbricas de TORO. Todos los demás productos TORO, eléctricos o con motor de gasolina, están cubiertos por un certificado de garantía diferente.

¿Qué ocurre con el uso comercial?

Los productos destinados al consumidor de Toro utilizados para uso comercial, institucional o para alquiler están garantizados contra los defectos de material y de mano de obra. El fallo de los componentes debido al desgaste normal no está cubierto por esta. Los siguientes períodos de tiempo entran en vigor a partir de la fecha de la compra:

- Cortadoras de césped eléctricas inalámbricas de TORO usadas comercialmente . . . . . 45 días de garantía limitada

¿Cómo obtener el servicio de garantía?

Si cree que su producto TORO requiere de un servicio que está cubierto por la garantía, póngase en contacto con el concesionario donde adquirió el producto o cualquier concesionario autorizado de servicio TORO o con el Concesionario central de servicio de TORO. Las páginas amarillas de su guía telefónica son una excelente referencia. El concesionario organizará las disposiciones necesarias para efectuar las reparaciones en su establecimiento o le recomendará otro concesionario autorizado de servicio que le resulte más conveniente. Puede ser necesario presentar una prueba de compra (copia del cupón de registro, recibo de venta, etc.) para la validación de la garantía.

Si, por cualquier motivo, usted no quedase satisfecho del análisis que el concesionario de servicio realiza sobre los materiales o la mano de obra defectuosos, o si necesita una carta de presentación para el Concesionario de servicio TORO, no dude en ponerse en contacto con nosotros en la siguiente dirección:

Toro Customer Service Department
8111 Lyndale Avenue South
Bloomington, MN 55420–1196
612–888–8801
800–348–2424

30 Day Satisfaction Guarantee

Si, por cualquier razón, no está satisfecho con su Cortadora de césped eléctrica o inalámbrica de TORO dentro de los 30 días siguientes a su adquisición para uso residencial, puede devolver la cortadora al establecimiento comercial donde la adquirió. El comerciante ofrecerá al cliente la elección entre el reembolso del precio de compra original o un vale de crédito que podrá utilizarse en la adquisición de cualquier cortadora de césped con motor de gasolina de Toro. Todos los acuerdos de reembolso o crédito deberán realizarse con el comerciante que le vendió la cortadora de césped eléctrica o inalámbrica TORO.

¿Qué debe hacer usted para mantener vigente la garantía?

Usted debe mantener su producto TORO siguiendo los procedimientos de mantenimiento descritos en el manual del operador. Dichas intervenciones de mantenimiento, tanto si las realiza Usted como un concesionario de servicio, corren a su cargo.

¿Qué no está cubierto por esta garantía? y ¿Cuál es la relación entre las leyes de su estado y esta garantía?

No hay ninguna otra garantía explícita. Esta garantía explícita no cubre:

- El coste de las piezas o reparaciones incluidas en las operaciones de mantenimiento regulares, tales como filtros, combustible, lubricantes, afilado de la cuchilla, cuchillas desgastadas, y/o ajustes del cableado y el varillaje.
- Cualquier producto o pieza que haya sido alterado o maltratado o requiera ser cambiado o reparado debido a accidentes causados por la falta de un mantenimiento adecuado.
- Las reparaciones necesarias debidas al cuidado incorrecto de la batería, irregularidades en el suministro eléctrico o la falta de preparación de la cortadora antes de comenzar un período de inactividad.
- Los costes de recogida y entrega.

Todas las reparaciones cubiertas por esta garantía deben ser efectuadas por un representante de servicio TORO autorizado que use piezas de repuesto Toro aprobadas.

Toro Company declina cualquier responsabilidad , en caso de daños indirectos, fortuitos o resultantes relacionados con la utilización de los productos TORO cubiertos por esta garantía, incluyendo cualquier coste o gasto relacionado con el suministro de equipo de substitución o servicio durante los períodos de malfuncionamiento o inactividad razonables durante el transcurso de las reparaciones cubiertas por esta garantía. Ciertos estados no permiten la exclusión de daños directos o indirectos, por ello, es posible que la exclusión anterior no se pueda aplicar a su caso en particular.

Esta garantía le proporciona derechos legales específicos. También se puede beneficiar de otros derechos que varían de un estado a otro.

PAÍSES DISTINTOS A ESTADOS UNIDOS Y CANADÁ

Los clientes que compraron productos de TORO exportados de Estados Unidos o Canadá deben comunicarse con su Distribuidor (Concesionario) de TORO para pedir información acerca de la política sobre garantía para su país, provincia, estado o departamento. Si por cualquier motivo no queda satisfecho con el servicio del Distribuidor o tienen dificultad en obtener la información acerca de la garantía, comuníquese con el importador de TORO. Si fracasan todos los demás recursos, póngase en contacto directo con nosotros, The Toro Company.

Figures — Figuras

1

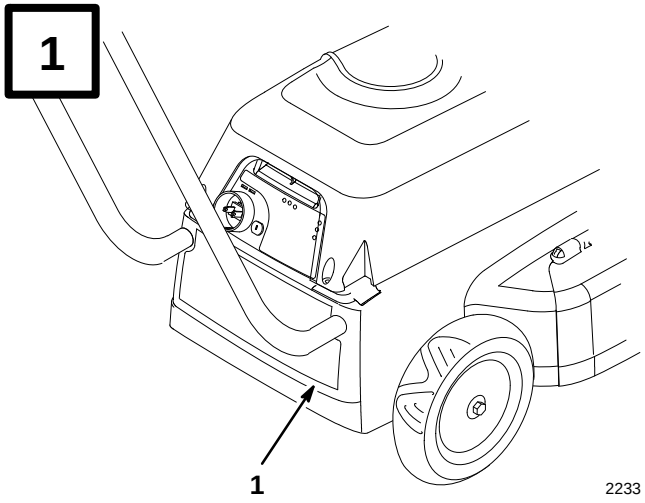

2233

English

1. Model and serial number engraved in mower housing

Français

1. Numéros de modèle et de série gravés sur le carter de tondeuse.

Español

1. Modelo y número de serie grabados en la caja de la cortadora

---

2

CORRECT ROUTING
CABLE CORRECT
RECORRIDO CORRECTO

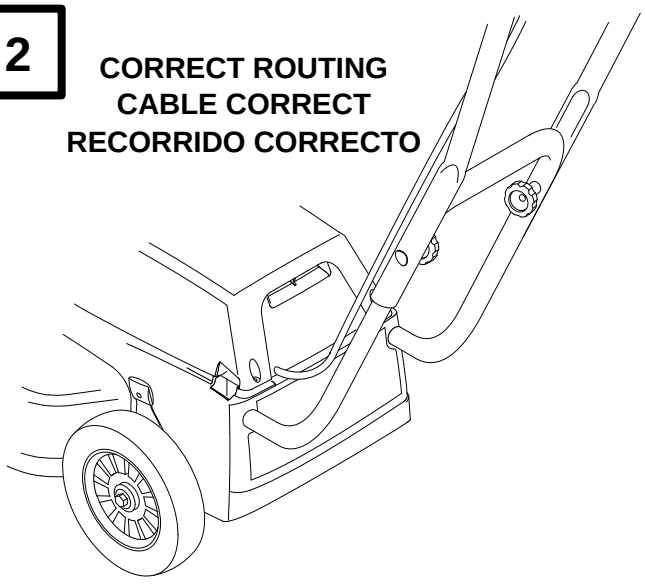

INCORRECT ROUTING
CABLE INCORRECT
RECORRIDO INCORRECTO

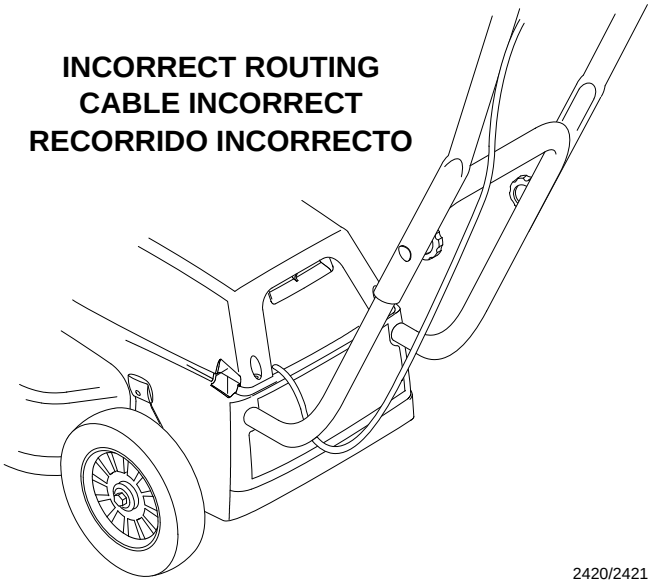

2420/2421

3

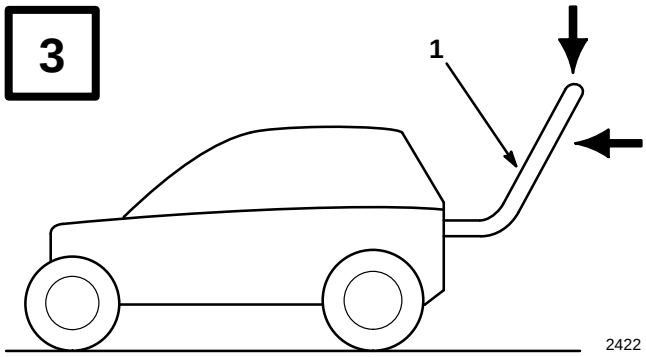

English

1. Lower handle

Français

1. Mancheron inférieur

Español

1. Manija inferior

4

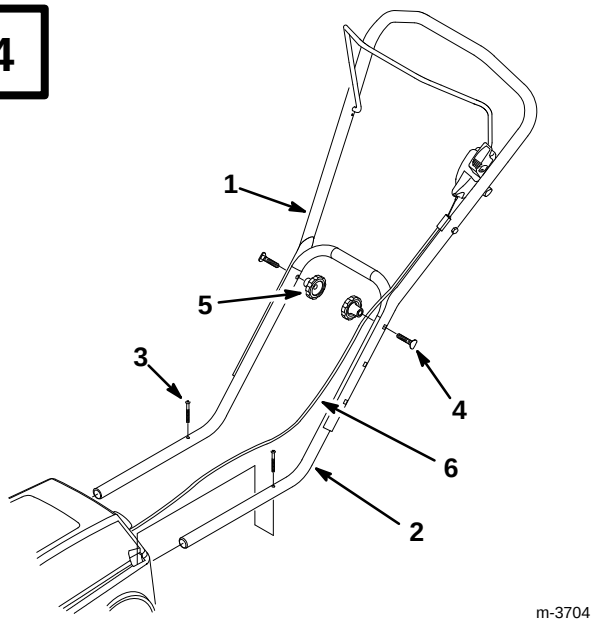

English

1. Upper handle
2. Lower handle
3. Screw (2)
4. Bolt (2)
5. Knob (2)
6. Control cable

Français

1. Mancheron supérieur
2. Mancheron inférieur
3. Vis (2)
4. Boulon (2)
5. Bouton
6. Câble de commande

Español

1. Manija superior
2. Manija inferior
3. Tornillo (2)
4. Perno (2)
5. Perilla (2)
6. Cable de control

5

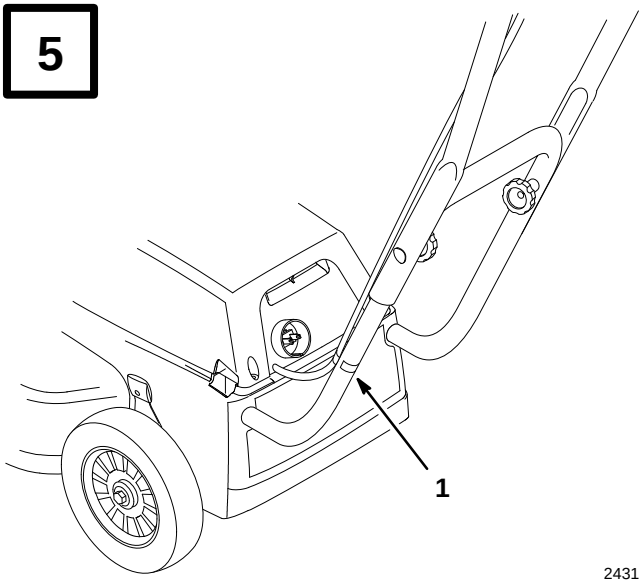

English

1. Clip

Français

1. Pince

Español

1. Grapa

6

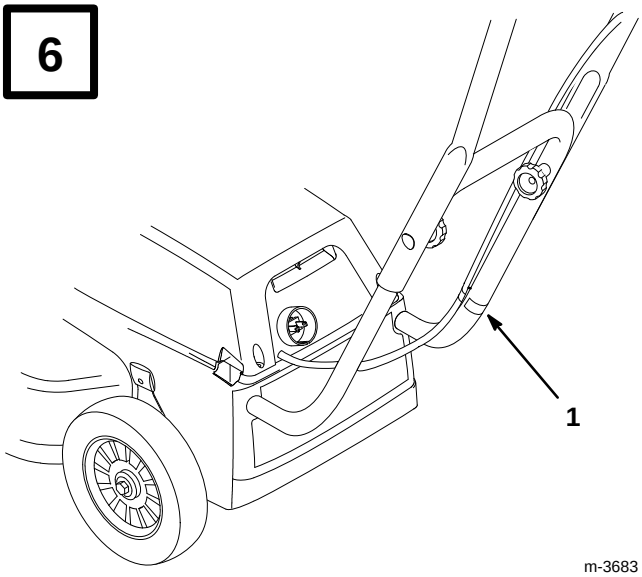

English

1. Clip

Français

1. Pince

Español

1. Grapa

7

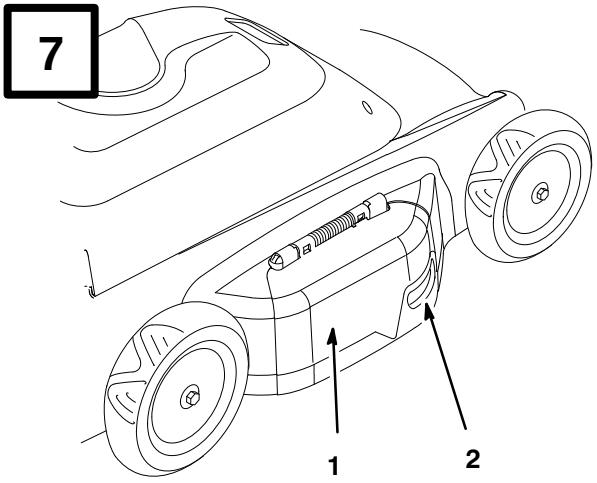

2225

English

1. Mulch door
2. Handle

Français

1. Porte de paillage
2. Poignée

Español

1. Puerta de distribución de fertilizantes orgánicos
2. Asa

8

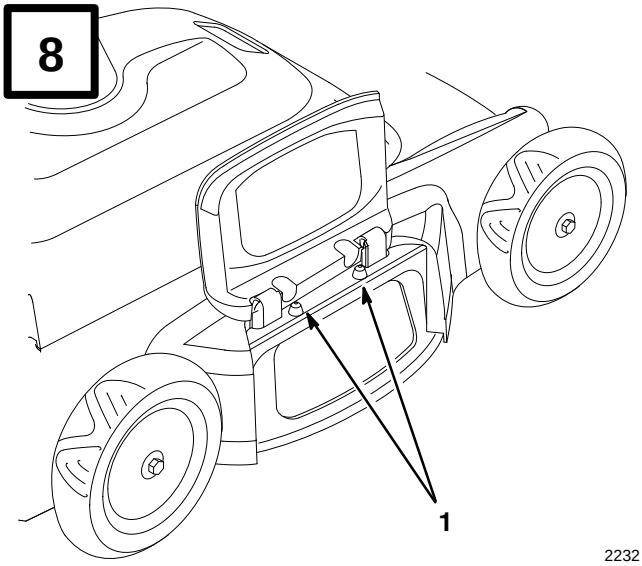

2232

English

1. Peg (2)

Français

1. Chevilles (2)

Español

1. Clavija (2)

9

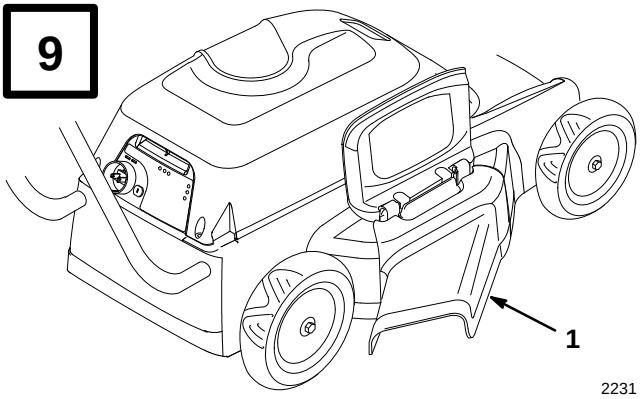

2231

English

1. Side discharge chute

Français

1. Ejecteur latéral

Español

1. Canaleta de descarga lateral

10

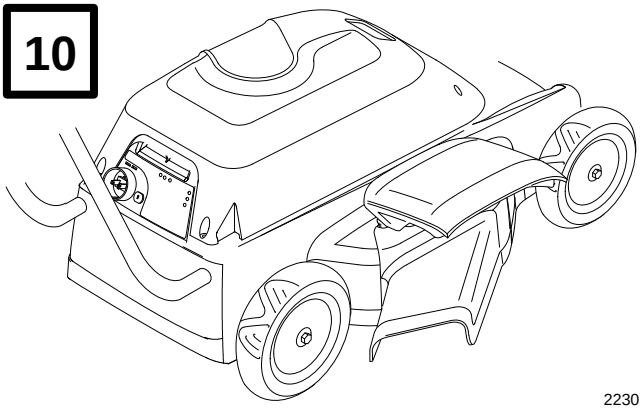

2230

11

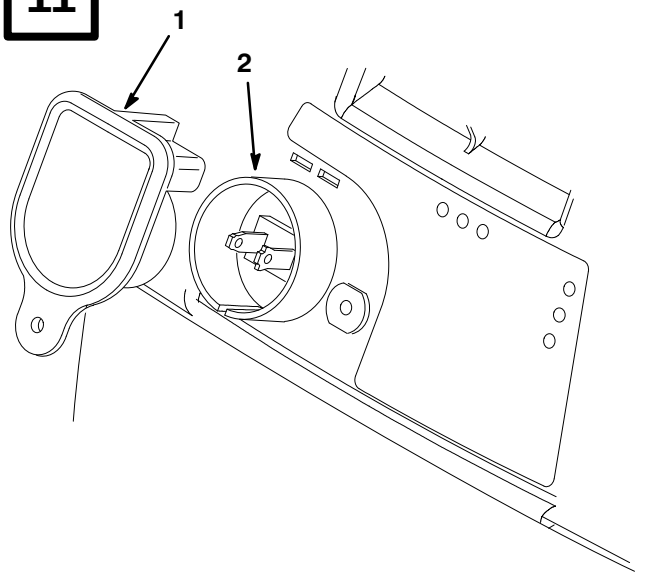

2210

English

1. Key
2. Plug

Français

1. Clé
2. Fiche mâle

Español

1. Llave
2. Enchufe

12

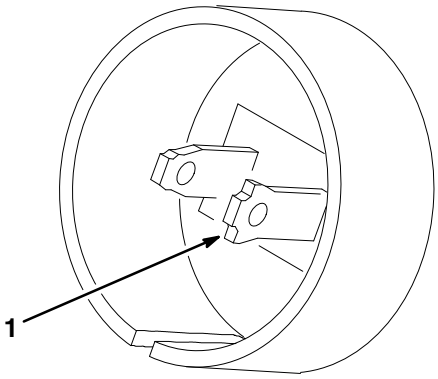

2214

English

1. Wide blade

Français

1. Broche large

Español

1. Patilla ancha

13

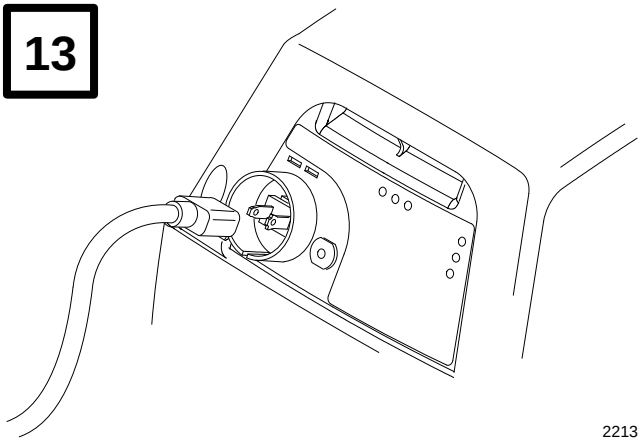

2213

14

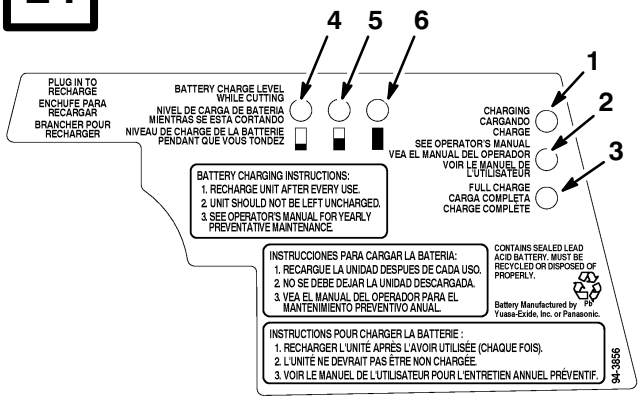

94-3856

English

1. Red light
2. Yellow light
3. Green light
4. Empty box
5. Half full box
6. Full box

Français

1. Voyant rouge
2. Voyant jaune
3. Voyant vert
4. Case vide
5. Demi case
6. Case pleine

Español

1. Luz roja
2. Luz amarilla
3. Luz verde
4. Casilla vacía
5. Casilla medio llena
6. Casilla llena

15

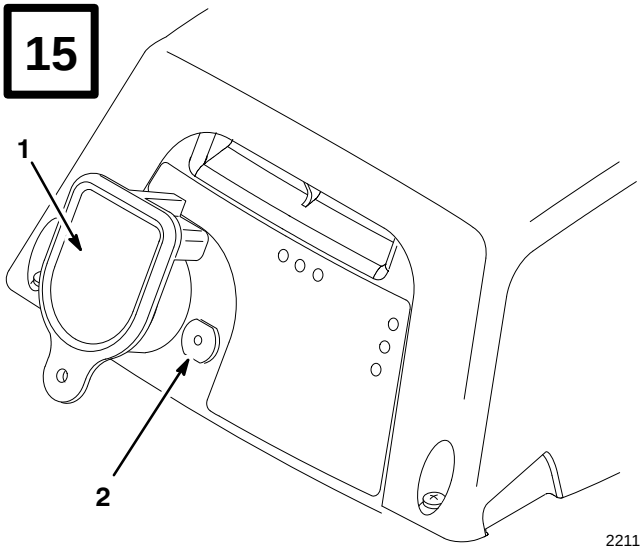

2211

English

1. Key
2. Circuit breaker button

Français

1. Clé
2. Bouton de coupe–circuit

Español

1. Llave
2. Botón del interruptor de circuito

16

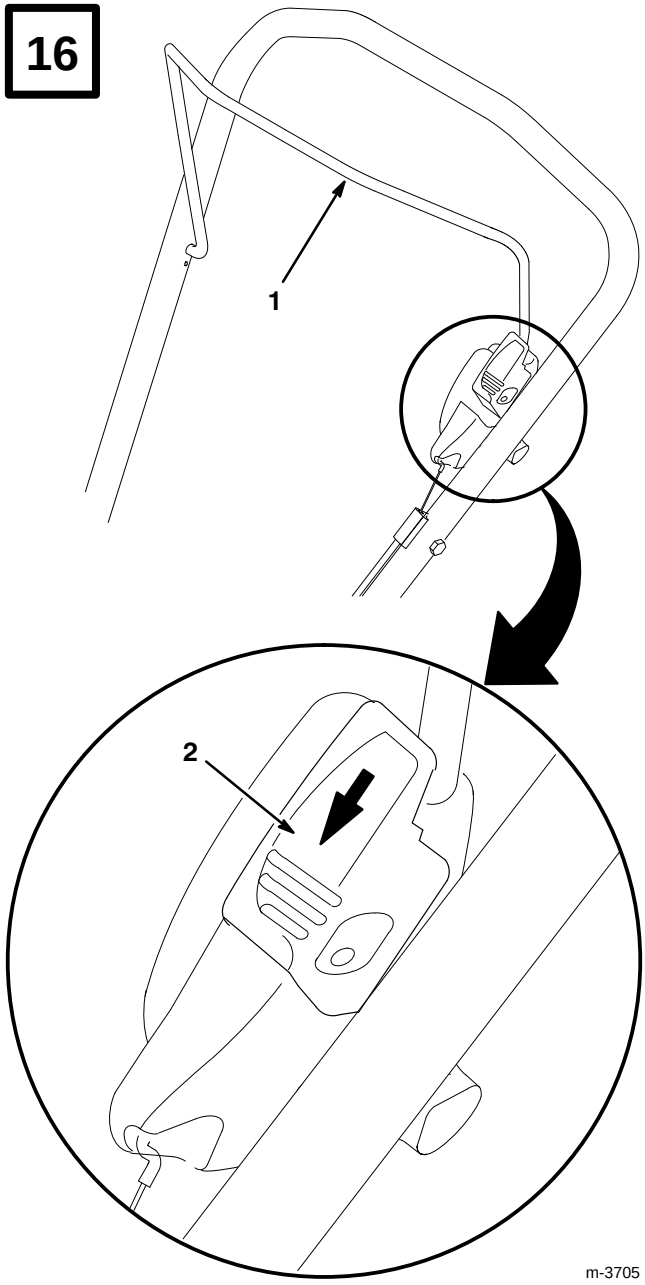

m-3705

English

1. Control bar
2. Slide pushed down

Français

1. Barre de commande
2. Pièce coulissante abaissée

Español

1. Barra de control
2. Guía de deslizamiento empujada hacia abajo

17

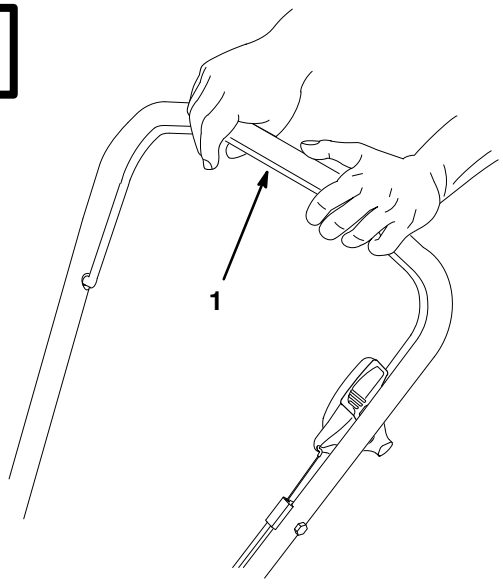

m-3706

English

1. Control bar

Français

1. Barre de commande

Español

1. Barra de control

18

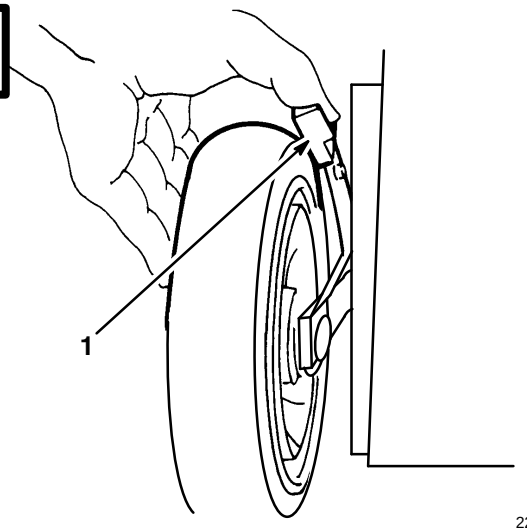

2215

English

1. Height-of-cut adjustment lever

Français

1. Levier de réglage de la hauteur de coupe

Español

1. Palanca de ajuste de la altura de corte

19

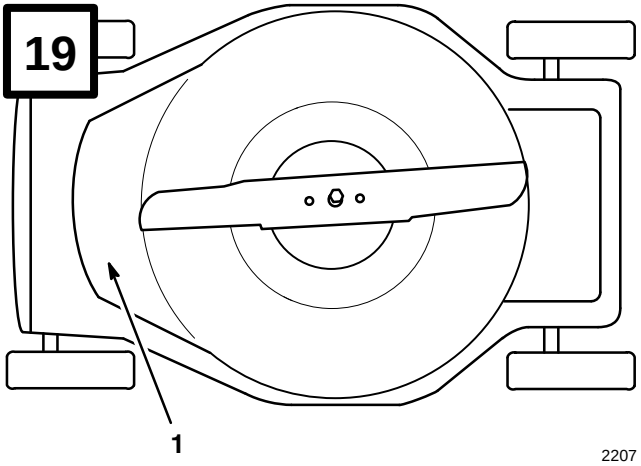

2207

English

1. Front cavity

Français

1. Cavité avant

Español

1. Cavidad delantera

20

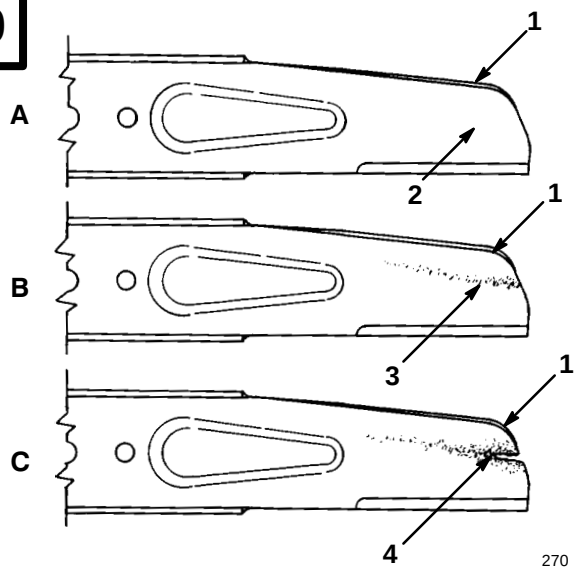

270

English

1. Sail
2. Flat part of blade
3. Wear
4. Slot formed

Français

1. Partie incurvée
2. Partie plane de la lame
3. Usure
4. Apparition d'une fente

Español

1. Aleta
2. Parte plana de la cuchilla
3. Desgaste
4. Ranura formada

21

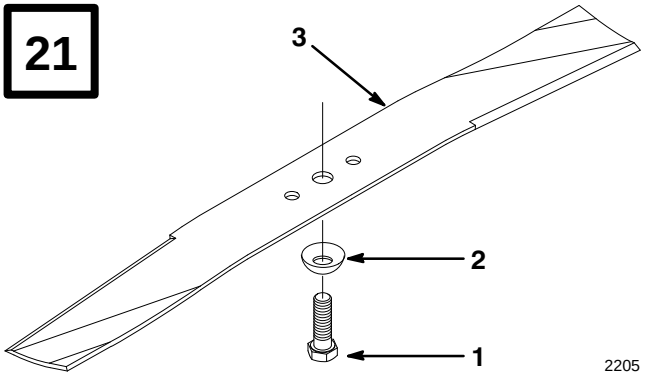

2205

English

1. Blade bolt
2. Washer
3. Blade

Français

1. Écrou de lame
2. Rondelle
3. Lame

Español

1. Perno de la cuchilla
2. Arandela
3. Cuchilla

22

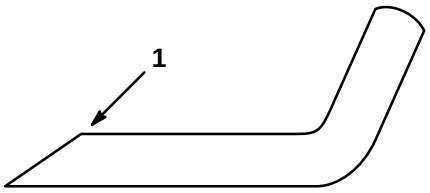

153

English

1. Sharpen at this angle only

Français

1. Aiguisez à cet angle seulement

Español

1. Afile solamente a este angulo

23

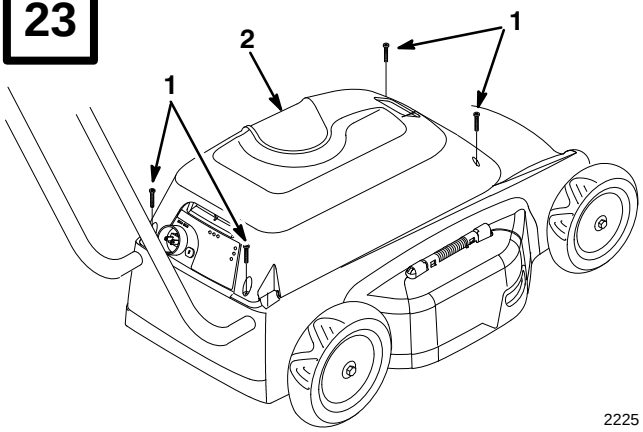

2225

English

1. Screw (4)
2. Shroud

Français

1. Vis (4)
2. Capot

Español

1. Tornillo (4)
2. Cubierta

24

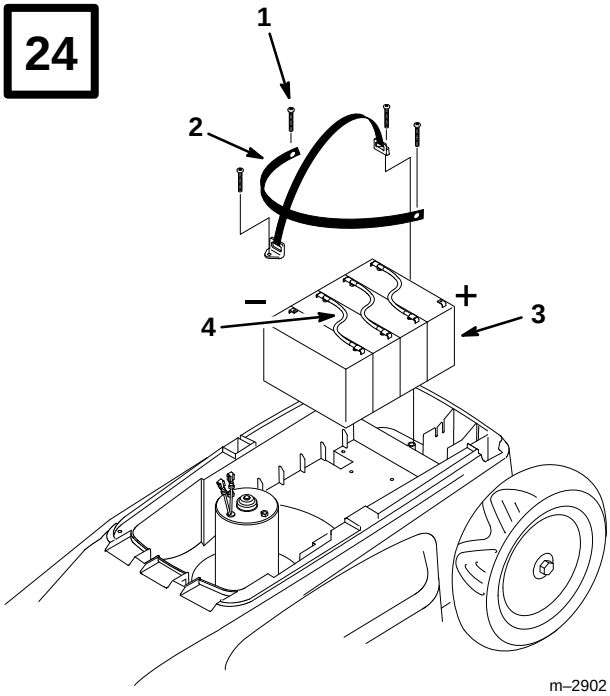

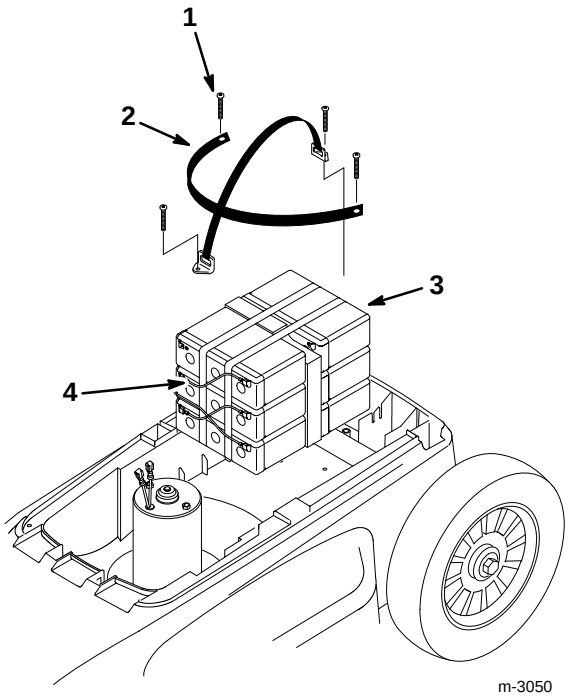

A **24 volt — Model No. 20648**
24 V —Modèle 20648
24 voltios — Modelos 20648

B **36 volt — Model No. 20650**
36 V —Modèle 20650
36 voltios — Modelos 20650

English

1. Screw (4)
2. Battery hold down strap
3. Battery pack
4. Jumper wire

Français

1. Vis (4)
2. Courroie de fixation
3. Bac à batteries
4. Fil de connexion

Español

1. Tornillo (4)
2. Correa de sujeción de la batería
3. Batería
4. Hilo de puente