Form No. 3404-372 Rev C

TORO®

Count on it.

Руководство оператора

Тяговые блоки Greensmaster® Flex™ 1820 и 2120

Номер модели 04044—Заводской номер 316000001 и до
Номер модели 04045—Заводской номер 316000001 и до

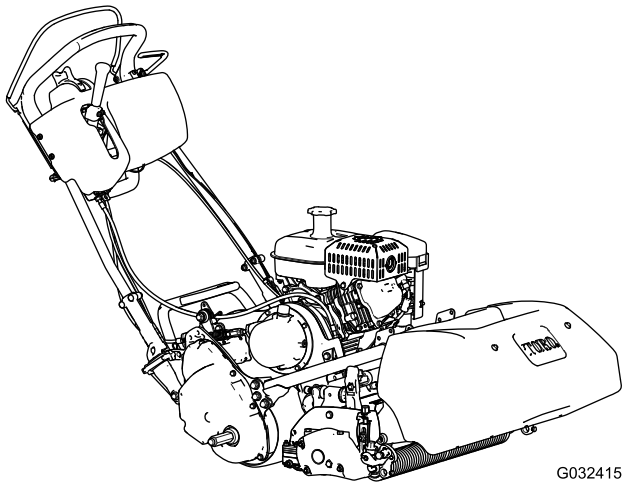

G032415

Регистрация в www.Toro.com.
Перевод исходного документа (RU)

3404-372 C

Данное изделие соответствует всем европейским директивам; подробные сведения содержатся в документе «Декларация соответствия» на каждое отдельное изделие.

⚠ ПРЕДУПРЕЖДЕНИЕ

КАЛИФОРНИЯ
Положение 65, Предупреждение

Согласно законам штата Калифорния считается, что выхлопные газы этого изделия содержат химические вещества, которые вызывают рак, врождённые пороки, и представляют опасность для репродуктивной функции.

Раздел 4442 или 4443 Калифорнийского свода законов по общественным ресурсам запрещает использовать или эксплуатировать на землях, покрытых лесом, кустарником или травой, двигатель без исправного искрогасительного устройства, описанного в разделе 4442 и поддерживаемого в надлежащем рабочем состоянии; или двигатель должен быть изготовлен, оборудован и проходить обслуживание с учетом противопожарной безопасности.

Система искрообразования соответствует канадскому стандарту ICES-002.

При эксплуатации данной машины на высоте 1524–2438 метров над уровнем моря необходим высотный комплект. Обратитесь к официальному дилеру Toro.

Введение

Пешеходная газонокосилка с режущим аппаратом вращательно-цилиндрического типа предназначена для коммерческого использования профессиональными наемными операторами. Основное предназначение данной модели — скашивание травы на благоустроенных территориях парков, полях для гольфа, спортивных площадках и коммерческих объектах. Она не предназначена для обрезки кустов, скашивания травы и другой растительности вдоль дорог или для применения в сельском хозяйстве.

Внимательно изучите данное руководство и научитесь правильно использовать и обслуживать изделие, не допуская травмирования людей и повреждения машины. Пользователь несет ответственность за правильное и безопасное использование машины.

Вы можете напрямую связаться с компанией Toro, посетив веб-сайт www.Toro.com, для получения информации о технике безопасности при работе с изделием, учебных материалов, информации о принадлежностях и для помощи в поисках дилера или регистрации изделия.

Для выполнения технического обслуживания, приобретения оригинальных запчастей Toro или получения дополнительной информации обращайтесь к официальному дилеру по техническому обслуживанию или в отдел технического обслуживания компании Toro. Не забудьте при этом указать модель и заводской номер изделия. На рис. 1 показано местоположение номера модели и заводского номера на машине. Запишите номера в соответствующей графе.

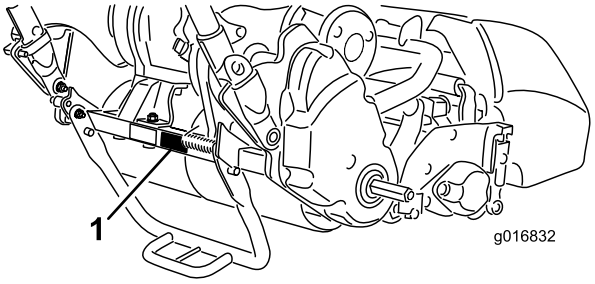

g016832

Рисунок 1

1. Расположение номера модели и заводского номера на тяговом блоке

Номер модели _____

Заводской номер _____

В настоящем руководстве приведены потенциальные опасности и рекомендации по их предотвращению, обозначенные символом (Рисунок 2), который предупреждает об опасности серьезного травмирования или гибели в случае несоблюдения пользователем рекомендуемых мер безопасности.



g000502

Рисунок 2

1. Символ предупреждения об опасности.

Для выделения информации в данном руководстве используются два слова. **Внимание!** – привлекает внимание к специальной информации, относящейся к механической части машины, а **Примечание** – выделяет общую информацию, требующую особого внимания.

© 2017—The Toro® Company
8111 Lyndale Avenue South
Bloomington, MN 55420

Обращайтесь к нам в www.Toro.com.
Напечатано в США
Все права защищены

Содержание

Техника безопасности 4
Правила безопасной эксплуатации 4
Правила техники безопасности при эксплуатации газонокосилок Toro 6
Уровень звуковой мощности 7
Уровень звукового давления 7
Уровень вибрации 7
Наклейки с правилами техники безопасности и инструкциями 8
Сборка 11
1 Подготовка тягового блока 12
2 Установка режущего блока на тяговый блок 12
3 Установка фиксаторов рукоятки 13
4 Установка транспортных колес 13
5 Проверка уровня масла в двигателе 14
6 Установка травосборника 14
Знакомство с изделием 16
Органы управления 16
Технические характеристики 20
Навесные орудия и приспособления 20
Эксплуатация 21
Безопасность – прежде всего! 21
Проверка уровня масла в двигателе 21
Заправка топливного бака 21
Регулировка высоты рукоятки 22
Регулировка угла рукоятки 23
Регулировка рычага дроссельной заслонки 23
Пуск и останов двигателя 23
Транспортировка машины 24
Подготовка к скашиванию 24
Советы по скашиванию газонной травы 24
Проверка работы блокировочных выключателей 26
Отключение трансмиссии 27
Настройка машины в соответствии с состоянием травяного покрова 29
Техническое обслуживание 31
Рекомендуемый график(и) технического обслуживания 31
Перечень операций ежедневного технического обслуживания 32
Техническое обслуживание двигателя 33
Заправка моторным маслом 33
Обслуживание воздухоочистителя 34
Обслуживание свечи зажигания 35
Техническое обслуживание топливной системы 36
Очистка топливного отстойника и сетки топливного бака 36
Замена топливопровода 36
Техническое обслуживание электрической системы 37
Обслуживание блокировочного переключателя тяги 37
Обслуживание блокировочного выключателя тормоза 37
Техническое обслуживание тормозов 38
Регулировка рабочего и стояночного тормозов 38
Техническое обслуживание ремней 38
Осмотр ремня привода барабана 38
Визуальный осмотр сцепления барабана 39
Включение/выключение натяжного устройства ремня трансмиссии 39
Техническое обслуживание органов управления 40
Регулировка управления тягой 40
Регулировка управления барабаном 40
Хранение 42

Техника безопасности

Конструкция данной машины соответствует требованиям стандартов EN ISO 5395:2013 и ANSI B71.4-2012.

Несоблюдение оператором или владельцем указаний по эксплуатации или техническому обслуживанию может стать причиной травм. Для того, чтобы уменьшить вероятность травмирования, соблюдайте правила техники безопасности и всегда обращайте внимание на предупреждающие об опасности символы ⚠, которые имеют следующее значение: «Осторожно!», «Внимание!» или «Опасно!» – указания по обеспечению личной безопасности. Несоблюдение данных инструкций может стать причиной несчастного случая, в том числе со смертельным исходом.

Предотвращение опасных ситуаций и несчастных случаев зависит от умения, отношения к делу и профессиональной подготовки персонала, занимающегося эксплуатацией, транспортировкой, техническим обслуживанием и хранением машины. Неправильные эксплуатация или техническое обслуживание машины могут стать причиной травм, в том числе со смертельным исходом. Для снижения опасности получения травмы или гибели соблюдайте следующие инструкции по технике безопасности.

Правила безопасной эксплуатации

Обучение

- Изучите *Руководство оператора* и прочие учебные материалы. Подробно ознакомьтесь с органами управления, знаками безопасности и правилами использования оборудования.
- Категорически запрещается допускать к эксплуатации или обслуживанию машины детей или лиц, не ознакомленных с настоящими инструкциями. Минимальный возраст пользователя газонокосилки устанавливается местными правилами и нормами.
- Запрещается использовать газонокосилку, если в непосредственной близости находятся посторонние люди (в особенности дети), а также домашние животные.
- Ответственность за несчастные случаи и возникновение опасных ситуаций для людей и имущества несет оператор.
- Владелец/пользователь несет ответственность за несчастные случаи и травмы, нанесенные людям, а также за причинение ущерба имуществу, и должен принять меры по предотвращению таких случаев.

Подготовка

- Во время скашивания используйте прочную нескользящую обувь, длинные брюки, защитные очки и средства защиты слуха. Завяжите сзади длинные волосы. Не носите ювелирные украшения.
- Тщательно проверьте участок, где будет использоваться данное оборудование, и удалите все посторонние предметы, которые могут быть отброшены машиной во время работы.
- Внимание! Топливо является чрезвычайно огнеопасной жидкостью. Примите следующие меры безопасности:
  - Для хранения топлива используйте контейнеры, специально предназначенные для этой цели.
  - Заправку горючим осуществляйте вне помещения, не курите во время дозаправки.
  - Доливайте топливо перед пуском двигателя. Никогда не снимайте крышку топливного бака, не доливайте топливо во время работы двигателя или когда двигатель нагрет.
  - В случае пролива топлива не пытайтесь запустить двигатель – сначала удалите машину из зоны разлива и проследите за тем, чтобы не возникло возгорание, до тех пор, пока пролитое топливо не испарится.
  - Плотно завинчивайте крышки всех топливных баков и контейнеров.
- Замените неисправный глушитель.
- Осмотрите участок и определите, какие приспособления и навесные орудия понадобятся для правильного и безопасного выполнения работы. Используйте только приспособления и навесные орудия, утвержденные изготовителем.
- Убедитесь, что органы контроля присутствия оператора, предохранительные выключатели и защитные кожухи закреплены и надежно функционируют. Не приступайте к эксплуатации

машины, пока не убедитесь в правильной работе этих устройств.

Эксплуатация

- Не запускайте двигатель в ограниченном пространстве, где возможно скопление опасных паров окиси углерода и других выхлопных газов.
- Скашивание травы следует производить только при дневном свете или при достаточном искусственном освещении.
- Перед пуском двигателя отключите все муфты привода ножей, переведите рычаг переключения в нейтральное положение и включите стояночный тормоз.
- Будьте готовы к тому, что в земле могут быть ямы и другие скрытые опасности.
- Приближаясь к дороге или пересекая ее, следите за дорожным движением.
- Перед выездом на участки, не содержащие травяного покрова, остановите вращение ножей.
- При использовании любых навесных орудий никогда не направляйте выброс материала в сторону стоящих поблизости людей и не допускайте нахождения посторонних рядом с работающей машиной.
- Запрещается эксплуатировать машину с поврежденными ограждениями, кожухами или при отсутствии защитных устройств. Убедитесь в том, что все блокировочные устройства закреплены, соответствующим образом отрегулированы, и правильно работают.
- Не изменяйте настройку регулятора оборотов двигателя и не превышайте его допустимую частоту вращения. Работа двигателя на слишком больших оборотах повышает опасность несчастных случаев.
- Заглушите двигатель и отключите привод навесного оборудования:
  - Прежде чем покинуть рабочее место оператора.
  - Перед дозаправкой топливом.
  - Перед снятием корзины для травы.
  - Перед проведением регулировки по высоте, если регулировку невозможно выполнить с рабочего места оператора.
  - Перед устранением засоров.
  - Перед проверкой, очисткой и выполнением работ с машиной
  - После удара о посторонний предмет или при возникновении аномальной вибрации. Перед повторным запуском и возобновлением эксплуатации машины проверьте ее на отсутствие повреждений и при необходимости произведите ремонт.

  Отключайте приводы навесных орудий на время транспортировки или когда машина не используется.
- По завершении скашивания перед остановом двигателя необходимо снизить обороты и, при наличии отсечного топливного клапана, отключить подачу топлива.
- Держите руки и ноги подальше от режущего блока.
- Замедляйте ход и будьте осторожны при поворотах, а также при пересечении дорог и тротуаров. При перерыве в скашивании остановите барабаны.
- Запрещается управлять машиной, если вы заболели, устали или находитесь под воздействием алкоголя или лекарственных препаратов.
- Грозовой разряд может стать причиной тяжелых травм или гибели. При появлении признаков грозы (молния, гром) немедленно прекратите эксплуатацию машины и постарайтесь найти укрытие.
- Соблюдайте осторожность при погрузке или выгрузке машины из прицепа или грузовика
- Соблюдайте осторожность, приближаясь к закрытым поворотам, деревьям, кустарнику, или к другим объектам, которые могут ухудшать обзор.

Техническое обслуживание и хранение

- Для обеспечения безопасности и исправности оборудования следите, чтобы все гайки и болты были плотно затянуты.
- Категорически запрещается хранить машины с остатками топлива в баке в помещении, где пары топлива могут достичь открытого огня или искр.
- Дайте двигателю остыть перед постановкой его на хранение в закрытом помещении.
- Для уменьшения пожароопасности следите за тем, чтобы в двигателе, глушителе, аккумуляторном отсеке, а также в месте хранения топлива не скапливались трава, листья или избыточная смазка.
- Регулярно проверяйте корзину для травы на отсутствие износа и повреждений.
- Все части должны быть исправными, а все крепежные детали и фитинги гидравлической системы должны быть затянуты. Изношенные или поврежденные

детали и предупредительные надписи необходимо заменить.

- Если необходимо опорожнить топливный бак, делайте это вне помещения.
- Во избежание защемления пальцев между подвижными ножами и неподвижными частями во время регулировки машины соблюдайте повышенную осторожность.
- Отсоедините приводы, отключите режущий блок, включите стояночный тормоз, заглушите двигатель и отсоедините провод свечи зажигания. Прежде чем приступать к регулировке, очистке или ремонту, дождитесь полного останова всех движущихся частей машины.
- Для предотвращения возгорания очистите от травы и загрязнений режущий блок, приводы, глушители и двигатель. Удалите следы протечек масла или топлива.
- Осторожно сбросьте давление из компонентов с накопленной энергией.
- Перед выполнением любых ремонтных работ отсоедините аккумуляторную батарею и провод свечи зажигания. Сначала отсоедините отрицательную клемму, затем положительную. При повторном подключении сначала присоедините положительную клемму, затем отрицательную.
- Будьте осторожны при проверке барабана. При обслуживании ножей используйте перчатки и будьте внимательны.
- Держите руки и ноги подальше от движущихся частей. Если возможно, не выполняйте регулировки при работающем двигателе.

Буксировка

- Соблюдайте осторожность при погрузке машины на прицеп или грузовик, а также при ее выгрузке.
- При погрузке машины на прицеп или грузовик используйте широкую рампу.
- Надежно прикрепите машину стропами, цепями, тросами или канатами. И передняя, и задняя стропы крепления должны быть направлены вниз и наружу от машины.

Правила техники безопасности при эксплуатации газонокосилок Toro

Приведенный ниже перечень содержит информацию, относящуюся к изделиям компании Toro, или другую информацию по технике безопасности, которую необходимо знать, и которая не включена в стандарты Европейского комитета по стандартизации, ISO или ANSI.

При эксплуатации данной машины существует опасность травмирования рук и ног, а также опасность выброса посторонних предметов. Во избежание тяжелых травм или гибели всегда соблюдайте все правила техники безопасности.

Использование машины не по прямому назначению может быть опасным для пользователя и находящихся поблизости людей.

- Изучите порядок быстрого останова двигателя.
- Соблюдайте осторожность во время работы с топливом. Своевременно удаляйте следы пролитого топлива.
- Ежедневно проверяйте правильность работы защитных блокировочных выключателей. При неисправности выключателя замените его перед эксплуатацией машины.
- При запуске двигателя и во время работы машины всегда стойте позади рукоятки.
- Находясь вблизи дорог или пересекая их, всегда уступайте дорогу другим участникам движения.
- Чтобы обеспечить максимальную безопасность, во время скашивания на машине должна быть установлена корзина для травы. Заглушите двигатель перед опорожнением корзины.
- Не дотрагивайтесь до двигателя, глушителя или выхлопной трубы во время работы двигателя или сразу после его останова, так как эти устройства могут быть достаточно горячими, чтобы причинить ожоги.
- В случае неожиданного появления в рабочей зоне или около нее человека или животного остановите газонокосилку. Небрежная эксплуатация в сочетании со сложным рельефом местности, возможными рикошетами или неправильно установленными ограждениями может привести к травмированию предметом, отброшенным машиной. Не возобновляйте скашивание травы, пока рабочая зона не будет свободна.

Техническое обслуживание и хранение

- Регулярно проверяйте все топливные трубопроводы на герметичность и износ. Подтягивайте или ремонтируйте их по мере необходимости.
- Если для выполнения регулировок при техническом обслуживании двигатель должен работать, держите руки, ноги, одежду и любые части тела на безопасном расстоянии от режущего блока, навесного оборудования и любых движущихся частей. Не подпускайте никого к машине.
- В целях обеспечения безопасности и точности следует направить официальному дистрибьютору компании Toro запрос на проверку максимальной частоты вращения двигателя с помощью тахометра. Максимальная регулируемая частота вращения двигателя должна быть в пределах от 3190 до 3340 об/мин.
- По вопросам капитального ремонта и оказания технической помощи обращайтесь к официальному дистрибьютору компании Toro.
- Для гарантии оптимальных рабочих характеристик и продления действия сертификата о соответствии требованиям техники безопасности машины приобретайте только оригинальные запасные части и приспособления компании Toro. Использование запасных частей и принадлежностей, изготовленных другими производителями, может оказаться опасным и сделать гарантию на изделие недействительной.

Уровень звуковой мощности

⚠ ПРЕДОСТЕРЕЖЕНИЕ

Уровень шума, производимый машиной, при длительном воздействии может привести к потере слуха.

При работе с данной машиной используйте средства защиты органов слуха.

- **Модель 04044**

  Гарантированный уровень звуковой мощности во время работы данного устройства составляет 96 дБА с погрешностью (K) 1 дБА.

  Уровень звуковой мощности определен в соответствии с процедурами, описанными в EN 11094.

- **Модель 04045**

  Гарантированный уровень звуковой мощности во время работы данного устройства составляет 95 дБА с погрешностью (K) 1 дБА.

  Уровень звуковой мощности определен в соответствии с процедурами, описанными в EN 11094.

Уровень звукового давления

- **Модель 04044**

  Данный блок имеет уровень звукового давления на органы слуха оператора 84 дБА с погрешностью (K) 1 дБА.

  Определение уровня звукового давления производилось по методикам, описанным в стандарте EN ISO 5395:2013.

- **Модель 04045**

  Данный блок имеет уровень звукового давления на органы слуха оператора 87 дБА с погрешностью (K) 1 дБА.

  Определение уровня звукового давления производилось по методикам, описанным в стандарте EN ISO 5395:2013.

Уровень вибрации

Руки

- **Модель 04044**

  Измеренный уровень вибраций, воздействующих на правую руку = 2,86 м/с^2

  Измеренный уровень вибраций, воздействующих на левую руку = 3,24 м/с^2

  Погрешность (K) = 1,6 м/с^2

- **Модель 04045**

  Измеренный уровень вибраций, воздействующих на правую руку = 3,16 м/с^2

  Измеренный уровень вибраций, воздействующих на левую руку = 2,73 м/с^2

  Погрешность (K) = 1,6 м/с^2

Определение уровня вибрации производилось по методикам, описанным в стандарте EN ISO 5395:2013.

Наклейки с правилами техники безопасности и инструкциями

Наклейки и инструкции по технике безопасности должны быть хорошо видны оператору и располагаться вблизи всех мест, представляющих повышенную опасность. Заменяйте все поврежденные или утерянные наклейки.



decal117-2718

117–2718

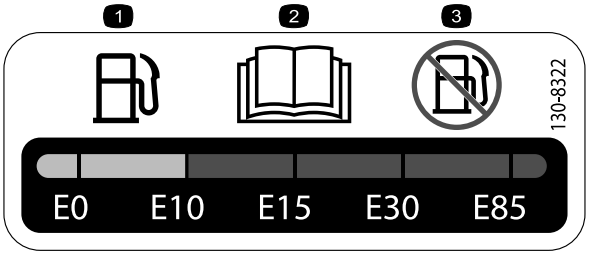

decal130-8322

130-8322

1. Используйте только бензин, содержащий не более 10% этилового спирта по объему (E10).
2. Прочтите *Руководство оператора*.
3. Не используйте бензин, содержащий более 10% этилового спирта по объему (E10).

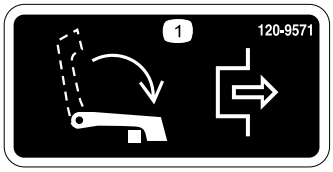

decal120-9571

120-9571

1. Опустите рычаг для отключения привода тяги.

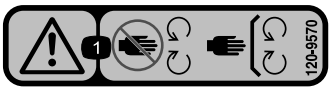

decal120-9570

120-9570

1. Осторожно! Держитесь на безопасном расстоянии от движущихся частей машины. Следите, чтобы все защитные кожухи и щитки находились на штатных местах.

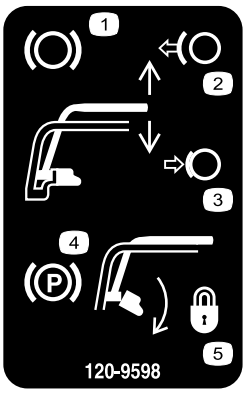

decal120-9598

120-9598

1. Тормоз
2. Отпустите рукоятку для отключения тормоза.
3. Сожмите рукоятку, чтобы включить тормоз.
4. Стояночный тормоз
5. Поверните фиксатор для включения стояночного тормоза; сожмите рукоятку, чтобы отпустить фиксатор.

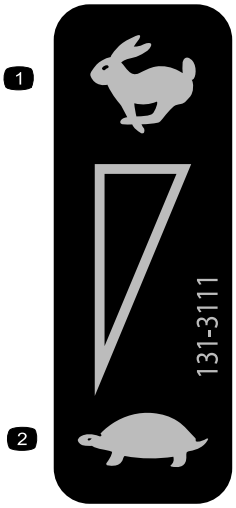

decal131-3111

131-3111

1. Быстро
2. Медленно

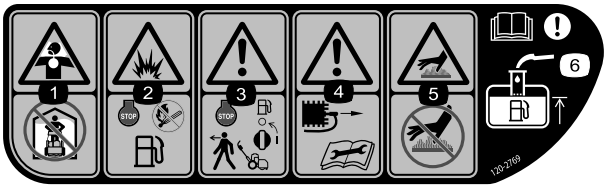

decal120-2769

120–2769

1. Опасность вдыхания токсичного газа — не эксплуатируйте машину в помещении.
2. Опасность взрыва – заглушите двигатель, а при заправке держитесь подальше от открытого огня.
3. Внимание! Прежде чем отойти от машины заглушите двигатель и отключите подачу топлива.
4. Осторожно! Перед ремонтом или проведением технического обслуживания отсоедините провод свечи зажигания и изучите инструкции.
5. Горячая поверхность / опасность ожога — не прикасаться!
6. Осторожно! Изучите *Руководство оператора*; при добавлении топлива в бак доливайте его только до низа заливочной трубы.

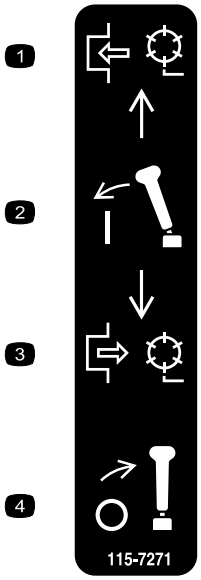

decal115-7271

115-7271

1. Включите барабан.
2. Включите рычаг.
3. Отключите барабан.
4. Отпустите рычаг.



decal133-2335

133–2335

1. Осторожно! Изучите Руководство оператора. К управлению машиной допускается только обученный персонал.
2. Осторожно! Используйте средства защиты органов слуха.
3. Опасность выброса предметов - посторонние лица должны находиться на безопасном расстоянии от машины.
4. Осторожно! Держитесь на безопасном расстоянии от движущихся частей машины. Следите, чтобы все защитные кожухи и щитки находились на штатных местах.
5. Не буксируйте машину.

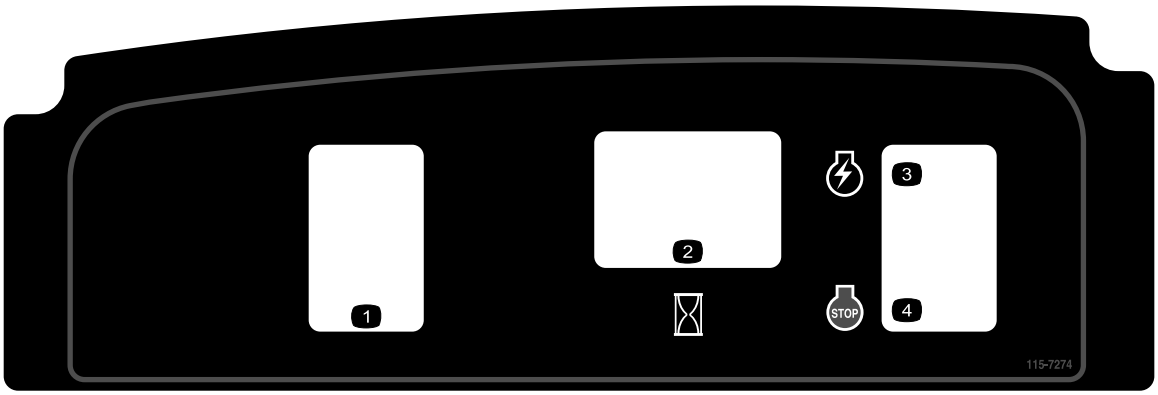

decal115-7274

115-7274

1. Осветительные приборы (дополнительно)
2. Счетчик моточасов
3. Двигатель — пуск
4. Двигатель – останов

Сборка

Незакреплённые детали

Используя таблицу, представленную ниже, убедитесь в том, что все детали отгружены

Процедура	Наименование	Количество	Использование
1	Детали не требуются	–	Подготовьте тяговый блок (дополнительно).
2	Болт, ⅜ x ¾ дюйма	2	Установите режущий блок на тяговый блок.
3	Фиксатор рукоятки Игольчатый шплинт	2 2	Установите фиксаторы рукоятки.
4	Транспортировочные колеса (дополнительный комплект транспортировочных колес, модель 04123)	2	Установите транспортировочные колеса.
5	Детали не требуются	–	Проверьте уровень масла в двигателе.
6	Травосборник	1	Установите травосборник.

Информационные материалы и дополнительные детали

Наименование	Количество	Использование
Руководство оператора Руководство по эксплуатации двигателя Каталог запчастей Учебный материал для оператора Сертификат соответствия	1 1 1 1 1	Изучите и просмотрите данные материалы перед эксплуатацией машины.

Примечание: Определите левую и правую стороны машины со штатного рабочего места.

1

Подготовка тягового блока

Дополнительно

Детали не требуются

Процедура

Если вы устанавливаете режущий блок 04251, 02452, 04253 или 04254 на данный тяговый блок, выполните следующие действия:

1. Разместите режущий блок на ровной горизонтальной поверхности.
2. На обоих прижимных рычагах (Рисунок 3) отмерьте расстояние 2,28 мм на выступах и заточите фаску, как показано на Рисунок 4.

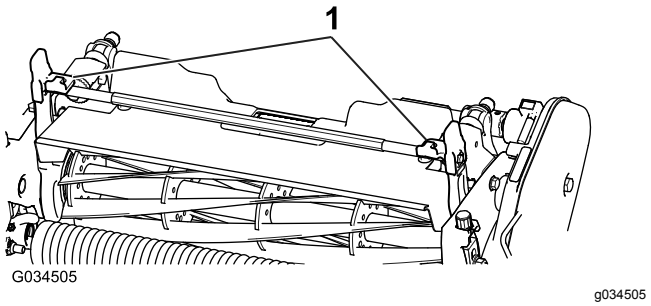

Рисунок 3

1. Прижимные рычаги

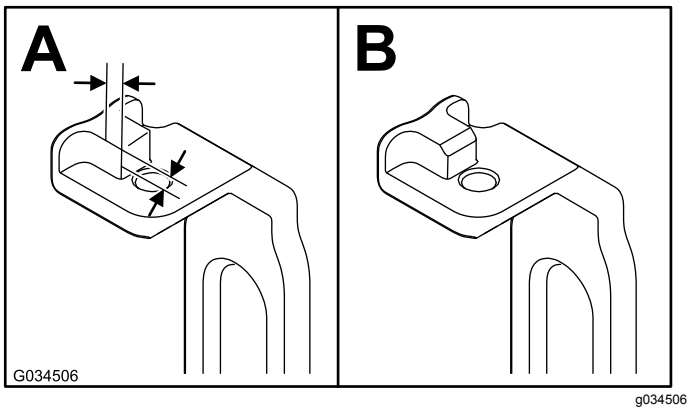

Рисунок 4

3. Покрасьте оголенные металлические поверхности, чтобы предотвратить коррозию.

2

Установка режущего блока на тяговый блок

Детали, требуемые для этой процедуры:

2	Болт, ⅜ x ¾ дюйма

Процедура

1. Установите машину на барабаны на горизонтальной поверхности.
2. Опустите откидную опору и вставьте стопорный палец, чтобы зафиксировать откидную опору в положении для обслуживания (Рисунок 5). Дайте машине опуститься на стопорный палец.

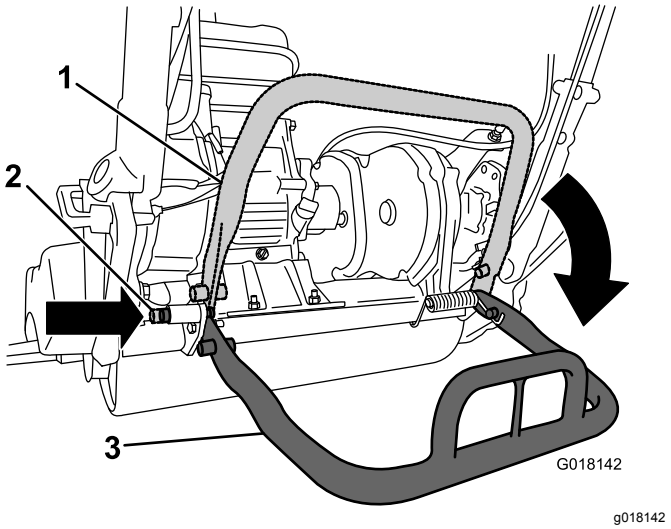

Рисунок 5

1. Откидная опора - положение хранения
2. Стопорный штифт
3. Откидная опора — рабочее положение

3. Задвиньте режущий блок под тяговый блок и влево, чтобы ввести в зацепление муфту трансмиссии (Рисунок 6).

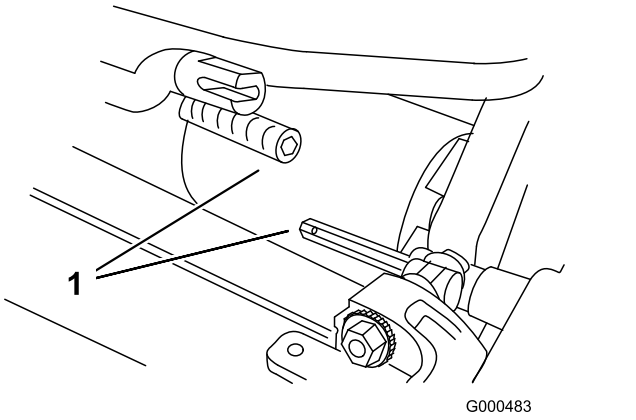

Рисунок 6

1. Муфта трансмиссии

4. Маневрируя, перемещайте раму тягового блока (Рисунок 7) вперед, пока она не войдет в зацепление с поворотными рычагами режущего блока.

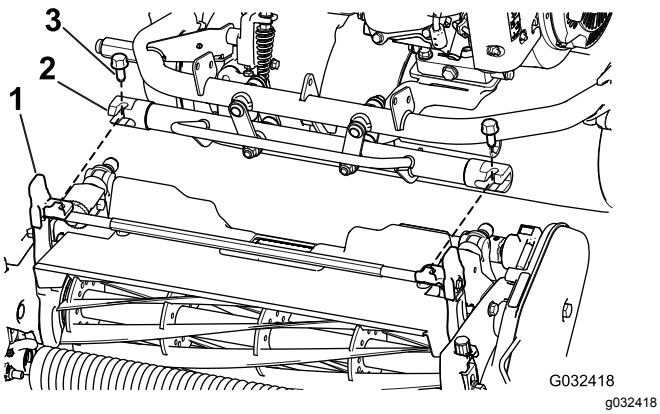

Рисунок 7

1. Поворотные рычаги режущего блока
2. Рама тягового блока
3. Болты

5. Прикрепите раму тягового блока к поворотным рычагам режущего блока двумя болтами (⅜ x ¾ дюйма) (Рисунок 7).

   Примечание: Для снятия режущего блока ослабьте два болта (⅜ x ¾ дюйма), повернув их примерно на полтора оборота, и поверните в сторону шарнирные рычаги.

6. Отожмите вниз откидную опору, чтобы освободить подпружиненный стопорный штифт, и дайте откидной опоре повернуться в положение хранения.

3

Установка фиксаторов рукоятки

Детали, требуемые для этой процедуры:

2	Фиксатор рукоятки
2	Игольчатый шплинт

Процедура

1. Поддерживая рукоятку, снимите кабельные хомуты, которые крепят зажимы рукоятки к боковым пластинам (Рисунок 8).

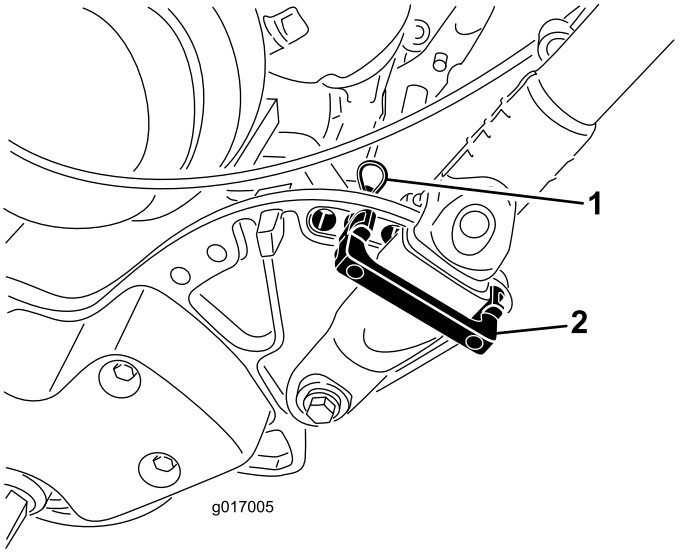

Рисунок 8

1. Игольчатый шплинт
2. Фиксатор рукоятки

2. Поверните рукоятку в нужное рабочее положение, вставьте фиксатор рукоятки поверх зажима рукоятки и в соответствующие отверстия в боковой пластине (Рисунок 8).
3. Закрепите зажим на штатном месте с помощью игольчатого шплинта (Рисунок 8).
4. Повторите эту процедуру на противоположной стороне рукоятки.
5. Отрегулируйте высоту рукоятки; см. (Регулировка высоты рукоятки (страница 22)).

   Примечание: Машина поставляется с рукояткой, установленной в крайнее нижнее положение. Как правило, машина эксплуатируется с ручкой, выдвинутой на максимальную высоту.

4

Установка транспортных колес

Детали, требуемые для этой процедуры:

2	Транспортировочные колеса (дополнительный комплект транспортировочных колес, модель 04123)

Процедура

1. Нажмите вниз ногой **на середину откидной опоры** и потяните вверх за нижнюю среднюю рукоятку машины, чтобы откидная опора повернулась вперед вокруг средней части (Рисунок 9).

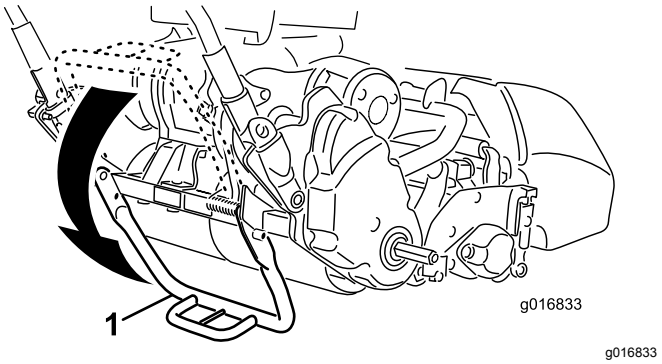

g016833

Рисунок 9

1. Откидная подставка

2. Отожмите стопор к центру колеса и наденьте колесо на шестигранный вал (Рисунок 10).

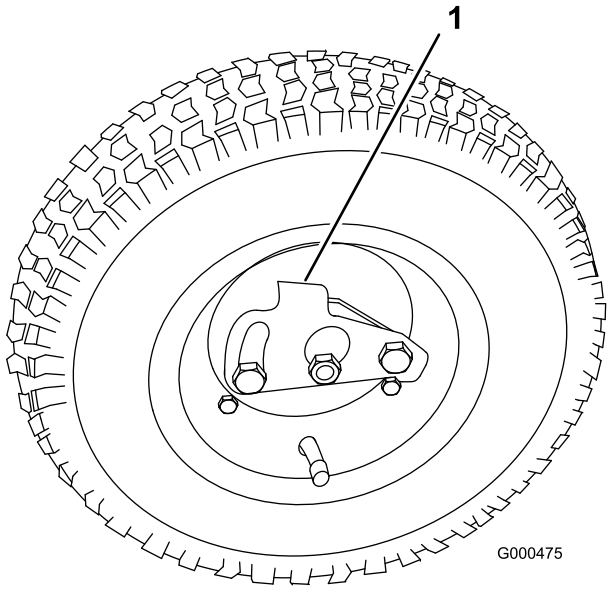

g000475

Рисунок 10

1. Стопор

3. Поворачивайте колесо вперед-назад, пока оно не сядет полностью на ось и стопор не зафиксируется в канавке вала.
4. Повторите эту процедуру на противоположной стороне машины.
5. Накачайте все шины до давления 83–103 кПа.
6. Осторожно опустите машину с откидной опоры, медленно нажимая на нее вперед или подняв опору нижней средней ручки, при этом пружина должна возвратить откидную опору в нормальное положение.

5

Проверка уровня масла в двигателе

Детали не требуются

Процедура

Проверьте уровень масла в двигателе, см. Проверка уровня масла в двигателе (страница 33).

6

Установка травосборника

Детали, требуемые для этой процедуры:

1	Травосборник

Процедура

1. Возьмите травосборник за рукоятку (Рисунок 11).

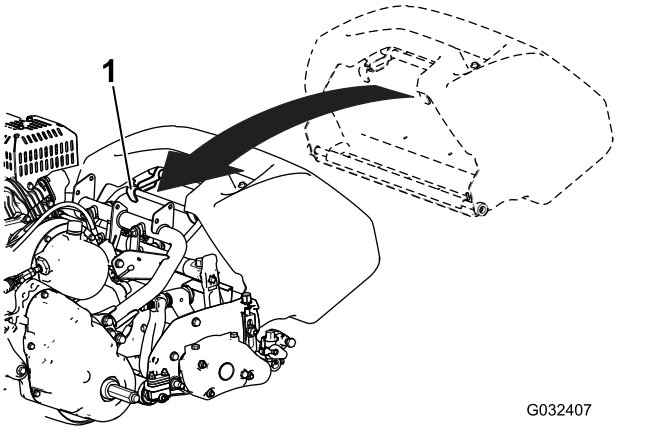

Рисунок 11

1. Крюки травосборника

2. Вставьте край травосборника между боковыми пластинами режущего блока и над передним валиком (Рисунок 11).
3. Зацепите крюки травосборника за петлю рамы (Рисунок 11).

Внимание: **Если вы уронили травосборник, проверьте точки контакта фиксаторов рядом с нижней кромкой травосборника на наличие повреждений (Рисунок 12). Выпрямите их, прежде чем использовать корзину. Эксплуатация корзины с погнутыми контактами рычагов может привести к соприкосновению корзины с барабаном, что вызовет нежелательный шум и (или) повреждение корзины и барабана.**

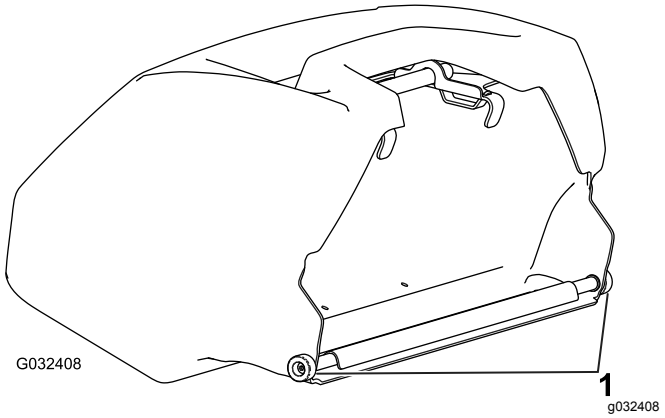

Рисунок 12

1. Контактная точка прижимного рычага

Знакомство с изделием

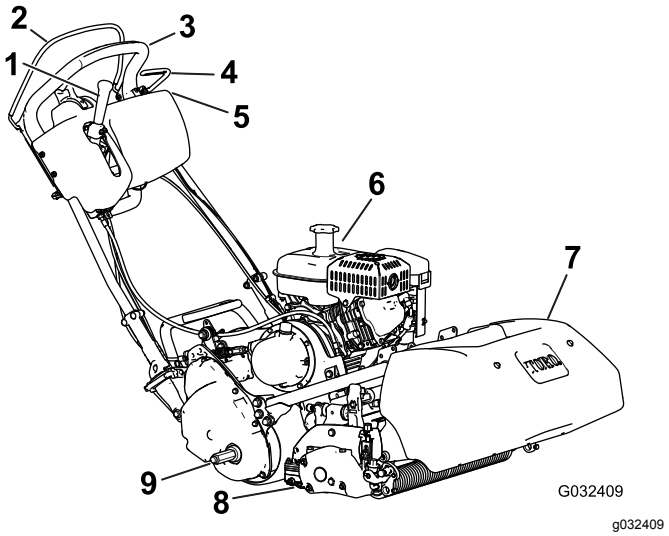

Рисунок 13

1. Рычаг включения приводов тяги и барабана
2. Механизм контроля присутствия оператора
3. Рукоятка
4. Рабочий тормоз
5. Панель управления
6. Топливный бак
7. Корзина для травы
8. Режущий блок
9. Ось транспортного колеса

Органы управления

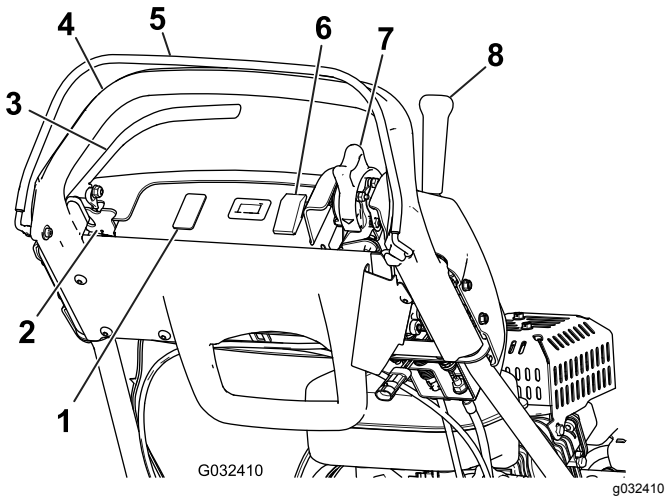

Рисунок 14

1. Свободное место для дополнительных ламп
2. Фиксатор стояночного тормоза
3. Рабочий тормоз
4. Рукоятка
5. Механизм контроля присутствия оператора
6. Двухпозиционный переключатель
7. Рычаг дроссельной заслонки
8. Рычаг включения приводов тяги и барабана

Регулятор дроссельной заслонки

Регулятор дроссельной заслонки (Рисунок 14 и Рисунок 15) находится на задней правой стороне панели управления. Регулировка частоты вращения двигателя производится поворотом переключателя дроссельной заслонки.

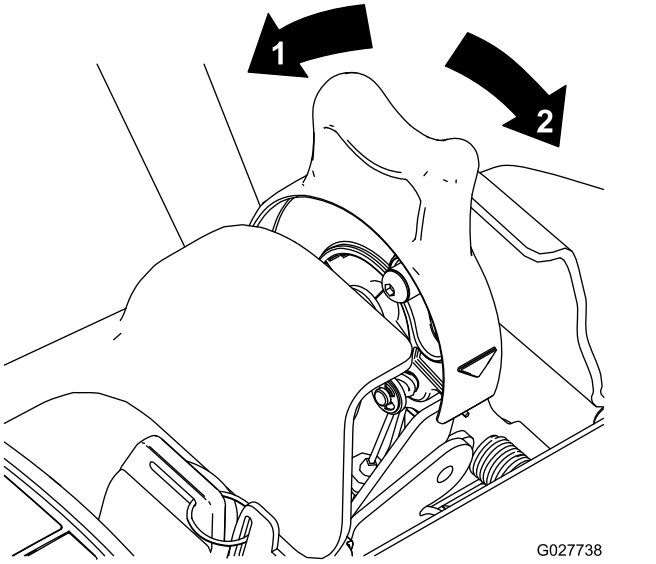

Рисунок 15

1. Предельная скорость
2. Низкая скорость

Рычаг включения приводов тяги и барабана

Рычаг включения приводов тяги и барабана (Рисунок 16) находится на передней правой стороне пульта управления. Для транспортировки предусмотрено два положения рычага: «Нейтральное» и «Передний ход». При нажатии рычага вперед включается привод тяги.

Примечание: Чтобы передвинуть рычаг, сначала следует включить средство контроля присутствия оператора.

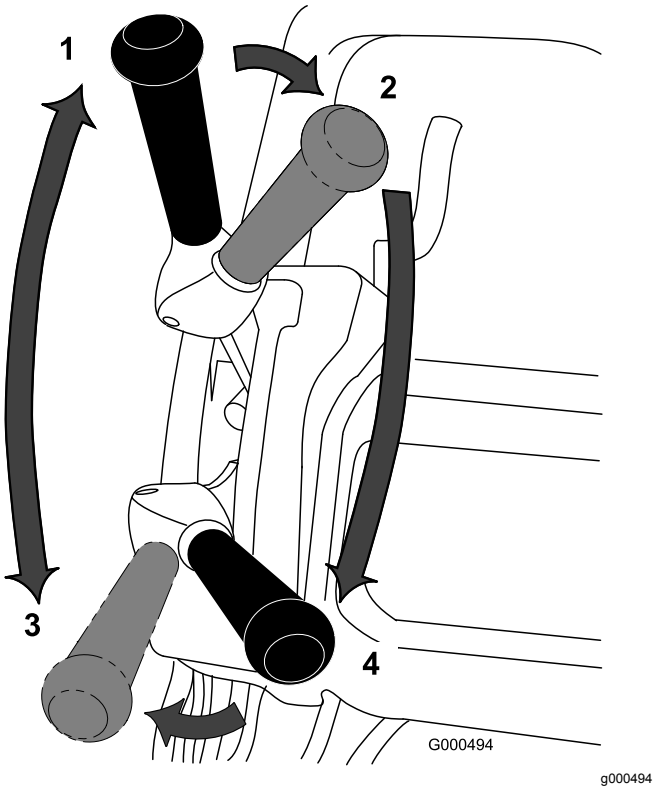

Рисунок 16

1. НЕЙТРАЛЬНОЕ
2. Привод тяги в нейтральном положении при выключенном приводе барабана
3. Привод тяги включен (транспортировка)
4. Приводы тяги и барабана включены

ДЛЯ РАБОТЫ БАРАБАНА ПРЕДУСМОТРЕНО ДВА ПОЛОЖЕНИЯ РЫЧАГА: «ВКЛЮЧЕН» И «ВЫКЛЮЧЕН» Для включения барабана и начала скашивания передвиньте рычаг влево и вперед. Отожмите рычаг вправо для отключения барабана и продолжения движения вперед или потяните его назад для отключения приводов и барабана, и тяги.

Примечание: Если вы освободите средство контроля присутствия оператора, то рычаг вернется в нейтральное положение, и машина остановится.

Рабочий тормоз

Рабочий тормоз (Рисунок 17) находится на левой передней стороне рукоятки. Чтобы включить рабочий тормоз, потяните рычаг назад. Рабочий тормоз необходимо отпустить, прежде чем задействовать привод тяги.

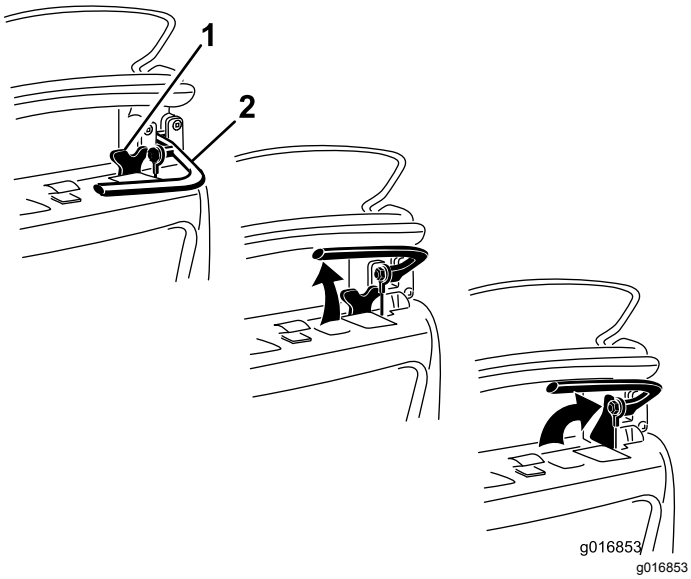

Рисунок 17

1. Фиксатор стояночного тормоза
2. Рабочий тормоз

Фиксатор стояночного тормоза

Фиксатор стояночного тормоза (Рисунок 17) используется вместе с рабочим тормозом. При включенном рабочем тормозе поверните фиксатор стояночного тормоза в сторону рукоятки тормоза и отпустите рабочий тормоз до фиксатора, чтобы удержать его включенным. Для отпускания тормоза потяните за рычаг тормоза.

Двухпозиционный переключатель

Двухпозиционный переключатель (Рисунок 14) находится в верхней части пульта управления. Переведите этот переключатель в положение «Вкл.» (On), чтобы запустить двигатель, и в положение «Выкл.» (Off), чтобы его заглушить.

Механизм контроля присутствия оператора (КПО)

Механизм контроля присутствия оператора (Рисунок 14) необходимо включить до включения рычага тяги. При отпускании механизма контроля присутствия оператора во время работы рычаг тяги переходит в нейтральное положение, но двигатель продолжает работать.

Рычаг воздушной заслонки

Рычаг воздушной заслонки (Рисунок 18) расположен на двигателе. У рычага есть два положения: «Работа» (Run) и «Дросселирование» (Choke). Переведите рычаг воздушной заслонки в наполовину открытое положение при запуске холодного двигателя. После пуска двигателя переведите рычаг в положение «Работа» (Run).

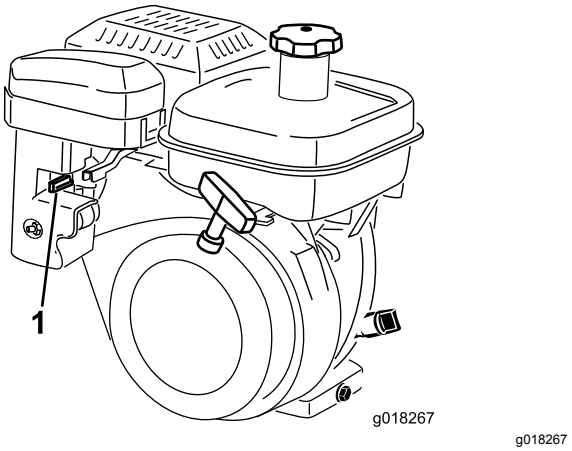

Рисунок 18

1. Рычаг воздушной заслонки в положении Дросселирование

Отсечной топливный клапан

Отсечной топливный клапан (Рисунок 19) расположен на двигателе. У клапана есть два положения: Закрыто и Открыто. Переведите рычаг клапана в положение Закрыто при хранении или транспортировке машины. Перед запуском двигателя откройте клапан. Крышка топливного бака находится под отсечным топливным клапаном.

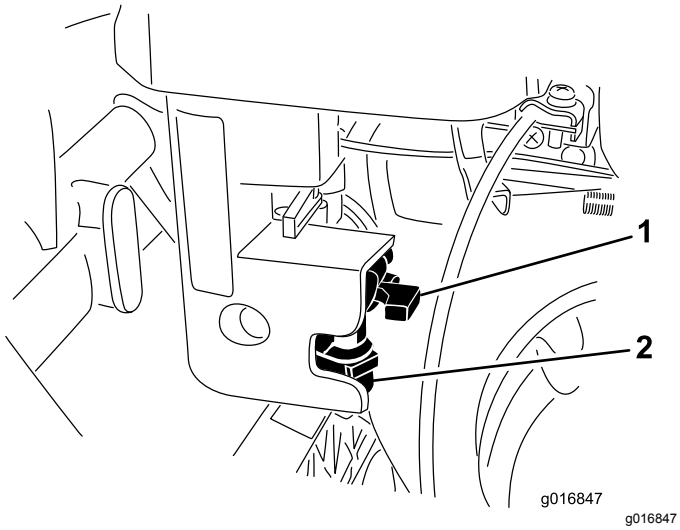

Рисунок 19

1. Отсечной топливный клапан в закрытом положении
2. Топливный отстойник

Рукоятка механического стартера

Для запуска двигателя потяните за ручку механического стартера (Рисунок 20).

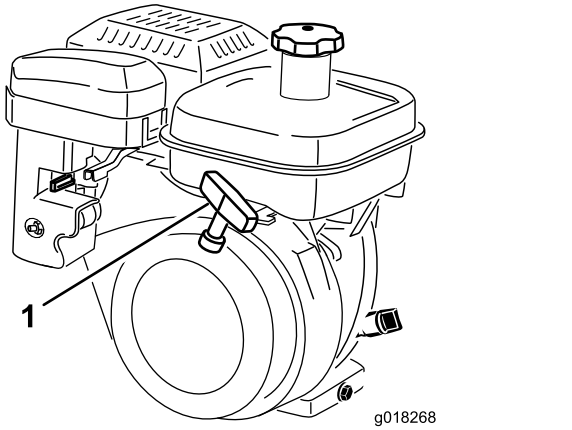

Рисунок 20

1. Рукоятка механического стартера

Откидная опора

Откидная опора (Рисунок 22) крепится к задней стороне машины и используется для подъема задней части машины при установке или снятии транспортных колес, а также от предотвращения падения машины на ручку при снятии барабана.

- Чтобы использовать откидную опору для монтажа транспортных колес, опустите ее на землю и наступите на пятку откидной опоры, вытягивая вверх и назад нижнюю среднюю рукоятку машины (Рисунок 21).

⚠ ПРЕДОСТЕРЕЖЕНИЕ

Машина имеет большую массу и при неправильном подъеме может вызвать растяжение мышц спины..

Нажимайте только ногой на пятку откидной опоры, а для подъема блока используйте только нижнюю среднюю рукоятку машины. При попытке поднять блок на откидную ножку другим способом можно получить травму.

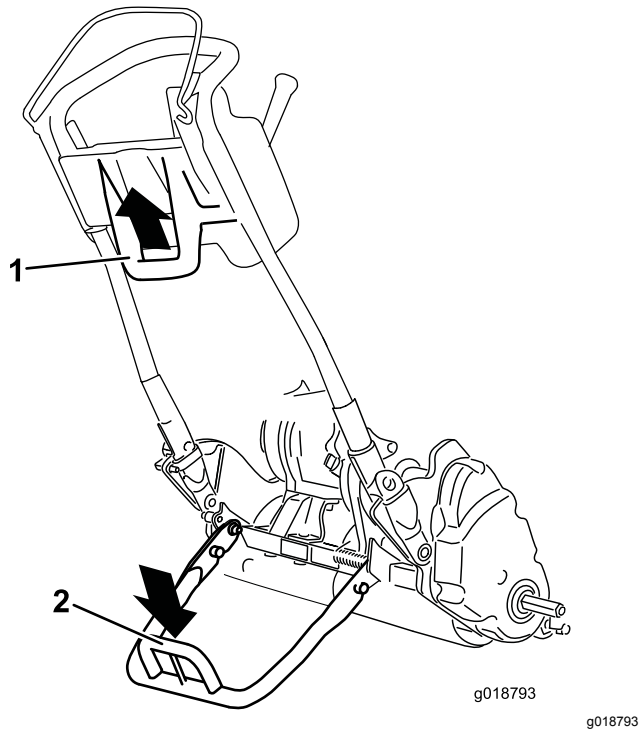

Рисунок 21

1. Нижняя средняя рукоятка машины.
2. Пятка откидной опоры

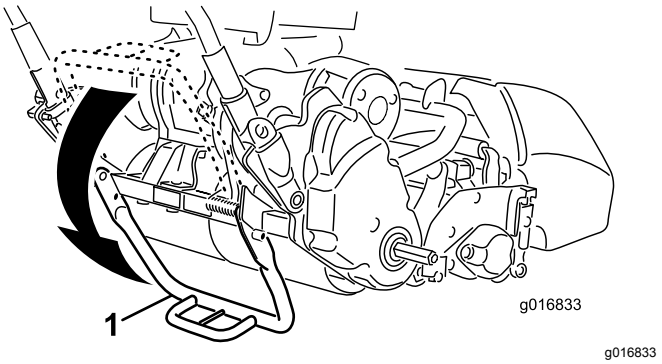

Рисунок 22

1. Откидная опора
2. Пятка откидной опоры

- Для предотвращения опрокидывания блока назад во время снятия колеса опустите откидную опору и нажмите на стопорный

штифт для фиксации ее в положении для обслуживания (Рисунок 23).

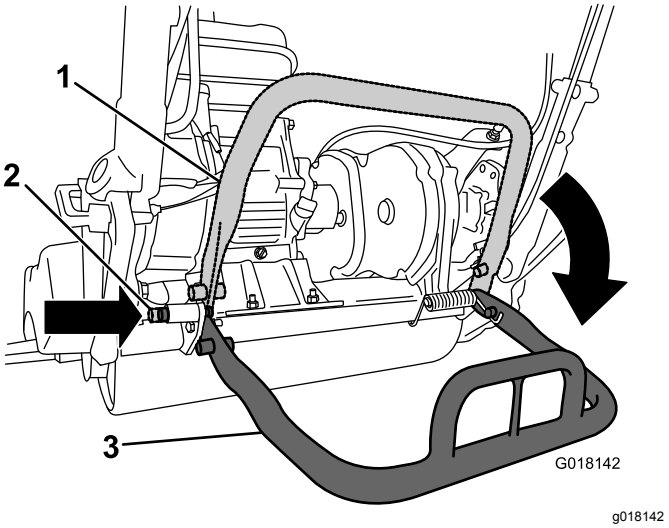

Рисунок 23

1. Откидная подставка – положение для ХРАНЕНИЯ
2. Стопорный палец
3. Откидная подставка – положение для ОБСЛУЖИВАНИЯ

Технические характеристики

Тяговый блок 1820

Ширина	82,5 см
Высота	104,8 см
Длина с корзиной	152,4 см
Чистая масса (с режущим блоком с 11 ножами и установленной корзиной для травы)	117 кг
Ширина скашивания	46 см
Высота скашивания	От 1,5 до 7,5 мм с неподвижным ножом Micro-Cut
Частота скашивания	Регулируемая (см. Руководство для оператора по эксплуатации режущего блока)

Тяговый блок 2120

Ширина	90,1 см
Высота	104,8 см
Длина с корзиной	152,4 см
Чистая масса (с режущим блоком с 11 ножами и установленной корзиной для травы)	117,9 кг

Тяговый блок 2120 (cont'd.)

Ширина скашивания	53,3 см
Высота скашивания	От 1,5 до 7,5 мм с неподвижным ножом Micro-Cut
Частота скашивания	Регулируемая (см. Руководство для оператора по эксплуатации режущего блока)

Навесные орудия и приспособления

Для улучшения и расширения возможностей машины можно использовать ряд аттестованных компанией Toro навесных орудий и приспособлений. Обратитесь в сервисный центр официального дилера или дистрибьютора или посетите веб-сайт , на котором приведен список всех утвержденных навесных орудий и приспособлений.

Чтобы максимально окупить свои инвестиции и поддерживать оптимальные эксплуатационные характеристики оборудования Toro, используйте только оригинальные запчасти Toro. Надежность запчастей, поставляемых компанией Toro, не вызывает сомнений, поскольку они производятся в полном соответствии с техническими характеристиками данного оборудования. Чтобы быть уверенным в результатах, приобретайте только оригинальные запчасти Toro.

Эксплуатация

Примечание: Определите левую и правую стороны машины относительно места оператора.

Безопасность – прежде всего!

Внимательно изучите все инструкции и символы в разделе по технике безопасности. Знание этой информации поможет вам и находящимся рядом людям избежать травм.

⚠ ПРЕДОСТЕРЕЖЕНИЕ

Уровень шума, производимый машиной, при длительном воздействии может привести к потере слуха.

При работе с данной машиной используйте средства защиты органов слуха.

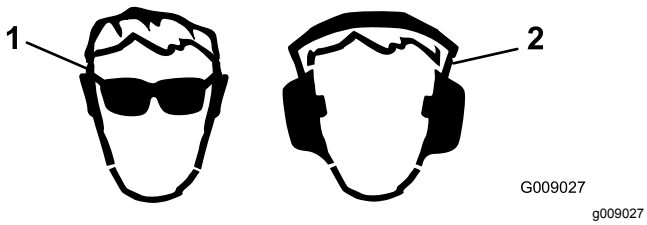

Рисунок 24

1. Используйте средства защиты органов зрения.
2. Используйте средства защиты органов слуха.

Проверка уровня масла в двигателе

Проверяйте уровень масла в двигателе перед каждым использованием или через каждые 8 часов работы; см. Проверка уровня масла в двигателе (страница 33).

Заправка топливного бака

Емкость топливного бака составляет 3,0 л.

- Для получения наилучших результатов используйте только чистый, свежий (полученный в течение последних 30 дней), неэтилированный бензин с октановым числом не ниже 87 (метод оценки (R+M)/2).
- **Этиловый спирт**: приемлемым считается топливо, содержащее по объему до 10% этилового спирта или 15% MTBE (метил-трет-бутилового эфира). Этиловый спирт и MTBE – это разные вещества. Запрещается использовать бензин с содержанием этилового спирта 15% (E15) по объему. Запрещается использовать бензин, содержащий более 10% этилового спирта по объему, такой как E15 (содержит 15% этилового спирта), E20 (содержит 20% этилового спирта) или E85 (содержит до 85% этилового спирта). Использование неразрешенного к применению бензина может привести к проблемам в эксплуатации и (или) повреждениям двигателя, которые не будут покрываться гарантией.
- **Запрещается** использовать бензин, содержащий метанол.
- **Запрещается** хранить топливо без стабилизирующей присадки в топливных баках или контейнерах на протяжении всего зимнего периода.
- **Не** добавляйте масло в бензин.

⚠ ОПАСНО

При определенных условиях бензин является чрезвычайно огнеопасным и взрывоопасным веществом. Возгорание или взрыв топлива могут вызвать ожоги у людей и повредить имущество.

- **Заправляйте топливный бак вне помещения, на открытом воздухе и при холодном двигателе. Сразу же вытирайте пролитый бензин.**
- **Никогда не заправляйте топливный бак в закрытом прицепе.**
- **Не заправляйте топливный бак до предела. Доливайте бензин в топливный бак до уровня, не доходящего 6–13 мм до низа заливной горловины. Это пустое пространство в баке позволит бензину расширяться.**
- **Курить во время работы с топливом запрещено. Держитесь подальше от источника открытого пламени и от мест, где топливо может воспламениться от искр.**
- **Храните бензин в штатной емкости в месте, недоступном для детей. Приобретаемый запас бензина должен быть рассчитан не более, чем на 30 дней.**
- **Не эксплуатируйте машину без установленной исправной выхлопной системы.**

⚠ ОПАСНО

В определенных обстоятельствах во время заправки топливом может накопиться статическое электричество и образоваться искра, которая может стать причиной воспламенения паров бензина. Возгорание или взрыв топлива могут вызвать ожоги у людей и повредить имущество.

- **Перед заполнением ставьте емкости на землю, в стороне от транспортного средства.**
- **Не заполняйте топливные емкости внутри транспортного средства, в кузове грузовика или на платформе прицепа, так как внутреннее ковровое покрытие или пластмассовая облицовка кузова могут изолировать емкость и замедлить рассеяние статического заряда.**
- **По возможности, снимайте оборудование, имеющее бензиновый двигатель, с грузовика или прицепа, и заправляйте его на земле.**
- **При отсутствии такой возможности заправлять оборудование на грузовике или прицепе следует из переносной емкости, а не с помощью заправочного пистолета.**
- **При использовании бензозаправочного пистолета держите его прижатым к краю заливной горловины топливного бака или емкости до окончания заправки.**

⚠ ПРЕДУПРЕЖДЕНИЕ

Бензин опасен для здоровья или может привести к гибели при проглатывании. Продолжительное воздействие паров бензина может привести к тяжелой травме или заболеванию.

- **Избегайте продолжительного вдыхания паров.**
- **Не приближайте лицо к пистолету и топливному баку или к отверстию бутыли с кондиционером топлива.**
- **Не допускайте контакта топлива с кожей. При попадании топлива на кожу смойте его водой с мылом.**

1. Очистите область вокруг крышки топливного бака и снимите ее (Рисунок 25). Залейте неэтилированный бензин в топливный бак до нижнего края сетчатого фильтра. Не допускайте переполнения.

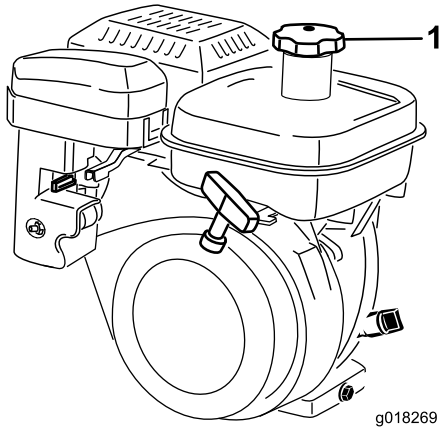

g018269

Рисунок 25

1. Крышка топливного бака

2. Установите на место крышку топливного бака и вытрите весь пролитый бензин.

Регулировка высоты рукоятки

Примечание: Машина поставляется с рукояткой, установленной в крайнее нижнее положение. Как правило, машина эксплуатируется с рукояткой, выдвинутой на максимальную высоту.

1. Ослабьте 3 каретных болта и гайки, фиксирующие в зажимах каждую сторону рукоятки (Рисунок 26).

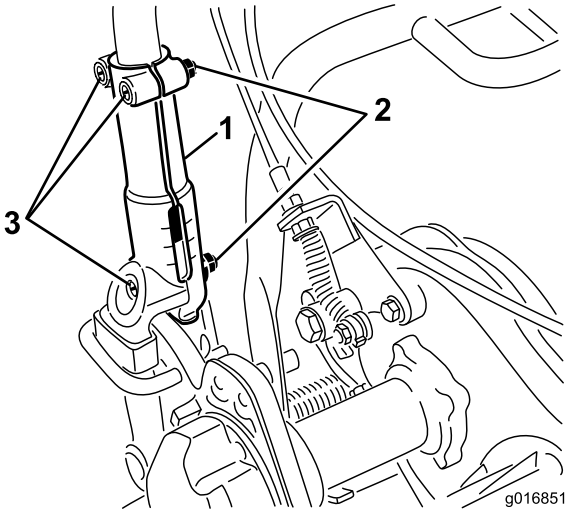

g016851

Рисунок 26

1. Зажим рукоятки
2. Гайка
3. Каретные болты

2. Вытягивайте рукоятку медленно и равномерно с каждой стороны, пока она не займет требуемое рабочее положение.
3. Затяните каретные болты с гайками для фиксации выполненной регулировки.

Регулировка угла рукоятки

1. Извлеките шплинты из держателей рукоятки на каждой стороне машины (Рисунок 27).

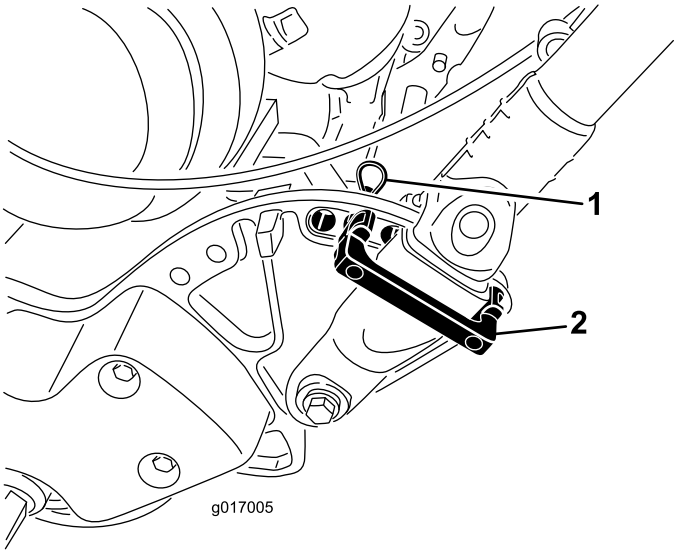

Рисунок 27

1. Шплинт
2. Фиксатор рукоятки

2. Удерживая рукоятку, извлеките игольчатые шплинты с каждой стороны и поверните рукоятку в требуемое рабочее положение (Рисунок 27).
3. Установите фиксаторы рукоятки и игольчатые шплинты.

Регулировка рычага дроссельной заслонки

1. Снимите крышку консоли.
2. Ослабьте две крепежных детали рычага дроссельной заслонки (Рисунок 28).

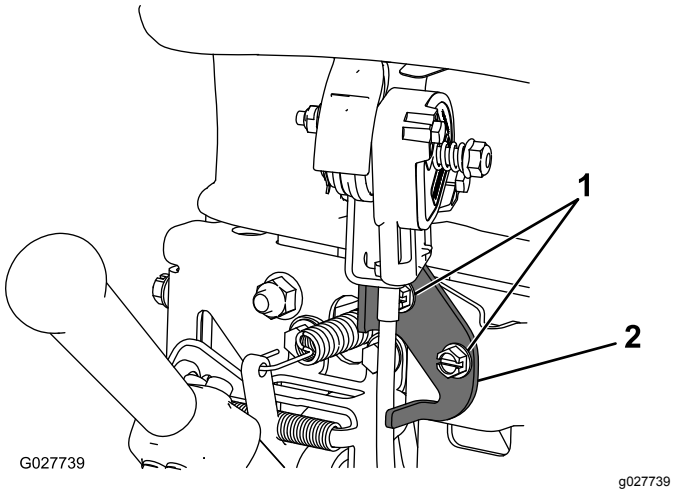

Рисунок 28

1. Крепежные детали
2. Рычаг дроссельной заслонки

3. Установите рычаг дроссельной заслонки в требуемое положение.
4. Затяните крепежные детали рычага дроссельной заслонки.
5. Установите ранее снятую крышку консоли.

Пуск и останов двигателя

Примечание: Изображения и описания органов управления, упоминаемых в настоящем разделе, см. в разделе Органы управления (страница 16).

Запуск двигателя

Примечание: Убедитесь, что провод зажигания установлен на свечу зажигания.

1. Убедитесь, что рычаги привода тяги и барабана находятся в положении «Выключено».

   Примечание: Двигатель нельзя будет запустить, если рычаг тяги находится в положении "Вкл.".
2. Переведите двухпозиционный переключатель в положение Вкл..
3. Установите регулятор дроссельной заслонки в положение FAST (БЫСТРО).
4. Откройте отсечный топливный клапан на двигателе.
5. Переведите рычаг воздушной заслонки в наполовину открытое положение при запуске холодного двигателя. При запуске прогретого двигателя управление воздушной заслонкой может не потребоваться.
6. Вытягивайте рукоятку ручного стартера, пока не произойдет надежное зацепление, после

чего резким рывком запустите двигатель. Открывайте воздушную заслонку по мере прогрева двигателя.

Внимание: **Во избежание обрыва тросика или повреждения ручного стартера не вытягивайте тросик ручного стартера до предела или отпускайте ручку стартера при вытягивании тросика.**

Останов двигателя

1. Переведите органы управления приводами тяги и барабана в положение DISENGAGED (ВЫКЛЮЧЕНО), регулятор дроссельной заслонки в положение SLOW (МЕДЛЕННО) и двухпозиционный переключатель в положение ВЫКЛ..
2. Перед постановкой машины на хранение отсоедините провод свечи зажигания от свечи для исключения возможности случайного запуска.
3. Перед помещением машины на хранение или перевозкой ее на транспортном средстве закройте отсечной топливный клапан.

Транспортировка машины

Примечание: Не включайте двигатель машины при перевозке ее в прицепе, т.к. она может получить повреждение.

Если устанавливать транспортные колеса не предполагается, переходите к этапу 4.

1. Ногой отожмите вниз откидную подставку и потяните вверх опору рукоятки, пока откидная подставка не повернется вперед вокруг средней части.
2. Установите транспортные колеса.
3. Чтобы убрать откидную подставку, потяните рукоятку вверх и опустите заднюю часть машины на транспортные колеса.
4. Убедитесь, что органы управления приводами тяги и барабана находятся в положении DISENGAGED (ВЫКЛЮЧЕНО), и запустите двигатель.
5. Установите регулятор дроссельной заслонки в положение SLOW (МЕДЛЕННО), отклоните переднюю часть машины вверх, плавно включите привод тяги и медленно увеличьте частоту вращения двигателя.
6. Отрегулируйте дроссельную заслонку для работы машины с требуемой скоростью и переместите машину к месту назначения.

Подготовка к скашиванию

1. Верните рычаг управления тягой в положение DISENGAGED (ВЫКЛЮЧЕНО), установите дроссельную заслонку в положение SLOW» (МЕДЛЕННО) и заглушите двигатель.
2. Ногой отожмите вниз откидную подставку и потяните вверх опору рукоятки, пока откидная подставка не повернется вперед вокруг средней части.
3. Снимите транспортные колеса.
4. Осторожно снимите машину с откидной опоры.

Убедитесь в том, что машина правильно отрегулирована и настроена одинаково с обеих сторон барабана. Неправильная регулировка машины ухудшает внешний вид скошенного газона. Перед скашиванием удалите с травяного покрова все посторонние предметы. Убедитесь в отсутствии в рабочей зоне посторонних, особенно детей и домашних животных.

Советы по скашиванию газонной травы

Внимание: **В процессе скашивания трава воздействует на режущий блок как смазка. Интенсивная работа режущего блока при отсутствии контакта с травой может повредить режущий блок.**

- Траву следует косить, двигаясь по полю вперед и назад.
- Избегайте кругового скашивания или поворота машины на покрытых травой участках, чтобы предотвратить задиры на травяном покрове.
- Поворачивать машину следует за пределами травяного покрытия, поднимая режущий барабан (нажимая на рукоятку вниз) и поворачивая машину на тяговом барабане.
- При скашивании следует двигаться с обычной пешеходной скоростью. Быстрая скорость экономит немного времени и может привести к плохому качеству скашивания.
- Чтобы сохранять прямолинейное движение на протяжении всего грина и поддерживать одинаковое расстояние от края предыдущей скошенной полосы, используйте ориентирующие полосы на травосборнике (Рисунок 29).

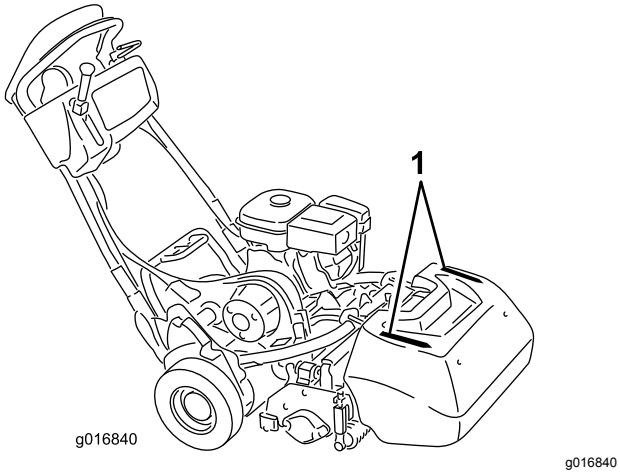

Рисунок 29

1. Ориентирующие полосы

Эксплуатация машины в условиях недостаточной освещенности

При эксплуатации машины в условиях недостаточной освещенности рекомендуется использовать дополнительный набор светодиодных фар, который можно приобрести у официального дистрибьютора компании Toro.

Внимание: **Запрещается использовать на этой машине другие осветительные системы, т.к. они не будут работать надлежащим образом с выходным напряжением переменного тока генератора на данной машине.**

Использование органов управления во время кошения

1. Запустите двигатель, установите дроссельную заслонку на пониженную частоту вращения, нажмите на ручку вниз, чтобы поднять режущий блок, нажмите на механизм контроля присутствия оператора, переведите рычаг тяги в положение ВКЛЮЧЕНО и переместите газонокосилку на край газона (Рисунок 30).
2. Переведите рычаг тяги в положение ВЫКЛЮЧЕНО и включите рычаг привода барабана (Рисунок 30).

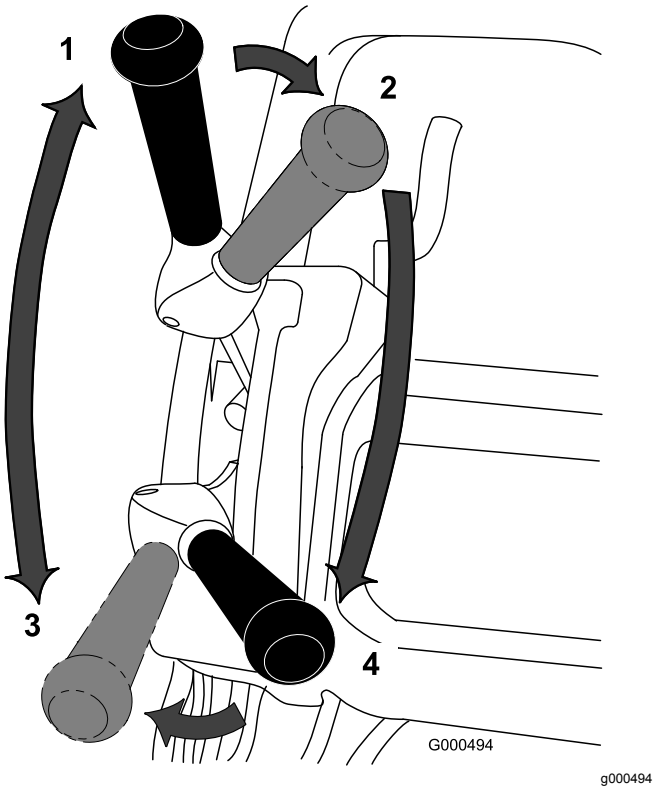

Рисунок 30

1. Привод тяги – положение «Нейтраль» (Neutral)
2. Привод тяги в нейтральном положении при выключенном приводе барабана
3. Привод тяги включен (транспортировка)
4. Приводы тяги и барабана включены

3. Переведите рычаг тяги в положение ENGAGED (ВКЛ.), увеличивайте посредством регулятора дроссельной заслонки обороты двигателя до тех пор, пока машина не будет двигаться с требуемой скоростью, переместите машину на газон, опустите переднюю часть машины и начните скашивание (Рисунок 30).

Использование органов управления после кошения

1. Выведите газонокосилку с газона, переведите рычаги приводов барабана и тяги в положение Выключено и заглушите двигатель.
2. Удалите скошенную траву из корзины для травы, установите корзину для травы на машину и начните транспортировку.

Проверка работы блокировочных выключателей

Интервал обслуживания: Перед каждым использованием или ежедневно

⚠ ПРЕДОСТЕРЕЖЕНИЕ

В случае отсоединения или повреждения защитных блокировочных выключателей машина может неожиданно заработать, что приведет к получению травм.

- **Не вмешивайтесь в работу блокировочных выключателей.**
- **Ежедневно проверяйте работу блокировочных выключателей и заменяйте все поврежденные выключатели перед эксплуатацией машины.**

Проверка блокировочного выключателя механизма контроля присутствия оператора (КПО)

1. Ногой отожмите вниз откидную подставку и потяните вверх опору рукоятки, пока откидная подставка не повернется вперед вокруг средней части.
2. Запустите двигатель.
3. Попробуйте привести в действие рычаг тяги при ненажатом механизме контроля присутствия оператора (Рисунок 31). Рычаг тяги не должен включаться. Если рычаг тяги включается, то система блокировки нуждается в ремонте. Устраните неисправность перед началом работы; см. Обслуживание блокировочного переключателя тяги (страница 37).

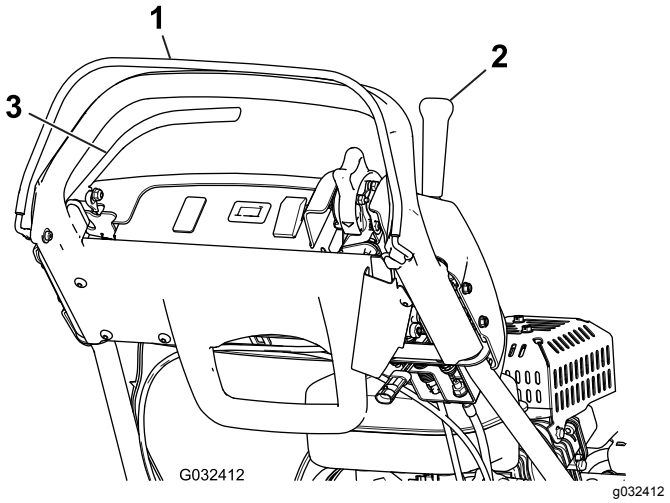

Рисунок 31

1. Механизм контроля присутствия оператора (КПО)
2. Рычаг тяги
3. Рычаг тормоза

4. При нажатом механизме КПО и включенном рычаге тяги отпустите КПО (Рисунок 31). Рычаг тяги должен отключиться. Если рычаг тяги не отключается, то система блокировки нуждается в ремонте. Устраните неисправность перед началом работы; см. Обслуживание блокировочного переключателя тяги (страница 37).
5. При нажатом механизме КПО и передвинутом влево рычаге переключения передач включите приводы барабана и тяги и отпустите механизм КПО (Рисунок 31). Рычаг тяги должен отключиться. Если рычаг тяги не отключается, то система блокировки нуждается в ремонте. Устраните неисправность перед началом работы.; См. Обслуживание блокировочного переключателя тяги (страница 37) или Регулировка управления барабаном (страница 40).
6. При нажатом механизме КПО и передвинутом влево рычаге переключения передач включите приводы барабана и тяги, переведите рычаг переключения передач вправо для отключения привода барабана (Рисунок 31). Привод тяги должен отключиться. Если рычаг тяги не отключается, система блокировки нуждается в ремонте. Устраните неисправность перед началом работы.См. Регулировка управления барабаном (страница 40)
7. Осторожно опустите машину с откидной ножки.

Проверка блокировочного выключателя тяги

1. Ногой отожмите вниз откидную ножку и потяните вверх опору ручки, пока откидная ножка не повернется вперед вокруг средней части.
2. При нажатом механизме КПО включите рычаг тяги и приведите органы управления двигателем в положение запуска (Рисунок 31). Попробуйте запустить двигатель. Двигатель не должен запускаться. Если двигатель запускается, то блокировочный выключатель нуждается в ремонте. Устраните неполадку перед эксплуатацией. См. Обслуживание блокировочного переключателя тяги (страница 37)
3. Осторожно опустите машину с откидной ножки.

Применение блокировочного выключателя тормоза

1. Ногой отожмите вниз откидную ножку и потяните вверх опору ручки, пока откидная ножка не повернется вперед вокруг средней части.
2. При выключенном рычаге тяги, включенном рабочем тормозе и установленных в положение запуска органах управления двигателем (Рисунок 31) попробуйте запустить двигатель. Двигатель должен запуститься. Если двигатель не запускается, то блокировочный выключатель нуждается в ремонте. Устраните неисправность до начала работы на машине; см. Обслуживание блокировочного выключателя тормоза (страница 37).
3. При работающем двигателе включите рабочий (но не стояночный) тормоз, нажмите механизм контроля присутствия оператора (КПО) и включите рычаг тяги (Рисунок 31). Двигатель должен работать, преодолевая сопротивление тормоза, но не должен глохнуть. Если двигатель сразу же заглох, блокировочный выключатель нуждается в ремонте. Устраните неисправность до начала работы на машине; см. Обслуживание блокировочного выключателя тормоза (страница 37).
4. При работающем двигателе затяните фиксатор стояночного тормоза, нажмите механизм контроля присутствия оператора и включите рычаг тяги (Рисунок 31). Двигатель следует заглушить. Если двигатель не глохнет, блокировочный выключатель нуждается в ремонте. Устраните неисправность перед началом работы; см. Обслуживание блокировочного выключателя тормоза (страница 37).
5. Осторожно опустите машину с откидной ножки.

Отключение трансмиссии

Если машина оказывается заблокированной, можно отсоединить барабан от трансмиссии, чтобы машина могла передвигаться.

1. В правом заднем углу машины найдите рядом с барабаном корпуса привода рычаг включения/отключения тяги (Рисунок 32).

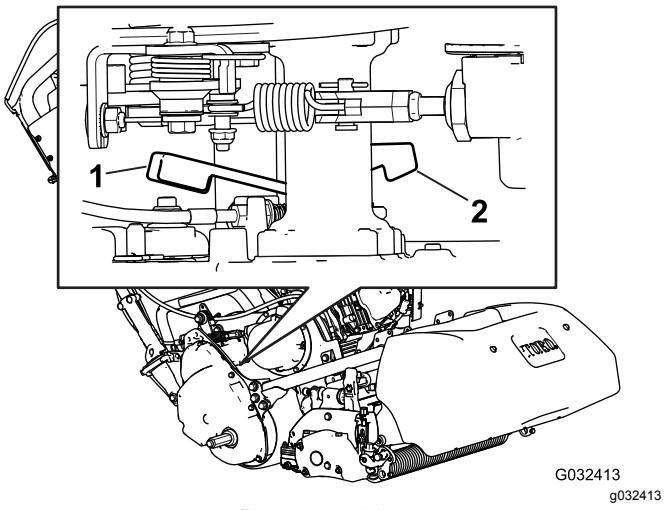

Рисунок 32

1. Рычаг включения/отключения тяги включен
2. Рычаг включения/отключения тяги выключен.

2. Поверните рычаг назад, чтобы отключить трансмиссию от барабана.

⚠ ПРЕДОСТЕРЕЖЕНИЕ

Неосторожное вращение рычага может привести к тому, что подпружиненный рычаг ударит по руке.

Осторожно поворачивайте рычаг.

3. Передвигайте машину в требуемом направлении.

Внимание: **По возможности не буксируйте машину. В случае крайней необходимости буксируйте со скоростью не выше 4,8 км/ч; обязательно отсоедините трансмиссию от барабана. Невыполнение этого требования с большой вероятностью приведет к повреждению машины.**

4. При окончании буксировки поверните рычаг вперед, чтобы подключить трансмиссию к барабану.

Примечание: Тормоз остается работоспособным при отключении трансмиссии от барабана.

Настройка машины в соответствии с состоянием травяного покрова

Для настройки машины в соответствии с состоянием травяного покрова используйте следующую таблицу.

Планки неподвижных ножей: стандартная и дополнительная (машины Flex/eFlex 2120)			
Номер по каталогу	**Описание**	**Интенсивность скашивания**	**Примечания**
106-2468-01	Неинтенсивное	Меньше	Красный, стандартный
99-3794-03	Интенсивное	Больше	Черный
Неподвижные ножи: стандартный и дополнительный (газонокосилки Flex/eFlex 1820)			
110-2282-01	Неинтенсивное	Меньше	Красный, стандартный
110-2281-03	Интенсивное	Больше	Черный

Неподвижные ножи: стандартный и дополнительный (машины Flex/eFlex 2120)			
Номер по каталогу	**Описание**	**Диапазон высоты скашивания**	**Примечания**
115-1880	Microcut-EdgeMax	От 1,6 до 3,2 мм	Стандартный
93-4262	Microcut	От 1,6 до 3,2 мм	
108-4303	Удлиненный Microcut	От 1,6 до 3,2 мм	Менее интенсивное
115-1881	Tournament - EdgeMax	От 3,2 до 6,4 мм	
93-4263	Tournament	От 3,2 до 6,4 мм	
108-4302	Extended Tournament	От 3,2 до 6,4 мм	Менее интенсивное
93-4264	Low Cut	6,4 мм и выше	
Неподвижные ножи: стандартный и дополнительный (машины Flex/eFlex 1820)			
117-1530	Microcut-EdgeMax	От 1,6 до 3,2 мм	Стандартный
98-7261	Microcut	От 1,6 до 3,2 мм	
110-2300	Extended Microcut	От 1,6 до 3,2 мм	Менее интенсивное
98-7260	Tournament	От 3,2 до 6,4 мм	
117-1532	Tournament - EdgeMax	От 3,2 до 6,4 мм	
110-2301	Low Cut	6,4 мм и выше	

Валики (газонокосилки Flex/eFlex 2120)			
Номер по каталогу	**Описание**	**Диаметр/материал**	**Примечания**
04255	Узкий валик Wiehle	6,4 см / алюминий	Малое расстояние между канавками
04256	Широкий валик Wiehle	6,4 см / алюминий	Более глубокое проникновение в почву, большое расстояние между канавками
04257	Полноразмерный валик	6,4 см / сталь	Наименьшее проникновение в почву
04258	Узкий валик Wiehle – длинный	6,4 см / алюминий	Большая краевая опора; на 4,3 см длиннее
04267	Paspalum	6,4 см / алюминий	Меньшее проникновения, умеренно суженые канавки
115-7356	Задний валик	5,1 см / алюминий	Стандартный задний валик
120-9595	Задний валик	5,1 см / сталь	Стальной задний валик
Валики (газонокосилки Flex/eFlex 1820)			
120-9607	Узкий валик Wiehle	6,4 см / алюминий	Малое расстояние между канавками
120-9609	Широкий валик Wiehle	6,4 см / алюминий	Более глубокое проникновение в почву, большое расстояние между канавками
120-9611	Полноразмерный валик	6,4 см / сталь	Наименьшее проникновение в почву
121-4681	Узкий валик Wiehle – длинный	6,4 см / алюминий	Большая краевая опора; на 4,3 см длиннее
120-9605	Задний валик	5,1 см / алюминий	Стандартный задний валик

Техническое обслуживание

Примечание: Определите левую и правую стороны машины (определяется с места оператора).

Внимание: **При использовании данной машины совместно с Trans Pro 80 обязательно используйте упоры, если обслуживание машины осуществляется на прицепе. Опрокидывание может привести к разливу топлива.**

При остановке на рельсовой рампе в отверстия позади колес следует вставить черенок от метлы или что-то аналогичное.

Рекомендуемый график(и) технического обслуживания

Периодичность технического обслуживания	Порядок технического обслуживания
Через первые 20 часа	• Замените масло в двигателе. • Очистите топливный отстойник и сетку топливного бака.
Перед каждым использованием или ежедневно	• Проверьте работу блокировочных выключателей. • Проверьте уровень масла в двигателе.
Через каждые 50 часов	• Замените масло в двигателе. • Очистите воздухоочиститель (в условиях сильного загрязнения или запыления производите очистку чаще).
Через каждые 100 часов	• Замените бумажный элемент воздушного фильтра (в условиях сильного загрязнения или запыления требуется более частая замена). • Проверьте свечу зажигания. • Очистите топливный отстойник и сетку топливного бака.
Через каждые 500 часов	• Замените масло в сцеплении. • Очистите карбюратор. • Осмотрите впускные и выпускные клапаны. При необходимости произведите регулировку.
Через каждые 1000 часов	• Замените топливопровод. • Осмотрите ремень привода барабана. • Осмотрите подшипники трансмиссии и при необходимости замените.
Перед помещением на хранение	• Восстановите поврежденное лакокрасочное покрытие.

Внимание: **См. Руководство владельца двигателя для получения информации о дополнительном техническом обслуживании.**

Перечень операций ежедневного технического обслуживания

Внимание: **Скопируйте эту страницу для повседневного использования.**

Позиция проверки при техобслуживании	**Дни недели:**						
	Пн.	**Вт.**	**Ср.**	**Чт.**	**Пт.**	**Сб.**	**Вс.**
Проверьте работу защитных блокировок.							
Проверьте работу стояночного тормоза.							
Проверьте легкость работы шарниров.							
Проверьте уровень топлива.							
Проверьте уровень масла в двигателе.							
Проверьте воздушный фильтр.							
Очистите охлаждающие ребра двигателя.							
Убедитесь в отсутствии посторонних шумов двигателя.							
Убедитесь в отсутствии посторонних шумов при работе машины.							
Проверьте регулировку контакта барабана с неподвижным ножом.							
Проверьте регулировку высоты скашивания.							
Восстановите поврежденное лакокрасочное покрытие.							

Обозначение зон, на которые следует обратить внимание
Проверку выполнил:

Позиция	Дата	Информация

Техническое обслуживание двигателя

Заправка моторным маслом

Перед пуском необходимо налить в картер двигателя приблизительно 0,6 л масла надлежащей вязкости. Используйте высококачественное масло, имеющее эксплуатационную классификацию Американского института нефти (American Petroleum Institute, API) SE или выше. Выберите правильную категорию вязкости (удельный вес) масла в зависимости от температуры окружающей среды. На Рисунок 33 приведены рекомендации по температуре и вязкости.

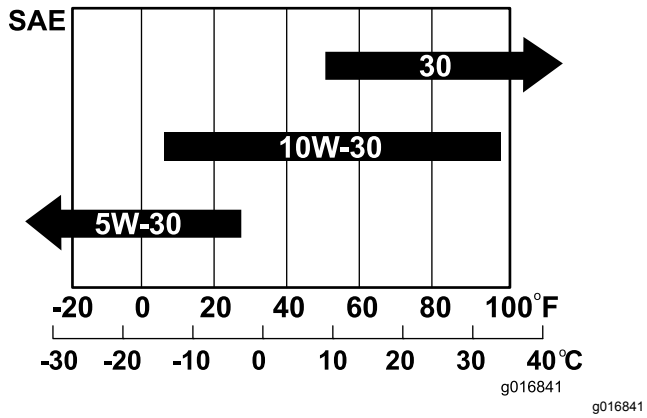

Рисунок 33

Примечание: Использование универсальных масел (5W-20, 10W-30 и 10W-40) повышает расход масла. При использовании данных масел чаще проверяйте уровень масла.

Проверка уровня масла в двигателе

Интервал обслуживания: Перед каждым использованием или ежедневно

Примечание: Лучше всего проверять уровень масла в двигателе перед его запуском в начале рабочего дня, когда двигатель холодный. Если двигатель уже поработал, перед проверкой дайте маслу стечь в поддон (в течение не менее 10 минут). Если уровень масла находится на отметке «L» масломерного щупа или ниже, долейте масло до уровня метки «H». **Не допускайте переполнения картера.** Если уровень масла находится между метками H («Высокий») и L («Низкий»), то доливать масло не требуется.

1. Снимите транспортировочные колеса (если они установлены).
2. Установите машину так, чтобы двигатель располагался горизонтально, и очистите зону вокруг масломерного щупа (Рисунок 34).

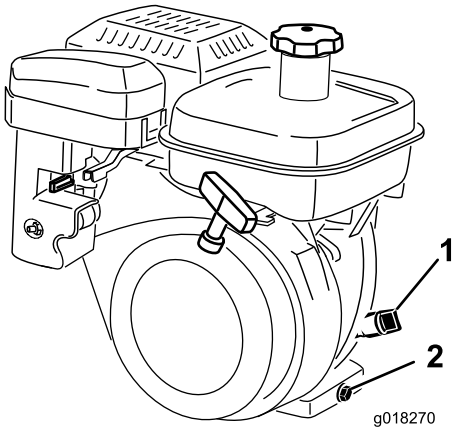

Рисунок 34

1. Масломерный щуп
2. Пробка сливного отверстия

3. Снимите пробку заливного отверстия, повернув ее против часовой стрелки (Рисунок 34).

4. Протрите масломерный щуп дочиста и вставьте его в заливное отверстие. Не заворачивайте щуп в отверстие. Затем извлеките щуп и проверьте уровень масла. Если уровень низкий, добавьте ровно столько масла, чтобы поднять уровень до области между метками «H» и «L» на щупе (Рисунок 35). Проверьте уровень масла. Не допускайте переполнения.

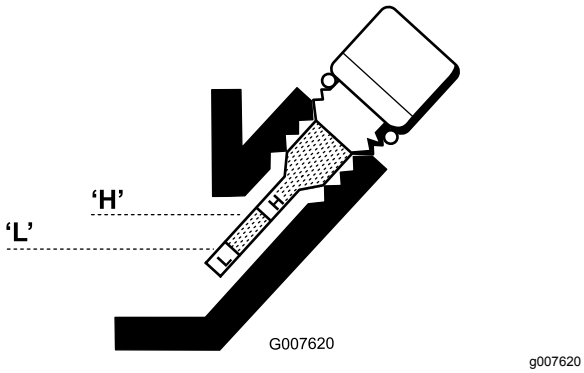

g007620

Рисунок 35

5. Поставьте на место масломерный щуп и вытрите разлитое масло.

Замена масла в двигателе

Интервал обслуживания: Через первые 20 часа

Через каждые 50 часов

1. Запустите двигатель и дайте ему поработать несколько минут для прогрева масла.
2. В задней части машины подставьте сливной поддон под пробку сливного отверстия (Рисунок 34). Ослабьте затяжку пробки сливного отверстия.
3. Надавите на ручку, чтобы наклонить машину и двигатель назад и позволить маслу стечь в сливной поддон.
4. Установите сливную пробку и залейте в картер масло указанного типа.
5. Удалите пролитое масло.
6. Утилизируйте масло должным образом. Утилизируйте в соответствии с местными нормами.

Обслуживание воздухоочистителя

Интервал обслуживания: Через каждые 50 часов

1. Отсоедините провод от свечи зажигания.
2. Отверните барашковую гайку крепления крышки воздухоочистителя и снимите крышку. Тщательно очистите крышку (Рисунок 36 и Рисунок 37).

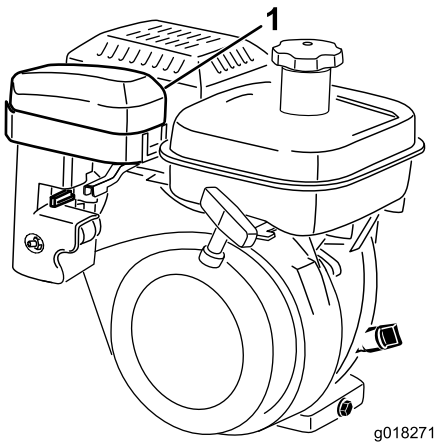

g018271

Рисунок 36

1. Крышка воздухоочистителя

3. Если элемент из пеноматериала загрязнен, извлеките его из бумажного элемента (Рисунок 37). Тщательно очистите его.
   A. Промойте элемент из пеноматериала в теплой воде с жидким мылом. Отожмите его для удаления грязи, но не скручивайте, т.к. пеноматериал может порваться.
   B. Просушите, завернув в чистую ветошь и слегка отжав. Отожмите досуха ветошь и элемент из пеноматериала, но не скручивайте, т.к. пеноматериал может порваться.
   C. Пропитайте элемент чистым моторным маслом. Отожмите элемент для удаления излишнего масла и его равномерного распределения.

   Примечание: Желательно, чтобы элемент был увлажнен маслом.

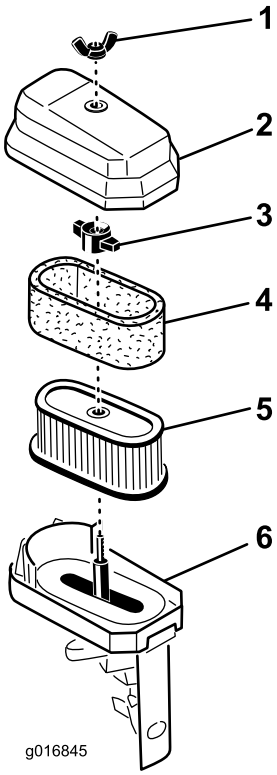

g016845

Рисунок 37

1. Барашковая гайка
2. Крышка воздухоочистителя
3. Барашковая гайка
4. Элемент из пенопласта
5. Бумажный элемент
6. Основание воздухоочистителя

4. При обслуживании элемента из пенопласта проверьте состояние бумажного элемента. При необходимости произведите замену.

   Примечание: Не используйте сжатый воздух для очистки бумажного элемента.

5. Установите элемент из пенопласта, бумажный элемент и крышку воздухоочистителя.

   Внимание: **Работа двигателя без воздухоочистителя не допускается, так как это приведет к чрезмерному износу и повреждению двигателя.**

Обслуживание свечи зажигания

Интервал обслуживания: Через каждые 100 часов

Используйте свечу зажигания NGK BR6HS или эквивалентную. Воздушный зазор должен составлять 0,6–0,7 мм.

1. Снимите провод со свечи зажигания (Рисунок 38).

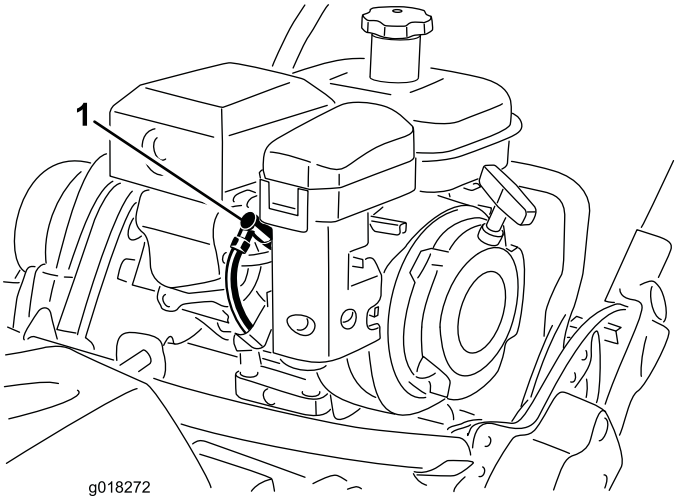

g018272

Рисунок 38

1. Провод свечи зажигания

2. Очистите поверхность вокруг свечи зажигания и снимите свечу с головки блока цилиндров.

   Внимание: **Замените свечу зажигания, имеющую трещины, повреждения или следы загрязнения. Не используйте пескоструйную обработку, не скоблите электроды и не очищайте их, так как абразивная пыль может со свечи случайно попасть в цилиндр.**

3. Установите воздушный зазор в пределах от 0,6 до 0,7 мм, как показано на Рисунок 39. Установите свечу зажигания с правильным зазором и надежно затяните ее с моментом 23 Н·м.

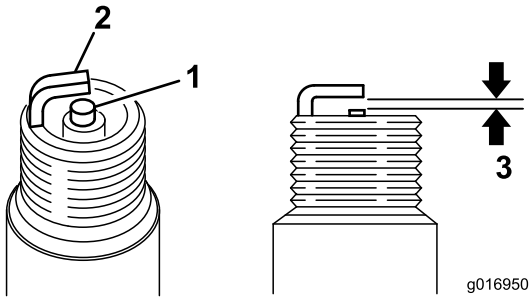

g016950

Рисунок 39

1. Изолятор центрального электрода
2. Боковой электрод
3. Воздушный зазор должен составлять 0,6–0,7 мм.

Техническое обслуживание топливной системы

Очистка топливного отстойника и сетки топливного бака

Интервал обслуживания: Через первые 20 часа

Через каждые 100 часов/Ежемесячно (в зависимости от того, что наступит раньше)

1. Закройте отсечной топливный клапан и вывинтите топливный отстойник из корпуса фильтра (Рисунок 40).

   Примечание: Для снятия топливного отстойника используйте 17-миллиметровую 12-зубчатую головку.

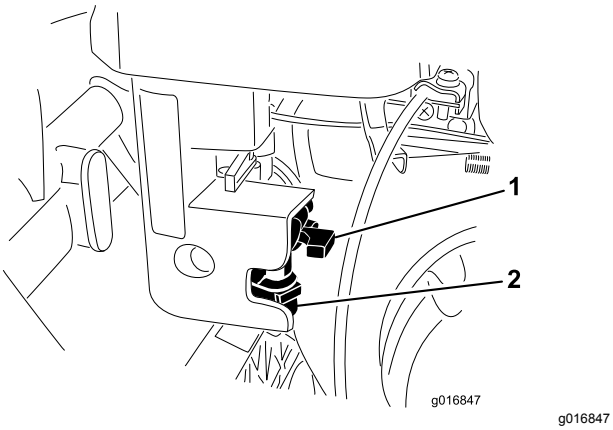

Рисунок 40

1. Отсечной клапан
2. Топливный отстойник

2. Очистите топливный отстойник в чистом топливе и установите его на место.
3. Вывинтите и снимите топливный отстойник с топливного бака (Рисунок 41).

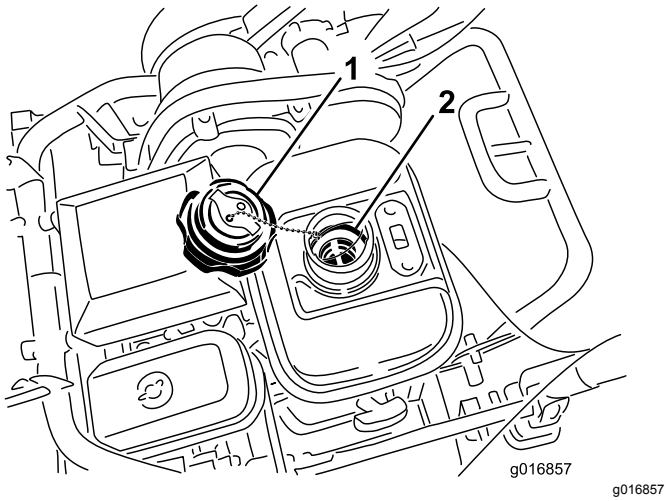

Рисунок 41

1. Крышка топливного бака
2. Сетчатый фильтр топливного бака

4. Извлеките сетчатый фильтр из топливного бака.
5. Очистите сетчатый фильтр в чистом топливе и установите в бак.
6. Установите крышку топливного бака.

Замена топливопровода

Интервал обслуживания: Через каждые 1000 часов

В случае утечки топлива из трубопровода замените его немедленно.

Техническое обслуживание электрической системы

Обслуживание блокировочного переключателя тяги

Если переключатель требует регулировки или замены, используйте следующую процедуру.

1. Убедитесь в том, что двигатель заглушен.
2. Снимите панель управления.
3. Включите рычаг тяги.

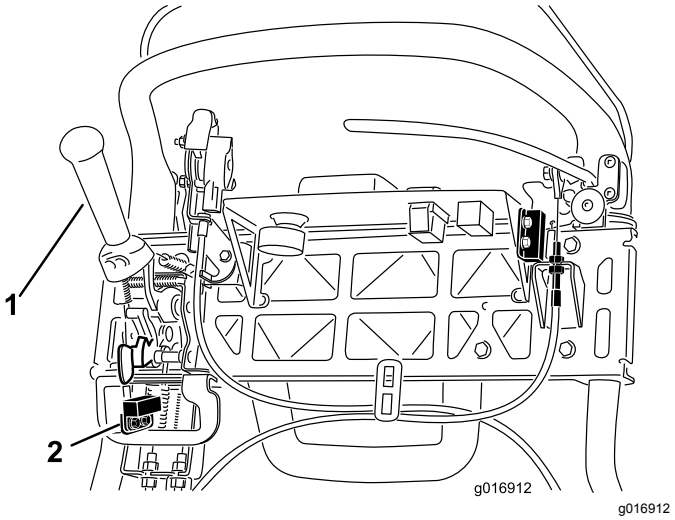

g016912

Рисунок 42

1. Рычаг тяги
2. Блокировочный выключатель

4. Ослабьте крепежные детали блокировочного выключателя (Рисунок 42).
5. Поставьте регулировочную прокладку толщиной 1,6 мм между рычагом тяги и блокировочным выключателем (Рисунок 42).
6. Затяните крепежные детали блокировочного выключателя.
7. Включите рычаг тяги и проверьте зазор. Нормальная рабочая величина зазора должна находиться в диапазоне 0,76–3,05 мм. Включите рычаг тяги и убедитесь, что выключатель размыкается. В случае необходимости замените переключатель.

Обслуживание блокировочного выключателя тормоза

1. Убедитесь в том, что двигатель заглушен.
2. Снимите панель управления.
3. Включите рычаг рабочего тормоза и фиксатор стояночного тормоза.
4. Ослабьте крепежные детали блокировочного выключателя (Рисунок 43).

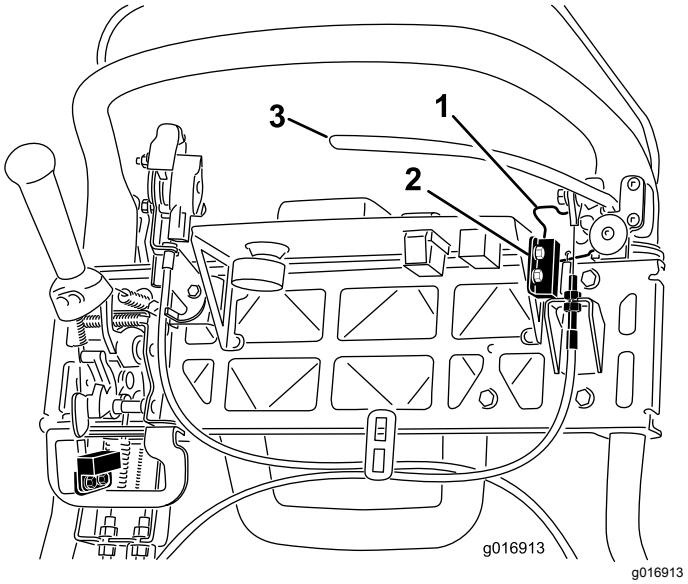

g016913

Рисунок 43

1. Фиксатор стояночного тормоза
2. Блокировочный выключатель
3. Рычаг рабочего тормоза

5. Поставьте регулировочную прокладку толщиной 1,6 мм между фиксатором стояночного тормоза и блокировочным выключателем (Рисунок 43).
6. Затяните крепежные детали блокировочного выключателя. Проверьте зазор. Фиксатор не должен касаться выключателя.
7. Затяните рычаг тормоза и поверните фиксатор. Убедитесь, что выключатель размыкается. В случае необходимости замените выключатель.

Техническое обслуживание тормозов

Регулировка рабочего и стояночного тормозов

Если рабочий/стояночный тормоз проскальзывает во время работы, отрегулируйте трос следующим образом:

1. Переведите рычаг рабочего/стояночного тормоза в положение Off («Выкл.»).
2. Снимите панель управления.
3. Для увеличения натяжения троса ослабляйте верхнюю зажимную гайку троса и затягивайте нижнюю зажимную гайку троса (Рисунок 44) до тех пор, пока усилие на рукоятке рычага тормоза, требуемое для отпускания фиксатора стояночного тормоза, не составит 156 Н. Во избежание прихватывания ленточного тормоза не допускайте чрезмерного натяжения троса.

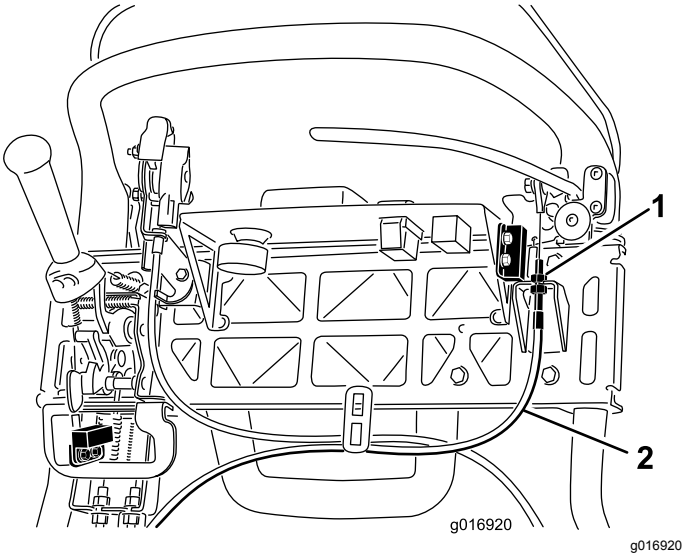

g016920

Рисунок 44

1. Зажимные гайки
2. Трос рабочего тормоза

Техническое обслуживание ремней

Осмотр ремня привода барабана

Интервал обслуживания: Через каждые 1000 часов

1. Выверните болт с буртиком, который крепит крышку ремня, и снимите крышку ремня, чтобы открыть ремень (Рисунок 45).

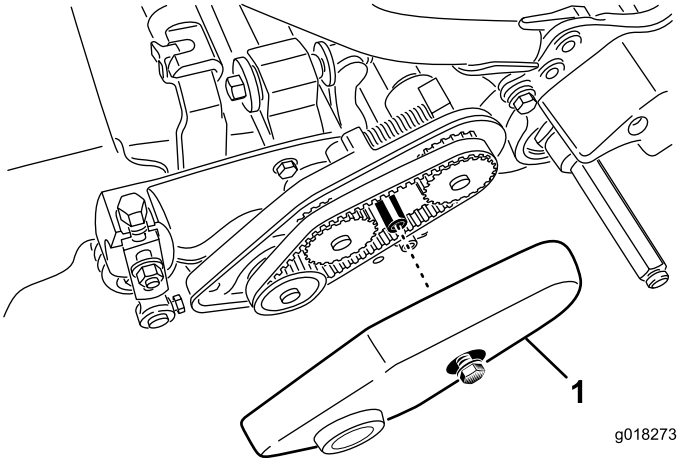

g018273

Рисунок 45

1. Крышка ремня

2. Порядок регулировки натяжения ремня:
   A. Ослабьте гайку крепления корпуса подшипника (Рисунок 46).

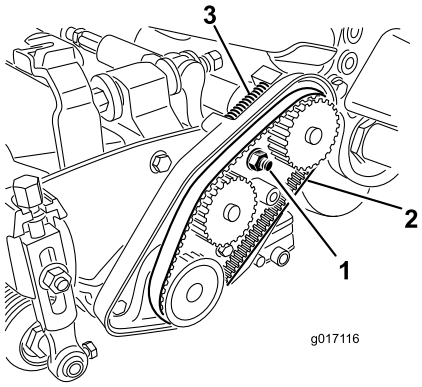

g017116

Рисунок 46

1. Гайка крепления корпуса подшипника
2. Ремень привода барабана
3. Пружина сжатия

B. Гаечным ключом на 16 мм поверните корпус подшипника, чтобы убедиться в том, что он вращается свободно.

C. Удалите все загрязнения из внутренней части отсека ремня и вокруг пружины сжатия (Рисунок 46).

D. Убедитесь, что пружина сжатия создает на ремне надлежащее натяжение.

E. Затяните гайку крепления корпуса подшипника.

F. Установите крышку ремня.

Визуальный осмотр сцепления барабана

Извлеките резиновую заглушку (Рисунок 47) из отверстия в передней части трансмиссии, чтобы осмотреть сцепление барабана при выполнении регулировок.

Внимание: **Установите заглушку на место после завершения, чтобы предотвратить загрязнение сцепления в результате попадания воды и мусора.**

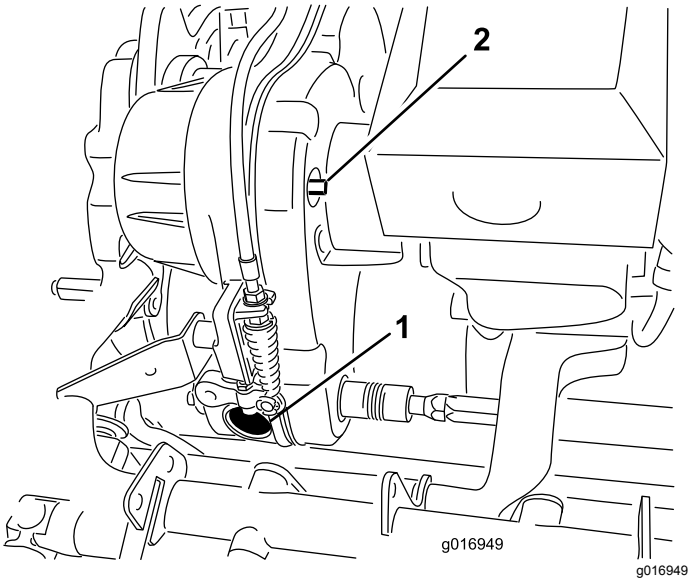

Рисунок 47

1. Резиновая заглушка отверстия
2. Вал включения/выключения

Включение/выключение натяжного устройства ремня трансмиссии

Натяжение ремня трансмиссии обеспечивается подпружиненным натяжным роликом. Если необходимо приложить или снять натяжение ремня, используйте ключ на ⅜ дюйма, чтобы повернуть вал включения/выключения (Рисунок 47) в требуемое положение. Повернув вал на 1/4 оборота по часовой стрелке, отсоедините натяжной шкив от ремня (Рисунок 48).

Примечание: Перед снятием крышки трансмиссии необходимо ослабить ремень.

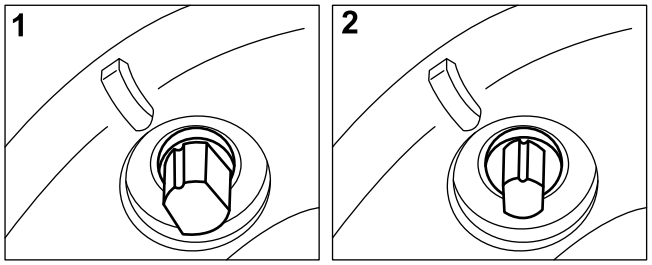

Рисунок 48

1. Включено
2. Отключено

Техническое обслуживание органов управления

Регулировка управления тягой

Интервал обслуживания: Через каждые 500 часов—Замените масло в сцеплении.

Если орган управления тягой не включается или проскальзывает во время работы, может потребоваться его регулировка.

1. Установите рычаг тяги в положение ВКЛЮЧЕНО.
2. Измерьте расстояние от штифта на любом конце пружины регулирования тяги (Рисунок 49), если оно не находится в пределах от 7,3 до 7,6 мм, отрегулируйте сцепление, как описано в приведенных ниже пунктах.

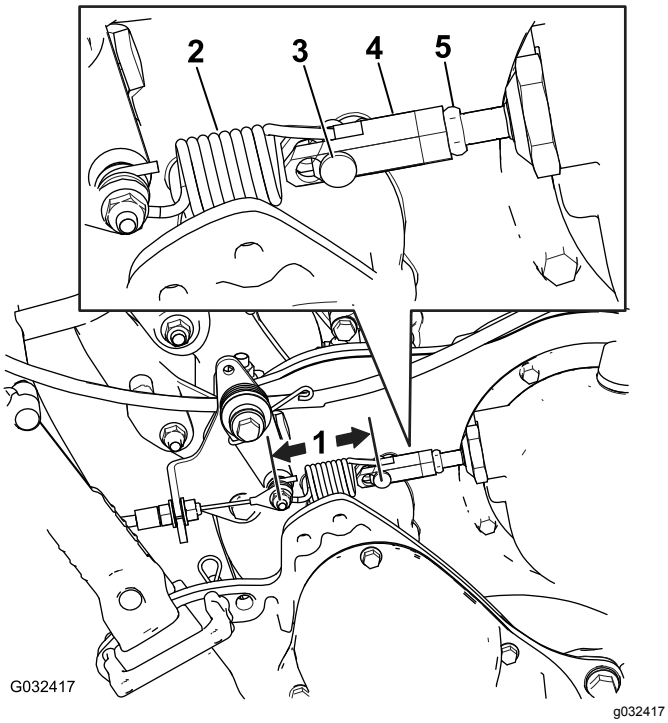

Рисунок 49

1. Измерьте это расстояние; оно должно быть в пределах от 7,3 до 7,6 см.
2. Пружина регулирования тяги
3. Шплинтуемый штифт
4. Винтовая стяжка
5. Зажимная гайка

A. Выключите рычаг регулирования тяги.

B. Ослабьте зажимную гайку на винтовой стяжке и снимите шплинтуемый штифт, отсоединив пружину от винтовой стяжки (Рисунок 49).

C. Поверните винтовую стяжку в одну или другую сторону, чтобы отрегулировать на необходимую длину.

D. Установите винтовую стяжку на пружину при помощи шплинтуемого штифта.

E. Установите рычаг тяги в положение ВКЛЮЧЕНО.

F. Измерьте расстояние от штифта на любом конце пружины регулирования тяги (Рисунок 49), повторяйте пункты с A по Fдо тех пор, пока это расстояние не будет находиться в пределах от 7,3 до 7,6 мм.

Регулировка управления барабаном

Если барабан не входит в зацепление надлежащим образом, требуется регулировка.

1. Убедитесь в том, что регулятор барабана отсоединен.
2. На переходнике трансмиссии отрегулируйте тросик управления барабаном (Рисунок 50) так, чтобы длина пружины составила 70,6 – 72,4 мм.

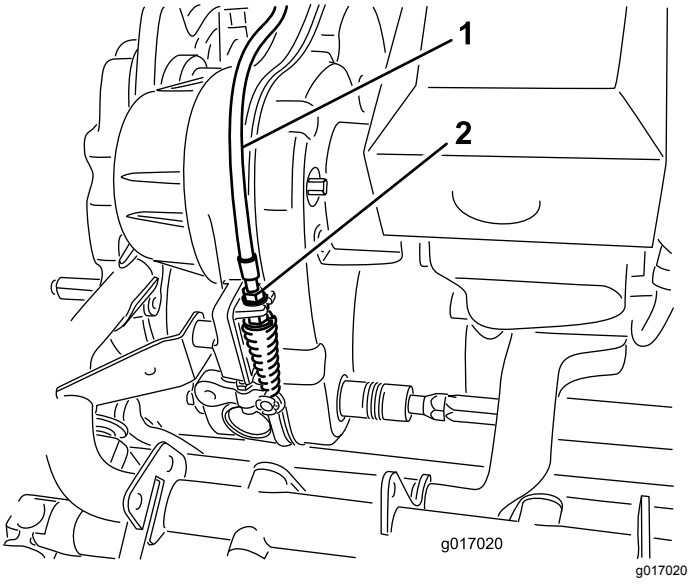

Рисунок 50

1. Трос управления барабаном
2. Зажимные гайки

3. На переходнике рукоятки управления ослабляйте тросик управления барабаном,

пока на нем не появится слабина (Рисунок 51).

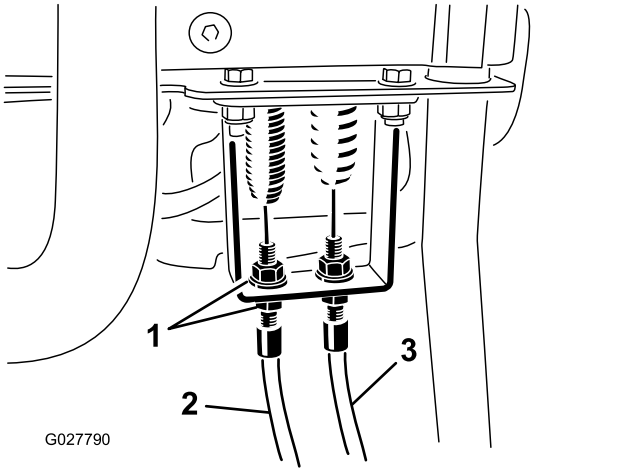

Рисунок 51

1. Зажимные гайки
2. Трос управления тягой
3. Трос управления барабаном

4. На переходнике рукоятки управления затяните трос управления барабаном настолько, чтобы устранить слабину троса, не растягивая пружину.
5. Проверьте работу следующим образом:
   - Убедитесь, что зубья муфты сцепления барабана выходят из зацепления при отключении сцепления, и что зубья муфты сцепления не достигают нижнего предельного положения во включенном состоянии.

     Примечание: Уберите резиновую заглушку (Рисунок 47) из отверстия в передней части трансмиссии, чтобы осмотреть сцепление барабана.
   - Время останова барабана должно быть менее 7 секунд, при этом барабан должен отходить от неподвижного ножа.
   - См. *Руководство по техническому обслуживанию* или свяжитесь с официальным дистрибьютором Toro для получения дополнительной помощи.

Хранение

1. Удалите скошенную траву, загрязнения и сажевый налет с наружных частей всей машины, особенно с двигателя. Очистите грязь и сухую траву с наружных поверхностей ребер головки блока цилиндров двигателя и корпуса вентилятора.

   Внимание: **Машину можно мыть мягким моющим средством с водой. Не мойте машину струей под давлением. Избегайте излишнего использования воды, особенно около панели рычага переключения передач и двигателя.**

2. Для долговременного хранения (свыше 30 дней) добавьте в топливо в баке стабилизирующую / улучшающую присадку.

   A. Для распределения присадки топлива по топливной системе запустите двигатель на 5 минут.

   B. Заглушите двигатель, дайте возможность ему остыть и слейте топливо из бака или же продолжайте работу двигателя, пока он не заглохнет.

   C. Запустите двигатель и дайте ему поработать, пока не остановится. Повторите это действие в положении «Дросселирование» (Choke) рычага воздушной заслонки до тех пор, пока двигатель не перестанет запускаться.

   D. Утилизируйте надлежащим образом все неиспользованное топливо. Утилизируйте его в соответствии с местными нормами.

      Примечание: Не храните топливо с добавленным стабилизатором/кондиционером более 90 дней.

3. Проверьте и затяните все болты, гайки и винты. Отремонтируйте или замените все изношенные или поврежденные детали.

4. Подкрасьте все поцарапанные или оголенные металлические поверхности. Краску можно приобрести у официального дистрибьютора компании Toro.

5. Храните машину в чистом, сухом гараже или складском помещении. Накройте машину для ее защиты и сохранения в чистоте.

Список международных дистрибьюторов

Дистрибьютор:	Страна:	Телефон:	Дистрибьютор:	Страна:	Телефон:
Agrolanc Kft	Венгрия	36 27 539 640	Maquiver S.A.	Колумбия	57 1 236 4079
Asian American Industrial (AAI)	Гонконг	852 2497 7804	Maruyama Mfg. Co. Inc.	Япония	81 3 3252 2285
B-Ray Corporation	Корея	82 32 551 2076	Mountfield a.s.	Чешская Республика	420 255 704 220
Brisa Goods LLC	Мексика	1 210 495 2417	Mountfield a.s.	Словакия	420 255 704 220
Casco Sales Company	Пуэрто-Рико	787 788 8383	Munditol S.A.	Аргентина	54 11 4 821 9999
Ceres S.A.	Коста-Рика	506 239 1138	«НОРМА-ГАРДЕН»	Россия	7 495 411 61 20
CSSC Turf Equipment (pvt) Ltd.	Шри-Ланка	94 11 2746100	Oslinger Turf Equipment SA	Эквадор	593 4 239 6970
Cyril Johnston & Co.	Северная Ирландия	44 2890 813 121	Oy Hako Ground and Garden Ab	Финляндия	358 987 00733
Cyril Johnston & Co.	Ирландия	44 2890 813 121	Parkland Products Ltd.	Новая Зеландия	64 3 34 93760
Fat Dragon	Китай	886 10 80841322	Perfetto	Польша	48 61 8 208 416
Femco S.A.	Гватемала	502 442 3277	Pratoverde SRL.	Италия	39 049 9128 128
FIVEMANS New-Tech Co., Ltd	Китай	86-10-6381 6136	Prochaska & Cie	Австрия	43 1 278 5100
ForGarder OU	Эстония	372 384 6060	RT Cohen 2004 Ltd.	Израиль	972 986 17979
G.Y.K. Company Ltd.	Япония	81 726 325 861	Riversa	Испания	34 9 52 83 7500
Geomechaniki of Athens	Греция	30 10 935 0054	Lely Turfcare	Дания	45 66 109 200
Golf international Turizm	Турция	90 216 336 5993	Lely (U.K.) Limited	Великобритания	44 1480 226 800
Hako Ground and Garden	Швеция	46 35 10 0000	Solvert S.A.S.	Франция	33 1 30 81 77 00
Hako Ground and Garden	Норвегия	47 22 90 7760	Spyros Stavrinides Limited	Кипр	357 22 434131
Hayter Limited (U.K.)	Великобритания	44 1279 723 444	Surge Systems India Limited	Индия	91 1 292299901
Hydroturf Int. Co Dubai	Объединенные Арабские Эмираты	97 14 347 9479	T-Markt Logistics Ltd.	Венгрия	36 26 525 500
Hydroturf Egypt LLC	Египет	202 519 4308	Toro Australia	Австралия	61 3 9580 7355
Irrimac	Португалия	351 21 238 8260	Toro Europe NV	Бельгия	32 14 562 960
Irrigation Products Int'l Pvt Ltd.	Индия	0091 44 2449 4387	Valtech	Марокко	212 5 3766 3636
Jean Heybroek b.v.	Нидерланды	31 30 639 4611	Victus Emak	Польша	48 61 823 8369

Уведомление о правилах соблюдения конфиденциальности для Европы

Информация, собираемая компанией Toro
Компания Toro Warranty Company (Toro) с уважением относится к конфиденциальности ваших личных данных. Чтобы обработать вашу заявку на гарантийный ремонт и связаться с вами в случае отзыва изделий, мы просим вас предоставить нам некоторую личную информацию – непосредственно в нашу компанию или через ваше местное отделение или дилера компании Toro.

Гарантийная система Toro размещена на серверах, находящихся на территории Соединенных Штатов, где закон о соблюдении конфиденциальности может не обеспечивать защиту такого уровня, который предоставляется в вашей стране.

ПРЕДОСТАВЛЯЯ НАМ СВОЮ ЛИЧНУЮ ИНФОРМАЦИЮ, ВЫ СОГЛАШАЕТЕСЬ НА ЕЕ ОБРАБОТКУ В СООТВЕТСТВИИ С ОПИСАНИЕМ В НАСТОЯЩЕМ УВЕДОМЛЕНИИ О СОБЛЮДЕНИИ КОНФИДЕНЦИАЛЬНОСТИ.

Способ использования информации компанией Toro
Компания Toro может использовать вашу личную информацию, чтобы обрабатывать гарантийные заявки и связываться с вами в случае отзыва изделия или для каких-либо иных целей, о которых мы вам сообщим. Компания Toro может предоставлять вашу информацию в свои филиалы, дилерам или другим деловым партнерам в связи с любыми из указанных видов деятельности. Мы не будем продавать вашу личную информацию никаким посторонним компаниям. Мы оставляем за собой право раскрыть личную информацию, чтобы выполнить требования применимых законов и по запросу соответствующих органов власти, с целью обеспечения правильной работы наших систем или для нашей собственной защиты или защиты пользователей.

Хранение вашей личной информации
Мы будем хранить вашу личную информацию, пока она будет нужна нам для осуществления целей, для которых она была первоначально собрана или для других законных целей (например, соблюдение установленных норм) или в соответствии с требованием применимого закона.

Обязательство компании Toro по обеспечению безопасности вашей личной информации
Мы принимаем все необходимые меры для защиты вашей личной информации. Мы также предпринимаем действия для поддержания точности и актуального состояния личной информации.

Доступ и исправление вашей личной информации
Если вы захотите просмотреть или исправить свою личную информацию, просьба связаться с нами по электронной почте legal@toro.com.

Закон о защите прав потребителей Австралии

Клиенты в Австралии могут найти информацию, относящуюся к Закону о защите прав потребителей Австралии, внутри упаковки или у своего местного дилера компании Toro.

Общая гарантия на серийно выпускаемые изделия компании Toro

Ограниченная гарантия на два года

Условия гарантии и изделия, на которые она распространяется

Компания Toro и ее филиал Toro Warranty Company в соответствии с заключенным между ними соглашением совместно гарантируют, что серийное изделие Toro («Изделие») не будет иметь дефектов материалов или изготовления в течение двух лет или 1500 часов работы (в зависимости от того, что наступит раньше)*. Настоящая гарантия распространяется на все изделия, за исключением аэраторов (см. отдельные условия гарантии на эти изделия). При возникновении гарантийного случая компания отремонтирует изделие за свой счет, включая диагностику, трудозатраты и запасные части. Настоящая гарантия начинается со дня доставки Изделия первоначальному розничному покупателю.
* Изделие оборудовано счетчиком моточасов.

Порядок подачи заявки на гарантийное обслуживание

При возникновении гарантийного случая следует немедленно сообщить об этом дистрибьютору или официальному дилеру серийных изделий, у которых было приобретено изделие. Если вам нужна помощь в определении местонахождения дистрибьютора серийных изделий или официального дилера или если у вас есть вопросы относительно ваших прав и обязанностей по гарантии, вы можете обратиться к нам по адресу:

Отделение технического обслуживания серийной продукции Toro
Toro Warranty Company
8111 Lyndale Avenue South
Bloomington, MN 55420-1196

952–888–8801 или 800–952–2740

Эл. почта: commercial.warranty@toro.com

Обязанности владельца

Вы, являясь владельцем Изделия, несете ответственность за выполнение необходимого технического обслуживания и регулировок, указанных в *Руководстве оператора*. Невыполнение требуемого технического обслуживания и регулировок может быть основанием для отказа в исполнении гарантийных обязательств.

Изделия и условия, на которые не распространяется гарантия

Не все неисправности или нарушения работы изделия, возникшие в течение гарантийного периода, являются дефектами материала или изготовления. Действие этой гарантии не распространяется на следующее:

- Неисправности изделия, возникшие в результате использования запасных частей, произведенных третьей стороной, либо установки и использования дополнительных частей или измененных дополнительных приспособлений и изделий других фирм. На эти позиции изготовителем может быть предусмотрена отдельная гарантия.
- Неисправности изделия, возникшие в результате невыполнения рекомендованного технического обслуживания и регулировок. Невыполнение надлежащего технического обслуживания изделия Toro согласно Рекомендованному техническому обслуживанию, описанному в *Руководстве оператора*, может привести к отказу исполнения гарантийных обязательств.
- Неисправности изделия, возникшие в результате эксплуатации Изделия ненадлежащим, халатным или неосторожным образом.
- Части, расходуемые в процессе эксплуатации, кроме случаев, когда они будут признаны дефектными. Следующие части, помимо прочего, являются расходуемыми или быстроизнашивающимися в процессе нормальной эксплуатации Изделия: тормозные колодки и накладки, фрикционные накладки муфт сцепления, ножи, бобины, опорные катки и подшипники (герметичные или смазываемые), неподвижные ножи, зубья, свечи зажигания, колеса поворотного типа и их подшипники, шины, фильтры, ремни и определенные компоненты опрыскивателей, такие как диафрагмы, насадки, обратные клапаны и т. п.
- Поломки, вызванные внешними воздействиями. Факторы, рассматриваемые как внешние воздействия, включают помимо прочего атмосферное воздействие, способы хранения, загрязнение, использование неразрешенных видов топлива, охлаждающих жидкостей, смазочных материалов, присадок, удобрений, воды, химикатов и т. п.
- Отказы или перебои в работе по причине использования топлива (например, бензина, дизельного или биодизельного топлива), не удовлетворяющего требованиям соответствующих отраслевых стандартов.
- Нормальные шум, вибрация, износ или старение.
- Нормальный «износ» включает, помимо прочего, повреждение сидений в результате износа или истирания, потертость окрашенных поверхностей, царапины на наклейках или окнах и т. п.

Части

Части, замена которых запланирована при требуемом техническом обслуживании, имеют гарантию на период до планового срока замены этих частей. На части, замененные по настоящей гарантии, действует гарантия в течение действия первоначальной гарантии на изделие, и они становятся собственностью компании Toro. Окончательное решение о том, подлежит ли ремонту или замене какая-либо существующая часть или узел, принимается компанией Toro. Компания Toro имеет право использовать для гарантийного ремонта восстановленные запчасти.

Гарантия на аккумуляторы глубокого разряда и литий-ионные аккумуляторы:

Аккумуляторы глубокого разряда и литий-ионные батареи за время своего срока службы могут выдать определенное полное число киловатт-часов. Методы эксплуатации, зарядки и технического обслуживания могут увеличить или уменьшить срок службы аккумулятора. Поскольку аккумуляторные батареи в настоящем изделии являются расходуемыми компонентами, количество полезной работы между зарядками будет постепенно уменьшаться до тех пор, пока батарея полностью не выйдет из строя. Ответственность за замену отработанных вследствие нормальной эксплуатации аккумуляторных батарей несет владелец изделия. Необходимость в замене батарей за счет владельца может возникнуть во время действия нормального гарантийного периода на изделие. Примечание только для литий-ионных аккумуляторных батарей): На литий-ионную батарею распространяется только частичная пропорционально рассчитанная гарантия на период с 3-го по 5-й год в зависимости от времени эксплуатации и количества использованных киловатт-часов. Для получения дополнительной информации см. *Руководство оператора*.

Техническое обслуживание, выполняемое за счет владельца

Регулировка двигателя, смазка, очистка и полировка, замена фильтров, охлаждающей жидкости и проведение рекомендованного технического обслуживания входят в число нормальных операций по уходу за изделиями компании Toro, выполняемых за счет владельца.

Общие условия

Выполнение ремонта официальным дистрибьютором или дилером компании Toro является вашим единственным возмещением убытков по настоящей гарантии.

Компании Toro и Toro Warranty Company не несут ответственности за косвенные, случайные или последующие убытки, связанные с использованием изделий Toro, на которые распространяется действие настоящей гарантии, включая любые затраты или расходы на предоставление замещающего оборудования или оказание услуг в течение обоснованных периодов нарушения работы или неиспользования оборудования во время ожидания завершения ремонта в соответствии с условиями настоящей гарантии. Не существует каких-либо иных гарантий, за исключением упоминаемой ниже гарантии на системы контроля выхлопных газов (если применимо). Все подразумеваемые гарантии коммерческого качества или пригодности для конкретного применения ограничены продолжительностью настоящей прямой гарантии.

В некоторых странах не допускается исключать случайные или последующие убытки или ограничения на срок действия подразумеваемой гарантии, вследствие чего вышеуказанные исключения и ограничения могут на вас не распространяться. Настоящая гарантия предоставляет вам конкретные законные права, но вы можете также иметь и другие права, которые меняются в зависимости от страны использования.

Примечание в отношении гарантии на двигатель:

На систему контроля выхлопных газов на вашем изделии может распространяться действие отдельной гарантии, соответствующей требованиям, установленным Агентством по охране окружающей среды США (EPA) и/или Калифорнийским советом по охране воздушных ресурсов (CARB). Приведенные выше ограничения на моточасы не распространяются на Гарантию на системы контроля выхлопных газов. Подробные сведения приводятся в «Гарантийных обязательствах на системы контроля выхлопных газов двигателей», которые прилагаются к вашему изделию или содержатся в документации предприятия-изготовителя двигателя.

Страны, кроме США и Канады

Покупатели, которые приобрели изделия Toro за пределами США или Канады, для получения гарантийных полисов для своей страны, региона и штата должны обращаться к местному дистрибьютору (дилеру) компании Toro. Если по какой-либо причине вы не удовлетворены услугами вашего дистрибьютора или испытываете трудности с получением информации о гарантии, обратитесь к импортеру изделий компании Toro.