Form No. 3404-373 Rev C

TORO®

Count on it.

Manual do Operador

Unidade de tração Greensmaster® Flex™ 1820 e 2120

Modelo nº 04044—Nº de série 316000001 e superiores
Modelo nº 04045—Nº de série 316000001 e superiores

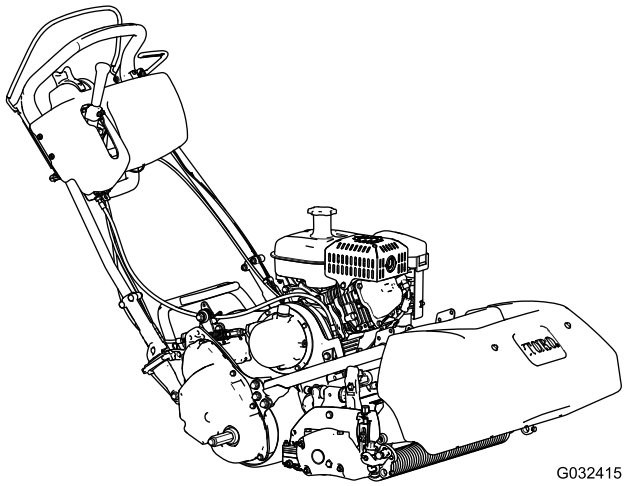

G032415

Registe o seu produto em www.Toro.com.
Tradução do original (PT)

CE

3404-373 C

Este produto cumpre todas as diretivas europeias relevantes. Para mais informações, consulte a folha de Declaração de conformidade (DOC) em separado, específica do produto.

⚠ AVISO

CALIFÓRNIA
Proposição 65 Aviso

É do conhecimento do Estado da Califórnia que os gases de escape deste motor contêm químicos que podem provocar cancro, defeitos congénitos ou outros problemas reprodutivos.

Utilizar ou operar o motor em qualquer terreno com floresta, arbustos ou relva é uma violação da secção 4442 ou 4443 do código de recursos públicos da Califórnia exceto se o motor estiver equipado com uma proteção contra chamas, como definido na secção 4442, mantido em boas condições ou o motor for construído equipado e mantido para a prevenção de fogo.

O sistema de ignição está em conformidade com a norma canadiana ICES-002.

Operar esta máquina entre 1524 e 2438 m acima do nível do mar exige o kit de altitude elevada. Contacte o Representante Toro autorizado.

Introdução

Esta máquina é um cortador de relva manual e lâmina rotativa destinada a ser utilizada por operadores profissionais contratados em aplicações comerciais. Foi principalmente concebida para cortar a relva em parques, campos de golfe, campos desportivos e relvados comerciais bem mantidos. Não foi concebida para cortar arbustos, cortar relva e outras ervas ao longo de autoestradas nem para utilizações agrícolas.

Leia estas informações cuidadosamente para saber como utilizar e efetuar a manutenção do produto de forma adequada, bem como evitar ferimentos e danos no produto. A utilização correta e segura do produto é da exclusiva responsabilidade do utilizador.

Pode contactar a Toro diretamente em www.Toro.com para obter informações sobre materiais de formação de operação e segurança dos produtos, informações sobre acessórios, para obter o contacto de um distribuidor ou para registar o seu produto.

Sempre que necessitar de assistência, peças genuínas Toro ou informações adicionais, entre em contacto com um representante autorizado ou o serviço de assistência Toro, indicando os números de modelo e de série do produto. A Figura 1 identifica a localização dos números de série e de modelo do produto. Escreva os números no espaço disponível.

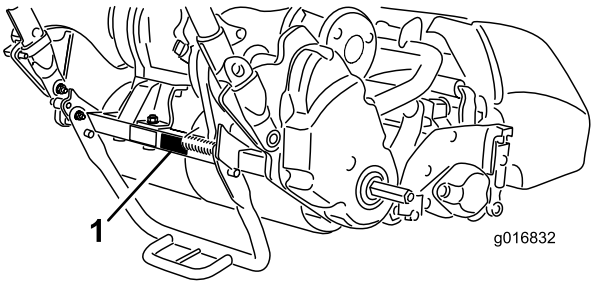

g016832

Figura 1

1. Localização dos números de modelo e de série da máquina – Unidade de tração

Modelo nº _____

Nº de série _____

Este manual identifica potenciais perigos e tem mensagens de segurança identificadas pelo símbolo de alerta de segurança (Figura 2), que identifica perigos que podem provocar ferimentos graves ou mesmo a morte, se não respeitar as precauções recomendadas.



g000502

Figura 2

1. Símbolo de alerta de segurança.

Neste manual são utilizados 2 termos para identificar informações importantes. **Importante** identifica informações especiais de ordem mecânica e **Nota** sublinha informações gerais que requerem especial atenção.

© 2017—The Toro® Company

Todos os direitos reservados

Índice

Segurança 4
Práticas de utilização segura 4
Segurança no corte Toro 6
Nível de ruído 6
Nível de pressão sonora 7
Nível de vibração 7
Autocolantes de segurança e de instruções 8
Instalação 10
1 Preparação da unidade de tração 11
2 Instalação da unidade de corte da unidade de tração 11
3 Instalação dos fixadores do manípulo 12
4 Instalação das rodas de transporte 12
5 Verificação do nível de óleo do motor 13
6 Instalação do cesto da relva 13
Descrição geral do produto 15
Comandos 15
Especificações 19
Engates/acessórios 19
Funcionamento 19
Segurança em 1º Lugar 19
Verificação do nível de óleo do motor 19
Enchimento do depósito de combustível 19
Ajuste da altura do manípulo 21
Ajuste do ângulo do manípulo 21
Ajuste da alavanca do regulador 21
Arranque e desligação do motor 22
Transporte da máquina 22
Preparação para a operação de corte 22
Dicas de corte 23
Verificar o funcionamento dos interruptores de segurança 24
Soltura da transmissão 25
Ajuste da máquina para as respetivas condições de relva 26
Manutenção 28
Plano de manutenção recomendado 28
Lista de manutenção diária 29
Manutenção do motor 30
Verificação do óleo do motor 30
Manutenção do filtro de ar 31
Manutenção da vela de ignição 32
Manutenção do sistema de combustível 32
Limpeza do recipiente do combustível e do filtro 32
Substituição da tubagem de combustível 33
Manutenção do sistema eléctrico 33
Manutenção dos interruptores de segurança de tração 33
Manutenção do interruptor de segurança do travão 34
Manutenção dos travões 34
Ajuste do travão de serviço/mão 34
Manutenção das correias 35
Inspeção da correia da transmissão do cilindro 35
Inspeção visual da embraiagem do cilindro 35
Engatar/desengatar o tensionador da correia da transmissão 36
Manutenção do sistema de controlo 36
Ajuste do controlo da tração 36
Ajuste o controlo do cilindro 37
Armazenamento 38

Segurança

Esta máquina foi concebida de acordo com a norma EN ISO 5395:2013 e ANSI B71.4-2012.

A utilização ou manutenção indevida por parte do utilizador ou do proprietário pode provocar ferimentos. De modo reduzir o risco de ferimentos, deverá respeitar estas instruções de segurança e prestar toda a atenção ao símbolo de ⚠alerta de segurança, que indica Cuidado, Aviso ou Perigo – instrução de segurança pessoal. O não cumprimento destas instruções pode resultar em ferimentos pessoais ou mesmo em morte.

O controlo de situações de emergência e a prevenção de acidentes dependem da consciência, do cuidado e da formação adequada do pessoal envolvido na operação, manutenção e armazenagem do equipamento. A utilização ou manutenção indevidas da máquina pode ter como resultado ferimentos ou morte. Para reduzir o risco de lesões ou morte, observe as seguintes instruções de segurança.

Práticas de utilização segura

Formação

- Leia atentamente o *Manual do utilizador* e o restante material de formação. Familiarize-se com os controlos, sinais de segurança e com a utilização apropriada do equipamento.
- Nunca permita que crianças ou pessoas que desconheçam as instruções utilizem ou efetuem a manutenção do veículo. Os regulamentos locais podem determinar restrições relativamente à idade do utilizador.
- Nunca corte a relva com pessoas por perto, sobretudo no caso de crianças ou animais.
- Não se esqueça que o utilizador é o único responsável por qualquer acidente e outros perigos que ocorram a outros ou a qualquer propriedade.
- O proprietário/utilizador pode evitar e é responsável por acidentes ou lesões, ou por danos provocados à propriedade.

Preparação

- Enquanto cortar a relva, use sempre calçado antiderrapante, calças compridas, óculos de segurança e proteção auricular. Prenda cabelo comprido. Não utilize joias.
- Examine atentamente a área onde irá utilizar o equipamento, retirando qualquer objeto que possa ser projetado pela máquina.
- Aviso – o combustível é altamente inflamável. Tome as seguintes precauções:
  - Armazene o combustível em recipientes concebidos especialmente para o efeito.
  - Abasteça sempre o veículo no exterior e não fume enquanto o fizer.
  - Adicione o combustível antes de pôr o motor em funcionamento. Nunca tire o tampão do depósito de combustível nem adicione combustível se o motor estiver a funcionar ou demasiado quente.
  - Em caso de derrame de combustível, não tente ligar o motor, afaste a máquina do local onde se verificou o derrame, evitando criar qualquer fonte de ignição até que os vapores do combustível se tenham dissipado.
  - Substitua todas as tampas de depósitos e recipientes de combustível com segurança.
- Substitua os silenciadores com problemas.
- Verifique o estado do terreno para determinar quais os acessórios e equipamento auxiliar necessários para executar a tarefa de forma adequada e segura. Utilize apenas acessórios e equipamento auxiliar aprovados pelo fabricante.
- Verifique que os comandos de presença do utilizador, interruptores de segurança e coberturas se encontram corretamente montados e em bom estado. Não utilize a máquina se estes componentes não estiverem a funcionar corretamente.

Funcionamento

- Não utilize o motor em espaços confinados onde se acumulem gases de monóxido de carbono e outro gases de exaustão.
- A operação de corte deve ser efetuada apenas com luz natural ou com iluminação artificial adequada.
- Antes de tentar pôr o motor a funcionar, desative as embraiagens de engate das lâminas, coloque a alavanca das mudanças em ponto morto e puxe o travão de estacionamento.
- Esteja atento a buracos no terreno e a outros perigos ocultos.
- Tome atenção ao tráfego, quando utilizar a máquina perto de vias de circulação ou sempre que tiver de atravessá-las.

- Pare a rotação das lâminas antes de atravessar superfícies que não sejam relvadas.
- Quando utilizar acessórios, nunca efetue descargas de material se houver alguém por perto, nem permita que alguém se aproxime da máquina enquanto esta estiver a funcionar.
- Nunca utilize a máquina com coberturas ou proteções danificadas, ou sem os dispositivos de segurança devidamente colocados. Certifique-se de que todos os interruptores de segurança se encontram montados, ajustados e a funcionar corretamente.
- Não altere os valores do regulador do motor, nem acelere o motor excessivamente. Se utilizar o motor a velocidades excessivas, pode aumentar o risco de danos pessoais.
- Desligue o motor e desative a transmissão do acessório:
  - antes de abandonar o lugar do utilizador
  - antes de reabastecer
  - antes de retirar o cesto de relva
  - antes de fazer ajustes da altura, a não ser que o mesmo possa ser feito a partir do lugar do condutor
  - antes de limpar bloqueios
  - antes de examinar, limpar ou trabalhar na máquina
  - após embater num objeto estranho ou em caso de vibrações anormais. Inspecione a máquina a fim de encontrar danos e poder fazer as respetivas reparações antes de voltar a ligar e utilizar o equipamento.

  Desative a transmissão dos acessórios durante o transporte ou quando não estiver a utilizar.
- Mude as definições do regulador, reduzindo-as, antes de desligar o motor e, se este estiver equipado com uma válvula de alimentação de combustível, desligue a válvula quando terminar o seu trabalho de corte.
- Mantenha as mãos e pés longe das unidades de corte.
- Abrande e tome as precauções necessárias quando virar e atravessar estradas ou passeios. Desative os cilindros quando terminar a operação de corte.
- Não utilize a máquina quando estiver doente, cansado ou se encontrar sob o efeito de álcool ou drogas.
- Os raios podem causar ferimentos graves ou morte. Se forem vistos raios ou ouvidos trovões na área, não opere a máquina – procure abrigo.
- Tome todas as precauções necessárias quando colocar ou retirar a máquina de um atrelado ou camião
- Tome todas as precauções necessárias quando se aproximar de esquinas sem visibilidade, arbustos, árvores ou outros objetos que possam obstruir o seu campo de visão.

Manutenção e armazenamento

- Guarde todas as porcas e parafusos para se assegurar de que o equipamento funcionará em perfeitas condições.
- Nunca guarde o veículo com combustível no depósito num local fechado onde os gases possam entrar em contacto com chamas ou faíscas.
- Espere que o motor arrefeça antes do armazenamento num local fechado.
- Para reduzir o risco de incêndio, mantenha o motor, silenciador, compartimento da bateria e gasolina numa área sem folhas e ervas ou gorduras em excesso.
- Verifique frequentemente o nível de desgaste ou deterioração do cesto de relva.
- Mantenha todas as peças em boas condições de funcionamento e os componentes hidráulicos corretamente apertados. Substitua todos os autocolantes ilegíveis e peças danificadas ou gastas.
- Se tiver que esvaziar o depósito de combustível, faça-o no exterior.
- Tenha cuidado ao fazer ajustes na máquina, para não entalar os dedos nas lâminas em movimento ou em peças fixas da máquina.
- Desengate as transmissões, desengate a unidade de corte, ative o travão de estacionamento, desligue o motor e desligue o cabo da vela. Antes de efetuar o ajuste, a limpeza ou a reparação da máquina, aguarde até que esta pare por completo.
- Elimine todos os vestígios de relva e detritos da unidade de corte, transmissões, abafadores e motor, de modo a evitar qualquer risco de incêndio. Limpe as zonas que tenham óleo ou combustível derramado.
- Liberte cuidadosamente a pressão dos componentes com energia acumulada.
- Desligue a bateria e retire o cabo da vela antes de efetuar qualquer reparação. Desligue o terminal negativo em primeiro lugar e o terminal positivo no final. Volte a ligar o terminal positivo em primeiro lugar e o terminal negativo no final.

- Tome todas as precauções necessárias quando efetuar a verificação do cilindro. Use luvas e tenha cuidado durante a sua manutenção.
- Mantenha as mãos e os pés longe de peças móveis. Se possível, não efetue qualquer ajuste quando o motor se encontrar em funcionamento.

Transporte

- Tome todas as precauções necessárias quando colocar ou retirar a máquina de um atrelado ou camião.
- Utilize rampas de largura total para carregar a máquina num atrelado ou camião.
- Prenda a máquina de forma segura utilizando correias, correntes, cabos ou cordas. As correias frontais e traseiras devem estar dirigidas para baixo e para fora da máquina.

Segurança no corte Toro

A lista que se segue contém informações de segurança específicas dos produtos Toro, assim como outra informação útil não incluída nas normas CEN, ISO ou ANSI.

Este produto pode provocar a amputação de mãos e pés, e a projeção de objetos. Respeite sempre todas as instruções de segurança, de modo a evitar lesões graves ou mesmo a morte.

Se a máquina for utilizada com qualquer outro propósito, poderá pôr em perigo o utilizador ou outras pessoas.

- Aprenda a desligar rapidamente o motor.
- Manuseie a gasolina com cuidado. Limpe todo o combustível derramado.
- Verifique o funcionamento dos interruptores de segurança diariamente para a máquina funcionar corretamente. Se um interruptor apresentar qualquer defeito, deverá ser substituído antes de utilizar a máquina.
- Ponha-se sempre atrás do manípulo sempre que ligar ou utilizar a máquina.
- Quando se aproximar de cruzamentos, dê sempre a prioridade a quem se apresentar pela direita.
- Para uma máxima segurança, o cesto para a relva deve encontrar-se na posição correta durante a operação de corte. Desligue o motor antes de despejar o cesto.
- Não toque no motor, panela de escape ou tubo de escape quando o motor se encontrar em funcionamento, ou imediatamente a seguir de o ter parado, porque são áreas que se encontram bastante quentes, podendo provocar queimaduras.
- Quando uma pessoa ou um animal surgir repentinamente na área de corte, pare imediatamente de cortar. Uma utilização descuidada, combinada com a inclinação do terreno, ricochetes ou proteções colocadas incorretamente podem provocar lesões por projeção de objetos. Não deverá retomar a operação até que a zona se encontre deserta.

Manutenção e armazenamento

- Verifique regularmente o aperto e o desgaste das tubagens de combustível. Aperte-as ou repare-as conforme necessário.
- Se for necessário colocar o motor em funcionamento para executar qualquer ajuste, deverá manter as mãos, pés, roupa e outras partes do corpo longe da unidade de corte, engates e qualquer peça rotativa. Mantenha todas as pessoas longe da máquina.
- Para garantir a segurança e precisão do motor, solicite a um distribuidor autorizado da Toro a verificação do regime máximo do motor com um conta-rotações. A velocidade máxima de regulação do motor deverá ser entre 3.190 e 3.340 rpm.
- Se for necessário efetuar reparações de vulto ou se alguma vez necessitar de assistência, contacte um distribuidor Toro autorizado.
- Para assegurar o desempenho ideal e certificação de segurança continuada da máquina, utilize sempre peças de substituição e acessórios genuínos Toro. As peças de substituição e acessórios fabricados por outros fabricantes podem ser perigosos e essa utilização anula a garantia.

Nível de ruído

⚠ CUIDADO

Esta máquina produz níveis de ruído que podem provocar perda de audição, caso utilize a máquina durante longos períodos.

Deverá utilizar proteções para os ouvidos quando utilizar esta máquina.

- **Modelo 04044**

  Esta unidade apresenta um nível de potência acústica garantido de 96 dBA, que inclui um Valor de incerteza (K) de 1 dBA.

O nível de potência acústica foi determinado de acordo com os procedimentos descritos na EN 11094.

- **Modelo 04045**

  Esta unidade apresenta um nível de potência acústica garantido de 95 dBA, que inclui um Valor de incerteza (K) de 1 dBA.

  O nível de potência acústica foi determinado de acordo com os procedimentos descritos na EN 11094.

Nível de pressão sonora

- **Modelo 04044**

  Esta unidade apresenta um nível de pressão sonora no ouvido do operador de 84 dBA, que inclui um Valor de incerteza (K) de 1 dBA.

  O nível de pressão acústica foi determinado de acordo com os procedimentos descritos na EN ISO 5395:2013.

- **Modelo 04045**

  Esta unidade apresenta um nível de pressão sonora no ouvido do operador de 87 dBA, que inclui um Valor de incerteza (K) de 1 dBA.

  O nível de pressão acústica foi determinado de acordo com os procedimentos descritos na EN ISO 5395:2013.

Nível de vibração

Mão-braço

- **Modelo 04044**

  Nível de vibração medido na mão direita = 2,86 m/s^2

  Nível de vibração medido na mão esquerda = 3,24 m/s^2

  Valor de incerteza (K) = 1,6 m/s^2

- **Modelo 04045**

  Nível de vibração medido na mão direita = 3,16 m/s^2

  Nível de vibração medido na mão esquerda = 2,73 m/s^2

  Valor de incerteza (K) = 1,6 m/s^2

Os valores medidos foram determinados de acordo com os procedimentos descritos na EN ISO 5395:2013.

Autocolantes de segurança e de instruções

Os autocolantes de segurança e de instruções são facilmente visíveis e situam-se próximo das zonas de potencial perigo. Substitua todos os autocolantes danificados ou perdidos.



decal117-2718

117–2718

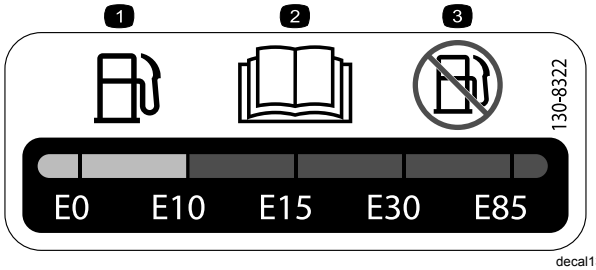

decal130-8322

130-8322

1. Utilize apenas gasolina que contenha 10% de etanol por volume (E10) ou menos.
2. Leia o *manual do utilizador*.
3. Não utilize gasolina que contenha mais de 10% de etanol por volume (E10).

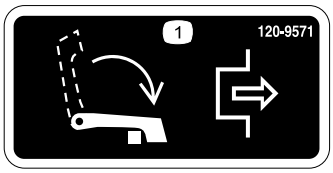

decal120-9571

120-9571

1. Baixe a alavanca para desengatar a tração.



decal120-9570

120-9570

1. Aviso – mantenha-se afastado de peças móveis; mantenha todos os resguardos no lugar.

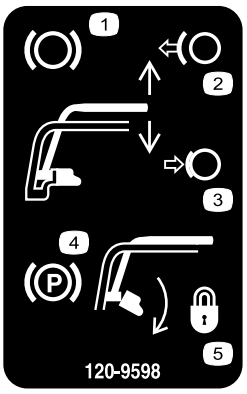

decal120-9598

120-9598

1. Travão
2. Solte o manípulo para desativar o travão.
3. Comprima o manípulo para ativar o travão.
4. Travão de estacionamento
5. Rode o fecho para bloquear o travão de estacionamento; comprima o manípulo para soltar o fecho.

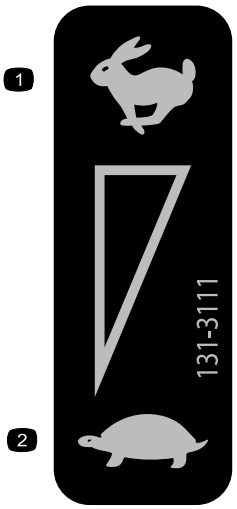

decal131-3111

131-3111

1. Rápido
2. Lento

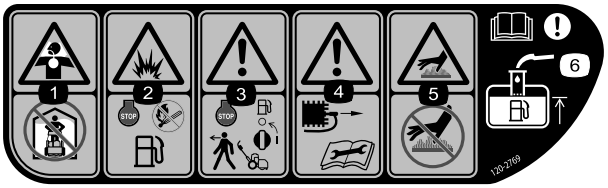

decal120-2769

120–2769

1. Risco de inalação de gás tóxico – não opere no interior.
2. Risco de explosão – desligue o motor e mantenha distância de chamas vivas durante o abastecimento.
3. Aviso – desligue o motor e desligue o combustível antes de abandonar a máquina.
4. Aviso – retire o cabo das velas e leia as instruções antes de proceder à assistência técnica ou manutenção.
5. Superfície quente/risco de queimaduras – não toque nas superfícies quentes.
6. Aviso – leia o *Manual do utilizador*; ao adicionar gasolina ao depósito de combustível, encha apenas até ao fundo do tubo de enchimento.

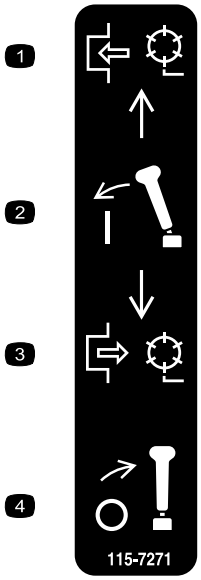

decal115-7271

115-7271

1. Engatar o cilindro.
2. Engatar a alavanca.
3. Desengatar o cilindro.
4. Desengatar a alavanca.



decal133-2335

133–2335

1. Atenção – consulte o *Manual de Instruções*; não utilize esta máquina a não ser que tenha a formação adequada.
2. Aviso – utilize proteções para os ouvidos.
3. Perigo de projeção de objetos – mantenha as pessoas afastadas da máquina.
4. Aviso – mantenha-se afastado de peças móveis; mantenha todos os resguardos no lugar.
5. Não reboque a máquina.

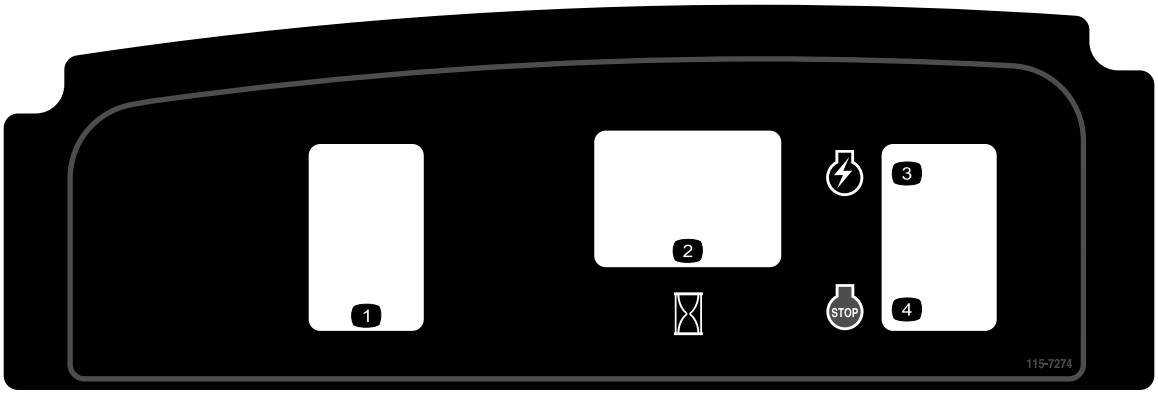

decal115-7274

115-7274

1. Luzes (opcional)
2. Contador de horas
3. Motor – arrancar
4. Motor—desligar

Instalação

Peças soltas

Utilize a tabela abaixo para verificar se todas as peças foram enviadas.

Procedimento	Descrição	Quantidade	Utilização
1	Nenhuma peça necessária	–	Preparação da unidade de tração (opcional).
2	Parafuso (⅜ x ¾ pol.)	2	Instalação da unidade de corte da unidade de tração.
3	Fixador do manípulo Perno de gancho	2 2	Instalar os fixadores do manípulo.
4	Rodas de transporte (Kit de rodas de transporte opcional, modelo 04123)	2	Instale as rodas de transporte.
5	Nenhuma peça necessária	–	Verificação do nível de óleo do motor.
6	Cesto de relva	1	Instale o cesto da relva.

Componentes e peças adicionais

Descrição	Quantidade	Utilização
Manual do utilizador	1	Leia estes materiais de formação antes de utilizar a máquina.
Manual de utilização do motor	1	
Catálogo de peças	1	
Material de formação do utilizador	1	
Certificado de conformidade	1	

Nota: Determine os lados direito e esquerdo da máquina a partir da posição normal de utilização.

1

Preparação da unidade de tração

Opcional

Nenhuma peça necessária

Procedimento

Se instalar uma unidade de corte 04251, 02452, 04253 ou 04254 nesta unidade de tração, execute os seguintes passos:

1. Coloque a unidade de corte numa superfície nivelada.
2. Em ambos os braços inclinados (Figura 3), meça 2,28 mm nas patilhas e amole o canto como se mostra na Figura 4.

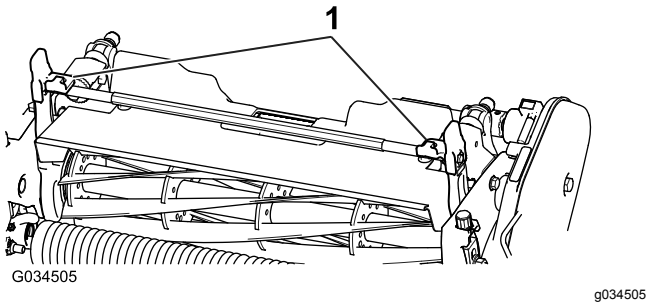

Figura 3

1. Braços inclinados

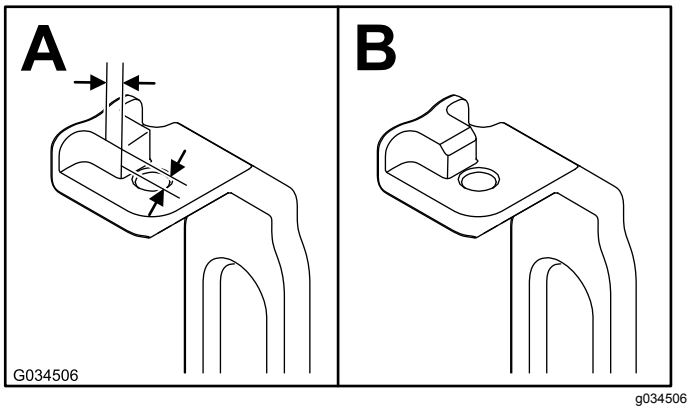

Figura 4

3. Pinte o metal revelado para evitar a corrosão.

2

Instalação da unidade de corte da unidade de tração

Peças necessárias para este passo:

2	Parafuso (⅜ x ¾ pol.)

Procedimento

1. Coloque a máquina nos seus tambores, sobre uma superfície nivelada.
2. Baixe o suporte e empurre o pino de bloqueio para bloquear o suporte na posição de serviço (Figura 5). Deixe que a máquina assente sobre o pino de bloqueio.

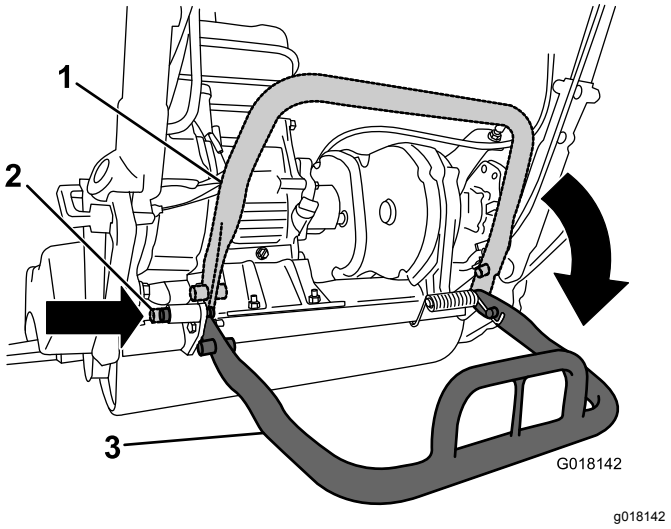

Figura 5

1. Apoio – posição de armazenamento
2. Pino de bloqueio
3. Apoio – posição de assistência

3. Empurre a unidade de corte para baixo da unidade de tração e para a esquerda para engatar a união da transmissão (Figura 6).

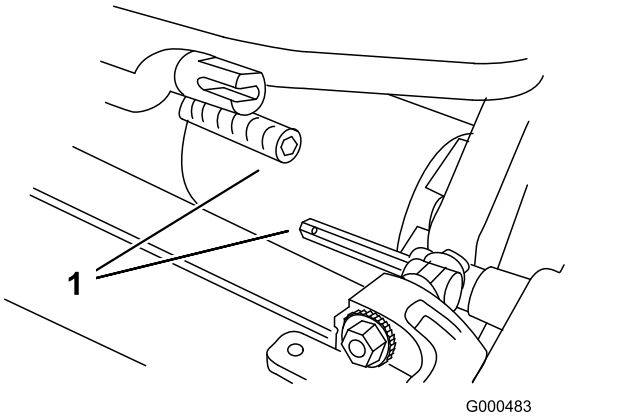

Figura 6

1. União da transmissão

4. Manobre a estrutura da unidade de tração (Figura 7) para a frente até engatar nos braços articulados da unidade de corte.

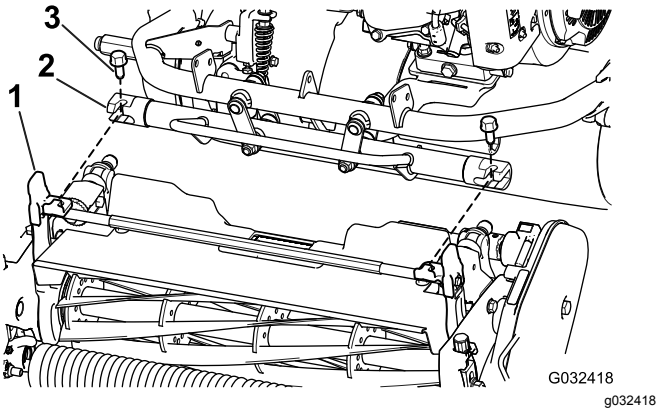

Figura 7

1. Braços de articulação da unidade de corte
2. Estrutura da unidade de tração
3. Parafusos

5. Fixe a estrutura da unidade de tração aos braços articulados da unidade de corte com 2 parafusos de ⅜ x ¾ pol. (Figura 7).

   Nota: Para remover a unidade de corte, solte os 2 parafusos de ⅜ x ¾ pol. aproximadamente 1 volta e meia e rode os braços de articulação para fora.

6. Empurre o suporte para soltar o pino de bloqueio com mola e deixe o suporte rodar para cima até à posição de armazenamento.

3

Instalação dos fixadores do manípulo

Peças necessárias para este passo:

2	Fixador do manípulo
2	Perno de gancho

Procedimento

1. Enquanto suporta o manípulo, remova as braçadeiras que fixam as pegas da barra de ligação às placas laterais (Figura 8).

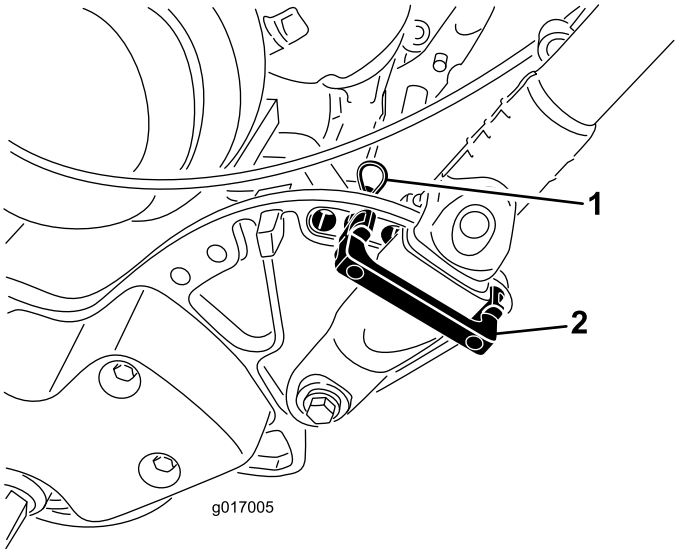

Figura 8

1. Chaveta
2. Fixador do manípulo

2. Rode o manípulo para posição de operação desejadas, coloque um fixador do manípulo por cima da pega da barra de ligação e nos orifícios de alinhamento na placa lateral (Figura 8).
3. Mantenha o fixador na posição com um perno de gancho (Figura 8).
4. Repita o procedimento no lado oposto do manípulo.
5. Ajuste altura da pega na posição desejada; consulte Ajuste da altura do manípulo (página 21).

   Nota: A máquina é expedida com o manípulo ajustado para a posição mais baixa. A máquina é habitualmente operada com o manípulo telescópico para fora até à sua altura máxima.

4

Instalação das rodas de transporte

Peças necessárias para este passo:

2	Rodas de transporte (Kit de rodas de transporte opcional, modelo 04123)

Procedimento

1. Empurre o apoio para baixo com o pé **no centro do apoio** e puxe a pega central inferior da máquina para cima até que o apoio tenha rodado para a frente, sobre o centro (Figura 9).

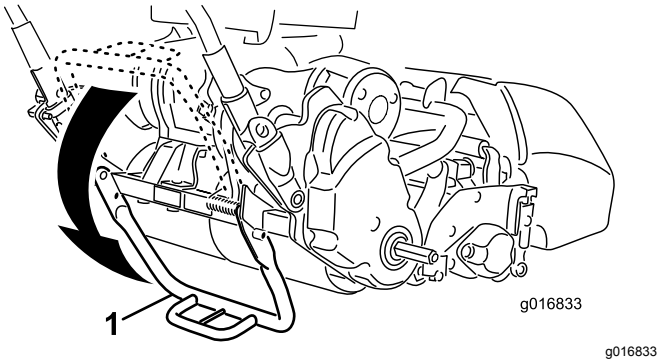

g016833

Figura 9

1. Apoio

2. Empurre o dispositivo de bloqueio da roda para o centro da roda e deslize a roda na direção do eixo hexagonal (Figura 10).

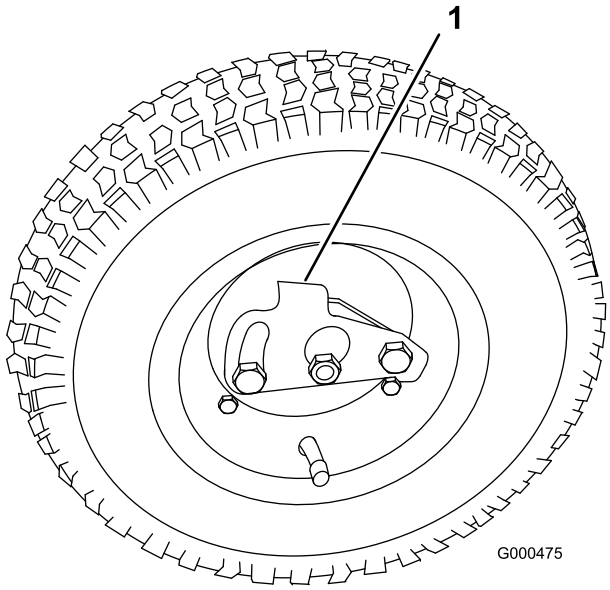

g000475

Figura 10

1. Dispositivo de bloqueio

3. Gire a roda nos dois sentidos até que se encaixe perfeitamente no eixo e que o dispositivo de bloqueio se prenda ao veio do eixo.
4. Repita o procedimento no lado oposto da máquina.
5. Encha os pneus com 0,83 a 1,03 bar.
6. Baixe cuidadosamente a máquina do apoio empurrando ligeiramente para a frente ou elevando o suporte da pega central inferior, permitindo que o apoio regresse à sua posição normal.

5

Verificação do nível de óleo do motor

Nenhuma peça necessária

Procedimento

Verifique o nível de óleo do motor, consulte Verificação do nível de óleo do motor (página 30).

6

Instalação do cesto da relva

Peças necessárias para este passo:

1	Cesto de relva

Procedimento

1. Agarre no cesto pela pega (Figura 11).

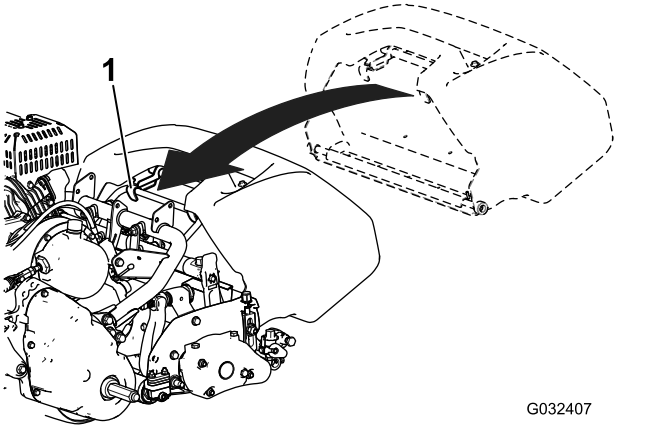

Figura 11

1. Ganchos do cesto

2. Oriente o rebordo do cesto entre as placas laterais da unidade de corte e sobre o rolo frontal (Figura 11).
3. Instale os ganchos do cesto por cima do arco da estrutura (Figura 11).

Importante: **Se alguma vez deixar cair o cesto, verifique se há danos nos pontos de contacto do braço inclinado perto do rebordo inferior do cesto (Figura 12). Aperte-os antes de utilizar o cesto. Utilizar o cesto com pontos de contacto dobrados no braço inclinado pode causar contacto entre o cesto e o cilindro causando ruído indesejado e/ou danos no cesto e cilindro.**

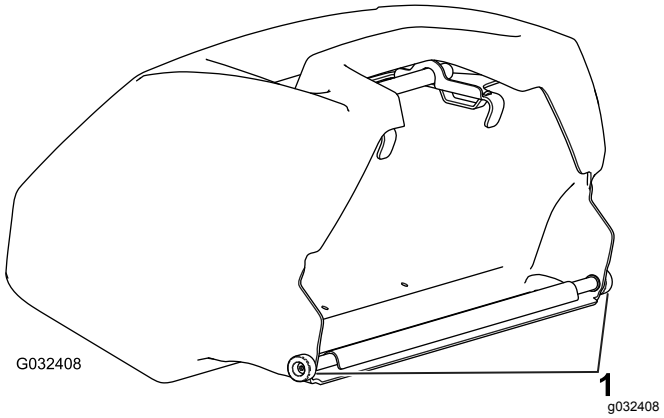

Figura 12

1. Ponto de contacto do braço inclinado

Descrição geral do produto

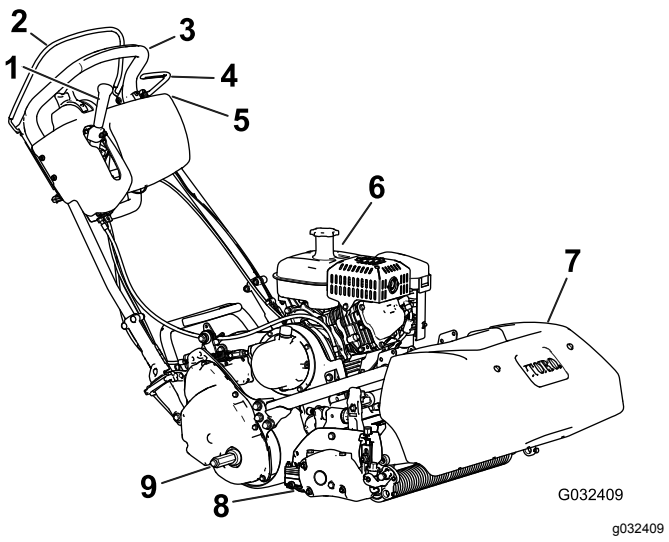

Figura 13

1. Alavanca de ativação da transmissão de tração e do cilindro
2. Controlo de presença do operador
3. Manípulo
4. Travão de serviço
5. Painel de controlo
6. Depósito de combustível
7. Cesto de relva
8. Unidade de corte
9. Eixo da roda de transporte

Comandos

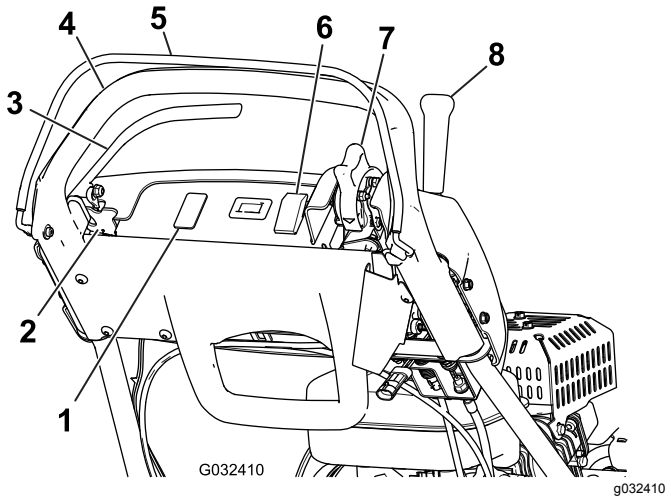

Figura 14

1. Espaço livre para luzes opcionais
2. Bloqueio do travão de estacionamento
3. Travão de serviço
4. Manípulo
5. Controlo de presença do operador
6. Interruptor Ligar/Desligar
7. Alavanca do regulador
8. Alavanca de ativação da transmissão de tração e do cilindro

Alavanca do regulador

A alavanca do regulador (Figura 14 e Figura 15) está situada no lado direito posterior do painel de controlo. Rode o regulador para regular a velocidade do motor.

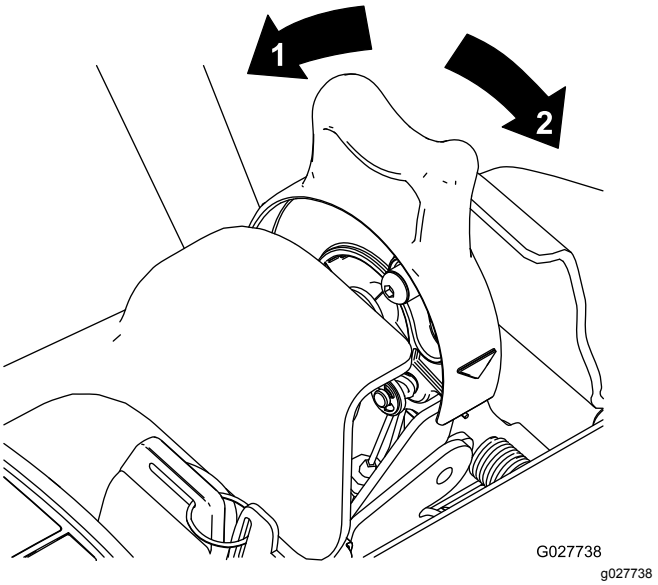

Figura 15

1. Velocidade total
2. Velocidade reduzida

Alavanca de acionamento da transmissão da tração e do cilindro

A alavanca de acionamento da transmissão da tração e do cilindro (Figura 16) está situada no lado direito dianteiro do painel de controlo. Para a operação de transporte, a alavanca tem duas posições: NEUTRO e PARA A FRENTE. Empurrando a alavanca para a frente, porá em funcionamento a transmissão da direção.

Nota: Para mover a alavanca, tem de engatar primeiro o controlo de presença do operador.

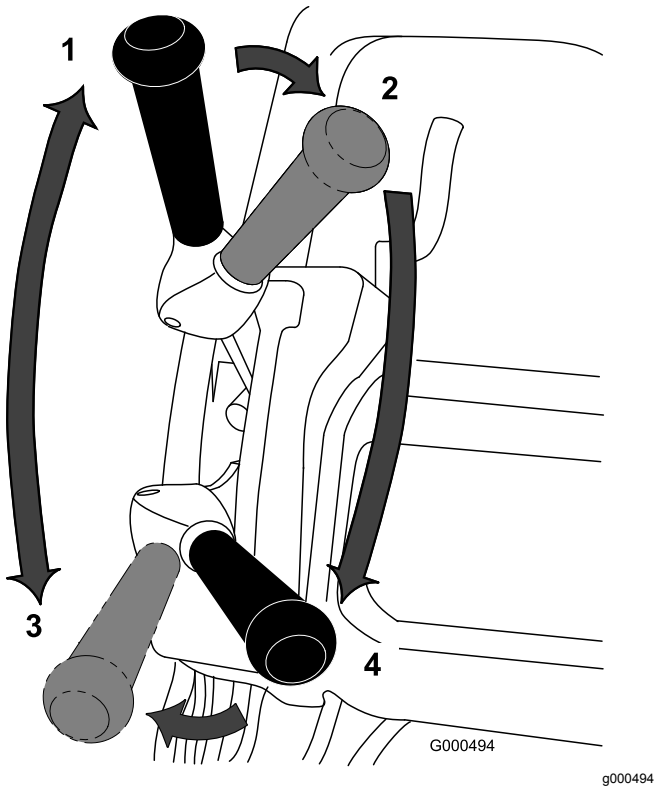

g000494

Figura 16

1. PONTO MORTO
2. Transmissão da tração neutra e transmissão do cilindro desligada
3. Transmissão de tração – engatada (transporte)
4. Transmissão da tração e transmissão do cilindro engatadas

Para a operação do cilindro, a alavanca tem duas posições: ENGATADA e DESENGATADA. Mova a parte superior da alavanca para a esquerda e depois para a frente para engrenar o cilindro e começar a mover. Empurre a alavanca para a direita para desengrenar o cilindro e continuar o movimento para a frente ou puxe para trás para desengrenar o cilindro e a transmissão da tração.

Nota: Se libertar o controlo de presença do operador, a alavanca regressa a Neutro e a máquina pára.

Travão de serviço

O travão de serviço (Figura 17) encontra-se no lado dianteiro esquerdo do manípulo. Ao puxar a alavanca, irá ativar o travão de serviço. Tem de desativar o travão antes de se engatar a transmissão de tração.

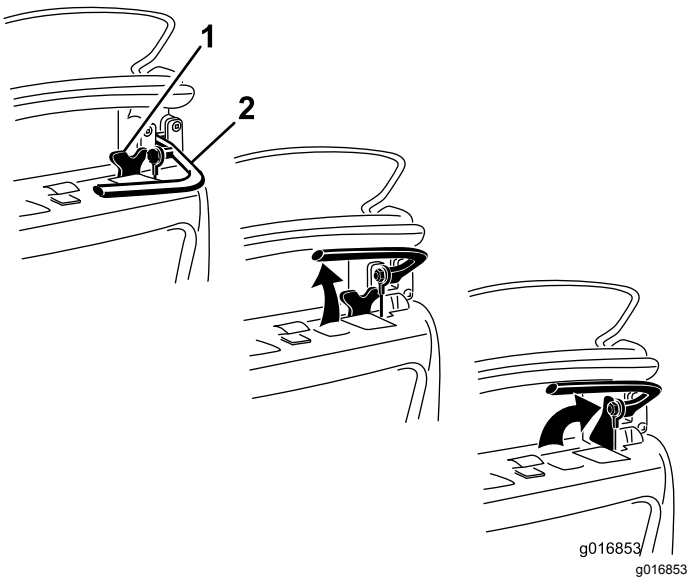

g016853

Figura 17

1. Bloqueio do travão de estacionamento
2. Travão de serviço

Bloqueio do travão de estacionamento

O bloqueio do travão de parqueamento (Figura 17) é utilizado com o travão de serviço. Com o travão de serviço ativado, rode a alavanca do travão de parqueamento na direção da alavanca do travão e liberte o travão de serviço para a alavanca para manter o travão de serviço no sítio. Puxe a alavanca do travão para o soltar.

Interruptor Ligar/Desligar

O interruptor Ligar/Desligar (Figura 14) localiza-se no topo do painel de controlo. Mova o interruptor para a posição LIGAR para ligar o motor e para a posição DESLIGAR para desligar o motor.

Controlo de presença do operador (CPO)

O controlo de presença do operador (Figura 14) tem de ser engatado antes de engatar a alavanca de tração. Soltar o CPO durante o funcionamento fará a máquina voltar a neutro, mas não desliga o motor.

Alavanca do ar

A alavanca do ar (Figura 18) encontra-se no motor. A alavanca tem duas posições: FUNCIONAMENTO e AR. Desloque a alavanca do ar para a posição intermédia quando arrancar o motor a frio. Depois de o motor arrancar, desloque a alavanca para a posição FUNCIONAMENTO.

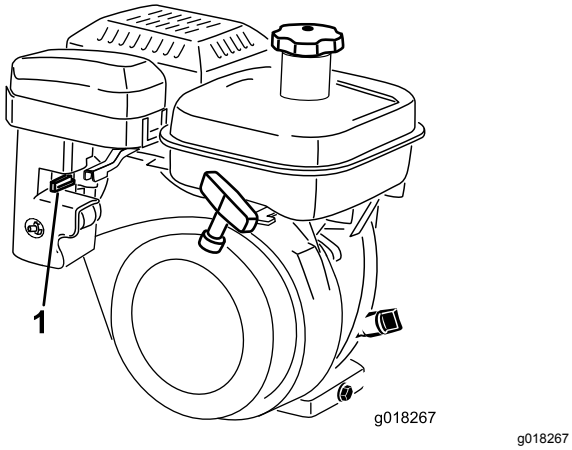

g018267

Figura 18

1. Alavanca do ar na posição AR

Válvula de corte de combustível

A válvula de corte do combustível (Figura 19) encontra-se no motor. A válvula tem duas posições: FECHADA e ABERTA. Desloque a alavanca para a posição FECHADA quando guardar ou transportar a máquina. Abra a válvula antes de pôr o motor em funcionamento. O recipiente do combustível situa-se debaixo da válvula de corte de combustível.

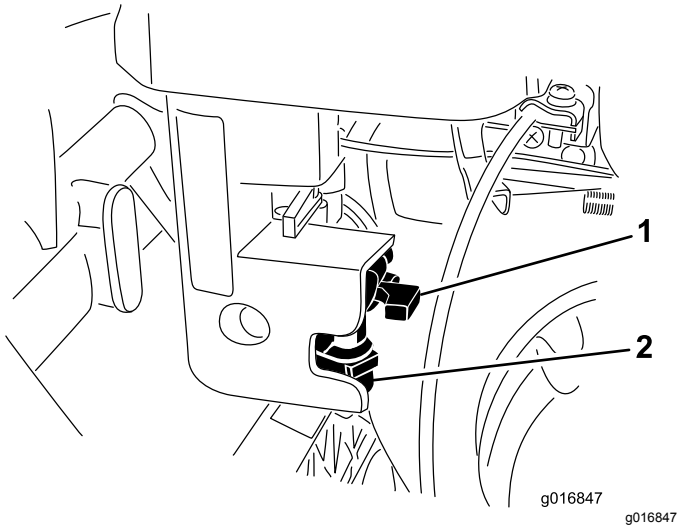

g016847

Figura 19

1. Válvula de corte de combustível na posição Fechada
2. Recipiente do combustível

Manípulo do arrancador de retrocesso

Empurre o manípulo do arrancador de retrocesso (Figura 20) para ligar o motor.

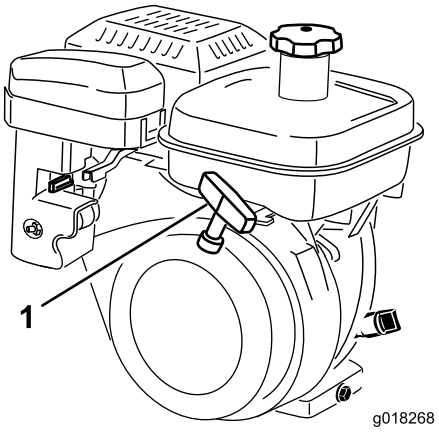

g018268

Figura 20

1. Manípulo do arrancador de retrocesso

Apoio

O apoio (Figura 22) está montado na traseira da máquina e é utilizado para elevar a traseira da máquina para instalação ou remoção das rodas de transporte e para impedir que a máquina caia sobre o manípulo quando remove o cilindro,

- Para utilizar o apoio para instalar as rodas de transporte, baixe-o para o solo e pise no aro do apoio enquanto puxa para cima e para trás na pega central inferior da máquina (Figura 21).

⚠ CUIDADO

A máquina é pesada e pode causar dores nas costas se for elevada de forma incorreta..

Aplique apenas pressão para baixo no aro de apoio e utilize apenas a pega central inferior da máquina para elevar a unidade. Tentar elevar a unidade para o apoio através de qualquer outro meio pode causar ferimentos.

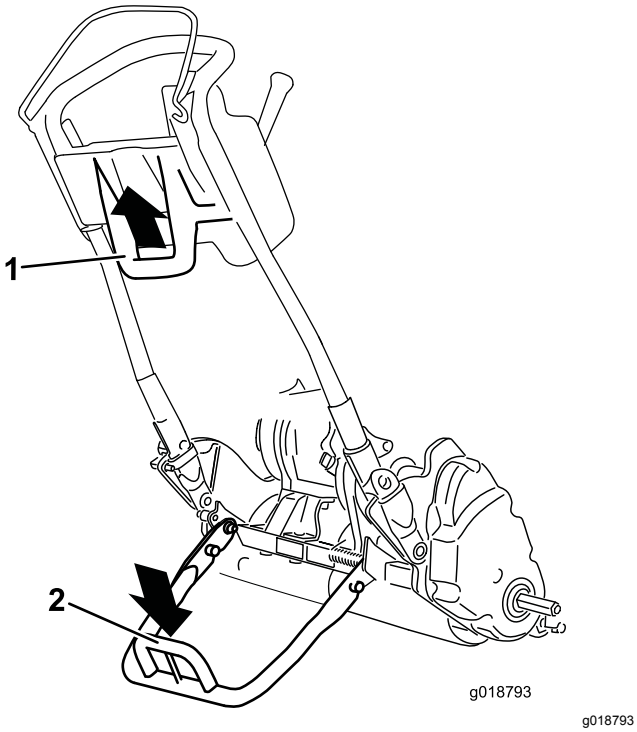

Figura 21

1. Pega central inferior da máquina
2. Aro do apoio

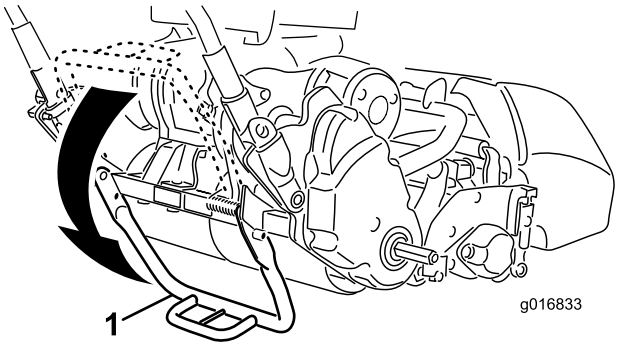

Figura 22

1. Apoio
2. Aro do apoio

- Para evitar que unidade incline para trás ao remover o cilindro, baixe o apoio e empurre o pino de bloqueio para bloquear o apoio na posição de SERVIÇO (Figura 23).

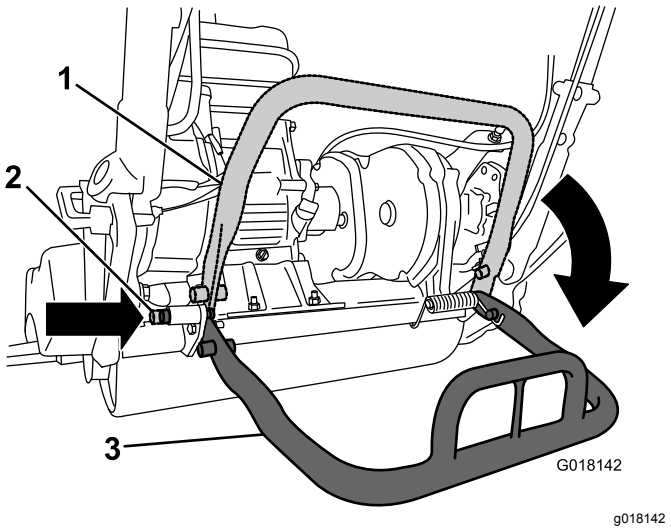

Figura 23

1. Apoio – posição de ARMAZENAMENTO
2. Pino de bloqueio
3. Apoio – posição de SERVIÇO

Especificações

Unidade de tração 1820

Largura	82,5 cm
Altura	104,8 cm
Comprimento com cesto de relva	152,4 cm
Pelo líquido (com unidade de corte com 11 lâminas e cesto de relva instalado)	117 kg
Largura de corte	46 cm
Altura de corte	1,5 a 7,5 mm com lâmina de corte de micro-corte
Frequência de aperto	Ajustável (consultar o Manual de utilizador da unidade de corte)

Unidade de tração 2120

Largura	90,1 cm
Altura	104,8 cm
Comprimento com cesto de relva	152,4 cm
Pelo líquido (com unidade de corte com 11 lâminas e cesto de relva instalado)	117,9 kg
Largura de corte	53,3 cm
Altura de corte	1,5 a 7,5 mm com lâmina de corte de micro-corte
Frequência de aperto	Ajustável (consultar o Manual de utilizador da unidade de corte)

Engates/acessórios

Está disponível uma seleção de engates e acessórios aprovados pela Toro para utilização com a máquina, para melhorar e expandir as suas capacidades. Contacte o representante ou distribuidor de assistência autorizado ou vá a www.Toro.com para obter uma lista de todos os engates e acessórios aprovados.

Para melhor proteger o seu investimento e manter o desempenho ideal do equipamento Toro, utilize peças genuínas Toro. Quando se trata de fiabilidade, a Toro oferece peças de substituição concebidas conforme às especificações de engenharia exatas do equipamento. Para tranquilidade, insista em peças genuínas Toro.

Funcionamento

Nota: Determine os lados direito e esquerdo da máquina a partir da posição normal de utilização.

Segurança em 1º Lugar

Leia atentamente todas as instruções e símbolos de segurança na secção sobre segurança. Esta informação pode contribuir para evitar que o utilizador e outras pessoas sofram acidentes.

⚠ CUIDADO

Esta máquina produz níveis de ruído que podem provocar perda de audição, caso utilize a máquina durante longos períodos.

Deverá utilizar proteções para os ouvidos quando utilizar esta máquina.

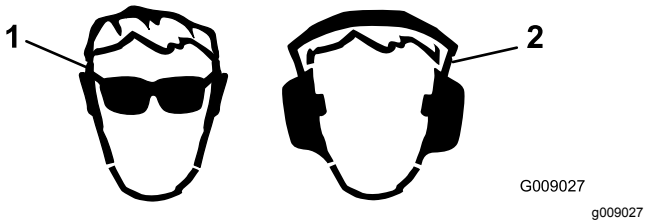

Figura 24

1. Proteja devidamente os olhos.
2. Utilize proteções para os ouvidos.

Verificação do nível de óleo do motor

Verifique o nível do óleo do motor antes de cada utilização ou ao fim de cada 8 horas de utilização, consulte a Verificação do nível de óleo do motor (página 30).

Enchimento do depósito de combustível

A capacidade do depósito de combustível é de 3 litros.

- Para melhores resultados, utilize apenas gasolina limpa, fresca (com menos de 30 dias) e sem chumbo com uma classificação de octanas de 87 ou superior (método de classificação (R+M)/2).
- **Etanol: Gasolina com até 10% de etanol (gasool) ou 15% MTBE (éter-metil-terciobutílico) por volume é aceitável.** Etanol e MTBE não são a mesma coisa. Gasolina com 15% de etanol (E15) por volume não é aprovada para utilização. **Nunca utilize gasolina que contenha mais de 10% de etanol por volume** como, por

exemplo, E15 (contém 15% etanol), E20 (contém 20% etanol) ou E85 (contém até 85% de etanol). Utilizar gasolina não aprovada pode causar problemas de desempenho e/ou danos no motor, que poderão não ser abrangidos pela garantia.

- **Não** utilizar gasolina que contenha metanol.
- **Não guardar combustível nem no depósito do combustível nem em recipientes de combustível durante o inverno, a não ser que seja utilizado um estabilizador de combustível.**
- **Não** adicionar petróleo à gasolina.

⚠ PERIGO

Em determinadas circunstâncias, a gasolina é extremamente inflamável e explosiva. Um incêndio ou explosão provocado(a) por gasolina pode resultar em queimaduras e danos materiais.

- **Encha o depósito de combustível no exterior, num espaço aberto, quando o motor estiver frio. Remova toda a gasolina que, eventualmente, se tenha derramado.**
- **Nunca encha o depósito de combustível num atrelado fechado.**
- **Não encha completamente o depósito de combustível. Adicione gasolina ao depósito de combustível, até que o nível se encontre entre 6 a 13 mm abaixo da extremidade inferior do tubo de enchimento. Este espaço vazio no depósito permitirá que a gasolina se expanda.**
- **Nunca fume quando estiver a manusear gasolina e mantenha-se afastado de todas as fontes de fogo ou faíscas que possam inflamar os vapores de gasolina.**
- **Guarde a gasolina num recipiente aprovado e mantenha-a longe do alcance das crianças. Nunca adquira mais do que a gasolina necessária para 30 dias.**
- **Não utilize a máquina sem que todos os componentes do sistema de escape estejam corretamente montados e em boas condições de funcionamento.**

⚠ PERIGO

Em determinadas condições durante o abastecimento, pode ser libertada eletricidade estática que provoca uma faísca que pode inflamar os vapores da gasolina. Um incêndio ou explosão provocado(a) por gasolina pode resultar em queimaduras e danos materiais.

- **Coloque sempre os recipientes de gasolina no chão, longe do veículo, antes de os encher.**
- **Não encha os recipientes de gasolina no interior de uma carrinha, outro veículo ou um atrelado, porque os revestimentos do interior ou a cobertura plástica da carrinha podem isolar o recipiente e abrandar a perda de energia estática do mesmo.**
- **Sempre que possível, retire a máquina a abastecer do veículo ou do atrelado e encha o depósito da máquina com as respetivas rodas no chão.**
- **Se tal não for possível, abasteça a máquina no veículo ou no atrelado a partir de um recipiente portátil e não do bico de abastecimento normal.**
- **Se for necessário utilizar um bico de abastecimento, mantenha-o em contacto permanente com o anel exterior do depósito de combustível ou com a abertura do recipiente até concluir a operação.**

⚠ AVISO

A gasolina pode ser prejudicial ou mesmo fatal quando ingerida. A exposição prolongada a vapores pode provocar lesões graves ou doenças.

- **Evite inalar vapores durante muito tempo.**
- **Mantenha a cara afastada do bico e do depósito de combustível ou da abertura do condicionador.**
- **Evite o contacto com a pele; lave qualquer derrame com água e sabão.**

1. Limpe a zona em redor da tampa do depósito de combustível e retire a tampa do depósito (Figura 25). Ao usar gasolina sem chumbo, encha o depósito de combustível apenas até ao fundo do painel do filtro. Não encha demasiado.

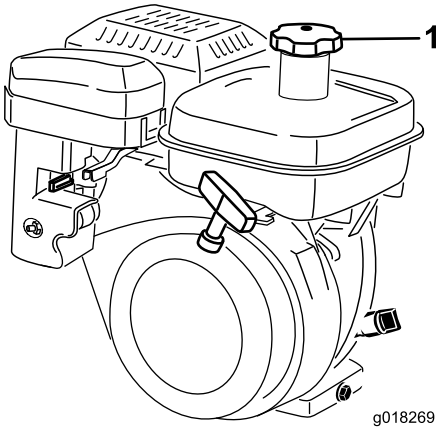

g018269

Figura 25

1. Tampa do depósito de combustível

2. Instale a tampa do depósito e limpe os derrames de gasolina.

Ajuste da altura do manípulo

Nota: A máquina é expedida com o manípulo ajustado para a posição mais baixa. A máquina é habitualmente operada com o manípulo telescópico para fora até à sua altura máxima.

1. Solte os 3 os parafusos e as porcas da carroçaria que fixam cada um dos lados do manípulo nas pegas da barra de ligação (Figura 26).

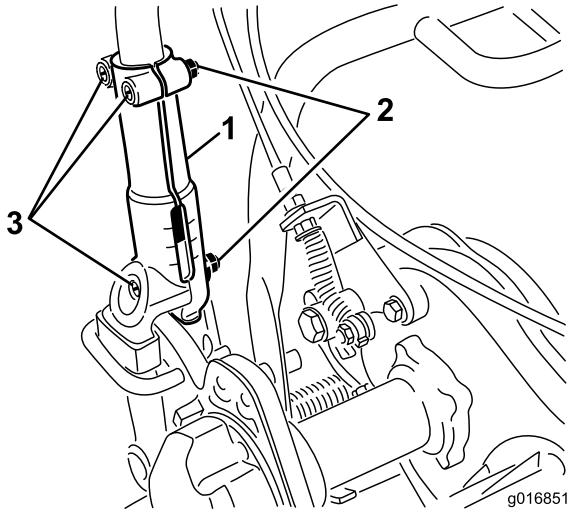

g016851

Figura 26

1. Grampo da barra de ligação
2. Porca
3. Parafusos da carroçaria

2. Puxe o manípulo lentamente e de modo uniforme de cada lado até encontrar a posição desejada para a sua utilização.
3. Aperte os parafusos e as porcas da carroçaria para bloquear o ajuste.

Ajuste do ângulo do manípulo

1. Retire as chavetas dos fixadores do manípulo em cada lado da máquina (Figura 27).

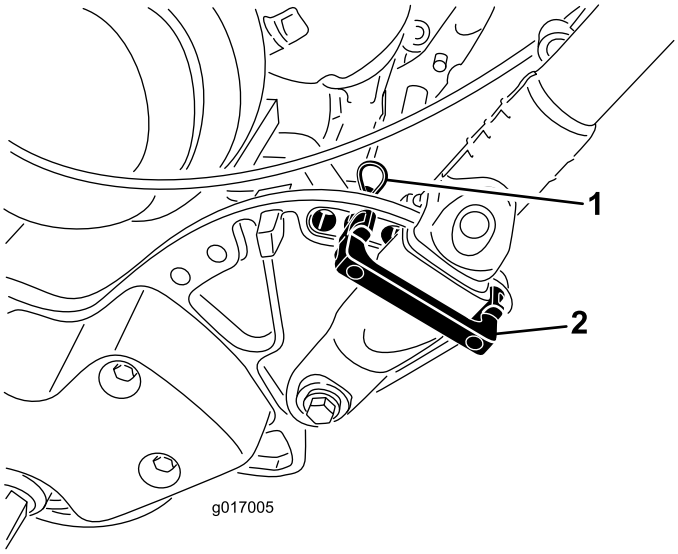

g017005

Figura 27

1. Chaveta
2. Fixador do manípulo

2. Enquanto segurar no manípulo, retire as chavetas de cada lado e rode o manípulo até o colocar na posição desejada para sua utilização (Figura 27).
3. Instale os fixadores do manípulo e as chavetas.

Ajuste da alavanca do regulador

1. Retire a cobertura da consola.
2. Desaperte os dois dispositivos de fixação que prendem a alavanca do regulador (Figura 28).

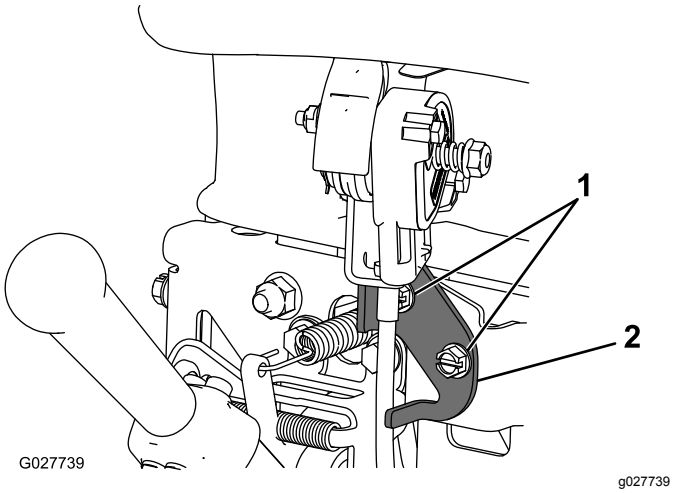

Figura 28

1. Dispositivos de fixação
2. Alavanca do regulador

3. Ajuste a alavanca do regulador para a posição desejada.
4. Aperte os dispositivos de fixação da alavanca do regulador.
5. Coloque a tampa da consola previamente removida.

Arranque e desligação do motor

Nota: Para obter ilustrações e descrições dos controlos indicados nesta secção, consulte Comandos (página 15).

Ligação do motor

Nota: Assegure-se de que o fio da vela está instalado na vela.

1. Certifique-se de que as alavancas de tração e da transmissão do cilindro se encontram na posição de desengate.

   Nota: O motor não entrará em funcionamento se a alavanca de tração se encontrar na posição Engatada.
2. Desloque o interruptor Ligar/Desligar para a posição LIGAR.
3. Desloque a alavanca do regulador para a posição RÁPIDO.
4. Abra a válvula de bloqueio de combustível.
5. Desloque a alavanca do ar para a posição intermédia quando arrancar o motor a frio. O ar pode não ser necessário quando arrancar o motor a quente.
6. Puxe o manípulo do arrancador de retrocesso até que se dê o engate, e em seguida puxe-o vigorosamente para ligar o motor. Abra o ar à medida que o motor aquece.

   Importante: **Não puxe o cabo de retrocesso até ao seu limite nem liberte o manípulo do arrancador quando puxar o cabo porque pode provocar a rutura do cabo ou a danificação da estrutura de retrocesso.**

Desligação do motor

1. Desloque os controlos de transmissão da tração e do cilindro para a posição DESENGATADA, a alavanca do regulador para LENTO e o interruptor Ligar/Desligar para DESLIGAR.
2. Retire o cabo da vela moldado, de modo a evitar um arranque acidental antes de guardar a máquina.
3. Feche a válvula de bloqueio do combustível antes de guardar ou transportar a máquina num veículo.

Transporte da máquina

Nota: Não ponha o motor a trabalhar enquanto está a transportar a unidade num atrelado de transporte pois pode danificar a máquina.

Se não pretender instalar as rodas de transporte opcionais, passe para o passo 4.

1. Empurre o apoio para baixo com o pé e puxe o manípulo para cima até que o apoio tenha rodado para frente, em direção ao centro.
2. Instale as rodas de transporte.
3. Para libertar o apoio, puxe o manípulo e baixe a parte traseira da máquina apoiando-a sobre as rodas de transporte.
4. Assegure-se de que os controlos da tração e da transmissão do cilindro se encontram na posição DESENGATADA e ligue o motor.
5. Coloque a alavanca do regulador na posição LENTO, incline a dianteira da máquina, engate gradualmente a transmissão da tração e aumente lentamente a velocidade do motor.
6. Ajuste o acelerador para utilizar a máquina à velocidade desejada e transporte-a até ao local de destino.

Preparação para a operação de corte

1. Volte a colocar a alavanca de controlo da tração na posição DESENGATADA, o regulador na posição LENTO e desligue o motor.

2. Empurre o apoio para baixo com o pé e puxe o manípulo para cima até que o apoio tenha rodado para frente, em direção ao centro.
3. Retire as rodas de transporte.
4. Baixe cuidadosamente a máquina do apoio.

Assegure-se de que a máquina está devidamente regulada e colocada de forma equitativa em ambos os lados do cilindro. Os ajustes incorretos da máquina podem muitas vezes ser verificados através do aspeto irregular da relva após o corte. Tire todos os objetos estranhos da relva antes de efetuar o corte. Assegure-se de que ninguém, especialmente as crianças e os animais, se encontra na área de trabalho.

Dicas de corte

Importante: **As aparas de relva funcionam como um lubrificante durante a deslocação. O uso excessivo da unidade de corte na ausência de aparas de relva poderá danificar a unidade corte.**

- Corte o relvado a direito, para trás e para a frente, ao longo do relvado.
- Evite cortar em círculos ou virar a máquina em cima da relva, para evitar levantar a turfa.
- Retire a máquina da relva, levantando a unidade de corte (empurre o manípulo) e ligando o tambor de tração.
- Deve cortar a uma velocidade normal e constante. Uma velocidade elevada poupa pouco tempo e dará origem a uma qualidade de corte muito inferior.
- Para lhe permitir cortar em linha reta ao longo do relvado, e manter máquina à mesma distância da extremidade do corte anterior, use as tiras de alinhamento existentes no cesto (Figura 29).

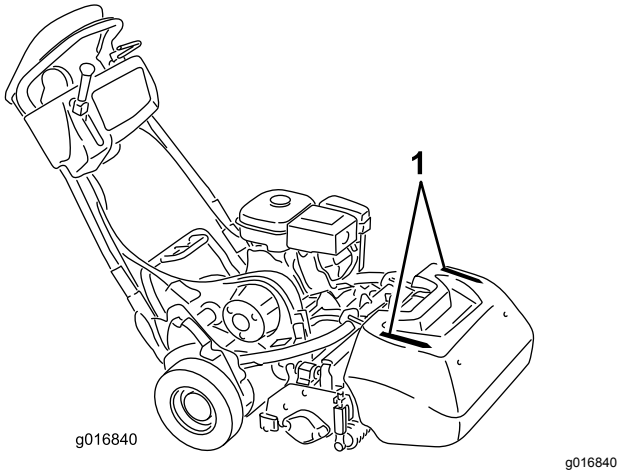

Figura 29

1. Tiras de alinhamento

Operação da máquina em condições de pouca luminosidade

Quando trabalhar com a máquina em condições de pouca luminosidade, utilize o Kit de luzes LED opcional, disponível no distribuidor autorizado Toro.

Importante: **Não utilize outros sistemas de luzes com esta máquina, uma vez que não funcionarão corretamente com a saída CC do motor.**

Utilização dos controlos durante o corte da relva

1. Ligue o motor, coloque o acelerador a uma velocidade reduzida, empurre a pega para levantar a unidade de corte, pressione o controlo de presença do operador, desloque a alavanca de tração para a posição ENGATAR e transporte a máquina até uma ponta do relvado (Figura 30).
2. Coloque a alavanca de tração na posição DESENGATADA e engate a transmissão do cilindro (Figura 30).

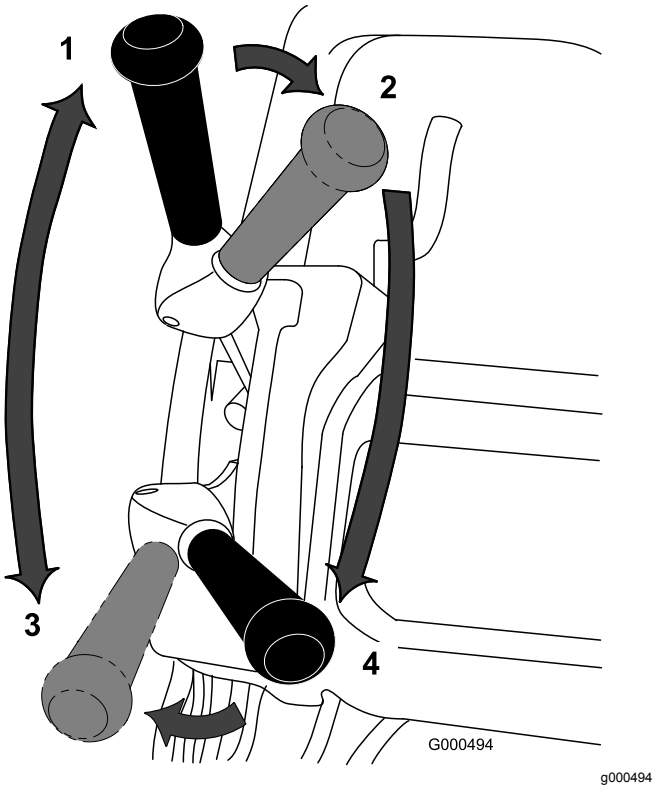

Figura 30

1. Transmissão de tração – ponto morto
2. Transmissão da tração neutra e transmissão do cilindro desligada
3. Transmissão de tração – engatada (transporte)
4. Transmissão da tração e transmissão do cilindro engatadas

3. Desloque a alavanca de tração para a posição ENGATADA, aumente a velocidade até que a

máquina se movimente à velocidade desejada, conduza a máquina para o relvado, desça a dianteira da máquina e comece a operação (Figura 30).

Utilização dos controlos após o corte da relva

1. Saia do relvado, desloque as alavancas de controlo da transmissão do cilindro e da tração para a posição DESENGATADA e pare o motor.
2. Despeje as aparas do cesto, volte a colocar o cesto na máquina e comece a operação de transporte.

Verificar o funcionamento dos interruptores de segurança

Intervalo de assistência: Em todas as utilizações ou diariamente

⚠ CUIDADO

A máquina poderá arrancar inesperadamente se os interruptores de segurança se encontrarem desligados ou danificados e provocar lesões pessoais.

- **Não modifique os interruptores de segurança.**
- **Verifique o funcionamento dos interruptores diariamente e substitua todos os interruptores danificados antes de utilizar a máquina.**

Verificação do interruptor de segurança do controlo de presença do operador (CPO)

1. Empurre o apoio para baixo com o pé e puxe o manípulo para cima até que o apoio tenha rodado para frente, em direção ao centro.
2. Ligue o motor.
3. Com o CPO solto, tente acionar a alavanca de tração (Figura 31). A alavanca de tração não se deve acionar. Se a alavanca de tração se acionar, o interruptor de segurança precisa de assistência. Corrija o problema antes da utilização; consulte Manutenção dos interruptores de segurança de tração (página 33).

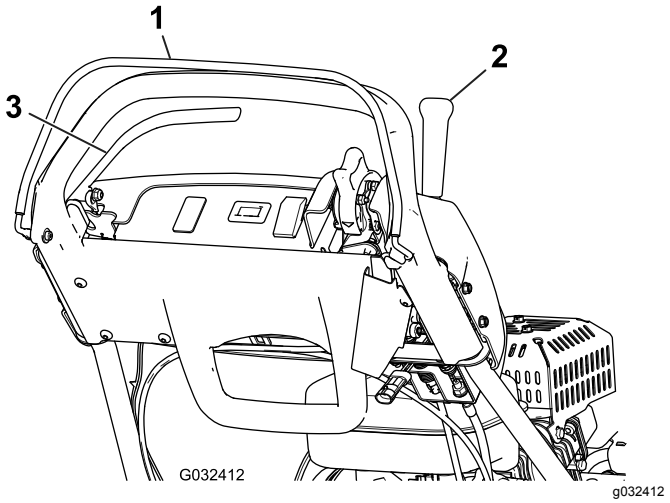

Figura 31

1. Controlo de presença do operador (CPO)
2. Alavanca de tração
3. Alavanca do travão

4. Com o CPO carregado e a alavanca de tração acionada, solte o CPO (Figura 31). A alavanca de tração deve deixar de ficar acionada. Se a alavanca de tração não deixar de ficar acionada, o interruptor de segurança precisa de assistência. Corrija o problema antes da utilização; consulte Manutenção dos interruptores de segurança de tração (página 33).
5. Com o CPO carregado e alavanca de mudanças para a esquerda, ative a tração e a transmissão do cilindro e solte o CPO (Figura 31). A alavanca de tração deve deixar de ficar acionada. Se a alavanca de tração não deixar de ficar acionada, o interruptor de segurança precisa de assistência. Corrija o problema antes da utilização.; consulte Manutenção dos interruptores de segurança de tração (página 33) ou Ajuste o controlo do cilindro (página 37).
6. Com o CPO carregado e a alavanca de mudanças para a esquerda para ativar a tração e a transmissão do cilindro, mova a alavanca de mudanças para a direita para desativar a transmissão do cilindro (Figura 31). A transmissão do cilindro deve deixar de ficar acionada. Se a transmissão do cilindro não desengatar, o sistema de segurança precisa de assistência. Corrija o problema antes da utilização.; consulte Ajuste o controlo do cilindro (página 37).
7. Baixe cuidadosamente a máquina do apoio.

Verificação do interruptor de tração

1. Empurre o apoio para baixo com o pé e puxe o manípulo para cima até que o apoio tenha rodado para a frente, em direção ao centro.
2. Com o CPO carregado, a alavanca de tração acionada e os controlos do motor na posição de arranque (Figura 31). Tente pôr o motor a funcionar. O motor não deverá arrancar. Se o motor arrancar, terá que inspecionar o interruptor de segurança. Corrija o problema antes da utilização. Consulte Manutenção dos interruptores de segurança de tração (página 33).
3. Baixe cuidadosamente a máquina do apoio.

Verificação do interruptor de segurança do travão

1. Empurre o apoio para baixo com o pé e puxe o manípulo para cima até que o apoio tenha rodado para a frente, em direção ao centro.
2. Com a alavanca de tração desengatada, o travão de serviço acionado e os controlos do motor na posição de arranque (Figura 31), tente ligar o motor. O motor deverá iniciar. Se o motor não arrancar, o interruptor de segurança precisa de assistência. Corrija o problema antes da utilização da máquina; consulte Manutenção do interruptor de segurança do travão (página 34).
3. Com o motor a trabalhar, acione o travão de serviço (não o travão de estacionamento), carregue no CPO e acione a alavanca de tração (Figura 31). O motor deve trabalhar para se sobrepor ao travão, mas não desligar-se. Se o motor se desligar imediatamente, o interruptor de segurança precisa de assistência. Corrija o problema antes da utilização da máquina; consulte Manutenção do interruptor de segurança do travão (página 34).
4. Com o motor trabalhar, acione o bloqueio do travão de estacionamento, carregue no CPO e acione a alavanca de tração (Figura 31). O motor deve desligar. Se o motor não se desligar, o interruptor de segurança necessita de ser revisto. Corrija o problema antes da utilização; consulte Manutenção do interruptor de segurança do travão (página 34).
5. Baixe cuidadosamente a máquina do apoio.

Soltura da transmissão

Se a máquina ficar inativa, pode desengatar o tambor da transmissão para permitir que a máquina seja manobrada.

1. No canto posterior direito da máquina, localize a alavanca de engate/desengate da tração ao lado do tambor da transmissão (Figura 32).

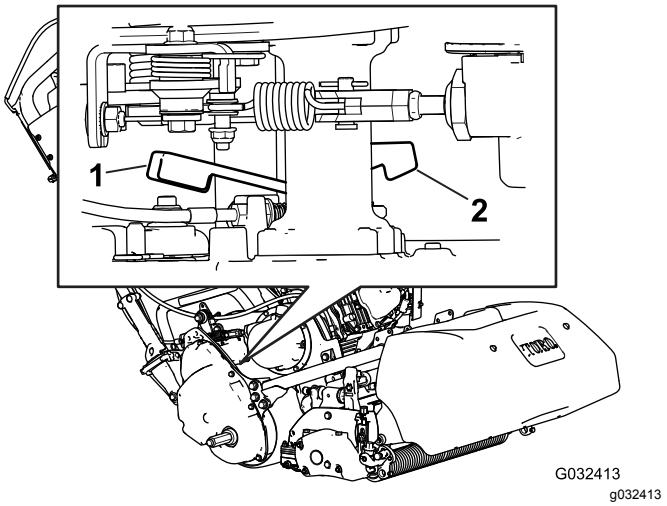

Figura 32

1. Alavanca de engate/desengate da tração – engatada
2. Alavanca de engate/desengate da tração – desengatada

2. Rode a alavanca para trás para desengatar a transmissão do tambor.

⚠ CUIDADO

Não rodar cuidadosamente a alavanca pode causar que a alavanca com mola atinja a sua mão.

Rode cuidadosamente a alavanca.

3. Mova a máquina, consoante o necessário.

Importante: **Se possível, não reboque a máquina. Se for absolutamente necessário, não reboque a uma velocidade superior a 4,8 km/h, desengate sempre a transmissão do tambor. Se não o fizer, há probabilidade de danificar a máquina.**

4. Quando concluir, rode a alavanca para a frente para engatar a transmissão no tambor.

Nota: O travão continua operacional com a transmissão desengatada no tambor.

Ajuste da máquina para as respetivas condições de relva

Utilize o quadro para ajustar a máquina às respetivas condições de relva:

Barras de apoio: Standard e Opcional (Máquinas Flex/eFlex 2120)			
Número de peça	**Descrição**	**Agressividade**	**Comentários**
106-2468-01	Não agressivo	Menos	Vermelho, padrão
99-3794-03	Agressivo	Mais	Preto
Barras de apoio: Standard e Opcional (Cortadores Flex/eFlex 1820)			
110-2282-01	Não agressivo	Menos	Vermelho, padrão
110-2281-03	Agressivo	Mais	Preto

Lâminas de corte: Standard e Opcional (Máquinas Flex/eFlex 2120)			
Número de peça	**Descrição**	**Intervalo da altura de corte**	**Comentários**
115-1880	Microcorte EdgeMax	1,6 a 3,2 mm	De série
93-4262	Microcorte	1,6 a 3,2 mm	
108-4303	Microcorte alargado	1,6 a 3,2 mm	Menos agressivo
115-1881	EdgeMax Tournament	3,2 a 6,4 mm	
93-4263	Torneio	3,2 a 6,4 mm	
108-4302	Extended Tournament	3,2 a 6,4 mm	Menos agressivo
93-4264	Corte reduzido	6 mm e superior	
Lâminas de corte: Standard e Opcional (Máquinas Flex/eFlex 1820)			
117-1530	Microcorte EdgeMax	1,6 a 3,2 mm	De série
98-7261	Microcorte	1,6 a 3,2 mm	
110-2300	Microcorte alargado	1,6 a 3,2 mm	Menos agressivo
98-7260	Torneio	3,2 a 6,4 mm	
117-1532	EdgeMax Tournament	3,2 a 6,4 mm	
110-2301	Corte reduzido	6 mm e superior	

Rolos (Máquinas Flex/eFlex 2120)			
Número de peça	**Descrição**	**Diâmetro/Material**	**Comentários**
04255	Compressor estreito	6,4 cm/Alumínio	Ranhuras com espaço estreito
04256	Compressor largo	6,4 cm/Alumínio	Maior penetração, ranhuras com espaço largo
04257	Cilindro de pisamento	6,4 cm/Aço	Penetração mínima
04258	Wiehle estreito – comprido	6,4 cm/Alumínio	Maior suporte da extremidade; 4,3 cm mais comprido
04267	Paspalum	6,4 cm/Alumínio	Menor penetração/ranhuras de espaço estreito suavizadas
115-7356	Rolo traseiro	5,1 cm/Alumínio	Traseiros standard
120-9595	Rolo traseiro	5,1 cm/Aço	Traseiros de aço
Rolos (Máquinas Flex/eFlex 1820)			
120-9607	Compressor estreito	6,4 cm/Alumínio	Ranhuras com espaço estreito
120-9609	Compressor largo	6,4 cm/Alumínio	Maior penetração, ranhuras com espaço largo
120-9611	Cilindro de pisamento	6,4 cm/Aço	Penetração mínima
121-4681	Wiehle estreito – comprido	6,4 cm/Alumínio	Maior suporte da extremidade; 4,3 cm mais comprido
120-9605	Rolo traseiro	5,1 cm/Alumínio	Traseiros standard

Manutenção

Nota: Determine os lados direito e esquerdo da máquina a partir da posição normal de utilização.

Importante: **Ao utilizar a máquina em conjunto com o Trans Pro 80, utilize sempre os batentes do reboque quando efetuar manutenção da máquina. Inclinar demasiado pode originar derrame de combustível.**

A paragem no kit de rampa trilhada requer a inserção de uma pega de vassoura ou algo semelhante nos furos por detrás das rodas.

Plano de manutenção recomendado

Intervalo de assistência	Procedimento de manutenção
Após as pimeiras 20 horas	• Substituição do óleo do motor. • Limpar o recipiente do combustível e o filtro.
Em todas as utilizações ou diariamente	• Verifique o funcionamento dos interruptores de segurança. • Verificação do nível de óleo do motor.
A cada 50 horas	• Substituição do óleo do motor. • Limpe o filtro de ar (com mais frequência em condições de sujidade ou pó).
A cada 100 horas	• Substitua o papel do elemento do filtro de ar (com mais frequência em condições de sujidade ou pó). • Verifique a vela. • Limpar o recipiente do combustível e o filtro.
A cada 500 horas	• Substitua o óleo da embraiagem. • Limpe o carburador. • Inspecione as válvulas de admissão e escape. Faça os ajustes necessários.
A cada 1000 horas	• Substitua a tubagem de combustível.. • Inspeção da correia da transmissão do cilindro. • Inspecione os rolamentos da transmissão e substitua-os se necessário.
Antes do armazenamento	• Pinte as superfícies lascadas.

Importante: **Para informações detalhadas sobre os procedimentos de manutenção adicionais, consulte o Manual do utilizador do motor.**

Lista de manutenção diária

Importante: **Copie esta página para uma utilização de rotina.**

Verificações de manutenção	**Para a semana de:**						
	2ª f.	**3ª f.**	**4ª f.**	**5ª f.**	**6ª f.**	**Sáb.**	**Dom.**
Verifique o funcionamento dos interruptores de segurança.							
Verifique o funcionamento do travão de estacionamento.							
Verifique que as juntas articuladas funcionam corretamente.							
Verifique o nível de combustível.							
Verificação do nível de óleo do motor.							
Verifique o filtro de ar.							
Verifique as aletas de arrefecimento do motor.							
Verifique todos os ruídos estranhos no motor.							
Verifique todos os ruídos estranhos de funcionamento.							
Verifique o ajuste do cilindro à lâmina de corte.							
Verifique o ajuste da altura do corte.							
Retoque a pintura danificada.							

Notas sobre zonas problemáticas		
Inspeção executada por:		
Item	Data	Informação

Manutenção do motor

Verificação do óleo do motor

Encha o cárter com aproximadamente 0,6 litros de óleo com a viscosidade adequada antes da utilização. Utilize um óleo de alta qualidade, correspondente à classificação de serviço do American Petroleum Institute (API) SE ou superior. Selecione a viscosidade do óleo adequada (peso) com base na temperatura ambiente. Figura 33 ilustra as recomendações de temperatura/viscosidade.

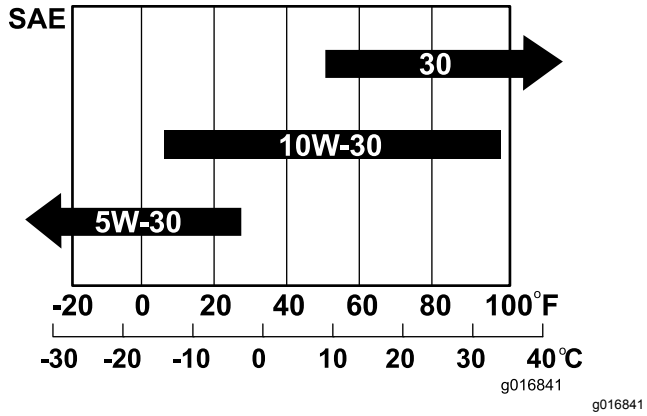

Figura 33

Nota: O uso de óleos multigraduados (5W-20, 10W-30 e 10W-40) irá aumentar o consumo. Sempre que utilizar este tipo de óleo verifique o respetivo nível com mais frequência.

Verificação do nível de óleo do motor

Intervalo de assistência: Em todas as utilizações ou diariamente

Nota: A melhor altura para verificar o nível de óleo do motor será quando o motor estiver frio antes do dia de trabalho começar. Se já tiver funcionado, espere 10 minutos até o óleo voltar para o reservatório e verifique depois. Se o nível de óleo estiver na ou abaixo da marca “L” da vareta, adicione óleo até o nível atingir a marca “H”. **Não encha demasiado.** Se o nível de óleo se encontrar entre as marcas ‘H’ e ‘L’, não adicione óleo.

1. Retire as rodas de transporte (se instaladas).
2. Posicione a máquina de forma a que o motor fique nivelado e limpe em redor do indicador do nível de óleo (Figura 34).

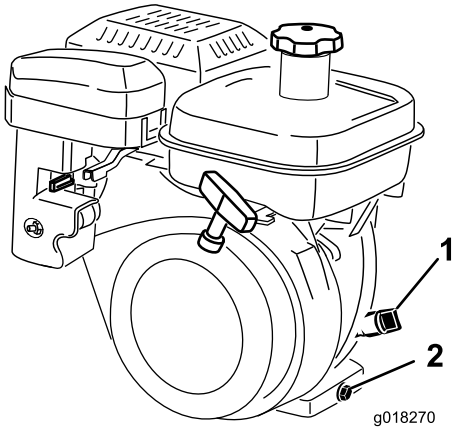

Figura 34

1. Medidor do nível do óleo 2. Tampão de escoamento

3. Retire o medidor de nível do óleo, rodando-o no sentido contrário ao dos ponteiros do relógio (Figura 34).
4. Limpe o medidor e insira-o no orifício de enchimento. Não o aperte o medidor no orifício. Depois retire e verifique o nível de óleo. Se o nível estiver baixo, adicione apenas o óleo suficiente para aumentar o nível até se encontrar entre as marcas H e L no medidor (Figura 35). Verifique o nível do óleo. Não encha demasiado.

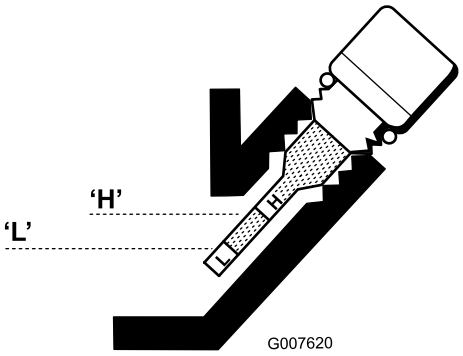

Figura 35

5. Instale o indicador do nível de óleo e limpe todo e qualquer óleo derramado.

Substituição do óleo do motor

Intervalo de assistência: Após as pimeiras 20 horas

A cada 50 horas

1. Ligue o motor e deixe funcionar a máquina durante alguns minutos para aquecer o óleo.
2. Coloque um recipiente de drenagem na traseira da máquina, debaixo do tampão de escoamento (Figura 34). Solte o tampão de escoamento.

3. Empurre o manípulo para inclinar a máquina e o motor para trás, permitindo um maior escoamento de todo o óleo para o recipiente.
4. Instale o tampão de escoamento e volte a encher o cárter com o óleo especificado.
5. Remova todo o óleo derramado.
6. O óleo usado deve ser eliminado de forma adequada. Recicle de acordo com as normas locais.

Manutenção do filtro de ar

Intervalo de assistência: A cada 50 horas

1. Desligue o cabo da vela de ignição.
2. Retire a porca que fixa a parte superior do filtro de ar ao filtro de ar e retire a cobertura. Limpe bem a cobertura (Figura 36 e Figura 37).

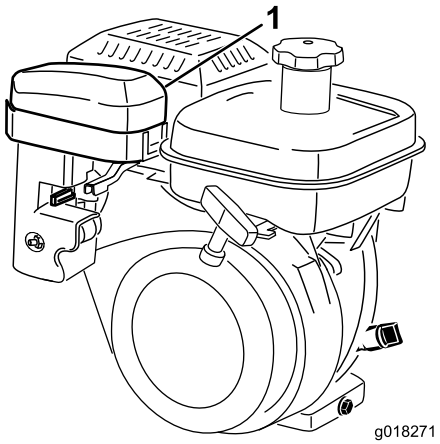

g018271

Figura 36

1. Cobertura do filtro de ar

3. Se o elemento de esponja se encontrar sujo, deverá retirá-lo do elemento de papel (Figura 37). Limpe bem a esponja.
   A. Lave o elemento de esponja em água morna com sabão líquido. Aperte o elemento para retirar a sujidade, mas não torça porque pode danificar a esponja.
   B. Seque-o, esfregando-o num pano limpo. Aperte o pano e o elemento de esponja para secar, mas não torça porque poderá danificar a esponja.
   C. Encharque o elemento em óleo de motor limpo. Aperte o elemento para retirar o óleo em excesso e efetuar uma distribuição uniforme do óleo.

   Nota: Deverá utilizar sempre um elemento encharcado de óleo.

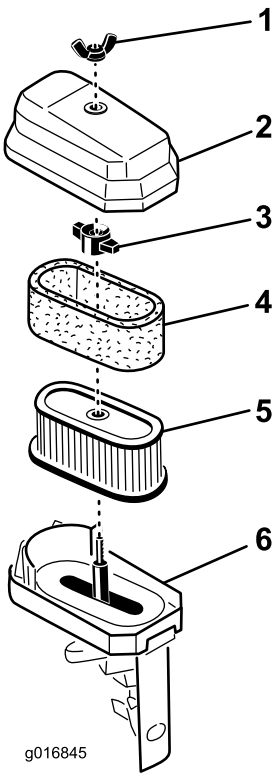

g016845

Figura 37

1. Porca de orelhas
2. Cobertura do filtro de ar
3. Porca de orelhas
4. Filtro de esponja
5. Filtro de papel
6. Base do filtro de ar

4. Aquando da manutenção do elemento de esponja, deverá verificar o estado do elemento de papel. Se necessário, substitua.

   Nota: Não utilize ar comprimido para limpar o elemento de papel.
5. Instale o elemento de esponja, o elemento de papel e a cobertura do filtro de ar.

   Importante: **Não utilize a máquina sem o filtro de ar montado porque poderá desgastar seriamente ou danificar o motor.**

Manutenção da vela de ignição

Intervalo de assistência: A cada 100 horas

Utilize uma vela NGK BR 6HS ou equivalente. A folga de ar correta está entre 0,6 e 0,7 mm.

1. Retire o cabo da vela moldado (Figura 38).

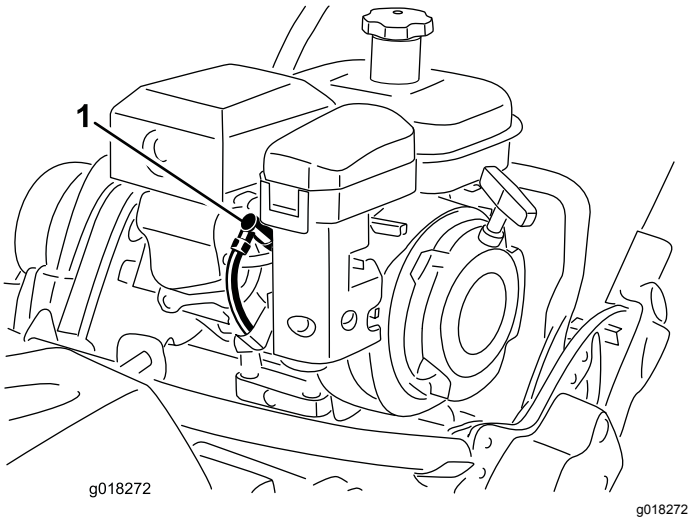

Figura 38

1. Fio da vela de ignição

2. Limpe a zona em torno da vela e retire a vela da cabeça do cilindro.

   Importante: **Substitua a vela que se encontrar partida, reparada ou suja. Não lixe, raspe ou limpe os elétrodos, uma vez que tal poderá provocar danos no motor devido à entrada de limalhas no cilindro.**

3. Ajuste a folga para 0,6 a 0,7 mm como se mostra na (Figura 39). Monte a vela com a folga correta e aperte-a com uma força de 23 N·m.

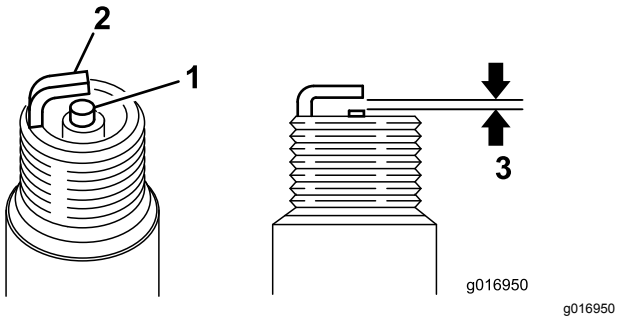

Figura 39

1. Isolante do elétrodo central
2. Elétrodo lateral
3. Folga de ar – 0,6 a 0,7 mm

Manutenção do sistema de combustível

Limpeza do recipiente do combustível e do filtro

Intervalo de assistência: Após as pimeiras 20 horas

A cada 100 horas/Mensalmente (O que ocorrer primeiro)

1. Feche a válvula de corte do combustível e desaperte o recipiente do combustível do corpo do filtro (Figura 40).

   Nota: Uma tomada de 12 pontos com 17 mm encaixa sobre o corpo do recipiente de combustível e ajuda na remoção.

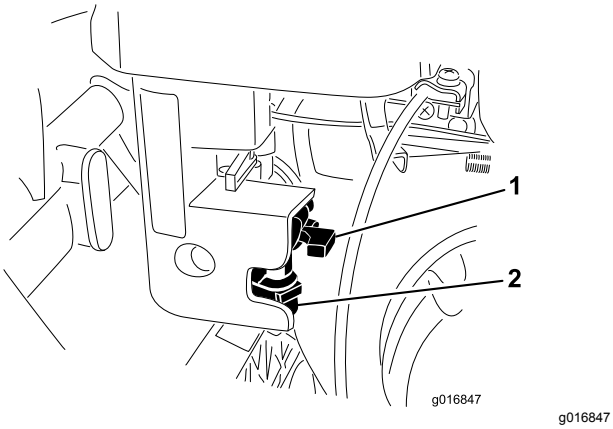

Figura 40

1. Válvula de corte do combustível
2. Recipiente do combustível

2. Limpe o recipiente do combustível em gasolina limpa e volte a instalar.
3. Desaperte e retire o recipiente do combustível do depósito do combustível (Figura 41).

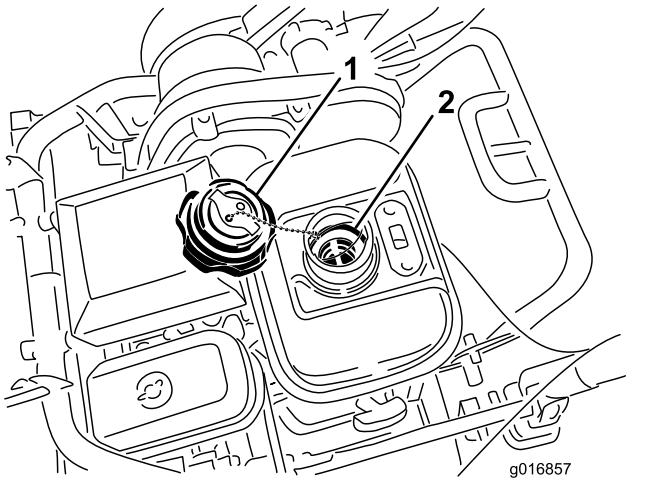

g016857

Figura 41

1. Tampa do depósito de combustível
2. Filtro do depósito de combustível

4. Retire o filtro do depósito de combustível do interior do depósito de combustível.
5. Limpe o filtro em combustível limpo e volte a instalá-lo no depósito.
6. Instale a tampa do depósito de combustível no depósito de combustível.

Substituição da tubagem de combustível

Intervalo de assistência: A cada 1000 horas

Se sair combustível da tubagem, substitua-a imediatamente.

Manutenção do sistema eléctrico

Manutenção dos interruptores de segurança de tração

Siga o procedimento indicado se o interruptor tiver de ser ajustado ou substituído.

1. Certifique-se de que o motor está desligado.
2. Remova o painel de controlo.
3. Ative a alavanca de tração.

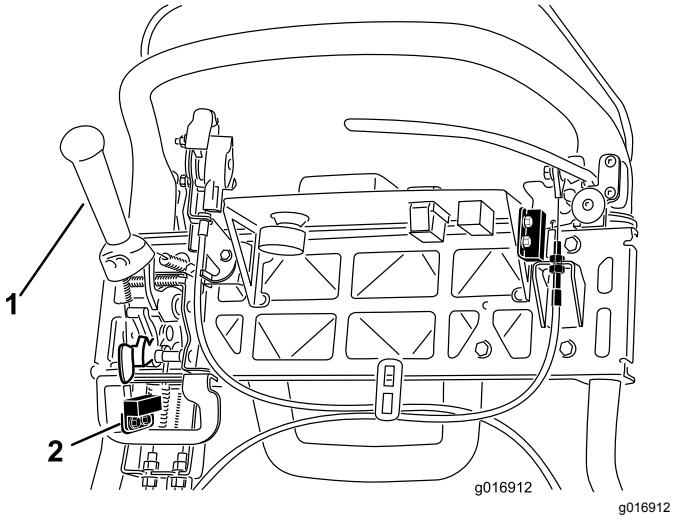

g016912

Figura 42

1. Alavanca de tração
2. Interruptor de segurança

4. Desaperte as juntas de montagem do interruptor de segurança (Figura 42).
5. Coloque uma cunha de 1,6 mm entre a alavanca de tração e o interruptor de segurança (Figura 42).
6. Aperte as juntas de montagem do interruptor de segurança.
7. Engate a alavanca de tração e verifique a folga. O intervalo normal de funcionamento é de 0,76 a 3,05 mm. Com a alavanca de tração engatada, comprove se o interruptor perde continuidade. Substitua o interruptor, caso seja necessário.

Manutenção do interruptor de segurança do travão

1. Certifique-se de que o motor está desligado.
2. Remova o painel de controlo.
3. Engate a alavanca do travão de serviço e engate o bloqueio do travão de estacionamento.
4. Desaperte as juntas de montagem do interruptor de segurança (Figura 43).

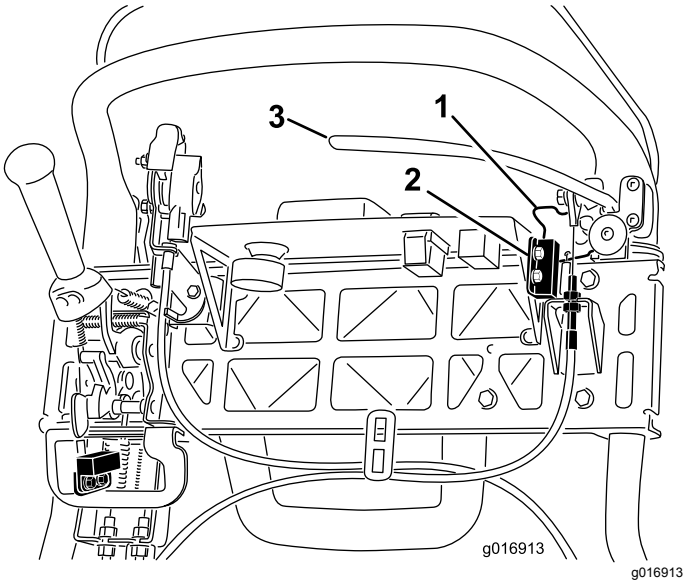

Figura 43

1. Bloqueio do travão de estacionamento
2. Interruptor de segurança
3. Alavanca do travão de serviço

5. Coloque um calço de 1,6 mm entre o bloqueio do travão de estacionamento e o interruptor de segurança (Figura 43).
6. Aperte as juntas de montagem do interruptor de segurança. Verifique a folga. O bloqueio não deve estar em contacto com o interruptor.
7. Engate a alavanca do travão e rode o bloqueio. Verifique se o interruptor perde continuidade. Substitua o interruptor, caso seja necessário.

Manutenção dos travões

Ajuste do travão de serviço/mão

Se o travão de serviço/mão falhar durante a sua utilização, ajuste o cabo da seguinte forma:

1. Desloque a alavanca do travão de serviço/mão para a posição DESLIGAR.
2. Remova o painel de controlo.
3. Para aumentar tensão do cabo, desaperte a porca de bloqueio do cabo superior e aperte a porca de bloqueio do cabo inferior (Figura 44) até que seja obtida uma força de 156 N aplicada na pega da alavanca do travão, necessária para libertar o trinco do travão de estacionamento. Não ajuste demasiado ou poderá prender o travão de estacionamento.

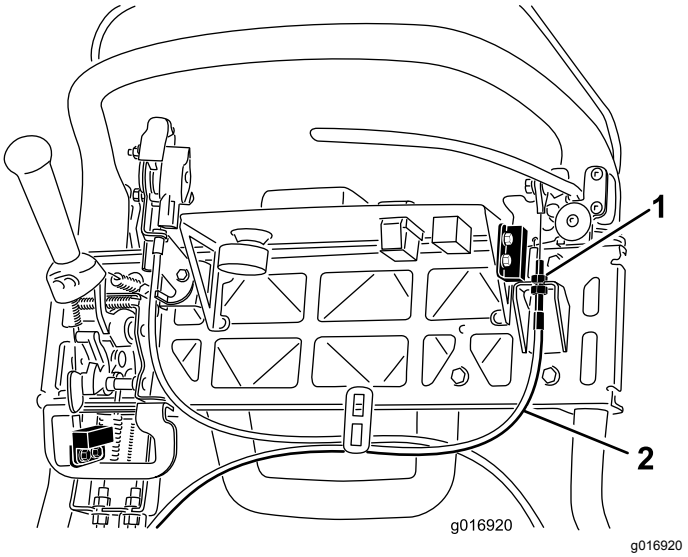

Figura 44

1. Porcas de bloqueio
2. Cabo do travão de serviço

Manutenção das correias

Inspeção da correia da transmissão do cilindro

Intervalo de assistência: A cada 1000 horas

1. Solte o parafuso flangeado que fixa cobertura da correia e retire a cobertura da correia para expor a correia (Figura 45).

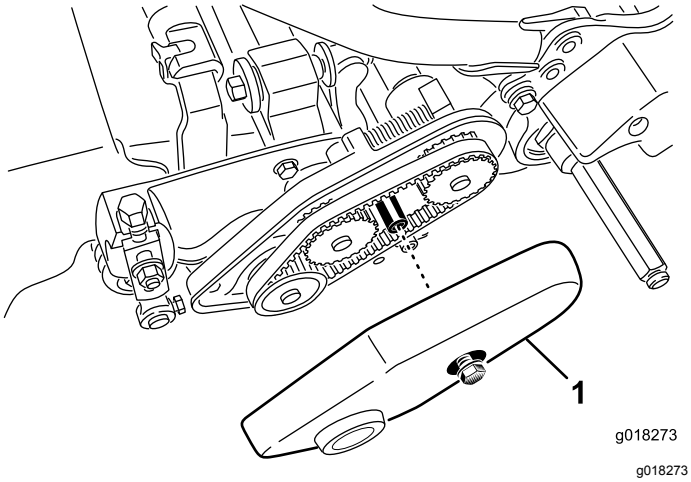

Figura 45

1. Cobertura da correia

2. Afinar a tensão da correia:
   A. Desaperte a porca de montagem da caixa de mancal (Figura 46).

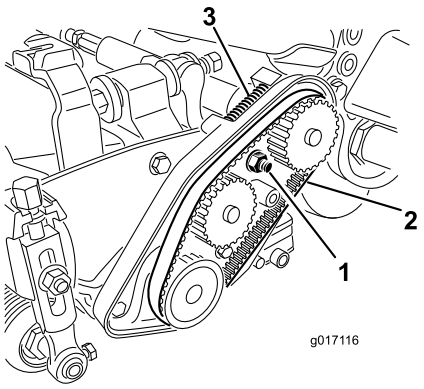

Figura 46

1. Porca de montagem da caixa de mancal
2. Correia do cilindro
3. Mola de compressão

   B. Servindo-se de uma chave de 16 mm (⅝ pol.), rode a caixa de rolamentos para se certificar de que opera livremente.
   C. Limpe quaisquer detritos do interior do compartimento da correia e que estejam em redor da mola de compressão (Figura 46).
   D. Certifique-se de que a mola de compressão aplica a tensão adequada na correia.
   E. Aperte a porca de montagem da caixa de mancal.
   F. Coloque a cobertura da correia.

Inspeção visual da embraiagem do cilindro

Retire a tampa de borracha (Figura 47) do orifício na parte da frente da transmissão para fazer a inspeção visual da embraiagem do cilindro ao fazer ajustes.

Importante: **Volte a colocar o tampão quando concluir para evitar que água e detritos contaminem a embraiagem.**

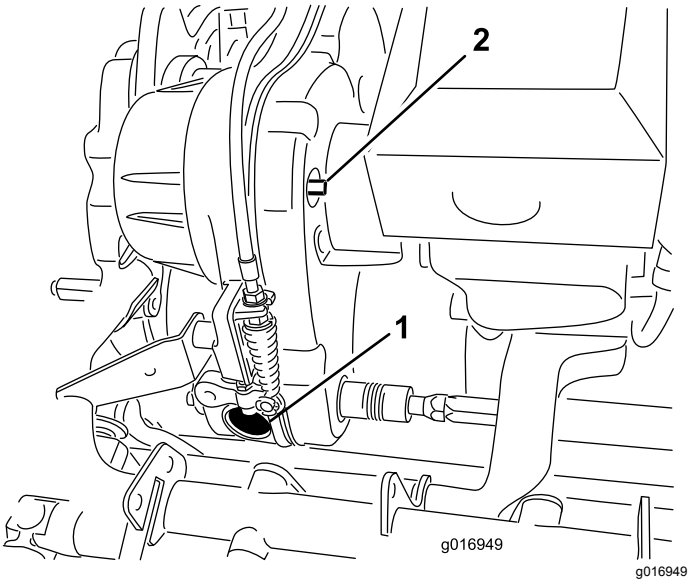

Figura 47

1. Tampa de borracha do furo
2. Eixo de engate/desengate

Engatar/desengatar o tensionador da correia da transmissão

A correia de transmissão é apertada por uma polia intermédia da mola. Se a tensão da correia tiver de ser engatada/desengatada, utilize uma chave de aperto de ⅜ pol. para rodar o eixo de engate/desengate (Figura 47) para a posição desejada. Rodar o eixo ¼ de volta no sentido dos ponteiros do relógio irá desengatar a polia da correia (Figura 48).

Nota: A tensão da correia tem de ser desengatada antes de se remover a cobertura da transmissão.

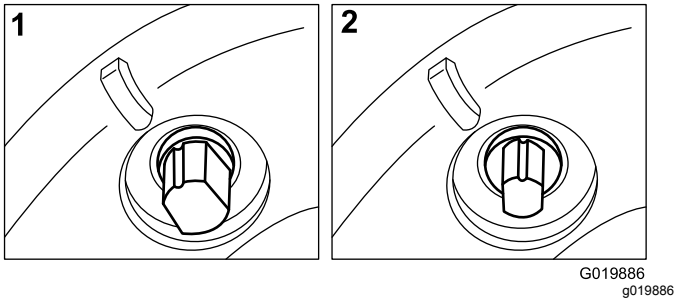

Figura 48

1. Engatado
2. Desengatado

Manutenção do sistema de controlo

Ajuste do controlo da tração

Intervalo de assistência: A cada 500 horas—Substitua o óleo da embraiagem.

Se o controlo da tração não engatar ou se derrapar durante a utilização, terá de ser ajustado.

1. Mova o controlo da tração para a posição ENGATADA.
2. Meça a distância do pino de segurança em qualquer extremidade da mola de controlo de tração (Figura 49); se não estiver entre 7,3 e 7,6 cm, ajuste a embraiagem de acordo com os passos abaixo.

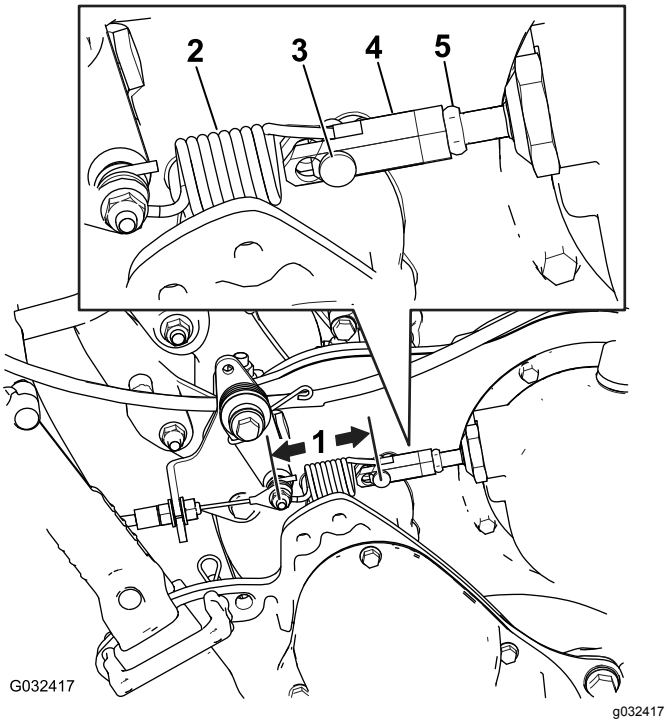

Figura 49

1. Meça esta distância; deve ser de 7,3 a 7,6 cm
2. Mola de controlo da tração
3. Passador de forquilha
4. Tensor
5. Porca de bloqueio

A. Desengate a alavanca de controlo de tração.

B. Desaperte a porca de bloqueio no tensor e retire o passador de forquilha, desligando a mola do tensor (Figura 49).

C. Rode o tensor para dentro ou para fora para ajustar o comprimento, consoante o necessário.

D. Instale o tensor na mola utilizando o passador de forquilha.

E. Mova o controlo da tração para a posição ENGATADA.

F. Meça a distância do pino de segurança em qualquer extremidade da mola de controlo de tração (Figura 49); repita os passos A a Faté que fique entre 7,3 e 7,6 cm.

Ajuste o controlo do cilindro

Se o controlo do cilindro não engatar devidamente, é necessário um ajuste.

1. Verifique se o controlo do cilindro está desengatado.
2. No anteparo da transmissão, ajuste o cabo de controlo do cilindro (Figura 50) para atingir um comprimento de mola de 70,6 a 72,4 mm.

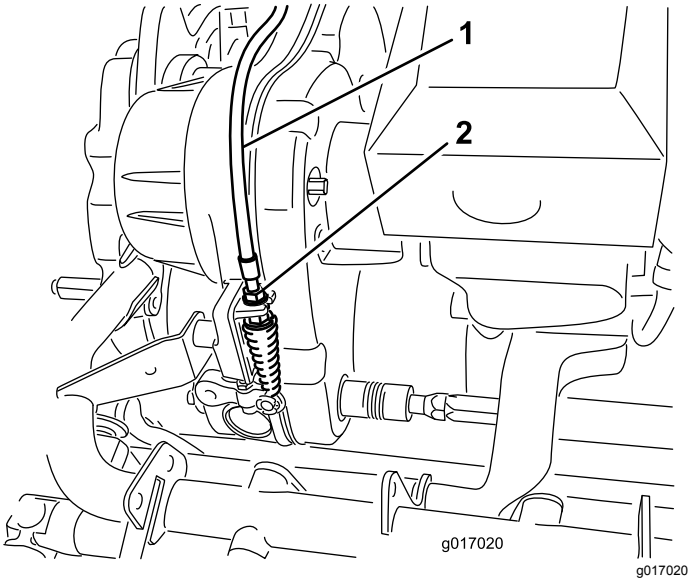

Figura 50

1. Cabo de controlo do cilindro
2. Porcas de bloqueio

3. No anteparo da alavanca de controlo, soltar o cabo de controlo do cilindro até haver folga no cabo (Figura 51).

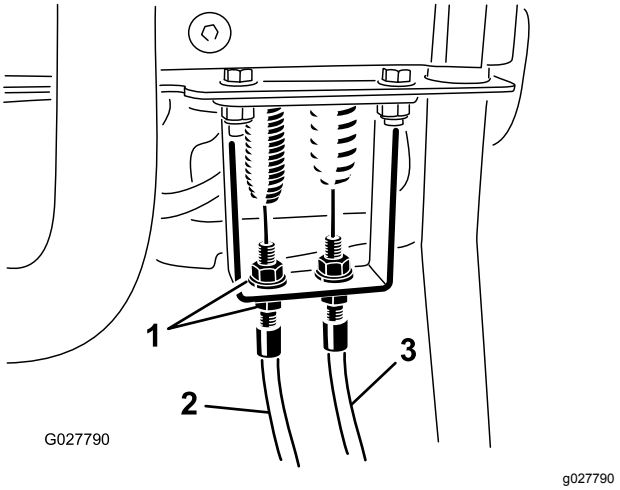

Figura 51

1. Porcas de bloqueio
2. Cabo de controlo da tração
3. Cabo de controlo do cilindro

4. No anteparo do controlo do cilindro, apertar o cabo de controlo do cilindro o suficiente para remover a folga do cabo sem estender a mola.
5. Verifique a operação da seguinte forma:
   - Verifique se os dentes da embraiagem do cilindro desengatam quando a embraiagem é desengatada e se os dentes da embraiagem do cilindro não saem quando é engatado.

     Nota: Retire a tampa de borracha (Figura 47) do furo na parte da frente da transmissão para ver a embraiagem do cilindro.
   - O tempo de paragem do cilindro tem de ser inferior a 7 segundos com o cilindro para a lâmina de corte solto.
   - Consulte o *Manual de manutenção* ou contacte o distribuidor autorizado Toro para obter mais ajuda.

Armazenamento

1. Retire quaisquer cortes de relva, sujidade e fuligem das partes exteriores da máquina, especialmente do motor. Limpe toda a sujidade da parte exterior das aletas da cabeça do cilindro e da saída de ar.

   Importante: **Pode lavar a máquina com água e um detergente suave. Não lave a máquina com sistemas de lavagem de pressão. Evite a utilização excessiva de água, especialmente próximo da placa da alavanca da transmissão e do motor.**

2. Para guardar durante um período prolongado (mais de 30 dias) adicione ao depósito um estabilizador/condicionador de combustível.

   A. Ligue o motor para distribuir o combustível condicionado pelo sistema de combustível (5 minutos).

   B. Ou desligue o motor, deixe arrefecer e, em seguida, drene o depósito de combustível ou deixe o motor a trabalhar até parar.

   C. Ligue o motor e deixe-o trabalhar até parar. Repita, em AR, até o motor não ligar mais.

   D. A gasolina deverá ser eliminada de forma adequada. Recicle de acordo com as normas locais.

      Nota: Não armazene combustível estabilizado/condicionado mais de 90 dias.

3. Verifique e aperte todos os pernos, porcas e parafusos. Repare ou substitua qualquer peça danificada ou gasta.

4. Pinte todas as superfícies de metal arranhadas ou descascadas. O serviço de pintura é disponibilizado pelo Distribuidor Toro autorizado.

5. Guarde a máquina numa garagem ou armazém limpo e seco. Tape a máquina para a proteger e mantê-la limpa.

Lista de distribuidores internacionais

Distribuidor:	País:	Telefone:	Distribuidor:	País:	Telefone:
Agrolanc Kft	Hungria	36 27 539 640	Maquiver S.A.	Colômbia	57 1 236 4079
Asian American Industrial (AAI)	Hong Kong	852 2497 7804	Maruyama Mfg. Co. Inc.	Japão	81 3 3252 2285
B-Ray Corporation	Coreia	82 32 551 2076	Mountfield a.s.	República Checa	420 255 704 220
Brisa Goods LLC	México	1 210 495 2417	Mountfield a.s.	Eslováquia	420 255 704 220
Casco Sales Company	Porto Rico	787 788 8383	Munditol S.A.	Argentina	54 11 4 821 9999
Ceres S.A.	Costa Rica	506 239 1138	Norma Garden	Rússia	7 495 411 61 20
CSSC Turf Equipment (pvt) Ltd.	Sri Lanka	94 11 2746100	Oslinger Turf Equipment SA	Equador	593 4 239 6970
Cyril Johnston & Co.	Irlanda do Norte	44 2890 813 121	Oy Hako Ground and Garden Ab	Finlândia	358 987 00733
Cyril Johnston & Co.	República da Irlanda	44 2890 813 121	Parkland Products Ltd.	Nova Zelândia	64 3 34 93760
Fat Dragon	China	886 10 80841322	Perfetto	Polónia	48 61 8 208 416
Femco S.A.	Guatemala	502 442 3277	Pratoverde SRL.	Itália	39 049 9128 128
FIVEMANS New-Tech Co., Ltd	China	86-10-6381 6136	Prochaska & Cie	Áustria	43 1 278 5100
ForGarder OU	Estónia	372 384 6060	RT Cohen 2004 Ltd.	Israel	972 986 17979
G.Y.K. Company Ltd.	Japão	81 726 325 861	Riversa	Espanha	34 9 52 83 7500
Geomechaniki of Athens	Grécia	30 10 935 0054	Lely Turfcare	Dinamarca	45 66 109 200
Golf international Turizm	Turquia	90 216 336 5993	Lely (U.K.) Limited	Reino Unido	44 1480 226 800
Hako Ground and Garden	Suécia	46 35 10 0000	Solvert S.A.S.	França	33 1 30 81 77 00
Hako Ground and Garden	Noruega	47 22 90 7760	Spyros Stavrinides Limited	Chipre	357 22 434131
Hayter Limited (U.K.)	Reino Unido	44 1279 723 444	Surge Systems India Limited	Índia	91 1 292299901
Hydroturf Int. Co Dubai	Emirados Árabes Unidos	97 14 347 9479	T-Markt Logistics Ltd.	Hungria	36 26 525 500
Hydroturf Egypt LLC	Egito	202 519 4308	Toro Australia	Austrália	61 3 9580 7355
Irrimac	Portugal	351 21 238 8260	Toro Europe NV	Bélgica	32 14 562 960
Irrigation Products Int'l Pvt Ltd.	Índia	0091 44 2449 4387	Valtech	Marrocos	212 5 3766 3636
Jean Heybroek b.v.	Holanda	31 30 639 4611	Victus Emak	Polónia	48 61 823 8369

Aviso de privacidade europeu

As informações recolhidas pela Toro
A Toro Warranty Company (Toro) respeita a sua privacidade. Para processar a sua reclamação da garantia e para o contactar em caso de recolha de produtos, pedimos que partilhe determinadas informações pessoais connosco, seja diretamente ou através da empresa Toro ou do seu representante Toro local.

O sistema de garantia Toro está alojado em servidores que se encontram nos Estados Unidos onde a lei da privacidade pode não providenciar a mesma proteção que se aplica no seu país.

AO PARTILHAR AS SUAS INFORMAÇÕES PESSOAIS CONNOSCO, ESTÁ A AUTORIZAR O PROCESSAMENTO DAS SUAS INFORMAÇÕES PESSOAIS, CONFORME É DESCRITO NESTE AVISO DE PRIVACIDADE.

A forma como a Toro utiliza as informações
A Toro pode utilizar as suas informações pessoais para processar reclamações ao abrigo da garantia, para o contactar em caso de recolha de produtos e para qualquer outro fim que indicarmos. A Toro pode partilhar as suas informações com afiliadas da Toro, revendedores ou outros parceiros de negócios relativamente a qualquer uma destas atividades. Não vendemos as suas informações pessoais a qualquer outra empresa. Reservamo-nos o direito de revelar informações pessoais para cumprir as leis aplicáveis e pedidos das autoridades competentes, para operar os nossos sistemas devidamente ou para sua própria proteção e de outros utilizadores.

Retenção de informações pessoais
Iremos manter as suas informações pessoais enquanto necessitarmos delas para os fins para os quais elas foram originalmente recolhidas ou para outros fins legítimos (como conformidade com regulamentos), ou conforme seja exigido pela lei aplicável.

O nosso compromisso com a segurança das suas informações pessoais
Tomamos as precauções razoáveis para proteger a segurança das suas informações pessoais. Também tomamos medidas para manter a precisão e o estado atual das informações pessoais.

Aceder e corrigir as suas informações pessoais
Se pretender rever ou corrigir as suas informações pessoais, contacte-nos através de e-mail em legal@toro.com.

Lei do consumidor australiana

Os clientes australianos encontrarão informações relacionadas com a Lei do consumidor australiana no interior da caixa ou no seu Distribuidor Toro local.

Garantia geral comercial de produtos Toro

Garantia limitada de dois anos

Condições e produtos abrangidos

A The Toro Company e a sua afiliada, a Toro Warranty Company, no seguimento de um acordo celebrado entre ambas, garantem que o seu Produto Comercial Toro (“Produto”) está isento de defeitos de materiais e de fabrico durante dois anos ou 1500 horas de funcionamento*, o que surgir primeiro. Esta garantia aplica-se a todos os produtos, com a excepção dos arejadores (consultar declaração de garantia separada para estes produtos). Nos casos em que exista uma condição para reclamação de garantia, repararemos o Produto gratuitamente incluindo o diagnóstico, mão-de-obra, peças e transporte. A garantia começa na data em que o produto é entregue ao comprador a retalho original.
* Produto equipado com um contador de horas.

Instruções para a obtenção de um serviço de garantia

É da responsabilidade do utilizador notificar o Distribuidor de Produtos Comerciais ou o Revendedor de Produtos Comerciais Autorizado ao qual comprou o Produto logo que considere que existe uma condição para reclamação da garantia. Se precisar de ajuda para encontrar um Distribuidor de Produtos Comerciais ou Revendedor Autorizado, ou se tiver dúvidas relativamente aos direitos ou responsabilidades da garantia, pode contactar-nos em:

Toro Commercial Products Service Department
Toro Warranty Company
8111 Lyndale Avenue South
Bloomington, MN 55420-1196

+1–952–888–8801 ou +1–800–952–2740
E-mail: commercial.warranty@toro.com

Responsabilidades do proprietário

Como proprietário do produto, você é responsável pela manutenção e ajustes necessários indicados no seu *Manual do utilizador*. O não cumprimento da manutenção e ajustes necessários pode constituir motivo para anulação da garantia.

Itens e condições não abrangidos

Nem todas as falhas ou avarias de produto que ocorrem durante o período da garantia são defeitos nos materiais ou no fabrico. Esta garantia não cobre o seguinte:

- Falhas do produto que resultem da utilização de peças sobressalentes que não sejam da Toro ou da instalação e utilização de acessórios e produtos acrescentados ou modificados que não sejam da marca Toro. Pode ser fornecida uma garantia separada pelo fabricante para estes itens.
- Falhas do produto que resultem do não cumprimento da manutenção e/ou ajustes recomendados. A falha em manter devidamente o seu produto Toro de acordo com a Manutenção recomendada indicada no *Manual do utilizador* pode dar origem a recusa de aplicação da garantia em caso de reclamação.
- Falhas do produto que resultem da operação do produto de uma forma abusiva, negligente ou descuidada.
- Peças sujeitas a desgaste devido à utilização a menos que se encontrem com defeito. Exemplos de peças sujeitas a desgaste durante a operação normal do produto incluem, mas não se limitam a pastilhas e coberturas dos travões, cobertura da embraiagem, lâminas, cilindros, rolos e rolamentos (selados ou lubrificados), lâminas de corte, velas, rodas giratórias, pneus, filtros, correias, e determinados componentes de pulverização como diafragmas, bicos e válvulas de retenção, etc.
- Falhas provocadas por influência externa. As condições consideradas como influências externas incluem, mas não se limitam a, condições climatéricas, práticas de armazenamento, contaminação, utilização de combustíveis, líquidos de refrigeração, lubrificantes, aditivos, fertilizantes, água ou químicos não aprovados, etc.
- As questões de falha ou desempenho devido a utilização de combustíveis (e.g. gasolina, diesel ou biodiesel) que não estejam em conformidade com as normas industriais respetivas.
- Ruído, vibração, desgaste e deteriorações normais.
- O desgaste normal inclui, mas não se limita a, danos nos bancos devido a desgaste ou abrasão, superfícies com a pintura gasta, autocolantes arranhados ou janelas riscadas, etc.

Peças

As peças agendadas para substituição de acordo com a manutenção necessária são garantidas durante o período de tempo até à data da substituição agendada para essa peça. Peças substituídas durante esta garantia são cobertas durante a duração da garantia original do produto e tornam-se propriedade da Toro. Cabe à Toro tomar a decisão final quanto à reparação ou substituição de uma peça ou conjunto. A Toro pode usar peças refabricadas para reparações da garantia.

Garantia das baterias de circuito interno e iões de lítio:

As baterias de circuito interno e de iões de lítio estão programadas para um número total específico de kWh de duração. As técnicas de funcionamento, carregamento e manutenção podem aumentar/reduzir essa duração. Como as baterias são um produto consumível, o tempo útil de funcionamento entre os carregamentos vai diminuindo progressivamente até as baterias ficarem gastas. A substituição das baterias, devido ao desgaste normal, é da responsabilidade do proprietário do veículo. Esta substituição pode ocorrer no período normal de garantia do produto a custo do proprietário. Nota: (apenas baterias de iões de lítio): Uma bateria de iões de lítio possui apenas uma parte da garantia começando no ano 3 até ao ano 5 com base no tempo de serviço e kilowatt horas usadas. Consulte o *Manual do utilizador* para obter informações adicionais.

A manutenção é a custo do proprietário

A afinação do motor, limpeza e polimento de lubrificação, substituição de filtros, refrigerante e realização da manutenção recomendada são alguns dos serviços normais que os produtos Toro exigem que são a cargo do proprietário.

Condições gerais

A reparação por um Distribuidor ou Representante Toro Autorizado é a sua única solução ao abrigo desta garantia.

Nem a The Toro Company nem a Toro Warranty Company será responsável por quaisquer danos indiretos, acidentais ou consequenciais relacionados com a utilização de Produtos Toro abrangidos por esta garantia, incluindo quaisquer custos ou despesas de fornecimento de equipamento de substituição ou assistência durante períodos razoáveis de avaria ou a conclusão pendente não utilizável de avarias ao abrigo desta garantia. Exceto a garantia quanto a Emissões referida em baixo, caso se aplique, não há qualquer outra garantia expressa. Todas as garantias implícitas de comercialização e adequabilidade de utilização estão limitadas à duração desta garantia expressa.

Alguns estados não permitem a exclusão de danos incidentais ou consequenciais, nem limitações sobre a duração de uma garantia implícita; por isso as exclusões e limitações acima podem não se aplicar a si. Esta garantia dá-lhe direitos legais específicos e poderá ainda beneficiar de outros direitos que variam de estado para estado.

Nota relativamente à garantia do motor:

O Sistema de Controlo de Emissões do seu Produto pode estar abrangido por uma garantia separada que satisfaz os requisitos estabelecidos pela Agência de Proteção Ambiental dos EUA (EPA) e/ou pela Comissão da Califórnia para o Ar (CARB). As limitações de horas definidas em cima não se aplicam à Garantia do Sistema de Controlo de Emissões. Consulte a Declaração de garantia para controlo de emissões do motor fornecida com o produto ou contida na documentação do fabricante do motor para mais pormenores.

Países que não são os Estados Unidos nem o Canadá

Os clientes que tenham comprado produtos Toro exportados pelos Estados Unidos ou Canadá devem contactar o seu Distribuidor Toro (Revendedor) para obter políticas de garantia para o seu país, província ou estado. Se, por qualquer razão, estiver insatisfeito com o serviço do seu distribuidor ou se tiver dificuldades em obter informações sobre a garantia, contacte o importador da Toro.

374-0253 Rev C