Form No. 3408-111 Rev B

TORO®

Count on it.

Käyttöopas

# Groundsmaster® 4010 -vaakatasoleikkuri

**Mallinro: 30636—Sarjanro: 316000501 tai suurempi**

Rekisteröi tuotteesi osoitteessa www.Toro.com.
Käännös alkuperäisestä tekstistä (FI)

CE

*3408-111* B

Tämä tuote on asiaankuuluvien eurooppalaisten direktiivien mukainen. Lisätietoja on erillisessä tuotekohtaisessa vaatimustenmukaisuusvakuutuksessa.

**⚠ VAARA**

**KALIFORNIA**
**Lakiesityksen 65 mukainen varoitus**

**Dieselmoottorin tuottamat pakokaasut ja jotkin niiden aineosat sisältävät kemikaaleja, jotka Kalifornian osavaltion tietojen mukaan aiheuttavat syöpää, synnynnäisiä epämuodostumia tai muuta lisääntymiseen liittyvää haittaa.**

Kalifornian lain (California Public Resource Code) pykälät 4442 ja 4443 kieltävät tämän moottorin käytön metsä-, pensaikko- tai ruohopeitteisillä mailla, jos moottoria ei ole varustettu pykälässä 4442 mainitulla hyvässä käyttökunnossa pidetyllä kipinänsammuttimella tai jos moottoria ei ole suojattu, varustettu ja huollettu palovaaran ehkäisemiseksi.

# Johdanto

Tämä kone on ajettava vaakatasoleikkuri, joka on tarkoitettu ammattimaiseen kaupalliseen käyttöön. Se on tarkoitettu pääasiassa puistojen, urheilukenttien ja kaupallisten kiinteistöjen viheralueiden ruohonleikkuuseen. Sitä ei ole tarkoitettu pensaiden leikkuuseen tai ruohon tai muun kasvuston leikkuuseen teiden varsilla eikä maatalouskäyttöön.

Lue nämä tiedot huolellisesti, jotta oppisit käyttämään ja huoltamaan laitetta asianmukaisesti sekä välttämään tapaturmia ja tuotevaurioita. Olet itse vastuussa tuotteen asianmukaisesta ja turvallisesta käytöstä.

Voit ottaa yhteyden Toroon suoraan osoitteessa www.Toro.com, jos tarvitset tietoja tuotteista ja lisävarusteista, lähimmästä jälleenmyyjästä tai jos haluat rekisteröidä tuotteesi.

Aina kun tarvitset huoltoa, alkuperäisiä Toro-varaosia tai lisätietoja, ota yhteys valtuutettuun huoltoliikkeeseen tai Toron asiakaspalveluun. Ota tällöin tuotteen malli- ja sarjanumerot valmiiksi esiin. Kuva 1 näyttää laitteen malli ja sarjanumeron sijainnin. Kirjoita numerot annettuun tilaan.

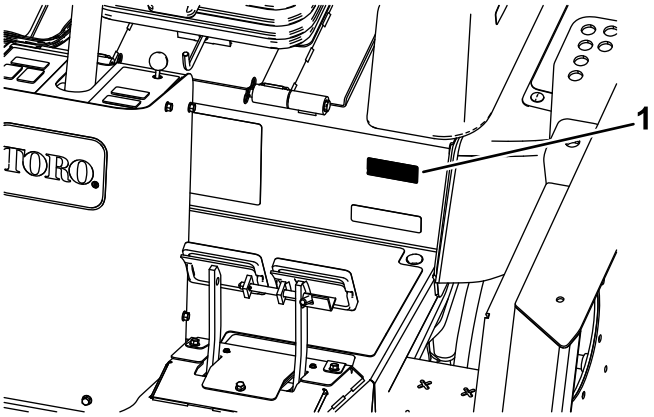


g028455

g028455

**Kuva 1**

1. Malli- ja sarjanumeron sijainti

**Mallinro:** _____

**Sarjanro:** _____

Tässä käyttöoppaassa esiintyvä varoitusmerkintä (Kuva 2) ilmaisee vaaratilannetta, josta saattaa olla seurauksena vakava tapaturma tai jopa kuolema, jos suositellut varotoimenpiteet laiminlyödään.

g000502

**Kuva 2**

1. Varoitusmerkintä

Tässä käyttöoppaassa käytetään kahta termiä tietojen korostamiseksi. **Tärkeää** kiinnittää huomiota mekaanisiin erikoistietoihin ja **Huomautus** korostaa erityishuomion ansaitsevia yleistietoja.

**© 2017—The Toro® Company**
**8111 Lyndale Avenue South**
**Bloomington, MN 55420**



**Toron WWW-sivusto osoitteessa www.Toro.com.**
**Painettu Yhdysvalloissa**
**Kaikki oikeudet pidätetään**

# Sisältö


Turvaohjeet ..... 4
Yleinen turvallisuus ..... 4
Äänitehon taso ..... 4
Äänenpainetaso ..... 4
Värinätaso ..... 5
Moottorin päästöhyväksyntä ..... 5
Turva- ja ohjetarrat ..... 5
Käyttöönotto ..... 16
1 Koneen voitelu ..... 16
2 Varoitustarran vaihto ..... 16
Laitteen yleiskatsaus ..... 17
Ohjauslaitteet ..... 17
Ohjaamon ohjauslaitteet ..... 19
Tekniset tiedot ..... 24
Lisätarvikkeet/lisävarusteet ..... 24
Ennen käyttöä ..... 24
Turvallisuus ennen käyttöä ..... 24
Moottoriöljyn määrän tarkistus ..... 25
Jäähdytysjärjestelmän tarkastus ..... 25
Hydraulijärjestelmän tarkastus ..... 25
Polttoainesäiliön täyttö ..... 25
Rengaspaineen tarkistus ..... 26
Pyöränmuttereiden kireyden tarkistus ..... 27
Planeettapyörästön öljyn tarkistus ..... 27
Taka-akselin voiteluaineen tarkistus ..... 28
Taka-akselin vaihteiston voiteluaineen tarkistus ..... 28
Leikkuukorkeuden säätö ..... 28
Jalaksien säätö ..... 31
Leikkuupöydän rullien säätö ..... 31
Leikkuupöytien epätasapainon korjaus ..... 31
Turvakytkimien tarkistus ..... 33
Peilien säätö ..... 33
Ajovalojen suuntaus ..... 34
Käytön aikana ..... 34
Turvallisuus käytön aikana ..... 34
Moottorin käynnistys ja sammutus ..... 35
Smart Power -vedon kuvaus ..... 36
Puhaltimen taaksepäinpuhallus ..... 36
Automaattisen joutokäynnin kuvaus ..... 36
Vakionopeussäätimen käyttö ..... 36
Ruohon leikkaaminen koneella ..... 36
Hiukkassuodattimen regeneraatio ..... 36
Moottorin nopeuskytkimen käyttö ..... 45
Leikkuunopeuden säätö ..... 45
Kuljetusnopeuden säätö ..... 45
Tietoa koneen käyttöominaisuuksista ..... 45
Käyttövihjeitä ..... 46
Käytön jälkeen ..... 47
Turvallisuus käytön jälkeen ..... 47
Koneen työntäminen tai hinaaminen ..... 47
Nostokohtien paikannus ..... 48
Koneen kuljetus ..... 48
Kiinnityspisteiden paikannus ..... 48
Kunnossapito ..... 49
Kunnossapitotaulukko ..... 49
Päivittäisen huollon tarkastuslista ..... 51
Huoltovälitaulukko ..... 52
Huoltoa edeltävät toimenpiteet ..... 53
Turvallisuus ennen huoltoa ..... 53
Koneen valmistelu huoltoa varten ..... 53
Konepellin irrotus ..... 53
Voitelu ..... 54
Laakerien ja holkkien rasvaus ..... 54
Moottorin huolto ..... 56
Moottorin turvallinen käyttö ..... 56
Moottoriöljyn huolto ..... 56
Ilmanpuhdistimen huolto ..... 57
Hapetuskatalysaattorin ja nokisuodattimen huolto ..... 58
Polttoainejärjestelmän huolto ..... 59
Vedenerottimen huolto ..... 59
Polttoainesuodattimen huolto ..... 60
Polttoainejärjestelmän huolto ..... 60
Sähköjärjestelmän huolto ..... 61
Sähköjärjestelmän turvallinen käyttö ..... 61
Akun huolto ..... 61
Sulakkeiden sijainti ..... 62
Vetojärjestelmän huolto ..... 63
Planeettapyörästön öljyn vaihto ..... 63
Taka-akselin öljyn vaihto ..... 64
Takapyörien aurauskulman tarkistus ..... 64
Ajopolkimen kulman säätö ..... 64
Jäähdytysjärjestelmän huolto ..... 65
Jäähdytysjärjestelmän turvallinen käyttö ..... 65
Jäähdytysjärjestelmän tarkistus ..... 65
Moottorin jäähdytysjärjestelmän huolto ..... 66
Jarrujen huolto ..... 67
Jarrujen säätö ..... 67
Hihnan huolto ..... 68
Laturin hihnan huolto ..... 68
Kompressorin hihnan huolto ..... 68
Terän käyttöhihnojen kiristys ..... 68
Terän käyttöhihnan vaihto ..... 68
Hydraulijärjestelmän huolto ..... 69
Hydraulijärjestelmän turvallinen käyttö ..... 69
Hydraulijärjestelmän huolto ..... 69
Leikkurin huolto ..... 72
Etuleikkuupöydän kääntäminen (kallistaminen) pystyasentoon ..... 72
Etuleikkuupöydän kääntäminen alas ..... 72
Leikkuupöydän kaltevuuden säätö ..... 73
Kääntöpyörän varren holkkien huolto ..... 73
Kääntöpyörien ja laakereiden huolto ..... 74
Terän huolto ..... 75
Terien turvallinen käyttö ..... 75
Taipuneen terän tarkistus ..... 75
Leikkuuterien irrotus ja asennus ..... 75
Leikkuuterien tarkastus ja teroitus ..... 75
Leikkuupöydän epätasapainon korjaus ..... 77
Ohjaamon huolto ..... 77
Ohjaamon ilmansuodattimien puhdistus ..... 77

Ilmastointilaitteen kokoonpanon puhdistus ..... 78
Puhdistus ..... 79
Varastointi ..... 79
Säilytyksen valmistelu ..... 79

# Turvaohjeet

Tämä kone on suunniteltu EN ISO 5395:2013 -standardin ja ANSI B71.4-2012 -määrityksen mukaisesti.

## Yleinen turvallisuus

Tämä tuote voi katkaista jalan tai käden sekä singota esineitä. Noudata aina kaikkia turvallisuusohjeita, jotta vakavilta loukkaantumisilta vältytään.

Tuotteen käyttäminen muuhun kuin sen aiottuun käyttötarkoitukseen voi olla vaarallista käyttäjälle ja sivullisille.

- Lue ja sisäistä tämän *käyttöoppaan* sisältö, ennen kuin käynnistät moottorin. Huolehdi siitä, että kaikki tuotteen käyttäjät tietävät, miten sitä käytetään, ja ymmärtävät varoitukset.
- Älä laita käsiä tai jalkoja koneen liikkuvien osien lähelle.
- Älä käytä konetta ilman paikallaan olevia ja toimivia suojuksia ja muita suojalaitteita.
- Älä mene heittoaukkojen eteen. Pidä sivulliset turvallisen matkan päässä koneesta.
- Älä päästä lapsia käyttöalueelle. Älä anna lasten käyttää konetta.
- Pysäytä kone ja sammuta moottori ennen huoltoa, polttoainesäiliön täyttämistä ja tukoksen poistamista koneesta.

Koneen virheellinen käyttö tai huolto voi aiheuttaa tapaturman. Vähennä loukkaantumisriskiä noudattamalla näitä turvallisuusohjeita ja kiinnittämällä aina huomiota varoitusmerkkiin, joka tarkoittaa varoitusta, vaaraa tai hengenvaaraa – henkilöturvallisuusohjeet. Ohjeiden noudattamatta jättäminen saattaa johtaa henkilövahinkoon tai kuolemaan.

Lisää turvallisuusohjeita löytyy tämän oppaan eri kohdista.

## Äänitehon taso

Tämän laitteen taattu äänitehon taso on 105 dB(A), johon sisältyy epävarmuusarvo (K) 1 dB(A).

Äänitehon taso on määritetty standardissa ISO 11094 kuvatun menettelyn mukaisesti.

## Äänenpainetaso

Tämän laitteen äänenpainetaso käyttäjän korvan kohdalla on 87 dB(A). Lukemaan sisältyy epävarmuusarvo (K) 1 dB(A).

Äänenpainetaso on määritetty standardissa EN ISO 5395:2013 määritetyn menettelyn mukaisesti.

**⚠ VAROITUS**

**Pitkäaikainen melualtistus konetta käyttäessä voi aiheuttaa kuulovaurioita.**

**Käytä asianmukaisia kuulosuojaimia, kun käytät konetta pitkiä aikoja kerrallaan.**

# Värinätaso

**Käsi–käsivarsi**

Oikealle kädelle mitattu värinätaso = 0,58 m/s²

Vasemmalle kädelle mitattu värinätaso = 0,63 m/s²

Epävarmuusarvo (K) = 0,32 m/s²

Mitatut arvot on määritetty standardissa EN ISO 5395:2013 kuvatun menettelyn mukaisesti.

**Koko vartalo**

Mitattu värinätaso = 0,26 m/s²

Epävarmuusarvo (K) = 0,13 m/s²

Mitatut arvot on määritetty standardissa EN ISO 5395:2013 kuvatun menettelyn mukaisesti.

# Moottorin päästöhyväksyntä

Koneen moottori täyttää EPA Tier 4 Final -vaatimukset ja EU:n vaiheen 3b vaatimukset.

# Turva- ja ohjetarrat

Turva- ja ohjetarrat on sijoitettu hyvin näkyville paikoille mahdollisten vaara-alueiden lähettyville. Korvaa vioittuneet tai kadonneet tarrat uusilla.

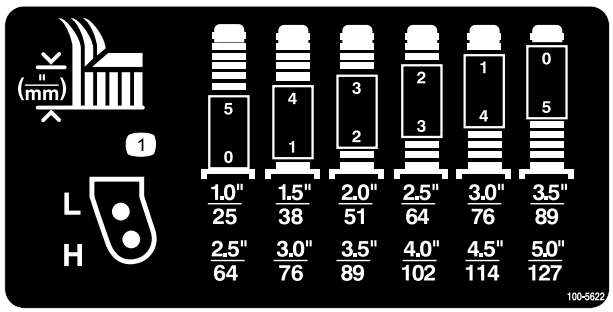


decal100-5622

**100-5622**

1. Leikkuukorkeuden säätö

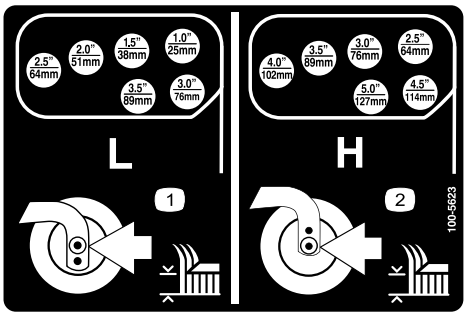


decal100-5623

**100-5623**

1. Pienen leikkuukorkeuden säätö
2. Suuren leikkuukorkeuden säätö

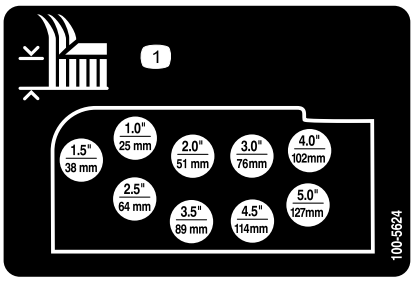


decal100-5624

**100-5624**

1. Leikkuukorkeuden säätö

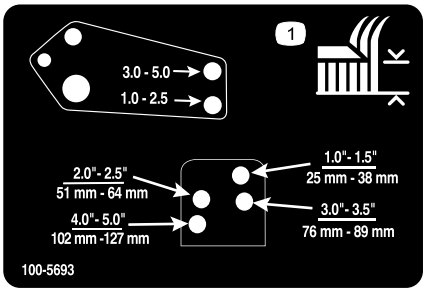


decal100-5693

**100-5693**

1. Leikkuukorkeuden säätö

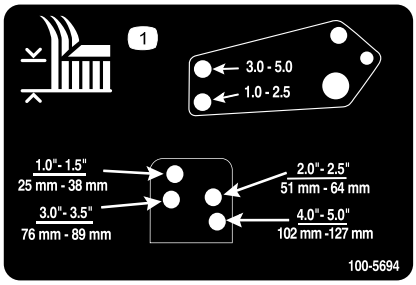


decal100-5694

**100-5694**

1. Leikkuukorkeuden säätö

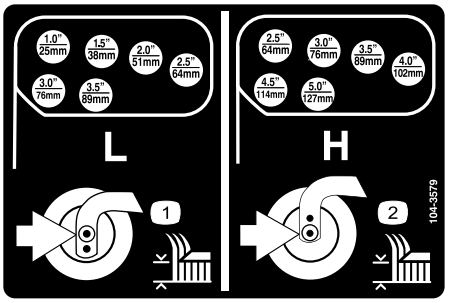


decal104-3579

**104-3579**

1. Pienen leikkuukorkeuden säätö
2. Suuren leikkuukorkeuden säätö

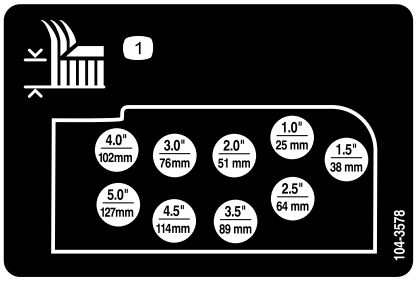


decal104-3578

**104-3578**

1. Leikkuukorkeuden säätö

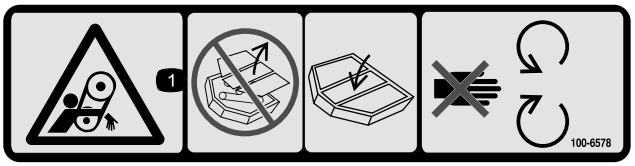


decal100-6578

**100-6578**

1. Takertumisvaara, hihna: Konetta ei saa käyttää suojukset tai suojalevyt irrotettuna. Pidä suojukset ja suojalevyt aina paikoillaan. Pysy etäällä liikkuvista osista.

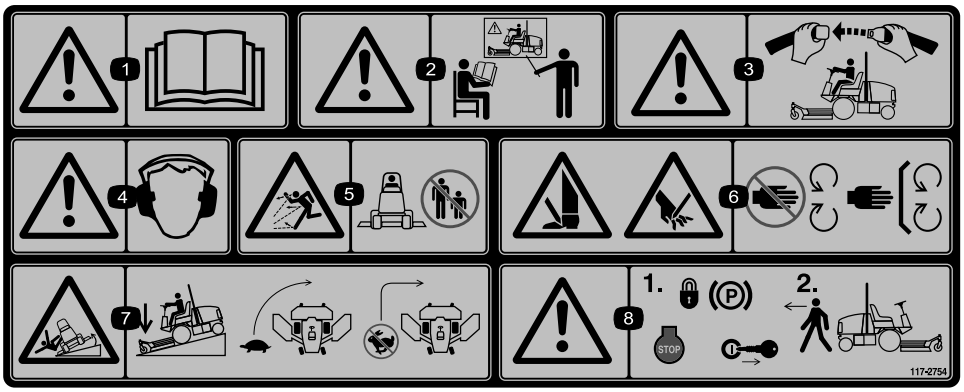


decal117-2754

**117-2754**

1. Vaara: lue *käyttöopas*.
2. Vaara: älä käytä laitetta, jos et ole saanut asianmukaista koulutusta.
3. Vaara: käytä turvavyötä istuessasi käyttäjän paikalla.
4. Vaara: käytä kuulosuojaimia.
5. Esineiden sinkoutumisvaara: pidä sivulliset turvallisen matkan päässä koneesta.
6. Jalkojen ja käsien loukkaantumisvaara: pysy etäällä liikkuvista osista. Pidä kaikki suojukset paikoillaan.
7. Kaatumisvaara: laske leikkuuyksiköt ajaessasi rinteitä alas, hidasta ennen kääntymistä, älä käänny suurilla nopeuksilla.
8. Vaara: kytke seisontajarru, sammuta moottori ja irrota avain virtalukosta, ennen kuin poistut koneen luota.

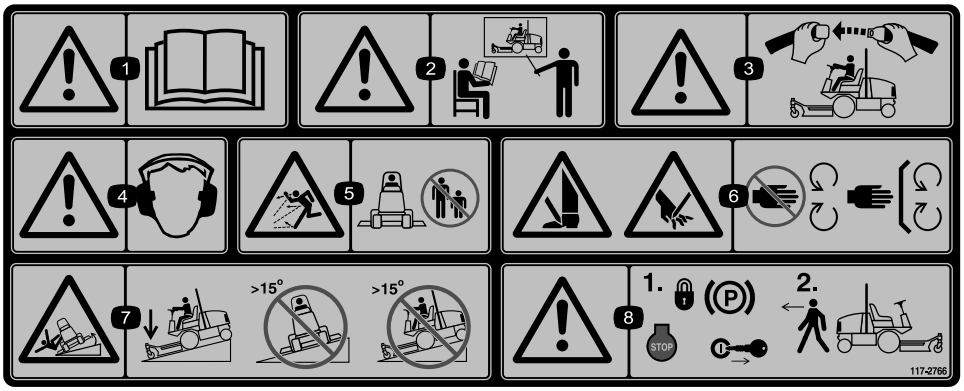


decal117-2766

**117-2766**

(Kiinnitä osan nro 117-2754 päälle CE-vaatimusten* täyttämiseksi)

* Tämä turvatarra sisältää rinnevaroituksen, joka vaaditaan, jotta kone olisi ruohonleikkureiden turvallisuutta koskevan eurooppalaisen standardin EN 836:1997 mukainen. Tämä standardi määrittää ja edellyttää tämän koneen käytön konservatiiviset enimmäisrinnekulmat.

1. Vaara: lue *käyttöopas.*
2. Vaara: älä käytä laitetta, jos et ole saanut asianmukaista koulutusta.
3. Vaara: käytä turvavyötä istuessasi käyttäjän paikalla.
4. Vaara: käytä kuulosuojaimia.
5. Esineiden sinkoutumisvaara: pidä sivulliset turvallisen matkan päässä koneesta.
6. Jalkojen ja käsien loukkaantumisvaara: pysy etäällä liikkuvista osista. Pidä kaikki suojukset paikoillaan.
7. Kaatumisvaara: laske leikkuuyksikkö, kun ajat rinteitä alas. Älä käytä konetta rinteissä, joiden kaltevuus on yli 15 astetta.
8. Vaara: kytke seisontajarru, sammuta moottori ja irrota avain virtalukosta, ennen kuin poistut koneen luota.

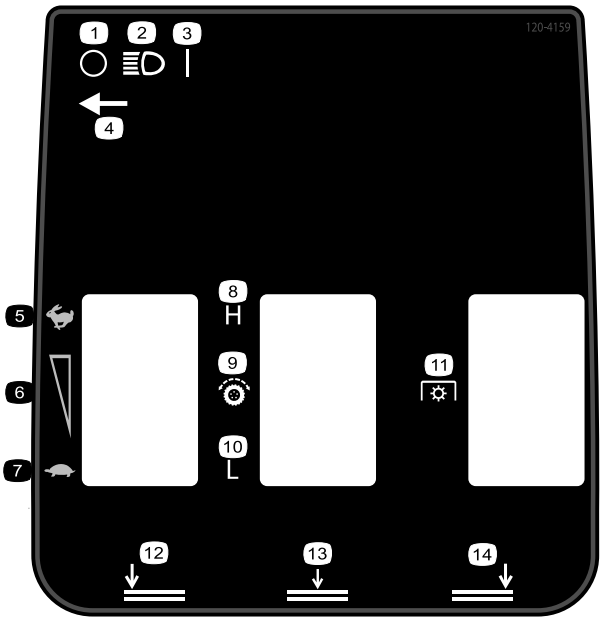


decal120-4159

**120-4159**

1. Pois
2. Valot
3. Päällä
4. Valokytkimen sijainti
5. Nopea
6. Portaaton nopeuden säätö
7. Hidas
8. Korkea
9. Vetopyörä
10. Matala
11. Voimanulosotto (PTO)
12. Vasemman leikkuupöydän lasku
13. Keskimmäisen leikkuupöydän lasku
14. Oikean leikkuupöydän lasku

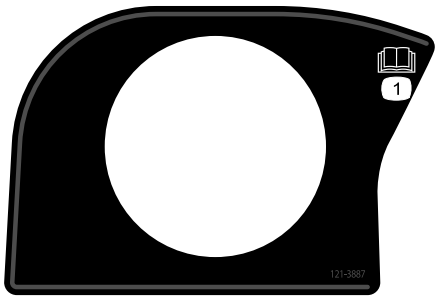


decal121-3887

**121–3887**

1. Lue *käyttöopas*.

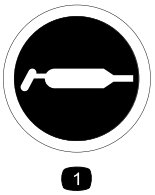


decal58-6520

**58-6520**

1. Rasva

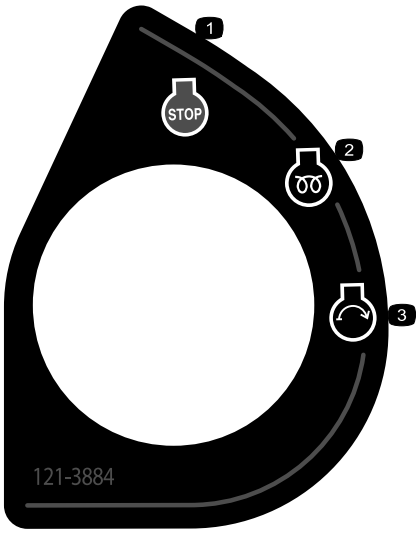


decal121-3884

**121–3884**

1. Moottorin pysäytys
2. Moottorin esilämmitys
3. Moottorin käynnistys

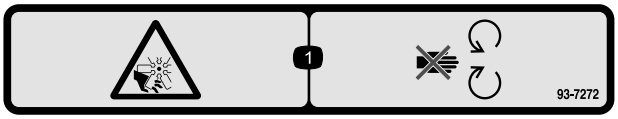


decal93-7272

**93-7272**

1. Loukkaantumisvaara, puhallin: pysy etäällä liikkuvista osista.

**CALIFORNIA SPARK ARRESTER WARNING**

**Operation of this equipment may create sparks that can start fires around dry vegetation. A spark arrester may be required. The operator should contact local fire agencies for laws or regulations relating to fire prevention requirements.** 117-2718

decal117-2718

**117-2718**

**Akkusymbolit**

Akussa on joitain tai kaikki näistä symboleista

1. Räjähdysvaara
2. Ei tulta, liekkejä eikä tupakointia
3. Syövyttävien nesteiden / kemiallisten palovammojen vaara
4. Käytä silmäsuojaimia.
5. Lue *käyttöopas*.
6. Pidä sivulliset turvallisen matkan päässä akusta.
7. Käytä silmäsuojaimia: räjähtävät kaasut voivat sokeuttaa ja aiheuttaa muita vammoja.
8. Akkuhappo voi sokeuttaa tai aiheuttaa vakavia syöpymiä.
9. Huuhtele silmät heti vedellä ja hankkiudu heti lääkärin hoitoon.
10. Sisältää lyijyä, ei saa hävittää tavallisen jätteen mukana.

---

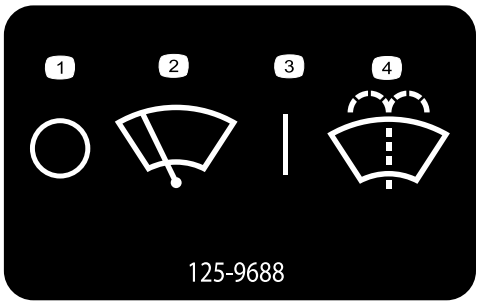


decal125-9688

**125-9688**

Vain ohjaamolla varustettu malli

1. Tuulilasinpyyhkimet (pois)
2. Tuulilasinpyyhkimet
3. Tuulilasinpyyhkimet (käytössä)
4. Tuulilasin pesunesteen ruiskutus

---

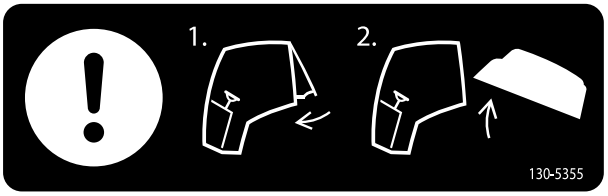


decal130-5355

**130-5355**

1. Sulje takaikkuna.
2. Nosta konepelti.

---

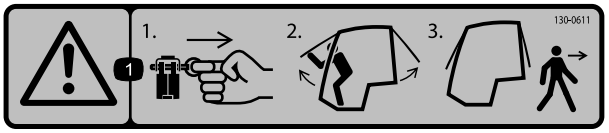


decal130-0611

**130-0611**

Vain ohjaamolla varustettu malli

1. Vaara: 1) Irrota sokka, 2) Avaa luukut ylöspäin ja 3) Poistu ohjaamosta..

---

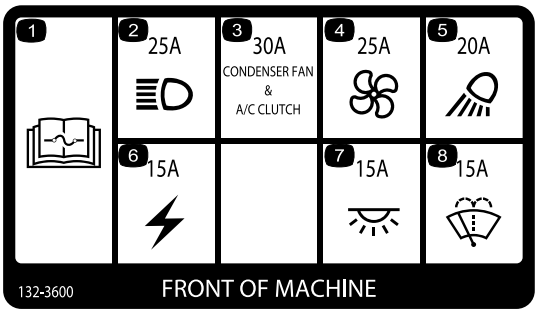


decal132-3600

**132-3600**

Vain ohjaamolla varustettu malli

1. Lisätietoja sulakkeista on *käyttöoppaassa*.
2. Ajovalo (25 A)
3. Lauhduttimen puhallin ja ilmastointilaitteen kytkin (30 A)
4. Puhallin (25 A)
5. Työvalo (20 A)
6. Aputeho (15 A)
7. Ohjaamon valo (15 A)
8. Tuulilasinpyyhkimet (15 A)

---

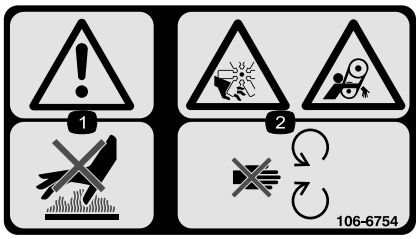


decal106-6754

**106-6754**

1. Vaara: älä kosketa kuumia pintoja.
2. Silpoutumisvaara, tuuletin; takertumisvaara, vyö: pysy etäällä liikkuvista osista.

---

decal106-6755

**106-6755**

1. Moottorin jäähdytysjärjestelmä paineenalainen.
2. Räjähdysvaara: lue *käyttöopas*.
3. Vaara: älä kosketa kuumaa pintaa.
4. Vaara: lue *käyttöopas.*

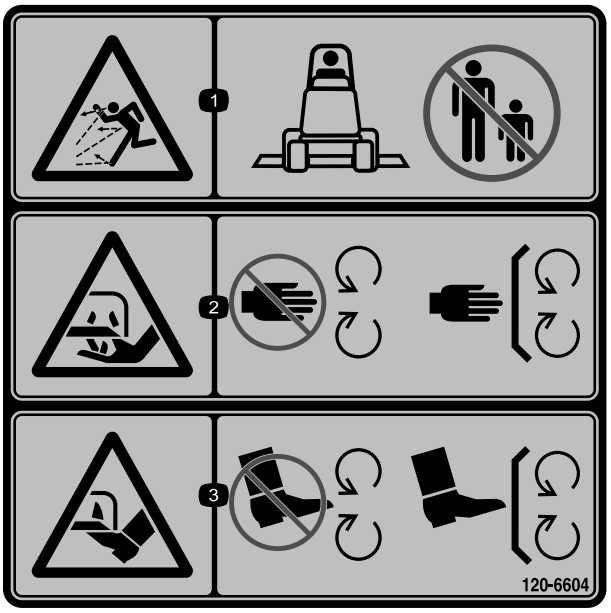


decal120-6604

**120-6604**

1. Esineiden sinkoutumisvaara. Älä päästä sivullisia laitteen lähelle.
2. Käsien loukkaantumisvaara, leikkuuterä – pysy etäällä liikkuvista osista. Pidä kaikki suojukset ja suojalevyt paikoillaan.
3. Jalkojen loukkaantumisvaara, leikkuuterä – pysy etäällä liikkuvista osista. Pidä kaikki suojukset ja suojalevyt paikoillaan.

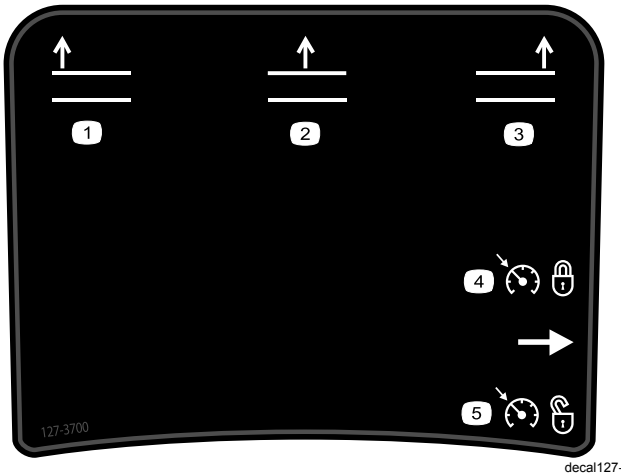


decal127-3700

**127-3700**

1. Nosta vasen leikkuupöytä.
2. Nosta keskimmäinen leikkuupöytä.
3. Nosta oikea leikkuupöytä.
4. Moottorin käyntinopeuden lukitus.
5. Moottorin käyntinopeuden lukituksen avaus.

decal130-0594

**130-0594**

1. Vaara: Lue *käyttöopas*. Käytä turvavyötä ohjaamossa istuessasi. Käytä kuulonsuojaimia.

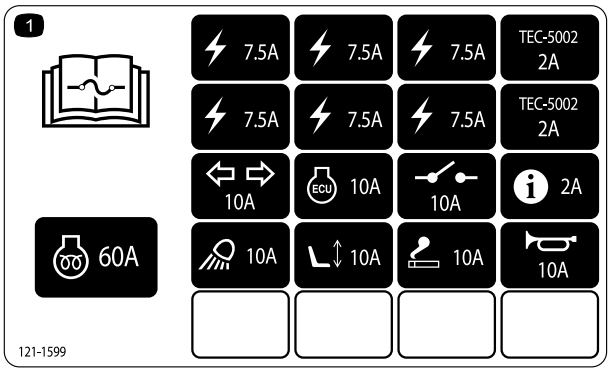


decal121-1599

**121-1599**

1. Lue sulaketiedot *käyttöoppaasta*.

---

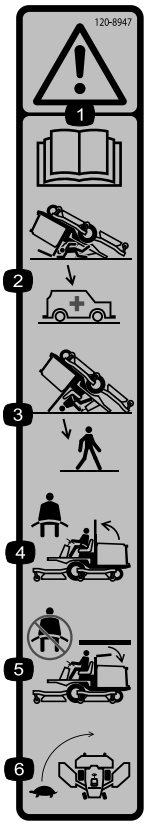


decal120-8947

**120-8947**

1. Vaara: lue *käyttöopas*.
2. Kaatumissuojausta ei ole, kun turvakaari on alhaalla.
3. Kaatumissuojausta ei ole, kun turvakaari on ylhäällä.
4. Jos turvakaari on ylhäällä, käytä turvavyötä.
5. Jos turvakaari on alhaalla, älä käytä turvavyötä.
6. Aja hitaasti kääntyessäsi.

---

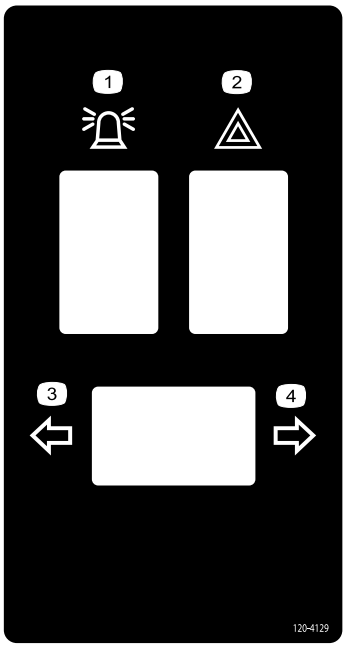


decal120-4129

**120-4129**

1. Kattovilkku
2. Varoitusvilkku
3. Vasen suuntavilkku
4. Oikea suuntavilkku

---

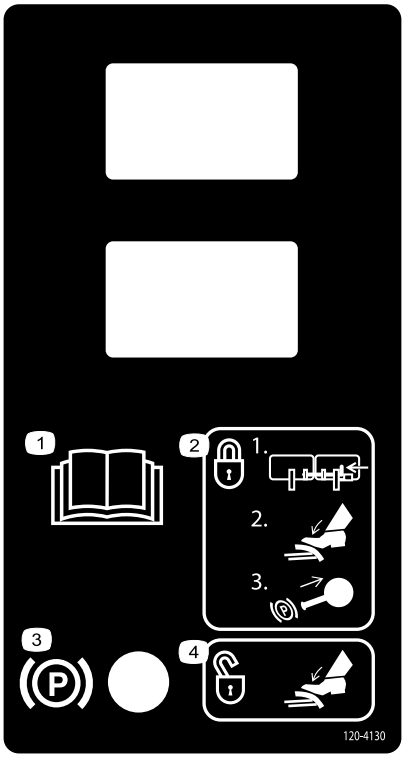


decal120-4130

**120-4130**

1. Lue *käyttöopas*.
2. Kytke seisontajarru seuraavasti: 1) salpaa polkimet yhteen, 2) paina jarru alas ja 3) vedä seisontajarrun nuppi ylös.
3. Seisontajarru
4. Vapauta seisontajarru painamalla jarrupoljinta alas.

---

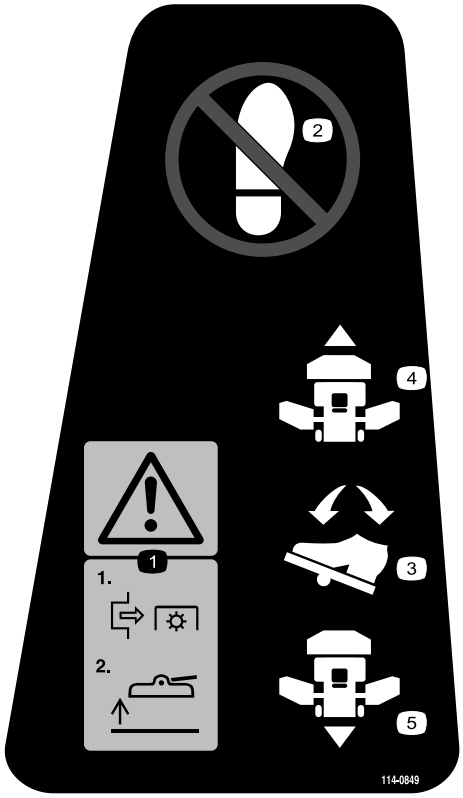


decal114-0849

**114-0849**

1. Vaara: 1) vapauta voimanulosotto ja 2) nosta leikkuupöytä.
2. Älä aseta jalkaa tähän.
3. Polkimen suunta
4. Suunta eteenpäin
5. Suunta taaksepäin

---

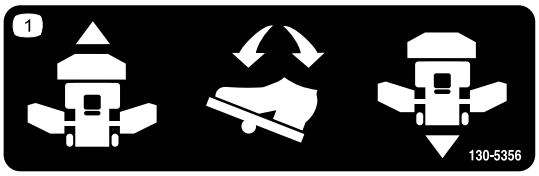


decal130-5356

**130-5356**

1. Käytä poljinta eteen- tai taaksepäinajoon.

---

decal114-0845

**114-0845**

1. Ohjauspyörän kallistusvipu
2. Äänimerkki

---

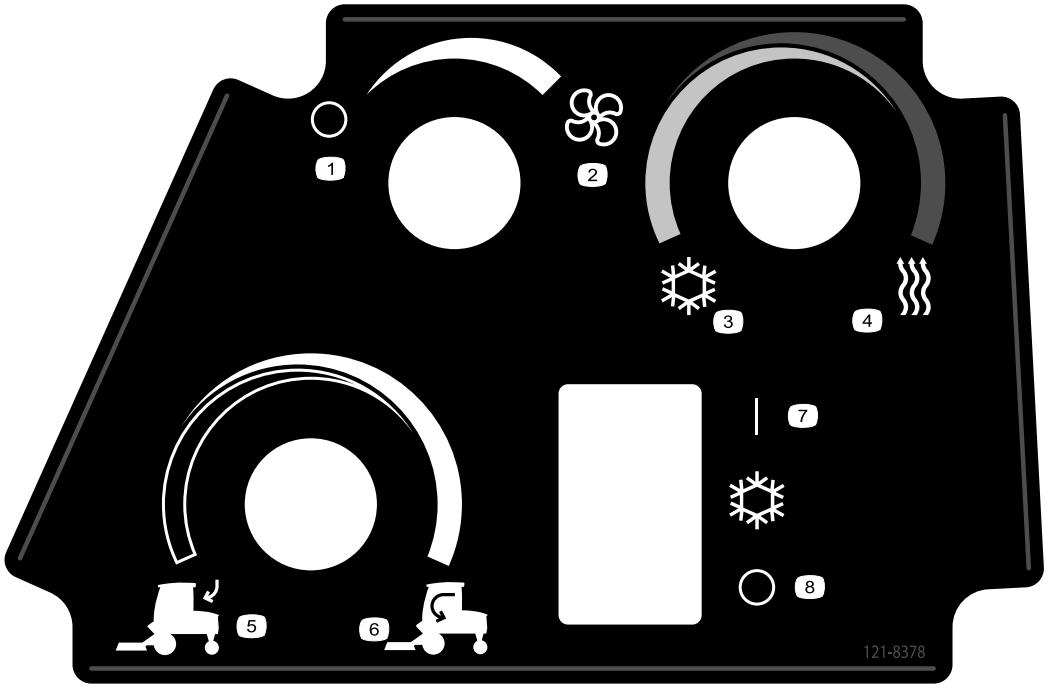


decal121-8378

**121-8378**

Vain ohjaamolla varustettu malli

1. Puhallin (pois)
2. Puhallin (täydellä teholla)
3. Kylmä ilma
4. Kuuma ilma
5. Ulkoilma
6. Sisäilma
7. Ilmastointilaite (pois)
8. Ilmastointilaite (käytössä)

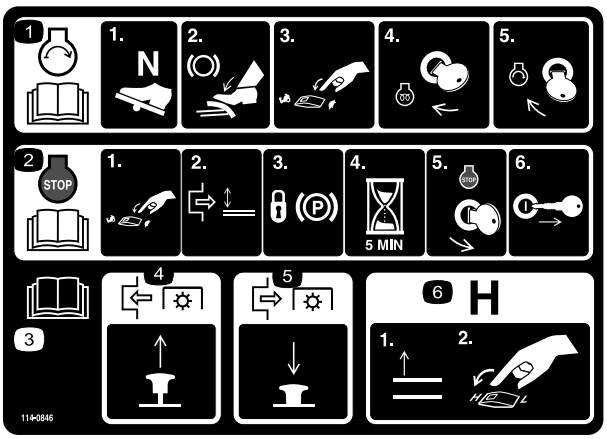


decal114-0846

**114-0846**

1. Lue *käyttöoppaasta* tiedot moottorin käynnistämisestä. 1) Vaihda vapaalle, 2) kytke jarru, 3) vaihda moottorin nopeus hitaalle, 4) käännä virta-avain esilämmitysasentoon ja 5) käännä virta-avain käynnistysasentoon.
2. Lue *käyttöoppaasta* tiedot moottorin sammuttamisesta. 1) Vaihda moottorin nopeus hitaalle, 2) vapauta leikkuupöytä, 3) kytke seisontajarru, 4) odota viisi minuuttia, 5) käännä virta-avain sammutusasentoon ja 6) ota avain pois virtalukosta.
3. Lue *käyttöopas*.
4. Kytke voimanulosotto vetämällä nupista.
5. Vapauta voimanulosotto työntämällä nupista.
6. Nosta leikkuupöydät ennen vaihtoa ylemmälle nopeusalueelle (H).

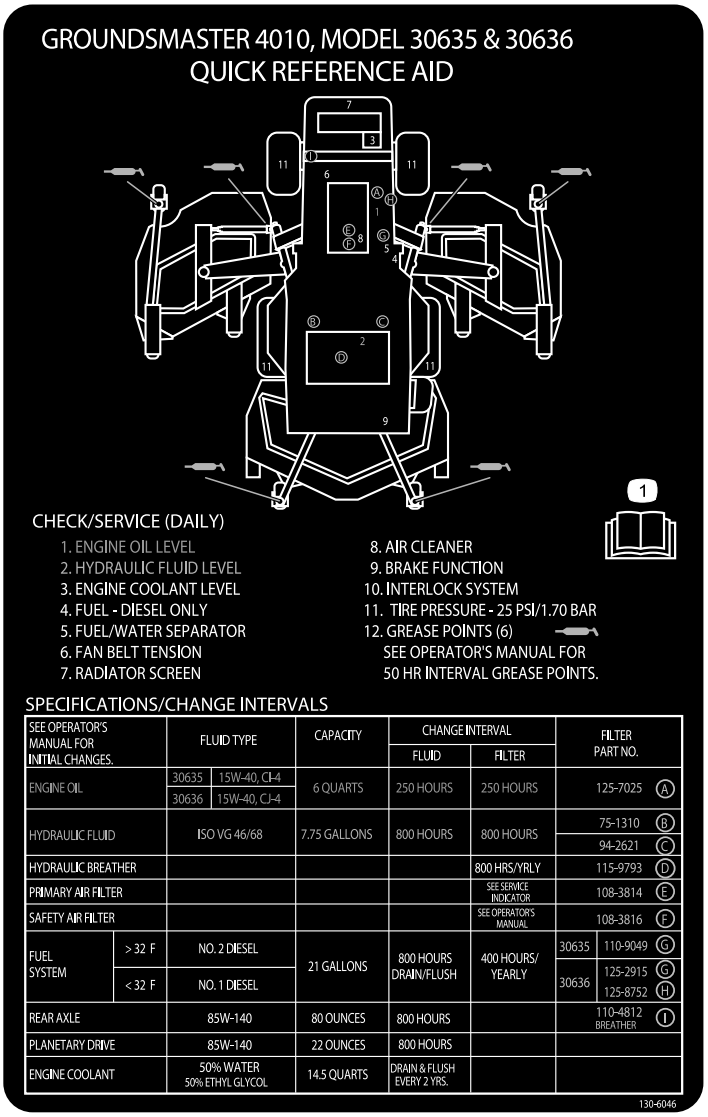


decal130-6046

**130-6046**

1. Lue *käyttöopas*.

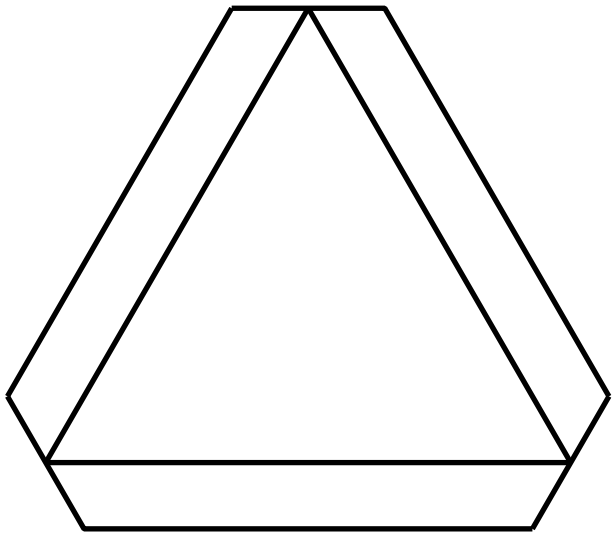

decal120-0250

**120-0250**

1. Hidas ajoneuvo

# Käyttöönotto

## Irralliset osat

Tarkista alla olevasta taulukosta, että kaikki osat on toimitettu.

| Ohjeet | Kuvaus | Määrä | Käyttökohde |
|---|---|---|---|
| 1 | Mitään osia ei tarvita | – | Rasvaa kone. |
| 2 | Varoitustarra | 1 | Varoitustarran vaihto |

## Ohjeet, oppaat ja muut osat

| Kuvaus | Määrä | Käyttökohde |
|---|---|---|
| Käyttöopas | 1 | Tutustu ennen koneen käyttöä. |
| Moottorin käyttöopas | 1 | Sisältää tietoja moottorista. |
| Osaluettelo | 1 | Sisältää varaosien osanumerot. |
| Käyttäjän koulutusmateriaalit | 1 | Tutustu ennen koneen käyttöä. |
| Vaatimustenmukaisuusvakuutus | 1 | |

**Huomaa:** Koneen vasen ja oikea puoli määritellään normaalista käyttöasennosta käsin.

# 1

# Koneen voitelu

**Mitään osia ei tarvita**

## Ohjeet

Kone on rasvattava ennen käyttöä oikeiden voiteluominaisuuksien varmistamiseksi. Katso kohta Laakerien ja holkkien rasvaus (sivu 54). Koneen rasvauksen laiminlyönti saattaa aiheuttaa tärkeiden osien ennenaikaisen vioittumisen.

# 2

# Varoitustarran vaihto

## Vain CE-mallit

**Vaiheeseen tarvittavat osat:**

| | |
|---|---|
| 1 | *Varoitustarra* |

## Ohjeet

Koneissa, joiden on täytettävä eurooppalaiset CE-vaatimukset, varoitustarra osanumero 117-2754 on vaihdettava varoitustarraan osanumero 117-2766.

# Laitteen yleiskatsaus

## Ohjauslaitteet

**Huomaa:** Koneen vasen ja oikea puoli määritellään normaalista käyttöasennosta käsin.

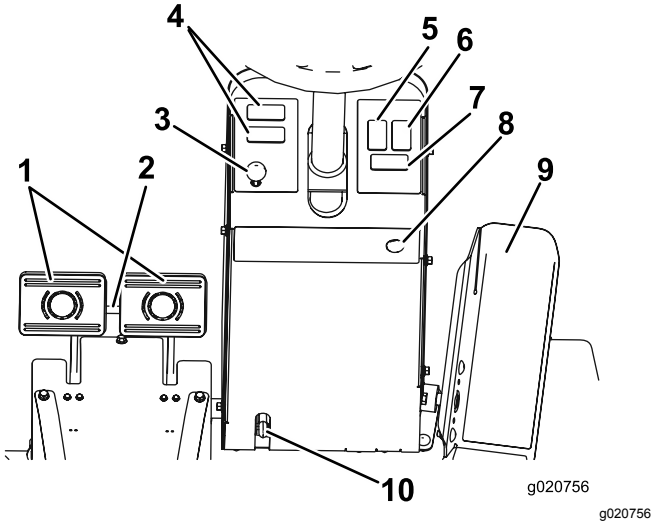


**Kuva 3**

1. Jarrupolkimet
2. Polkimen lukitussalpa
3. Seisontajarrun salpa
4. Tila lisävarusteelle
5. Kattovilkun kytkin (lisävaruste)
6. Varoitusvilkkujen kytkin (lisävaruste)
7. Suuntavilkkujen kytkin (lisävaruste)
8. Äänimerkin painike (lisävaruste)
9. Ajopoljin
10. Ohjauspyörän kallistusvipu

## Ajopoljin

Kun haluat pysähtyä, nosta jalkaa ajopolkimelta ja anna polkimen palautua keskiasentoon (Kuva 3).

## Jarrupolkimet

Koneessa on kaksi jarrupoljinta kahta erillistä pyöräjarrua varten. Niiden avulla voidaan helpottaa kääntymistä ja pysäköintiä sekä parantaa pitoa rinteissä. Polkimet voidaan salvata yhteen seisontajarrukäyttöä ja kuljetusta varten (Kuva 3).

## Polkimen lukitussalpa

Polkimen lukitussalpa yhdistää polkimet seisontajarrun kytkemistä varten (Kuva 3).

## Ohjauspyörän kallistusvipu

Paina ohjauspyörän kallistusvipu alas ja kallista ohjauspyörä haluamaasi asentoon. Lukitse sitten säätö vapauttamalla vipu (Kuva 3).

## Seisontajarrun salpa

Seisontajarru lukitaan kojetaulun vasemmalla puolella sijaitsevalla nupilla (Kuva 3).

Kun haluat kytkeä seisontajarrun, yhdistä polkimet lukitussalvalla, paina kumpikin poljin alas ja vedä seisontajarrun salpa ulos. Kun haluat vapauttaa seisontajarrun, paina kumpaakin poljinta, kunnes seisontajarrun salpa palautuu.

## Varoitusvilkkujen kytkin

Kytke varoitusvilkut painamalla varoitusvilkkujen kytkintä (Kuva 3).

## Suuntavilkkujen kytkin

Kytke vasen suuntavilkku painamalla suuntavilkkujen kytkimen vasenta puolta ja kytke oikea suuntavilkku painamalla kytkimen oikeaa puolta (Kuva 3).

## Avainkytkin

Avainkytkimessä (Kuva 4) on kolme asentoa: PYSÄYTYS, KÄYNNISSÄ/ESILÄMMITYS ja KÄYNNISTYS.

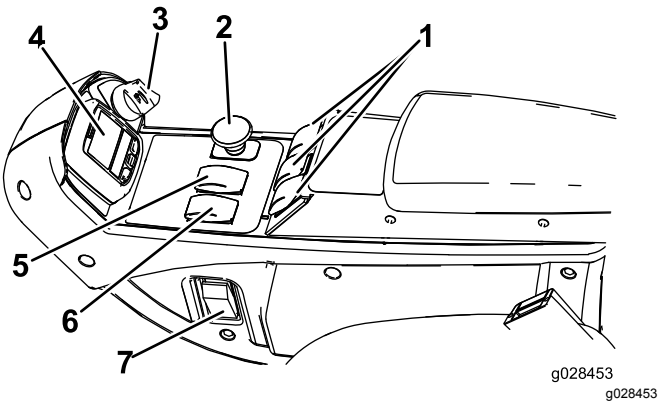


**Kuva 4**

1. Nostokytkimet
2. Voimanulosoton kytkin
3. Avainkytkin
4. Tietokeskus
5. Hi–Lo-nopeussäädin
6. Moottorin nopeuskytkin
7. Valokytkin (lisävaruste)

## Moottorin nopeuskytkin

Moottorin nopeuskytkimessä on kaksi tilaa, joilla moottorin nopeutta voi muuttaa (Kuva 4).

Moottorin nopeutta voidaan nostaa tai laskea 100 kierr./min kerrallaan napauttamalla kytkintä. Kun kytkintä pidetään painettuna, moottori siirtyy automaattisesti KORKEIMMALLE tai ALHAISIMMALLE joutokäyntinopeudelle riippuen siitä, kumpaa kytkimen päätä painetaan.

## Voimanulosoton (PTO) kytkin

Voimanulosoton kytkimessä on kaksi asentoa: ULOS (KÄYNNISTYS) ja SISÄÄN (PYSÄYTYS). Kytke leikkuupöydän terät vetämällä voimanulosoton painike ulos. Vapauta leikkuupöydän terät painamalla painike alas (Kuva 4).

## Hi–Lo-nopeussäätökytkin

Hi–Lo-nopeussäätökytkimellä voidaan nostaa nopeusaluetta koneen kuljettamista varten (Kuva 4).

Leikkuupöydät eivät toimi ylemmällä nopeusalueella. Kun haluat vaihtaa moottorin nopeutta YLEMMÄN ja ALEMMAN nopeusalueen välillä, nosta leikkuupöydät, vapauta voimanulosotto ja vakionopeussäädin, siirrä ajopoljin VAPAA-asentoon ja aja konetta alhaisella nopeudella.

## Nostokytkimet

Nostokytkimillä nostetaan ja lasketaan leikkuupöytiä (Kuva 4). Laske leikkuupöytiä painamalla kytkimet eteenpäin ja nosta leikkuupöytiä painamalla kytkimet taaksepäin. Kun käynnistät koneen ja leikkuupöydät ovat ala-asennossa, paina nostokytkin alas, jolloin leikkuupöydät kelluvat ja leikkaavat.

**Huomaa:** Leikkuupöytiä ei voi laskea ylemmällä nopeusalueella. Ne eivät myöskään nouse tai laskeudu, jos käyttäjä on poissa istuimelta moottorin käydessä. Lisäksi leikkuupöydät laskeutuvat, kun avain on KÄYNNISSÄ-asennossa ja kuljettaja istuu istuimella.

## Vakionopeussäätimen kytkin

Vakionopeussäätimen kytkimellä voidaan lukita polkimen asento ja säilyttää haluttu ajonopeus (Kuva 5). Vakionopeussäädin poistetaan käytöstä painamalla kytkimen takaosaa, kytkimen keskiasento ottaa vakionopeussäätimen käyttöön ja kytkimen etuosalla määritetään haluttu ajonopeus.

**Huomaa:** Polkimen asento voidaan vapauttaa myös painamalla joko jarrupoljinta tai siirtämällä ajopoljin peruutusasentoon yhden sekunnin ajaksi.

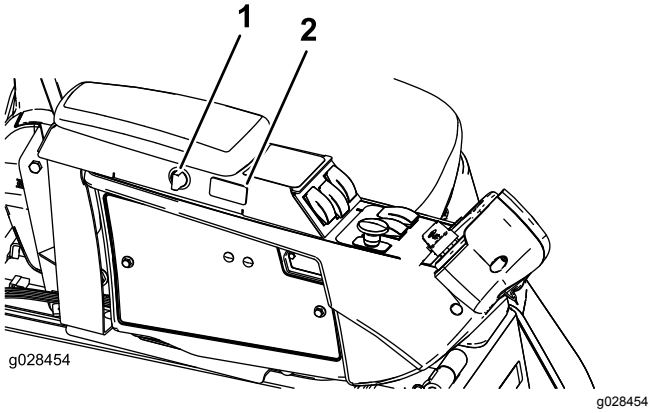


**Kuva 5**

1. Pistorasian kytkin
2. Vakionopeussäätimen kytkin

## Pistorasian kytkin

Käytä pistorasian kytkintä, jos haluat syöttää virtaa sähkötoimisiin lisävarusteisiin (Kuva 5).

## Istuimen säädöt

### Istuimen säätövipu

Siirrä istuimen sivulla olevaa säätövipua eteenpäin, liu'uta istuin haluamaasi asentoon ja vapauta vipu, niin istuin lukittuu asentoonsa (Kuva 6).

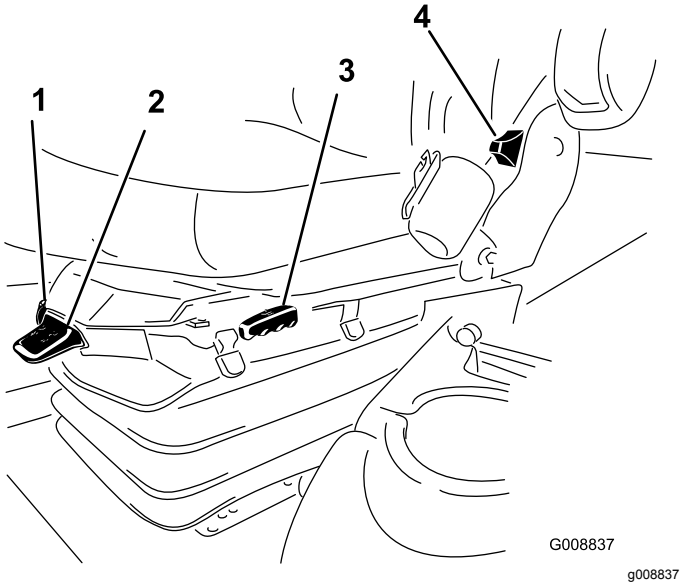


**Kuva 6**

1. Painomittari
2. Painon säätövipu
3. Istuimen säätövipu
4. Istuimen selkänojan säätövipu
5. Käsinojan säätönuppi (ei kuvassa, sijaitsee käsinojan alla)

### Käsinojan säätönuppi

Säädä käsinojan kulmaa kiertämällä nuppia (Kuva 6).

### Istuimen selkänojan säätövipu

Säädä istuimen selkänojan kulmaa siirtämällä vipua (Kuva 6).

### Painomittari

Painomittari näyttää, kun istuin on säädetty käyttäjän painon mukaan (Kuva 6). Säädä korkeutta siten, että jousitus osuu vihreällä merkitylle alueelle.

### Painon säätövipu

Tällä vivulla säädetään istuin vastaamaan käyttäjän painoa (Kuva 6). Voit nostaa ilmanpainetta vetämällä vipua ylös ja laskea painetta painamalla vipua alas. Säätö on oikea, kun painomittari on vihreällä alueella.

## Ohjaamon ohjauslaitteet

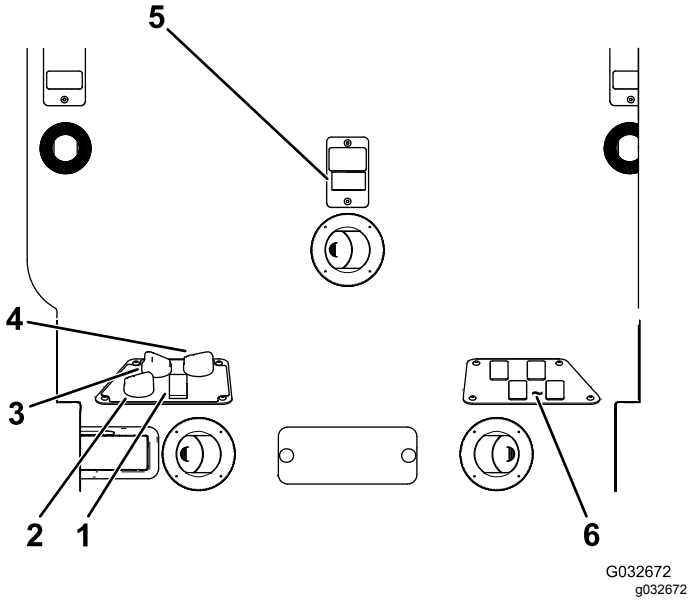


**Kuva 7**

1. Ilmastointilaitteen kytkin
2. Ilmankierron säädin
3. Puhaltimen ohjaus
4. Lämpötilan ohjaus
5. Tuulilasinpyyhkimen kytkin
6. Tyhjät kytkimet lisävarustesarjoja varten

### Ilmankierron säädin

Ilmankierron säädin asettaa ohjaamon joko kierrättämään ohjaamossa olevaa ilmaa tai ottamaan raitisilmaa ohjaamon ulkopuolelta (Kuva 7).

- Aseta säädin kierrätysasentoon, kun ilmastointilaite on käytössä.
- Aseta säädin ottamaan raitisilmaa, kun lämmitin tai puhallin on käytössä.

### Puhaltimen säätö

Säädä puhaltimen nopeutta kääntämällä puhaltimen ohjausnuppia (Kuva 7).

### Lämpötilan ohjaus

Säädä ohjaamon lämpötilaa kääntämällä lämpötilan ohjausnuppia (Kuva 7).

### Tuulilasinpyyhkimen kytkin

Tällä kytkimellä kytketään tuulilasinpyyhkimet käyttöön ja pois käytöstä (Kuva 7).

### Ilmastointilaitteen kytkin

Tällä kytkimellä kytketään ilmastointilaite käyttöön ja pois käytöstä (Kuva 7).

### Tuulilasin salpa

Avaa tuulilasi nostamalla salpoja ylöspäin (Kuva 8). Lukitse tuulilasi avoimeen asentoon painamalla salpa pohjaan. Sulje ja lukitse tuulilasi vetämällä salpaa ulos ja painamalla se alas.

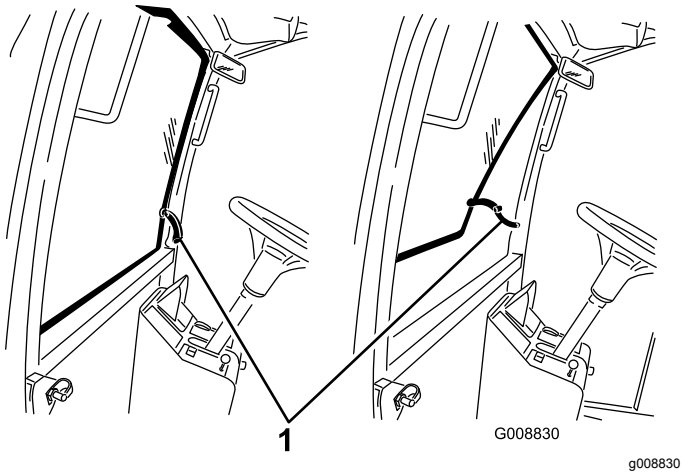


**Kuva 8**

1. Tuulilasin salpa

### Takaikkunan salpa

Avaa takaikkuna nostamalla salpoja ylöspäin. Lukitse ikkuna avoimeen asentoon painamalla salpaa. Sulje ja lukitse ikkuna vetämällä salpaa ulos ja painamalla se alas (Kuva 8).

***Tärkeää:*** **Takaikkuna pitää sulkea ennen konepellin avaamista, jotta se ei vahingoitu.**

# Tietokeskusohjauksen käyttö

Tietokeskuksen LCD-näytössä on muun muassa tietoja koneen käyttötilasta, vianmääritystietoja ja muita koneeseen liittyviä tietoja (Kuva 9). Tietokeskuksessa on odotusnäyttö ja päätietonäyttö. Odotusnäytön ja päätietonäytön välillä voidaan siirtyä milloin tahansa painamalla jotakin tietokeskuksen painiketta ja valitsemalla sitten sopiva nuolen suunta.

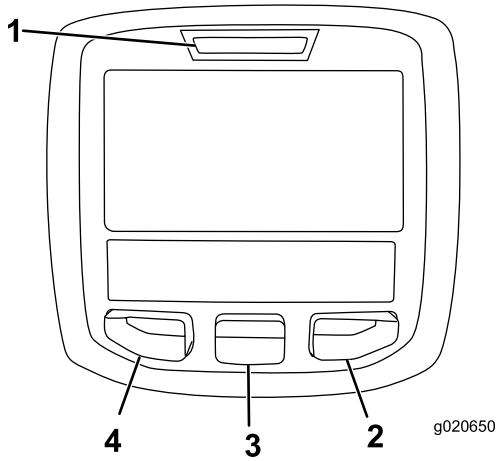


g020650

**Kuva 9**

1. Merkkivalo
2. Oikea painike
3. Keskimmäinen painike
4. Vasen painike

- Vasenta painiketta, valikon käyttöpainiketta / takaisin-painiketta painamalla voi käyttää tietokeskuksen valikoita. Sen avulla voidaan myös poistua avoinna olevasta valikosta.
- Keskimmäisellä painikkeella voi selata valikoita alaspäin.
- Oikealla painikkeella voi avata lisätietoja sisältävän valikon, jos oikealle osoittava nuoli on näkyvissä.
- Äänimerkki kuuluu, kun leikkuupöytiä lasketaan, näytössä on ilmoituksia tai koneessa on vika.

**Huomaa:** Kunkin painikkeen käynnistämä toiminto vaihtelee tilanteen mukaan. Jokaisessa painikkeessa näkyy kuvake, joka ilmaisee painikkeen sillä hetkellä käytössä olevan toiminnon.

## Tietokeskuksen kuvakkeiden selitykset

| | |
|---|---|
| SERVICE DUE | Ilmoittaa, milloin on tehtävä määräaikaishuolto. |
| n min | Moottorin käyntinopeus/tila osoittaa moottorin käyntinopeuden |
| | Tuntilaskuri |
| i | Tietokuvake |
| | Asettaa vetopyörän enimmäisnopeuden. |
| | Nopea |
| | Hidas |
| | Taaksepäinpuhallus kertoo, milloin puhallin puhaltaa taaksepäin. |
| | Polttoainemäärä |
| | Regeneraatio paikallaan ollessa tarpeen |
| | Ilmanoton lämmitin käytössä |
| | Vasemman leikkuupöydän nosto |
| | Keskimmäisen leikkuupöydän nosto |
| | Oikean leikkuupöydän nosto |
| | Kuljettajan on oltava istuimella. |
| P | Seisontajarrun ilmaisin kertoo, onko seisontajarru käytössä. |
| H | Käytössä ylempi nopeusalue |
| N | Vapaa |
| L | Käytössä alempi nopeusalue |
| | Jäähdytysnesteen lämpötila osoittaa moottorin jäähdytysnesteen lämpötilan joko celsius- tai fahrenheitasteina. |
| | Lämpötila (kuuma) |
| | Ajo tai ajopoljin |

## Tietokeskuksen kuvakkeiden selitykset (cont'd.)

| | |
|---|---|
| | Estetty tai kielletty |
| | Moottorin käynnistys |
| | PTO: voimanulosotto on käytössä |
| | Pysäytys tai sammutus |
| | Moottori |
| | Avainkytkin |
| | Leikkuupöytiä lasketaan |
| | Leikkuupöytiä nostetaan |
| | PIN-koodi |
| | Hydrauliöljyn lämpötila: ilmaisee hydrauliöljyn lämpötilan |
| CAN | CAN-väylä |
| | Tietokeskus |
| Bad | Viallinen tai epäonnistunut |
| Ctr | Keskimmäinen |
| Rht | Oikea |
| Left | Vasen |
| | Polttimo |
| OUT | TEC-ohjaimen tai johdinsarjan ohjaimen lähtöliitäntä |
| HI | Korkea: yli sallitun alueen |
| LO | Matala: alle sallitun alueen |
| HI / LO | Alueen ulkopuolella |
| | Kytkin |
| | Kuljettajan on vapautettava kytkin |

## Tietokeskuksen kuvakkeiden selitykset (cont'd.)

| | |
|---|---|
| | Kuljettajan on vaihdettava ilmoitettuun tilaan |
| Symboleja käytetään usein yhdistelminä, jolloin ne muodostavat lauseita. Alla on joitakin esimerkkejä. | |
| N | Vaihda kone vapaalle |
| | Moottoria ei voida käynnistää. |
| | Moottori sammutetaan. |
| | Moottorin jäähdytysneste on liian kuumaa. |
| | Hydraulineste on liian kuumaa. |
| or | Istuudu istuimelle tai kytke seisontajarru. |

# Valikoiden käyttö

Avaa tietokeskuksen valikko painamalla päänäytössä valikkopainiketta. Esiin tulee päävalikko. Valikkojen toiminnot on merkitty lyhyesti seuraaviin taulukoihin:

| **Päävalikko** | |
|---|---|
| **Valikon kohta** | **Kuvaus** |
| Viat | Viat-valikossa on lueteltu koneen viimeaikaiset viat. Lisätietoja Viat-valikosta ja sen sisältämistä tiedoista saa huolto-oppaasta tai valtuutetulta Toro-jälleenmyyjältä. |
| Huolto | Huolto-valikossa on koneeseen liittyviä tietoja, kuten käyttötunnit ja muita vastaavia lukuja. |
| Diagnostiikka | Diagnostiikka-valikossa näkyy koneen kaikkien kytkinten, antureiden ja ohjainten ulostulojen tila. Sitä voi käyttää joidenkin ongelmien vianmääritykseen, koska siitä näkee helposti, mitkä koneen ohjaimet ovat käytössä ja mitkä pois käytöstä. |

| | |
|---|---|
| Asetukset | Asetukset-valikossa voi muokata tietokeskuksen näyttöasetusten muuttujia. |
| Tietoja | Tietoja-valikossa on mainittu koneen mallinumero, sarjanumero ja ohjelmiston versio. |

| **Huolto** | |
|---|---|
| **Valikon kohta** | **Kuvaus** |
| Hours (tunnit) | Näyttää kokonaisajan, jonka kone, moottori ja puhallin ovat olleet käytössä, sekä ajan, jonka verran konetta on kuljetettu ja kuinka kauan se on ollut ylikuumentunut. |
| Counts (lukemat) | Näyttää koneen esilämmitysten ja käynnistysten määrän |

| **Vianmääritys** | |
|---|---|
| **Valikon kohta** | **Kuvaus** |
| Engine Run (moottorin käynti) | Lisätietoja Engine Run -valikosta ja sen sisältämistä tiedoista saa huolto-oppaasta tai valtuutetulta Toro-jälleenmyyjältä. |
| Glowplugs (hehkutulpat) | Osoittaa, ovatko seuraavat käytössä: virta-avain käynnistys-asennossa, rajoitettu aikakatkaisu ja hehkutulpat |
| Fan (puhallin) | Osoittaa, onko puhallin on käytössä seuraavissa kohteissa: moottorin ylikuumentuminen, korkea öljyn lämpötila, korkea koneen tai hydrauliikan lämpötila ja puhallin päällä |

| **Asetukset** | |
|---|---|
| **Valikon kohta** | **Kuvaus** |
| Yksiköt | Tietokeskuksen yksiköiden valinta: englantilaiset mitat tai metrijärjestelmä |
| Kieli | Tietokeskuksessa käyttävien kielten hallinta* |
| Taustavalo | LCD-näytön kirkkauden säätö |
| Kontrasti | LCD-näytön kontrastin säätö |
| Suojatut valikot | Antaa käyttäjän, jolle tämän yritys on antanut PIN-koodin, käyttää suojattuja valikoita. |
| Automaattinen joutokäynti | Säätelee aikaa, jonka jälkeen käyttämätön kone siirtyy joutokäyntitilaan |
| Leikkuunopeus | Säätelee enimmäisnopeutta leikattaessa (alempi nopeusalue) |
| Kuljetusnopeus | Säätelee enimmäisnopeutta, kun laitetta kuljetetaan (ylempi nopeusalue) |
| Smart Power | Smart Power ehkäisee juuttumista tiheään nurmeen säätelemällä automaattisesti koneen nopeutta ja optimoimalla leikkuutuloksen. |

*Vain kuljettajalle tarkoitetut tekstit on käännetty. Viat-, Huolto- ja Diagnostiikka-näytöt on tarkoitettu huoltohenkilöstölle. Otsikot on käännetty valitulle kielelle, mutta valikkovaihtoehdot ovat englanniksi.

| **Tietoja** | |
|---|---|
| **Valikon kohta** | **Kuvaus** |
| Malli | Näyttää koneen mallinumeron |
| SN | Näyttää koneen sarjanumeron |
| Koneen ohjainversio | Näyttää pääohjaimen ohjelmiston version |
| Tietokeskuksen versio | Näyttää tietokeskuksen ohjelmiston version |
| CAN-väylä | Näyttää koneen tietoliikenneväylän tilan |

# Suojatut valikot

Tietokeskuksen Asetukset-valikossa on neljä käyttökokoonpanoasetusta, joita voidaan säätää. Näitä ovat automaattisen joutokäynnin aikaviive, enimmäisleikkuuajonopeus, enimmäiskuljetusajonopeus ja Smart Power. Asetukset ovat suojatussa valikossa.

# Suojattujen valikoiden käyttö

**Huomaa:** Koneen oletus-PIN on joko 0000 tai 1234. Jos vaihdoit PIN-koodin ja unohdit uuden koodin, ota yhteys valtuutettuun Toro-jälleenmyyjään.

1. Siirry PÄÄVALIKOSTA ASETUKSET-valikkoon keskipainikkeella ja paina oikeanpuoleista painiketta (Kuva 10).

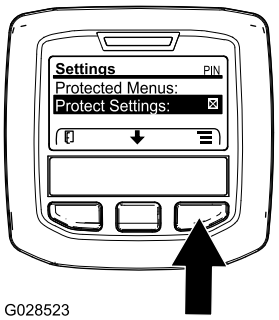


g028523

**Kuva 10**

2. Siirry ASETUKSET-valikossa SUOJATTUUN VALIKKOON keskipainikkeella ja paina oikeanpuoleista painiketta (Kuva 11A).

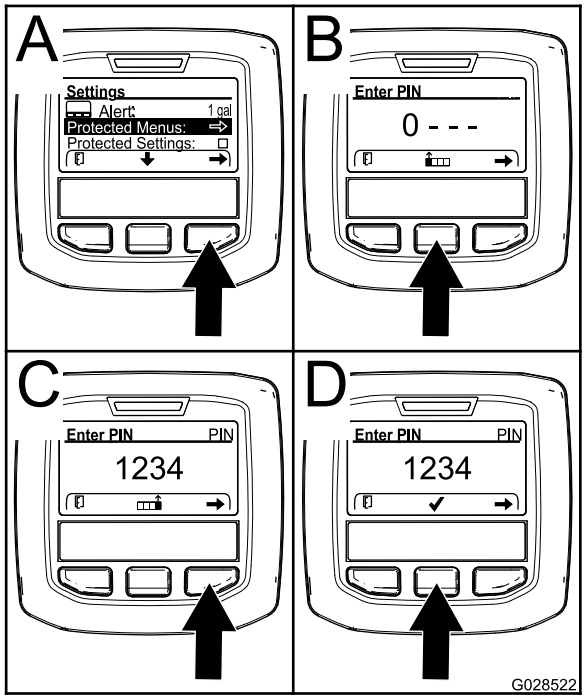


g028522

**Kuva 11**

3. PIN-koodi annetaan painamalla keskimmäistä painiketta, kunnes oikea ensimmäinen numero ilmestyy, ja siirtymällä sitten toiseen numeroon painamalla oikeanpuoleista painiketta (Kuva 11B ja Kuva 11C). Toista tätä vaihetta, kunnes viimeinen numero on annettu, ja paina oikeanpuoleista painiketta vielä kerran.
4. Vahvista PIN-koodi painamalla keskimmäistä painiketta (Kuva 11D).

   Odota, kunnes tietokeskuksen punainen merkkivalo syttyy.

   **Huomaa:** Jos tietokeskus hyväksyy PIN-koodin ja suojattu valikko avataan, näytön oikeassa yläkulmassa näkyy sana ”PIN”.

**Huomaa:** Virta-avaimen kääntäminen PYSÄYTYS-asentoon ja sitten KÄYNNISSÄ-asentoon lukitsee suojatun valikon.

Suojatun valikon asetuksia voi tarkastella ja muuttaa. Kun olet siirtynyt suojattuun valikkoon, etsi kohta Suojaa asetukset. Muuta asetusta painamalla oikeanpuoleista painiketta. Suojaa asetukset voidaan määrittää POIS-tilaan. Tällöin asetuksia voidaan tarkastella ja muuttaa suojatussa valikossa ilman PIN-koodia. Jos Suojaa asetukset on PÄÄLLÄ, suojatut vaihtoehdot eivät ole näkyvissä, ja niiden vaihtamiseksi suojatussa valikossa tarvitaan PIN-koodi. Kun PIN-koodi on asetettu, toiminto otetaan käyttöön ja tallennetaan kääntämällä virta-avain PYSÄYTYS-asentoon ja sitten takaisin KÄYNNISSÄ-asentoon.

## Automaattisen joutokäynnin asetus

- Siirry Asetukset-valikon kohtaan Automaattinen joutokäynti.
- Vaihda oikeaa painiketta painamalla automaattisen joutokäynnin asetukseksi Pois, 8S, 10S, 15S, 20S tai 30S.

## Sallitun enimmäisleikkuunopeuden asetus

- Etsi Asetukset-valikosta suojattu valikko ja paina oikeaa painiketta.
- Lisää enimmäisleikkuunopeutta (50 %, 75 % tai 100 %) painamalla oikeaa painiketta.
- Vähennä enimmäisleikkuunopeutta (50 %, 75 % tai 100 %) painamalla keskimmäistä painiketta.
- Poistu valikosta painamalla vasemmanpuoleista painiketta.

## Sallitun enimmäiskuljetusnopeuden asetus

- Etsi Asetukset-valikosta kohta Transport Speed (kuljetusnopeus) ja paina oikeanpuoleista painiketta.
- Lisää enimmäiskuljetusnopeutta (50 %, 75 % tai 100 %) painamalla oikeaa painiketta.
- Vähennä enimmäiskuljetusnopeutta (50 %, 75 % tai 100 %) painamalla keskimmäistä painiketta.
- Poistu valikosta painamalla vasenta painiketta.

Kun olet lopettanut asetusten säätämisen suojatussa valikossa, siirry päävalikkoon painamalla vasenta painiketta. Siirry sitten ajovalikkoon painamalla vasenta painiketta.

# Tekniset tiedot

**Huomaa:** Ominaisuuksia ja rakennetta voidaan muuttaa ilmoittamatta.

| | |
|---|---|
| Leikkuuleveys | |
| Kokonaisleveys | 335 cm |
| Etuleikkuupöytä | 157 cm |
| Sivuleikkuupöytä | 107 cm |
| Etu- ja sivuleikkuupöytä | 246 cm |
| Kokonaisleveys | |
| Leikkuupöydät alhaalla | 345 cm |
| Leikkuupöydät ylhäällä (kuljetusasento) | 183 cm |
| Kokonaispituus | 342 cm |
| Korkeus | 140 cm |
| Korkeus ohjaamon kanssa | 237 cm |
| Maavara | 17 cm |
| Raideväli (renkaan keskiviivaan) | |
| Eturenkaat | 114 cm |
| Takarenkaat | 119 cm |
| Akseliväli | 141 cm |
| (Nettopaino ohjaamon kanssa) | 2 159 kg |

## Lisätarvikkeet/lisävarusteet

Koneeseen on saatavana valikoima Toron hyväksymiä lisälaitteita ja -varusteita, joiden avulla voidaan parantaa ja laajentaa sen ominaisuuksia. Ota yhteys valtuutettuun huoltoliikkeeseen tai jakelijaan tai siirry osoitteeseen www.Toro.com, josta löytyy luettelo hyväksytyistä lisälaitteista ja -varusteista.

# Käyttö

**Huomaa:** Koneen vasen ja oikea puoli määritellään normaalista käyttöasennosta käsin.

# *Ennen käyttöä*

## Turvallisuus ennen käyttöä

### Yleinen turvallisuus

- Älä anna lasten tai kouluttamattomien henkilöiden käyttää tai huoltaa laitetta. Paikalliset säännökset saattavat asettaa rajoituksia käyttäjän iälle. Omistaja vastaa käyttäjien ja mekaanikkojen koulutuksesta.
- Tutustu laitteen turvallisen käytön ohjeisiin, ohjauslaitteisiin ja turvamerkintöihin. Selvitä, kuinka koneen saa pysäytettyä ja moottorin sammutettua nopeasti.
- Tarkista, että kaikki turvalaitteet ovat paikoillaan ja toimivat oikein. Turvalaitteisiin kuuluvat muun muassa käyttäjän pitokytkimet, turvakytkimet ja -suojukset, kaatumissuojausjärjestelmä (ROPS), lisälaitteet ja jarrut. Älä käytä konetta, jos kaikki turvalaitteet eivät ole paikoillaan tai jos ne eivät toimi valmistajan tarkoittamalla tavalla.
- Tarkasta aina, että terät, teräpultit ja leikkuujärjestelmä eivät ole kuluneet tai vaurioituneet. Vaihda kuluneet tai vaurioituneet terät ja pultit sarjoissa, jotta tasapaino säilyy.
- Tarkasta laitteen käyttöalue ja poista siltä kaikki esineet, joita kone voisi singota.
- Tutki maasto, jotta voit arvioida, mitä tarvikkeita sekä lisälaitteita ja -varusteita koneen turvallinen käyttö edellyttää.

## Polttoaineturvallisuus

**⚠ HENGENVAARA**

**Tietyissä oloissa polttoaine on hyvin tulenarkaa ja räjähdysherkkää. Polttoaineen aiheuttama tulipalo tai räjähdys voi aiheuttaa palovammoja ja omaisuusvahinkoja.**

- **Täytä polttoainesäiliö ulkona avoimessa tilassa, kun moottori on jäähtynyt. Pyyhi läikkynyt polttoaine pois.**
- **Älä täytä polttoainesäiliötä suljetussa perävaunussa.**
- **Älä tupakoi polttoainetta käsitellessäsi ja pysy kaukana avotulesta tai paikoista, joissa kipinä voi sytyttää polttoainehöyryt.**
- **Polttoainetta tulee säilyttää hyväksytyssä polttoaineastiassa, joka tulee pitää poissa lasten ulottuvilta. Älä osta polttoainetta enempää kuin 180 päivän tarpeeseen.**
- **Käytä laitetta vain, kun pakokaasujärjestelmä on kokonaisuudessaan paikallaan ja toimii oikein.**

**⚠ VAARA**

**Polttoaine on haitallista tai tappavaa nieltynä. Pitkäaikainen altistuminen höyryille voi aiheuttaa vakavan tapaturman ja sairauksia.**

- **Vältä höyryjen hengittämistä.**
- **Pidä kasvot ja kädet etäällä jakelupistoolista ja polttoainesäiliöstä.**
- **Älä päästä polttoainetta silmiin tai iholle.**

- Käytä vain hyväksyttyä polttoaineastiaa.
- Älä koskaan irrota polttoainesäiliön korkkia tai lisää polttoainetta moottorin ollessa käynnissä.
- Älä täytä astioita ajoneuvon sisällä tai kuorma-auton tai perävaunun lavalla, jossa on muovipäällyste. Aseta astiat aina maahan ja pois ajoneuvon läheltä ennen polttoaineen lisäämistä.
- Poista laite kuorma-autosta tai perävaunusta ja tankkaa laite, kun sen pyörillä on kosketus maahan. Jos se ei ole mahdollista, tankkaa tällainen laite mieluummin kannettavasta astiasta kuin polttoaineen jakelupistoolilla.
- Pidä pistoolia polttoainesäiliön reunaa tai astian aukkoa vasten koko tankkaamisen ajan. Älä käytä polttoainepistoolin aukilukituskytkintä.
- Jos polttoainetta on roiskunut vaatteille, vaihda vaatteet välittömästi.
- Lisää bensiiniä säiliöön, kunnes pinta on 25 mm täyttökaulan alareunan alapuolella. Älä täytä polttoainesäiliötä liian täyteen. Aseta polttoainesäiliön korkki paikalleen ja kiristä se huolellisesti.

# Moottoriöljyn määrän tarkistus

Tarkista moottorin kampikammion öljymäärä ennen moottorin käynnistämistä ja koneen käyttämistä. Katso kohta Moottoriöljyn määrän tarkistus (sivu 25).

# Jäähdytysjärjestelmän tarkastus

Ennen kuin käynnistät moottorin ja käytät konetta, tarkasta jäähdytysjärjestelmä. Katso kohta Jäähdytysjärjestelmän tarkastus (sivu 25).

# Hydraulijärjestelmän tarkastus

Ennen kuin käynnistät moottorin ja käytät konetta, tarkasta hydraulijärjestelmä. Katso kohta Hydraulinesteen tarkistus (sivu 69).

# Polttoainesäiliön täyttö

## Polttoainesäiliön tilavuus

**Polttoainesäiliön tilavuus:** 79 l

## Polttoaineen tiedot

***Tärkeää:*** **Käytä vain erittäin vähärikkistä dieselpolttoainetta. Suuremman rikkipitoisuuden polttoaine haurastuttaa hapetuskatalysaattoria, mikä aiheuttaa käyttöongelmia ja lyhentää moottorin osien käyttöikää.**

**Seuraavien varoitusten laiminlyönti saattaa vaurioittaa moottoria.**

- Dieselpolttoaineen sijasta ei saa käyttää paloöljyä tai bensiiniä.
- Dieselpolttoaineeseen ei saa sekoittaa paloöljyä tai käytettyä moottoriöljyä.
- Polttoainetta ei sää säilyttää säiliöissä, joiden sisäpinta on sinkitty.
- Polttoaineen lisäaineita ei saa käyttää.

### Petrodiesel

**Setaaniluku:** 45 tai korkeampi

**Rikkipitoisuus:** Erittäin vähärikkinen (<15 ppm)

### Polttoainetaulukko

| Dieselpolttoaineen tiedot | Sijainti |
|---|---|
| ASTM D975<br>Nro 1-D S15<br>Nro 2-D S15 | Yhdysvallat |
| EN 590 | Euroopan unioni |
| ISO 8217 DMX | Kansainvälinen |
| JIS K2204, luokitus nro 2 | Japani |
| KSM-2610 | Korea |

- Käytä vain puhdasta, tuoretta dieselpolttoainetta tai biodieselpolttoaineita.
- Jotta polttoaine olisi tuoretta, osta sitä vain 180 päivän tarpeeseen.

Käytä kesälaatuista dieselpolttoainetta (nro 2-D) yli –7 °C:n lämpötiloissa ja talvilaatuista dieselpolttoainetta (nro 1-D tai nro 1-D / nro 2-D -seosta) alle –7 °C:n lämpötiloissa.

**Huomaa:** Talvilaatuisen polttoaineen leimahduspiste on alhaisempi, ja sen kylmävirtausominaisuudet helpottavat käynnistystä ja vähentävät polttoainesuodattimen tukkeutumista.

Kesälaatuisen polttoaineen käyttö lämpötilan ollessa yli –7 °C pidentää polttoainepumpun käyttöikää ja antaa talvilaatuista polttoainetta enemmän tehoa.

### Biodiesel

Tässä laitteessa voidaan käyttää myös polttoaineseosta, jossa on enintään 20 % biodieseliä ja 80 % petrodieseliä (B20).

**Rikkipitoisuus:** Erittäin vähärikkinen (<15 ppm)

**Biodieselpolttoaineen tiedot:** ASTM D6751 tai EN 14214

**Polttoaineseoksen tiedot:** ASTM D975, EN 590 tai JIS K2204

***Tärkeää:*** **Petrodieselosuuden rikkipitoisuuden on oltava erittäin alhainen.**

Noudata seuraavia varo-ohjeita:

- Biodieselseokset voivat vahingoittaa maalattuja pintoja.
- Käytä kylmällä säällä korkeintaan B5-seosta (biodieselpitoisuus 5 %).
- Tarkkaile polttoaineen kanssa kosketuksiin joutuvia tiivisteitä ja letkuja, sillä ne voivat haurastua ajan mittaan.
- Polttoainesuodattimeen voi muodostua tukoksia jonkin aikaa biodieselseosten käytön aloittamisen jälkeen.
- Lisätietoja biodieselistä saa valtuutetulta Toro-jälleenmyyjältä.

## Polttoaineen lisäys

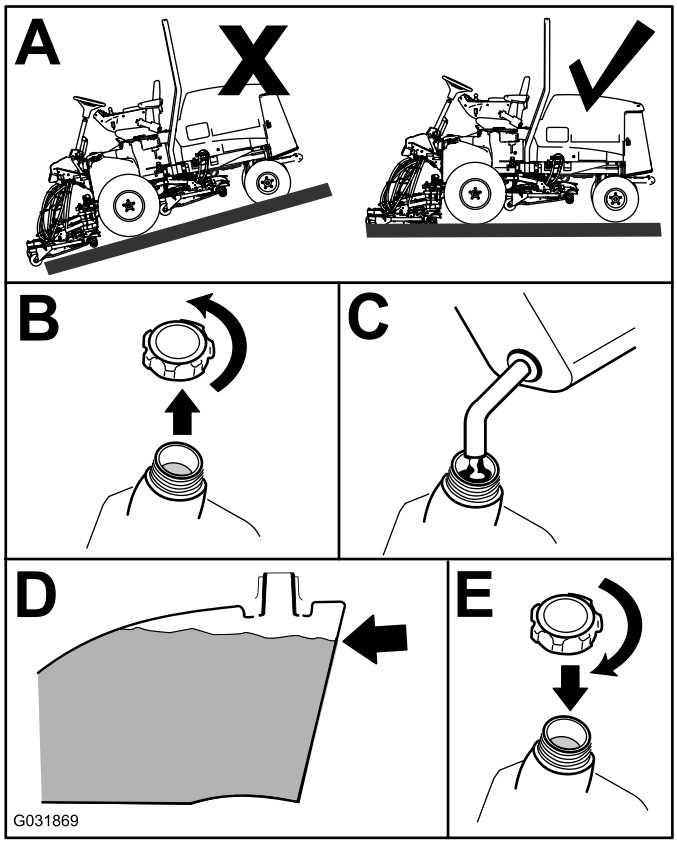


g031869

**Kuva 12**

Täytä säiliö noin 6–13 mm säiliön – ei täyttökaulan – yläreunan alapuolelle dieselpolttoaineella (nro 2-D).

**Huomaa:** Täytä polttoainesäiliö aina käytön jälkeen, jos mahdollista. Tämä estää kosteutta tiivistymästä polttoainesäiliön sisälle.

# Rengaspaineen tarkistus

**Huoltoväli:** Aina ennen käyttöä tai päivittäin

**⚠ HENGENVAARA**

**Alhainen rengaspaine vähentää koneen vakautta rinteessä. Sen seurauksena kone voi kaatua, mikä voi johtaa tapaturmaan tai kuolemaan.**

**Älä käytä liian alhaisia rengaspaineita.**

Renkaiden oikea ilmanpaine on 1,72–2,07 bar.

***Tärkeää:*** **Pidä renkaiden paineet suositelluissa rajoissa, jotta leikkuujäljen laatu pysyy hyvänä ja kone toimii oikein. Älä käytä liian alhaisia rengaspaineita.**

**Tarkista kaikkien renkaiden rengaspaineet ennen koneen käyttöä.**

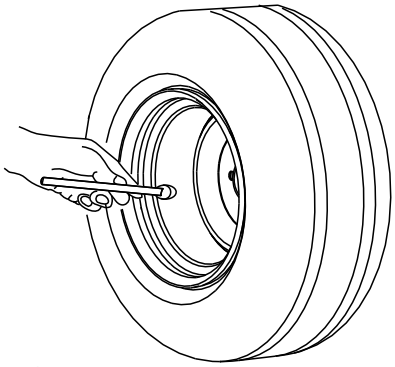


g001055

**Kuva 13**

# Pyöränmuttereiden kireyden tarkistus

**Huoltoväli:** Ensimmäisen käyttötunnin jälkeen

10 ensimmäisen käyttötunnin jälkeen

200 käyttötunnin välein

Kiristä pyöränmutterit momenttiin 115–136 N·m oikeassa järjestyksessä (Kuva 14 ja Kuva 15).

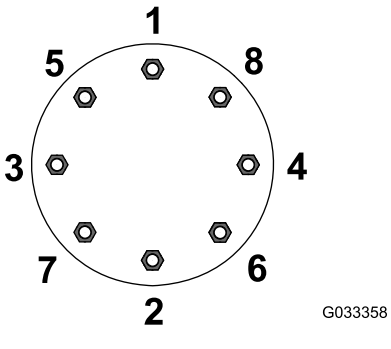


g033358

**Kuva 14**

Etupyörät

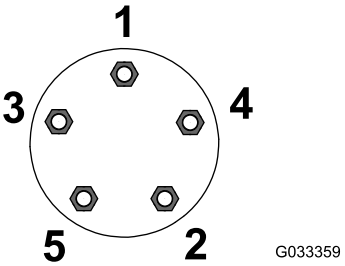


g033359

**Kuva 15**

Takapyörät

**⚠ VAARA**

**Pyöränmuttereiden väärä kireys saattaa johtaa henkilövahinkoihin.**

**Kiristä pyöränmutterit asianmukaiseen momenttiin.**

# Planeettapyörästön öljyn tarkistus

**Huoltoväli:** 400 käyttötunnin välein (katso, onko ulkoista vuotoa havaittavissa).

400 käyttötunnin välein

Lisää tarvittaessa korkealaatuista SAE 85W-140 -vaihteistoöljyä.

1. Tarkista, että kone on tasaisella alustalla. Aseta pyörä siten, että yksi tarkistustulppa on kello 12:n asennossa ja toinen tulppa kello 3:n asennossa (Kuva 16).

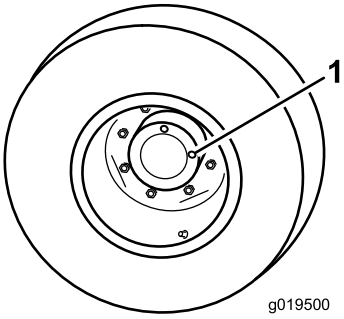


g019500

**Kuva 16**

1. Tarkistus-/tyhjennystulppa (2)

2. Irrota kello kolmen asennossa oleva tulppa (Kuva 16).

   **Huomaa:** Öljyn pinnan tulee ulottua tarkistustulpan aukon alareunaan saakka.

3. Jos öljyn pinta on matalalla, irrota kello 12:n asennossa oleva tulppa ja lisää öljyä, kunnes sitä alkaa virrata ulos kello kolmen asennossa olevasta aukosta.

4. Asenna molemmat tulpat.

# Taka-akselin voiteluaineen tarkistus

**Huoltoväli:** 400 käyttötunnin välein

Taka-akseli on täytetty SAE 85W-140 -vaihteistoöljyllä. Järjestelmän tilavuus on 2,4 litraa. Tarkista järjestelmä silmämääräisesti päivittäin vuotojen varalta.

1. Pysäköi kone tasaiselle alustalle.
2. Irrota tarkistustulppa akselin toisesta päästä ja varmista, että voiteluaineen pinta on aukon alareunan tasolla (Kuva 17).

   **Huomaa:** Jos voiteluainetta on liian vähän, irrota täyttötulppa ja lisää riittävästi voiteluainetta, jotta voiteluaineen pinta nousee tarkistustulppien aukkojen alareunan tasolle.

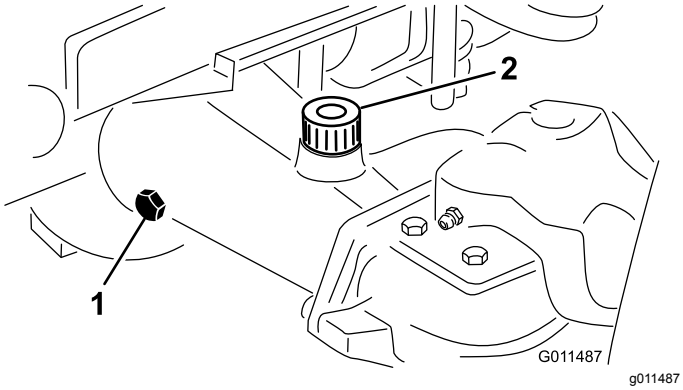


**Kuva 17**

1. Tarkistustulppa
2. Täyttötulppa

# Taka-akselin vaihteiston voiteluaineen tarkistus

**Huoltoväli:** 400 käyttötunnin välein

Vaihteisto on täytetty SAE 85W-140 -vaihteistoöljyllä. Järjestelmän tilavuus on 0,5 litraa. Tarkista järjestelmä silmämääräisesti päivittäin vuotojen varalta.

1. Pysäköi kone tasaiselle alustalle.
2. Irrota tarkistus-/täyttötulppa vaihteiston vasemmalta puolelta ja varmista, että voiteluaineen pinta on aukon alareunan tasolla (Kuva 18).

   **Huomaa:** Jos voiteluainetta on vähän, lisää sitä, kunnes sen pinta on aukon alareunan tasolla.

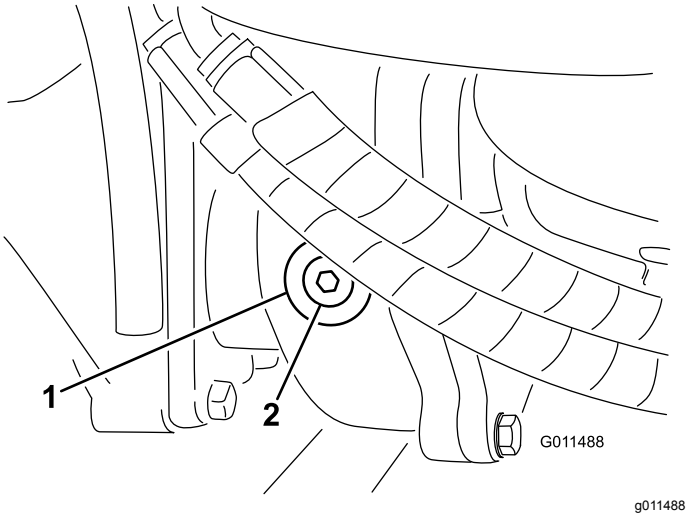


**Kuva 18**

1. Vaihteisto
2. Tarkistus/täyttötulppa

# Leikkuukorkeuden säätö

## Etuleikkuupöytä

Leikkuukorkeutta voidaan säätää 25–127 mm:n korkeudelle 13 mm:n välein. Kun haluat säätää etuleikkuupöydän leikkuukorkeutta, aseta kääntöpyörän akselit kääntöpyörän haarukoiden ylempiin tai alempiin reikiin, lisää tai poista yhtä suuri määrä välikappaleita kunkin kääntöpyörän haarukasta ja kiinnitä takaketju haluttuun reikään.

1. Käynnistä moottori ja nosta leikkuupöydät, jotta leikkuukorkeutta voidaan muuttaa.
2. Nosta leikkuupöytä ja sammuta sitten moottori ja irrota avain virtalukosta.
3. Aseta kääntöpyörän akselit kääntöpyörän haarukoihin toisiaan vastaaviin reikiin.

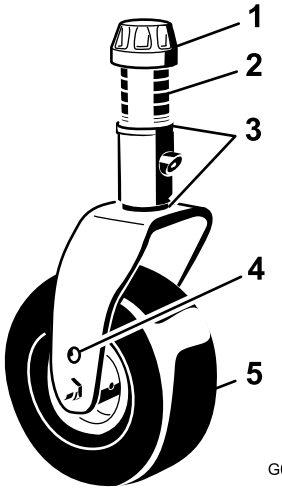


g008866

**Kuva 19**

1. Kiristyskanta
2. Välikappaleet
3. Välilevyt
4. Akselin yläkiinnitysreikä
5. Kääntöpyörä

**Huomaa:** Kun konetta käytetään 64 mm:n tai sitä korkeammalla leikkuukorkeudella, asenna akselipultti kääntöpyörän haarukan alempaan reikään, jotta pyörän ja haarukan väliin ei keräänny ruohoa. Kun konetta käytetään leikkuukorkeuden ollessa alle 64 mm ja ruohoa kerääntyy, aja konetta vastakkaiseen suuntaan leikkuujätteiden poistamiseksi pyörän ja haarukan alueelta.

4. Irrota kiristyskanta kara-akselista ja liu'uta kara pois kääntöpyörän varresta (Kuva 19).
5. Asenna kaksi välilevyä (3 mm) kara-akselille alkuperäisasennuksen mukaisesti.

   **Huomaa:** Nämä välilevyt edellyttävät, että leikkuupöydät ovat vaakasuorassa koko leveydeltään. Liu'uta sopiva määrä 13 mm:n välikappaleita (ks. alla oleva taulukko) kara-akselille halutun leikkuukorkeuden saavuttamiseksi. Liu'uta sitten aluslaatta akselin päälle.

   Määritä asetukseen sopiva välikappalemäärä seuraavan taulukon avulla (Kuva 20):

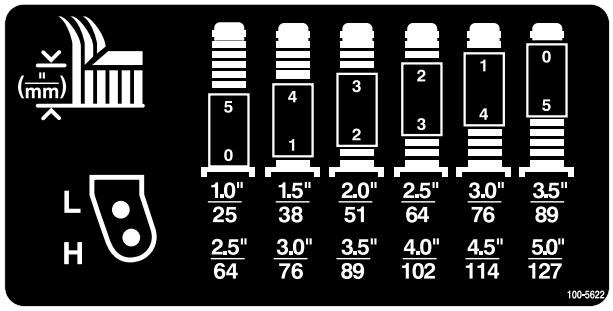


decal100-5622nc

**Kuva 20**

6. Paina kääntöpyörän kara etummaisen kääntöpyörän varren läpi ja asenna välilevyt (alkuperäisasennuksen mukaisesti) sekä jäljellä olevat välikappaleet kara-akselille.
7. Varmista kokoonpano asentamalla kiristyskanta.
8. Irrota sokka ja liitintappi, jotka kiinnittävät leikkuukorkeusketjut leikkuupöydän takaosaan (Kuva 21).

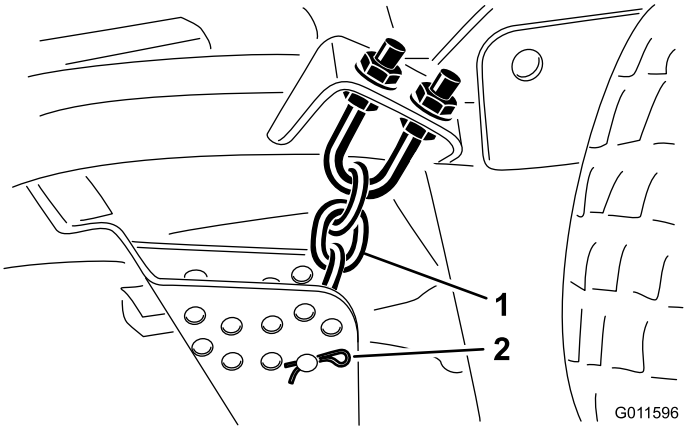


g011596

**Kuva 21**

1. Leikkuukorkeusketju
2. Liitintappi ja sokka

9. Asenna leikkuukorkeusketjut haluttuun leikkuukorkeuden reikään liitintapilla ja sokalla (Kuva 22).

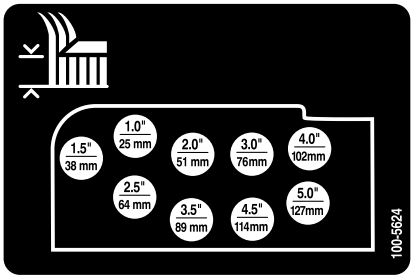


decal100-5624nc

**Kuva 22**

**Huomaa:** Kun leikkuukorkeus on 25 mm, 38 mm tai 51 mm, jalakset ja johtopyörät on siirrettävä ylimpään asentoon.

## Sivuleikkuupöydät

Sivuleikkuupöytien leikkuukorkeutta säädetään lisäämällä tai poistamalla yhtä suuri määrä välikappaleita kunkin kääntöpyörän haarukasta, asettamalla kääntöpyörien akselit haarukoissa oleviin suuren tai pienen leikkuukorkeuden aukkoihin ja kiinnittämällä tapit valitun leikkuukorkeuden kannatinreikiin.

1. Aseta kääntöpyörän akselit kääntöpyörän haarukoihin toisiaan vastaaviin reikiin (Kuva 23 ja Kuva 25).

2. Irrota kiristyskanta kara-akselista ja liu'uta kara pois kääntöpyörän varresta (Kuva 23).

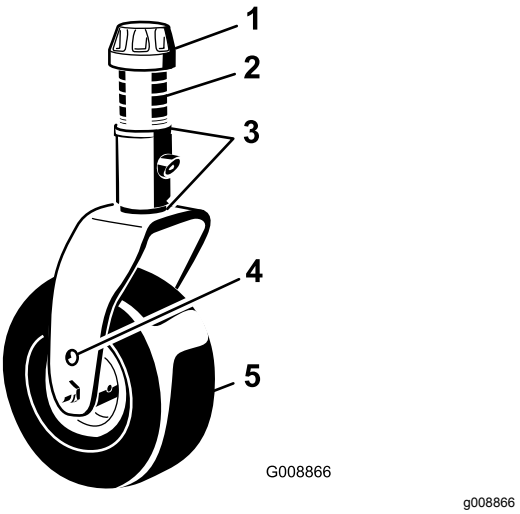


**Kuva 23**

1. Kiristyskanta
2. Välikappaleet
3. Välilevyt (3 mm)
4. Akselin yläkiinnitysreikä
5. Kääntöpyörä

3. Asenna kaksi välilevyä kara-akselille alkuperäisasennuksen mukaisesti. Näiden välilevyjen avulla leikkuupöydät saadaan vaakasuoraan koko leveydeltään. Liu'uta sopiva määrä 13 mm:n välikappaleita kara-akselille halutun leikkuukorkeuden saavuttamiseksi. Liu'uta sitten aluslaatta akselin päälle.

   **Huomaa:** Nämä välilevyt edellyttävät, että leikkuupöydät ovat vaakasuorassa koko leveydeltään. Liu'uta sopiva määrä 13 mm:n välikappaleita (ks. alla oleva taulukko) kara-akselille halutun leikkuukorkeuden saavuttamiseksi. Liu'uta sitten aluslaatta akselin päälle.

   Määritä asetukseen sopiva välikappalemäärä seuraavan taulukon avulla (Kuva 24).

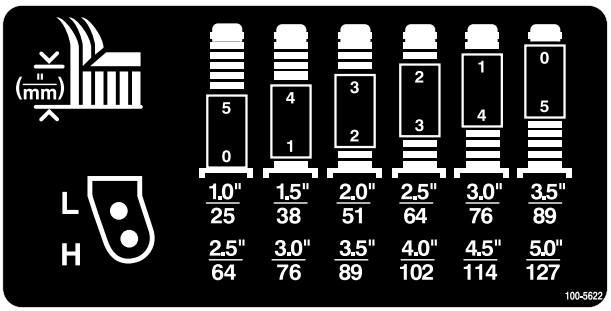


**Kuva 24**

4. Paina kääntöpyörän kara etummaisen kääntöpyörän varren läpi ja asenna välilevyt (alkuperäisasennuksen mukaisesti) sekä jäljellä olevat välikappaleet kara-akselille.

5. Irrota sokka ja liitintapit kääntöpyörän varsista (Kuva 25).

6. Nosta tai laske vartta kiristystankoa pyörittämällä, kunnes kaikki reiät on kohdistettu valittuihin leikkuukorkeuden kannatinreikiin leikkuupöydän rungossa (Kuva 25 ja Kuva 26).

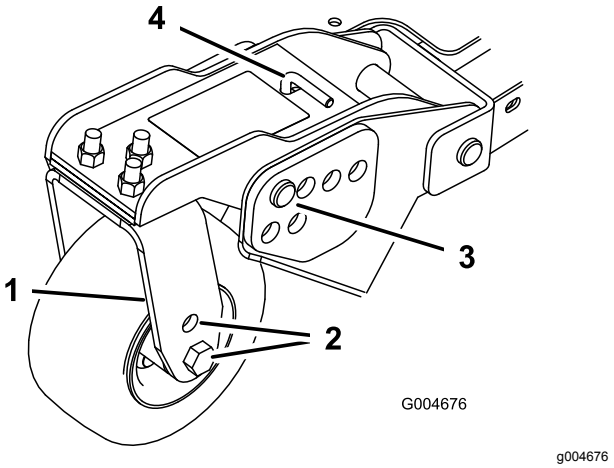


**Kuva 25**

1. Kääntöpyörän varsi
2. Akselin kiinnitysreiät
3. Liitintappi ja sokka
4. Kiristystanko

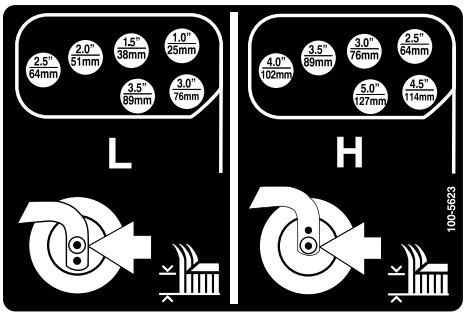


**Kuva 26**

7. Aseta liitintapit paikoilleen ja asenna sokat.

8. Pyöritä kiristystankoa vastapäivään (sormin kiristäen), jotta säätöön tulee jännitystä.

9. Irrota sokat ja liitintapit, jotka kiinnittävät vaimentimen hahlot leikkuupöydän kannattimiin (Kuva 27).

   ***Tärkeää:*** **Vaimentimen hahlon pituutta ei saa koskaan muuttaa. Reikien keskikohtien välisen pituuden on oltava 13,7 cm.**

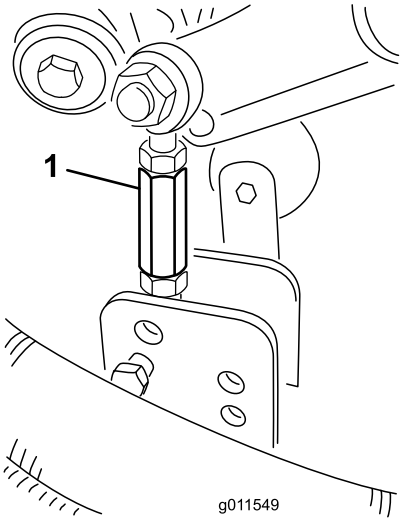


g011549

**Kuva 27**

1. Vaimentimen hahlo

10. Kohdista vaimentimen hahlojen reiät valittuihin leikkuukorkeuden kannatinreikiin leikkuupöydän rungossa ja asenna liitintapit ja sokat (Kuva 28).

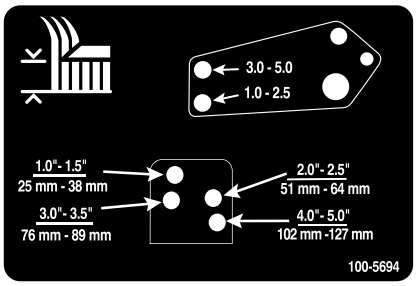


decal100-5694nc

**Kuva 28**

# Jalaksien säätö

Aseta jalakset ala-asentoon ajettaessa yli 64 mm:n leikkuukorkeuksilla ja yläasentoon leikkuukorkeuden ollessa alle 64 mm.

**Huomaa:** Kun jalakset kuluvat, ne voidaan vaihtaa leikkurin toiselle puolelle kääntämällä ne ympäri. Näin jalaksia voidaan käyttää pitempään, ennen kuin ne on tarpeen vaihtaa.

Säädä jalakset (Kuva 29).

***Tärkeää:*** **Kiristä kunkin jalaksen etuosassa oleva ruuvi momenttiin 9–11 N·m.**

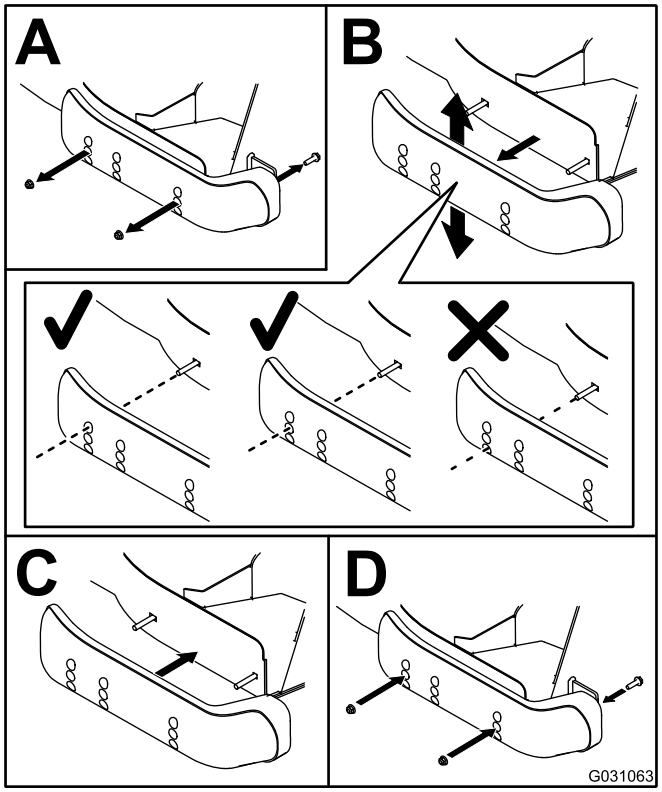


g031063

**Kuva 29**

# Leikkuupöydän rullien säätö

Leikkuupöydän rullat on asetettava ala-asentoon ajettaessa yli 64 mm:n leikkuukorkeuksilla ja yläasentoon leikkuukorkeuden ollessa alle 64 mm.

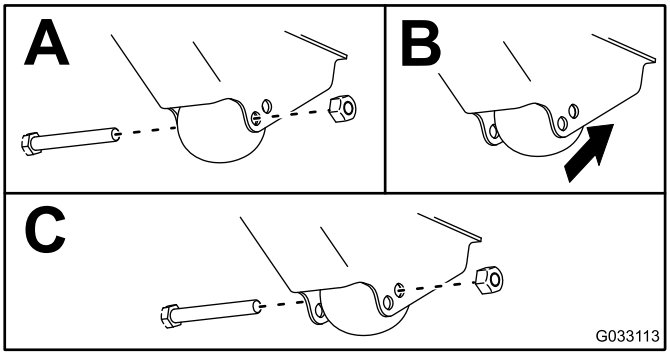


g033113

**Kuva 30**

# Leikkuupöytien epätasapainon korjaus

Nurmiolojen ja ajoyksikön vastapainoasetusten erojen vuoksi kannattaa tehdä koeleikkuu ja tarkistaa leikkuujälki ennen koko alueen leikkaamista.

1. Aseta leikkuupöydät haluttuun leikkuukorkeuteen. Katso kohta Leikkuukorkeuden säätö (sivu 28).
2. Tarkista ja säädä etu- ja takarenkaiden rengaspaineeksi 1,72–2,07 bar.
3. Tarkista ja säädä kaikkien kääntöpyörien rengaspaineeksi 3,45 bar.
4. Tarkista lataus- ja vastapainopaineet moottorin käydessä KORKEIMMALLA joutokäyntinopeudella käyttämällä hydraulitestiportteja.

   **Huomaa:** Säädä vastapainon paineeksi 22,41 bar.
5. Tarkista, että terät eivät ole taipuneet. Katso kohta Taipuneen terän tarkistus (sivu 75).
6. Leikkaa ruohoa koealueelta ja varmista, että kaikki leikkuupöydät ovat samalla leikkuukorkeudella.
7. Jos leikkuupöytiä on vielä säädettävä, aja kone tasaiselle alustalle käyttäen apuna vähintään 2 m:n suorasyrjäviivainta.
8. Terätason mittaamisen helpottamiseksi leikkuukorkeus on nostettava 7,6–10,1 cm:iin. Katso kohta Leikkuukorkeuden säätö (sivu 28).
9. Laske leikkuupöydät tasaiselle alustalle ja irrota leikkuupöytien päällä olevat suojukset.
10. Löysää kiristinpyörän kiinnittävää laippamutteria, jotta jokaisen leikkuupöydän hihna löystyy.

### Etuleikkuupöydän asetukset

Käännä terää kullakin karalla, kunnes niiden päät osoittavat eteen- ja taaksepäin. Mittaa etäisyys lattiasta leikkuusärmän etukärkeen. Säädä etummaisen kääntöpyörän haarukoiden välilevyjä (3 mm) vastaamaan leikkuukorkeuden tarraa (Kuva 31). Katso kohta Leikkuupöydän kaltevuuden säätö (sivu 73).

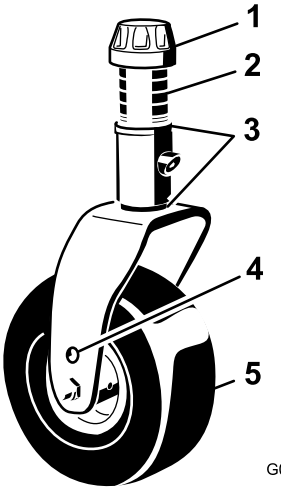


g008866

**Kuva 31**

1. Kiristyskanta
2. Välikappaleet
3. Välilevyt
4. Akselin yläkiinnitysreikä
5. Kääntöpyörä

### Sivuleikkuupöydän asetukset

Käännä jokaisen karan terää, kunnes päät osoittavat eteen- ja taaksepäin. Mittaa etäisyys lattiasta leikkuusärmän etukärkeen. Säädä etummaisen kääntöpyörän varsien välilevyjä (3 mm) vastaamaan leikkuukorkeuden tarraa (Kuva 32). Katso terän ulkokaraa koskevat ohjeet kohdasta Leikkuupöydän kaltevuuden säätö (sivu 73).

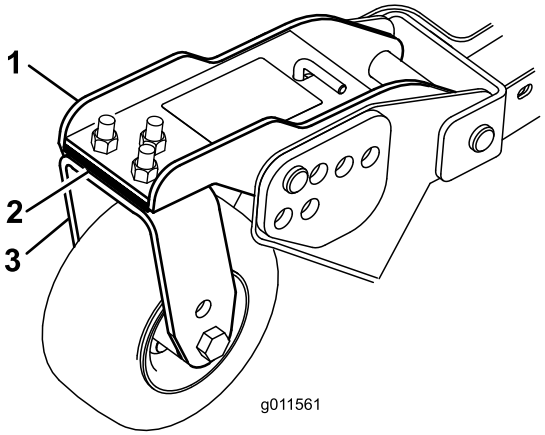


g011561

**Kuva 32**

1. Etummainen kääntöpyörän varsi
2. Välilevyt
3. Etummainen kääntöpyörän haarukka

### Leikkuukorkeuden sovitus leikkuupöytien välillä

1. Aseta terä sivuttain molempien sivuleikkuupöytien ulkokaralle.

   **Huomaa:** Mittaa etäisyys lattiasta kummankin yksikön leikkuusärmän kärkeen ja vertaa lukemia. Näiden lukemien on oltava 3 mm:n

sisällä toisistaan. Älä tee mitään säätöjä tässä vaiheessa.

2. Aseta terä sivuttain sivuleikkuupöydän sisäkaralle sekä etuleikkuupöydän vastaavalle ulkokaralle.

   **Huomaa:** Mittaa etäisyys lattiasta leikkuusärmän kärkeen sivuleikkuupöydän sisäreunassa sekä etuleikkuupöydän vastaavassa ulkoreunassa ja vertaa lukemia. Sivuleikkuupöydän lukemien on oltava 3 mm:n sisällä etuleikkuupöydän lukemista.

   **Huomaa:** Kaikkien kolmen leikkuupöydän kääntöpyörien on pysyttävä maassa, kun vastapaino on asetettu oikein.

   **Huomaa:** Jos on tehtävä säätöjä etu- ja sivuleikkuupöytien leikkauksen sovittamiseksi, säädöt tehdään **vain sivuleikkuupöytiin**.

3. Jos sivuleikkuupöydän sisäreuna on liian korkealla suhteessa etuleikkuupöydän ulkoreunaan, poista yksi 3 mm:n välilevy sivuleikkuupöydän etummaisen sisäkääntöpyörän varren alaosasta (Kuva 32).

   **Huomaa:** Tarkista uudelleen mitta molempien sivuleikkuupöytien ulkoreunojen välillä sekä sivuleikkuupöydän sisäreunan ja etuleikkuupöydän ulkoreunan välillä.

4. Jos sisäreuna on yhä liian korkealla, poista toinenkin 3 mm:n välilevy sivuleikkuupöydän etummaisen sisäkääntöpyörän varren alaosasta **ja** yksi 3 mm:n välilevy sivuleikkuupöydän etummaisen ulkokääntöpyörän varresta.

5. Jos sivuleikkuupöydän sisäreuna on liian matalalla suhteessa etuleikkuupöydän ulkoreunaan, lisää yksi 3 mm:n välilevy sivuleikkuupöydän etummaisen sisäkääntöpyörän varren alaosaan.

   **Huomaa:** Tarkista uudelleen mitta molempien sivuleikkuupöytien ulkoreunojen välillä sekä sivuleikkuupöydän sisäreunan ja etuleikkuupöydän ulkoreunan välillä.

6. Jos sisäreuna on yhä liian matalalla, lisää toinen 3 mm:n välilevy sivuleikkuupöydän etummaisen sisäkääntöpyörän varren alaosaan **ja** yksi 3 mm:n välilevy sivuleikkuupöydän etummaisen ulkokääntöpyörän varteen.

7. Kun etu- ja sivuleikkuupöytien reunojen leikkuukorkeudet vastaavat toisiaan, varmista, että sivuleikkuupöydän kaltevuus on yhä 8–11 mm.

   **Huomaa:** Säädä tarvittaessa.

# Turvakytkimien tarkistus

**Huoltoväli:** Aina ennen käyttöä tai päivittäin

Koneen sähköjärjestelmässä on turvakytkimet. Kytkimet estävät joko ajon tai voimanulosoton, kun käyttäjä poistuu istuimelta. Vaikka moottori pysyy käynnissä, kun voimanulosotto ja ajopoljin vapautetaan, sammuta moottori ennen istuimelta nousemista.

Tarkista turvakytkimien toiminta seuraavasti:

1. Aja kone hitaasti laajalle ja pääosin avoimelle alueelle. Laske leikkuupöytä, sammuta moottori ja kytke seisontajarru.
2. Istuudu istuimelle ja paina ajopoljinta. Yritä käynnistää moottori. Moottori ei saa käynnistyä. Jos moottori käynnistyy, turvajärjestelmässä on vika, joka on korjattava ennen koneen käyttöä.
3. Istuudu istuimelle ja käynnistä moottori. Nouse istuimelta ja siirrä voimanulosoton kytkin PÄÄLLÄ-asentoon. Voimanulosoton vipu ei saa kytkeytyä päälle. Jos voimanulosoton vipu kytkeytyy päälle, turvajärjestelmässä on vika, joka on korjattava ennen koneen käyttöä.
4. Istuudu istuimelle, kytke käsijarru päälle ja käynnistä moottori. Siirrä ajopoljin pois VAPAA-asennosta. Tietokeskuksessa näkyy viesti ”ajo kielletty”, eikä koneen pitäisi liikkua. Jos moottori käynnistyy, turvajärjestelmässä on vika, joka on korjattava ennen koneen käyttöä.

# Peilien säätö

## Vain ohjaamomalli

### Taustapeili

Istu istuimella ja säädä taustapeiliä niin, että näet sen kautta hyvin ulos takaikkunasta (Kuva 33). Voit vähentää valon aiheuttamaa häikäisyä vetämällä vipua taaksepäin, jolloin peili kallistuu.

### Sivupeilit

Istu istuimella ja pyydä toista henkilöä säätämään sivupeilejä niin, että näet ajoneuvon ympäristön hyvin niiden kautta (Kuva 33).

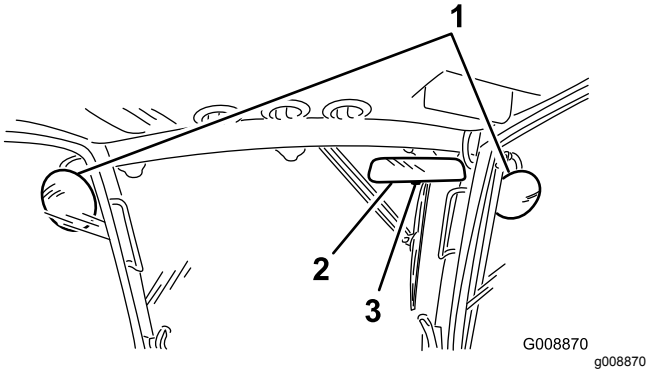


**Kuva 33**

1. Sivupeilit
2. Taustapeili
3. Vipu

# Ajovalojen suuntaus

1. Löysää asennusmuttereita ja aseta molemmat ajovalot niin, että ne osoittavat suoraan eteenpäin.

   **Huomaa:** Kiristä asennusmutteria juuri sen verran, että ajovalo pysyy asennossaan.
2. Aseta tasainen metallilevy ajovalon etuosan päälle.
3. Kiinnitä levyyn magneettinen astelevy.
4. Pidä kokoonpanoa paikallaan ja kallista ajovaloa varovasti kolme astetta alaspäin. Kiristä sitten mutteri.
5. Toista toimenpide toiselle ajovalolle.

# *Käytön aikana*

# Turvallisuus käytön aikana

## Yleinen turvallisuus

- Omistaja/käyttäjä voi estää itseensä tai muihin kohdistuvat tapaturmat, loukkaantumiset tai omaisuusvahingot ja on vastuussa niistä.
- Pukeudu asianmukaisesti. Käytä silmäsuojaimia, tukevia liukastumisen estäviä kenkiä ja kuulosuojaimia. On suositeltavaa käyttää turvakenkiä ja pitkälahkeisia housuja. Jotkin paikalliset säädökset ja vakuutussäännöt saattavat edellyttää niiden käyttämistä. Pitkät hiukset eivät saa roikkua vapaina. Älä käytä koruja.
- Varmista, että kaikki käytöt ovat VAPAA-asennossa ja että seisontajarru on kytketty. Käynnistä moottori ollessasi käyttäjän paikalla.
- Pidä kädet ja jalat sekä muut kehon osat etäällä liikkuvista osista.
- Älä käytä konetta sairaana, väsyneenä tai alkoholin tai huumaavien aineiden vaikutuksen alaisena.
- Suuntaa leikkuujäte pois ihmisistä ja lemmikeistä.
- Älä leikkaa ruohoa peruuttaen, ellei se ole ehdottoman välttämätöntä. Jos ruohoa on leikattava peruuttaen, katso, ettei alhaalla ja takana ole pikkulapsia, ennen kuin liikut taaksepäin ja liikkumisen aikana. Ole tarkkaavainen: pysäytä kone, jos alueelle tulee lapsia.
- Ole erityisen varovainen lähestyessäsi kulmia, joissa on huono näkyvyys, pensaita, puita tai muita esteitä, jotka voivat haitata näkyvyyttä.
- Älä leikkaa ruohoa pudotusten, ojien tai vallien lähettyvillä. Kone voi kaatua yllättäen, jos pyörä menee reunan yli tai jos reuna sortuu.
- Koneella ei saa kuljettaa matkustajia.
- Käytä laitetta vain, kun näkyvyys on hyvä ja kun sääolosuhteet ovat hyvät. Älä käytä konetta ukonilman aikana.
- Älä leikkaa märkää ruohoa. Heikentynyt pito voi aiheuttaa koneen luisumisen.
- Älä milloinkaan nosta leikkuupöytää terien pyöriessä.
- Pysäytä laitteet ja tarkasta terät, mikäli kone osuu esteeseen tai tärisee epätavallisesti. Suorita tarvittavat korjaukset ennen koneen käytön jatkamista.
- Pysäytä terät, jos et leikkaa ruohoa, erityisesti silloin, kun ajat irtonaisen päällystyksen kuten soran yli.
- Hidasta ja ole varovainen kääntyessäsi koneella ja ylittäessäsi teitä ja jalkakäytäviä. Anna muille aina etuajo-oikeus.
- Vilkkuvat varoitusvalot on kytkettävä, kun koneella kuljetaan yleisillä teillä, mikäli tällaisten valojen käyttöä ei ole kielletty lailla.
- Kytke lisälaitteen käyttö pois ja sammuta moottori ennen polttoaineen lisäämistä ja leikkuukorkeuden säätämistä.
- Pienennä kaasuasetusta ennen moottorin sammuttamista. Jos moottorissa on polttoaineen sulkuventtiili, katkaise polttoaineen syöttö, kun lopetat koneen käyttämisen.
- Älä koskaan käytä moottoria tilassa, johon voi kertyä pakokaasuja.
- Älä jätä käynnissä olevaa moottoria ilman valvontaa.
- Ennen käyttäjän paikalta poistumista:
  - Pysäytä kone tasaiselle maalle.
  - Vapauta voimanulosotto ja laske lisälaitteet alas.
  - Kytke seisontajarru.

– Sammuta moottori ja irrota avain virtalukosta.
– Odota, että kaikki liikkuvat osat ovat pysähtyneet, ennen kuin poistut käyttäjän paikalta.

- Älä muuta moottorin kierrosnopeuden säätimen asetuksia tai käytä moottoria liian suurilla nopeuksilla. Moottorin käyttäminen ylikierroksilla lisää henkilövahingon riskiä.
- Älä käytä konetta hinaukseen.
- Käytä vain The Toro® Companyn hyväksymiä lisälaitteita ja varusteita.

## Kaatumissuojausjärjestelmä (ROPS) / ohjaamo – Käyttö ja kunnossapito

- Kaatumissuojausjärjestelmä/ohjaamo on keskeinen ja tehokas turvalaite. Käytä turvavyötä koneen käytön aikana.
- Varmista, että turvavyö on nopeasti avattavissa hätätilanteessa.
- Tarkista vapaa alikulkukorkeus (esim. puiden oksat, porttikäytävät, sähkölinjat) ennen kuin ajat mahdollisen esteen alitse. Varo osumasta esteeseen.
- Pidä kaatumissuojausjärjestelmä/ohjaamo turvallisessa käyttökunnossa tarkistamalla se vaurioiden varalta säännöllisesti ja pitämällä kaikki kiinnittimet tiukalla.
- Vaihda vaurioitunut kaatumissuojausjärjestelmä/ohjaamo. Älä korjaa tai muuta sitä.
- **Älä** irrota kaatumissuojausjärjestelmää/ohjaamoa.
- Kaikkiin kaatumissuojausjärjestelmän/ohjaamon muutoksiin on hankittava valmistajan lupa.

## Turvallisuus rinteissä

- Hidasta konetta ja ole erityisen varovainen rinteillä. Aja rinteillä suositeltuun suuntaan. Nurmiolosuhteet voivat heikentää koneen vakautta.
- Vältä koneen käynnistystä, pysäytystä tai kääntämistä rinteissä. Jos renkaiden pito heikkenee, kytke terät pois käytöstä ja jatka hitaasti ja suoraan rinnettä alas.
- Älä käännä konetta jyrkästi. Ole varovainen, kun peruutat konetta.
- Kun käytät konetta rinteessä, pidä kaikki leikkuuyksiköt ala-asennossa.
- Vältä koneen kääntämistä rinteissä. Jos sinun on kuitenkin pakko kääntyä, käänny hitaasti ja vähän kerrallaan alamäkeen.
- Ole erityisen varovainen, kun käytät lisälaitteita, sillä ne voivat heikentää laitteen vakautta. Noudata tämän *käyttöoppaan* suosituksia koneen käyttämisestä rinteessä.

# Moottorin käynnistys ja sammutus

## Moottorin käynnistys

***Tärkeää:*** **Ilmaa polttoainejärjestelmä seuraavissa tilanteissa:**

- Moottori on sammunut polttoaineen loppumisen vuoksi.
- Polttoainejärjestelmän osia on huollettu.

1. Nosta jalka ajopolkimelta ja tarkista, että se on VAPAA-asennossa. Tarkista, että seisontajarru on kytkettynä.
2. Siirrä kaasuvipu joutokäyntiasentoon.
3. Käännä virta-avain KÄYNNISSÄ-asentoon. Hehkutulppien merkkivalo syttyy.
4. Kun hehkutulppien merkkivalo sammuu, käännä virta-avain KÄYNNISTYS-asentoon.

   ***Tärkeää:*** **Älä käytä käynnistysmoottoria yli 15 sekuntia yhdellä kertaa, koska se voi vaurioitua. Jos moottori ei käynnisty 15 sekunnin kuluessa, käännä virta-avain POIS-asentoon, tarkista ohjauslaitteet ja toimenpiteet, odota vielä 15 sekuntia ja yritä käynnistää uudelleen.**
5. Vapauta virta-avain heti moottorin käynnistyttyä ja anna sen palata KÄYNNISSÄ-asentoon.
6. Siirrä kaasuvipu haluamaasi asentoon.

   Kun lämpötila on alle –7 °C, käynnistysmoottoria voidaan käyttää 30 sekuntia, mutta sen jälkeen on pidettävä 60 sekunnin tauko. Käynnistystä voidaan yrittää kaksi kertaa.

   ***Tärkeää:*** **Sammuta moottori ja anna sen jäähtyä ennen kuin tarkastat koneen öljyvuotojen, irtonaisten osien tai muiden vikojen varalta.**

## Moottorin sammutus

***Tärkeää:*** **Kun konetta on käytetty täydellä kuormalla, anna moottorin käydä joutokäynnillä viisi minuuttia, ennen kuin sammutat sen. Näin turboahdin ehtii jäähtyä ennen moottorin sammuttamista. Muutoin turboahtimeen voi tulla vikoja.**

**Huomaa:** Laske leikkuupöydät maahan aina, kun kone on pysäköitynä. Tämä vähentää hydraulijärjestelmän kuormitusta, ehkäisee järjestelmän osien kulumista ja estää myös leikkuupöytien laskeutumisen vahingossa.

1. Siirrä kaasuvipua taaksepäin HITAALLE.
2. Siirrä voimanulosoton kytkin POIS-asentoon.
3. Kytke seisontajarru.
4. Käännä virta-avain POIS-asentoon.
5. Irrota avain virtalukosta, jotta moottori ei käynnisty vahingossa.

# Smart Power -vedon kuvaus

Toro Smart Power™ -ominaisuuden ansiosta kuljettajan ei tarvitse kuunnella moottorin nopeutta raskaassa käytössä. Smart Power ehkäisee juuttumista tiheään nurmeen säätelemällä automaattisesti koneen nopeutta ja optimoimalla leikkuutuloksen. Kuljettaja voi yksinkertaisesti säätää sopivan enimmäisajonopeuden ja leikata koneella ilman, että vetopyörän nopeutta tarvitsee säätää raskaissa leikkuuolosuhteissa.

# Puhaltimen taaksepäinpuhallus

Hydraulinesteen ja moottorin jäähdytysnesteen lämpötila säätelevät puhaltimen nopeutta. Taaksepäinpuhallusjakso käynnistyy automaattisesti, kun joko moottorin jäähdytysneste tai hydraulineste saavuttaa tietyn lämpötilan. Suunnanvaihto auttaa puhaltamaan roskat takasäleiköstä sekä laskemaan moottori- ja hydraulinesteen lämpötilaa. Puhaltimen taaksepäinpuhallusjakso voidaan käynnistää manuaalisesti painamalla yhtä aikaa tietokeskuksen oikeaa ja vasenta painiketta. Käynnistä taaksepäinpuhallus manuaalisesti ennen työskentelyalueelta poistumista sekä ennen koneen viemistä työpajaan tai säilytystilaan.

# Automaattisen joutokäynnin kuvaus

Koneessa on automaattinen joutokäyntitoiminto, joka vaihtaa moottorin joutokäynnille, kun seuraavia toimintoja ei ole käytetty tietokeskuksessa määritettyyn aikaan.

- Ajopoljin palautetaan VAPAA-asentoon.
- PTO on pois päältä.
- Nostokytkimet eivät ole käytössä.

  Kun jotakin yllä mainituista toiminnoista käytetään, koneen kaasu palaa automaattisesti aikaisempaan tilaan.

# Vakionopeussäätimen käyttö

Vakionopeussäätimen kytkimellä voidaan lukita polkimen asento ja säilyttää haluttu ajonopeus. Vakionopeussäädin poistetaan käytöstä painamalla kytkimen takaosaa, kytkimen keskiasento ottaa vakionopeussäätimen käyttöön ja kytkimen etuosalla määritetään haluttu ajonopeus.

**Huomaa:** Polkimen asento voidaan vapauttaa myös painamalla joko jarrupoljinta tai siirtämällä ajopoljin PERUUTUS-asentoon yhden sekunnin ajaksi.

# Ruohon leikkaaminen koneella

**Huomaa:** Ruohon leikkaaminen moottoria kuormittavalla nopeudella edistää hiukkassuodattimen regeneraatiota.

1. Siirrä kone työalueelle.
2. Siirrä moottorin nopeuskytkin korkean joutokäyntinopeuden asentoon, kun se on mahdollista.
3. Kytke voimanulosoton kytkin.
4. Liikuta ajopoljinta hitaasti eteenpäin ja aja kone hitaasti leikkuualueen yli.
5. Laske leikkuuyksiköt, kun niiden etuosat ovat leikkuualueella.
6. Leikkaa ruohoa niin, että sitä leikataan ja poistetaan nopeasti leikkuujäljestä tinkimättä.

   **Huomaa:** Jos leikkuunopeus on liian suuri, leikkuujälki saattaa huonontua. Palaa korkeaan joutokäyntinopeuteen vähentämällä koneen ajonopeutta tai leikkuuleveyttä.
7. Nosta leikkuuyksiköt, kun ne ovat leikkuualueen reunan ulkopuolella.
8. Tee pisaran muotoinen käännös seuraavaa ajoa varten.

# Hiukkassuodattimen regeneraatio

Hiukkassuodatin (DPF) on osa pakokaasujärjestelmää. Hiukkassuodattimen hapetuskatalysaattori vähentää haitallisten kaasujen määrää, ja nokisuodatin poistaa nokea moottorin pakokaasuista.

Hiukkassuodattimen regeneraatiossa käytetään moottorin pakokaasujen lämpöä nokisuodattimeen

kertyneen noen polttamiseen, jolloin noki muunnetaan tuhkaksi ja nokisuodattimen kanavat puhdistetaan, jotta suodatetut moottorin pakokaasut virtaavat ulos hiukkassuodattimesta.

Moottorin tietokone valvoo noen kertymistä mittaamalla hiukkassuodattimen vastapaineen. Jos vastapaine on liian suuri, nokisuodattimen noki ei pala moottorin normaalin käytön seurauksena. Pidä seuraavat seikat mielessä, jotta hiukkasuodatin pysyy puhtaana noesta:

- Passiivista regeneraatiota tehdään jatkuvasti moottorin ollessa käynnissä. Edistä hiukkassuodattimen regeneraatiota käyttämällä moottoria täydellä nopeudella mahdollisuuksien mukaan.
- Jos vastapaine on liian suuri, moottorin tietokone ilmoittaa asiasta tietokeskuksen kautta lisäprosessien (apu- ja nollausregeneraatio) ollessa käynnissä.
- Anna apu- ja nollausregeneraation valmistua ennen moottorin sammuttamista.

Pidä hiukkassuodattimen toiminta mielessä koneen käytön ja huollon aikana. Moottorin kuormitus korkealla joutokäyntinopeudella tuottaa yleensä riittävän pakokaasujen lämpötilan hiukkassuodattimen regeneraatioon.

***Tärkeää:*** **Noen kertymistä nokisuodattimeen voidaan vähentää käyttämällä moottoria mahdollisimman vähän joutokäynnillä tai alhaisella nopeudella.**

**⚠ VAROITUS**

**Pakokaasujen lämpötila on korkea (noin 600 °C) hiukkassuodattimen pysäköintiregeneraation tai palautusregeneraation aikana. Kuumat pakokaasut saattavat vahingoittaa käyttäjää tai sivullisia.**

- **Älä koskaan käytä moottoria suljetussa tilassa.**
- **Varmista, että pakokaasujärjestelmän lähellä ei ole syttyviä materiaaleja.**
- **Älä kosketa kuumaa pakokaasujärjestelmän osaa.**
- **Älä seiso koneen pakoputken lähellä.**

## Hiukkassuodattimen noen kertymä

- Hiukkassuodatin kerää nokea nokisuodattimeen ajan myötä. Moottorin tietokone valvoo hiukkassuodattimen nokitasoa.
- Kun nokea on kertynyt tarpeeksi, tietokone ilmoittaa, että hiukkassuodatin on aika regeneroida.
- Hiukkassuodattimen regeneraatiossa hiukkassuodatinta kuumennetaan, jotta noki muuttuu tuhkaksi.
- Varoitusviestien lisäksi tietokone vähentää moottorin tehoa eri nokikertymätasoilla.

### Moottorin varoitusviestit – noen kertymä

| Ilmoitustaso | Vikakoodi | Moottorin teholuokitus | Suositeltu toimenpide |
|---|---|---|---|
| Taso 1: moottorivaroitus | Check Engine<br>SPN: 3719<br>FMI:16 Occ: 1<br>See Service Manual<br>g213866<br>**Kuva 34**<br>Tarkista moottori SPN 3719, FMI 16 | Tietokone laskee moottorin tehon 85 prosenttiin | Suorita pysäköintiregeneraatio mahdollisimman pian. Katso kohta Pysäköintiregeneraatio (sivu 41). |
| Taso 2: moottorivaroitus | Check Engine<br>SPN: 3719<br>FMI: 0 Occ: 1<br>See Service Manual<br>g213867<br>**Kuva 35**<br>Tarkista moottori SPN 3719, FMI 0 | Tietokone laskee moottorin tehon 50 prosenttiin | Suorita palautusregeneraatio mahdollisimman pian. Katso kohta Palautusregeneraatio (sivu 44). |

# Hiukkassuodattimen tuhkan kertymä

- Kevyt tuhka poistetaan pakokaasujärjestelmän kautta, mutta raskas tuhka kerääntyy nokisuodattimeen.
- Tuhkaa jää jäljelle regeneraation seurauksena. Ajan myötä hiukkassuodatin kerää tuhkaa, joka ei poistu moottorin pakokaasujen mukana.
- Moottorin tietokone laskee hiukkassuodattimeen kertyneen tuhkan määrän.
- Kun tuhkaa on kertynyt tarpeeksi, moottorin tietokone lähettää tietokeskukseen tiedon hiukkasuodattimen tuhkakertymästä järjestelmäilmoituksen tai moottorivian muodossa.
- Ilmoitus ja viat ovat merkkejä siitä, että hiukkassuodatin on aika huoltaa.
- Varoitusten lisäksi tietokone vähentää moottorin tehoa eri tuhkakertymätasoilla.

### Tietokeskuksen ilmoitus ja moottorin varoitusviestit – tuhkan kertymä

| Ilmoitustaso | Ilmoitus tai vikakoodi | Moottorin nopeuden vähennys | Moottorin teholuokitus | Suositeltu toimenpide |
|---|---|---|---|---|
| Taso 1: järjes-telmäilmoitus | ADVISORY #179<br>g213865<br>**Kuva 36**<br>Ilmoitus #179 | – | 100 % | Ilmoita yrityksen huolto-osastolle, että ilmoitus #179 näkyy tietokeskuksessa. |
| Taso 2: moot-torivaroitus | Check Engine<br>SPN: 3720<br>FMI:16 Occ: 1<br>See Service Manual<br>g213863<br>**Kuva 37**<br>Tarkista moottori SPN 3720, FMI 16 | – | Tietokone laskee moottorin tehon 85 prosenttiin | Huolla hiukkassuodatin. Katso kohta Hapetuskatalysaattorin ja nokisuodattimen huolto (sivu 58). |
| Taso 3: moot-torivaroitus | Check Engine<br>SPN: 3720<br>FMI: 0 Occ: 1<br>See Service Manual<br>g213864<br>**Kuva 38**<br>Tarkista moottori SPN 3720, FMI 0 | – | Tietokone laskee moottorin tehon 50 prosenttiin | Huolla hiukkassuodatin. Katso kohta Hapetuskatalysaattorin ja nokisuodattimen huolto (sivu 58). |
| Taso 4: moot-torivaroitus | Check Engine<br>SPN: 3251<br>FMI: 0 Occ: 1<br>See Service Manual<br>g214715<br>**Kuva 39**<br>Tarkista moottori SPN 3251, FMI 0 | Moottorin nopeus enimmäisvään-tömomentilla + 200 kierr./min | Tietokone laskee moottorin tehon 50 prosenttiin | Huolla hiukkassuodatin. Katso kohta Hapetuskatalysaattorin ja nokisuodattimen huolto (sivu 58). |

# Hiukkassuodattimen regeneraatiotyypit

## Hiukkassuodattimen regeneraatiotyypit, jotka suoritetaan koneen ollessa käytössä:

| Regeneraatiotyyppi | Hiukkassuodattimen regeneraation ehdot | Hiukkassuodattimen käytön kuvaus |
|---|---|---|
| **Passiivinen** | Tehdään koneen normaalin käytön aikana suurella moottorin nopeudella tai kuormituksella | Tietokeskuksessa ei näy passiivisen regeneraation kuvaketta.<br><br>Passiivisen regeneraation aikana hiukkassuodatin käsittelee kuumia pakokaasuja, hapettaa haitallisia päästöjä ja polttaa nokea tuhkaksi.<br><br>Katso kohta Passiivinen hiukkassuodattimen regeneraatio (sivu 40). |
| **Apu** | Tehdään moottorin alhaisen nopeuden tai kuormituksen tuloksena tai tietokoneen havaitessa vastapainetta hiukkassuodattimessa | Kun apu-/nollausregeneraation kuvake näkyy tietokeskuksessa, apuregeneraatio on käynnissä.<br><br>Apuregeneraation aikana tietokone lisää pakokaasujen lämpötilaa imuventtiiliä ohjaamalla, mikä mahdollistaa apuregeneraation.<br><br>Katso kohta Hiukkassuodattimen apuregeneraatio (sivu 40). |
| **Nollaus** | Tehdään apuregeneraation jälkeen vain, jos tietokone havaitsee, että apuregeneraatio ei vähentänyt noen määrää riittävästi<br><br>Tehdään myös 100 tunnin välein anturien lähtökohtalukemien nollausta varten | Kun apu-/nollausregeneraation kuvake näkyy tietokeskuksessa, regeneraatio on käynnissä.<br><br>Nollausregeneraation aikana tietokone lisää pakokaasujen lämpötilaa regeneraation aikana imuventtiiliä ja polttoaineruiskuttimia ohjaamalla.<br><br>Katso kohta Nollausregeneraatio (sivu 41). |

## Hiukkassuodattimen regeneraatiotyypit, jotka edellyttävät koneen pysäköintiä:

| Regeneraatiotyyppi | Hiukkassuodattimen regeneraation ehdot | Hiukkassuodattimen käytön kuvaus |
|---|---|---|
| **Pysäköinti** | Noen kertyminen johtuu pitkäkestoisesta käytöstä alhaisella moottorin nopeudella tai kuormituksella. Nokea saattaa myös kertyä, jos käytetään vääränlaista polttoainetta tai öljyä<br><br>Tietokone havaitsee noen kertymisestä johtuvan vastapaineen ja pyytää pysäköintiregeneraatiota | Kun pysäköintiregeneraation kuvake näkyy tietokeskuksessa, regeneraatiota pyydetään.<br><br>• Suorita pysäytysregeneraatio mahdollisimman pian, jotta palautusregeneraatiota ei tarvita.<br><br>• Pysäköintiregeneraatio kestää 30–60 minuuttia.<br><br>• Polttoainesäiliössä täytyy olla vähintään neljäsosan verran polttoainetta.<br><br>• Kone on pysäköitävä palautusregeneraatiota varten.<br><br>Katso kohta Pysäköintiregeneraatio (sivu 41). |

| Regeneraatiotyyppi | Hiukkassuodattimen regeneraation ehdot | Hiukkassuodattimen käytön kuvaus |
|---|---|---|
| **Palautus** | Tehdään, jos pysäköintiregeneraatiopyynnöt ohitetaan ja käyttöä jatketaan, jolloin nokea kertyy lisää, kun hiukkassuodatin edellyttää jo pysäköintiregeneraatiota | Kun palautusregeneraation kuvake näkyy tietokeskuksessa, palautusregeneraatiota pyydetään.<br>Anna huoltoteknikon suorittaa palautusregeneraatio. Ota yhteys valtuutettuun Toro-jälleenmyyjään.<br>• Palautusregeneraatio kestää enintään neljä tuntia.<br>• Polttoainesäiliön täytyy olla vähintään puoliksi täynnä.<br>• Kone on pysäköitävä palautusregeneraatiota varten.<br>Katso kohta Palautusregeneraatio (sivu 44). |

## Passiivinen hiukkassuodattimen regeneraatio

- Passiivinen regeneraatio tehdään moottorin normaalin käytön yhteydessä.
- Käytä moottoria täydellä nopeudella mahdollisuuksien mukaan hiukkassuodattimen koneen käytön aikaisen regeneraation edistämistä varten.

## Hiukkassuodattimen apuregeneraatio

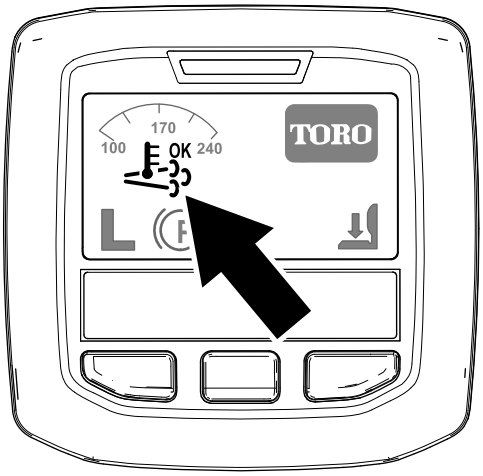


**Kuva 40**
Apu-/nollausregeneraation kuvake

- Apu-/nollausregeneraation kuvake näkyy tietokeskuksessa (Kuva 40).
- Tietokone nostaa moottorin pakokaasujen lämpötilaa ohjaamalla imuventtiiliä.
- Käytä moottoria täydellä nopeudella mahdollisuuksien mukaan hiukkassuodattimen koneen käytön aikaisen regeneraation edistämistä varten.
- Kuvake näkyy tietokeskuksessa apuregeneraation ollessa käynnissä.
- Jos mahdollista, älä sammuta moottoria tai vähennä moottorin nopeutta apuregeneraation ollessa käynnissä.

***Tärkeää:*** **Anna apuregeneraation valmistua ennen moottorin sammuttamista.**

**Huomaa:** Apuregeneraatio on valmis, kun kuvake katoaa tietokeskuksesta.

## Nollausregeneraatio

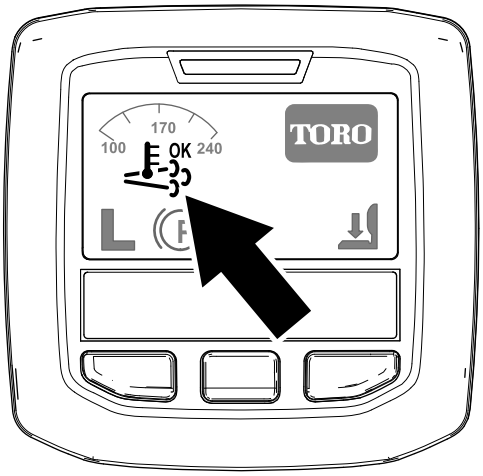


**Kuva 41**

Apu-/nollausregeneraation kuvake

- Apu-/nollausregeneraation kuvake näkyy tietokeskuksessa (Kuva 41).
- Tietokone nostaa moottorin pakokaasujen lämpötilaa ohjaamalla imuventtiiliä ja muuttamalla polttoaineruiskuttimien toimintaa.

  ***Tärkeää:*** **Apu-/nollausregeneraation kuvake osoittaa, että koneesta poistettavien pakokaasujen lämpötila saattaa olla kuumempi kuin normaalin käytön aikana.**
- Käytä moottoria täydellä nopeudella mahdollisuuksien mukaan hiukkassuodattimen koneen käytön aikaisen regeneraation edistämistä varten.
- Kuvake näkyy tietokeskuksessa nollausregeneraation ollessa käynnissä.
- Jos mahdollista, älä sammuta moottoria tai vähennä moottorin nopeutta nollausregeneraation ollessa käynnissä.

  ***Tärkeää:*** **Anna nollausregeneraation valmistua ennen moottorin sammuttamista.**

  **Huomaa:** Nollausregeneraatio on valmis, kun kuvake katoaa tietokeskuksesta.

## Pysäköintiregeneraatio

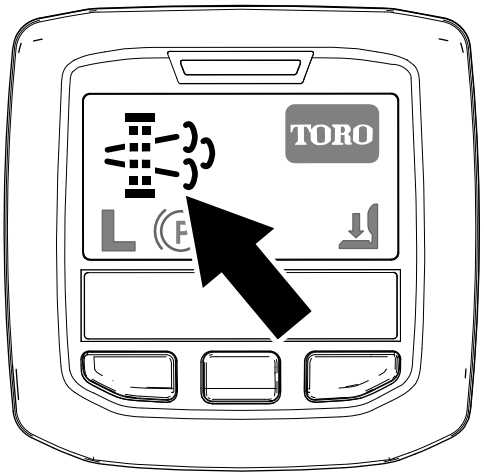


**Kuva 42**

Pysäköintiregeneraation pyyntökuvake

- Pysäköintiregeneraation pyyntökuvake näkyy tietokeskuksessa (Kuva 42).
- Jos pysäköintiregeneraatiota tarvitaan, tietokeskus näyttää moottorivaroituksen SPN 3719, FMI 16 (Kuva 43) ja moottorin tietokone laskee moottorin tehon 85 prosenttiin.

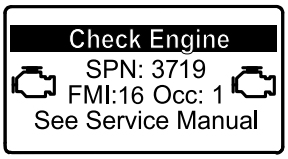


**Kuva 43**

***Tärkeää:*** **Jos pysäköintiregeneraatiota ei suoriteta kahden tunnin kuluessa, moottorin tietokone laskee moottorin tehon 50 prosenttiin.**

- Pysäköintiregeneraatio kestää 30–60 minuuttia.
- Käyttäjä tarvitsee PIN-koodin pysäköintiregeneraation suorittamiseen, jos tähän on valtuutus käyttäjän yritykseltä.

### Pysäköinti- tai palautusregeneraation valmistelu

1. Varmista, että koneen polttoainesäiliössä on vähintään neljäsosan verran polttoainetta.
2. Siirrä kone ulos alueelle, jossa ei ole syttyviä materiaaleja.
3. Pysäköi kone tasaiselle alustalle.
4. Varmista, että ajo- tai liikkeenohjausvivut ovat VAPAA-asennossa.
5. Laske leikkuuyksiköt ja pysäytä ne tarvittaessa.
6. Kytke seisontajarru.

7. Siirrä kaasu alhaiselle JOUTOKÄYNTINOPEUDELLE.

## Pysäköintiregeneraation suoritus

**Huomaa:** Ohjeita suojattujen valikoiden avaamiseen on kohdassa Suojattujen valikoiden käyttö (sivu 22).

1. Käytä suojattua valikkoa ja avaa suojattujen asetusten alavalikko (Kuva 44). Katso kohta Suojattujen valikoiden käyttö (sivu 22).

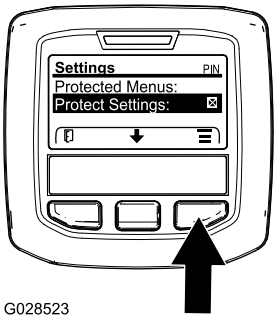


g028523

**Kuva 44**

2. Siirry PÄÄVALIKKOON, selaa HUOLTOVALIKKOON keskimmäisellä painikkeella ja valitseHUOLTO painamalla oikeanpuoleista painiketta (Kuva 45).

   **Huomaa:** Tietokeskuksen näytön oikeassa yläkulmassa pitäisi näkyä PIN-ilmaisin.

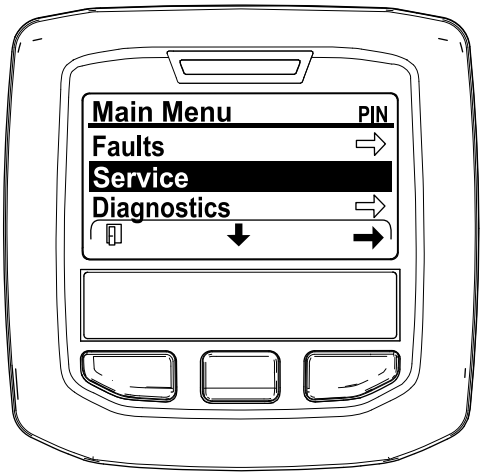


g212371

**Kuva 45**

3. Paina HUOLTOVALIKOSSA keskimmäistä painiketta, kunnes DPF REGENERATION (Hiukkassuodattimen regeneraatio) -valinnat näkyvät, ja valitse DPF REGENERATION (Hiukkassuodattimen regeneraatio) painamalla oikeanpuoleista painiketta (Kuva 46).

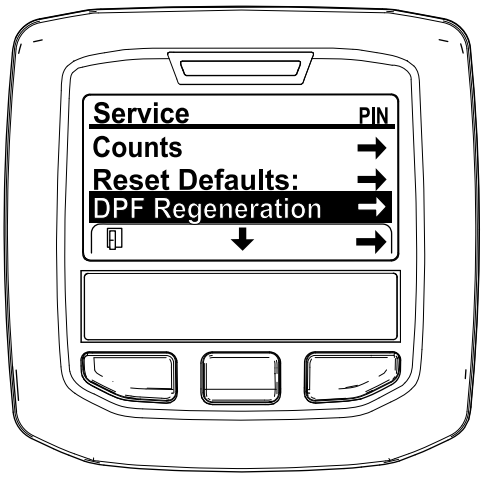


g212138

**Kuva 46**

4. Kun ”Initiate DPF Regen. Are you sure?” (Käynnistä hiukkassuodattimen regeneraatio. Oletko varma?) -viesti tulee näkyviin, paina keskimmäistä painiketta (Kuva 47).

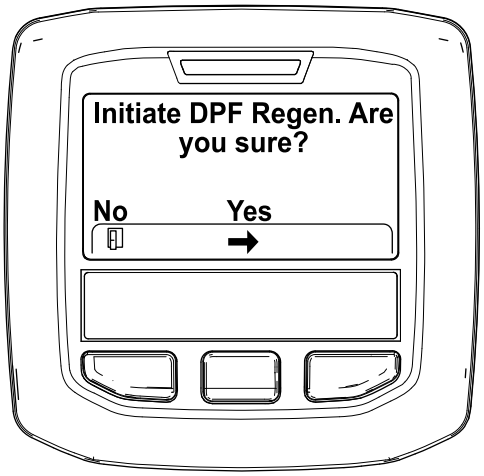


g212125

**Kuva 47**

5. Jos jäähdytysnesteen lämpötila on alle 60 °C, ”Insure is running and above 60C/140F” (Varmista, että X on käynnissä ja yli 60 °C) -viesti tulee näyttöön (Kuva 48).

   Tarkkaile näytön lämpötilaa ja käytä konetta täydellä kaasulla, kunnes lämpötila on 60 °C. Paina sitten keskimmäistä painiketta.

   **Huomaa:** Jos jäähdytysnesteen lämpötila on yli 60 °C, tämä näyttö ohitetaan.

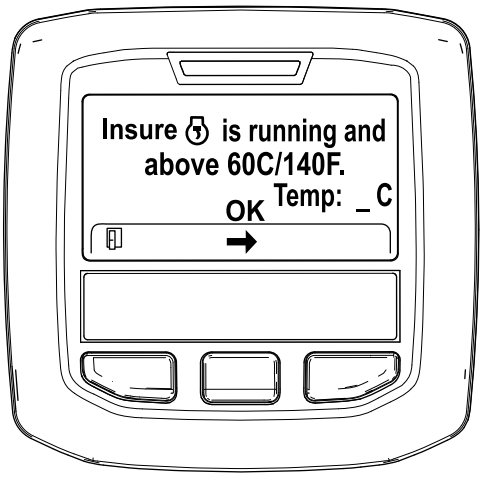


g211986

**Kuva 48**

6. Siirrä kaasuvipu ALHAISELLE JOUTOKÄYNTINOPEUDELLE ja paina keskimmäistä painiketta (Kuva 49).

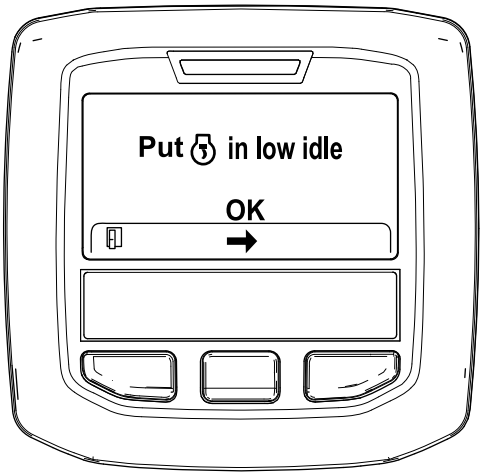


g212372

**Kuva 49**

7. Seuraavat viestit tulevat näyttöön, kun pysäköintiregeneraatio alkaa:

   A. ”Initiating DPF Regen.” (Käynnistetään hiukkassuodattimen regeneraatio) -viesti tulee näyttöön (Kuva 50).

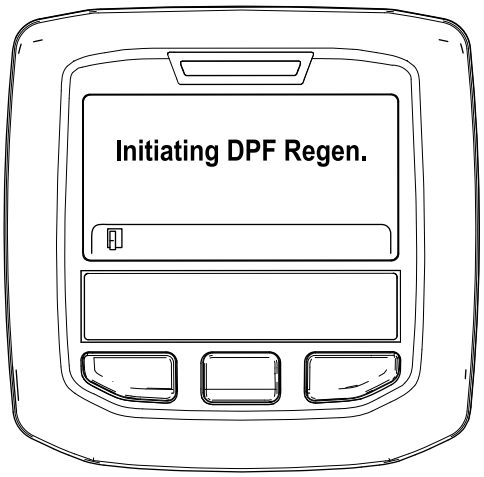


g212405

**Kuva 50**

   B. ”Waiting on ” (Odotetaan X) -viesti tulee näyttöön (Kuva 51).

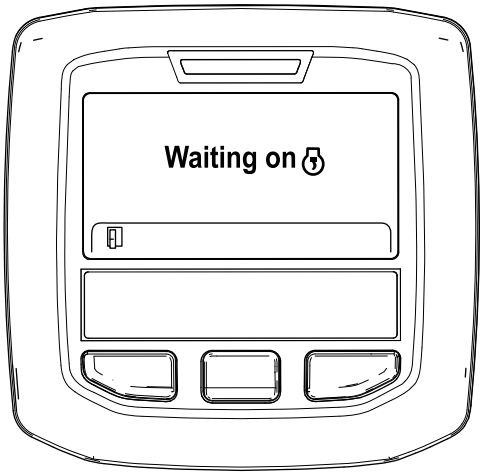


g212406

**Kuva 51**

   C. Tietokone määrittää, suoritetaanko regeneraatio. Yksi seuraavista viesteistä näkyy tietokeskuksessa:

   - Jos regeneraatio sallitaan, ”Regen Initiated. Allow up to 30 minutes for completion” (Regeneraatio käynnistetty. Tämä vaihe voi kestää 30 minuuttia) -viesti näkyy tietokeskuksessa. Odota, että kone suorittaa pysäköintiregeneraation (Kuva 52).

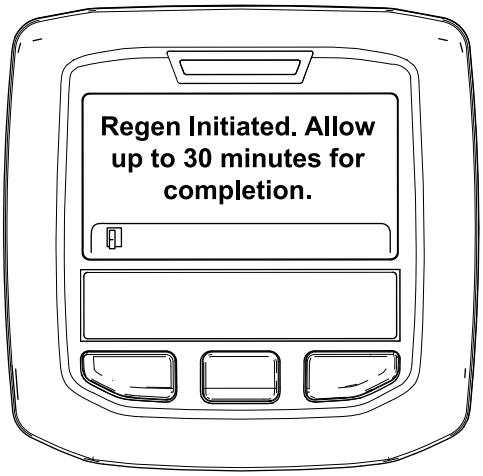


g213424

**Kuva 52**

- Jos moottorin tietokone ei salli regeneraatiota, ”DPF Regen Not Allowed” (Hiukkassuodattimen regeneraatio ei ole sallittu) -viesti näkyy tietokeskuksessa (Kuva 53). Poistu alkunäyttöön painamalla vasemmanpuoleista painiketta.

  ***Tärkeää:*** **Jos regeneraation kaikkia vaatimuksia ei täytetty tai jos edellisestä regeneraatiosta on alle 50 tuntia, ”DPF Regen Not Allowed” (Hiukkassuodattimen regeneraatio ei ole sallittu) -viesti tulee näyttöön.**

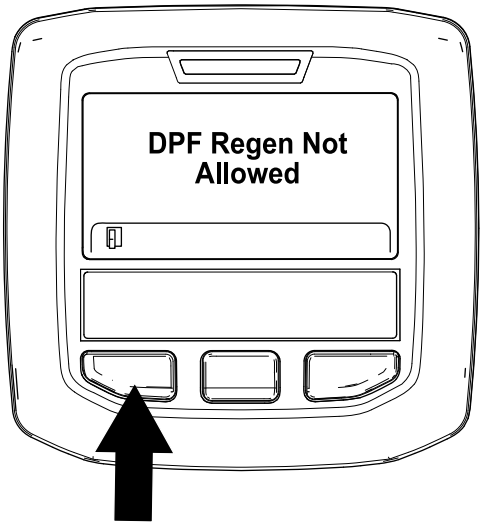


g212410

**Kuva 53**

8. Kun regeneraatio on käynnissä, tietokeskus palaa alkunäyttöön ja näyttää seuraavat kuvakkeet:

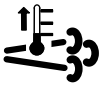

Moottori on kylmä: odota.

Moottori on lämmin: odota.

Moottori on kuuma: regeneraatio käynnissä (prosenttia valmista).

9. Pysäköintiregeneraatio on valmis, kun ”Regen Complete” (Regeneraatio valmis) -viesti näkyy tietokeskuksessa. Poistu alkunäyttöön painamalla vasemmanpuoleista painiketta (Kuva 54).

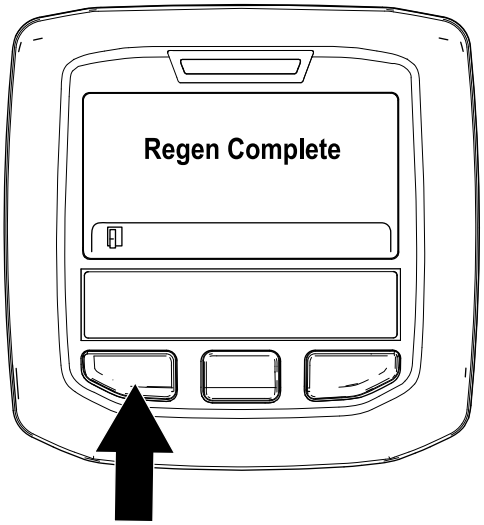


g212404

**Kuva 54**

## Palautusregeneraatio

- Jos pysäköintiregeneraation pyyntö (näkyy tietokeskuksessa) ohitetaan ja koneen käyttöä jatketaan, hiukkassuodattimeen kertyy kriittinen määrä nokea.
- Jos palautusregeneraatiota tarvitaan, tietokeskus näyttää moottorivaroituksen SPN 3719, FMI 16 (Kuva 55) ja moottorin tietokone laskee moottorin tehon 85 prosenttiin.

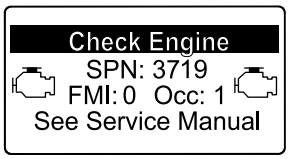


g213867

**Kuva 55**

***Tärkeää:*** **Jos palautusregeneraatiota ei suoriteta 15 minuutin kuluessa,**

**moottorin tietokone laskee moottorin tehon 50 prosenttiin.**

- Suorita palautusregeneraatio, kun moottorin tehoa häviää ja pysäköintiregeneraatio ei puhdista hiukkassuodatinta noesta riittävästi.
- Palautusregeneraatio kestää enintään neljä tuntia.
- Jakelijan teknikon on suoritettava palautusregeneraatio. Ota yhteys valtuutettuun Toro-jälleenmyyjään.

# Moottorin nopeuskytkimen käyttö

Moottorin nopeuskytkimessä on kaksi tilaa, joilla moottorin nopeutta voi muuttaa. Moottorin nopeutta voidaan nostaa tai laskea 100 kierr./min kerrallaan napauttamalla kytkintä. Kun kytkintä pidetään painettuna, moottori siirtyy automaattisesti KORKEALLE tai ALHAISELLE joutokäyntinopeudelle sen mukaan, kumpaa kytkimen puolta painetaan.

# Leikkuunopeuden säätö

**Työnvalvoja (suojattu valikko)**

Toiminnon avulla työnvalvoja voi määrittää kuljettajan käytössä olevan enimmäisleikkuunopeuden tasoksi 50 %, 75 % tai 100 % (alempi nopeusalue).

Katso ohjeet leikkuunopeuden asettamiseen kohdasta Tietokeskusohjauksen käyttö (sivu 20).

**Kuljettaja**

Toiminnon avulla kuljettaja voi säätää enimmäisleikkuunopeutta (alempi nopeusalue) työnvalvojan asettamissa rajoissa. Kun näkyvissä on tietokeskuksen odotus- tai päänäyttö, säädä nopeutta painamalla keskimmäistä painiketta (-kuvake).

**Huomaa:** Kun vaihdetaan alemman ja ylemmän nopeusalueen välillä, asetukset muuttuvat aiempien asetusten perusteella. Asetukset nollataan, kun koneesta katkaistaan virta.

**Huomaa:** Ominaisuutta voidaan myös käyttää yhdessä vakionopeussäätimen kanssa.

# Kuljetusnopeuden säätö

**Työnvalvoja (suojattu valikko)**

Toiminnon avulla työnvalvoja voi määrittää kuljettajan käytössä olevan enimmäiskuljetusnopeuden tasoksi 50 %, 75 % tai 100 % (ylempi nopeusalue).

Katso ohjeet kuljetusnopeuden asettamiseen kohdasta Tietokeskusohjauksen käyttö (sivu 20).

**Kuljettaja**

Toiminnon avulla kuljettaja voi säätää enimmäiskuljetusnopeutta (ylempi nopeusalue) työnvalvojan asettamissa rajoissa. Kun näkyvissä on tietokeskuksen odotus- tai päänäyttö, säädä nopeutta painamalla keskimmäistä painiketta (-kuvake).

**Huomaa:** Kun vaihdetaan alemman ja ylemmän nopeusalueen välillä, asetukset muuttuvat aiempien asetusten perusteella. Asetukset nollataan, kun koneesta katkaistaan virta.

**Huomaa:** Ominaisuutta voidaan myös käyttää yhdessä vakionopeussäätimen kanssa.

# Tietoa koneen käyttöominaisuuksista

Harjoittele koneella ajamista, koska siinä on hydrostaattinen vaihteisto ja se on ominaisuuksiltaan erilainen kuin monet nurmikonhoitokoneet. Ajoyksikköä, leikkuupöytiä tai muita lisälaitteita käytettäessä kannattaa huomioida muun muassa vaihteiston toiminta, moottorin käyntinopeus, leikkuuterien tai muiden lisälaitteiden kuormitus sekä jarrujen toiminta.

Toro Smart Power™ -ominaisuuden ansiosta kuljettajan ei tarvitse kuunnella moottorin nopeutta raskaassa käytössä. Smart Power ehkäisee juuttumista tiheään nurmeen säätelemällä automaattisesti koneen nopeutta ja optimoimalla leikkuutuloksen.

Jarruja voidaan käyttää apuna käännettäessä konetta. Käytä jarruja kuitenkin varovasti varsinkin pehmeässä tai kosteassa ruohikossa, koska nurmikko voi leikkautua tahattomasti. Toinen jarruista saatava hyöty on ajotoiminnon ylläpitäminen. Esimerkiksi joissakin rinneolosuhteissa ylämäen pyörä voi luistaa ja menettää pidon. Paina tällaisessa tilanteessa ylämäen kääntöpoljinta vähitellen ja ajoittain, kunnes ylämäen pyörä lakkaa luistamasta lisäten siten vetoa alamäen pyörässä.

Vetoapu on nyt automaattinen, eikä kuljettajan tarvitse käyttää sitä. Kun pyörä alkaa luisua, virtaus jakautuu automaattisesti etu- ja takapyörien välillä, jotta pyörän luisto olisi mahdollisimman vähäinen ja pito mahdollisimman hyvä.

Käytä konetta rinteissä erityisen varovasti. Tarkista, että istuimen salpa on kunnolla lukittuna, ja käytä turvavyötä. Aja hitaasti ja vältä jyrkkiä käännöksiä rinteissä, jotta kone ei kaadu. Ohjaamisen helpottamiseksi leikkuupöytä on pidettävä alhaalla ajettaessa alamäessä.

Ennen kuin sammutat moottorin, kytke kaikki ohjauslaitteet pois päältä ja vaihda kaasuvipu HITAALLE. Kun kaasuvipu on HITAALLA, moottorin

käyntinopeus pienenee ja melu ja tärinä vähenevät. Sammuta moottori kääntämällä avain POIS-asentoon.

Ennen koneen siirtämistä toiseen paikkaan nosta leikkuupöydät ja kiinnitä kuljetuslukitsimet (Kuva 56).

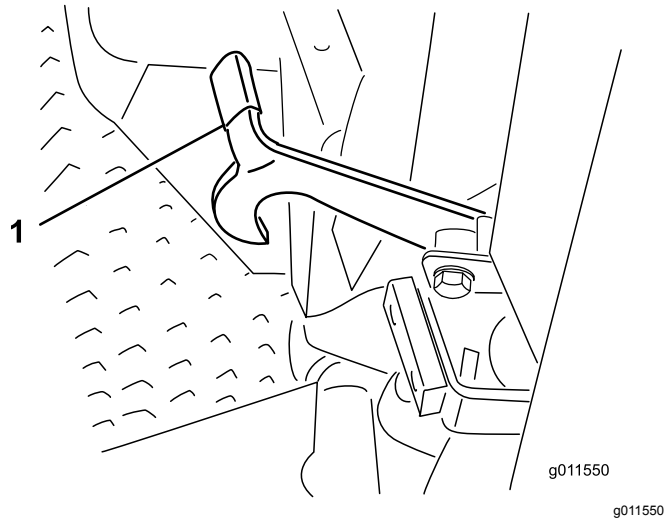


**Kuva 56**

1. Kuljetuslukitsin (sivuleikkuupöydät)

# Käyttövihjeitä

## Koneen käyttö

- Käynnistä moottori ja käytä sitä NOPEALLA JOUTOKÄYNNILLÄ, kunnes se lämpenee. Työnnä kaasuvipu kokonaan eteen, nosta leikkuupöydät, vapauta seisontajarru, paina ajopoljinta ja aja varovasti avoimelle alueelle.
- Harjoittele ajoa eteen- ja taaksepäin sekä liikkeelle lähtöä ja pysähtymistä. Kun haluat pysäyttää koneen, ota jalka pois ajopolkimelta ja anna sen palata VAPAA-asentoon, tai pysäytä kone painamalla peruutuspoljinta.

  **Huomaa:** Jos ajat alas rinnettä, saatat joutua käyttämään peruutuspoljinta pysähtymiseen.
- Leikkaa rinteet suoraan ylhäältä alas ja alhaalta ylös sivuttain leikkaamisen sijaan aina kun se on mahdollista. Pidä leikkuupöydät laskettuina, kun ajat alas rinnettä, jotta ohjauksen hallinta säilyy. Älä yritä kääntää konetta rinteessä.
- Harjoittele esteiden kiertoa leikkuupöydät laskettuina ja nostettuina. Varo vahingoittamasta konetta tai leikkuupöytiä ajaessasi kapeista väleistä.
- Aja aina hitaasti epätasaisilla alueilla.
- Jos tiellä on este, nosta leikkuupöytiä, jotta pääset leikkaamaan helposti esteen ympäriltä.
- Kun konetta kuljetetaan työalueelta toiselle, nosta leikkuupöydät täysin ylös, siirrä leikkuu-/kuljetusliukuvipu vasemmalle kuljetusasentoon ja aseta kaasuvipu NOPEA-asentoon.

## Leikkuukuvioiden vaihto

Leikkuukuviota on vaihdettava usein, jotta vältetään samaan suuntaan toistuvan leikkuun aiheuttamat leikkuujäljen ongelmat.

## Tietoa vastapainosta

Vastapainojärjestelmä pitää yllä leikkuupöydän nostosylintereiden hydraulista vastapainetta. Tämä vastapainon paine parantaa pitoa siirtämällä leikkuupöydän painon leikkurin vetäville pyörille. Vastapainon paine on asetettu tehtaalla niin, että leikkuujälki ja vetokyky ovat mahdollisimman hyvässä tasapainossa useimmissa nurmiolosuhteissa. Vastapainon asetusta vähentämällä voi lisätä leikkuupöydän vakautta, mutta samalla vetokyky voi heiketä. Vetokykyä voi lisätä kasvattamalla vastapainon asetusta, mutta tämä voi heikentää leikkuujälkeä. Vastapainon paineen säädöstä on lisätietoja ajoyksikön *huolto-oppaassa*.

## Leikkuujäljen ongelmien ratkaiseminen

Lisätietoja on Aftercut Appearance Troubleshooting Guide -oppaassa osoitteessa www.Toro.com.

## Asianmukaiset leikkuutekniikat

- Kun aloitat leikkuun, kytke leikkuupöydät ja lähesty leikkuualuetta hitaasti. Laske leikkuupöydät, kun etuleikkuupöydät ovat leikkuualueella.
- Jotta nurmeen saadaan ammattimaisen suorat linjat ja raidat, joita tietyt käyttökohteet edellyttävät, etsi puu tai muu kaukana oleva kohde ja aja suoraan sitä kohti.
- Heti, kun etuleikkuupöydät tulevat leikkuualueen reunaan, nosta leikkuupöydät ja tee pisaran muotoinen käännös, jotta olet valmiina seuraavaan ajoon.
- Leikkuupöydät heittävät ruohon yleensä koneen vasemmalle puolelle. Hiekkaesteiden ympäriltä on paras leikata myötäpäivään, jotta esteeseen ei lennä leikkuujätettä.
- Leikkuupöytiin voidaan liittää kiinnipultattavat levittimet. Levittimet toimivat hyvin silloin, kun ruohoa leikataan niin säännöllisesti, että kerralla leikataan korkeintaan 25 mm ruohoa. Jos leikataan liian pitkää ruohoa levittimien ollessa kiinnitettyinä, jälki saattaa huonontua ja kone saattaa tuntua vaativan enemmän tehoa nurmen

leikkaamiseen. Levittimet sopivat hyvin myös lehtien silppuamiseen syksyllä.

## Leikkuu ruohon ollessa kuivaa

Leikkaa aamupäivällä välttääksesi kastetta, joka aiheuttaa ruohon paakkuuntumista, tai myöhään iltapäivällä välttääksesi vaurioita, joita suora auringonvalo voi aiheuttaa herkälle vastaleikatulle nurmelle.

## Olosuhteisiin sopivan leikkuukorkeuden valinta

Leikkaa yhden leikkuun aikana noin 25 mm tai korkeintaan kolmasosa ruohon korkeudesta. Poikkeuksellisen rehevää ja tiheää ruohikkoa leikattaessa leikkuukorkeutta voidaan joutua korottamaan.

## Leikkaus terävillä terillä

Terävä terä leikkaa puhtaasti repimättä tai silppuamatta ruohoa tylsän terän lailla. Repimisen ja silppuamisen seurauksena ruoho muuttuu ruskeaksi reunoilta, kasvu heikentyy ja alttius taudeille kasvaa. Varmista, että terä on hyvässä kunnossa ja että siipi on oikein.

## Leikkuupöydän kunnon tarkastus

Varmista, että leikkuukotelot ovat hyvässä kunnossa. Oikaise mahdolliset kotelon osien taipumat, jotta terän kärkien ja kotelon etäisyys on oikea.

## Koneen huolto leikkuun jälkeen

Pese kone leikkuun jälkeen huolellisesti puutarhaletkun avulla mutta ilman suutinta, jottei liiallinen vedenpaine aiheuttaisi veden pääsyä laitteen sisälle tai vaurioittaisi tiivisteitä tai laakereita. Varmista, että jäähdyttimessä ja öljynjäähdyttimessä ei ole likaa tai ruohosilppua. Tarkasta puhdistuksen jälkeen, että koneessa ei ole hydraulinestevuotoja ja että hydrauliosat ja mekaaniset osat eivät ole vaurioituneet tai kuluneet. Tarkista myös leikkuupöydän terien terävyys.

# *Käytön jälkeen*

# Turvallisuus käytön jälkeen

## Yleinen turvallisuus

- Vähennä tulipalon vaaraa poistamalla ruoho ja leikkuujäte leikkuuyksiköistä, käyttöpyöristä, äänenvaimentimista ja moottorista. Puhdista öljy- ja polttoaineroiskeet.
- Sulje polttoaineen sulkuventtiili tarvittaessa koneen varastoinnin tai kuljetuksen ajaksi.
- Kytke lisälaitteen käyttö pois aina, kun kuljetat konetta tai kun sitä ei käytetä.
- Anna moottorin jäähtyä, ennen kuin varastoit laitteen suljettuun tilaan.
- Älä säilytä konetta tai polttoainesäiliötä tilassa, jossa on avotuli, kipinöitä tai varmistusliekki (esimerkiksi vedenlämmitin tai muu vastaava laite).

# Koneen työntäminen tai hinaaminen

Hätätilanteessa konetta voidaan liikuttaa eteenpäin avaamalla muuttuvatilavuuksisessa hydraulipumpussa oleva ohitusventtiili ja työntämällä tai hinaamalla konetta.

***Tärkeää:*** **Konetta ei saa työntää tai hinata nopeammin kuin 3–4,8 km/h, jotta vaihteisto ei vaurioidu. Ohitusventtiilien on oltava auki aina, kun konetta työnnetään tai hinataan.**

1. Nosta istuin, niin saat näkyviin ohitusventtiilit, jotka sijaitsevat polttoainesäiliön etuosan alla (Kuva 57).

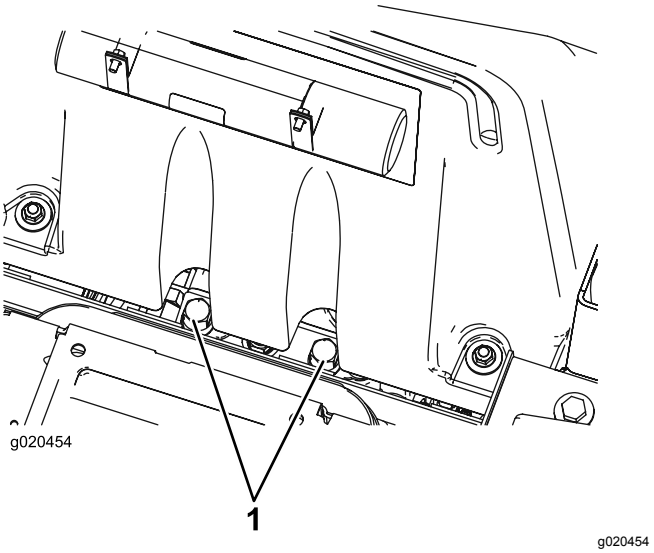


**Kuva 57**

1. Ohitusventtiili (2)

2. Avaa venttiilit kääntämällä kutakin venttiiliä kolme kierrosta vastapäivään, jotta öljyn ohivirtaus alkaa.

   **Huomaa:** Älä avaa venttiileitä enempää kuin kolme kierrosta. Koska neste ohitetaan, konetta voidaan varovasti liikuttaa vaurioittamatta vaihteistoa.

3. Sulje ohitusventtiilit ennen moottorin käynnistämistä.
4. Sulje venttiili kiristämällä se momenttiin 70 N·m.

***Tärkeää:*** **Jos konetta työnnetään tai hinataan taaksepäin, myös nelivetojärjestelmän sulkuventtiili on ohitettava. Sulkuventtiili ohitetaan liittämällä letkukokoonpano – yksi letku (osanro 95-8843) kaksi liitintä (osanro 95-0985) ja kaksi hydrauliliitintä (osanro 340-77) – peruutusajon hydrostaatissa sijaitsevaan paineentestausporttiin sekä eturenkaan takana olevan ajon takajakelulohkon porttien M8 ja P2 välissä sijaitsevaan porttiin.**

# Nostokohtien paikannus

Laitteen etu- ja takaosassa on nostokohdat.

**⚠ VAARA**

**Käytä aina pukkeja. Älä käytä tunkkia tai nostolaitetta koneen pitämiseen ylhäällä.**

- rungossa molempien vetävien etupyörien sisäpuolella
- taka-akselin keskellä.

# Koneen kuljetus

- Ole varovainen lastatessasi konetta perävaunuun tai kuorma-autoon.
- Käytä täysleveää ramppia lastatessasi konetta perävaunuun tai kuorma-autoon.
- Kiinnitä kone tiukasti hihnoilla, ketjuilla, kaapeleilla tai köysillä. Etu- ja takahihnat on suunnattava alas- ja ulospäin koneesta.

# Kiinnityspisteiden paikannus

Koneen etu- ja takapuolella on kiinnityskohdat (Kuva 58).

**Huomaa:** Kiinnitä kone neljästä kulmasta asianmukaisesti hyväksytyillä liinoilla.

- Kaksi kuljettajan tason etuosassa
- Takapuskurissa

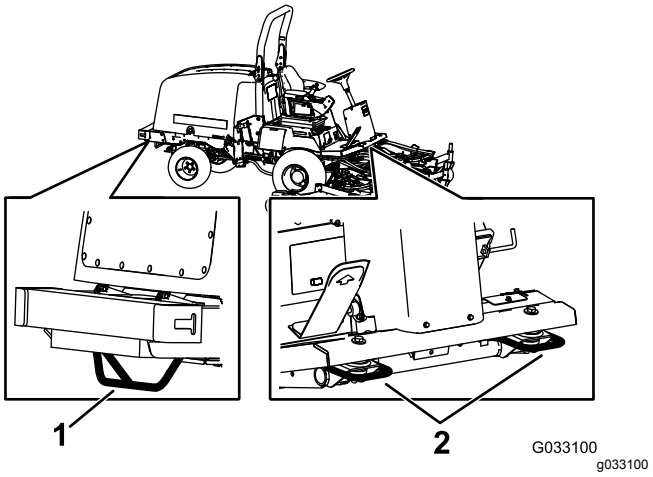


**Kuva 58**

1. Takakiinnityspiste
2. Etukiinnityspisteet

# Kunnossapito

***Tärkeää:*** **Lisää huoltotoimenpiteitä on moottorin käyttöoppaassa.**

**Huomaa:** Kytkentä- ja hydraulikaavion voi tarvittaessa ladata maksuttomasti osoitteesta www.Toro.com etsimällä oman laitteen kotisivulla olevasta opaslinkistä.

**Huomaa:** Koneen vasen ja oikea puoli määritellään normaalista käyttöasennosta käsin.

# Kunnossapitotaulukko

| Huoltoväli | Huoltotoimenpide |
|---|---|
| Ensimmäisen käyttötunnin jälkeen | • Kiristä pyöränmutterit. |
| 10 ensimmäisen käyttötunnin jälkeen | • Kiristä pyöränmutterit.<br>• Tarkista laturin hihnan kireys.<br>• Tarkista kompressorin hihnan kireys.<br>• Tarkista terän käyttöhihnan kireys. |
| 50 ensimmäisen käyttötunnin jälkeen | • Vaihda moottoriöljy ja suodatin. |
| 200 ensimmäisen käyttötunnin jälkeen | • Vaihda etuosan planeettapyörästön öljy.<br>• Vaihda taka-akselin öljy.<br>• Vaihda hydraulisuodattimet. |
| Aina ennen käyttöä tai päivittäin | • Rengaspaineen tarkistus<br>• Tarkista turvakytkimet.<br>• Tarkista moottoriöljyn määrä.<br>• Tyhjennä vesi tai muut kertymät polttoainesuodattimesta/vedenerottimesta.<br>• Tarkista jäähdytysnesteen määrä.<br>• Tarkista hydraulinesteen määrä.<br>• Poista lika ja roskat moottoritilasta, jäähdyttimestä ja öljynjäähdyttimestä.<br>• Tarkista turvakytkimien toiminta. |
| 25 käyttötunnin välein | • Tarkista akkunesteen määrä. (Jos kone on varastossa, tarkista se 30 päivän välein.) |
| 50 käyttötunnin välein | • Voitele kaikki laakerit ja holkit.<br>• Tarkista terän käyttöhihnan kireys. |
| 100 käyttötunnin välein | • Tarkista jäähdytysjärjestelmän letkut ja kiristimet.<br>• Tarkista laturin hihnan kireys.<br>• Tarkista kompressorin hihnan kireys. |
| 200 käyttötunnin välein | • Kiristä pyöränmutterit. |
| 250 käyttötunnin välein | • Vaihda moottorin öljy ja suodatin.<br>• Puhdista ohjaamon ilmansuodattimet ja vaihda repeytyneet tai erittäin likaiset suodattimet.<br>• Puhdista ilmastointilaitteen kokoonpano (useammin erittäin pölyisissä tai likaisissa olosuhteissa). |
| 400 käyttötunnin välein | • Tarkista planeettapyörästön öljy (katso, onko ulkoista vuotoa havaittavissa).<br>• Tarkista planeettapyörästön aksiaalinen välys.<br>• Tarkista taka-akselin voiteluaine.<br>• Tarkista taka-akselin vaihteiston voiteluaine.<br>• Huolla ilmanpuhdistin (aikaisemmin, jos ilmanpuhdistimen ilmaisin näyttää punaista, ja useammin erittäin pölyisissä tai likaisissa olosuhteissa).<br>• Vaihda polttoainesuodattimen kotelo.<br>• Vaihda polttoainesuodatin.<br>• Tarkista polttoaineletkut ja liitännät. |
| 500 käyttötunnin välein | • Rasvaa taka-akselin laakerit. |

| Huoltoväli | Huoltotoimenpide |
|---|---|
| 800 käyttötunnin välein | • Vaihda etuosan planeettapyörästön öljy tai vuosittain sen mukaan, kumpi saavutetaan ensin.<br>• Vaihda taka-akselin öljy.<br>• Tarkista takapyörien aurauskulmat.<br>• Tarkista terän käyttöhihna.<br>• Vaihda hydraulineste.<br>• Vaihda hydraulisuodattimet.<br>• Tarkista sivuleikkuupöydän vaimennin.<br>• Tarkista leikkuupöydän kääntöpyöräkokoonpanot. |
| 1000 käyttötunnin välein | • Tyhjennä ja puhdista polttoainesäiliö.<br>• Tarkista ja säädä venttiilivälykset. |
| 6000 käyttötunnin välein | • Pura, puhdista ja kokoa hiukkassuodattimen nokisuodatin, tai puhdista nokisuodatin, jos moottoriviat SPN 3720 FMI 16, SPN 3720 FMI 0 tai SPN 3720 FMI 16 näkyvät tietokeskuksessa. |
| Kahden vuoden välein | • Tyhjennä ja puhdista polttoainesäiliö.<br>• Huuhtele jäähdytysjärjestelmä ja vaihda neste.<br>• Vaihda liikkuvat letkut. |

**⚠ VAROITUS**

**Jos jätät avaimen virtalukkoon, joku voi vahingossa käynnistää moottorin ja vahingoittaa vakavasti lähellä olijoita.**

**Irrota avain virtalukosta ennen huollon aloitusta.**

# Päivittäisen huollon tarkastuslista

**Ota tästä sivusta kopioita.**

| Tarkistettavat kohdat | Viikolle: | | | | | | |
|---|---|---|---|---|---|---|---|
| | Maanantai | Tiistai | Keski-viikko | Torstai | Perjantai | Lauantai | Sunnuntai |
| Tarkista turvajärjestelmän toiminta. | | | | | | | |
| Tarkista jarrujen toiminta. | | | | | | | |
| Tarkista moottoriöljyn määrä. | | | | | | | |
| Tarkista jäähdytysjärjestelmän nesteen määrä. | | | | | | | |
| Tyhjennä veden/polttoaineen erotin. | | | | | | | |
| Tarkista ilmansuodatin, pölykansi ja paineventtiili. | | | | | | | |
| Kuuntele, kuuluuko moottorista epätavallisia ääniä.[2] | | | | | | | |
| Tarkista, ettei jäähdyttimessä ja säleikössä ole roskia | | | | | | | |
| Kuuntele, kuuluuko käytettäessä epätavallisia ääniä. | | | | | | | |
| Tarkista hydraulijärjestelmän öljyn määrä. | | | | | | | |
| Tarkista, ettei hydraulilettkuissa ole vaurioita. | | | | | | | |
| Tarkista nestevuodot. | | | | | | | |
| Tarkista polttoaineen määrä. | | | | | | | |
| Tarkista rengaspaine. | | | | | | | |
| Tarkista mittareiden toiminta. | | | | | | | |
| Tarkista leikkuukorkeussäätö. | | | | | | | |
| Voitele kaikki rasvanipat.[2] | | | | | | | |
| Korjaa maalipinnan vauriot. | | | | | | | |

[1]Tarkasta hehkutulppa ja ruiskutussuuttimet, jos käynnistys on hidas, savua on liikaa tai käyntiääni on karkea.

[2]Välittömästi **jokaisen pesun jälkeen** luettelon mukaisesta huoltovälistä huolimatta.

***Tärkeää:*** **Lisää huoltotoimenpiteitä on moottorin käyttöohjeessa.**

## Todetut viat

| Tarkastuksen suoritti: | | |
|---|---|---|
| **Vika** | **Päivämäärä** | **Huomio** |
| | | |
| | | |
| | | |
| | | |
| | | |
| | | |

# Huoltovälitaulukko

## GROUNDSMASTER 4010, MODEL 30635 & 30636
## QUICK REFERENCE AID

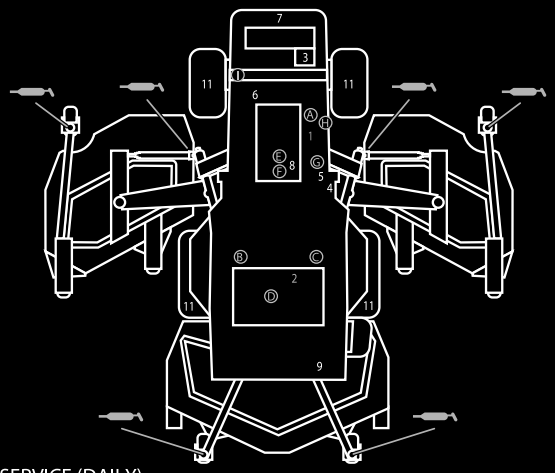

### CHECK/SERVICE (DAILY)

1. ENGINE OIL LEVEL
2. HYDRAULIC FLUID LEVEL
3. ENGINE COOLANT LEVEL
4. FUEL - DIESEL ONLY
5. FUEL/WATER SEPARATOR
6. FAN BELT TENSION
7. RADIATOR SCREEN
8. AIR CLEANER
9. BRAKE FUNCTION
10. INTERLOCK SYSTEM
11. TIRE PRESSURE - 25 PSI/1.70 BAR
12. GREASE POINTS (6)
    SEE OPERATOR'S MANUAL FOR
    50 HR INTERVAL GREASE POINTS.

### SPECIFICATIONS/CHANGE INTERVALS

| SEE OPERATOR'S MANUAL FOR INITIAL CHANGES. | | FLUID TYPE | | CAPACITY | CHANGE INTERVAL | | FILTER PART NO. | |
|---|---|---|---|---|---|---|---|---|
| | | | | | FLUID | FILTER | | |
| ENGINE OIL | | 30635 | 15W-40, CI-4 | 6 QUARTS | 250 HOURS | 250 HOURS | 125-7025 | A |
| | | 30636 | 15W-40, CJ-4 | | | | | |
| HYDRAULIC FLUID | | ISO VG 46/68 | | 7.75 GALLONS | 800 HOURS | 800 HOURS | 75-1310 | B |
| | | | | | | | 94-2621 | C |
| HYDRAULIC BREATHER | | | | | | 800 HRS/YRLY | 115-9793 | D |
| PRIMARY AIR FILTER | | | | | | SEE SERVICE INDICATOR | 108-3814 | E |
| SAFETY AIR FILTER | | | | | | SEE OPERATOR'S MANUAL | 108-3816 | F |
| FUEL SYSTEM | > 32 F | NO. 2 DIESEL | | 21 GALLONS | 800 HOURS DRAIN/FLUSH | 400 HOURS/ YEARLY | 30635: 110-9049 | G |
| | < 32 F | NO. 1 DIESEL | | | | | 30636: 125-2915 | G |
| | | | | | | | 125-8752 | H |
| REAR AXLE | | 85W-140 | | 80 OUNCES | 800 HOURS | | 110-4812 BREATHER | I |
| PLANETARY DRIVE | | 85W-140 | | 22 OUNCES | 800 HOURS | | | |
| ENGINE COOLANT | | 50% WATER 50% ETHYL GLYCOL | | 14.5 QUARTS | DRAIN & FLUSH EVERY 2 YRS. | | | |

130-6046

decal130-6046

**Kuva 59**

# *Huoltoa edeltävät toimenpiteet*

## Turvallisuus ennen huoltoa

- Pidä kaikki koneen osat hyvässä kunnossa ja kaikkien laitteiden kiinnitykset ja erityisesti terien kiinnikkeet tiukalla. Vaihda kaikki kuluneet tai vaurioituneet tarrat.
- Älä anna tehtävään kouluttamattomien henkilöiden huoltaa konetta.
- Tee ennen koneen säätämistä, puhdistamista tai korjaamista seuraavat toimenpiteet:
  1. Siirrä kone tasaiselle maalle.
  2. Vapauta käytöt.
  3. Laske leikkuuyksiköt.
  4. Siirrä ajopoljin VAPAA-asentoon.
  5. Kytke seisontajarru.
  6. Siirrä kaasun säätökytkin ALHAINEN JOUTOKÄYNTINOPEUS -asentoon.
  7. Sammuta moottori ja irrota virta-avain.
  8. Odota, kunnes kaikki liikkuvat osat ovat pysähtyneet.
- Jos kone on pysäköidään, varastoidaan tai jätetään ilman valvontaa, laske leikkuuyksiköt alas, ellei käytettävissä ole mekaanista varmistuslukkoa.
- Jos mahdollista, älä huolla konetta moottorin ollessa käynnissä. Jos moottorin on oltava käynnissä, jotta huolto voidaan suorittaa, pidä kädet, jalat, muut kehon osat ja vaatteet poissa kaikista liikkuvista osista, leikkurin poistoalueelta ja leikkurien alapuolelta.
- Älä kosketa koneen tai lisälaitteiden osia, jotka voivat olla kuumia käytön jäljiltä. Anna osien jäähtyä ennen kuin yrität huoltaa, säätää tai korjata niitä.
- Tue kone tai sen osat tarvittaessa pukkien avulla.
- Vapauta paine huolellisesti osista, joihin on varastoitunut energiaa.
- Jos kone vaatii suurempaa korjausta tai jos tarvitset apua, ota yhteys valtuutettuun Toro-jälleenmyyjään.
- Käytä vain aitoja Toro-varaosia ja -lisävarusteita. Muiden valmistajien varaosat ja lisävarusteet voivat osoittautua vaarallisiksi, ja niiden käyttö voi johtaa tuotteen takuun raukeamiseen.

## Koneen valmistelu huoltoa varten

1. Tarkista, että voimanulosotto on pois käytöstä.
2. Pysäköi kone tasaiselle alustalle.
3. Kytke seisontajarru.
4. Laske leikkuupöydät tarvittaessa.
5. Sammuta moottori ja odota, kunnes kaikki liikkuvat osat ovat pysähtyneet.
6. Käännä virta-avain PYSÄYTYS-asentoon ja irrota avain.
7. Anna koneen osien jäähtyä ennen huollon suorittamista.

## Konepellin irrotus

1. Irrota salpa ja nosta konepelti.
2. Irrota sokka, joka kiinnittää konepellin saranatapin asennuskannattimiin (Kuva 60).

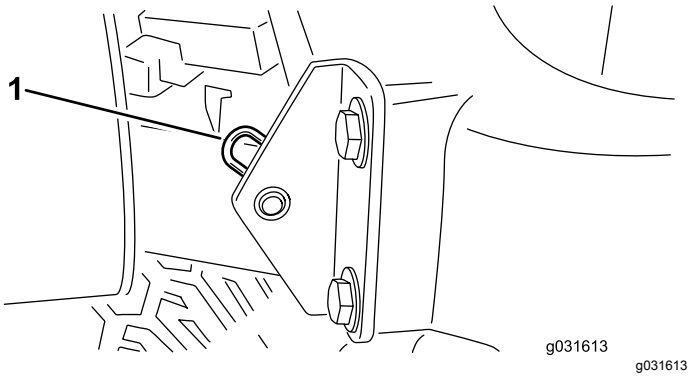


g031613

**Kuva 60**

1. Sokka

3. Liu'uta konepeltiä oikealle, nosta toista päätä ja vedä konepelti kannattimistaan.

**Huomaa:** Asenna konepelti takaisin päinvastaisessa järjestyksessä.

# Voitelu

## Laakerien ja holkkien rasvaus

**Huoltoväli:** 50 käyttötunnin välein—Voitele kaikki laakerit ja holkit.

500 käyttötunnin välein/Vuosittain (kumpi saavutetaan ensin)

Koneessa on rasvanippoja, jotka on voideltava säännöllisesti litiumpohjaisella yleisrasvalla nro 2. Voitele lisäksi kone välittömästi jokaisen pesun jälkeen.

Rasvanippojen sijainnit ja määrät ovat seuraavat:

### Ajoyksikkö

- Jarrupolkimen riippuakselin laakerit, 2 (Kuva 61)
- Etu- ja taka-akselin tappiholkit, 2 (Kuva 62)
- Ohjaussylinterin pallonivelet, 2 (Kuva 63)
- Raidetangon pallonivelet, 2 (Kuva 63)
- Olkatapin holkit, 2 (Kuva 63).
  **Olkatapin yläliitos voidellaan vain kerran vuodessa (2 pumppausta).**

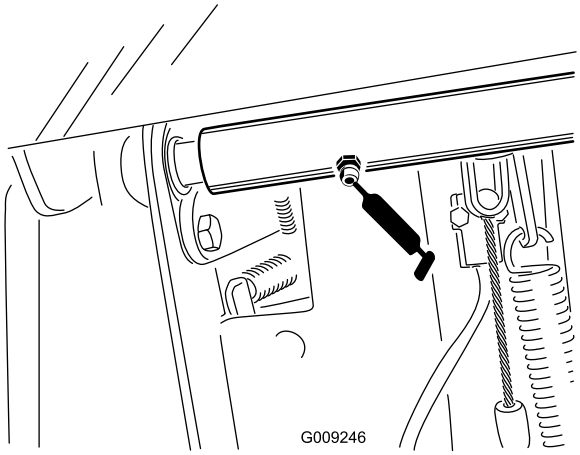


g009246

**Kuva 61**

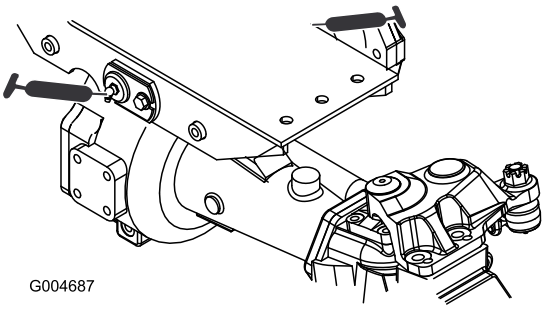


g004687

**Kuva 62**

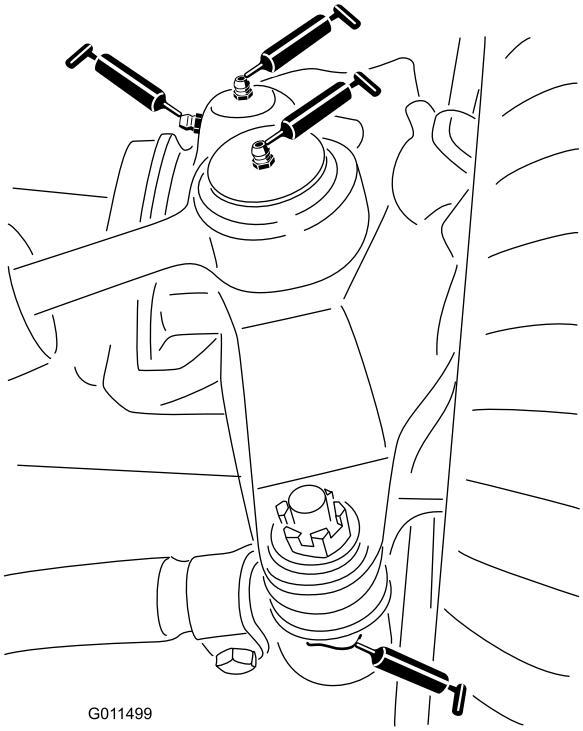


g011499

**Kuva 63**

### Etuleikkuupöytä

- Kääntöpyörän haarukka-akselin holkit, 2 (Kuva 64)
- Kara-akselin laakerit (hihnapyörän alla), 3 (Kuva 65)
- Kiristinpyörän varren tappiholkit, 2 (Kuva 65)

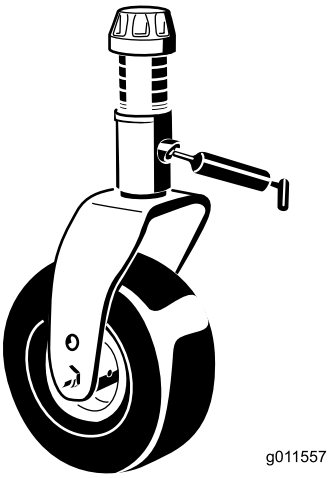


g011557

**Kuva 64**

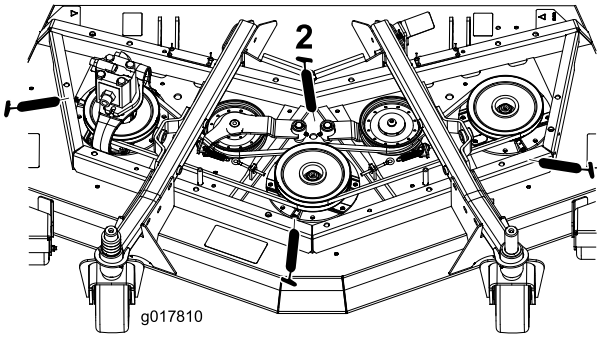


g017810

**Kuva 65**

## Etuosan nostolaitteet

- Nostovarren sylintereiden holkit, 2 (kummallakin puolella) (Kuva 66)
- Nostovarren pallonivelet, 2 (Kuva 67)

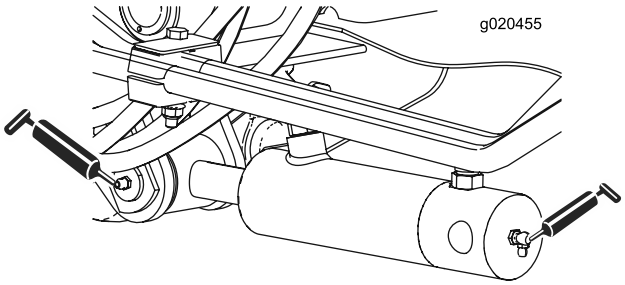


g020455

**Kuva 66**

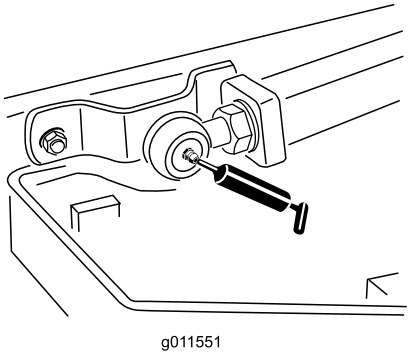


g011551

**Kuva 67**

## Sivuleikkuupöydät

- Kääntöpyörän haarukka-akselin holkki, 1 (Kuva 68)
- Kara-akselin laakerit (hihnapyörän alla), 2 (kummallakin puolella)
- Kiristinpyörän varren tappiholkit (kiristinpyörän varressa), 1

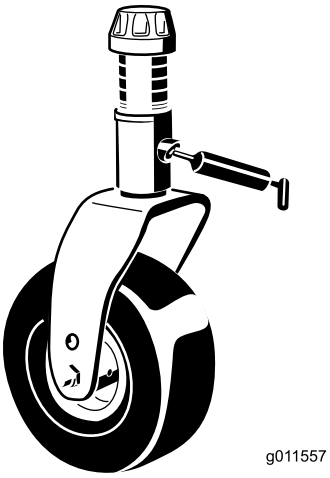


g011557

**Kuva 68**

## Sivuosan nostolaitteet

- Päänostovarren holkit, 6 (Kuva 69 ja Kuva 70)
- Kulmavivun tappiholkit, 2 (Kuva 71)
- Takavarren holkit, 4 (Kuva 71)
- Nostosylinterin holkit, 4 (Kuva 72)

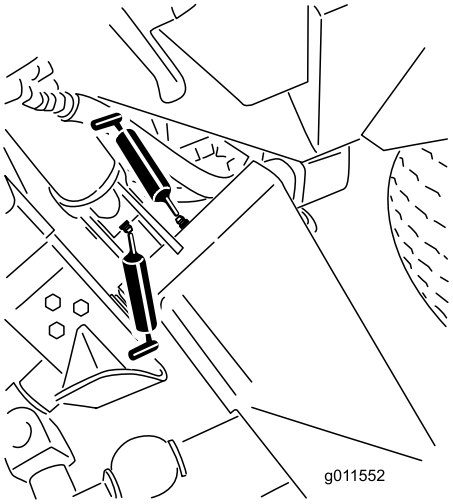


g011552

**Kuva 69**

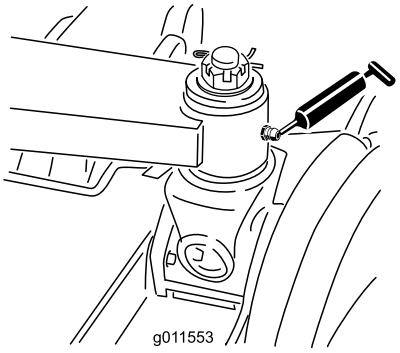


g011553

**Kuva 70**

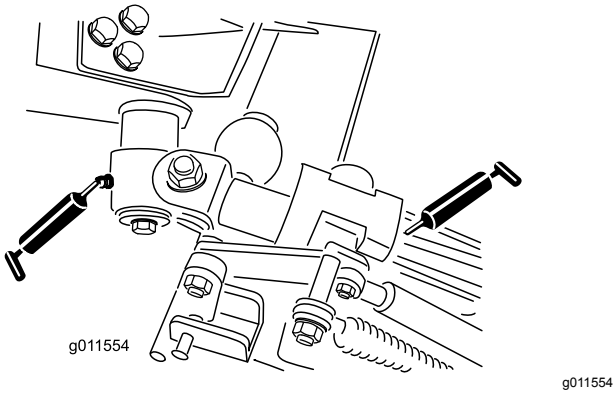


**Kuva 71**

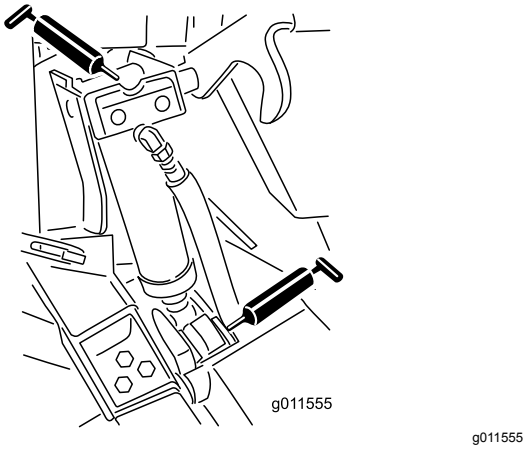


**Kuva 72**

# *Moottorin huolto*

## Moottorin turvallinen käyttö

Moottori on sammutettava ennen öljyn tarkistusta tai lisäystä kampikammioon.

## Moottoriöljyn huolto

### Öljyluokitus

Käytä vähintään seuraavien määritysten mukaista korkealaatuista, vähätuhkaista moottoriöljyä:

- API-huoltoluokitus CJ-4 tai korkeampi
- ACEA-huoltoluokitus E6
- JASO-huoltoluokitus DH-2

***Tärkeää:*** **Jos käytetään moottoriöljyä, jonka luokitus ei ole API CJ-4 tai korkeampi, ACEA E6 tai JASO DH-2, hiukkassuodatin saattaa tukkeutua tai moottori vahingoittua.**

Käytä seuraavaa moottoriöljyn viskositeettiluokitusta:

- Suositus: SAE 15W-40 (yli 0 °C)
- Vaihtoehto: SAE 10W-30 tai 5W-30 (kaikki lämpötilat)

Toro Premium -moottoriöljyä on saatavana valtuutetulta Toro-jälleenmyyjältä (viskositeettiluokitus 15W-40 tai 10W-30). Katso osanumerot osaluettelosta.

### Moottoriöljyn määrän tarkistus

**Huoltoväli:** Aina ennen käyttöä tai päivittäin

Moottori toimitetaan kampikammio öljyllä täytettynä, mutta öljymäärä on kuitenkin tarkistettava ennen moottorin ensimmäistä käynnistystä ja sen jälkeen.

***Tärkeää:*** **Tarkista moottoriöljy päivittäin. Jos moottoriöljyn määrä on mittatikun Full-merkin yläpuolella, moottoriöljyyn on ehkä sekoittunut polttoainetta.**

**Jos moottoriöljyn määrä on Full-merkin yläpuolella, vaihda moottoriöljy.**

Paras aika tarkistaa moottoriöljy on moottorin ollessa viileä ennen päivän ensimmäistä käynnistystä. Jos moottori on ollut käynnissä, anna öljyn valua takaisin öljypohjaan ainakin 10 minuutin ajan ennen tarkistusta. Jos öljyn taso on mittatikun Add-merkinnän kohdalla tai sen alapuolella, lisää öljyä mittatikun Full-merkintään saakka.**Älä täytä moottoria liian täyteen öljyä**.

***Tärkeää:*** **Pidä moottoriöljyn määrä mittatikun ylä- ja alarajojen välissä. Moottori saattaa pysähtyä,**

**jos öljyä on sitä käytettäessä liian vähän tai liian paljon.**

1. Pysäköi kone tasaiselle alustalle.
2. Tarkista moottoriöljyn määrä (Kuva 73).

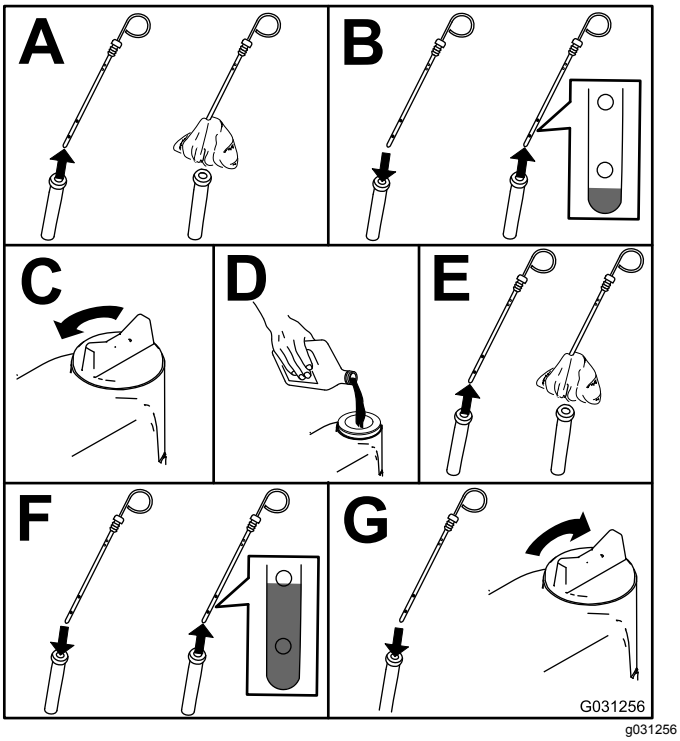


**Kuva 73**

**Huomaa:** Kun käytät eri öljyä, tyhjennä kaikki vanha öljy kampikammiosta ennen uuden öljyn lisäämistä.

## Kampikammion öljytilavuus

Noin 5,7 litraa suodattimen kanssa

## Moottoriöljyn ja öljynsuodattimen vaihto

**Huoltoväli:** 50 ensimmäisen käyttötunnin jälkeen

250 käyttötunnin välein

1. Käynnistä moottori ja anna sen käydä viiden minuutin ajan, jotta öljy lämpenee.
2. Pysäköi kone tasaiselle alustalle, sammuta moottori, irrota virta-avain ja odota, että kaikki liikkuvat osat ovat pysähtyneet, ennen kuin poistut käyttäjän paikalta.
3. Vaihda moottoriöljy ja suodatin (Kuva 74).

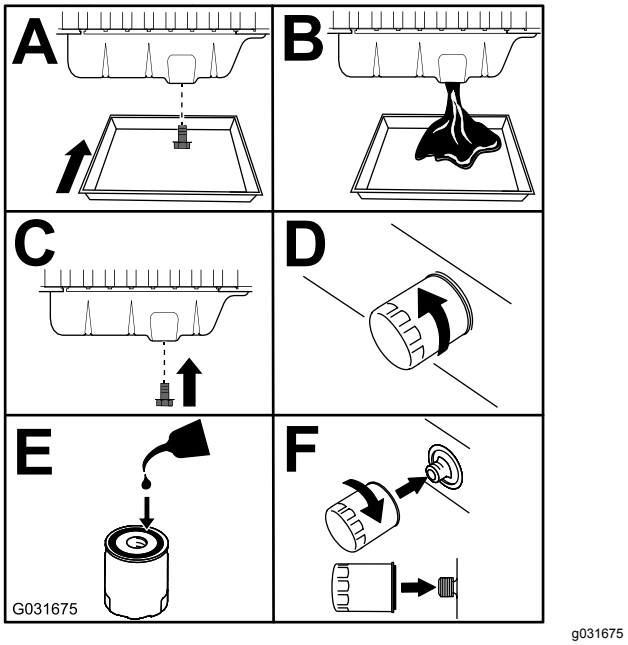


**Kuva 74**

4. Lisää öljyä kampikammioon.

# Ilmanpuhdistimen huolto

**Huoltoväli:** 400 käyttötunnin välein

Tarkista, ettei ilmanpuhdistimen rungossa ole vaurioita, jotka voivat aiheuttaa ilmavuodon. Vaihda se, jos se on vaurioitunut. Tarkista, että ilmanottojärjestelmässä ei ole vuotoja, vaurioita tai löysiä letkunkiristimiä.

Huolla ilmanpuhdistimen suodatin vain silloin, kun huoltoilmaisin (Kuva 75) edellyttää sitä. Ilmansuodattimen tarpeeton vaihtaminen kasvattaa mahdollisuutta, että moottoriin pääsee likaa suodattimen irrotuksen yhteydessä.

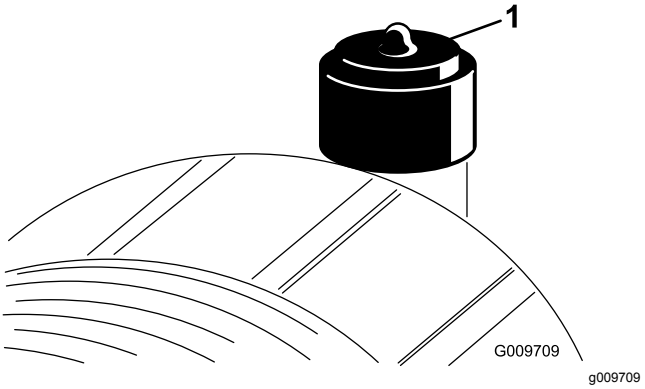


**Kuva 75**

1. Ilmanpuhdistimen ilmaisin

***Tärkeää:*** **Tarkista, että suojus on asetettu oikein ja että se on tiiviisti ilmanpuhdistimen rungon ympärillä.**

1. Vaihda ilmanpuhdistin (Kuva 76).

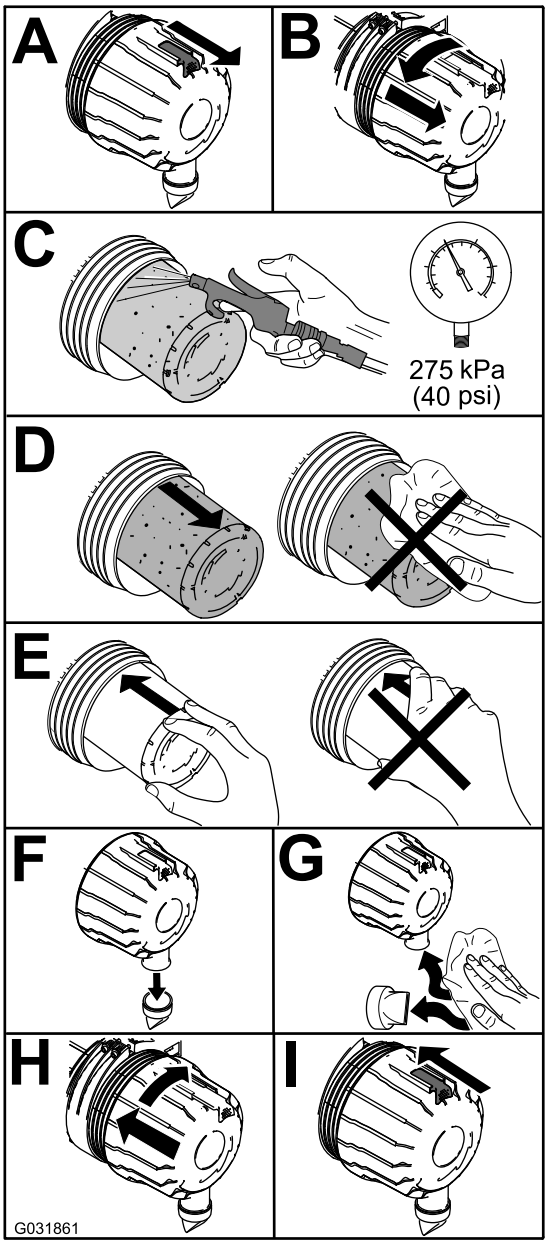


g031861

**Kuva 76**

**Huomaa:** Älä puhdista käytettyä elementtiä, koska suodatinelementti saattaa vaurioitua.

***Tärkeää:*** **Älä koskaan yritä puhdistaa varosuodatinta (Kuva 77). Vaihda varosuodatin joka kolmannella pääsuodattimen huoltokerralla.**

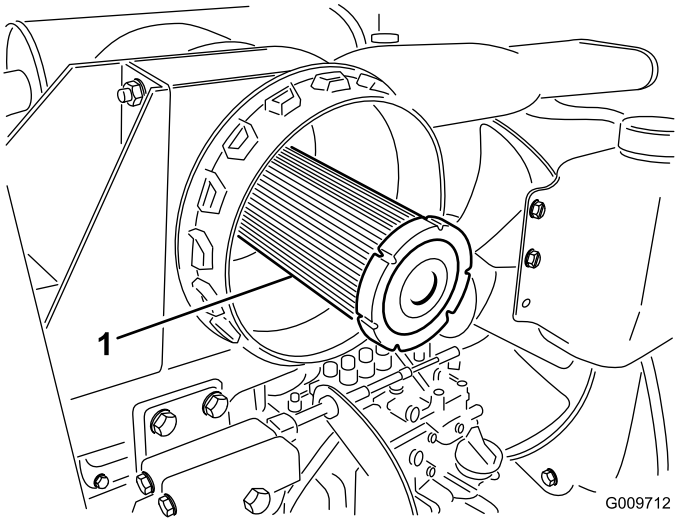


g009712

**Kuva 77**

1. Ilmanpuhdistimen varosuodatin

2. Palauta ilmaisin (Kuva 75), jos se näyttää punaista.

# Hapetuskatalysaattorin ja nokisuodattimen huolto

**Huoltoväli:** 6000 käyttötunnin välein tai puhdista nokisuodatin, jos moottoriviat SPN 3720 FMI 16, SPN 3720 FMI 0 tai SPN 3720 FMI 16 näkyvät tietokeskuksessa.

- Jos ilmoitusviesti ADVISORY 179 näkyy tietokeskuksessa, hiukkassuodattimen suositeltu aika hapetuskatalysaattorin ja nokisuodattimen huoltoon alkaa lähestyä.

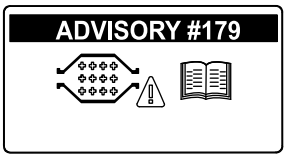


g213865

**Kuva 78**

- Jos moottoriviat CHECK ENGINE SPN 3251 FMI 0 (Tarkista moottori SPN 3251 FMI 0), CHECK ENGINE SPN 3720 FMI 0 (Tarkista moottori SPN 3720 FMI 0) tai CHECK ENGINE SPN 3720 FMI 16 (Tarkista moottori SPN 3720 FMI 16) näkyvät tietokeskuksessa (Kuva 79), puhdista nokisuodatin seuraavalla tavalla:

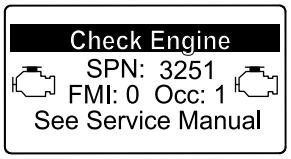


g214715

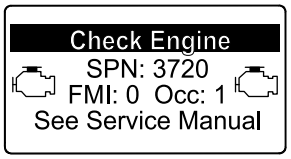


g213864

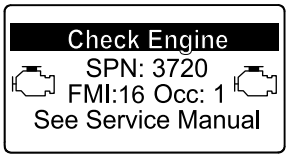


g213863

**Kuva 79**

1. Tietoja hapetuskatalysaattorin ja hiukkassuodattimen nokisuodattimen purkamisesta ja kokoamisesta on *huolto-oppaan* moottoria koskevassa kohdassa.
2. Hapetuskatalysaattorin ja nokisuodattimen varaosia tai huoltoa saa ottamalla yhteyden valtuutettuun Toro-jälleenmyyjään.
3. Ota yhteys valtuutettuun Toro-jälleenmyyjään ja anna heidän nollata moottorin ECU puhtaan hiukkassuodattimen asennuksen jälkeen.

# *Polttoainejärjestelmän huolto*

## Vedenerottimen huolto

**Huoltoväli:** Aina ennen käyttöä tai päivittäin—Tyhjennä vesi tai muut kertymät polttoainesuodattimesta/vedenerottimesta.

400 käyttötunnin välein—Vaihda polttoainesuodattimen kotelo.

Huolla vedenerotin (Kuva 80).

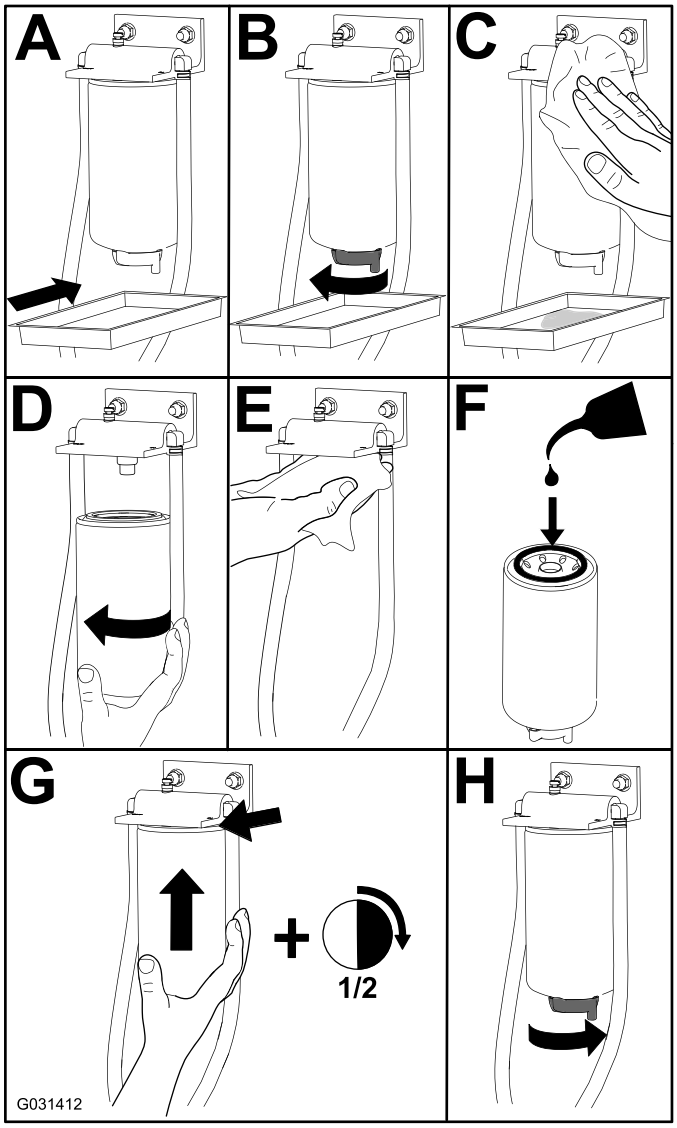


g031412

**Kuva 80**

# Polttoainesuodattimen huolto

**Huoltoväli:** 400 käyttötunnin välein

1. Puhdista polttoainesuodatinpään ympäristö (Kuva 81).

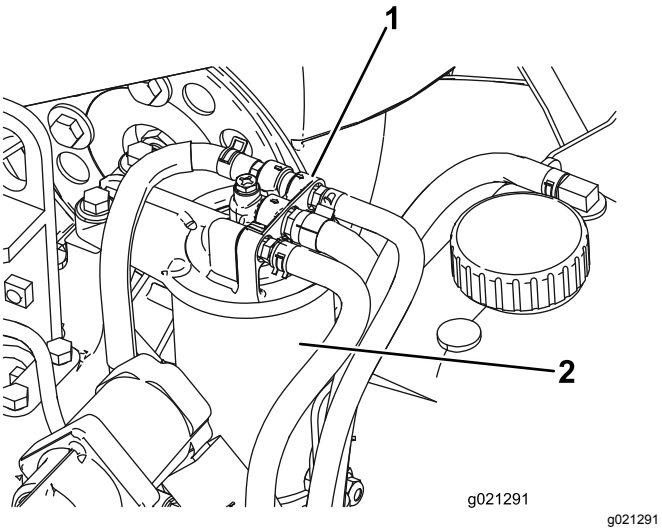


**Kuva 81**

1. Polttoainesuodatinpää
2. Polttoainesuodatin

2. Irrota suodatin ja puhdista suodatinpään asennuspinta (Kuva 81).
3. Voitele suodattimen tiiviste puhtaalla voitelevalla moottoriöljyllä. Katso lisätietoja moottorin käyttöoppaasta.
4. Asenna kuiva suodatinkotelo käsin, kunnes tiiviste koskettaa suodatinpäätä. Kierrä sitten vielä puoli kierrosta.
5. Käynnistä moottori ja tarkista, ettei polttoainetta vuoda suodatinpään alueelta.

# Polttoainejärjestelmän huolto

## Polttoainesäiliön tyhjennys

**Huoltoväli:** 1000 käyttötunnin välein—Tyhjennä ja puhdista polttoainesäiliö.

Kahden vuoden välein—Tyhjennä ja puhdista polttoainesäiliö.

Tyhjennä ja puhdista polttoainesäiliö, jos polttoainejärjestelmä likaantuu tai jos kone on tarkoitus varastoida pitkäksi aikaa. Huuhtele säiliö puhtaalla polttoaineella.

## Polttoaineletkujen ja liitäntöjen tarkastus

**Huoltoväli:** 400 käyttötunnin välein

Tarkista polttoaineletkut ja liitännät 400 käyttötunnin välein tai kerran vuodessa, kumpi ensin saavutetaan. Tarkista, ettei niissä ole kulumia, vaurioita tai löysiä liitäntöjä.

# Sähköjärjestelmän huolto

## Sähköjärjestelmän turvallinen käyttö

- Irrota akun kytkennät ennen kuin korjaat konetta. Irrota ensin miinusnavan akkukenkä ja vasta sitten plusnavan akkukenkä. Kytke ensin plusnavan akkukenkä ja vasta sitten miinusnavan akkukenkä.
- Akkuhappo on myrkyllistä ja syövyttävää. Älä päästä iholle, silmiin tai vaatteille. Suojaa kasvot, silmät ja vaatteet akkua käsitellessäsi.
- Akkukaasut voivat räjähtää. Pidä savukkeet, kipinät ja avotuli poissa akun lähettyviltä.
- Lataa akut avoimessa tilassa, jossa on hyvä ilmanvaihto, kaukana kipinöistä ja avotulesta. Irrota laturin virtajohto ennen kuin kytket laturin akkuun tai irrotat sen akusta. Käytä suojavaatetusta ja eristettyjä työkaluja.
- Älä käytä painepesuria elektronisten osien lähellä.

**VAARA**

**KALIFORNIA**
**Lakiesityksen 65 mukainen varoitus**

**Akun liitännät, navat ja niihin liittyvät lisävarusteet sisältävät lyijyä ja lyijy-yhdisteitä, joiden tiedetään aiheuttavan syöpää ja haittaavan lisääntymistä. Pese kädet, kun olet käsitellyt akkua.**

## Akun huolto

**Huoltoväli:** 25 käyttötunnin välein—Tarkista akkunesteen määrä. (Jos kone on varastossa, tarkista se 30 päivän välein.)

***Tärkeää:*** **Ennen kuin hitsaat konetta, irrota miinuskaapeli akusta, jotta sähköjärjestelmä ei vaurioidu.**

**Huomaa:** Tarkista akun kunto viikoittain tai 50 käyttötunnin välein. Pidä liittimet ja koko akkukotelo puhtaana, koska likainen akku purkautuu vähitellen. Puhdista akku pesemällä koko kotelo liuoksella, jossa on ruokasoodaa ja vettä. Huuhtele puhtaalla vedellä. Päällystä akkunavat ja kaapeliliittimet Grafo 112X -rasvalla (pintaan) (Toron rasvalla osanro 505-47) tai vaseliinilla ruostumisen ehkäisemiseksi.

1. Avaa akun suojus, joka sijaitsee suojapeitteen sivussa (Kuva 82).

   **Huomaa:** Voit helpottaa suojuksen irrottamista painamalla akun suojuksen yläosassa olevaa tasaista aluetta (Kuva 82).

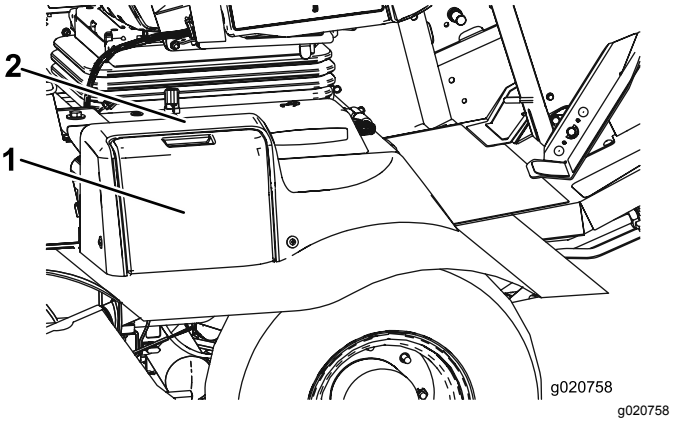


**Kuva 82**

1. Akun suojus
2. Paina tästä..

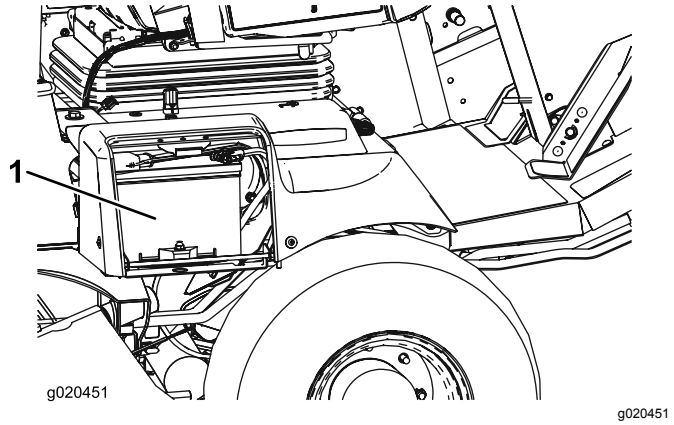


**Kuva 83**

1. Akku

**⚠ VAARA**

**Akun latauksen yhteydessä syntyy räjähdysherkkiä kaasuja.**

**Älä tupakoi akun lähettyvillä. Älä päästä kipinöitä tai liekkejä kosketuksiin akun kanssa.**

2. Poista kumisuojus plusnavasta ja tarkista akku.

**⚠ VAARA**

**Akun navat tai metallityökalut voivat aiheuttaa oikosulun koskettaessaan metalliosia, mistä voi seurata kipinöitä. Kipinät voivat saada akun kaasut räjähtämään ja aiheuttaa siten henkilövahingon.**

- **Kun irrotat tai asennat akun, älä anna akun napojen koskettaa koneen metalliosia.**
- **Älä anna metallityökalujen aiheuttaa oikosulkua akun napojen ja koneen metalliosien välille.**

**⚠ VAARA**

**Akun kaapeleiden virheellinen asennus voi vahingoittaa konetta ja kaapeleita aiheuttaen kipinöitä. Kipinät voivat saada akun kaasut räjähtämään ja aiheuttaa siten henkilövahingon.**

- ***Irrota* aina akun miinuskaapeli (musta) ennen pluskaapelin (punainen) irrottamista.**
- ***Kytke* aina akun pluskaapeli (punainen) ennen miinuskaapelin (musta) kytkemistä.**

3. Voitele molemmat akkuliitännät Grafo 112X -suojarasvalla, Toron osanro 505-47, vaseliinilla tai kevyellä rasvalla ruostumisen ehkäisemiseksi.
4. Vedä kumisuojus akun plusnavan päälle.
5. Sulje akun suojus.

# Sulakkeiden sijainti

Ajoyksikön sulakkeet sijaitsevat virtakeskuksen kannen alla (Kuva 84, Kuva 85 ja Kuva 86).

Irrota kaksi ruuvia, joilla virtakeskuksen kansi on kiinnitetty runkoon, ja irrota kansi (Kuva 84).

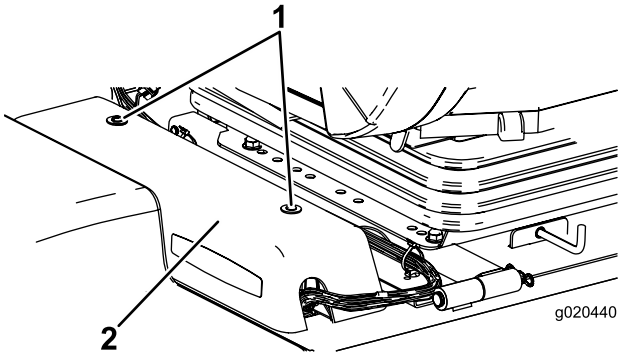


g020440

**Kuva 84**

1. Virtakeskuksen kansi
2. Ruuvit

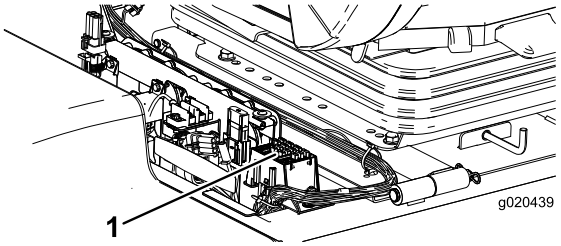


g020439

**Kuva 85**

1. Sulakkeet

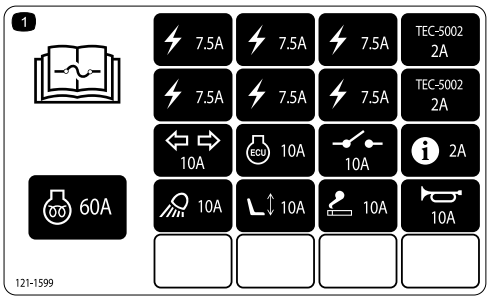


decal121-1599

**Kuva 86**

Ohjaamon sulakkeet sijaitsevat sulakerasiassa ohjaamon sisäkatossa (Kuva 87 ja Kuva 88).

**Huomaa:** Vain ohjaamomalli

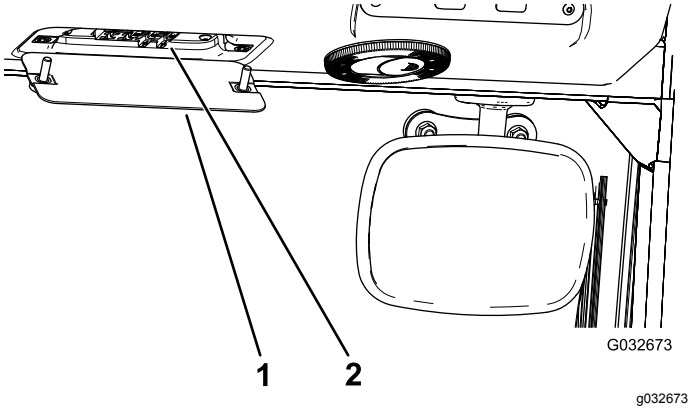


**Kuva 87**

1. Ohjaamon sulakerasia
2. Sulakkeet

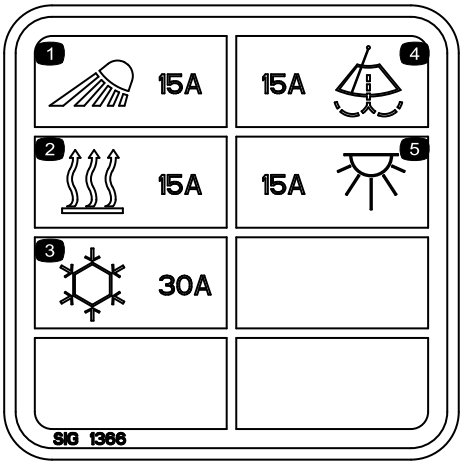


**Kuva 88**

# Vetojärjestelmän huolto

## Planeettapyörästön öljyn vaihto

**Huoltoväli:** 200 ensimmäisen käyttötunnin jälkeen

800 käyttötunnin välein tai vuosittain sen mukaan, kumpi saavutetaan ensin.

Käytä korkealaatuista SAE 85W-140 -vaihteistoöljyä.

1. Tarkista, että kone on tasaisella alustalla. Aseta pyörä siten, että jokin tarkistustulppa on alimmassa (kello kuuden) asennossa (Kuva 89).

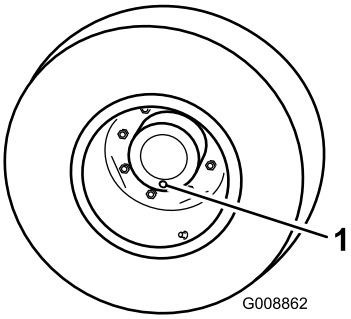


**Kuva 89**

1. Tarkistus-/tyhjennystulppa

2. Aseta tyhjennysastia planeettapyörän navan alle, irrota tulppa ja valuta öljy.
3. Aseta tyhjennysastia jarrurummun alle, irrota tyhjennystulppa ja valuta öljy (Kuva 90).

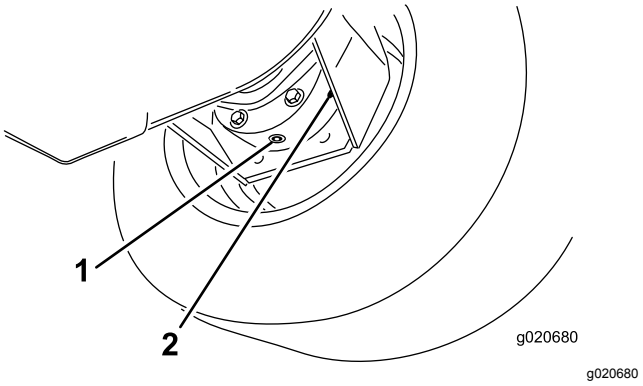


**Kuva 90**

1. Tyhjennystulppa
2. Jarrurumpu

4. Kun kaikki öljy on valunut molemmista paikoista, asenna tulppa jarrurumpuun.
5. Käännä pyörää niin, että planeettapyörästön avoin tulpan aukko on kello 12:n asennossa.
6. Lisää avoimen aukon kautta planeettapyörästöön hitaasti 0,65 litraa korkealaatuista SAE 85W-140 -vaihteistoöljyä.

***Tärkeää:*** **Jos planeettapyörästö on täynnä, ennen kuin öljyä on lisätty 0,65 litraa, odota yksi tunti tai asenna tulppa ja liikuta konetta noin kolme metriä, jotta öljy leviäisi jarrujärjestelmään. Irrota sitten tulppa ja lisää jäljellä oleva öljy.**

7. Asenna tulppa.
8. Toista menettely vastakkaisella planeettapyörästö-/jarrukokoonpanolla.

# Taka-akselin öljyn vaihto

**Huoltoväli:** 200 ensimmäisen käyttötunnin jälkeen

800 käyttötunnin välein

Vaihda öljy 200 ensimmäisen käyttötunnin jälkeen ja sitten aina 800 käyttötunnin välein.

1. Vie kone tasaiselle alustalle.
2. Puhdista alue kolmen tyhjennystulpan ympäriltä, yksi kummassakin päässä ja yksi keskellä (Kuva 91).
3. Irrota tarkistustulpat, jotta öljy virtaa paremmin.
4. Irrota tyhjennystulpat, jotta öljy pääsee virtaamaan astioihin.

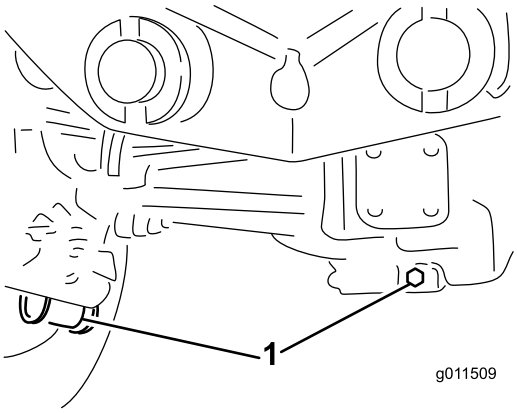


g011509

**Kuva 91**

1. Tyhjennystulppien sijainti

5. Puhdista alue tyhjennystulpan ympäriltä vaihteiston pohjassa (Kuva 92).
6. Irrota tyhjennystulppa vaihteistosta, jotta öljy pääsee virtaamaan astiaan.

   **Huomaa:** Irrota täyttötulppa, jotta öljy virtaa paremmin.

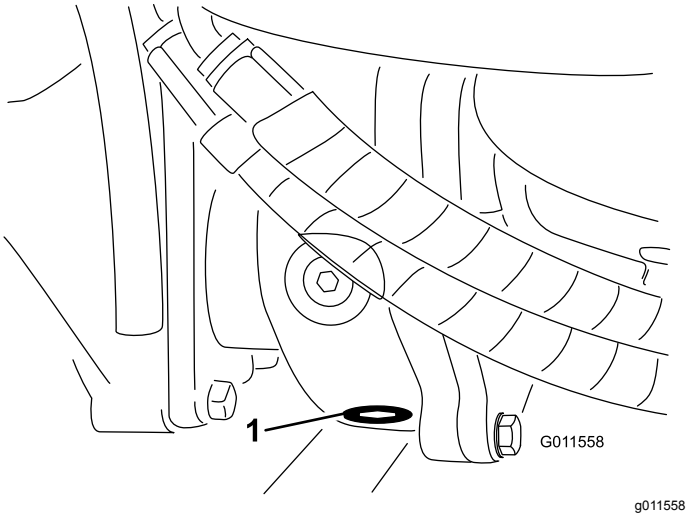


g011558

**Kuva 92**

1. Tyhjennystulppa

7. Lisää öljyä sen verran, että öljyn pinta ulottuu tarkastusaukkojen alareunaan. Katso kohdat Taka-akselin öljyn vaihto (sivu 64) ja Taka-akselin vaihteiston voiteluaineen tarkistus (sivu 28).
8. Asenna tulpat.

# Takapyörien aurauskulman tarkistus

**Huoltoväli:** 800 käyttötunnin välein

1. Mittaa keskeltä keskelle -etäisyys (akselikorkeudella) ohjaavien pyörien etu- ja takapuolella.

   **Huomaa:** Etupuolen mitan on oltava 6 mm pienempi kuin takapuolen mitan.
2. Löysää raidetankojen molemmissa päissä olevia kiristimiä ennen säätöä.
3. Pyöritä raidetangon päätä, jolloin renkaan etupuoli liikkuu sisään- tai ulospäin.
4. Kiristä raidetankojen kiristimet, kun säätö on oikea.

# Ajopolkimen kulman säätö

1. Löysää kahta mutteria ja pulttia, jotka kiinnittävät ajopolkimen vasemman puolen kannattimeen (Kuva 93).

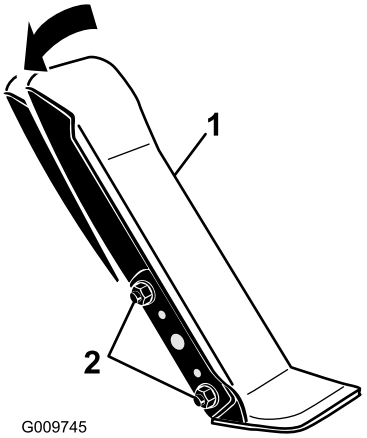


g009745

**Kuva 93**

1. Ajopoljin
2. Asennusmutterit ja -pultit

2. Käännä poljin sopivaan kulmaan ja kiristä mutterit (Kuva 93).

# *Jäähdytysjärjestelmän huolto*

## Jäähdytysjärjestelmän turvallinen käyttö

**⚠ VAROITUS**

**Paineella suihkuava kuuma jäähdytysneste, kuuma jäähdytin ja sitä ympäröivät osat voivat aiheuttaa vakavia palovammoja.**

- **Älä irrota jäähdyttimen korkkia moottorin ollessa kuuma. Anna moottorin jäähtyä aina vähintään 15 minuutin ajan tai kunnes jäähdyttimen korkki on jäähtynyt tarpeeksi, jotta sitä voidaan käsitellä paljain käsin, ennen kuin irrotat jäähdyttimen korkin.**
- **Älä kosketa jäähdytintä tai sitä ympäröiviä kuumia osia.**

**⚠ HENGENVAARA**

**Jäähdytysneste on myrkyllistä.**

- **Moottorin jäähdytysnestettä ei saa niellä.**
- **Pidä poissa lasten ja lemmikkieläinten ulottuvilta.**

## Jäähdytysjärjestelmän tarkistus

**Huoltoväli:** Aina ennen käyttöä tai päivittäin

Tarkista jäähdytysnesteen määrä jokaisen päivän alussa. Järjestelmän tilavuus on 8,5 litraa.

1. Irrota varovasti jäähdyttimen korkki ja paisuntasäiliön korkki (Kuva 94).
2. Tarkista jäähdyttimen jäähdytysnesteen määrä.

   **Huomaa:** Jäähdytysnestettä on oltava täyttökaulan yläreunaan saakka ja paisuntasäiliön Full-merkkiin saakka.

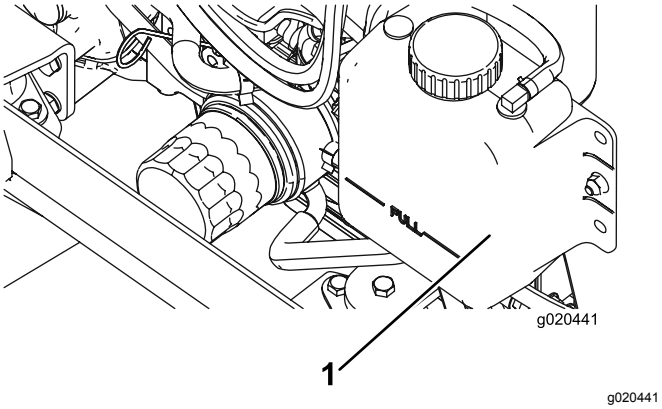


**Kuva 94**

1. Paisuntasäiliö

3. Jos jäähdytysnestettä on liian vähän, lisää veden ja etyleeniglykolipakkasnesteen seosta (seossuhde 50:50).

   ***Tärkeää:*** **Vaurioiden välttämiseksi älä käytä pelkkää vettä tai alkoholi-/metanolipohjaista jäähdytysnestettä.**

4. Asenna jäähdyttimen korkki ja paisuntasäiliön korkki.

# Moottorin jäähdytysjärjestelmän huolto

**Huoltoväli:** 100 käyttötunnin välein

Kahden vuoden välein

**Poista lika jäähdyttimestä ja öljynjäähdyttimestä päivittäin.** Puhdista ne useammin likaisissa olosuhteissa.

Koneessa on hydraulikäyttöinen puhallinjärjestelmä, joka poistaa jäähdyttimeen/öljynjäähdyttimeen ja säleikköön kertyneet roskat automaattisesti (tai manuaalisesti) puhaltamalla taaksepäin. Tämä toiminto voi vähentää jäähdyttimen/öljynjäähdyttimen puhdistukseen kuluvaa aikaa, mutta tavanomaiset puhdistustoimet on kuitenkin suoritettava. Jäähdytin/öljynjäähdytin on yhä puhdistettava ja tarkastettava ajoittain.

1. Pysäytä moottori ja nosta konepelti.
2. Puhdista moottoritila huolellisesti roskista.
3. Puhdista jäähdyttimen/öljynjäähdyttimen molemmat sivut perusteellisesti paineilmalla (Kuva 95).

   **Huomaa:** Aloita tuulettimen puolelta ja puhalla roskat pois taaksepäin. Puhdista sitten takaa alkaen ja puhalla eteenpäin. Toista tämä toimenpide useita kertoja, kunnes roskia ei enää ole.

   ***Tärkeää:*** **Jäähdyttimen/öljynjäähdyttimen puhdistaminen vedellä voi edistää ennenaikaista ruostumista ja osien vaurioitumista.**

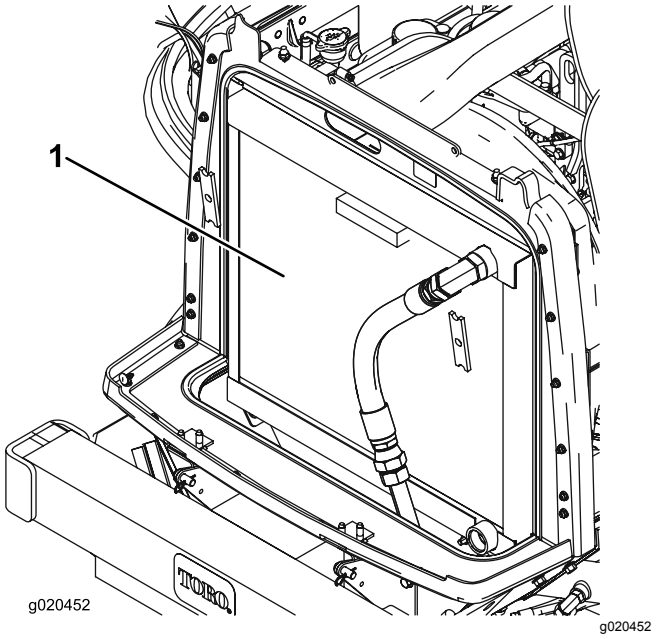


**Kuva 95**

1. Jäähdytin ja öljynjäähdytin

4. Sulje konepelti.

# Jarrujen huolto

## Jarrujen säätö

Säädä käyttöjarruja, jos jarrupolkimissa on vapaata liikettä yli 25 mm tai kun jarrut eivät toimi tehokkaasti. Vapaa liike on etäisyys, jonka jarrupoljin liikkuu, ennen kuin jarruvastus tuntuu.

1. Vapauta lukitussalpa jarrupolkimista, jotta molemmat polkimet toimivat itsenäisesti toisiinsa nähden.
2. Pienennä jarrupolkimien vapaaliikettä kiristämällä jarruja seuraavasti:
   A. Löysää kahta kiinnitysruuvia ja irrota jarrusäädön suojus (Kuva 96).

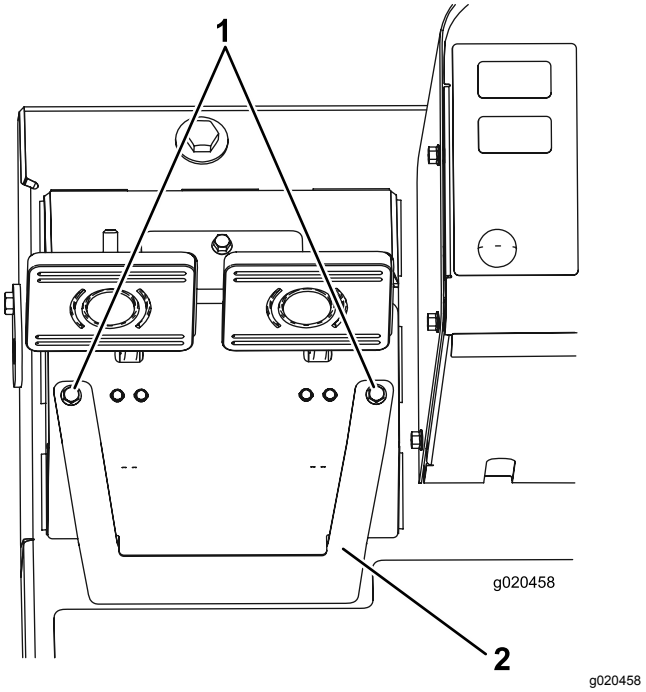


**Kuva 96**

1. Kiinnitysruuvit
2. Jarrusäädön suojus

   B. Löysää jarrukaapelin kierteisessä päässä olevaa etumaista mutteria (Kuva 97).

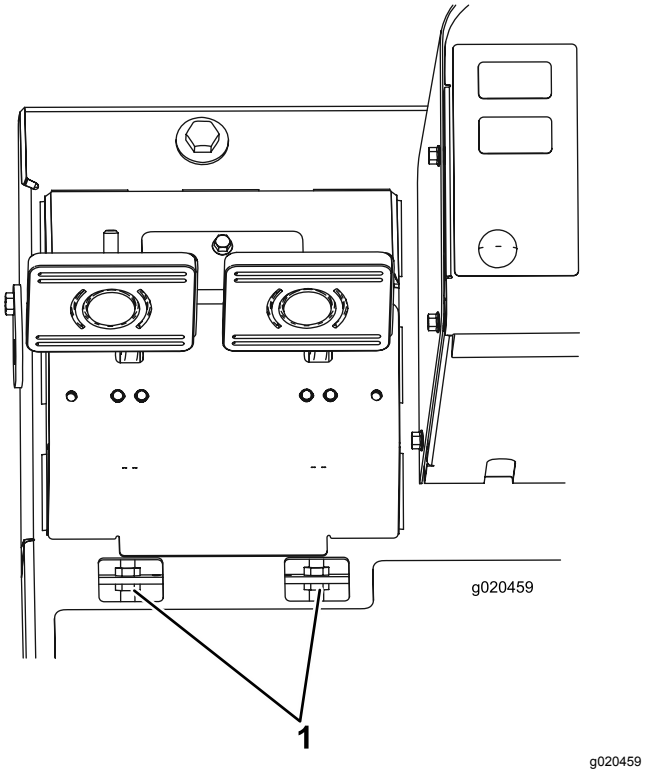


**Kuva 97**

1. Jarrukaapelin säätömutterit

   C. Siirrä kaapelia taaksepäin kiristämällä takimmaista mutteria, kunnes jarrupolkimissa on 13–25 mm vapaata liikettä.
   D. Kiristä etummaiset mutterit, kun jarrut on säädetty oikein.
   E. Asenna jarrusäädön suojus.

# Hihnan huolto

## Laturin hihnan huolto

**Huoltoväli:** 10 ensimmäisen käyttötunnin jälkeen

100 käyttötunnin välein

Kireys on oikea, kun hihna painuu 10 mm hihnapyörien puolivälistä, kun sitä painetaan 44 N·m:n voimalla.

Jos painuma ei ole 10 mm, löysää laturin kiinnityspultteja (Kuva 98).

**Huomaa:** Löysää tai kiristä laturin hihnaa ja kiristä pultit. Varmista oikea kireys tarkistamalla hihnan painuma uudelleen.

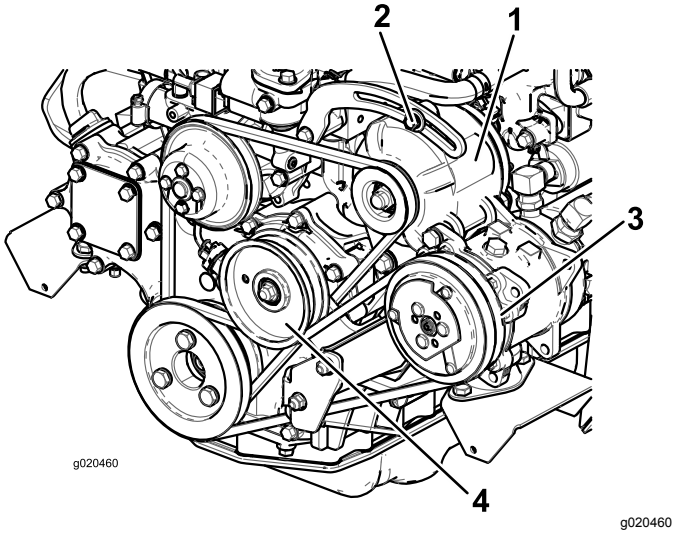


**Kuva 98**

1. Laturi
2. Kiinnityspultti
3. Kompressori
4. Kiristinpyörä

## Kompressorin hihnan huolto

**Huoltoväli:** 10 ensimmäisen käyttötunnin jälkeen

100 käyttötunnin välein

Tarkista hihnan kunto ja kireys 100 käyttötunnin välein.

1. Kireys on oikea, kun hihna painuu 10 mm hihnapyörien puolivälistä, kun sitä painetaan 44 N·m:n voimalla.
2. Jos painuma ei ole 10 mm, löysää kiristinpyörän kiinnityspulttia (Kuva 98).

   **Huomaa:** Löysää tai kiristä kompressorin hihnaa ja kiristä pultti. Varmista oikea kireys tarkistamalla hihnan painuma uudelleen.

## Terän käyttöhihnojen kiristys

**Huoltoväli:** 10 ensimmäisen käyttötunnin jälkeen

50 käyttötunnin välein

Kun kireys on oikea, vetojousen sisäpituus (koukusta koukkuun) on noin 8,3–9,5 cm. Kun jousen kireys on oikea, säädä pysäytinpulttia (lukkopulttia), kunnes pultin pään ja kiristinpyörän varren väli on noin 2–5 mm (Kuva 99).

**Huomaa:** Varmista, että hihna on jousen puolella hihnaohjaimeen nähden (Kuva 99).

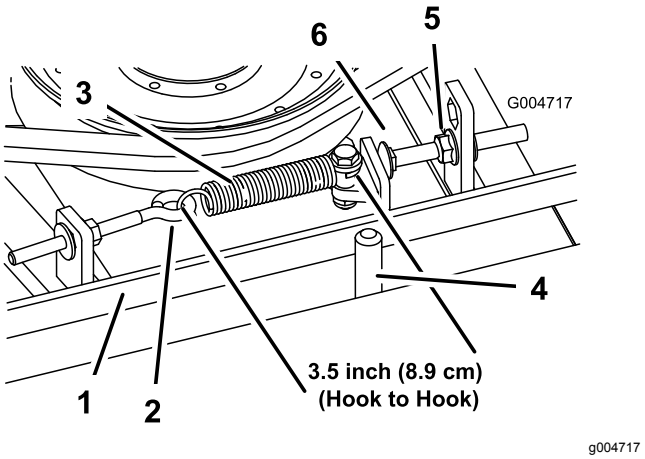


**Kuva 99**

1. Hihna
2. Silmukkapultti
3. Vetojousi
4. Hihnaohjain
5. Laippamutteri
6. Pysäytinpultti

## Terän käyttöhihnan vaihto

**Huoltoväli:** 800 käyttötunnin välein

Terän käyttöhihna, jota kiristetään jousikuormitteisen kiristinpyörän avulla, on erittäin kestävä. Hihna kuitenkin kuluu ajan mittaan. Kuluneen hihnan merkkejä ovat vinkuminen hihnan pyöriessä, luistavat terät ruohoa leikattaessa, rispaantuneet reunat, palojäljet ja murtumat. Vaihda hihna, jos jokin näistä tiloista ilmenee.

1. Laske leikkuupöytä työpajan lattialle, irrota hihnasuojukset leikkuupöydän päältä ja aseta ne syrjään.
2. Löysää silmukkapulttia, jotta voit irrottaa jatkojousen (Kuva 99).
3. Löysää laippamutteria, jolla pysäytinpultti on kiinni kiinnityskielekkeessä, ja vapauta hihnan

kireys siirtämällä kiristinpyörä irti hihnasta (Kuva 99).

**Huomaa:** Löysää mutteria riittävästi, jotta kiristinpyörän varsi pääsee pysäytinpultin ohi.

**Huomaa:** Jos pysäytinpultti irrotetaan kiinnityskielekkeestä, se on ehdottomasti asennettava takaisin aukkoon, joka kohdistaa pysäytinpultin kiristinpyörän varteen.

4. Irrota pultit, jotka kiinnittävät hydraulimoottorin leikkuupöytään (Kuva 100).

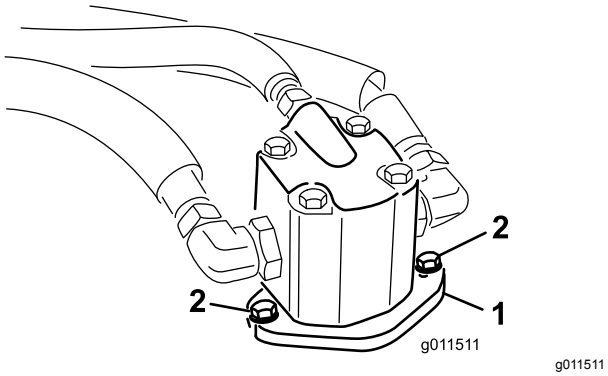


**Kuva 100**

1. Hydraulijärjestelmä
2. Kiinnityspultit

5. Nosta moottori pois leikkuupöydästä ja aseta se leikkuupöydän päälle.
6. Irrota vanha hihna karapyörien ja kiristinpyörän ympäriltä.
7. Asenna uusi hihna karapyörien ja kiristinpyöräkokoonpanon ympärille.
8. Sijoita hydraulimoottori leikkuupöytään asennettuasi hihnan pyörien ympärille. Asenna moottori leikkuupöytään aiemmin irrotetuilla pulteilla.

   **Huomaa:** Varmista, että hihna on jousen puolella hihnaohjaimeen nähden (Kuva 99).
9. Kiinnitä jatkojousi (Kuva 99) silmukkapulttiin ja kiristä hihna seuraavasti:
   - Kun kireys on oikea, vetojousen sisäpituus (koukusta koukkuun) on noin 8,27–9,53 cm.
   - Kun jousen kireys on oikea, säädä pysäytinpulttia (lukkopulttia), kunnes pultin pään ja kiristinpyörän varren väli on noin 0,17–0,4732 cm.

# *Hydraulijärjestelmän huolto*

## Hydraulijärjestelmän turvallinen käyttö

**⚠ VAARA**

**Paineella suihkuava hydraulineste voi läpäistä ihon ja aiheuttaa vammoja.**

- **Varmista, että kaikki hydrauliletkut ja -putket ovat hyvässä kunnossa ja että kaikki hydrauliputkien liitokset ja kiinnitykset ovat tiukalla, ennen kuin lisäät hydraulijärjestelmän painetta.**
- **Pidä keho ja kädet kaukana vuotavista rei'istä ja suuttimista, joista suihkuaa korkeapaineista hydraulinestettä.**
- **Etsi hydraulinestevuotoja pahvin tai paperin avulla.**
- **Poista paine varovasti hydraulijärjestelmästä, ennen kuin huollat järjestelmää.**
- **Jos nestettä pääsee ihon alle, hakeudu välittömästi lääkäriin.**

## Hydraulijärjestelmän huolto

### Hydraulinesteen tarkistus

**Huoltoväli:** Aina ennen käyttöä tai päivittäin

Säiliöön on lisätty tehtaalla noin 29 litraa korkealaatuista hydraulinestettä. Tarkista hydraulinesteen taso ennen moottorin ensimmäistä käynnistystä, ja sen jälkeen päivittäin. Suositettu neste:

**Toro Premium All Season Hydraulic Fluid** (Saatavana 19 litran astioissa tai 208 litran tynnyreissä. Katso osanumerot *osaluettelosta* tai pyydä ne Toro-jälleenmyyjältä).

Vaihtoehtoiset nesteet: Jos Toro-nesteitä ei ole saatavana, voidaan käyttää muita **tavallisia, öljypohjaisia** nesteitä, jotka täyttävät kaikki jäljempänä luetellut vaatimukset (ominaisuudet ja standardit). Tarkista öljyntoimittajalta, täyttääkö öljy nämä määritykset.

**Huomaa:** Toro ei vastaa vääränlaisten nesteiden käytöstä aiheutuneista vaurioista, joten käytä vain sellaisten tunnettujen valmistajien tuotteita, joiden luokituksiin voi luottaa.

### Kulumista estävä hydraulineste, jolla on korkea viskositeetti-indeksi / alhainen jähmepiste, ISO VG 46

| | |
|---|---|
| Ominaisuudet: | |
| Viskositeetti, ASTM D445 | St / 40 °C 44–50 |
| | St / 100 °C 7,9–8,5 |
| Viskositeetti-indeksi, ASTM D2270 | 140–160 |
| Jähmepiste, ASTM D97 | –37 °C–45 °C |
| Standardit: | Vickers I-286-S (laatutaso), Vickers M-2950-S (laatutaso), Denison HF-0 |

Asianmukaisten hydraulinesteiden määritysten on vastattava liikkuvia koneita (teollisuuslaitoskäytön sijaan), niiden on oltava monipainotyyppisiä sekä niissä on oltava kulumista estävä lisäainepaketti ZnDTP tai ZDDP (ei tuhkattoman tyyppistä nestettä).

**Toro Synthetic Biodegradable Hydraulic Fluid** (Saatavana 19 litran astioissa tai 208 litran tynnyreissä. Katso osanumerot *osaluettelosta* tai pyydä ne Toro-jälleenmyyjältä)

Tämä korkealaatuinen, synteettinen, luonnossa hajoava neste on testattu ja todettu sopivaksi tälle Toro-mallille. Muunmerkkiset synteettiset nesteet eivät välttämättä ole yhteensopivia tiivisteen kanssa. Toro ei ota mitään vastuuta, jos käytetään valtuuttamattomia nesteitä.

***Tärkeää:*** **Tämä synteettinen neste ei sovi yhteen aiemmin myydyn luonnossa hajoavan Toro-nesteen kanssa. Lisätietoja saa Toro-jälleenmyyjältä.**

Vaihtoehtoiset luonnossa hajoavat nesteet:

Mobil EAL Envirosyn H 46 (Yhdysvallat)

Mobil EAL Hydraulic Oil 46 (kansainvälinen)

***Tärkeää:*** **Monet hydraulinesteet ovat lähes värittömiä, mikä vaikeuttaa vuotojen toteamista. Hydraulinestejärjestelmään tarkoitettua punaista värilisäainetta on saatavana 20 ml:n pulloissa. Yksi pullo riittää 15–22 litralle hydrauliöljyä. Tilaa osa nro 44-2500 valtuutetulta Toro-jälleenmyyjältä.**

1. Aseta kone tasaiselle alustalle, laske leikkuupöydät alas, sammuta moottori ja irrota avain virtalukosta.
2. Tarkista hydraulinesteen määrä (Kuva 101).

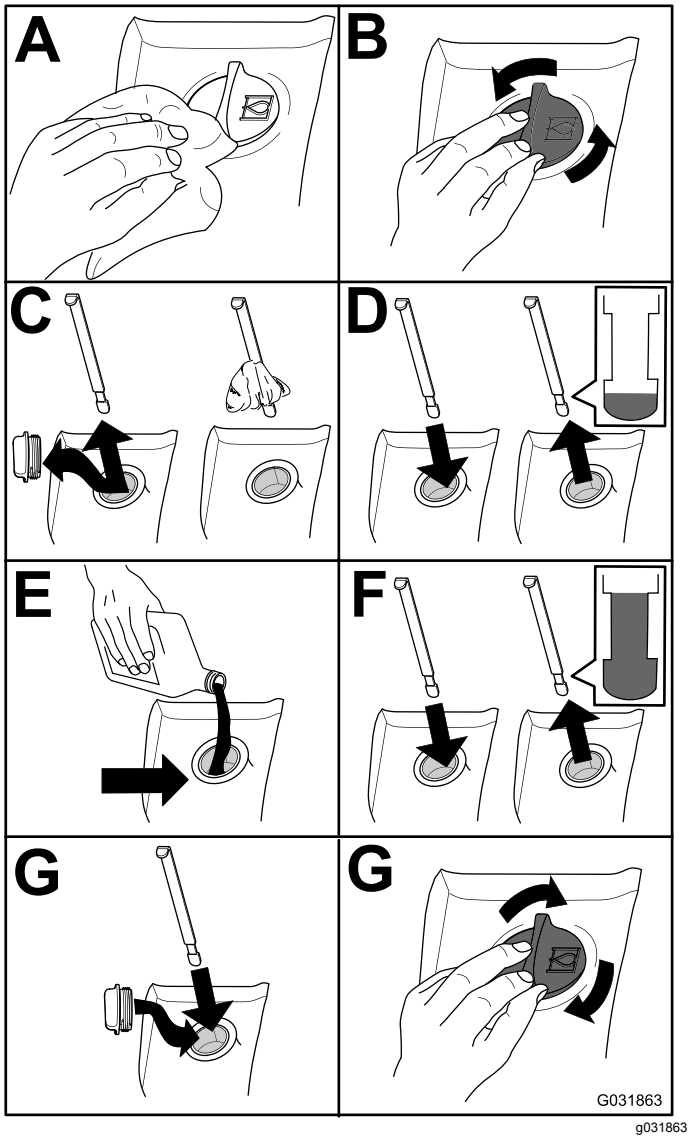


g031863

**Kuva 101**

## Hydraulinesteen vaihto

**Huoltoväli:** 800 käyttötunnin välein

Jos neste saastuu, ota yhteys paikalliseen Toro-jälleenmyyjääsi, sillä koko järjestelmä on huuhdeltava. Saastunut neste näyttää maitomaiselta tai mustalta puhtaaseen öljyyn verrattuna.

1. Aseta kone tasaiselle alustalle, laske leikkuupöydät alas, sammuta moottori ja irrota avain virtalukosta.
2. Irrota säiliön pohjan etuosassa oleva tyhjennystulppa ja anna hydraulinesteen valua suureen tyhjennysastiaan.
3. Kun hydraulinestettä ei enää valu, aseta tulppa takaisin paikalleen ja kiristä se.
4. Täytä säiliö hydraulinesteellä (Kuva 102). Katso kohta Hydraulinesteen tarkistus (sivu 69).

***Tärkeää:*** **Käytä vain ohjeissa mainittuja hydraulinesteitä. Muut nesteet vahingoittavat järjestelmää.**

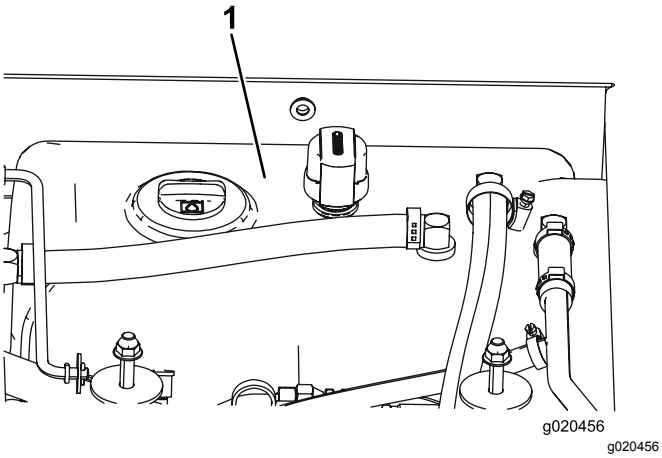


**Kuva 102**

1. Hydraulinestesäiliö

5. Asenna säiliön korkki, käynnistä moottori ja käytä kaikkia hydraulisia laitteita, jotta hydraulineste leviää koko järjestelmään.

   **Huomaa:** Varmista myös, että vuotoja ei ole. Sammuta sitten moottori.

6. Tarkista nestemäärä ja lisää nestettä mittatikun Full-merkintään saakka.

   **Huomaa:** Älä täytä liikaa.

## Hydraulisuodattimien vaihto

**Huoltoväli:** 200 ensimmäisen käyttötunnin jälkeen

800 käyttötunnin välein

Käytä Toron vaihtosuodatinta osanro 94-2621 koneen takaosassa (leikkuupöytä) ja suodatinta osanro 75-1310 koneen etuosassa.

***Tärkeää:*** **Muiden suodattimien käyttö saattaa mitätöidä joidenkin osien takuun.**

1. Aseta kone tasaiselle alustalle, laske leikkuupöydät alas, kytke seisontajarrut, sammuta moottori ja irrota avain virtalukosta.
2. Vaihda hydraulisuodattimet (Kuva 103).

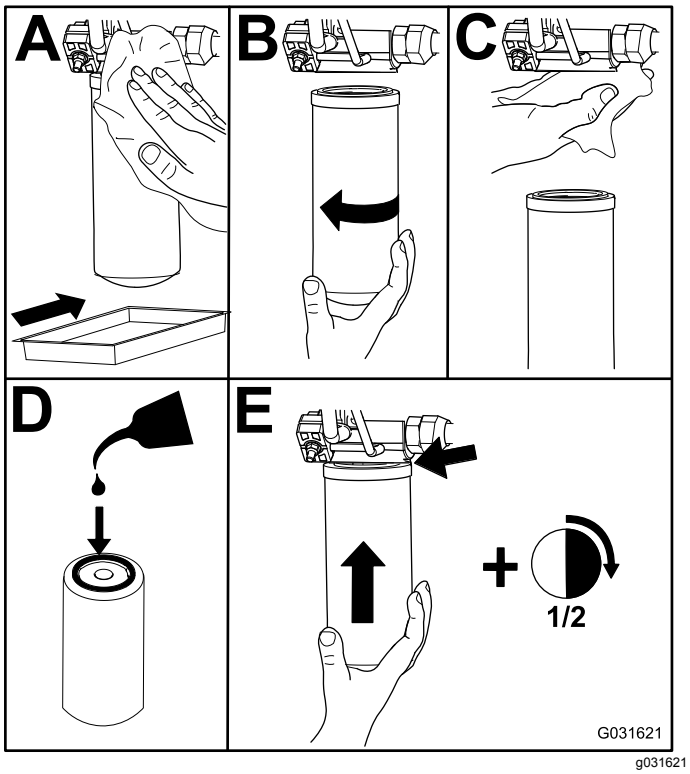


**Kuva 103**

3. Käynnistä moottori ja anna sen käydä pari minuuttia, jotta kaikki ilma purkautuu järjestelmästä. Sammuta sitten moottori ja tarkista, että järjestelmässä ei ole vuotoja.

## Hydrauliletkujen ja -putkien tarkistus

**Huoltoväli:** Kahden vuoden välein

Tarkista päivittäin, ettei hydrauliletkuissa ja -putkissa ole vuotoja, kulumia, säävahinkoja tai kemiallisia vaurioita ja etteivät letkut ole kiertyneet eivätkä kiinnitykset tai liitännät löystyneet. Suorita kaikki tarvittavat korjaukset ennen koneen käyttöä.

## Vastapainopaineen säätö

Vastapainon testiportilla testataan vastapainopiirin paine (Kuva 104). Suositeltu vastapainon paine on 22,41 bar. Säädä vastapainon painetta löysäämällä lukkomutteria ja kiertämällä säätöruuvia (Kuva 104) myötäpäivään, kun haluat lisätä painetta, ja kiertämällä ruuvia vastapäivään, kun haluat laskea painetta. Kiristä sitten lukkomutteri. Painetta tarkistettaessa moottorin on oltava käynnissä ja leikkuupöydän on oltava alhaalla ja kellunta-asennossa.

**Huomaa:** Kaikkien kolmen leikkuupöydän kääntöpyörien on pysyttävä maassa, kun vastapainoa säädetään ja kun se on käytössä.

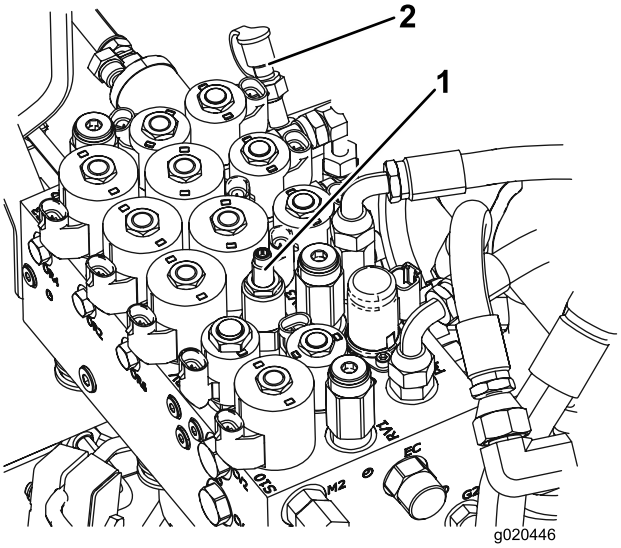


g020446

**Kuva 104**

1. Vastapainon säätöruuvi
2. Vastapainon testiportti

# Leikkurin huolto

## Etuleikkuupöydän kääntäminen (kallistaminen) pystyasentoon

**Huomaa:** Vaikka tätä toimenpidettä ei tarvitse suorittaa normaalin huollon yhteydessä, etuleikkuupöytä voidaan kääntää pystyyn. Leikkuupöytä käännetään seuraavasti:

1. Nosta etuleikkuupöytä hieman irti lattiasta, kytke seisontajarru, sammuta moottori ja irrota avain virtalukosta.
2. Irrota sokka ja liitintappi, joilla leikkuupöydän kuljetuslukitsin on kiinnitetty lukitsinlevyyn. Käännä salpaa leikkuupöydän takaosaa kohti.
3. Irrota sokka ja liitintappi, jotka kiinnittävät leikkuukorkeusketjut leikkuupöydän takaosaan.
4. Käynnistä moottori ja nosta etuleikkuupöytää hitaasti. Sammuta moottori ja irrota avain virtalukosta.
5. Tartu leikkuupöydän etuosaan ja nosta se pystyyn.
6. Pidä leikkuupöytää pystyssä, kiinnitä kaapelin pää leikkuupöydän nostovarressa olevaan tappiin ja varmista se sokalla (Kuva 105).

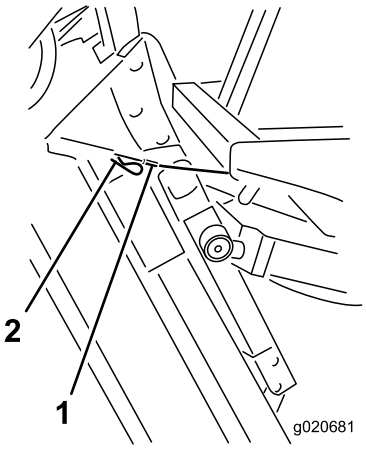


g020681

**Kuva 105**

1. Kaapeli
2. Tappi

## Etuleikkuupöydän kääntäminen alas

1. Pidä leikkuupöytää pystyssä toisen henkilön avustuksella, irrota kaapelin pään varmistuksena oleva sokka ja irrota kaapeli tapista.
2. Käännä (kallista) leikkuupöytää alaspäin.

3. Aseta kaapeli säilytykseen käyttäjän tason alle.
4. Istuudu istuimelle, käynnistä moottori ja laske leikkuupöytää, kunnes se on vain vähän irti maasta.
5. Kiinnitä leikkuukorkeusketjut leikkuupöydän takaosaan.
6. Käännä kuljetuslukitsin ylös paikalleen ja kiinnitä se liitintapilla ja sokalla.

# Leikkuupöydän kaltevuuden säätö

## Leikkuupöydän kaltevuuden mittaus

Leikkuupöydän pitkittäiskaltevuus tarkoittaa leikkuukorkeuden erotusta terätason etureunan ja takareunan välillä. Toro suosittelee terän kaltevuudeksi 8–11 mm. Tällöin terätason takareuna on 8–11 mm korkeammalla kuin etureuna.

1. Pysäköi kone tasaiselle alustalle työpajan lattialle.
2. Aseta leikkuupöytä halutulle leikkuukorkeudelle.
3. Käännä terä osoittamaan suoraan eteenpäin.
4. Mittaa lyhyen viivaimen avulla etäisyys lattiasta terän etukärkeen.
5. Käännä terän kärki taakse ja mittaa etäisyys lattiasta terän kärkeen.
6. Laske terän kaltevuus vähentämällä etumitta takamitasta.

## Etuleikkuupöydän kaltevuuden säätö

1. Löysää vastamuttereita leikkuukorkeusketjun U-pultin ylä- tai alapäästä (Kuva 106).
2. Nosta tai laske leikkuupöydän takaosaa ja aseta oikea leikkuupöydän kaltevuus säätämällä toista mutterisarjaa.
3. Kiristä vastamutterit.

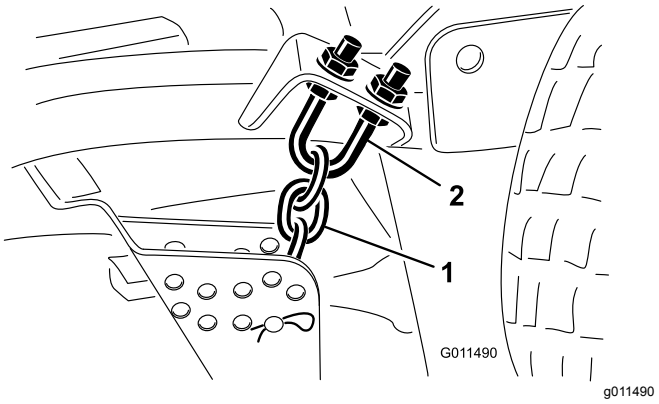


**Kuva 106**

1. Leikkuukorkeusketju
2. U-pultti

## Sivuleikkuupöydän kaltevuuden säätö

**Huoltoväli:** 800 käyttötunnin välein

1. Irrota kiristyskanta kara-akselista ja liu'uta kara pois kääntöpyörän varresta (Kuva 107).

   **Huomaa:** Nosta tai laske kääntöpyörää sijoittamalla välilevyt niin, että leikkuupöytä on oikeassa kaltevuudessa.

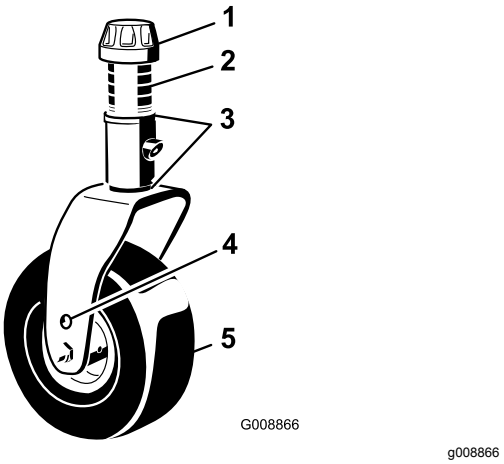


**Kuva 107**

1. Kiristyskanta
2. Välikappaleet
3. Välilevyt
4. Akselin kiinnitysreiät
5. Kääntöpyörä

2. Asenna kiristyskanta.

# Kääntöpyörän varren holkkien huolto

Kääntöpyörien varsien holkit on painettu putken ylä- ja alapäähän, ja runsaan käytön jälkeen holkit kuluvat. Tarkasta holkit siirtämällä kääntöpyörän haarukkaa edestakaisin ja sivulta toiselle. Jos kääntöpyörän kara

on löysällä holkkien sisällä, holkit ovat kuluneet ja ne on vaihdettava.

1. Nosta leikkuupöytää siten, että pyörät irtoavat maasta. Tue leikkuupöytä siten, että se ei pääse putoamaan.
2. Irrota kiristyskanta, välilevyt ja aluslaatta kääntöpyörän karan päältä.
3. Vedä kääntöpyörän kara ulos asennusputkesta.

   **Huomaa:** Jätä aluslaatta ja välilevyt karan alaosaan.
4. Aseta pistepuikko asennusputken ylä- tai alapäähän ja vedä holkki ulos putkesta (Kuva 108).

   **Huomaa:** Ota myös toinen holkki putkesta. Puhdista putkien sisäpuoli.

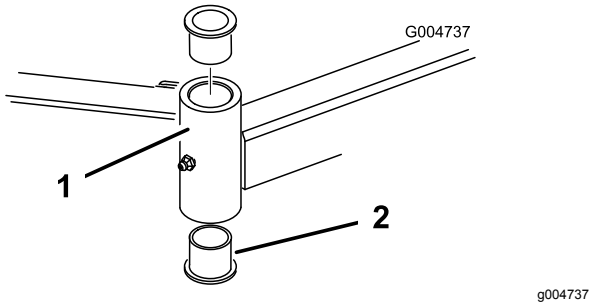


**Kuva 108**

1. Kääntöpyörän varren putki 2. Holkit

5. Levitä rasvaa uusien holkkien sisä- ja ulkopintaan.
6. Käytä vasaraa ja litteää levyä ja siirrä holkit asennusputkeen.
7. Tarkasta, ettei kääntöpyörän karassa ole kulumia, ja vaihda se tarvittaessa.
8. Työnnä kääntöpyörän kara holkkien ja asennusputken läpi.
9. Liu'uta painealuslaatta ja välilevyt karaan ja asenna kiristyskanta kääntöpyörän karaan, jotta kaikki osat pysyvät paikoillaan.

# Kääntöpyörien ja laakereiden huolto

**Huoltoväli:** 800 käyttötunnin välein

1. Irrota lukkomutteri pultista, jolla kääntöpyöräkokoonpano on kiinnitetty kääntöpyörän haarukan (Kuva 109) tai kääntöpyörän varren (Kuva 110) väliin.

   **Huomaa:** Tartu kääntöpyörään ja irrota pultti haarukasta tai kääntövarresta.

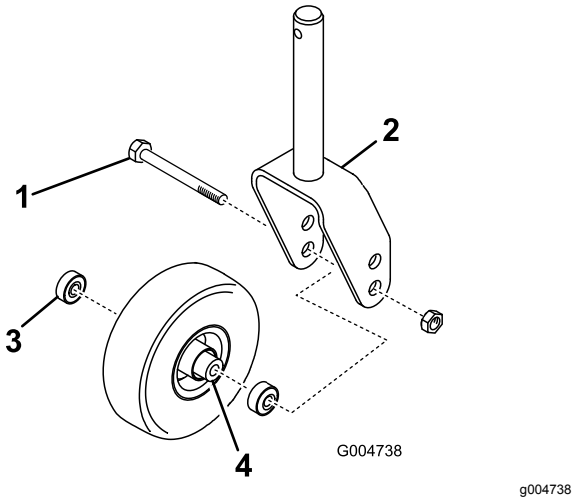


**Kuva 109**

1. Kääntöpyörän pultti
2. Kääntöpyörän haarukka
3. Laakeri
4. Laakerin välikappale

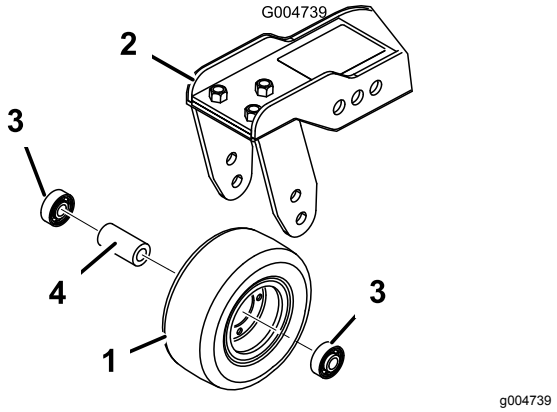


**Kuva 110**

1. Kääntöpyörä
2. Kääntöpyörän varsi
3. Laakeri
4. Laakerin välikappale

2. Irrota laakeri pyörännavasta ja päästä laakerin välikappale putoamaan (Kuva 109 ja Kuva 110).
3. Irrota laakeri pyörännavan vastakkaiselta puolelta.
4. Tarkasta, etteivät laakerit, välilevy ja pyörännavan sisäpuoli ole kuluneet, ja vaihda vaurioituneet osat.
5. Työnnä laakeri pyörännapaan kääntöpyörän kokoamista varten.

   **Huomaa:** Asentaessasi laakereita paina laakerin ulompaa vierintäpintaa.
6. Liu'uta välikappale pyörännapaan. Työnnä toinen laakeri pyörännavan avoimeen päähän siten, että se kiinnittyy pyörännavan sisällä olevaan laakerin välikappaleeseen.
7. Asenna kääntöpyöräkokoonpano kääntöpyörän haarukan väliin ja kiinnitä se pultilla ja lukkomutterilla.

# Terän huolto

## Terien turvallinen käyttö

**⚠ HENGENVAARA**

**Kulunut tai vaurioitunut terä voi rikkoutua ja terän pala voi sinkoutua käyttäjään tai ohikulkijaan päin sekä aiheuttaa vakavan henkilövahingon tai kuoleman. Älä yritä korjata vaurioitunutta terää, koska se saattaa mitätöidä tuotteen turvasertifioinnin.**

- **Terä on tarkistettava säännöllisesti kulumisen ja vaurioiden varalta.**
- **Älä yritä suoristaa taipunutta terää tai hitsata murtunutta tai lohjennutta terää.**
- **Kulunut tai vaurioitunut terä on vaihdettava.**

- Ole varovainen, kun tarkastat teriä. Kiedo terien ympärille esimerkiksi kangas tai käytä käsineitä ja noudata varovaisuutta teriä huoltaessasi. Terät on vaihdettava, niitä ei saa suoristaa eikä hitsata.
- Ole varovainen käsitellessäsi moniteräisiä koneita, sillä yhden terän kääntäminen saattaa kääntää myös muita teriä.

## Taipuneen terän tarkistus

Jos kone osuu vieraaseen esineeseen, tarkasta, onko koneessa vaurioita, ja korjaa ne ennen laitteen käynnistämistä ja käyttämistä. Kiristä kaikki karapyörän mutterit momenttiin 176–203 N·m.

1. Sijoita kone tasaiselle alustalle. Nosta leikkuupöytä, kytke seisontajarru, aseta ajopoljin VAPAA-asentoon, aseta voimanulosoton vipu POIS-asentoon, sammuta moottori ja irrota avain virtalukosta.

   **Huomaa:** Tue leikkuupöytä siten, ettei se pääse vahingossa putoamaan alas.

2. Käännä terää, kunnes päät osoittavat eteen- ja taaksepäin. Mittaa etäisyys leikkuupöydän sisäpinnasta terän etuosan leikkuusärmään (Kuva 111).

   **Huomaa:** Merkitse tämä mitta muistiin.

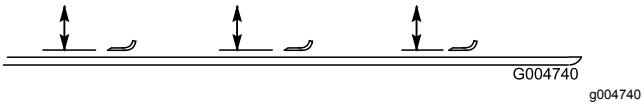


**Kuva 111**

3. Käännä terän vastakkainen pää osoittamaan eteenpäin ja mittaa leikkuupöydän ja terän leikkuusärmän etäisyys samassa asennossa kuin vaiheessa 2.

   **Huomaa:** Vaiheiden 2 ja 3 välisten mittojen ero ei saa olla yli 3 mm. Jos ero on yli 3 mm, terä on vaihdettava, koska se on taipunut. Katso kohta Leikkuuterien irrotus ja asennus (sivu 75).

## Leikkuuterien irrotus ja asennus

Terä on vaihdettava, jos se on osunut kiinteään esineeseen, jos se on epätasapainossa tai jos se on taipunut. Käytä aina alkuperäisiä Toro-vaihtoteriä, jotta turvallisuus ja suorituskyky olisivat parhaat mahdolliset.

1. Nosta leikkuupöytä ylimpään asentoon, kytke seisontajarru, sammuta moottori ja irrota avain virtalukosta.

   **Huomaa:** Tue leikkuupöytä siten, ettei se pääse vahingossa putoamaan alas.

2. Tartu terän päähän liinan tai paksun hansikkaan avulla.
3. Irrota teräpultti, nurmisuojakupu ja terä kara-akselista (Kuva 112).

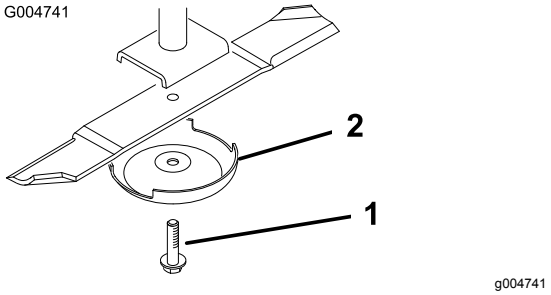


**Kuva 112**

1. Teräpultti
2. Nurmisuojakupu

4. Asenna terä, nurmisuojakupu ja teräpultti ja kiristä teräpultti momenttiin 115–149 N·m.

   ***Tärkeää:*** **Terän kuperan puolen on oltava leikkuupöydän sisäpuolta kohden, jotta leikkuujäljestä tulee hyvä.**

   **Huomaa:** Jos terä on osunut vieraaseen esineeseen, kiristä kaikki karapyörän mutterit momenttiin 115–149 N·m.

## Leikkuuterien tarkastus ja teroitus

Kaksi terän kohtaa on otettava huomioon, kun leikkurin terä tarkastetaan ja huolletaan: siipi ja leikkuusärmä. Sekä leikkuusärmät että siipi, eli ylöspäin käännetty osa leikkuusärmää vastapäätä,

vaikuttavat leikkuutulokseen. Siipi on tärkeä, koska se nostaa ruohon suoraksi pystyyn ja tuottaa tasaisen leikkuutuloksen. Siipi kuluu kuitenkin vähitellen käytön aikana. Sitä mukaa kun siipi kuluu, leikkuutuloksen laatu heikentyy hieman, vaikka leikkuusärmät olisivat terävät. Terän leikkuusärmän on oltava terävä, jotta ruoho leikkautuu eikä repeydy. Leikkuusärmä on tylsä, kun ruohon kärjet ovat ruskeat ja repeytyneet. Teroita leikkuusärmät, jotta leikkuutulos parantuu.

1. Sijoita kone tasaiselle alustalle. Nosta leikkuupöytä, kytke seisontajarru, aseta ajopoljin VAPAA-asentoon, aseta voimanulosoton vipu POIS-asentoon, sammuta moottori ja irrota avain virtalukosta.
2. Tarkasta terän leikkuusärmät huolellisesti, varsinkin kohdat, joissa terän tasaiset ja käyrät osat kohtaavat (Kuva 113).

   **Huomaa:** Tarkista terä ennen leikkurin käyttöä, koska hiekka ja hankaavat materiaalit voivat kuluttaa metallia, jolla terän tasaiset ja käyrät osat liittyvät toisiinsa. Vaihda terä, jos siinä on kulumisen merkkejä (Kuva 113).

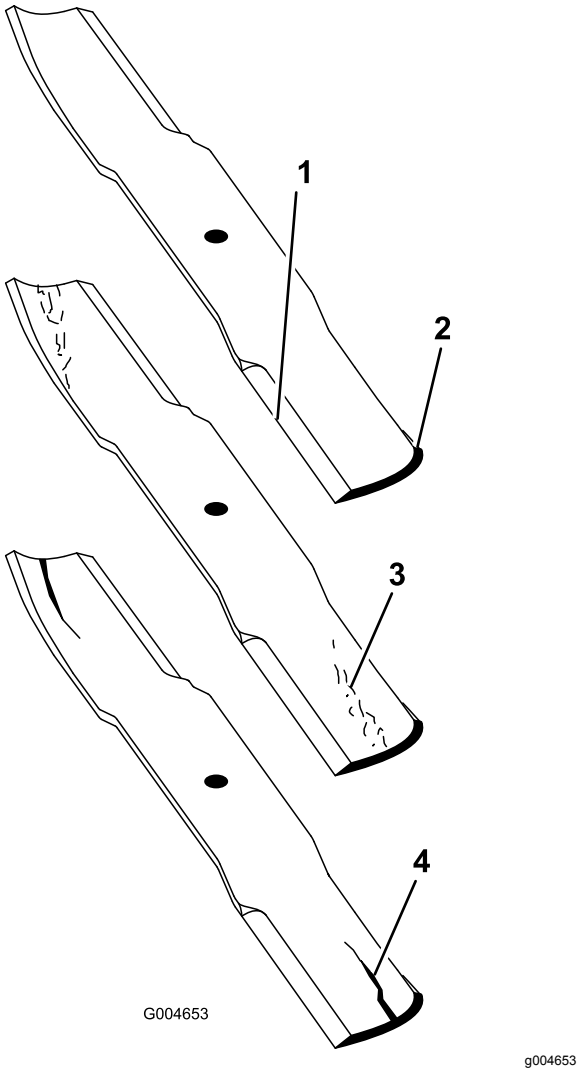


**Kuva 113**

1. Leikkuusärmä
2. Kupera alue
3. Kulumisjälkiä/urautumista
4. Halkeama

3. Tarkasta kaikkien terien leikkuusärmät ja teroita tylsät tai urautuneet leikkuusärmät (Kuva 114).

   **Huomaa:** Teroita vain leikkuusärmän yläosa ja säilytä alkuperäinen leikkuukulma, jotta terävyys säilyy (Kuva 114). Terä säilyttää tasapainonsa, kun molemmista leikkuusärmistä poistetaan metallia yhtä paljon.

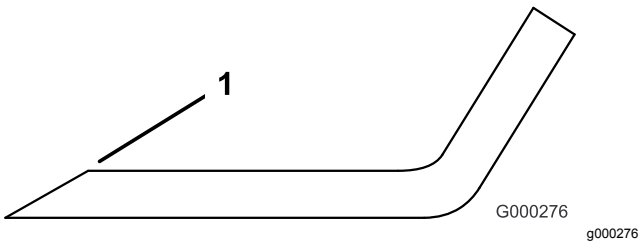


**Kuva 114**

1. Teroita alkuperäiseen kulmaan.

**Huomaa:** Irrota terät ja teroita ne hiomalaitteessa. Asenna leikkuusärmien teroituksen jälkeen terä, nurmisuojakupu ja teräpultti. Katso Leikkuuterien irrotus ja asennus (sivu 75).

## Leikkuupöydän epätasapainon korjaus

Jos saman leikkuupöydän terät ovat epätasapainossa, ruohon leikkuujälkeen tulee raitoja. Ongelma voidaan korjata varmistamalla, että terät ovat suorassa ja että kaikki terät leikkaavat samassa tasossa.

1. Pysäköi kone tasaiselle alustalle työpajan lattialle.
2. Nosta leikkuukorkeus ylimpään asentoon. Lisätietoja on kohdassa Leikkuukorkeuden säätö (sivu 28).
3. Laske leikkuupöytä tasaiselle alustalle ja irrota leikkuupöydän päällä olevat suojukset.
4. Löysää kiristinpyörän kiinnittävää laippamutteria, jotta hihna löystyy.
5. Käännä teriä, kunnes päät osoittavat eteen- ja taaksepäin. Mittaa etäisyys lattiasta leikkuusärmän etukärkeen.

   **Huomaa:** Merkitse tämä mitta muistiin. Käännä sitten samaa terää siten, että sen vastakkainen pää osoittaa eteenpäin, ja mittaa uudelleen. Näiden etäisyyksien välinen ero saa olla korkeintaan 3 mm. Jos etäisyys on yli 3 mm, vaihda terä, koska se on taipunut. Muista mitata kaikki terät.
6. Vertaa ulkoterien mittoja keskiterän mittaan.

   **Huomaa:** Keskiterä ei saa olla yli 10 mm alempana kuin ulkoterät. Jos keskiterä on yli 10 mm alempana kuin ulkoterät, siirry vaiheeseen 7 ja lisää välilevyjä karakotelon ja leikkuupöydän alareunan väliin.
7. Irrota pultit, litteät aluslaatat, varmistuslaatat ja mutterit ulommasta karasta alueelta, jolle välilevyt on lisättävä.

   **Huomaa:** Nosta tai laske terää lisäämällä välilevy (osanro 3256-24) karakotelon ja leikkuupöydän alareunan väliin. Tarkasta koko ajan terien kohdistus ja lisää välilevyjä, kunnes terien kärjet ovat halutun mitan etäisyydellä.

   ***Tärkeää:*** **Älä käytä missään aukossa useampaa kuin kolmea välilevyä. Jos lisäät johonkin aukkoon useamman kuin yhden välilevyn, käytä viereisissä aukoissa vähemmän levyjä.**
8. Säädä kiristinpyörä ja asenna hihnan suojukset.

# *Ohjaamon huolto*

## Ohjaamon ilmansuodattimien puhdistus

**Huoltoväli:** 250 käyttötunnin välein

1. Irrota ruuvit ja säleiköt ohjaamon sisällä ja takana olevista ilmansuodattimista (Kuva 115 ja Kuva 116).

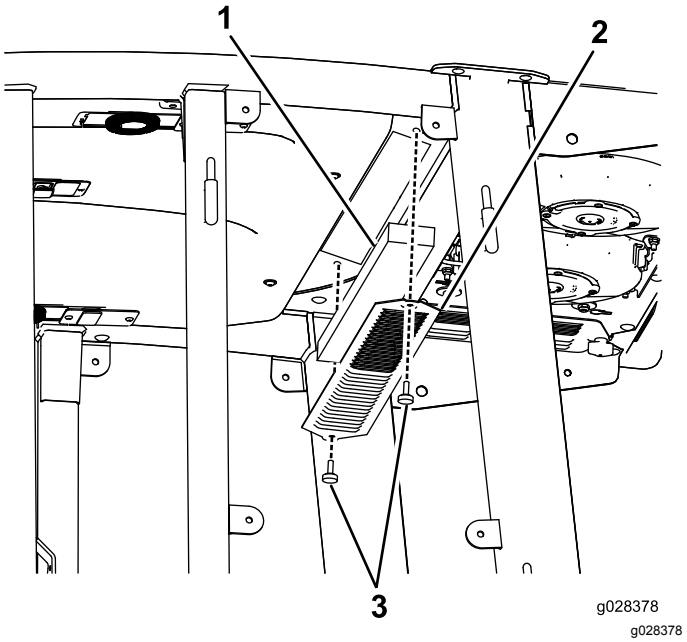


**Kuva 115**

Ohjaamon sisällä oleva ilmansuodatin

1. Suodatin
2. Säleikkö
3. Ruuvi

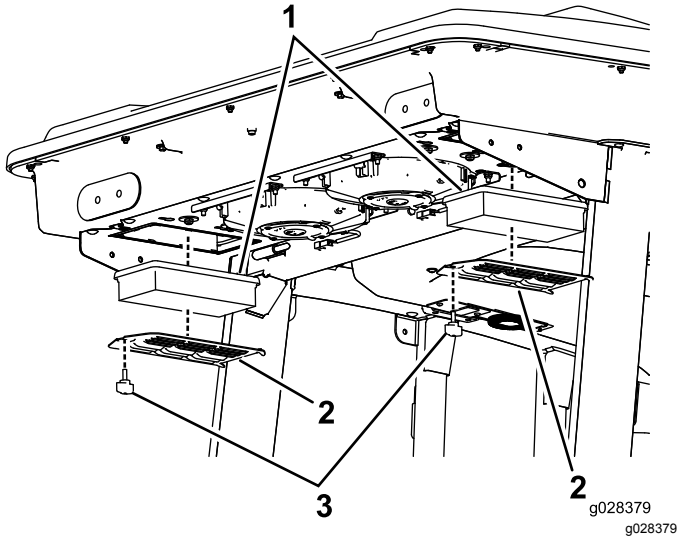


**Kuva 116**

Ohjaamon takana oleva ilmansuodatin

1. Suodatin
2. Säleikkö
3. Ruuvi

2. Puhdista suodattimet puhaltamalla puhdasta, öljytöntä paineilmaa niiden läpi.

   ***Tärkeää:*** **Vaihda suodatin, jos siinä on reikä, repeämä tai muu vaurio.**

3. Asenna suodattimet ja säleikkö ja kiinnitä ne siipiruuveilla.

# Ilmastointilaitteen kokoonpanon puhdistus

**Huoltoväli:** 250 käyttötunnin välein (useammin erittäin pölyisissä tai likaisissa olosuhteissa).

1. Tee ennen huoltoa tehtävät toimenpiteet. Katso kohta Koneen valmistelu huoltoa varten (sivu 53).
2. Irrota jokaisen puhaltimen johto.

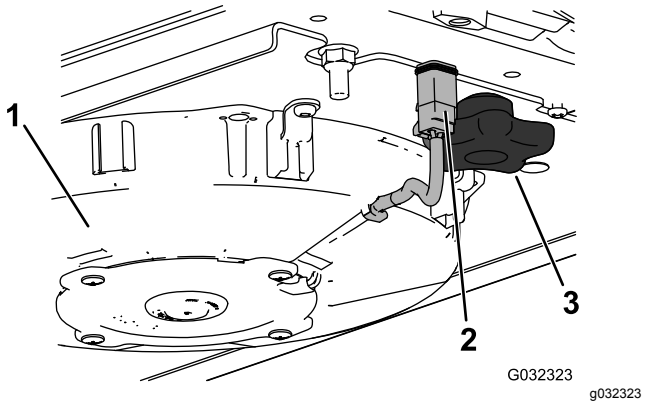


**Kuva 117**

Kuvassa oikea puhallin

1. Puhallin
2. Johto
3. Nuppi

3. Irrota molemmat nupit ja irrota puhallinkokoonpano.
4. Avaa ilmastointilaitteen kokoonpanon neljä salpaa ja irrota ritilä.

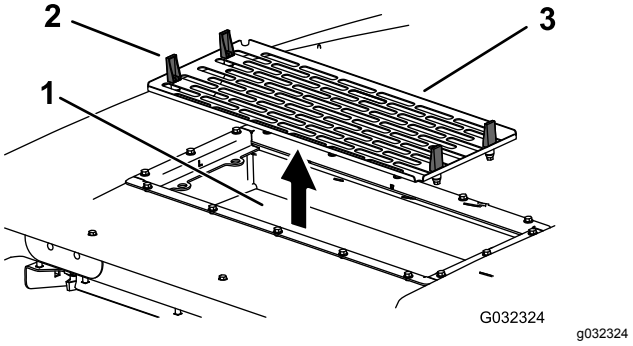


**Kuva 118**

1. Ilmastointilaitteen jäähdytyselementti
2. Salpa
3. Ilmastointilaitteen ritilä

5. Irrota ilmansuodattimet (katso Kuva 116).
6. Puhdista ilmastointilaitteen kokoonpano.
7. Asenna ilmansuodattimet, ritilä ja puhallinkokoonpano (Kuva 116, Kuva 117 ja Kuva 118).
8. Kytke jokaisen puhaltimen johto (Kuva 117).

# Puhdistus

***Tärkeää:*** **Käsittele ohjaamon tiivisteitä ja valoja varovasti (Kuva 119). Jos käytät painepesuria, pidä pesurin varsi vähintään 0,6 metrin päässä koneesta. Älä kohdista painepesurin suihkua suoraan ohjaamon tiivisteisiin, valoihin tai takaulokkeen alle.**

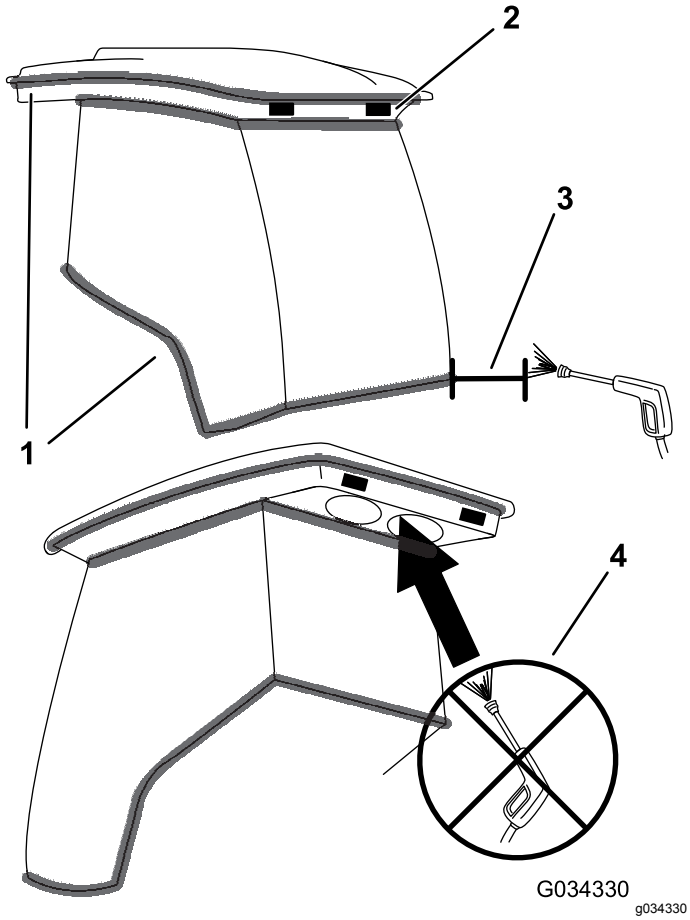


**Kuva 119**

1. Tiiviste
2. Valo
3. Pidä pesurin varsi 0,6 metrin päässä.
4. Älä kohdista painepesurin suihkua takaulokkeen alle.

# Varastointi

## Säilytyksen valmistelu

### Ajoyksikkö

1. Puhdista ajoyksikkö, leikkuupöydät ja moottori huolellisesti.
2. Tarkista rengaspaineet. Katso Rengaspaineen tarkistus (sivu 26).
3. Tarkista, etteivät kiinnikkeet ole löysällä, ja kiristä tarvittaessa.
4. Rasvaa tai öljyä kaikki rasvanipat ja nivelet. Pyyhi pois ylimääräinen voiteluaine.
5. Hio varovasti ja maalaa korjausmaalilla maalipinnat, jotka ovat naarmuuntuneet, lohkeilleet tai ruostuneet. Korjaa kaikki metallirungossa olevat kolhut.
6. Huolla akku ja kaapelit seuraavasti:
   A. Irrota akkuliittimet akun navoista.
   B. Puhdista akku, liittimet ja navat teräsharjalla ja ruokasoodaliuoksella.
   C. Voitele kaapeliliittimet ja akun navat Grafo 112X -suojarasvalla (Toron osanro 505-47) tai vaseliinilla ruostumisen ehkäisemiseksi.
   D. Lataa akku hitaasti 60 päivän välein 24 tunnin ajan, jotta akkuun ei muodostu lyijysulfaattia.

### Moottori

1. Tyhjennä moottoriöljy öljypohjasta ja aseta tyhjennystulppa paikalleen.
2. Irrota ja hävitä öljynsuodatin. Asenna uusi öljynsuodatin.
3. Täytä öljysäiliö moottoriöljyllä.
4. Käynnistä moottori ja käytä sitä joutokäynnillä parin minuutin ajan.
5. Sammuta moottori.
6. Huuhtele polttoainesäiliö tuoreella ja puhtaalla dieselpolttoaineella.
7. Varmista kaikki polttoainejärjestelmän liitännät.
8. Puhdista ja huolla ilmanpuhdistinjärjestelmä perusteellisesti.
9. Tiivistä ilmanpuhdistimen imuaukko sekä pakoaukko säänkestävällä teipillä.
10. Tarkista pakkassuojaus ja lisää veden ja etyleeniglykolin seosta (50:50) alueella odotettavissa olevan alimman lämpötilan mukaan.

# Huomautuksia:

# Huomautuksia:

# Huomautuksia:

# Kansainväliset jakelijat

| Jakelija: | Maa: | Puhelinnumero: | Jakelija: | Maa: | Puhelinnumero: |
|---|---|---|---|---|---|
| Agrolanc Kft | Unkari | 36 27 539 640 | Maquiver S.A. | Kolumbia | 57 1 236 4079 |
| Asian American Industrial (AAI) | Hongkong | 852 2497 7804 | Maruyama Mfg. Co. Inc. | Japani | 81 3 3252 2285 |
| B-Ray Corporation | Korea | 82 32 551 2076 | Mountfield a.s. | Tšekin tasavalta | 420 255 704 220 |
| Brisa Goods LLC | Meksiko | 1 210 495 2417 | Mountfield a.s. | Slovakia | 420 255 704 220 |
| Casco Sales Company | Puerto Rico | 787 788 8383 | Munditol S.A. | Argentiina | 54 11 4 821 9999 |
| Ceres S.A. | Costa Rica | 506 239 1138 | Norma Garden | Venäjä | 7 495 411 61 20 |
| CSSC Turf Equipment (pvt) Ltd. | Sri Lanka | 94 11 2746100 | Oslinger Turf Equipment SA | Ecuador | 593 4 239 6970 |
| Cyril Johnston & Co. | Pohjois-Irlanti | 44 2890 813 121 | Oy Hako Ground and Garden Ab | Suomi | 358 987 00733 |
| Cyril Johnston & Co. | Irlanti | 44 2890 813 121 | Parkland Products Ltd. | Uusi-Seelanti | 64 3 34 93760 |
| Fat Dragon | Kiina | 886 10 80841322 | Perfetto | Puola | 48 61 8 208 416 |
| Femco S.A. | Guatemala | 502 442 3277 | Pratoverde SRL. | Italia | 39 049 9128 128 |
| FIVEMANS New-Tech Co., Ltd | Kiina | 86-10-6381 6136 | Prochaska & Cie | Itävalta | 43 1 278 5100 |
| ForGarder OU | Viro | 372 384 6060 | RT Cohen 2004 Ltd. | Israel | 972 986 17979 |
| G.Y.K. Company Ltd. | Japani | 81 726 325 861 | Riversa | Espanja | 34 9 52 83 7500 |
| Geomechaniki of Athens | Kreikka | 30 10 935 0054 | Lely Turfcare | Tanska | 45 66 109 200 |
| Golf international Turizm | Turkki | 90 216 336 5993 | Lely (U.K.) Limited | Yhdistynyt kuningaskunta | 44 1480 226 800 |
| Hako Ground and Garden | Ruotsi | 46 35 10 0000 | Solvert S.A.S. | Ranska | 33 1 30 81 77 00 |
| Hako Ground and Garden | Norja | 47 22 90 7760 | Spyros Stavrinides Limited | Kypros | 357 22 434131 |
| Hayter Limited (U.K.) | Yhdistynyt kuningaskunta | 44 1279 723 444 | Surge Systems India Limited | Intia | 91 1 292299901 |
| Hydroturf Int. Co Dubai | Yhdistyneet arabiemiirikunnat | 97 14 347 9479 | T-Markt Logistics Ltd. | Unkari | 36 26 525 500 |
| Hydroturf Egypt LLC | Egypti | 202 519 4308 | Toro Australia | Australia | 61 3 9580 7355 |
| Irrimac | Portugali | 351 21 238 8260 | Toro Europe NV | Belgia | 32 14 562 960 |
| Irrigation Products Int'l Pvt Ltd. | Intia | 0091 44 2449 4387 | Valtech | Marokko | 212 5 3766 3636 |
| Jean Heybroek b.v. | Alankomaat | 31 30 639 4611 | Victus Emak | Puola | 48 61 823 8369 |

## Eurooppalainen tietosuojailmoitus

Toron keräämät tiedot
Toro Warranty Company (Toro) huolehtii asiakkaiden tietosuojasta. Takuuvaatimusten käsittelyä ja mahdollisia tuotteiden takaisinkutsukampanjoita varten pyydämme, että asiakkaat lähettävät henkilötiedot suoraan Torolle tai paikalliselle Toro-jälleenmyyjälle.

Toro-takuujärjestelmä toimii yhdysvaltalaisilla palvelimilla, eivätkä yhdysvaltalaiset tietosuojalait välttämättä tarjoa samanlaista suojaa kuin vastaavat lait asiakkaan omassa maassa.

ANTAMALLA HENKILÖTIEDOT TOROLLE ASIAKAS SUOSTUU SIIHEN, ETTÄ NÄITÄ TIETOJA KÄSITELLÄÄN TÄSSÄ TIETOSUOJAILMOITUKSESSA KUVATULLA TAVALLA.

Tapa, jolla Toro käyttää tietoja
Toro voi käyttää henkilötietoja takuuvaatimusten käsittelyyn, yhteydenottoihin mahdollisissa tuotteiden takaisinkutsukampanjoissa ja muissa mahdollisissa tarkoituksissa, joista kerrotaan erikseen. Toro voi jakaa tietoja Toron sisaryhtiöille, jälleenmyyjille ja muille liiketoimintakumppaneille näiden tarkoitusten yhteydessä. Toro ei myy asiakkaiden henkilötietoja muille yhtiöille. Toro pidättää oikeuden luovuttaa henkilötietoja lain määräämiin tarkoituksiin tai asiaankuuluvien viranomaisten pyynnöstä, Toron järjestelmien toiminnan varmistamiseksi tai Toron turvallisuuden tai muiden käyttäjien turvallisuuden varmistamiseksi.

Henkilötietojen säilytys
Henkilötietoja säilytetään niin kauan kuin niitä tarvitaan niiden alkuperäiseen tarkoitukseen tai muihin asianmukaisiin tarkoituksiin (kuten viranomaismääräysten noudattamiseksi) tai lain määräämän ajan.

Toron vakuutus asiakkaiden henkilötietojen tietosuojasta
Toro pyrkii säilyttämään henkilötietojen tietosuojan kohtuullisten varotoimien avulla. Lisäksi se pyrkii huolehtimaan tietojen tarkkuudesta ja paikkansapitävyydestä.

Henkilötietojen käyttö ja korjaus
Jos haluat tarkistaa henkilötietosi tai korjata niitä, lähetä sähköpostia osoitteeseen legal@toro.com.

## Australian kuluttajalainsäädäntö

Australialaiset asiakkaat voivat saada lisätietoja Australian kuluttajalainsäädännöstä pakkauksen sisällä olevasta materiaalista tai paikalliselta Toro-jälleenmyyjältä.

# Toron takuu

Kahden vuoden rajoitettu takuu

## Ehdot ja takuunalaiset tuotteet

Toro Company ja sen sisaryhtiö Toro Warranty Company antavat yhteisen sopimuksensa mukaisesti tälle Toron kaupalliselle tuotteelle (”tuote”) kahden vuoden tai 1 500 käyttötunnin* (sen mukaan, kumpi saavutetaan ensin) materiaali- ja valmistusvirhetakuun. Tämä takuu koskee kaikkia tuotteita ilmastajia lukuun ottamatta (katso näiden tuotteiden erillinen takuulauselma). Jos takuuehdot täyttyvät, korjaamme tuotteen veloituksetta. Tähän sisältyy vianmääritys, työ, osat ja kuljetus. Tämä takuu alkaa sinä päivämääränä, jolloin tuote toimitetaan alkuperäiselle ostajalle.
* Koskee tuotteita, joissa on tuntilaskuri.

## Takuuhuollon ohjeet

Ostajan vastuulla on ilmoittaa heti tuotteen maahantuojalle tai valtuutetulle jälleenmyyjälle, jolta tuote on ostettu, jos hän uskoo tuotteessa olevan takuunalaisen vian. Maahantuojien ja jälleenmyyjien yhteystiedot sekä tiedot takuuseen liittyvistä oikeuksista ja vastuista ovat saatavana osoitteesta:

Toro Commercial Products Service Department
Toro Warranty Company
8111 Lyndale Avenue South
Bloomington, MN 55420-1196

+1 952 888 8801 tai +1 800 952 2740
Sähköpostiosoite: commercial.warranty@toro.com

## Omistajan vastuut

Tuotteen omistajan vastuulla on huolehtia *käyttöoppaassa* esitetyistä huolloista ja säädöistä. Vaadittavien huoltojen ja säätöjen laiminlyönti voi johtaa takuuvaatimuksen hylkäämiseen.

## Takuun ulkopuoliset kohteet ja viat

Kaikki takuuaikana ilmenevät tuoteviat ja häiriöt eivät ole valmistus- tai materiaalivirheitä. Tämä takuu ei kata seuraavia:

- Tuoteviat, jotka aiheutuvat muiden kuin Toron varaosien käytöstä tai ylimääräisten tai muutettujen ei-Toro-lisävarusteiden ja tuotteiden asennuksesta ja käytöstä. Näiden valmistaja saattaa antaa erillisen takuun.
- Tuoteviat, jotka johtuvat suositeltujen huoltojen ja/tai säätöjen laiminlyönnistä. Jos Toro-tuotetta ei huolleta asianmukaisesti *käyttöoppaassa* olevien huolto-ohjeiden mukaisesti, takuu voidaan evätä.
- Tuoteviat, jotka johtuvat tuotteen liian rajusta, huolimattomasta tai piittaamattomasta käytöstä.
- Kuluvat osat, ellei niitä havaita viallisiksi. Tuotteen normaalissa käytössä kuluvia osia ovat esimerkiksi jarrupalat ja -päällysteet, kytkimen päällysteet, terät, kelat, rullat ja laakerit (suljetut tai rasvattavat), kiinteät terät, sytytystulpat, kääntöpyörät ja laakerit, renkaat, suodattimet, hihnat ja tietyt ruiskuttimen osat, kuten kalvot, suuttimet ja sulkuventtiilit jne.
- Ulkopuolisen tekijän aiheuttamat viat. Ulkopuolisina tekijöinä pidetään esimerkiksi säätä, varastointimenetelmiä, likaantumista sekä hyväksymättömien polttoaineiden, jäähdytysnesteiden, voiteluaineiden, lisäaineiden, lannoitteiden, veden tai kemikaalien yms. käyttöä.
- Soveltuvista vaatimuksista poikkeavien polttoaineiden (esim. bensiinin, dieselin tai biodieselin) laatuun tai toimintaan liittyvät ongelmat.
- Normaali melu, tärinä, kuluminen ja haurastuminen.
- Normaali ”kuluminen” kattaa esimerkiksi istuinten vaurioitumisen kulumisen tai hankaamisen seurauksena, maalipintojen kulumisen, naarmuuntuneet tarrat tai ikkunat jne.

## Osat

Huoltoaikataulun mukaisesti vaihdettavat osat kuuluvat takuun piiriin niiden määritettyyn vaihtoajankohtaan asti. Tämän takuun mukaisesti vaihdetuille osille annetaan takuu alkuperäisen tuotetakuun ajaksi, ja ne siirtyvät Toron omistukseen. Toro tekee lopullisen päätöksen siitä, korjataanko osa tai kokoonpano vai vaihdetaanko se. Toro voi käyttää takuukorjauksiin kunnostettuja osia.

## Syväpurkaus- ja litium-ioniakun takuu:

Syväpurkaus- ja litium-ioniakun käyttöikänsä aikana tuottama kokonaiskilowattituntimäärä on rajallinen. Tapa, jolla akkua käytetään, ladataan ja huolletaan, voi joko pidentää tai lyhentää akun kokonaiskäyttöikää. Kun laitteen akkuja käytetään, niiden mahdollistama työmäärä latauskertojen välillä vähenee hitaasti, kunnes akut ovat kuluneet loppuun. Normaalissa käytössä loppuun kuluneiden akkujen vaihto on tuotteen omistajan vastuulla. Akkujen vaihto voi olla tarpeen tuotteen normaalin takuuajan sisällä omistajan kustannuksella. Huomaa (vain litium-ioniakku): litium-ioniakulla on vain osat kattava suhteutettu takuu kolmannesta vuodesta viidenteen vuoteen käyttöajan ja käytettyjen kilowattituntien perusteella. Lisätietoja on *käyttöoppaassa*.

## Omistaja tekee huollot omalla kustannuksellaan

Moottorin viritys, voitelu, puhdistus ja kiillotus, suodattimien ja jäähdytysnesteen vaihto sekä suositeltujen huoltojen suorittaminen ovat esimerkkejä normaaleista huoltotoimista, jotka Toro-tuotteen omistajan on tehtävä omalla kustannuksellaan.

## Yleiset ehdot

Tämä takuu oikeuttaa ainoastaan valtuutetun Toro-maahantuojan tai jälleenmyyjän tekemään korjaukseen.

**Toro Company ja Toro Warranty Company eivät ole vastuussa epäsuorista, satunnaisista tai välillisistä vahingoista, jotka liittyvät tämän takuun kattamiin Toro-tuotteisiin. Tällaisia vahinkoja voivat olla esimerkiksi korvaavan tuotteen tai huollon hankkimiseen liittyvät kustannukset kohtuullisten vikajaksojen aikana tai kustannukset, jotka aiheutuvat siitä, että tuote ei ole käytettävissä takuuhuollon aikana. Alla esitetty päästötakuu, jos se on sovellettavissa, on ainoa nimenomainen takuu. Kaikki hiljaiset takuut tuotteen sopivuudesta kauppatavaraksi tai tiettyyn tarkoitukseen ovat voimassa vain tämän nimenomaisen takuun ajan.**

Joissakin osavaltioissa ei sallita satunnaisten tai välillisten vahinkojen poissulkemista tai hiljaisen takuun kestoon liittyviä rajoituksia, joten yllä mainitut poikkeukset ja rajoitukset eivät välttämättä koske kaikkia ostajia. Tämä takuu antaa ostajalle tiettyjä laillisia oikeuksia. Ostajalla voi olla myös muita oikeuksia, jotka vaihtelevat osavaltioittain.

## Moottorin takuuta koskeva huomautus:

Tuotteen päästöjen rajoitusjärjestelmä saattaa kuulua erillisen takuun piiriin Yhdysvaltojen Environmental Protection Agencyn EPA:n ja/tai California Air Resources Boardin CARB:n vaatimusten mukaisesti. Yllä mainitut tuntirajoitukset eivät koske päästöjen rajoitusjärjestelmän takuuta. Lisätietoja on tuotteen mukana toimitetussa tai moottorin valmistajan oppaisiin sisältyvässä moottorin päästöjärjestelmän takuulauselmassa (Engine Emission Control Warranty Statement).

## Muut maat kuin Yhdysvallat ja Kanada

Asiakkaat, jotka ovat ostaneet Yhdysvalloista tai Kanadasta maahantuotuja Toro-tuotteita, saavat maansa, maakuntansa tai osavaltionsa mukaiset takuuehdot Toro-jälleenmyyjältä. Jos Toro-jälleenmyyjä ei pysty jostain syystä toimittamaan takuuehtoja, on otettava yhteys Toro-maahantuojaan.

374-0253 Rev D