Form No. 3401-895 Rev B

TORO®

Count on it.

Manual do Operador

Cortador rotativo Groundsmaster® 4100

Modelo nº 30608—Nº de série 315000001 e superiores

Registe o seu produto em www.Toro.com.
Tradução do original (PT)

CE

3401-895 B

Este produto cumpre todas as diretivas europeias relevantes. Para mais informações, consulte a folha de Declaração de conformidade em separado, específica do produto.

AVISO

CALIFÓRNIA
Proposição 65 Aviso

Os gases de escape deste veículo contêm químicos que podem provocar cancro, defeitos congénitos e outros problemas reprodutivos.

Os silenciadores de escape genuínos da Toro são aprovados pelo USDA Forestry Service.

Utilizar ou operar o motor em qualquer terreno com floresta, arbustos ou relva é uma violação da secção 4442 ou 4443 do código de recursos públicos da Califórnia exceto se o motor estiver equipado com uma proteção contra chamas, como definido na secção 4442, mantido em boas condições ou o motor for construído equipado e mantido para a prevenção de fogo.

Introdução

Esta máquina é um cortador de relva com transporte de utilizador e lâmina rotativa destinada a ser utilizada por operadores profissionais contratados em aplicações comerciais. Foi principalmente concebida para cortar a relva em parques, campos desportivos e relvados comerciais bem mantidos. Não foi concebida para cortar arbustos, cortar relva e outras ervas ao longo de autoestradas nem para utilizações agrícolas.

Leia estas informações cuidadosamente para saber como utilizar o produto, como efetuar a sua manutenção de forma adequada, evitar ferimentos pessoais e danos no produto. A utilização correta e segura do produto é da exclusiva responsabilidade do utilizador.

Pode contactar a Toro diretamente em www.Toro.com para obter informações sobre materiais de formação de operação e segurança dos produtos, informações sobre acessórios, para obter o contacto de um revendedor ou para registar o seu produto.

Sempre que necessitar de assistência, peças genuínas Toro ou informações adicionais, entre em contacto com um centro de assistência autorizado ou com a assistência ao cliente Toro, indicando os números de série e modelo do produto. A Figura 1 mostra onde se encontram os números de série e modelo do produto. Escreva os números no espaço fornecido.

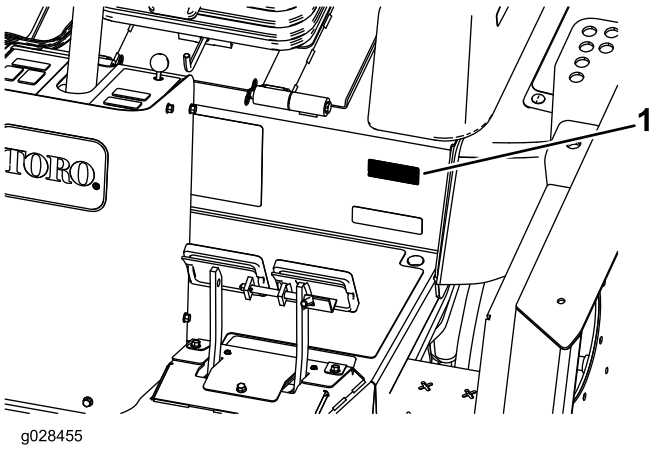

Figura 1

1. Localização do número de série e modelo

Modelo nº _____

Nº de série _____

Este manual identifica potenciais perigos e tem mensagens de segurança identificadas pelo símbolo de alerta de segurança (Figura 2), que sinaliza um perigo que pode provocar ferimentos graves ou mesmo a morte, se não respeitar as precauções recomendadas.



Figura 2

1. Símbolo de alerta de segurança

Este manual utiliza 2 palavras para destacar informações. A palavra **Importante** chama a atenção para informações especiais de ordem mecânica e a palavra **Nota** sublinha informações gerais que requerem especial atenção.

© 2017—The Toro® Company
8111 Lyndale Avenue South
Bloomington, MN 55420

Contacte-nos em www.Toro.com.
Impresso nos E.U.A.
Todos os direitos reservados

Índice

Segurança 4
Segurança geral 4
Nível de ruído 5
Nível de pressão sonora 5
Nível de vibração 5
Certificação de emissões do motor 5
Autocolantes de segurança e de instruções 5
Instalação 14
1 Lubrificação da máquina 14
2 Substituir o autocolante de aviso 14
3 Verificação da pressão dos pneus 14
4 Verificação dos níveis de fluidos 15
Descrição geral do produto 15
Comandos 15
Especificações 23
Engates/acessórios 23
Antes da operação 23
Segurança antes da operação 23
Verificação do nível de óleo do motor 24
Verificar o sistema de arrefecimento 24
Verificar o sistema hidráulico 24
Encher o depósito de combustível 24
Verificação da pressão dos pneus 26
Verificar o aperto das porcas de roda 26
Ajuste do sistema de proteção anticapotamento (ROPS) 26
Ajustar a altura de corte 27
Ajuste dos patins 30
Ajuste dos rolos da plataforma do cortador 30
Ajuste da lâmina 30
Corrigir um desalinhamento entre as plataformas do cortador 31
Verificação dos interruptores de segurança 32
Durante a operação 33
Segurança durante o funcionamento 33
Ligação e desligação do motor 34
Compreender a tração Smart Power™ 35
Inversão do funcionamento da ventilação 35
Compreender o ralenti automático 35
Cortar relva com a máquina 35
Regeneração do filtro de partículas de diesel 35
Utilizar o controlo de cruzeiro 44
Utilizar o interruptor de velocidade do motor 44
Ajuste da velocidade de corte 44
Ajuste da velocidade de transporte 44
Compreender as características de funcionamento da máquina 45
Sugestões de utilização 45
Depois da operação 46
Segurança após a operação 46
Empurrar ou rebocar a máquina 46
Localizar os pontos de suspensão 47
Transporte da máquina 47
Localizar os pontos de reboque 47
Manutenção 48
Plano de manutenção recomendado 48
Lista de manutenção diária 49
Tabela de intervalos de revisão 50
Procedimentos a efectuar antes da manutenção 51
Segurança da manutenção prévia 51
Preparar a máquina para a manutenção 51
Desmontagem do capot 51
Lubrificação 52
Lubrificar os rolamentos e casquilhos 52
Manutenção do motor 55
Segurança do motor 55
Manutenção do filtro de ar 55
Verificação do óleo do motor 56
Assistência ao catalisador de oxidação diesel (DOC) e filtro de partículas 57
Manutenção do sistema de combustível 58
Manutenção do separador de água 58
Manutenção do sistema de combustível 59
Manutenção do sistema eléctrico 59
Segurança do sistema elétrico 59
Manutenção da bateria 59
Localizar os fusíveis 61
Manutenção do sistema de transmissão 61
Verificar o óleo da transmissão da engrenagem planetária 61
Substituir o óleo da transmissão da engrenagem planetária 62
Verificar o lubrificante da caixa de engrenagens do eixo traseiro 62
Mudar o lubrificante do eixo traseiro 63
Verificação do alinhamento das rodas traseiras 63
Substituir os pneus dianteiros 63
Ajuste do ângulo do pedal de tração 64
Manutenção do sistema de arrefecimento 64
Segurança do sistema de arrefecimento 64
Verificar o sistema de arrefecimento 64
Manutenção do sistema de arrefecimento do motor 65
Manutenção dos travões 66
Ajuste dos travões de serviço 66
Manutenção das correias 67
Manutenção da correia do alternador 67
Ajustar a tensão das correias da transmissão das lâminas 67
Substituição da correia da transmissão da lâmina 67
Manutenção do sistema hidráulico 68
Segurança do sistema hidráulico 68
Verificar o fluido hidráulico 68
Substituição do fluido hidráulico 69
Substituir os filtros hidráulicos 70

Verificação das tubagens e mangueiras hidráulicas 70
Ajustar a pressão do contrapeso 70
Manutenção do cortador 71
Inclinar a plataforma do cortador central para a posição vertical 71
Inclinar a plataforma do cortador central para baixo 72
Ajuste da inclinação da plataforma do cortador 72
Manutenção dos casquilhos do braço da roda giratória 73
Manutenção das rodas giratórias e rolamentos 73
Substituir as coberturas da dobradiça da plataforma do cortador 74
Manutenção das lâminas 75
Segurança da lâmina 75
Deteção de lâminas deformadas 75
Desmontagem e montagem da(s) lâmina(s) do cortador 75
Inspecionar e afiar a(s) lâmina(s) do cortador 76
Corrigir o alinhamento da plataforma do cortador 77
Armazenamento 78
Preparação da máquina para o armazenamento sazonal 78

Segurança

Esta máquina foi concebida de acordo com a norma EN ISO 5395:2013 e ANSI B71.4-2012.

A utilização ou manutenção indevida do veículo por parte do utilizador ou do proprietário pode provocar lesões. De modo a reduzir o risco de ferimentos, respeite estas instruções de segurança e preste sempre atenção ao símbolo de alerta de segurança, que indica Cuidado, Aviso ou Perigo – instruções de segurança pessoal. O não cumprimento desta instrução pode resultar em acidentes pessoais ou mesmo em morte.

Segurança geral

Este produto é capaz de amputar mãos e pés e projetar objetos. Respeite sempre todas as instruções de segurança, de modo a evitar ferimentos pessoais graves.

Se a máquina for utilizada para um fim diferente da sua utilização prevista, poderá pôr em perigo o utilizador e outras pessoas.

- Leia e compreenda o conteúdo deste *Manual do utilizador* antes de ligar o motor. Certifique-se de que todas as pessoas que utilizam este produto sabem como utilizá-lo e compreendem os avisos.
- Não coloque as mãos ou os pés perto de componentes em movimento da máquina.
- Não opere a máquina sem que todos os resguardos e outros dispositivos protetores de segurança estejam instalados e a funcionar.
- Mantenha-se afastado de qualquer abertura de descarga. Mantenha as pessoas a uma distância segura da máquina.
- Mantenha as crianças afastadas da área de operação. Nunca permita que crianças utilizem a máquina.
- Pare a máquina e desligue o motor antes de prestar assistência, atestar ou desobstruir a máquina.

O uso e manutenção impróprios desta máquina podem resultar em ferimentos. De modo a reduzir o risco de ferimentos, deverá respeitar estas instruções de segurança e prestar sempre atenção ao símbolo de alerta de segurança, que indica Cuidado, Aviso ou Perigo – “instrução de segurança pessoal”. O não cumprimento destas instruções pode resultar em ferimentos pessoais ou mesmo em morte.

Pode encontrar tópicos adicionais das informações de segurança nas respetivas secções ao longo deste manual.

Nível de ruído

Esta unidade apresenta um nível de potência acústica garantido de 105 dBA, que inclui um Valor de incerteza (K) de 1 dBA.

O nível de potência acústica foi determinado de acordo com os procedimentos descritos na ISO 11094.

Nível de pressão sonora

Esta unidade apresenta um nível de pressão sonora no ouvido do operador de 94 dBA, que inclui um Valor de incerteza (K) de 1 dBA.

O nível de pressão acústica foi determinado de acordo com os procedimentos descritos na EN ISO 5395:2013.

Nível de vibração

Mão-Braço

Nível de vibração medido na mão direita = 0,92 m/s^2

Nível de vibração medido na mão esquerda = 1 m/s^2

Valor de incerteza (K) = 0,5 m/s^2

Os valores medidos foram determinados de acordo com os procedimentos descritos na EN ISO 5395:2013.

Estrutura

Nível de vibração medido = 0.34 m/s^2

Valor de incerteza (K) = 0,17 m/s^2

Os valores medidos foram determinados de acordo com os procedimentos descritos na EN ISO 5395:2013.

Certificação de emissões do motor

O motor desta máquina possui a conformidade EPA Tier 4 final e UE etapa 3a.

Autocolantes de segurança e de instruções

Os autocolantes de segurança e de instruções são facilmente visíveis e situam-se próximo das zonas de potencial perigo. Substitua todos os autocolantes danificados ou perdidos.

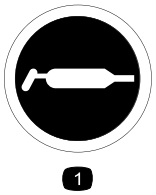

decal58-6520

58-6520

1. Massa lubrificante

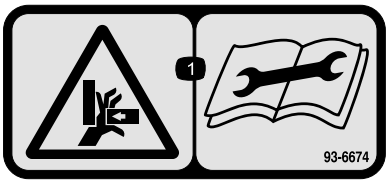

decal93-6674

93-6674

1. Risco de esmagamento, mão – leia as instruções antes de efetuar as operações de manutenção.

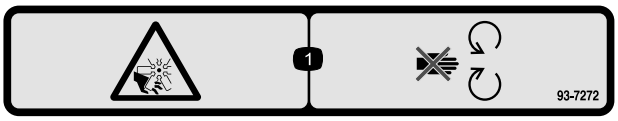

decal93-7272

93-7272

1. Perigo de corte/desmembramento; ventoinha – mantenha-se afastado das peças em movimento.

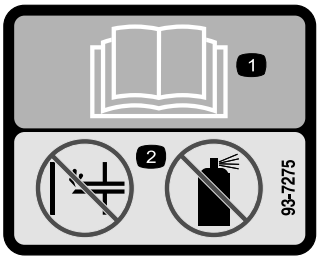

decal93-7275

93-7275

1. Leia o *Manual do utilizador.*
2. Não utilize qualquer tipo de ajuda para arrancar.

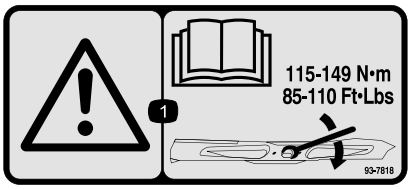

decal93-7818

93-7818

1. Aviso – leia o *Manual do utilizador* para obter instruções sobre o aperto do parafuso/porca da lâmina para 115–149 N·m.



decal98-4387

98-4387

1. Aviso – utilize proteções para os ouvidos.

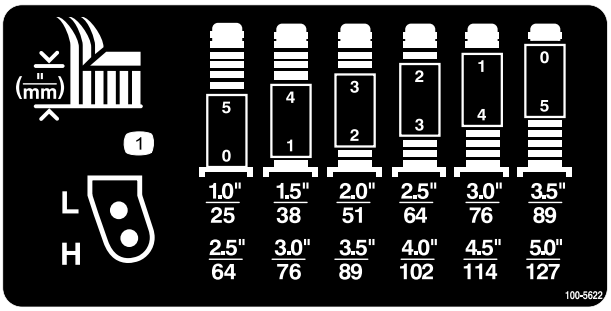

decal100-5622

100-5622

1. Ajuste da altura de corte

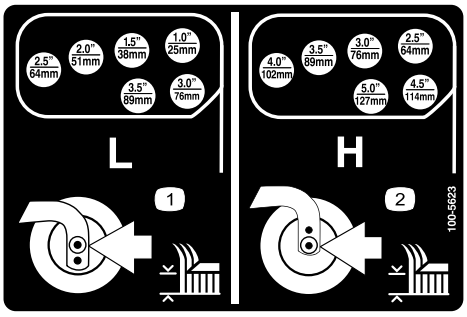

decal100-5623

100-5623

1. Ajuste da altura de corte baixo
2. Ajuste da altura de corte alto

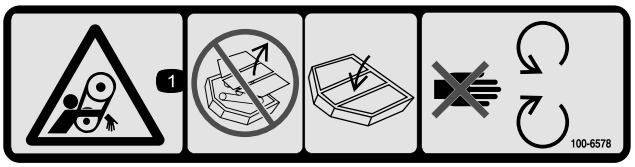

decal100-6578

100-6578

1. Perigo de emaranhamento, correia – não utilize a máquina sem as proteções ou coberturas; mantenha estas proteções e coberturas devidamente montadas; mantenha-se afastado das peças em movimento.

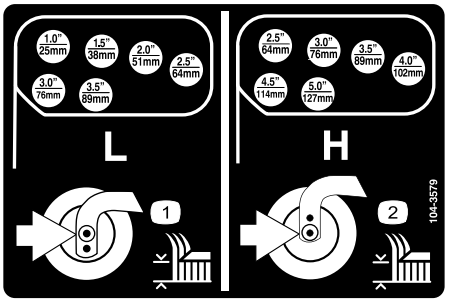

decal104-3579

104-3579

1. Ajuste da altura de corte baixo
2. Ajuste da altura de corte alto

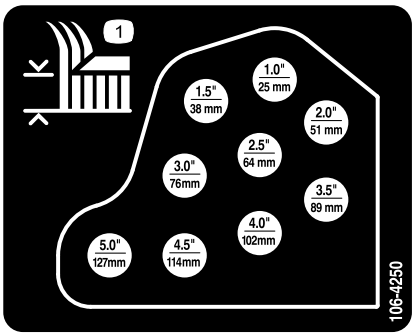

decal106-4250

106-4250

1. Altura de corte

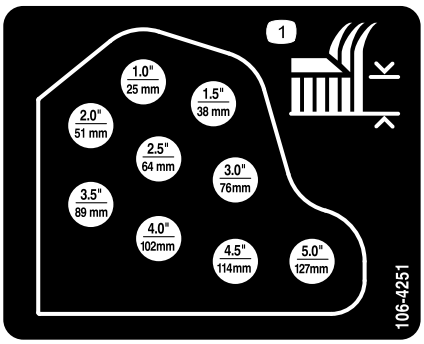

decal106-4251

106-4251

1. Altura de corte

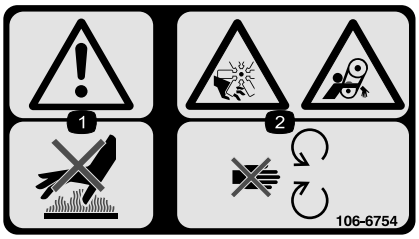

decal106-6754

106-6754

1. Aviso – não toque na superfície quente.
2. Perigo de corte/desmembramento, ventoinha e emaranhamento, correia – mantenha-se afastado de peças móveis.



decal106-6755

106-6755

1. Líquido de arrefecimento do motor sob pressão.
2. Perigo de explosão–leia o *Manual do utilizador*.
3. Aviso – não toque na superfície quente.
4. Aviso – leia o *Manual do utilizador.*



decal114-0845

114-0845

1. Alavanca de inclinação do volante
2. Buzina

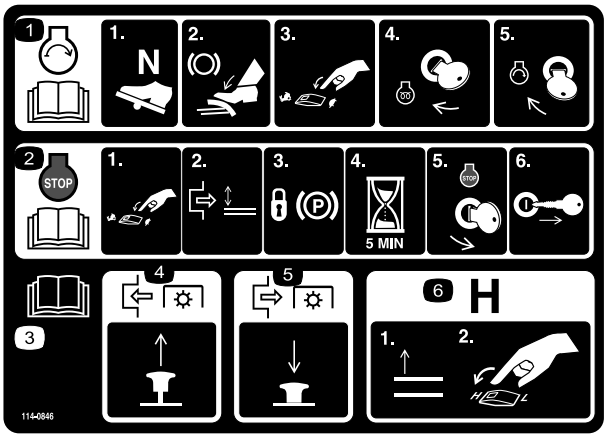

decal114-0846

114-0846

1. Leia o *Manual do utilizador* para mais informações sobre pôr o motor a funcionar – 1) Defina para ponto-morto; 2) Engate o travão; 3) Defina a velocidade do motor para lenta; 4) Rode a chave na ignição para pré-aquecer; 5) Rode a chave na ignição para ligar o motor.
2. Leia o *Manual do utilizador* para mais informações sobre parar o motor – 1) Defina a velocidade do motor para lenta; 2) Desengate a plataforma; 3) Bloqueie o travão; 4) Aguarde 5 minutos; 5) Rode a chave na ignição para parar o motor; 6) Retire a chave da ignição.
3. Leia o *Manual do utilizador*.
4. Puxe o manípulo para fora para engatar a PTO.
5. Empurre o manípulo para dentro para desengatar a PTO.
6. Levante as plataformas para ir para a gama H.

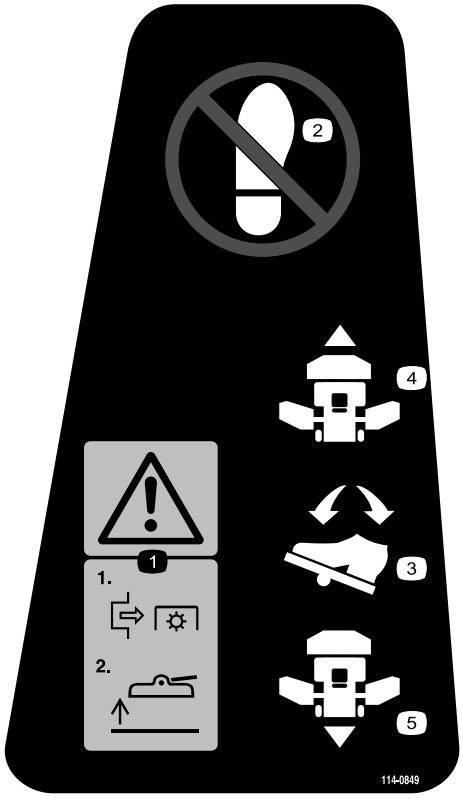

decal114-0849

114-0849

1. Aviso – 1) Desengate a PTO; 2) Levante a plataforma.
2. Não coloque o seu pé aqui.
3. Pedal de direção
4. Direção frontal
5. Direção inversa

CALIFORNIA SPARK ARRESTER WARNING

Operation of this equipment may create sparks that can start fires around dry vegetation. A spark arrester may be required. The operator should contact local fire agencies for laws or regulations relating to fire prevention requirements. 117-2718

decal117-2718

117-2718

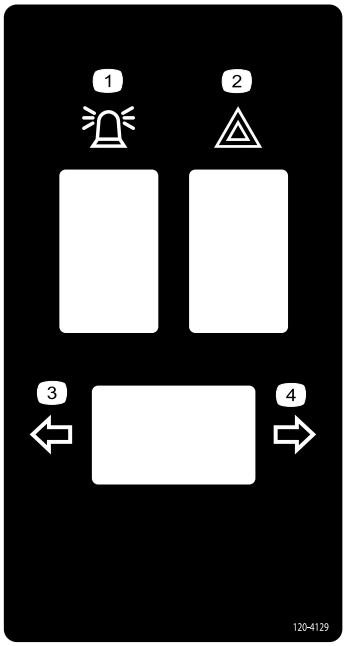

decal120-4129

120-4129

1. Sinal luminoso
2. Luz intermitente de perigo
3. Sinal de mudança de direção para a esquerda
4. Sinal de mudança de direção para a direita

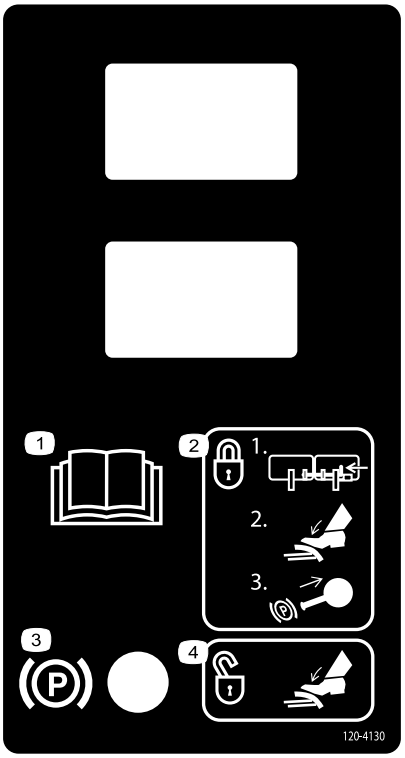

decal120-4130

120-4130

1. Leia o *Manual do utilizador*.
2. Para engatar o travão de estacionamento – 1) Junte os pedais; 2) Empurre para baixo o travão; 3) Puxe o manípulo do travão de estacionamento.
3. Travão de estacionamento
4. Para desengatar o travão de estacionamento, empurre para baixo o pedal do travão.

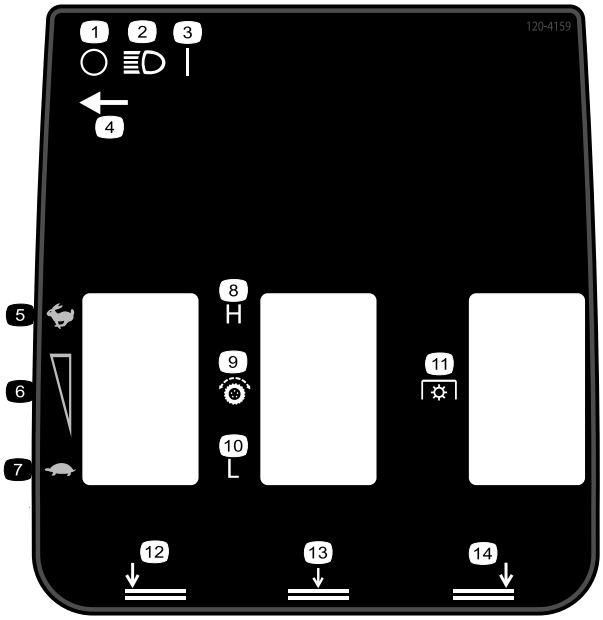

decal120-4159

120-4159

1. Desligar
2. Luzes
3. Ligar
4. Localização do interruptor das luzes
5. Rápido
6. Ajuste de velocidade variável
7. Lento
8. Elevada
9. Transmissão de tração
10. Baixa
11. Tomada de força (PTO)
12. Plataforma esquerda, inferior
13. Plataforma central, inferior
14. Plataforma direita, inferior

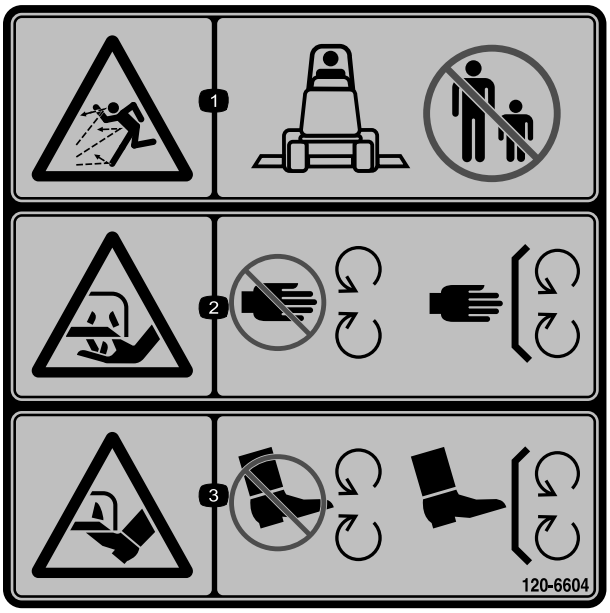

decal120-6604

120-6604

1. Perigo de projeção de objetos – mantenha as pessoas afastadas da máquina.
2. Perigo de corte ou desmembramento das mãos, lâmina de corte – mantenha-se afastado de peças móveis e mantenha todos os resguardos e proteções no sítio.
3. Perigo de corte ou desmembramento dos pés, lâmina de corte – mantenha-se afastado de peças móveis e mantenha todos os resguardos e proteções no sítio.

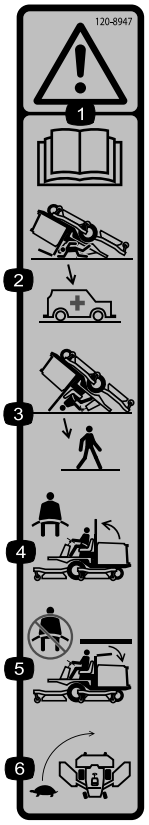

decal120-8947

120-8947

1. Aviso – leia o *Manual do utilizador*.
2. Não há nenhuma proteção contra capotamento enquanto a barra de segurança estiver em baixo.
3. Há proteção contra capotamento enquanto a barra de proteção estiver em cima.
4. Se a barra de proteção estiver levantada, use o cinto de segurança.
5. Se a barra de proteção estiver baixada, não use o cinto de segurança.
6. Abrande ao fazer uma curva.

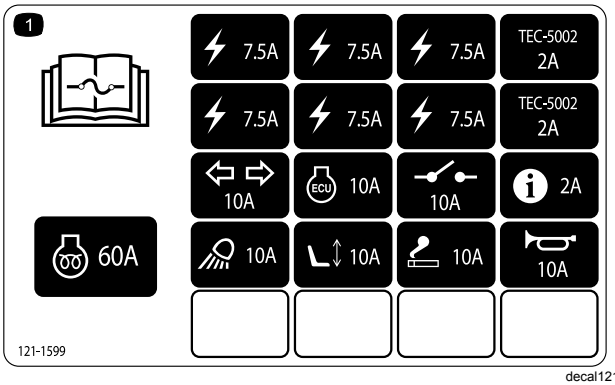

decal121-1599

121-1599

1. Para mais informações sobre os fusíveis, leia o *Manual do utilizador*.

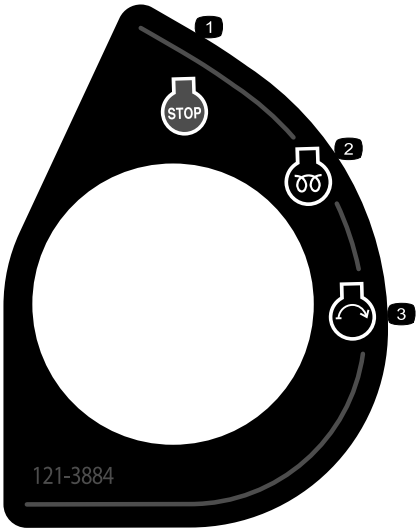

decal121-3884

121-3884

1. Motor – Parar
2. Motor – Pré-aquecimento
3. Motor – Arranque

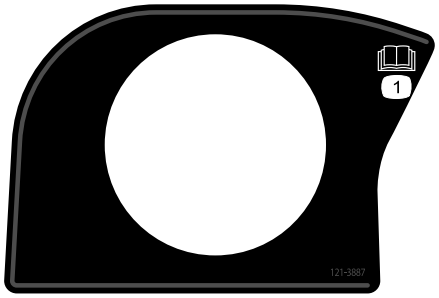

decal121-3887

121-3887

1. Leia o *Manual do utilizador*.

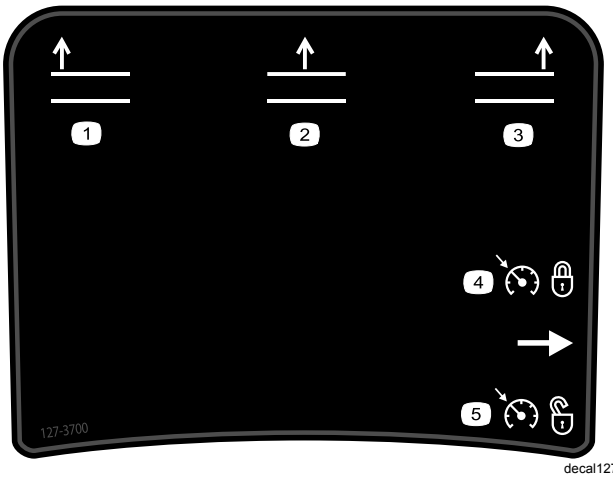

decal127-3700

127-3700

1. Elevar a plataforma esquerda
2. Elevar a plataforma central
3. Eleve a plataforma direita
4. Bloquear a velocidade do motor
5. Desbloquear a velocidade do motor



decalbatterysymbols

Símbolos da bateria

Alguns ou todos estes símbolos estão na bateria.

1. Perigo de explosão
2. Não fazer fogo, não aproximar a bateria de chamas e não fumar.
3. Risco de queimaduras com líquido cáustico/produtos químicos
4. Use proteção para os olhos.
5. Leia o *Manual do utilizador.*
6. Mantenha as pessoas a uma distância segura da bateria.
7. Proteja devidamente os olhos; os gases explosivos podem provocar a cegueira e outras lesões.
8. O ácido da bateria pode provocar cegueira ou queimaduras graves.
9. Lave imediatamente os olhos com água e procure assistência médica o quanto antes.
10. Contém chumbo; não deite fora.

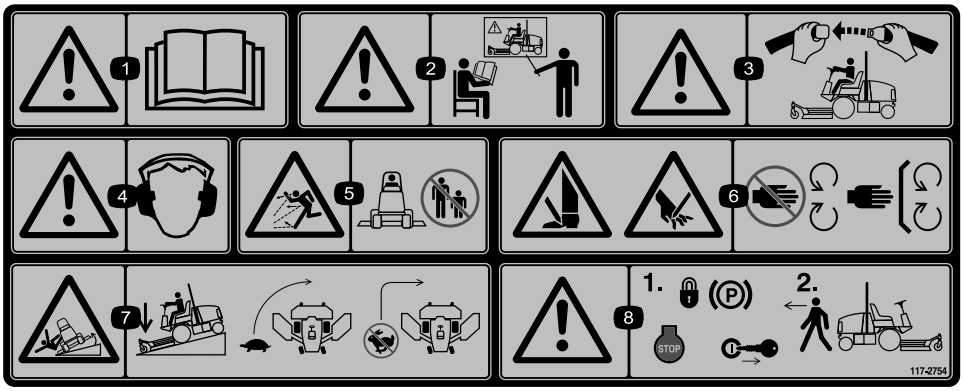

decal117-2754

117-2754

1. Aviso – leia o *Manual do utilizador.*
2. Aviso – receba formação antes de operar esta máquina.
3. Aviso – quando estiver sentado no banco do operador use sempre cinto de segurança.
4. Aviso – utilize proteções para os ouvidos.
5. Perigo de projeção de objetos – mantenha as pessoas afastadas da máquina.
6. Perigo de corte das mãos ou pés – mantenha-se afastado de peças móveis; mantenha todas as proteções no sítio.
7. Risco de capotamento – baixe a unidade de corte quando descer declives, desacelere a máquina antes de curvar, não curve a velocidades elevadas.
8. Aviso – engate o travão de estacionamento, desligue o motor e retire a chave da ignição antes de abandonar a máquina.

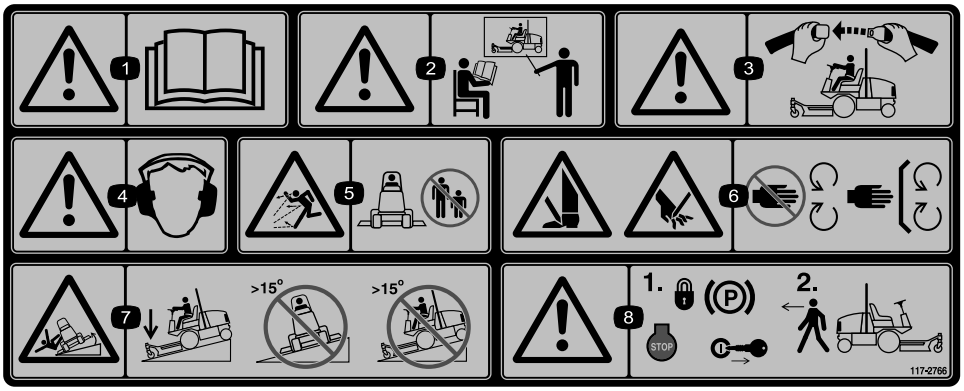

decal117-2766

117-2766

(Cole por cima da peça n.º 117-2754 para a CE*)

* Este autocolante de segurança inclui um aviso de inclinação que necessita de estar presente na máquina para efeitos de conformidade com a Norma de Segurança Europeia EN 836:1997 Máquinas para jardinagem – Requisitos de segurança para corta-relvas com motor de combustão. Os ângulos de inclinação máximos indicados para funcionamento desta máquina encontram-se prescritos por esta norma e são exigidos pela mesma.

1. Aviso – leia o *Manual do utilizador.*
2. Aviso – receba formação antes de operar esta máquina.
3. Aviso – quando estiver sentado no banco do operador use sempre cinto de segurança.
4. Aviso – utilize proteções para os ouvidos.
5. Perigo de projeção de objetos – mantenha as pessoas afastadas da máquina.
6. Perigo de corte das mãos ou pés – mantenha-se afastado de peças móveis; mantenha todas as proteções no sítio.
7. Risco de capotamento – baixe a unidade de corte quando estiver a descer terrenos inclinados e não utilize a máquina em terrenos com inclinação superior a 15 graus.
8. Aviso – engate o travão de estacionamento, desligue o motor e retire a chave da ignição antes de abandonar a máquina.

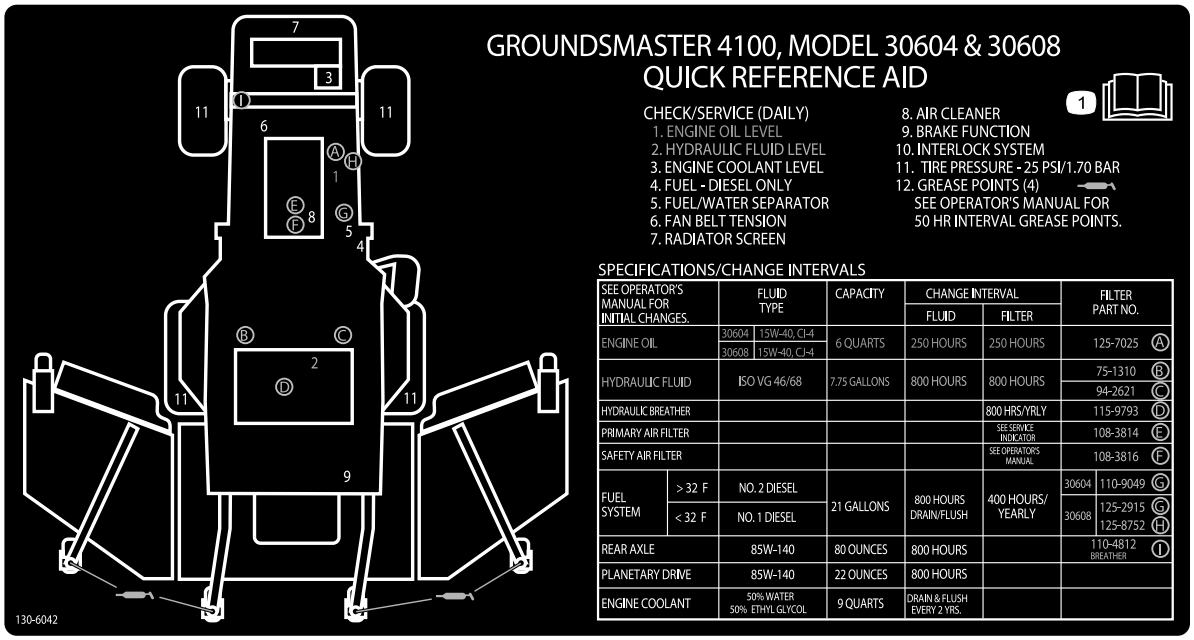

decal130-6042

130-6042

1. Leia o *Manual do utilizador* para instruções sobre manutenção.

Instalação

Peças soltas

Utilize a tabela abaixo para verificar se todas as peças foram enviadas.

Procedimento	Descrição	Quanti-dade	Utilização
1	Nenhuma peça necessária	–	Lubrificação da máquina.
2	Autocolante de aviso	1	Substituição do autocolante de aviso.
3	Nenhuma peça necessária	–	Verifique a pressão dos pneus.
4	Nenhuma peça necessária	–	Verificação dos níveis de fluidos.

Componentes e peças adicionais

Descrição	Quanti-dade	Utilização
Manual do utilizador	1	Ver antes de utilizar a máquina
Manual do proprietário do motor	1	Utilize a informação de referência do motor
Catálogo de peças	1	Utilizar para consultar os números das peças
Materiais de formação do utilizador	1	Ver antes de utilizar a máquina
Declaração de conformidade	1	

Nota: Determine os lados direito e esquerdo da máquina a partir da posição normal de utilização.

1

Lubrificação da máquina

Nenhuma peça necessária

Procedimento

Antes de operar máquina, lubrifique-a para assegurar as características de lubrificação adequadas; consulte Lubrificação (página 52).

Importante: **Não realizar uma lubrificação adequada pode causar uma falha prematura de peças vitais.**

2

Substituir o autocolante de aviso

Apenas para modelos CE

Peças necessárias para este passo:

1	*Autocolante de aviso*

Procedimento

Em máquinas que exigem conformidade CE europeia, substitua o autocolante de aviso, artigo no. 117-2754 pelo autocolante de aviso artigo no. 117-2766.

3

Verificação da pressão dos pneus

Nenhuma peça necessária

Procedimento

Verifique a pressão dos pneus; consulte Verificação da pressão dos pneus (página 26).

Importante: **Mantenha a pressão em todos os pneus, de modo a garantir uma boa qualidade de corte e um desempenho adequado da máquina. Não encha de menos os pneus.**

4

Verificação dos níveis de fluidos

Nenhuma peça necessária

Procedimento

1. Verificação do nível de óleo do motor; consulte Verificação do nível de óleo do motor (página 56).
2. Verificação do nível do fluido hidráulico; consulte Verificar o fluido hidráulico (página 68).
3. Verificação do sistema de arrefecimento; consulte Verificar o sistema de arrefecimento (página 64).
4. Verificação do óleo da transmissão da engrenagem planetária; consulte Verificar o óleo da transmissão da engrenagem planetária (página 61).
5. Verificação do lubrificante do eixo traseiro; consulte Verificar o lubrificante da caixa de engrenagens do eixo traseiro (página 62).
6. Verificação do lubrificante da caixa de engrenagens do eixo traseiro; consulte Verificar o lubrificante da caixa de engrenagens do eixo traseiro (página 62).

Descrição geral do produto

Comandos

Nota: Determine os lados direito e esquerdo da máquina a partir da posição normal de utilização.

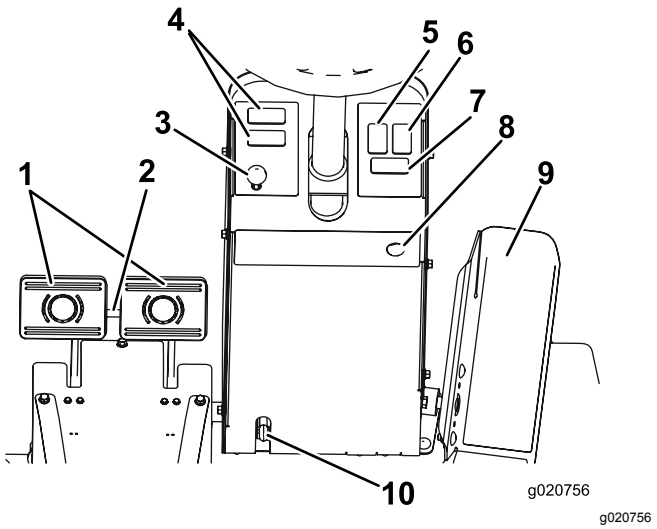

Figura 3

1.	Pedais de travão	6.	Interruptor da luz intermitente de perigo (opcional)
2.	Barra de bloqueio dos pedais	7.	Interruptor das luzes de mudança de direção (opcional)
3.	Barra do travão de estacionamento	8.	Botão da buzina (opcional)
4.	Espaço para acessórios opcionais	9.	Pedal de tração
5.	Interruptor do sinal luminoso (opcional)	10.	Alavanca de inclinação da direção

Pedal de tração

Para parar, reduza a pressão exercida sobre o pedal, até que este volte à posição central (Figura 3).

Pedais de travão

Existem dois pedais para controlar os travões das rodas individuais, para ajudar nas mudanças de direção, estacionamento, assim como para auxiliar uma melhor tração numa inclinação. Uma barra liga os pedais para a utilização do travão de estacionamento e o transporte (Figura 3).

Barra de bloqueio dos pedais

A barra de bloqueio dos pedais liga ambos os pedais para engatar o travão de estacionamento (Figura 3).

Alavanca de inclinação da direção

Pressione a alavanca da inclinação da direção para baixo para inclinar o volante e obter a posição desejada, depois liberte para bloquear o ajuste (Figura 3).

Barra do travão de estacionamento

O botão que se encontra no lado esquerdo da consola permite ativar o bloqueio do travão de estacionamento (Figura 3).

Para engatar o travão de estacionamento, deverá ligar os pedais com a barra de bloqueio, pressionar ambos os pedais e puxar o travão de estacionamento para fora. Para libertar o travão de estacionamento, pressione ambos os pedais até que o botão do travão de estacionamento se recolha.

Interruptor da luz de perigo (opcional)

Prima o interruptor de luz de perigo para ativar as luzes de perigo (Figura 3).

Interruptor das luzes de mudança de direção (opcional)

Prima o lado esquerdo do interruptor das luzes de mudança de direção para ativar o sinal de mudança de direção para a esquerda e o lado direito do interruptor para ativar o sinal de mudança de direção para a direita (Figura 3).

Ignição

A ignição (Figura 4) tem três posições: DESLIGAR, LIGAR/PREAQUECIMENTO e ARRANQUE.

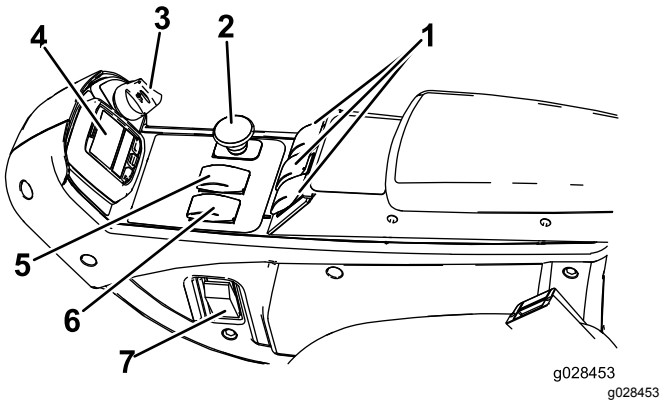

Figura 4

1. Interruptores de elevação
2. Interruptor da tomada de força
3. Ignição
4. InfoCenter
5. Controlo de alta-baixa velocidade
6. Interruptor da velocidade do motor
7. Interruptor das luzes (opcional)

Interruptor da velocidade do motor

O interruptor da velocidade do motor tem 2 modos de alterar a velocidade do motor (Figura 4).

Carregando momentaneamente no interruptor, pode alterar a velocidade do motor em incrementos de 100 rpm. Se pressionar o interruptor, o motor move-se automaticamente para ralenti ELEVADO ou REDUZIDO, dependendo do interruptor que é pressionado.

Interruptor da tomada de força

O interruptor da tomada de força dispõe de duas posições: PARA FORA (arranque) e PARA DENTRO (paragem). Puxe o botão de tomada de força para fora para engatar as lâminas da plataforma do cortador. Empurre o manípulo para dentro para desengatar as lâminas da plataforma do cortador (Figura 4).

Interruptor de controlo da velocidade alta-baixa

O interruptor de controlo da velocidade alta-baixa permite-lhe aumentar a gama de velocidade durante o transporte do veículo (Figura 4).

As plataformas do cortador não funcionam em gama alta. Para alternar entre a gama ALTA e BAIXA, levante as plataformas, desengate a tomada de força, desengate a velocidade de cruzeiro, mova o pedal de tração para a posição PONTO-MORTO e conduza a máquina a uma velocidade lenta.

Interruptores de elevação

Os interruptores de elevação servem para levantar e baixar as plataformas do cortador (Figura 4). Prima os interruptores para a frente para baixar as plataformas do cortador e para trás para elevar as plataformas do cortador. Ao ligar a máquina, quando as plataformas do cortador se encontram na posição descida, prima o interruptor de elevação para baixo para permitir às plataformas do cortador ficarem suspensas e cortar.

Nota: As plataformas não descem enquanto estiver em gama de velocidade elevada e não sobem nem descem se o operador abandonar o banco enquanto o motor se encontrar em funcionamento. As plataformas irão baixar com a chave na posição LIGAR e o operador sentado no banco.

Interruptor da velocidade de cruzeiro

O interruptor de controlo de cruzeiro bloqueia na posição do pedal para manter a velocidade desejada (Figura 5). Pressionando na parte traseira do interruptor desliga o controlo de cruzeiro, a posição do meio do interruptor permite a função de controlo de cruzeiro e a parte frontal do interruptor define a velocidade desejada.

Nota: Pressionar o pedal de estacionamento ou mover o pedal de tração para a posição de MARCHA-ATRÁS, durante um segundo, desengata a posição do pedal.

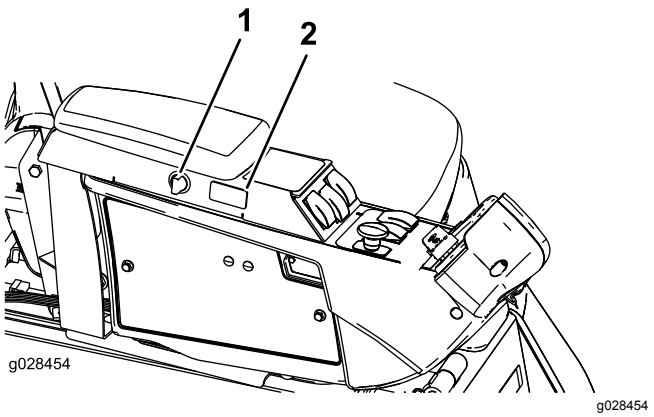

Figura 5

1. Porta do ponto de corrente
2. Interruptor da velocidade de cruzeiro

Porta do ponto de corrente

A porta do ponto de corrente é utilizada para ligar acessórios elétricos opcionais (Figura 5).

Ajuste do banco

Alavanca de ajuste do banco

Desloque a alavanca de ajuste do banco que se encontra no lado do banco para fora, faça deslizar o banco para a posição desejada e liberte a alavanca para o fixar em posição (Figura 6).

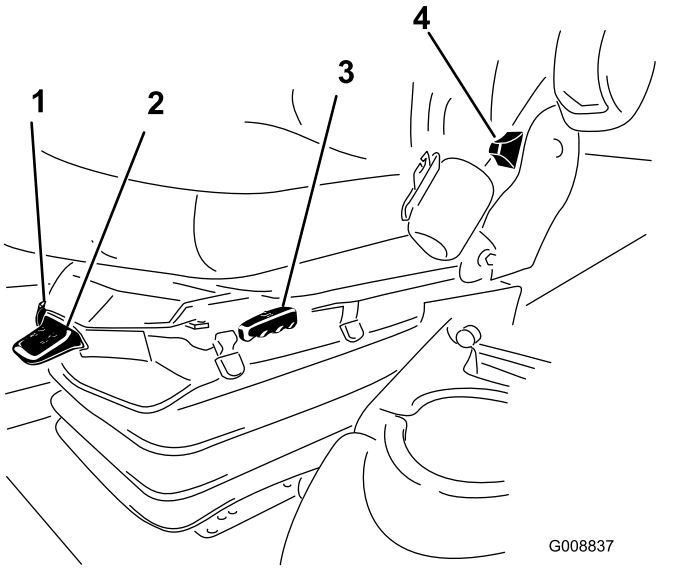

Figura 6

1. Indicador de peso
2. Alavanca de ajuste do peso
3. Alavanca de ajuste do banco
4. Alavanca de ajuste do encosto do banco
5. Manípulo de ajuste do apoio do braço (não mostrado - encontra-se debaixo do apoio do braço)

Manípulo de ajuste do apoio do braço

Rode o manípulo para ajustar o ângulo do descanso do braço (Figura 6).

Alavanca de ajuste do encosto do banco

Mova a alavanca para ajustar o ângulo do encosto do banco (Figura 6).

Indicador de peso

O indicador de peso indica quando o banco está ajustado ao peso do operador (Figura 6). Ajuste a altura posicionando a suspensão dentro da gama da região verde.

Alavanca de ajuste do peso

Utilize esta alavanca para ajustar o peso adequado do operador (Figura 6). Puxe a alavanca para cima para aumentar a pressão de ar e empurre para baixo para diminuir a pressão de ar. O devido ajuste é correto quando o indicador de peso se encontra na região verde.

Utilizar o controlo do InfoCenter

O ecrã LCD InfoCenter apresenta informações sobre sua máquina, como o estado de utilização, os vários diagnósticos e outras informações sobre a máquina (Figura 7). Existe um ecrã de inicialização e um ecrã de informações principal do InfoCenter. Pode alternar entre o ecrã de inicialização e o ecrã de informações principal a qualquer altura pressionando qualquer dos botões do InfoCenter e, em seguida, selecionando a seta direcional adequada.

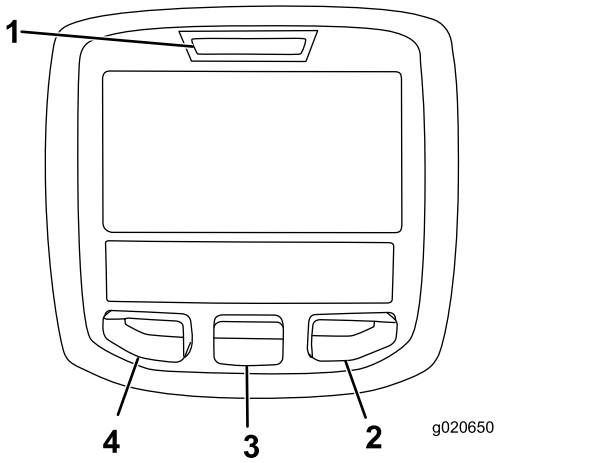

Figura 7

1. Luz indicadora
2. Botão direito
3. Botão do meio
4. Botão esquerdo

- Botão esquerdo, Botão de acesso ao menu/retroceder – pressione este botão para aceder aos menus InfoCenter. Pode utilizá-lo para sair de qualquer menu que esteja a utilizar.
- Botão do meio – utilize este botão para se deslocar pelos menus.
- Botão direito – utilize este botão para abrir um menu em que uma seta para a direita indica conteúdo adicional.
- Sinal sonoro — ativado quando baixar as plataformas ou para avisos ou erros.

Nota: O objetivo de cada botão pode mudar, dependendo do que é requerido no momento. Cada botão terá a indicação de um ícone apresentando a função atual.

Descrição dos ícones do InfoCenter

SERVICE DUE	Indica quando deve ser efetuada a manutenção programada
n min	RPM/estado do motor – indica as rpm do motor
	Contador de horas
	Ícone info
	Define a velocidade máxima de tração
	Rápido
	Lento
	Ventilação inversa – indica quando a ventilação está invertida
	Nível de combustível
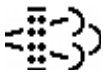	Necessária regeneração estacionária
	O aquecimento da admissão de ar está ativo
	Elevar a plataforma esquerda
	Elevar a plataforma central
	Eleve a plataforma direita
	O utilizador tem de se sentar no banco
	Indicador de travão de estacionamento – indica quando o travão de estacionamento está acionado
H	Identifica a gama como alta
N	Ponto-morto
L	Identifica a gama como baixa
	Temperatura do líquido de arrefecimento – indica a temperatura do líquido de arrefecimento em °C ou °F
	Temperatura (quente)

Descrição dos ícones do InfoCenter (cont'd.)

	Tração ou Pedal de tração
	Negado ou não permitido
	Arranque do motor
	PTO - indica que a tomada de força está ligada
	Interromper ou desligar
	Motor
	Ignição
	Indica quando as plataformas do cortador estão a ser baixadas
	Indica quando as plataformas do cortador estão a ser elevadas
	PIN
	Temperatura do óleo hidráulico - indica a temperatura do óleo hidráulico
CAN	CAN bus
	InfoCenter
Bad	Avariado ou com falha
Ctr	Centro
Rht	Direita
Left	Esquerda
	Lâmpada
OUT	Saída do controlador TEC ou fio de controlo na cablagem
HI	Alto: acima da gama permitida
LO	Baixo: abaixo da gama permitida
HI / LO	Fora da gama
	Interruptor

Descrição dos ícones do InfoCenter (cont'd.)

	O utilizador tem de soltar o interruptor
	O utilizador deve mudar para o estado indicado
Os símbolos são frequentemente combinados para formar frases. São mostrados alguns exemplos a seguir	
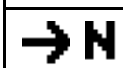	O utilizador deve colocar a máquina em ponto-morto
	Arranque do motor negado
	Desligamento do motor
	O líquido de arrefecimento do motor está muito quente
	O óleo hidráulico está demasiado quente
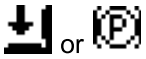	Sentar ou engatar o travão de estacionamento

Utilização dos menus

Para aceder ao sistema de menus InfoCenter, pressione o botão de acesso ao menu quando está no menu principal. Isto vai levá-lo ao menu principal. Consulte as tabelas seguintes para obter uma sinopse das opções disponíveis dos menus:

Menu principal	
Item de menu	**Descrição**
Falhas	O menu Falhas contém uma lista da falhas recentes da máquina. Consulte o Manual de manutenção ou o Distribuidor autorizado Toro para mais informações acerca do menu Falhas e as informações aqui contidas.
Serviço	O menu Serviço contém informações sobre a máquina como, por exemplo, as horas de utilização e outros números semelhantes.
Diagnóstico	O menu Diagnóstico apresenta o estado de cada interruptor, sensor e saída de controlo da máquina. Pode utilizar isto para solucionar determinados problemas, uma vez que o informa rapidamente que controlos da máquina estão ligados e quais estão desligados.
Definições	O menu Definições permite-lhe personalizar e modificar as variáveis de configuração no ecrã InfoCenter.
Acerca	O menu Acerca indica o número do modelo, número de série e versão de software da sua máquina.

Serviço	
Item de menu	**Descrição**
Hours	Indica o número total de horas em que a máquina, o motor e a ventoinha estiveram a funcionar, bem como o número de horas em que a máquina foi transportada e sobreaquecida
Counts	Indica o número de pré-aquecimentos e arranques que a máquina teve

Diagnóstico	
Item de menu	**Descrição**
Engine Run	Consulte o Manual de manutenção ou o Distribuidor autorizado Toro para mais informações acerca do menu Funcionamento do motor e as informações aqui contidas.
Velas de incandescência	Indica se os seguintes itens estão ativos: Arranque de chave, tempo limite limitado e velas de ignição
Fan	Indica se uma ventoinha está ativa nos seguintes casos: Temperatura elevada do motor, temperatura elevada do óleo, temperatura elevada do motor ou hidráulica e ventoinha ligada

Definições	
Item de menu	**Descrição**
Unidades	Controla as unidades utilizadas no InfoCenter; as opções no menu são em imperiais ou métricas
Idioma	Controla o idioma utilizado no InfoCenter*
Retroiluminação LCD	Controla o brilho do ecrã LCD
Contraste LCD	Controla o contraste do ecrã LCD
Menus protegidos	Permite que uma pessoa autorizada pela sua empresa tenha acesso a menus protegidos utilizando o PIN.
Ralenti automático	Controla o tempo em que o motor fica em ralenti, quando a máquina não está a ser utilizada
Vel. de corte	Controla a velocidade máxima enquanto está a cortar (gama baixa)
Vel. de transporte	Controla a velocidade máxima enquanto está em transporte (gama alta)
Smart Power (alimentação inteligente)	A Smart Power impede o atolamento em relva densa ao controlar automaticamente a velocidade da máquina e ao otimizar o desempenho de corte.

*Apenas o texto “voltado para o utilizador” é traduzido. Os ecrãs de falhas, assistência e diagnóstico são “voltados para a assistência”. Os títulos surgem no idioma selecionado, mas os itens de menu estão em inglês.

Acerca	
Item de menu	**Descrição**
Modelo	Indica o número do modelo da máquina
NS	Indica o número de série da máquina
Revisão do controlador da máquina	Indica a revisão de software do controlador principal
Revisão InfoCenter	Indica a revisão de software do InfoCenter
CAN Bus	Indica o estado communication bus da máquina

Menus protegidos

Existem 4 definições de configuração de funcionamento que são ajustáveis no menu Definições do InfoCenter: tempo de atraso do ralenti automático, velocidade máxima de corte, velocidade máxima de transporte e Smart Power. Estas definições encontram-se no menu Protegido.

Aceder aos menus protegidos

Nota: O PIN por defeito vindo de fábrica para a sua máquina é 0000 ou 1234.

Se alterar o PIN e se se esquecer dele, contacte o representante autorizado Toro.

1. A partir do menu PRINCIPAL, utilize o botão central para ir até ao menu de DEFINIÇÕES e prima o botão direito (Figura 8).

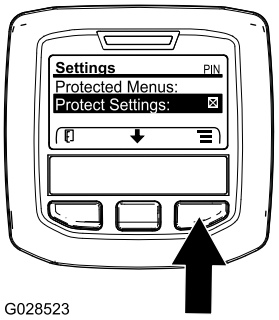

G028523

g028523

Figura 8

2. No menu de DEFINIÇÕES, utilize o botão central para ir até ao menu PROTEGIDO e prima o botão direito (Figura 9).

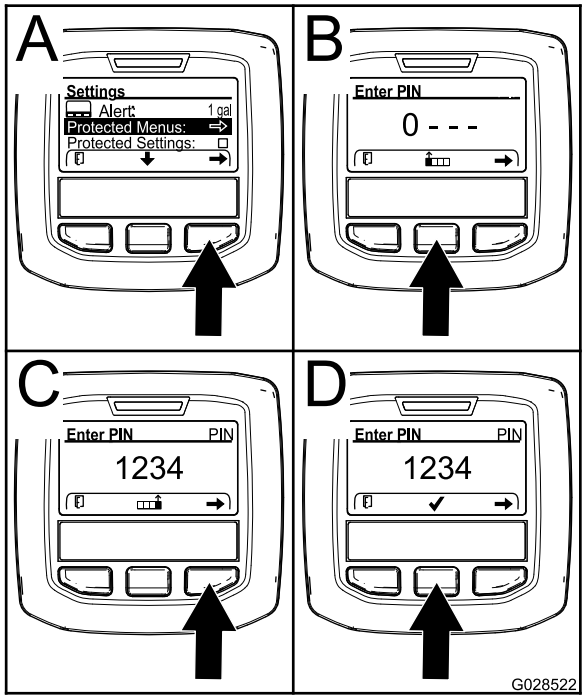

g028522

Figura 9

3. Para introduzir o PIN, prima o botão central até surgir o primeiro dígito correto e depois prima o botão direito para avançar para o próximo dígito (Figura 9B e Figura 9C). Repita este passo até ser introduzido o último dígito e prima o botão direito mais uma vez.
4. Prima o botão do meio para introduzir o PIN (Figura 9D).

   Aguarde até que a luz indicadora vermelha do InfoCenter se acenda.

   Nota: Se o InfoCenter aceitar o PIN e o menu protegido estiver desbloqueado, a palavra “PIN” surge no canto superior direito do ecrã.

Nota: Se rodar o interruptor da ignição para a posição DESLIGAR e depois para a posição LIGAR bloqueia o menu protegido.

Pode alterar a capacidade para visualizar e alterar as definições no menu protegido. Assim que tiver acedido ao menu protegido, percorra até encontrar a opção de definições protegidas. Utilize o botão direito para alterar as definições. Definir as definições protegidas para DESLIGAR permite visualizar e alterar as definições no menu protegido sem introduzir um PIN. Definir as definições protegidas para LIGAR oculta as opções protegidas e obriga a introduzir o PIN para alterar as definições no menu protegido. Depois de definir o PIN, rode o interruptor da ignição para DESLIGAR e novamente para a posição LIGAR para guardar esta função

Definir o ralenti automático

1. No menu Definições, percorra até Ralenti automático.
2. Prima o botão direito para alterar o tempo de ralenti automático entre Desligar, 8S, 10S, 15S, 20S e 30S.

Definir a velocidade máxima de corte permitida

1. No menu de definições, percorra até ao menu de velocidade de corte e prima o botão direito.
2. Utilize o botão direito para aumentar a velocidade máxima de corte (50%, 75% ou 100%).
3. Utilize o botão central para diminuir a velocidade máxima de corte (50%, 75% ou 100%).
4. Prima o botão esquerdo para sair.

Definir a velocidade máxima de transporte permitida

1. No menu Definições, percorra até ao menu Vel. de transporte e prima o botão direito.
2. Utilize o botão direito para aumentar a velocidade máxima de transporte (50%, 75% ou 100%).
3. Utilize o botão central para diminuir a velocidade máxima de transporte (50%, 75% ou 100%).
4. Prima o botão esquerdo para sair.

Quando terminar no menu Protegido, prima o botão esquerdo para sair para o menu Principal, depois prima o botão esquerdo para sair para o menu Funcionamento.

Especificações

Nota: As especificações e o desenho do produto estão sujeitos a alterações sem aviso prévio.

Largura de corte	
Total	315 cm
Plataforma do cortador central	137 cm
Plataforma do cortador lateral	94 cm
Plataforma do cortador frontal e lateral	226 cm
Largura total	
Plataformas do cortador para baixo	323 cm
Plataformas do cortador para cima (transporte)	180 cm
Comprimento total	366 cm
Altura	140 cm
Altura com proteção contra capotamento	217 cm
Espaço livre acima do solo	15 cm
Distância entre as rodas (até ao centro do pneu)	
Frente	114 cm
Posterior	107 cm
Distância entre os eixos	141 cm
Peso líquido	1922 kg

Engates/acessórios

Está disponível uma seleção de engates e acessórios aprovados pela Toro para utilização com a máquina, para melhorar e expandir as suas capacidades. Contacte um representante ou um distribuidor autorizado ou vá a www.Toro.com para uma lista de todos os engates e acessórios aprovados.

Funcionamento

Nota: Determine os lados esquerdo e direito da máquina a partir da posição normal de utilização.

Antes da operação

Segurança antes da operação

Segurança geral

- Nunca permita que crianças ou pessoal não qualificado utilizem ou procedam à assistência técnica da máquina. Os regulamentos locais podem determinar restrições relativamente à idade do operador. A formação de todos os operadores e mecânicos é da responsabilidade do proprietário.
- Familiarize-se com o funcionamento seguro do equipamento, com os comandos do utilizador e com os sinais de segurança. Saiba como parar a máquina e o motor rapidamente.
- Verifique se os dispositivos de segurança se encontram todos montados e a funcionar corretamente. Isto inclui, mas não se limita a, controlos de presença do operador, cobertura e interruptores de segurança, o sistema de proteção anticapotamento (ROPS), engates e travões. Não utilize a máquina, a não ser que todos os dispositivos de segurança estejam no lugar e a funcionar conforme indicado pelo fabricante.
- Inspecione sempre a máquina para verificar se as lâminas, os parafusos da lâmina e a estrutura de corte estão gastos ou danificados. Substitua as lâminas e as porcas gastas ou danificadas em grupos para manter o equilíbrio.
- Inspecione a área em que vai utilizar a máquina e remova todos os objetos que a máquina possa projetar.
- Avalie o terreno para determinar qual é o equipamento adequado e quaisquer engates ou acessórios necessários para utilizar a máquina devidamente e em segurança.

Segurança do combustível

⚠ PERIGO

Em determinadas circunstâncias, o combustível é extremamente inflamável e altamente explosivo. Um incêndio ou explosão provocado(a) por combustível pode resultar em queimaduras e danos materiais.

- **Encha o depósito de combustível no exterior, num espaço aberto, quando o motor estiver frio. Limpe todo o combustível derramado.**
- **Nunca encha o depósito de combustível num atrelado fechado.**
- **Não fume quando se encontrar próximo de combustível e mantenha-se afastado de todas as fontes de chama ou faíscas que possam inflamar os vapores existentes nesse meio.**
- **Guarde a gasolina num recipiente aprovado e mantenha-a longe do alcance das crianças. Nunca adquira mais do que o combustível necessário para 180 dias.**
- **Não utilize a máquina sem que todos os componentes do sistema de escape estejam corretamente montados e em boas condições de funcionamento.**

⚠ AVISO

O combustível pode ser prejudicial ou mesmo fatal quando ingerido. A exposição prolongada a vapores pode provocar lesões graves ou doenças.

- **Evite inalar vapores durante muito tempo.**
- **Mantenha as mãos e rosto afastados do bico e abertura do depósito de combustível.**
- **Mantenha o combustível afastado dos olhos e da pele.**

- Utilize apenas um contentor para combustível aprovado.
- Nunca retire a tampa do depósito nem adicione combustível ao depósito enquanto o motor se encontrar em funcionamento.
- Nunca encha recipientes no interior de um veículo ou camião ou atrelado com um revestimento de plástico. Coloque sempre os recipientes no chão e longe do veículo antes de os encher.
- Retire o equipamento do camião ou do atrelado e adicione combustível enquanto estiver no chão. Se tal não for possível, adicione combustível utilizando um recipiente portátil e não a partir do bico de abastecimento normal.
- Mantenha o bico de abastecimento sempre em contacto com o anel exterior do depósito de combustível ou com a abertura do recipiente até concluir a operação. Não utilize um dispositivo de abertura do bico.
- Se derramar combustível para cima da roupa, mude de roupa imediatamente.
- Encha o depósito de combustível até que o nível se encontre 25 mm abaixo do fundo do tubo de enchimento. Não encha muito o depósito de combustível. Volte a colocar a tampa do combustível e aperte-a bem.

Verificação do nível de óleo do motor

Antes de ligar o motor e utilizar máquina, verifique o nível do óleo no cárter do motor; consulte Verificação do nível de óleo do motor (página 56).

Verificar o sistema de arrefecimento

Antes de ligar o motor e utilizar a máquina, verifique o sistema de arrefecimento; consulte Verificar o sistema de arrefecimento (página 64).

Verificar o sistema hidráulico

Antes de ligar o motor e utilizar a máquina, verifique o sistema hidráulico; consulte Verificar o fluido hidráulico (página 68).

Encher o depósito de combustível

Capacidade do depósito de combustível

Capacidade do depósito de combustível: 79 litros

Especificação de combustível

Importante: **Utilize apenas gasóleo com ultra baixo conteúdo de enxofre. O combustível com taxas mais elevadas de enxofre degrada o catalisador de oxidação diesel (DOC), o que causa**

problemas operacionais e encurta a vida útil entre manutenções dos componentes do motor.

A não observação das seguintes precauções pode danificar o motor.

- Nunca utilize querosene nem gasolina em vez de gasóleo.
- Nunca misture querosene ou gasolina usada com gasóleo.
- Nunca guarde o combustível em recipientes com revestimento de zinco no interior.
- Não utilize aditivos de combustível.

Gasóleo

Classificação de cetanos: 45 ou superior

Teor de enxofre: ultra baixo conteúdo de enxofre (<15 ppm)

Tabela de combustível

Especificações do gasóleo	Local
ASTM D975 N.º 1-D S15 N.º 2-D S15	EUA
EN 590	União Europeia
ISO 8217 DMX	Internacional
JIS K2204 classificação N.º 2	Japão
KSM-2610	Coreia

- Use apenas gasóleo limpo ou biodiesel.
- Adquira combustível em quantidades que possam ser usadas no prazo de 180 dias para assegurar a pureza do combustível.

Utilize gasóleo de verão (N.º 2-D) a temperaturas superiores a -7° C e gasóleo de inverno (N.º 1-D ou mistura N.º 1-D/2-D) abaixo de -7° C.

Nota: A utilização de gasóleo de inverno a temperaturas inferiores proporciona um ponto de inflamação mais baixo e características de fluxo frio que facilitam o arranque e reduzem a obstrução do filtro de combustível.

A utilização de gasóleo de verão acima de -7° C contribui para uma maior duração da bomba de combustível e maior potência quando comparado com o gasóleo de inverno.

Biodiesel

Esta máquina também pode usar um combustível com mistura de biodiesel até B20 (20% biodiesel, 80% gasóleo).

Teor de enxofre: ultra baixo conteúdo de enxofre (<15 ppm)

Especificações do biodiesel: ASTM D6751 ou EN 14214

Especificações da mistura de combustível: ASTM D975, EN 590 ou JIS K2204

Importante: **A parte de gasóleo tem de ser de ultra baixo teor de enxofre.**

Tome as seguintes precauções:

- As misturas de biodiesel podem danificar as superfícies pintadas.
- Utilize misturas B5 (conteúdo de biodiesel de 5%) ou inferiores no tempo frio.
- Verifique os vedantes, tubos e juntas em contacto com o combustível, uma vez que podem degradar-se ao longo do tempo.
- Pode ocorrer obstrução do filtro durante algum tempo após mudar para misturas de biodiesel.
- Contacte o distribuidor autorizado Toro, se desejar mais informações sobre o biodiesel.

Abastecimento de combustível

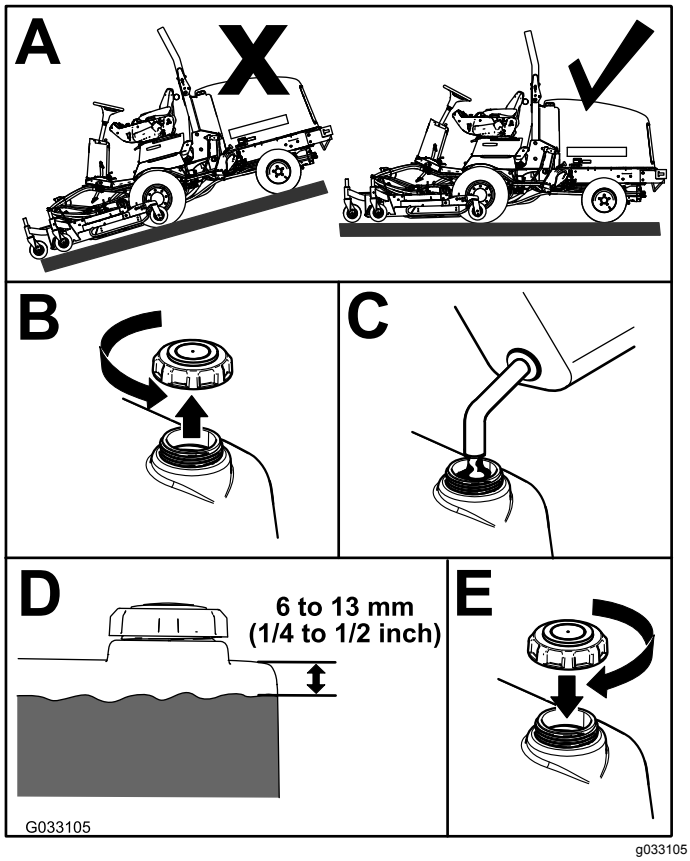

Figura 10

Nota: Se possível, encha o depósito de combustível após cada utilização; isto minimiza uma eventual formação de condensação dentro do depósito.

Verificação da pressão dos pneus

Intervalo de assistência: Em todas as utilizações ou diariamente

⚠ PERIGO

Uma baixa pressão dos pneus reduz a estabilidade da máquina em terrenos inclinados. Tal pode mesmo levar a um capotamento, e a consequentes lesões ou morte.

Não encha de menos os pneus.

A pressão correta dos pneus é de 1,72 a 2,07 bar.

Importante: **Mantenha a pressão recomendada em todos os pneus, de modo a garantir uma boa qualidade de corte e um desempenho adequado da máquina. Não encha de menos os pneus.**

Verifique a pressão do ar em todos os pneus antes de utilizar a máquina.

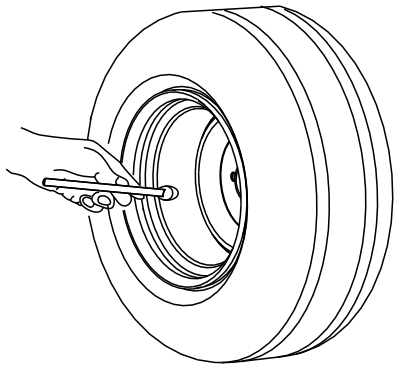

G001055

g001055

Figura 11

Verificar o aperto das porcas de roda

Intervalo de assistência: Após a primeira hora

Após as pimeiras 10 horas

A cada 200 horas

Aperte as porcas das rodas com 115 a 136 N·m pela ordem que se mostra na Figura 12 e na Figura 13.

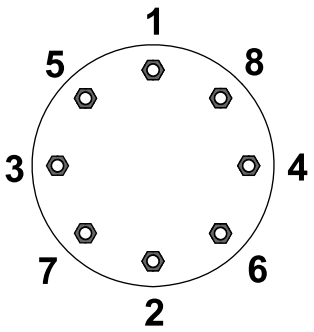

G033358

g033358

Figura 12

Rodas frontais

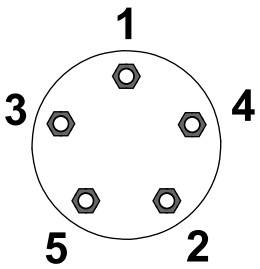

G033359

g033359

Figura 13

Rodas traseiras

⚠ AVISO

A não observância de um binário de aperto adequado das porcas das rodas pode dar origem a lesões.

Aperte as porcas das rodas com o valor de aperto adequado.

Ajuste do sistema de proteção anticapotamento (ROPS)

⚠ AVISO

Para evitar ferimentos ou a morte por capotamento: mantenha a barra de segurança levantada e bloqueada, e use o cinto de segurança.

Certifique-se de que o banco está preso com o trinco do banco.

⚠ AVISO

Não há proteção anticapotamento quando a barra de segurança estiver em baixo.

- **Não opere a máquina em terreno irregular ou num declive acentuado com a proteção contra capotamento na posição descida.**
- **Baixe a barra de segurança só quando for mesmo necessário.**
- **Não use o cinto de segurança quando a barra de segurança estiver em baixo.**
- **Conduza devagar e com cuidado.**
- **Levante a barra de segurança assim que houver espaço livre.**
- **Verifique atentamente a altura livre existente (ou seja, ramos, portas, fios elétricos) antes de passar com a máquina debaixo de qualquer objeto e impeça o contacto.**

Importante: **Use sempre o cinto de segurança quando levantar e bloquear a barra de segurança. Não use o cinto de segurança quando a barra de segurança estiver em baixo.**

Baixar o ROPS

Importante: **Baixe a barra de segurança só quando for mesmo necessário.**

Importante: **Certifique-se de que o banco está preso com o trinco do banco.**

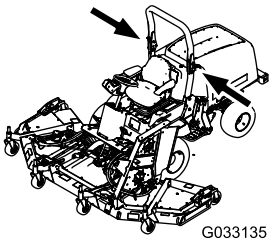

g033135

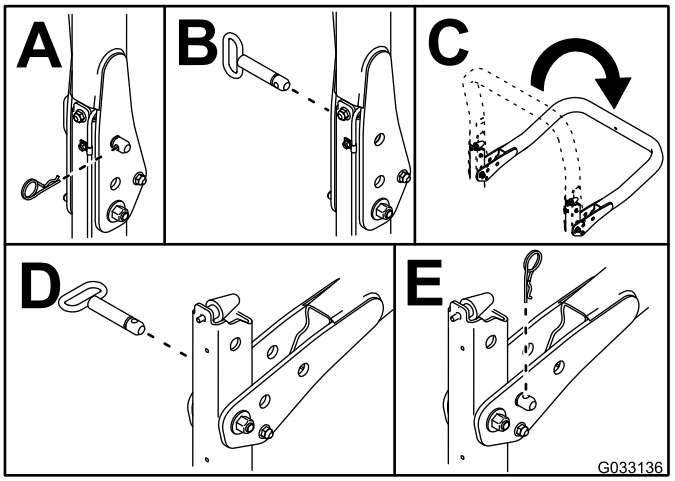

g033136

Figura 14

Elevar o ROPS

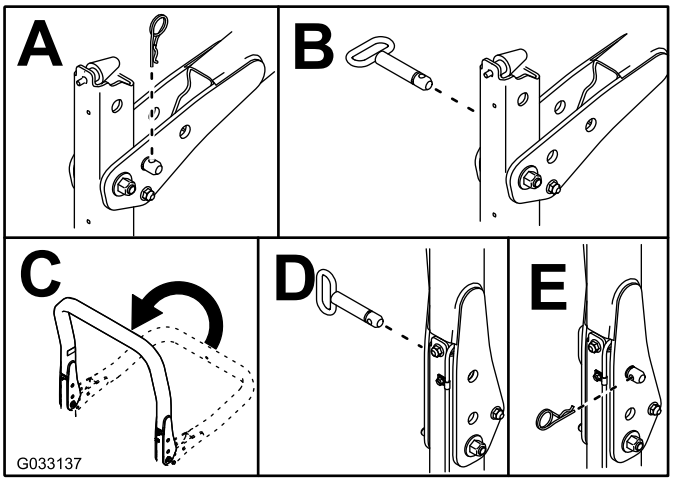

g033137

Figura 15

Ajustar a altura de corte

Plataforma do cortador central

A altura de corte é ajustável de 25 a 127 mm em incrementos de 13 mm. Para efetuar o ajuste da altura de corte na plataforma do cortador central, posicione os eixos das rodas giratórias nos orifícios superiores ou inferiores das forquilhas da roda giratória, adicionando ou retirando, para o efeito, um

igual número de espaçadores que aí se encontram, e fixando, em seguida, a corrente traseira no orifício desejado.

1. Ponha o motor em funcionamento e levante as unidades de corte de maneira a que possa mudar a altura de corte.
2. Desligue o motor e retire a chave da ignição depois de a plataforma do cortador ser elevada.
3. Coloque os eixos da roda giratória nos mesmos orifícios, em todas as forquilhas da roda giratória.

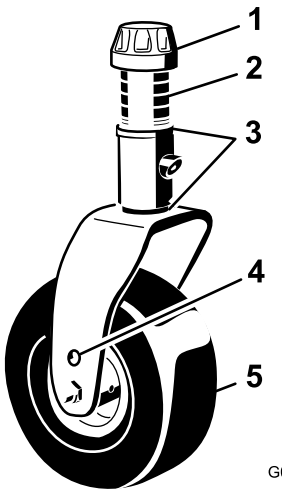

g008866

Figura 16

1. Tampa de tensionamento
2. Espaçadores
3. Calços
4. Furo de montagem do eixo superior
5. Roda

Nota: Quando utilizar alturas de corte de 64 mm ou superiores, é preciso que o parafuso do eixo esteja introduzido no orifício inferior da forquilha da roda giratória para evitar que a relva se acumule entre a roda e a forquilha. Quando utilizar alturas de corte inferiores a 64 mm e detetar acumulação de relva, inverta o sentido de marcha da máquina para retirar as aparas de relva da zona da roda/forquilha.

4. Retire a tampa de tensionamento do eixo roscado e desloque o fuso para fora do braço da roda giratória (Figura 16).
5. Instale os 2 calços no eixo, tal como se encontravam originalmente.

   Nota: Estes calços são necessários para atingir a mesma altura ao longo de toda a largura das plataformas do cortador. Desloque um número apropriado de espaçadores de 13 mm (consulte a tabela abaixo) para o eixo para obter a altura de corte desejada; em seguida, desloque a anilha para o eixo.

   Consulte o quadro seguinte para determinar quais as combinações de espaçadores adequadas para cada posição (Figura 17):

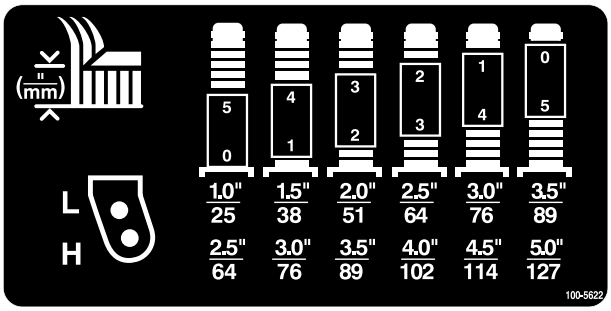

decal100-5622nc

Figura 17

6. Empurre o fuso da roda giratória ao longo do braço da roda giratória dianteira.
7. Coloque os calços (tal como se encontravam inicialmente) e os espaçadores restantes no eixo.
8. Volte a montar a tampa de fixação para fixar a estrutura.
9. Retire o perno de gancho e pino de segurança que fixam as correntes da altura de corte à traseira da plataforma do cortador (Figura 18).

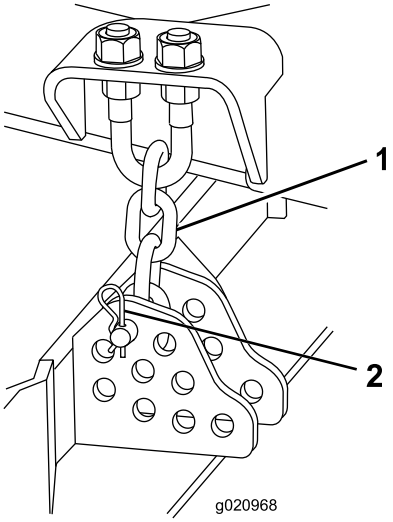

g020968

Figura 18

1. Corrente da altura de corte
2. Pino de segurança e perno de gancho

10. Monte as correntes da altura de corte no orifício da altura de corte desejada com o contrapino e pino de segurança (Figura 19).

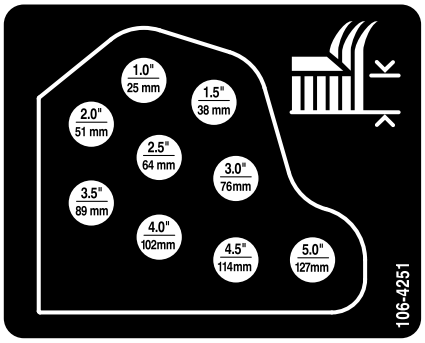

decal106-4251nc

Figura 19

Nota: Quando utilizar alturas de corte de 25 mm, 38 mm ou ocasionalmente 51 mm, deverá mudar os patins e as rodas guia para os orifícios mais altos.

Plataformas do cortador laterais

Para efetuar o ajuste da altura de corte das plataformas do cortador laterais, deverá adicionar ou remover igual número de espaçadores das forquilhas da roda giratória, colocar os eixos das rodas giratórias nos orifícios de altura de corte superiores ou inferiores nas forquilhas da roda giratória e, em seguida, fixar os braços articulados nos orifícios selecionados.

1. Coloque os eixos da roda giratória nos mesmos orifícios em todas as forquilhas da roda giratória (Figura 20 e Figura 22).
2. Retire a tampa de tensionamento do eixo roscado e desloque o fuso para fora do braço da roda giratória (Figura 20).

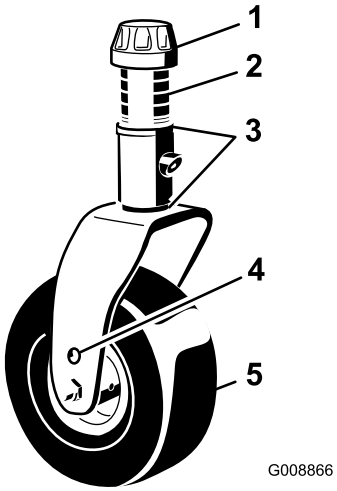

g008866

Figura 20

1. Tampa de tensionamento
2. Espaçadores
3. Calços
4. Furo de montagem do eixo superior
5. Roda

3. Instale os 2 calços no eixo, tal como se encontravam originalmente.

   Nota: Estes calços são necessários para atingir a mesma altura ao longo de toda a largura das plataformas de corte. Desloque um número apropriado de espaçadores de 13 mm (consulte a tabela abaixo) para o eixo para obter a altura de corte desejada; em seguida, desloque a anilha para o eixo.

   Consulte o quadro seguinte para determinar quais as combinações de espaçadores adequadas para cada posição (Figura 21).

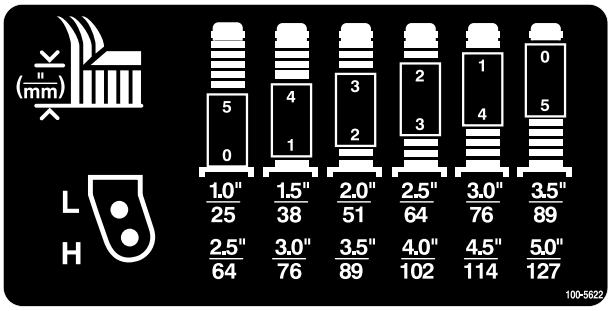

decal100-5622nc

Figura 21

4. Empurre o fuso da roda giratória ao longo do braço da roda giratória dianteira.
5. Coloque os calços (tal como se encontravam inicialmente) e os espaçadores restantes no eixo.
6. Retire o contrapino tipo grampo e os pinos de segurança dos braços articulados da roda giratória (Figura 22).
7. Rode a barra tensora para levantar ou descer o braço articulado, até os orifícios se encontrarem alinhados com os orifícios da altura de corte desejados, na estrutura da plataforma do cortador (Figura 22 e Figura 23).

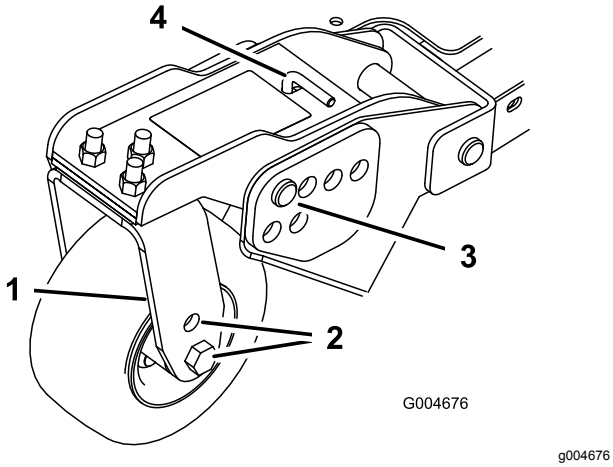

g004676

Figura 22

1. Braço articulado da roda giratória
2. Furos de montagem do eixo
3. Pino de segurança e perno de gancho
4. Barra tensora

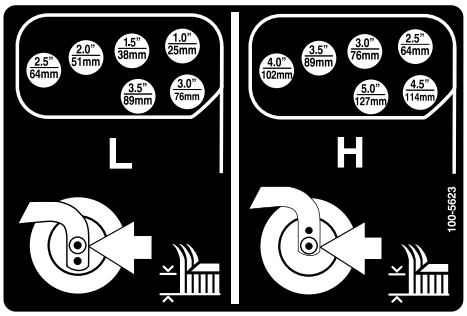

decal100-5623nc

Figura 23

8. Monte os respetivos pinos de segurança e contrapinos tipo grampo.
9. Rode a barra tensora no sentido contrário ao dos ponteiros do relógio (apertar à mão) para aplicar tensão no ajuste.

Ajuste dos patins

Monte os patins na posição mais baixa quando operar com alturas de corte superiores a 64 mm e na posição mais alta quando operar com alturas de corte inferiores a 64 mm.

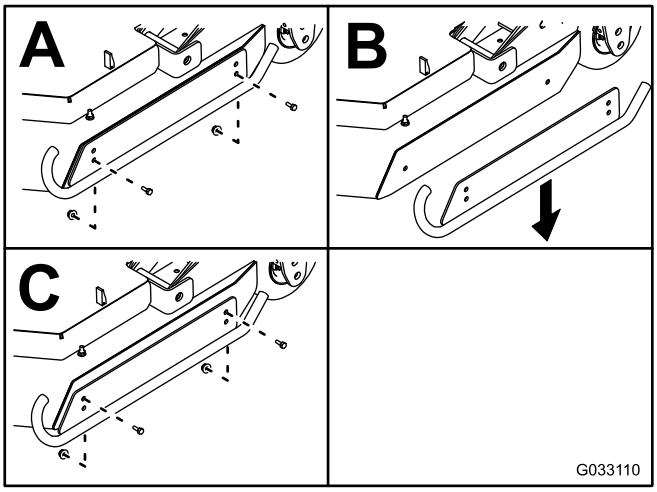

g033110

Figura 24

Ajuste dos rolos da plataforma do cortador

Os cilindros da plataforma do cortador devem ser montados na posição mais baixa quando operar com alturas de corte superiores a 64 mm e na posição mais alta quando operar com alturas de corte inferiores a 64 mm.

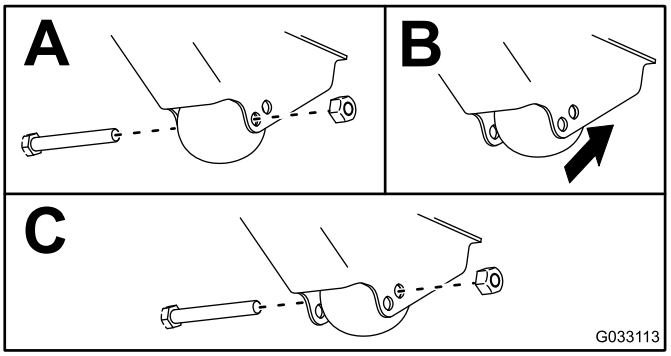

g033113

Figura 25

Ajuste da lâmina

Para garantir o correto funcionamento da plataforma do cortador, tem que haver uma folga de 10 a 16 mm entre as extremidades das lâminas das plataformas do cortador lateral e central (Figura 26).

1. Levante a plataforma do cortador de forma a que as lâminas fiquem visíveis e bloqueie a secção da plataforma central para a mesma não cair acidentalmente.

   Nota: As plataformas laterais têm que estar na horizontal relativamente à plataforma do cortador central.

2. Rode a lâmina central e a lateral adjacente de forma a que as suas extremidades fiquem alinhadas. Meça a distância entre as pontas das lâminas (Figura 26).

   Nota: A distância deve ser de aproximadamente 10 a 16 mm.

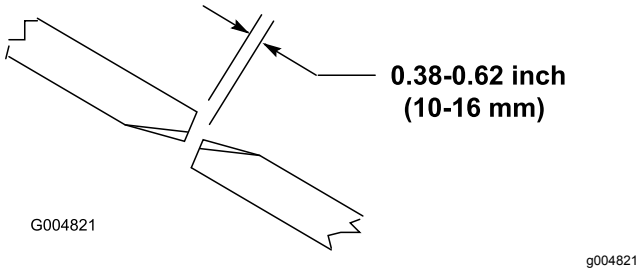

Figura 26

3. Para ajustar a distância, localize o parafuso de ajuste existente na ligação articulada posterior da plataforma do cortador (Figura 27).
4. Liberte a porca de bloqueio do parafuso de ajuste.
5. Desaperte ou aperte os parafusos de ajuste até obter uma folga de 10 a 16 mm e, em seguida, aperte a porca de retenção.
6. Repita o procedimento no lado oposto da plataforma do cortador.

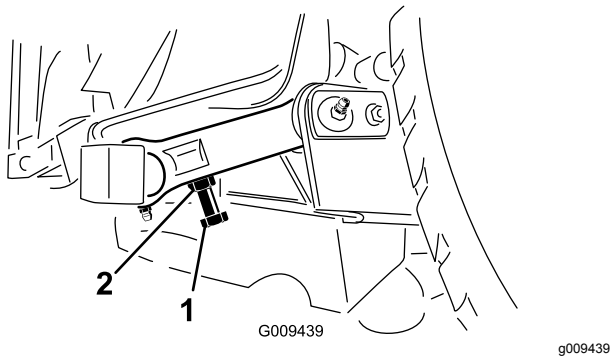

Figura 27

1. Parafuso de ajuste
2. Porca de segurança

Corrigir um desalinhamento entre as plataformas do cortador

Devido às diferenças existentes nas condições de relva e nos valores de equilíbrio da unidade de tração, deverá efetuar um corte experimental numa área de relva e verificar os resultados antes de iniciar a operação propriamente dita.

1. Ajuste todas as plataformas do cortador para a altura de corte desejada; consulte Ajustar a altura de corte (página 27).
2. Verifique e ajuste a pressão dos pneus dianteiros e traseiros para 1,72 a 2,07 bar.
3. Verifique e ajuste a pressão dos pneus da roda giratória para 3,45 bar.
4. Verifique as pressões da carga e do contrapeso com o motor à VELOCIDADE MÁXIMA, usando os pontos de ensaio do sistema hidráulico.

   Nota: Ajuste o contrapeso para 2 241 kPa (325 psi).
5. Verifique se há lâminas empenadas; consulte Deteção de lâminas deformadas (página 75).
6. Efetue o corte da relva numa zona de ensaio para determinar se todas as plataformas do cortador se encontram à mesma altura.
7. Caso ainda seja necessário proceder a ajustes na plataformas do cortador, procure uma superfície plana, usando uma régua de 2 m ou maior.
8. Para medir melhor a planicidade da lâmina, selecione uma altura de corte entre 7,6 e 10,1 cm; consulte Ajustar a altura de corte (página 27).
9. Baixe as plataformas do cortador para uma superfície nivelada e retire as coberturas da parte superior das plataformas do cortador.
10. Desaperte a porca flangeada que fixa a polia intermédia para libertar a tensão da correia de cada uma das plataformas do cortador.

Ajustar a plataforma do cortador central

1. Rode a lâmina de cada eixo até que as suas extremidades se encontrem viradas para a frente e para trás.
2. Meça a distância existente entre o chão e a ponta dianteira da lâmina.
3. Ajuste os calços de 3 mm na(s) forquilha(s) da roda giratória de forma que coincidam com altura de corte fixada no autocolante (Figura 28); consulte Ajuste da inclinação da plataforma do cortador (página 72).

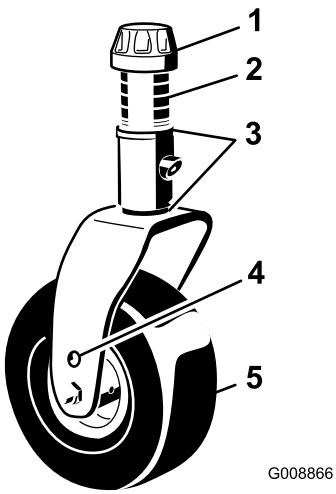

g008866

Figura 28

1. Tampa de tensionamento
2. Espaçadores
3. Calços
4. Furo de montagem do eixo superior
5. Roda

Ajustar as plataformas do cortador laterais

1. Rode a lâmina de cada eixo até que as suas extremidades se encontrem viradas para a frente e para trás.
2. Meça a distância existente entre o chão e a ponta dianteira da lâmina.
3. Ajuste os calços de 3 mm na(s) forquilha(s) da roda giratória de forma que coincidam com altura de corte fixada no autocolante (Figura 29).

   Nota: Apenas para o eixo da lâmina exterior, consulte Ajuste da inclinação da plataforma do cortador (página 72).

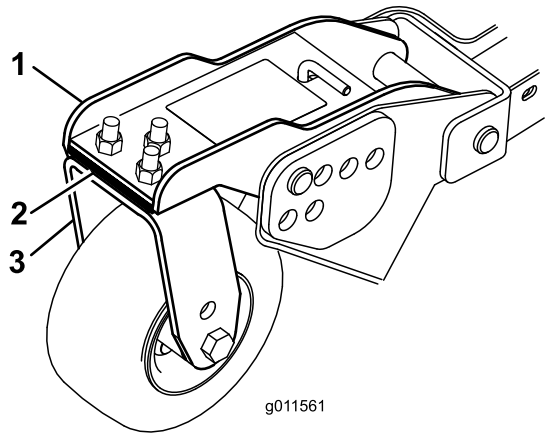

g011561

Figura 29

1. Braço da roda giratória dianteira
2. Calços
3. Forquilha da roda giratória dianteira

Alinhamento da altura de corte entre as plataformas do cortador

1. Disponha as lâminas lado a lado no eixo exterior das plataformas do cortador laterais.
2. Meça a distância existente entre o chão e a extremidade da lâmina em ambas as unidades e compare.

   Nota: Deve haver uma distância de 3 mm entre cada.
3. Adicione ou retire os calços de 3 mm das rodas giratórias laterais, conforme necessário.
4. Confirme novamente a distância entre as extremidades exteriores de ambas as plataformas do cortador laterais e ajuste conforme necessário.

Verificação dos interruptores de segurança

Intervalo de assistência: Em todas as utilizações ou diariamente

A máquina possui interruptores de segurança no sistema elétrico. Estes interruptores desativam as funções de tração ou tomada de força quando sai do banco. Embora o motor continue a funcionar se o interruptor da tomada de força for desengatado e o pedal de tração libertado, desligue o motor antes de abandonar o banco.

Para verificar o funcionamento dos interruptores de segurança siga o seguinte procedimento:

1. Conduza a máquina lentamente para uma zona espaçosa e aberta. Baixe a plataforma de corte, desligue o motor e engate o travão de estacionamento.
2. Sente-se no banco e pressione o pedal de tração. Tente ligar o motor. O motor não deverá arrancar. Se o motor ligar, significa que existe uma avaria no sistema de segurança e que deverá ser corrigida antes de iniciar a operação.
3. Sente-se no banco e ligue o motor. Levante-se e desloque o interruptor da tomada de força para a posição LIGAR. A tomada de força não se deve acionar. Se a tomada de força se acionar, significa que existe uma avaria no sistema de segurança e que deverá ser corrigida antes de iniciar a operação.
4. Sente-se no banco, engate o travão de estacionamento e ligue o motor. Retire o pedal de tração da posição de PONTO-MORTO. O InfoCenter irá apresentar “tração não permitida” e a máquina não se deve mover. Se o motor

se mover, significa que existe uma avaria no sistema de segurança e que deverá ser corrigida antes de iniciar a operação.

Durante a operação

Segurança durante o funcionamento

Segurança geral

- O proprietário/utilizador pode evitar e é responsável por acidentes que possam causar lesões a si próprio e a outros e por danos provocados à propriedade.
- Utilize vestuário adequado, incluindo proteção visual, calçado resistente antiderrapante e proteções para os ouvidos. Recomenda-se a utilização de sapatos de proteção e calças compridas, por vezes exigidos por alguns regulamentos de segurança locais. Prenda cabelo comprido, prenda vestuário solto e não utilize joias.
- Certifique-se de que as transmissões estão na posição PONTO MORTO e o travão de estacionamento está engatado e se encontra na posição de funcionamento antes de ligar o motor.
- Mantenha todas as partes do corpo, incluindo as mãos e os pés, longe de peças em movimento.
- Não utilize a máquina quando estiver doente, cansado ou se encontrar sob o efeito de álcool ou drogas.
- Mantenha a direção da descarga do cortador afastada de pessoas e animais.
- Não efetue a operação de corte em marcha-atrás, exceto quando absolutamente necessário. Se tiver de cortar em marcha-atrás, olhe para trás e para baixo para confirmar que não há crianças por perto antes de mover a máquina em marcha-atrás. Mantenha-se atento e desligue a máquina se uma criança entrar na área.
- Tome todas as precauções adicionais necessárias quando se aproximar de esquinas sem visibilidade, arbustos, árvores ou outros objetos que possam obstruir a visibilidade.
- Não efetue operações de corte perto de depressões, buracos ou bancos de areia. A máquina poderá capotar repentinamente se uma roda resvalar ou se o piso ceder.
- Não transporte passageiros na máquina.
- Opere a máquina apenas em condições de boa visibilidade e condições atmosféricas adequadas. Nunca opere a máquina quando existir a possibilidade de trovoadas.
- Não efetue operações de corte quando a relva se encontrar molhada. Uma redução da tração poderá fazer com que a máquina derrape.
- Nunca levante a plataforma de corte quando as lâminas se encontrarem em funcionamento.
- Pare a máquina e inspecione as lâminas depois de atingir um objeto ou se existir uma vibração anormal na máquina. Efetue todas as reparações necessárias antes de retomar o funcionamento.
- Pare as lâminas sempre que não estiver a cortar, especialmente quando atravessar terreno solto, como gravilha.
- Abrande e tome as precauções necessárias quando virar e atravessar estradas ou passeios com a máquina. Dê sempre prioridade.
- Ligue as luzes de aviso da máquina sempre que percorrer uma via pública, exceto nos casos em que a sua utilização é expressamente proibida.
- Desengate a transmissão para o engate e desligue o motor antes de adicionar combustível e ajustar a altura de corte.
- Altere a regulação do regulador, reduzindo-a, antes de desligar o motor e, se este estiver equipado com uma válvula de corte, desligue a alimentação do combustível quando terminar de utilizar a máquina.
- Nunca ligue o motor numa área onde os gases de escape fiquem presos.
- Nunca deixe um motor a trabalhar sem vigilância.
- Antes de sair da posição de funcionamento, faça o seguinte:
  - Pare a máquina numa superfície nivelada.
  - Desative a tomada de força e desça os acessórios.
  - Engate o travão de estacionamento.
  - Desligue o motor e retire a chave da ignição.
  - Aguarde que todas as partes móveis parem.
- Não altere os valores do regulador nem acelere o motor excessivamente. Se utilizar o motor a velocidades excessivas, pode aumentar o risco de lesões.
- Não use a máquina como um veículo de reboque.
- Utilize apenas acessórios e engates aprovados pela The Toro® Company.

Segurança do sistema de proteção anticapotamento (ROPS)

- **Não** retire a unidade ROPS da máquina.
- Certifique-se de que o cinto de segurança está preso e o pode tirar rapidamente em caso de emergência.

- Utilize sempre o cinto de segurança quando o ROPS estiver para cima.
- Verifique atentamente o espaço superior existente (ou seja, ramos, portas, fios elétricos) antes de conduzir a máquina para debaixo de quaisquer objetos. Não entre em contacto com eles.
- Mantenha o ROPS em boas condições de funcionamento inspecionando-o regularmente para verificar se há danos e mantenha apertadas todas as fixações.
- Substitua um ROPS danificado. Não efetue nenhuma reparação ou revisão.
- Todas as alterações a um ROPS têm de ser aprovadas pela The Toro® Company.

Segurança em declives

- Abrande a máquina e tome todas as precauções quando utilizar a máquina em declives. Quando utilizar a máquina em inclinações, conduza na direção recomendada. As condições da relva poderão afetar a estabilidade da máquina.
- Evite arrancar, parar ou virar num declive. Se os pneus perderem tração, deverá desengatar a(s) lâmina(s) e descer lentamente o declive.
- Não faça curvas apertadas. Tenha cuidado ao fazer marcha-atrás.
- Ao operar a máquina numa inclinação, mantenha sempre todas as unidades de corte descidas.
- Evite virar a máquina numa inclinação. Se não puder evitar a mudança de direção, faça-o lenta e gradualmente, no sentido descendente.
- Tenha cuidado adicional ao operar a máquina com engates; estes podem afetar a estabilidade da máquina.

Ligação e desligação do motor

Ligação do motor

Importante: **A purga do sistema de combustível é efetuada automaticamente quando se verificar uma das seguintes situações:**

- Arranque inicial de uma máquina nova.
- Paragem do motor por falta de combustível.
- Manutenção dos componentes do sistema de combustível.

1. Retire o pé do pedal de tração e certifique-se de que este se encontra na posição de ponto morto. Certifique-se de que o travão de estacionamento se encontra ativado.
2. Desloque o interruptor da velocidade do motor para a posição RALENTI BAIXO.
3. Rode a chave da ignição para a posição RUN (arrancar).

   Nota: A luz indicadora acende.
4. Quando a luz indicadora das velas apagar, rode a chave da ignição para a posição START (ligar). Liberte imediatamente a chave quando o motor arrancar, deixando-a regressar à posição FUNCIONAMENTO.

   Importante: **O motor de arranque não deverá funcionar mais de 30 segundos em cada tentativa, de modo a não prejudicar o seu desempenho. Se o motor não arrancar no espaço de 30 segundos, rode a chave para a posição DESLIGAR, verifique os comandos e os procedimentos efetuados, aguarde mais 30 segundos e repita o procedimento de arranque.**
5. Deixe o motor aquecer a uma velocidade intermédia (sem carga) e depois desloque a alavanca do regulador para a posição desejada.

Importante: **Deixe o motor a funcionar ao ralenti durante cinco minutos antes de o desligar, depois de uma operação com a carga total. O não cumprimento deste procedimento pode provocar avarias ao nível do carregador do turbo.**

Paragem do motor

Importante: **Deixe o motor a funcionar ao ralenti durante 5 minutos antes de o desligar, depois de uma operação com a carga total. Isto permite que o turbocompressor arrefeça antes de se desligar o motor. O não cumprimento deste procedimento pode provocar avarias ao nível do turbocompressor.**

Nota: Baixe as plataformas do cortador, desligue o motor e engate o travão de estacionamento. Isto alivia a carga hidráulica do sistema, evita o desgaste nas peças do sistema e evita também um abaixamento acidental das plataformas do cortador.

1. Desloque o interruptor da tomada de força para a posição DESLIGAR.
2. Engate o travão de estacionamento.
3. Desloque o interruptor da velocidade do motor para a posição RALENTI BAIXO.
4. Rode a chave para a posição OFF.
5. Tire a chave da ignição para evitar arranques acidentais.

Compreender a tração Smart Power™

Com a tração Toro Smart Power™, não tem de equilibrar manualmente a velocidade de tração com a velocidade do motor em condições difíceis. A Smart Power impede o atolamento em relva densa ao controlar automaticamente a velocidade da máquina e ao otimizar o desempenho de corte. Pode simplesmente definir uma velocidade máxima, que seja confortável, e cortar sem ter de reduzir manualmente a velocidade de tração quando cortar em condições difíceis.

Inversão do funcionamento da ventilação

A velocidade da ventilação é controlada pela temperatura do óleo hidráulico e pela temperatura do líquido de refrigeração do motor. É iniciado automaticamente um ciclo inverso quando a temperatura do líquido de arrefecimento ou óleo hidráulico atingem um determinado ponto. Esta inversão ajuda a soprar detritos do painel traseiro e a baixar as temperaturas de refrigeração e do óleo hidráulico. Ao premir simultaneamente os botões direito e esquerdo no InfoCenter, a ventilação conclui um ciclo inverso iniciado manualmente. Recomenda-se a inversão manual da ventilação antes de sair da área de trabalho, de entrar na oficina ou na área de armazenamento.

Compreender o ralenti automático

A máquina está equipada com ralenti automático que coloca automaticamente o motor numa velocidade intermédia quando todas as seguintes funções não estão a ser utilizadas, durante um período pré-determinado previamente definido no InfoCenter.

- O pedal de tração volta à posição de NEUTRO.
- A tomada de força está desengatada.
- Nenhum dos interruptores de elevação está ativado.

  Quando alguma das funções anteriores é iniciada, a máquina regressa automaticamente à posição de aceleração anterior.

Cortar relva com a máquina

Nota: Cortar a relva a uma taxa que aplique carga sobre o motor promove a regeneração do DPF.

1. Leve a máquina para o local do trabalho.
2. Sempre que possível, coloque o interruptor da velocidade do motor em ralenti alto.
3. Engate o interruptor da PTO.
4. Gradualmente, mova o pedal de tração para a frente e, lentamente, conduza a máquina pela área de corte.
5. Assim que a parte dianteira das unidades de corte estiver na área de corte, baixe as unidades de corte.
6. Corte a relva de modo a que as lâminas consigam cortar e descarregar aparas a uma taxa elevada ao mesmo tempo que produzem uma boa qualidade de corte.

   Nota: Se a taxa de corte for demasiado elevada, a qualidade de corte pode deteriorar-se. Reduza a velocidade da máquina ou reduza a largura de corte para recuperar a velocidade do motor ao ralenti alto.
7. Quando as unidades de corte estiverem na extremidade mais distante da área de corte, baixe as unidades de corte.
8. Efetue uma volta em forma de gota para alinhar rapidamente para a próxima passagem.

Regeneração do filtro de partículas de diesel

O filtro de partículas de diesel (DPF) faz parte do sistema de escape. O catalisador de oxidação diesel do DPF reduz os gases nocivos e o filtro de fuligem remove a fuligem do escape do motor.

O processo de regeneração do DPF utiliza o calor do escape do motor para incinerar as partículas acumuladas no filtro de fuligem, convertendo a fuligem em cinzas, e limpa os canais do filtro de fuligem para que o escape do motor filtrado flua pelo DPF.

O computador do motor monitoriza a acumulação de fuligem ao medir a pressão no DPF. Se a pressão for demasiado elevada, a fuligem não está a ser incinerada no filtro de partículas fuligem do funcionamento normal do motor. Para manter o DPF sem fuligem, não se esqueça do seguinte:

- A regeneração passiva ocorre continuamente enquanto o motor está a trabalhar — coloque o motor a trabalhar na velocidade máxima, quando possível, para promover a regeneração do DPF.
- Se a pressão for demasiado elevada, o computador do motor dá esta indicação através do InfoCenter quando processos adicionais (assistir e repor regeneração) estiverem a ser executados.
- Deixe que o processo de regeneração de reposição e assistida conclua antes de desligar o motor.

Opere e faça a manutenção da sua máquina tendo em mente a função do DPF. De um modo geral, a carga do motor a uma velocidade do motor no ralenti alto produz uma temperatura de escape adequada para a regeneração do DPF.

Importante: **Minimize o tempo em que o motor está ao ralenti ou opere o motor a uma velocidade do motor baixa para ajudar a reduzir a acumulação de fuligem no filtro de fuligem.**

⚠ CUIDADO

A temperatura de escape é quente (aproximadamente 600 °C durante a regeneração do DPF em estacionamento ou a regeneração de recuperação. O gás de escape quente pode feri-lo a si ou a outras pessoas.

- **Nunca opere o motor num espaço fechado.**
- **Certifique-se de que não existem materiais inflamáveis em torno do sistema de escape.**
- **Nunca toque num componente do sistema de escape que esteja quente.**
- **Não fique perto do tubo de escape da máquina.**

Acumulação de fuligem no DPF

- Ao longo do tempo, o DPF acumula fuligem no filtro de fuligem. O computador do motor monitoriza o nível de fuligem no DPF.
- Quando se acumular fuligem suficiente, o computador informa-o de que está na hora de regenerar o filtro de partículas de gasóleo.
- A regeneração do DPF é um processo que aquece o DPF para converter a fuligem em cinzas.
- Para além das mensagens de aviso, o computador reduz a potência gerada pelo motor em diferentes níveis de acumulação de fuligem.

Mensagens de aviso do motor — Acumulação de fuligem

Nível da indicação	Código de falha	Classificação da potência do motor	Ação recomendada
Nível 1: aviso do motor	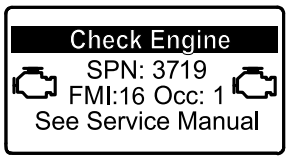 g213866 **Figura 30** Verificar o motor SPN 3719, FMI 16	O computador diminui a potência do motor para 85%.	Efetue uma regeneração estacionada assim que possível; consulte a Regeneração em estacionamento (página 40).
Nível 2: aviso do motor	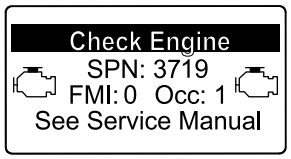 g213867 **Figura 31** Verificar o motor SPN 3719, FMI 0	O computador reduz a potência do motor para 50%	Efetue uma regeneração de recuperação assim que possível; consulte a Regeneração de recuperação (página 43).

Acumulação de cinzas no DPF

- As cinzas mais leves são descarregadas através do sistema de escape; as cinzas mais pesadas são recolhidas no filtro de fuligem.
- As cinzas são resíduos do processo de regeneração. Ao longo do tempo, o filtro de partículas de diesel acumula cinzas que não são descarregadas com o escape do motor.
- O computador do motor calcula a quantidade de cinzas acumuladas no DPF.
- Quando tiverem sido acumuladas cinzas suficientes, o computador do motor envia

informações para o InfoCenter sob a forma de aviso do sistema ou falha do motor para indicar a acumulação de cinzas no DPF.

- Os avisos e as falhas indicam que está na hora de efetuar a manutenção do DPF.
- Para além dos avisos, o computador reduz a potência produzida pelo motor em diferentes níveis de acumulação de cinzas.

Mensagens de alerta e aviso do motor no InfoCenter — Acumulação de cinzas

Nível da indicação	Código de falha ou alerta	Redução da velocidade do motor	Classificação da potência do motor	Ação recomendada
Nível 1: alerta do sistema	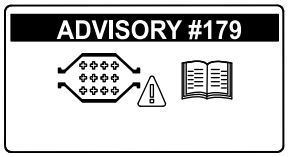 g213865 **Figura 32** Conselho n.º 179	Não	100%	Informe o departamento de manutenção se o Conselho n.º 179 surgir no InfoCenter.
Nível 2: aviso do motor	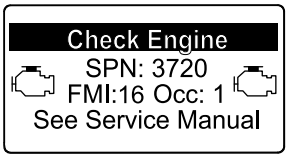 g213863 **Figura 33** Verificar o motor SPN 3720, FMI 16	Não	O computador diminui a potência do motor para 85%.	Efetue a manutenção do DPF; consulte Assistência ao catalisador de oxidação diesel (DOC) e filtro de partículas (página 57)
Nível 3: aviso do motor	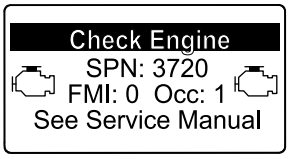 g213864 **Figura 34** Verificar o motor SPN 3720, FMI 0	Não	O computador reduz a potência do motor para 50%	Efetue a manutenção do DPF; consulte Assistência ao catalisador de oxidação diesel (DOC) e filtro de partículas (página 57)
Nível 4: aviso do motor	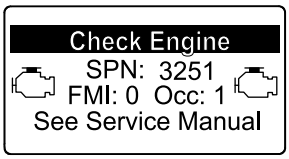 g214715 **Figura 35** Verificar o motor SPN 3251, FMI 0	Velocidade do motor na aceleração máxima + 200 rpm	O computador reduz a potência do motor para 50%	Efetue a manutenção do DPF; consulte Assistência ao catalisador de oxidação diesel (DOC) e filtro de partículas (página 57)

Tipos de regeneração do filtro de partículas de diesel

Tipos de regeneração do filtro de partículas de gasóleo que são efetuados enquanto a máquina está a trabalhar:

Tipo de regeneração	Condições para a regeneração do DPF	Descrição de operação do DPF
Passiva	Ocorre durante o funcionamento normal da máquina a uma velocidade do motor alta ou a uma carga elevada do motor	O InfoCenter não mostra um ícone indicador da regeneração passiva. Durante a regeneração passiva, o DPF processa gases de escape muito quentes, ao oxidar as emissões nocivas e reduzir a fuligem a cinzas. Consulte a Regeneração do DPF passiva (página 39).
Assistida	Ocorre em resultado da velocidade do motor baixa, da carga do motor baixa ou após o computador detetar pressão no DPF.	Quando o ícone da regeneração assistida/de reposição  surge no InfoCenter, está em curso uma regeneração assistida. Durante a regeneração assistida, o computador controla a aceleração de entrada para aumentar a temperatura de escape, permitindo a ocorrência da regeneração assistida. Consulte a Regeneração do DPF assistida (página 39).
Reposição	Ocorre apenas após a regeneração assistida, se o computador detetar que a regeneração assistida não reduziu suficientemente o nível de fuligem. Também ocorre a cada 100 horas para repor as leituras do sensor de base.	Quando o ícone da regeneração assistida/de reposição  surge no InfoCenter, está em curso uma regeneração. Durante a regeneração de reposição, o computador controla a aceleração de entrada e os injetores de combustível para aumentar a temperatura de escape durante a regeneração. Consulte a Regeneração de reposição (página 40).

Tipos de regeneração do filtro de partículas de gasóleo que exigem que estacione a máquina:

Tipo de regeneração	Condições para a regeneração do DPF	Descrição de operação do DPF
Estacionada	A acumulação de fuligem ocorre em resultado de funcionamento prolongado a uma velocidade do motor baixa ou a uma carga do motor baixa. Também pode ocorrer em resultado da utilização incorreta de combustível ou óleo. O computador deteta a pressão devido à acumulação de fuligem e exige uma regeneração em estacionamento.	Quando o ícone da regeneração em estacionamento  surge no InfoCenter, é necessária uma regeneração. • Efetue a regeneração em estacionamento assim que possível para evitar uma regeneração de recuperação. • A regeneração em estacionamento demora entre 30 a 60 minutos. • Tem de ter, pelo menos, 1/4 do depósito do combustível cheio. • Tem de estacionar a máquina para efetuar uma regeneração de recuperação. Consulte a Regeneração em estacionamento (página 40).

Tipos de regeneração do filtro de partículas de gasóleo que exigem que estacione a máquina: (cont'd.)

Tipo de regeneração	Condições para a regeneração do DPF	Descrição de operação do DPF
Recuperação	Ocorre em resultado de ignorar pedidos de regeneração em estacionamento e de continuar a utilizar a máquina, acumulando mais fuligem quando o DPF está já a necessitar da regeneração em estacionamento.	Quando o ícone da regeneração de recuperação  surge no InfoCenter, é pedida uma regeneração de recuperação. Contacte o seu representante autorizado Toro para que um técnico de manutenção efetue a regeneração de recuperação. • Uma regeneração de recuperação demora 4 horas a concluir. • Tem de ter, pelo menos, 1/2 do depósito do combustível cheio. • Tem de estacionar a máquina para efetuar uma regeneração de recuperação. Consulte a Regeneração de recuperação (página 43).

Regeneração do DPF passiva

- A regeneração passiva ocorre como parte do funcionamento normal do motor.
- Enquanto a máquina está a trabalhar, coloque o motor a trabalhar na velocidade máxima, quando possível, para promover a regeneração do DPF.

Regeneração do DPF assistida

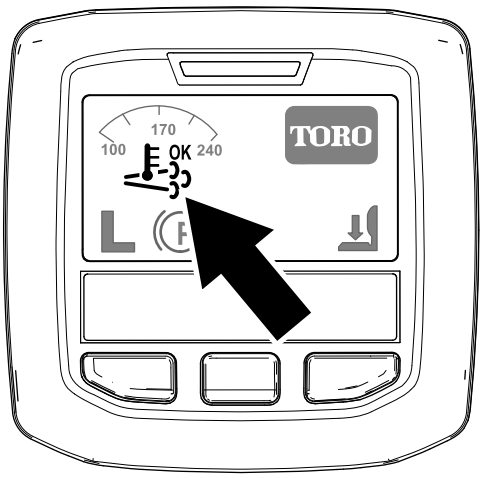

g214711

Figura 36
Ícone de regeneração assistida/de reposição

- O ícone da regeneração assistida/de reposição surge no InfoCenter (Figura 36).
- O computador controla a aceleração de entrada para aumentar a temperatura do escape do motor.
- Enquanto a máquina está a trabalhar, coloque o motor a trabalhar na velocidade máxima, quando possível, para promover a regeneração do DPF.
- O ícone 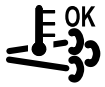 surge no InfoCenter enquanto a regeneração assistida está a ser processada.
- Sempre que possível, não desligue o motor nem reduza a velocidade do motor enquanto a regeneração assistida está a ser processada.

Importante: **Deixe que a máquina conclua o processo de regeneração assistida antes de desligar o motor.**

Nota: A regeneração assistida acabou de ser processada quando o ícone 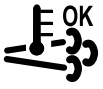 desaparece do InfoCenter.

Regeneração de reposição

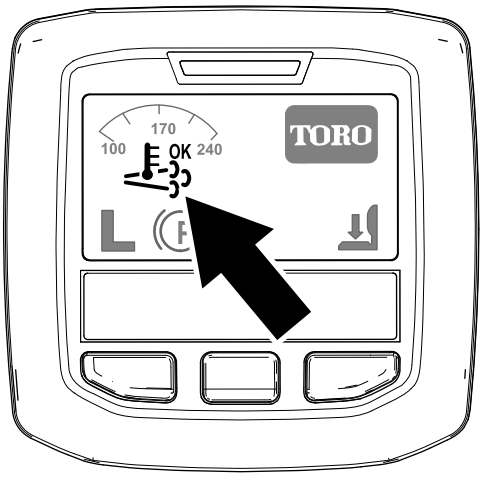

g214711

Figura 37

Ícone de regeneração assistida/de reposição

- O ícone da regeneração assistida/de reposição surge no InfoCenter (Figura 37).
- O computador controla a aceleração de entrada e altera o funcionamento da injeção de combustível para aumentar a temperatura do escape do motor.

  Importante: **O ícone da regeneração assistida/de reposição indica que a temperatura de escape descarregada da máquina pode ser mais quente do que durante o funcionamento normal.**
- Enquanto a máquina está a trabalhar, coloque o motor a trabalhar na velocidade máxima, quando possível, para promover a regeneração do DPF.
- O ícone 

surge no InfoCenter enquanto a regeneração de reposição está a ser processada.
- Sempre que possível, não desligue o motor nem reduza a velocidade do motor enquanto a regeneração de reposição está a ser processada.

  Importante: **Deixe que a máquina conclua o processo de regeneração de reposição antes de desligar o motor.**

  Nota: A regeneração de reposição acabou de ser processada quando o ícone 

desaparece do InfoCenter.

Regeneração em estacionamento

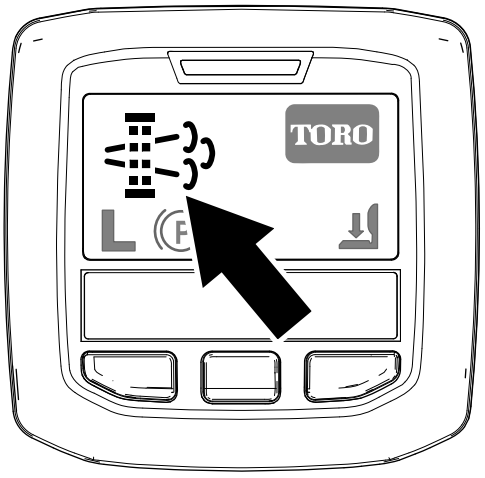

g214713

Figura 38

Ícone de pedido de regeneração estacionada

- O ícone de pedido de regeneração em estacionamento surge no InfoCenter (Figura 38).
- Se for necessária uma regeneração em estacionamento, o InfoCenter mostra o aviso do motor SPN 3719, FMI 16 (Figura 39) e o computador do motor reduz a potência do motor para 85%.

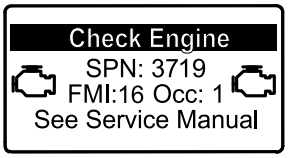

g213866

Figura 39

Importante: **Se não concluir uma regeneração em estacionamento no prazo de 2 horas, o computador do motor reduz a potência do motor para 50%.**

- A regeneração em estacionamento demora entre 30 a 60 minutos.
- Se tiver autorização da sua empresa, precisa do PIN para efetuar o processo de regeneração em estacionamento.

Preparar para efetuar um processo de regeneração de recuperação ou em estacionamento

1. Certifique-se de que a máquina tem, pelo menos, 1/4 do depósito de combustível cheio.
2. Mova a máquina para o exterior, para uma área afastada de materiais combustíveis.
3. Estacione a máquina numa superfície plana.

4. Certifique-se de que as alavancas do controlo da tração ou do controlo do movimento estão na posição PONTO-MORTO.
5. Se aplicável, baixe as unidades de corte e desligue-as.
6. Engate o travão de mão.
7. Coloque o acelerador na posição de RALENTI baixo.

Efetuar uma regeneração em estacionamento

Nota: Para mais instruções sobre desbloqueio de menus protegidos, consulte a Aceder aos menus protegidos (página 21).

1. Aceda ao menu protegido e desbloqueie o submenu de definições protegidas (Figura 40); consulte Aceder aos menus protegidos (página 21).

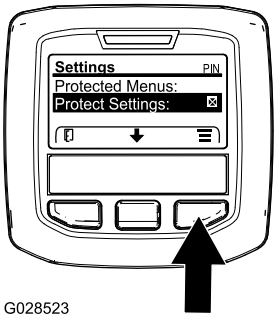

G028523

g028523

Figura 40

2. Vá até ao MENU PRINCIPAL, prima o botão central para ir até ao MENU DE MANUTENÇÃO e prima o botão direito para selecionar a opção de MANUTENÇÃO (Figura 41).

   Nota: O InfoCenter deve mostrar o indicador do PIN no canto superior direito do ecrã.

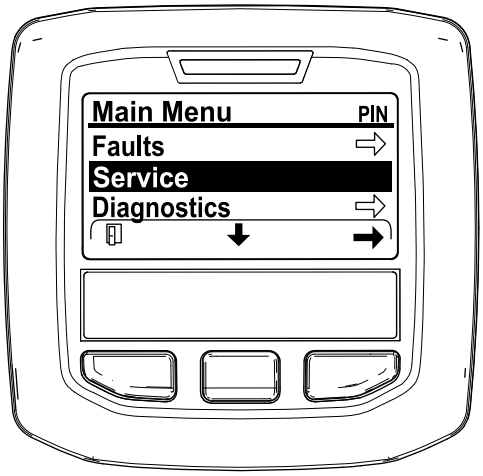

g212371

Figura 41

3. No MENU DE MANUTENÇÃO, prima o botão do meio até surgirem as opções de REGENERAÇÃO DO DPF e prima o botão direito para selecionar a opção de REGENERAÇÃO DO DPF (Figura 42).

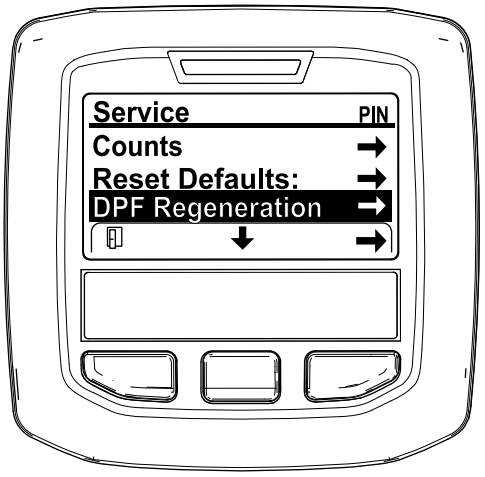

g212138

Figura 42

4. Quando surge a mensagem “Initiate DPF Regen. Are you sure?” (Iniciar Regen. DFP. Tem a certeza?), prima o botão central (Figura 43).

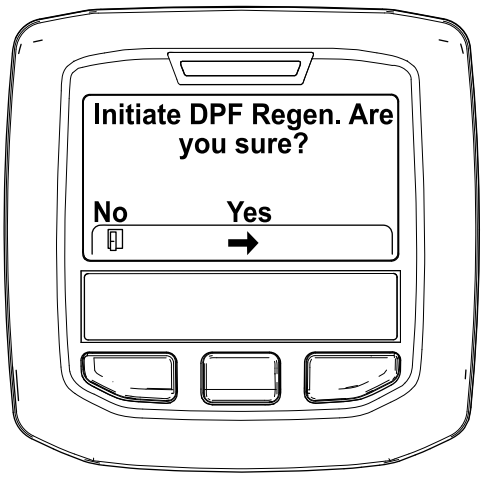

g212125

Figura 43

5. Se a temperatura do líquido de refrigeração for inferior a 60 °C, surge a mensagem “Insure is running and above 60C/140F” (Confirme que está a trabalhar e acima de 60C/140F) (Figura 44).

   Observe a temperatura no ecrã e coloque a máquina a trabalhar na aceleração máxima até a temperatura atingir 60 °C; depois prima o botão central.

   Nota: Se a temperatura do líquido de refrigeração estiver acima de 60 °C, este ecrã não é mostrado.

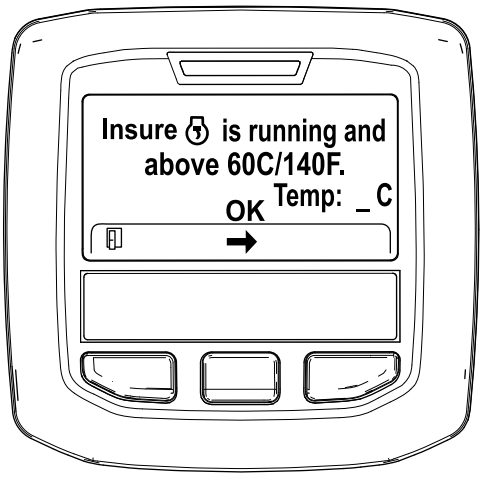

g211986

Figura 44

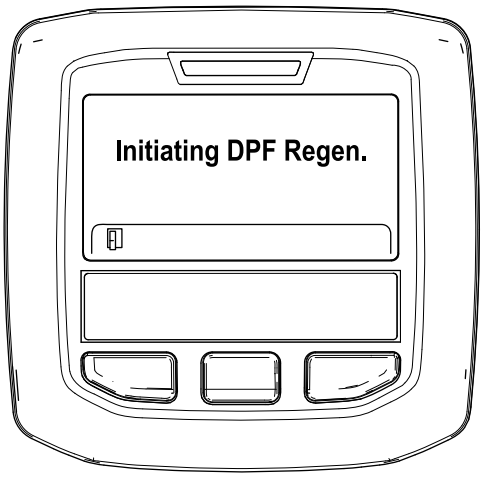

g212405

Figura 46

6. Mova o controlo da aceleração para RALENTI BAIXO e prima o botão central (Figura 45).

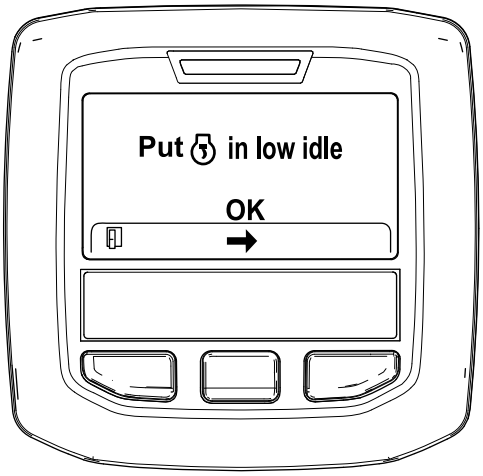

g212372

Figura 45

7. Surge a seguinte mensagem quando inicia o processo de regeneração em estacionamento:
   A. Surge a mensagem “Initiating DPF Regen. (A iniciar Regen. DPF.) (Figura 46).
   B. Surge a mensagem “Waiting on ” (À espera de) (Figura 47).



g212406

Figura 47

   C. O computador determina se a regeneração é efetuada. Surge uma das seguintes mensagens no InfoCenter:
      - Se a regeneração for permitida, surge a mensagem “Regen Initiated. Allow up to 30 minutes for completion” (Regen. iniciada. Aguarde 30 minutos até ser concluída) no InfoCenter; aguarde até que a máquina conclua o processo de regeneração em estacionamento (Figura 48).

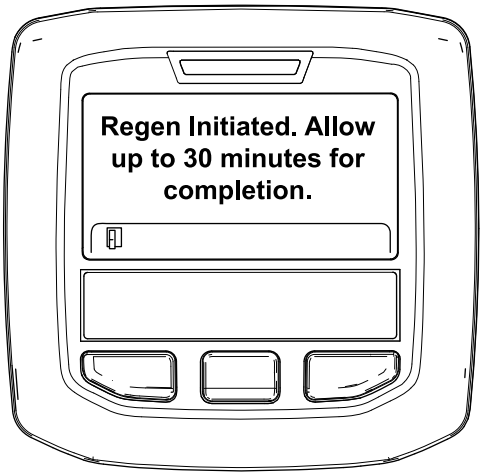

g213424

Figura 48

- Se o processo de regeneração não for permitido pelo computador do motor, surge a mensagem “DPF Regen Not Allowed” (Regen. do DPF não autorizada) no InfoCenter (Figura 49). Prima o botão esquerdo para sair para o ecrã inicial.

  Importante: **Se não cumpriu todos os requisitos para a regeneração ou se passaram menos de 50 horas desde a última regeneração, surge a mensagen “DPF Regen Not Allowed” (Regen. do DPF não permitida).**

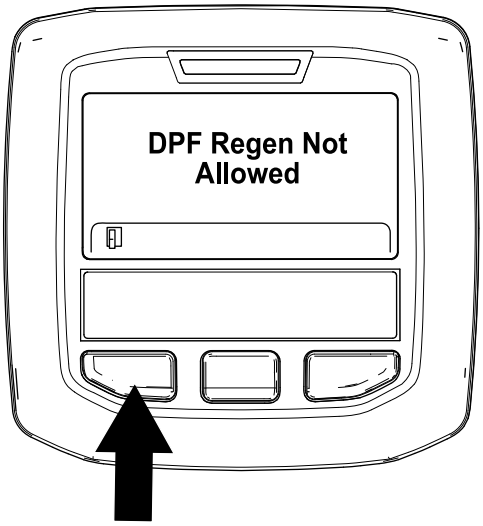

g212410

Figura 49

8. Enquanto decorre a regeneração, o InfoCenter volta ao ecrã inicial e mostra os seguintes ícones:



O motor está frio — aguarde.



O motor está quente — aguarde.



Motor quente — regeneração em curto (percentagem de conclusão).

9. A regeneração em estacionamento está concluída quando a mensagem “Regen Complete” (Regen. completa) surge no InfoCenter. Prima o botão esquerdo para sair para o ecrã inicial (Figura 50).

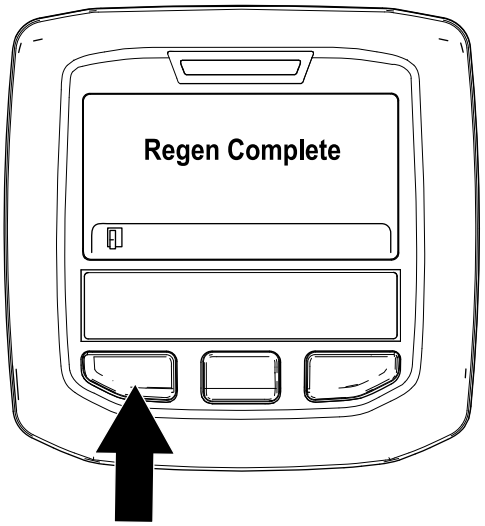

g212404

Figura 50

Regeneração de recuperação

- Se ignorar o pedido de regeneração em estacionamento (apresentado no InfoCenter) e continuar a utilizar a máquina, acumula-se uma grande quantidade de fuligem no DPF.
- Se for necessária uma regeneração de recuperação, o InfoCenter mostra o aviso do motor SPN 3719, FMI 16 (Figura 51) e o computador do motor reduz a potência do motor para 85%.

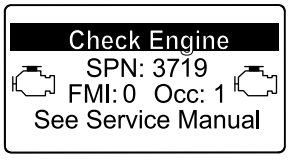

g213867

Figura 51

Importante: **Se não concluir uma regeneração de recuperação no prazo de 15 minutos, o**

computador do motor reduz a potência do motor para 50%.

- Efetue uma regeneração de recuperação sempre que existir uma perda de potência do motor e uma regeneração em estacionamento não conseguir efetivamente limpar o DPF de fuligem.
- Uma regeneração de recuperação demora 4 horas a concluir.
- Se precisar de um técnico do distribuidor para efetuar o processo de regeneração de recuperação, entre em contacto com o seu Distribuidor autorizado Toro.

Utilizar o controlo de cruzeiro

O interruptor de controlo de cruzeiro bloqueia na posição do pedal para manter a velocidade desejada. Pressionando na parte traseira do interruptor desliga o controlo de cruzeiro, a posição do meio do interruptor permite a função de controlo de cruzeiro e a parte frontal do interruptor define a velocidade desejada.

Nota: Pressionar o pedal de travão ou mover o pedal de tração para a posição de marcha-atrás, durante um segundo, desengata o controlo de cruzeiro.

Utilizar o interruptor de velocidade do motor

O interruptor da velocidade do motor tem dois modos de alterar a velocidade do motor. Carregando momentaneamente no interruptor, a velocidade do motor pode ser aumentada ou diminuída em incrementos de 100 rpm. Mantendo pressionado o interruptor move automaticamente para RALENTI ELEVADO ou REDUZIDO, dependendo de que extremidade do interruptor é pressionada.

Ajuste da velocidade de corte

Supervisor (menu Protegido)

Permite ao supervisor definir a velocidade máxima de corte, em incrementos de 50%, 75% ou 100%, à qual o utilizador pode cortar (gama baixa).

Consulte Utilizar o controlo do InfoCenter (página 18) para saber qual o procedimento para definir a velocidade de corte.

Operador

Permite ao utilizador ajustar a velocidade máxima de corte (gama baixa), dentro das definições pré-ajustadas pelos supervisores. Quando estiver no ecrã principal ou de inicialização do InfoCenter, prima o botão do meio (ícone) para ajustar a velocidade.

Nota: Quando alternar entre gamas baixas e altas, as definições serão transferidas com base na definição anterior. As definições são repostas quando a máquina é desligada.

Nota: Esta função também pode ser utilizada em conjunto com o controlo de cruzeiro.

Ajuste da velocidade de transporte

Supervisor (menu Protegido)

Permite ao supervisor definir a velocidade máxima de transporte, em incrementos de 50%, 75% ou 100%, à qual o utilizador pode transportar (gama alta).

Consulte Utilizar o controlo do InfoCenter (página 18) para saber qual o procedimento para definir a velocidade de corte.

Operador

Permite ao utilizador ajustar a velocidade máxima de transporte (gama alta), dentro das definições pré-ajustadas pelos supervisores. Quando estiver no ecrã principal ou de inicialização do InfoCenter, prima o botão do meio (ícone) para ajustar a velocidade.

Nota: Quando alternar entre gamas baixas e altas, as definições serão transferidas com base na definição anterior. As definições são repostas quando a máquina é desligada.

Nota: Esta função também pode ser utilizada em conjunto com o controlo de cruzeiro.

Compreender as características de funcionamento da máquina

A condução da máquina devido à transmissão hidrostática e às suas caraterísticas é bastante diferente da maioria das máquinas de manutenção de relvados. Alguns pontos a tomar em consideração quando utilizar a unidade de tração, a plataforma do cortador ou outros engates são a transmissão, a velocidade do motor, a carga nas lâminas de corte ou outros componentes do engate, bem como a importância dos travões.

Com Toro Smart Power™, não tem de equilibrar manualmente a velocidade de tração com a velocidade do motor em condições difíceis. A Smart Power impede o atolamento em relva densa ao controlar automaticamente a velocidade da máquina e ao otimizar o desempenho de corte.

Os travões podem ser utilizados para facilitar a mudança de direção da máquina. Deverá, no entanto, utilizá-los com algum cuidado, especialmente em relva macia ou molhada, já que poderá danificar a relva acidentalmente. Outra vantagem dos travões é a sua capacidade de manutenção da tração. Por exemplo, em algumas inclinações, a roda dianteira pode derrapar e fazer com que a máquina perca tração. Se tal acontecer, deverá pressionar o pedal de tração gradual e intervaladamente até que a roda dianteira pare de derrapar, aumentando deste modo a tração da roda traseira.

A Assistência de tração é agora automática e não obriga a indicações do operador. Quando uma roda começa a deslizar, o fluxo á automaticamente dividido entre as rodas dianteiras e traseiras para minimizar a derrapagem das rodas e a perda de tração.

Tome todas as precauções necessárias quando utilizar a máquina em declives. Certifique-se de que o ROPS se encontra na posição levantada, o dispositivo de fixação do banco se encontra engatado e o cinto está corretamente colocado. Conduza lentamente e evite mudanças de direção bruscas, de modo a prevenir qualquer capotamento. Para aumentar o controlo da direção, deve baixar a plataforma do cortador quando a máquina descer a inclinação.

Antes de desligar o motor, desative todos os comandos e desloque o regulador para a posição RALENTI REDUZIDO. Ao deslocar o regulador para RALENTI REDUZIDO irá reduzir a alta velocidade do motor, assim como o seu ruído e vibração. Rode a chave para a posição OFF para desligar o motor.

Antes de efetuar o transporte da máquina, deverá levantar as plataformas do cortador e fixar os trincos de transporte (Figura 52).

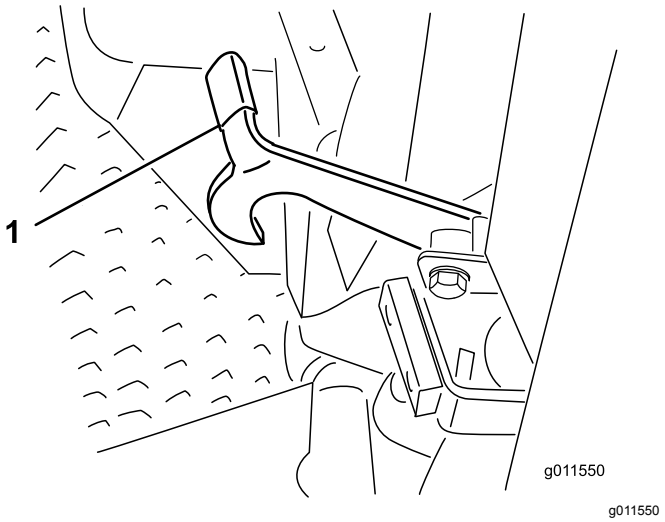

Figura 52

1. Trinco de transporte (plataformas do cortador laterais)

Sugestões de utilização

Cortar a relva quando está seca

Efetue a operação de corte ao fim da manhã para evitar os efeitos do orvalho (formação de montículos de relva) ou ao fim da tarde para evitar os danos provocados pela ação direta do sol na relva acabada de cortar.

Seleção da definição da altura de corte adequada

Retire cerca de 25 mm ou não exceda 1/3 das folhas da relva ao cortar. Em casos de relva excecionalmente viçosa e densa, poderá ter de aumentar a altura de corte.

Cortar em intervalos adequados

O crescimento da relva varia conforme a estação. Para manter a mesma altura de corte, corte mais frequentemente no início da primavera. À medida que o crescimento da relva diminui a meio do Verão, corte menos frequentemente. Se não conseguir cortar durante um longo período, corte primeiro a uma altura de corte elevada e, em seguida, corte novamente 2 dias depois a uma regulação mais baixa.

Transporte

Utilize os dispositivos de transporte adequados quando deslocar a máquina através de longas distâncias, terreno irregular ou quando utilizar um reboque.

Após a utilização

Para garantir o máximo desempenho da máquina, limpe a parte inferior da caixa da unidade de corte após cada utilização. Se permitir a acumulação de resíduos na caixa da unidade de corte da máquina, diminui o desempenho de corte.

Retire também quaisquer resíduos que se possam ter acumulado entre os cilindros de elevação da plataforma e os calços em espuma da plataforma (Figura 53).

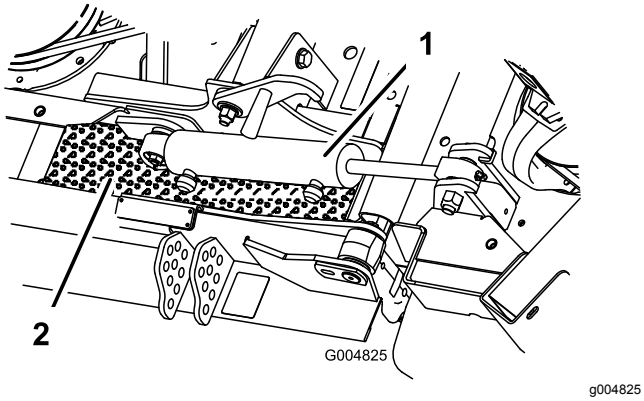

Figura 53

1. Cilindro de elevação da plataforma
2. Calço em espuma da plataforma

Inclinação da plataforma do cortador

É recomendado uma inclinação de lâmina de 8 a 11 mm. Uma inclinação superior a 8 a 11 mm diminui a eficácia, a qualidade de corte e produz aparas maiores. Uma inclinação inferior a 8 a 11 mm aumentará a eficácia, a qualidade de corte e produz aparas menores.

Depois da operação

Segurança após a operação

Segurança geral

- Elimine todos os vestígios de relva e detritos das unidades de corte, transmissões, abafadores e motor, de modo a evitar qualquer risco de incêndio. Limpe as zonas que tenham óleo ou combustível derramado.
- Desative o sistema de combustível durante o armazenamento ou transporte da máquina, se aplicável.
- Desengate a transmissão para o engate sempre que estiver a transportar ou não estiver a utilizar a máquina.
- Espere que o motor arrefeça antes de armazenar a máquina em ambiente fechado.
- Nunca guarde a máquina ou o recipiente de combustível onde uma fonte de fogo, faísca ou luz piloto, como junto de uma caldeira ou outros eletrodomésticos.

Empurrar ou rebocar a máquina

Em caso de emergência, a máquina pode ser empurrada ou rebocada, ativando a válvula de derivação na bomba hidráulica de deslocação variável e puxando ou rebocando a máquina.

Importante: **Não empurre nem reboque a máquina a uma velocidade superior a 3 - 4,8 km/h porque o sistema interno de transmissão pode sofrer danos. As válvulas de derivação deverão ser abertas sempre que a máquina for empurrada ou rebocada.**

1. As válvulas de derivação encontram-se sob a dianteira do depósito de combustível (Figura 54).

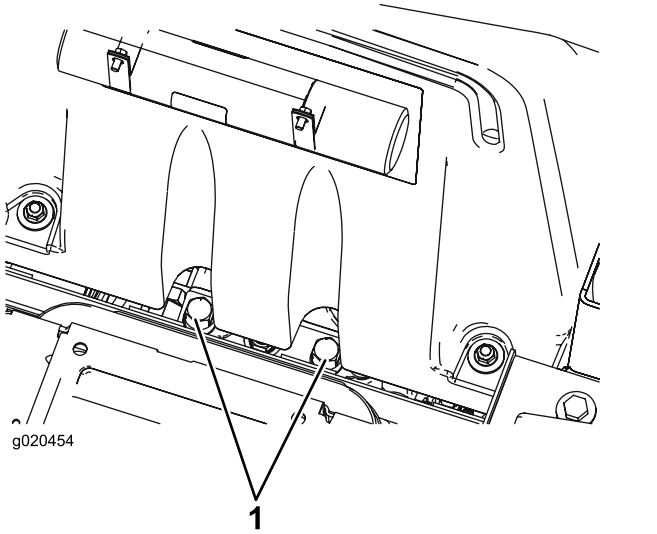

Figura 54

1. Válvula de derivação

2. Rode cada válvula 3 voltas no sentido contrário ao dos ponteiros do relógio para abrir e permitir a passagem do óleo internamente.

   Nota: Não abrir mais de 3 voltas. Depois de o fluido passar a máquina pode ser deslocada lentamente sem danificar a transmissão.

3. Feche as válvulas de derivação antes de ligar o motor.
4. Aperte a 70 N m para fechar a válvula.

Importante: **Se tiver de empurrar ou rebocar a máquina num sentido inverso ao normal, deverá também desviar a válvula de retenção do coletor da tração às quatro rodas. Para desviar a válvula de retenção, ligue um conjunto de tubo que consiste num tubo (peça n.º 95-8843), duas uniões (n.º 95-0985) e duas uniões hidráulicas (n.º 340-77) ao ponto de ensaio de pressão da tração de marcha atrás, que se encontra no hidróstato, e ao ponto que se encontra entre os pontos M8 e P2 no coletor de tração traseiro que se encontra atrás do pneu dianteiro.**

Localizar os pontos de suspensão

⚠ AVISO

Utilize sempre apoios de macaco. Não confie num guindaste ou apoio para suportar a máquina.

Os apoios mecânicos ou hidráulicos podem não conseguir apoiar a máquina e provocar ferimentos graves.

Existem pontos de suspensão localizados na parte da frente e de trás da máquina.

- Na estrutura na parte interior de cada pneu da direção da frente
- No centro do eixo traseiro

Transporte da máquina

- Tome todas as precauções necessárias quando colocar ou retirar a máquina de um atrelado ou camião.
- Utilize rampas de largura total para carregar a máquina num atrelado ou camião.
- Prenda a máquina de forma segura utilizando correias, correntes, cabos ou cordas. As correias frontais e traseiras devem ser direcionadas para baixo e para fora da máquina.

Localizar os pontos de reboque

Existem pontos de reboque localizados na parte da frente, de trás e dos lados da máquina (Figura 55).

Nota: Utilize correias com aprovação DOT nos quatro cantos para rebocar a máquina.

- Dois na parte da frente da plataforma do utilizador
- Para-choques traseiro

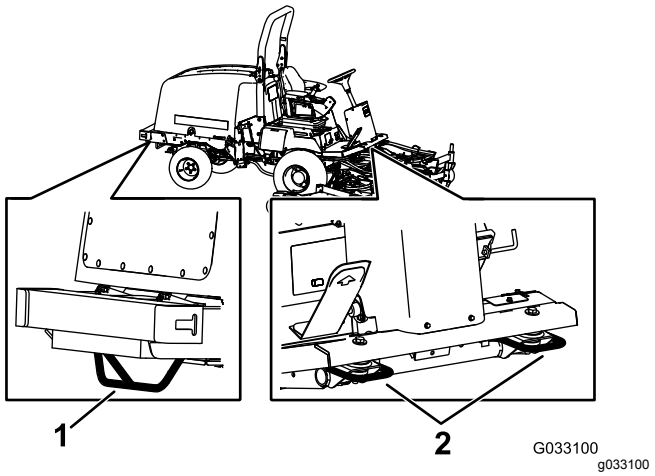

Figura 55

1. Ponto de reboque traseiro
2. Pontos de reboque dianteiros

Manutenção

Nota: Determine os lados direito e esquerdo da máquina a partir da posição normal de utilização.

Transfira uma cópia gratuita des esquemas em www.Toro.com e pesquisando a sua máquina na hiperligação Manuais da página inicial.

Plano de manutenção recomendado

Intervalo de assistência	Procedimento de manutenção
Após a primeira hora	• Aperte as porcas das rodas.
Após as pimeiras 10 horas	• Aperte as porcas das rodas. • Verifique a tensão da correia do alternador. • Verificar a tensão da correia da transmissão das lâminas.
Após as pimeiras 200 horas	• Mude o óleo da transmissão dianteira de engrenagem planetária. • Mudar o lubrificante do eixo traseiro. • Substituição dos filtros hidráulicos.
Em todas as utilizações ou diariamente	• Verifique a pressão dos pneus. • Verificação dos interruptores de segurança. • Verifique o indicador do filtro de ar • Verifique o nível de óleo do motor. • Retire a água ou outro tipo de contaminação do separador de água diariamente. • Verifique o nível do líquido de arrefecimento. • Verifique o nível de fluido hidráulico. • Remova todos os detritos e aparas do compartimento do motor, do radiador e do refrigerador de óleo.
A cada 25 horas	• Verifique o nível de eletrólito (ou a cada 30 dias se a máquina estiver armazenada).
A cada 50 horas	• Lubrifique todos os rolamentos e casquilhos. • Verifique o filtro de ar. • Verifique o estado da bateria. • Verificar a tensão da correia da transmissão das lâminas.
A cada 100 horas	• Verifique as mangueiras do sistema de arrefecimento e as abraçadeiras. • Verifique a tensão da correia do alternador.
A cada 200 horas	• Aperte as porcas das rodas.
A cada 250 horas	• Substituição do óleo e filtro do motor.
A cada 400 horas	• Faça a manutenção do filtro de ar (mais cedo se o indicador do filtro do ar ficar vermelho ou com maior frequência em condições de trabalho muito sujas ou poeirentas). • Substitua o recipiente do filtro. • Verifique as tubagens de combustível e ligações. • Verifique o óleo da transmissão da engrenagem planetária (verifique se existe uma fuga externa). • Verificar a folga da extremidade nas transmissões planetárias. • Verifique o lubrificante da caixa de engrenagens do eixo traseiro.
A cada 800 horas	• Drene e limpe o depósito de combustível (também se o sistema de combustível estiver contaminado). • Mude o óleo da transmissão dianteira de engrenagem planetária. • Mudar o lubrificante do eixo traseiro. • Verificação do alinhamento das rodas traseiras. • Inspecione a correia da transmissão da lâmina. • Substituição do fluido hidráulico. • Substituição dos filtros hidráulicos. • Inspecione os conjuntos da roda giratória da plataforma do cortador.
A cada 1000 horas	• Verifique e ajuste a folga da válvula do motor.

Intervalo de assistência	Procedimento de manutenção
A cada 6000 horas	• Desmonte, limpe e volte a montar o filtro de fuligem do DPF. ou limpe o filtro de fuligem se as falhas do motor SPN 3720 FMI 16, SPN 3720 FMI 0 ou SPN 3720 FMI 16 surgirem no InfoCenter.
Cada 2 anos	• Lave o sistema de arrefecimento e substitua o fluido. • Substitua os tubos flexíveis.

⚠ CUIDADO

Se deixar a chave na ignição, alguém pode ligar acidentalmente o motor e feri-lo a si ou às pessoas que se encontrarem próximo da máquina.

Retire a chave da ignição antes de fazer qualquer revisão.

Lista de manutenção diária

Copie esta página para uma utilização de rotina.

Verificações de manutenção	Para a semana de:						
	Segunda	Terça	Quarta	Quinta	Sexta	Sábado	Domingo
Verifique o funcionamento do sistema de segurança.							
Verifique o funcionamento dos travões.							
Verifique o nível de óleo do motor.							
Verifique o nível do fluido do sistema de arrefecimento.							
Efetue a drenagem do separador de combustível/água.							
Verifique o filtro de ar, o recipiente de pó e a válvula de descarga.							
Verifique todos os ruídos estranhos no motor.[2]							
Verifique se existem detritos no radiador e no painel							
Verifique todos os ruídos estranhos de funcionamento.							
Verifique o nível de óleo do sistema hidráulico.							
Verifique se as mangueiras hidráulicas se encontram danificadas.							
Verifique se há fuga de fluidos.							
Verifique o nível de combustível.							
Verifique a pressão dos pneus.							
Verifique o funcionamento do painel de instrumentos.							

Verificações de manutenção	Para a semana de:						
	Segunda	Terça	Quarta	Quinta	Sexta	Sábado	Domingo
Verifique o ajuste da altura do corte.							
Aplique lubrificante em todos os bocais de lubrificação.[2]							
Retoque a pintura danificada.							

[1]Em caso de arranque difícil, verifique as velas de ignição e os injetores; poderá ainda verificar-se alguma produção excessiva de fumo ou um funcionamento irregular da máquina.

[2] **Imediatamente após cada lavagem, independentemente do intervalo previsto.**

Importante: **Para informações detalhadas sobre os procedimentos de manutenção adicionais, consulte o Manual de utilização do motor.**

Notas sobre zonas problemáticas

Inspeção executada por:		
Item	**Data**	**Informação**

Tabela de intervalos de revisão

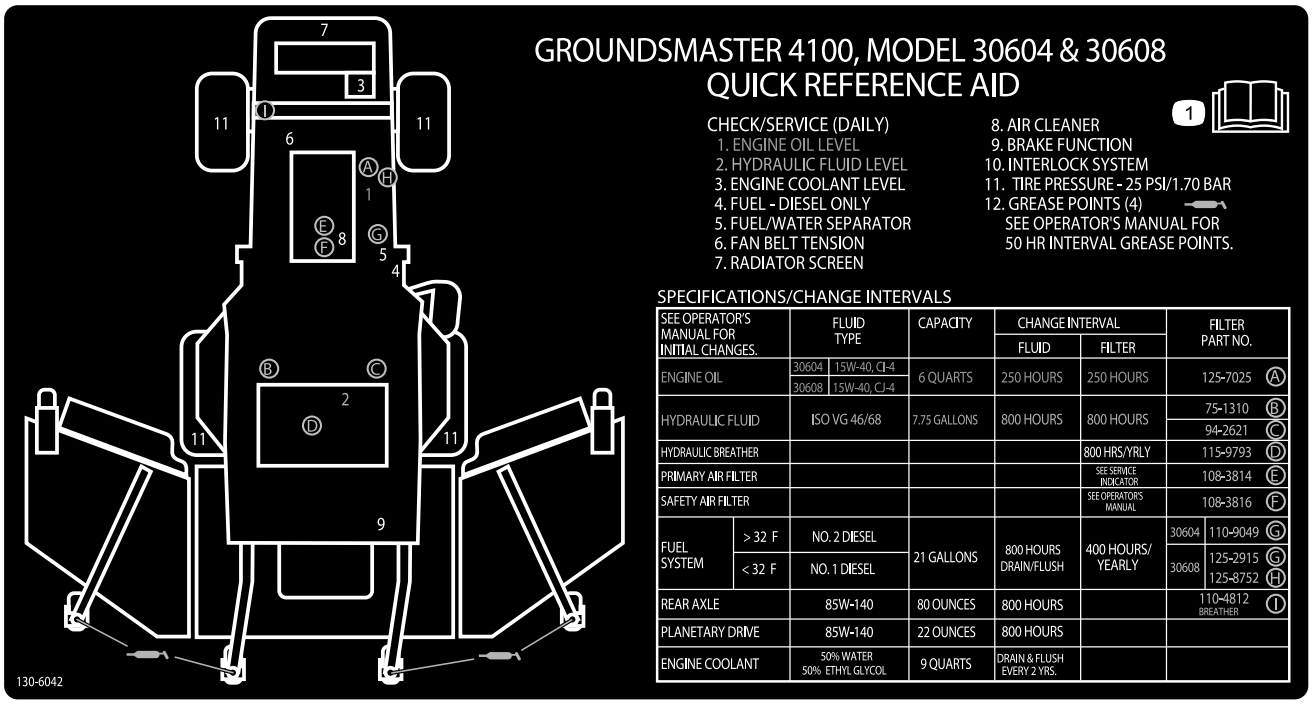

decal130-6042

Figura 56

Procedimentos a efectuar antes da manutenção

Segurança da manutenção prévia

- Mantenha todas as peças da máquina em boas condições de trabalho e as partes corretamente apertadas, especialmente as partes do engate da lâmina. Substitua todos os autocolantes gastos ou danificados.
- Nunca permita que funcionários não qualificados efetuem a manutenção da máquina.
- Antes de ajustar, limpar ou reparar a máquina, faça o seguinte:
  1. Mova máquina para um terreno nivelado.
  2. Desengate as transmissões.
  3. Baixe as unidades de corte.
  4. Mova o pedal de tração para a posição de PONTO-MORTO.
  5. Engate o travão de estacionamento.
  6. Desloque o interruptor do regulador para a posição INTERMÉDIA INFERIOR.
  7. Desligue o motor e retire a chave da ignição.
  8. Aguarde que todas as partes móveis parem.
- Sempre que estacionar ou guardar a máquina, ou a deixar sem vigilância, baixe as unidades de corte, a não ser que utilize um bloqueio mecânico positivo.
- Se possível, não faça manutenção na máquina com o motor em funcionamento. Se tiver de ligar o motor para efetuar a manutenção de máquina, mantenha as mãos, os pés, outras partes do corpo e a roupa longe de todas as peças móveis, da área de descarga do cortador e da parte inferior dos cortadores.
- Não toque nas peças da máquina nem nos engates que possam ainda estar quentes após o funcionamento. Aguarde que as peças arrefeçam antes de efetuar qualquer operação de manutenção, ajuste ou assistência.
- Utilize apoios para suportar a máquina e/ou os seus componentes sempre que necessário.
- Cuidadosamente, liberte a pressão dos componentes com energia acumulada.
- Sempre que a máquina necessitar de reparações de vulto ou se pretender assistência, contacte um representante autorizado Toro.
- Utilize apenas peças de substituição e acessórios originais Toro. Os acessórios e peças sobressalentes produzidos por outros fabricantes poderão tornar-se perigosos e a sua utilização pode anular a garantia do produto.

Preparar a máquina para a manutenção

1. Certifique-se de que a tomada de força está desengatada.
2. Estacione a máquina numa superfície nivelada.
3. Engate o travão de estacionamento.
4. Baixe a(s) plataforma(s) do cortador, se necessário.
5. Desligue o motor e espere que todas as peças em movimento parem.
6. Rode a chave para a posição DESLIGAR e retire-a.
7. Deixe os componentes da máquina arrefecerem antes de proceder à manutenção.

Desmontagem do capot

1. Destranque e levante o capot.
2. Tire o perno de gancho que fixa a articulação do capot aos suportes de montagem (Figura 57).

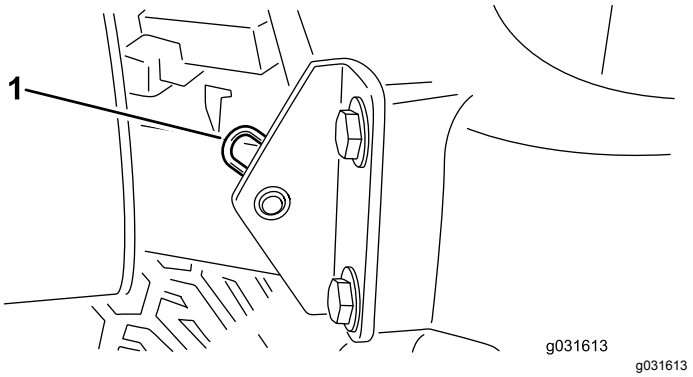

g031613

Figura 57

1. Perno de gancho

3. Faça deslizar o capot para o lado direito, levante o outro lado e retire-o dos suportes.

Nota: Efetue o procedimento inverso para montar o capot.

Lubrificação

Lubrificar os rolamentos e casquilhos

Intervalo de assistência: A cada 50 horas

A máquina possui bocais de lubrificação que deverão ser lubrificados regularmente com massa lubrificante nº 2 para utilizações gerais, à base de lítio. Lubrifique também a máquina imediatamente após cada lavagem.

As localizações e quantidades de bocais de lubrificação são:

Unidade de tração

- Dois rolamentos do eixo da articulação do pedal do travão (Figura 58)
- Dois casquilhos da articulação do eixo traseiro e frontal (Figura 59)
- Duas rótulas esféricas do cilindro da direção (Figura 60)
- Duas rótulas esféricas da barra de ligação (Figura 60)
- Dois casquilhos do pino principal (Figura 60).

Nota: Lubrifique apenas a união superior no pino principal anualmente (duas bombas).

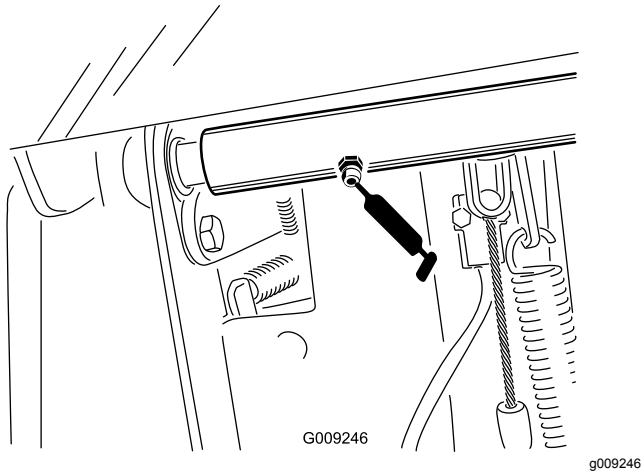

Figura 58

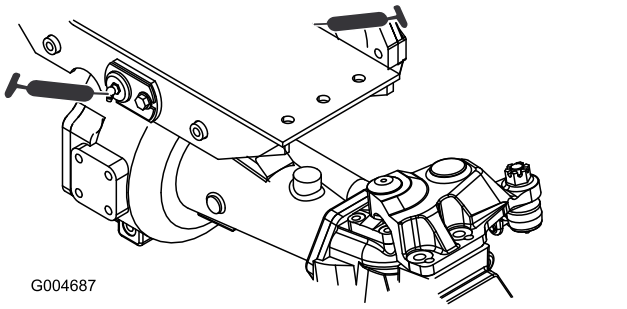

Figura 59

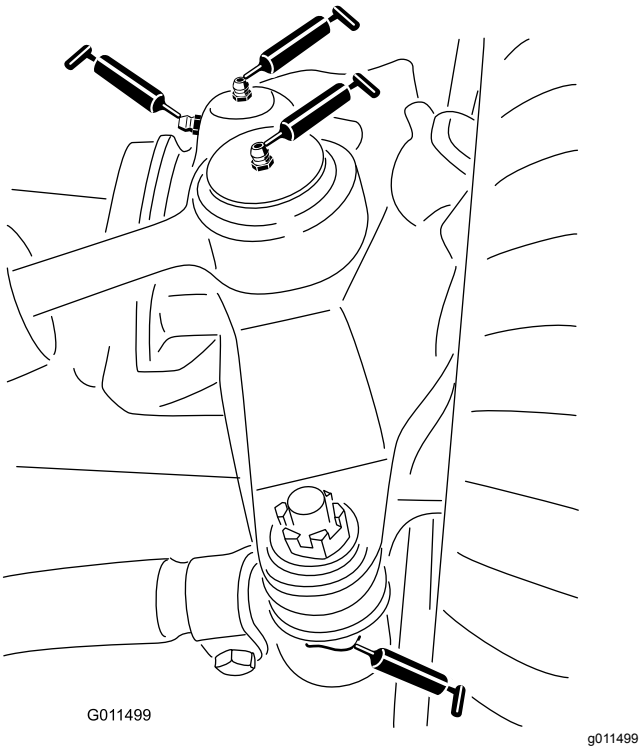

Figura 60

Plataforma do cortador central

Nota: Pode ser necessário levantar a plataforma para expor os bocais de lubrificação da articulação do trinco e da articulação da ligação inferior.

- Duas articulações do trinco (Figura 62)

  Nota: Pode ser necessário acionar manualmente os trincos para ter acesso aos bocais de lubrificação (Figura 61). Utilize uma alavanca para fechar e abrir o trinco.
- Dois casquilhos de eixo da forquilha da roda giratória (Figura 63)
- Três rolamentos do eixo - localizados debaixo da polia (Figura 64)
- Casquilhos da articulação do braço intermédio (Figura 64)

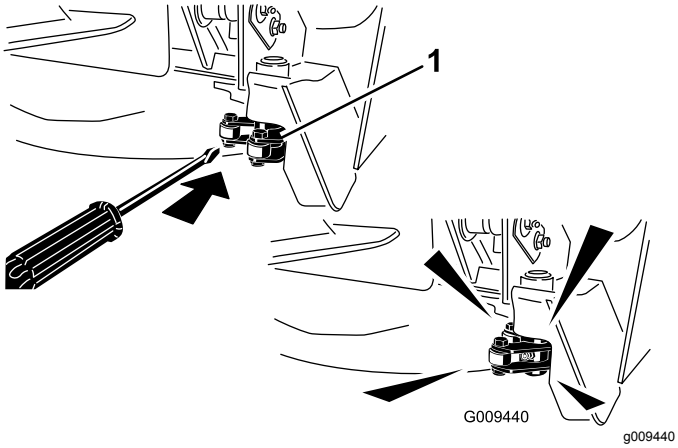

Figura 61

1. Trinco

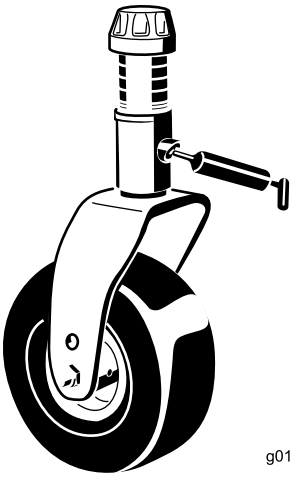

g011557

Figura 63

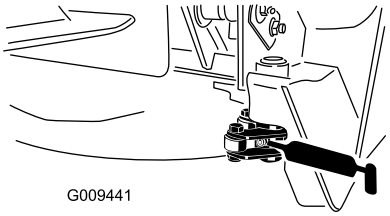

Figura 62

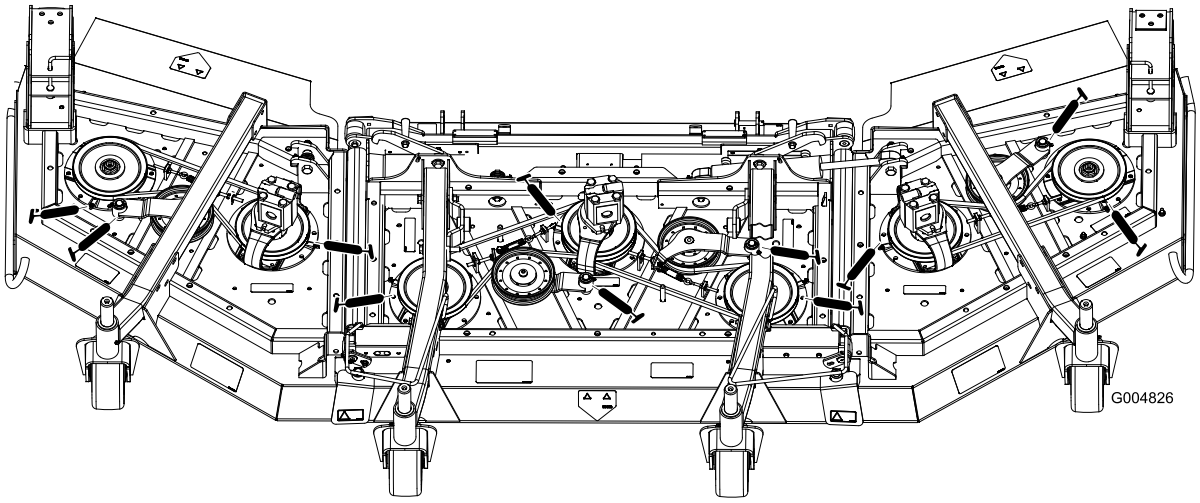

Figura 64

Conjuntos de elevação da plataforma central

- Dois (cada lado) casquilhos do cilindro do braço de elevação (Figura 65)
- Duas rótulas do braço de elevação (Figura 66)

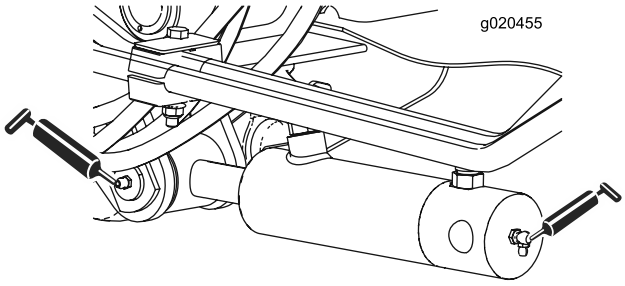

Figura 65

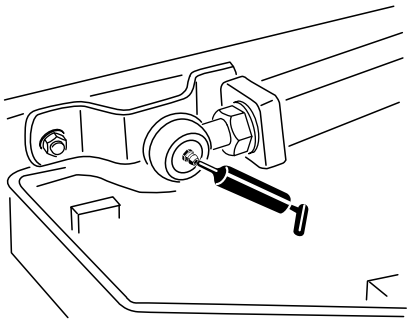

g011551

Figura 66

Conjuntos de elevação da plataforma lateral

Quatro cilindros de elevação da plataforma lateral (Figura 67)

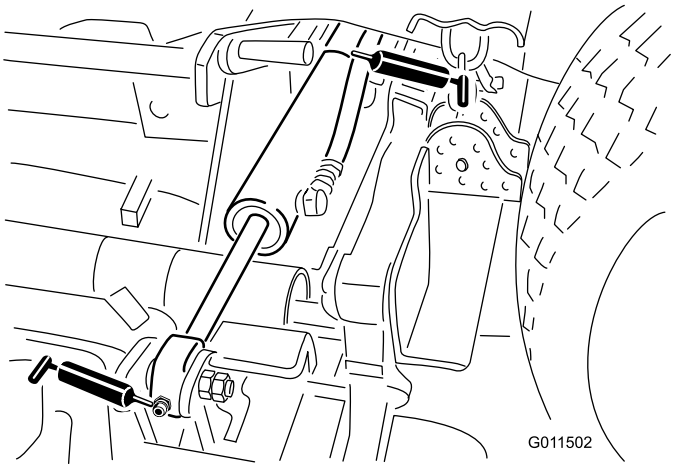

g011502

Figura 67

Plataformas do cortador laterais

- Um casquilho de eixo da forquilha da roda giratória (Figura 68)
- Dois (cada lado) rolamentos do eixo - localizados debaixo da polia
- Um casquilho da articulação do braço intermédio - localizado no braço intermédio

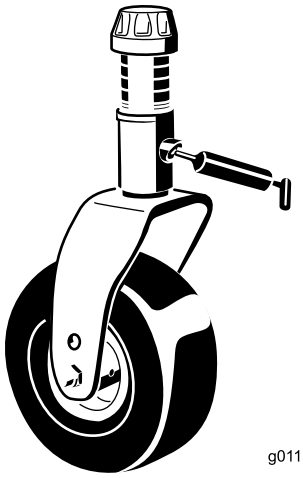

g011557

Figura 68

Manutenção do motor

Segurança do motor

Desligue o motor antes de verificar ou adicionar óleo no cárter.

Manutenção do filtro de ar

Intervalo de assistência: Em todas as utilizações ou diariamente—Verifique o indicador do filtro de ar

A cada 50 horas—Verifique o filtro de ar.

A cada 400 horas—Faça a manutenção do filtro de ar (mais cedo se o indicador do filtro do ar ficar vermelho ou com maior frequência em condições de trabalho muito sujas ou poeirentas).

Verifique se existe algum dano no corpo do filtro de ar que possa provocar uma fuga de ar. Substitua se estiver danificado. Verifique todo o sistema de admissão para ver se tem fugas, se está danificado ou se há braçadeiras de tubos soltas.

Faça a manutenção ao filtro de ar apenas quando o indicador de manutenção o exigir (Figura 69). Mudar o filtro de ar antes de ser necessário apenas aumenta a possibilidade de entrar sujidade no motor quando retira o filtro.

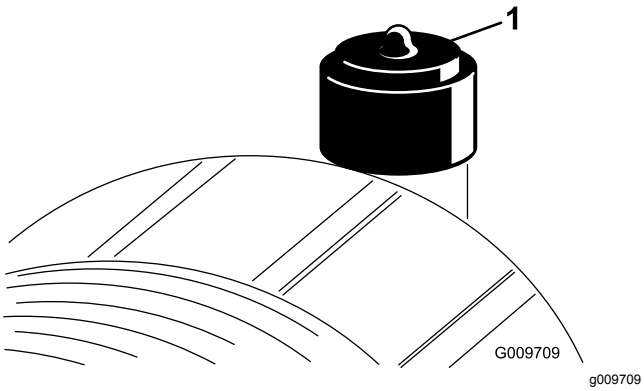

Figura 69

1. Indicador do filtro de ar

Importante: **Certifique-se de que a cobertura está corretamente assente e veda com o corpo do filtro de ar.**

1. Substitua o filtro de ar (Figura 70).

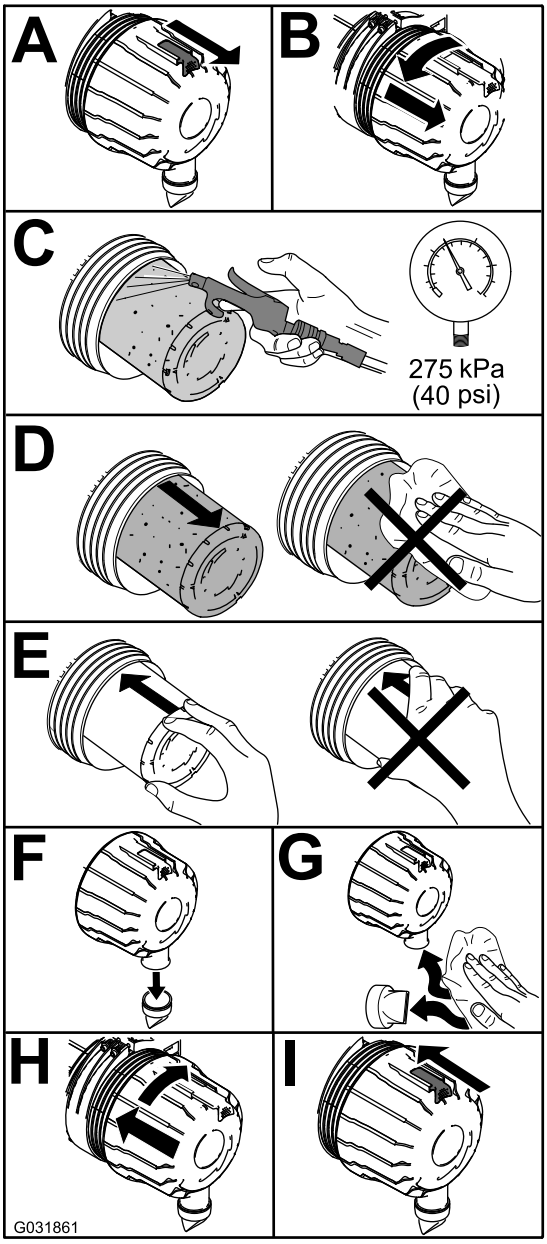

Figura 70

Nota: Não limpe o elemento usado devido à possibilidade de danificar os componentes do filtro.

Importante: **Nunca tente limpar o filtro de segurança (Figura 71). Substitua o filtro de segurança após três operações de manutenção do filtro primário.**

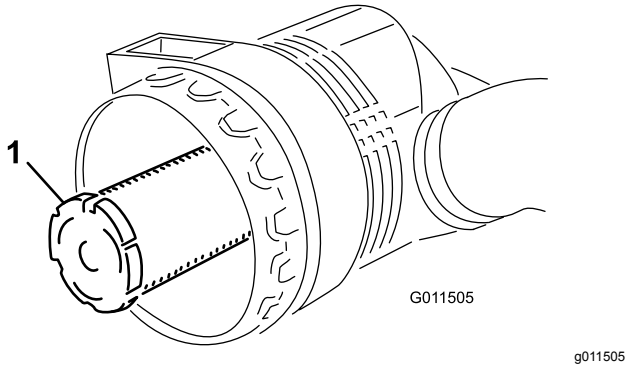

Figura 71

1. Filtro de segurança do filtro de ar

2. Reinicie o indicador (Figura 69) se este se apresentar vermelho.

Verificação do óleo do motor

Especificações do óleo

Utilize óleo de motor de alta qualidade com poucas cinzas que satisfaça ou ultrapasse as seguintes especificações:

- Classificação de serviço API CJ-4 ou superior
- Categoria de serviço ACEA E6
- Categoria de serviço JASO DH-2

Importante: **Utilizar um óleo de motor que não seja API CJ-4 ou superior, ACEA E6 ou JASO DH-2 pode causar entupimento do filtro de partículas de diesel ou causar danos no motor.**

Utilize o seguinte grau de viscosidade do óleo do motor:

- Óleo preferido: SAE 15W-40 (acima de -18° C)
- Óleo alternativo: SAE 10W-30 ou 5W-30 (todas as temperaturas)

O óleo Toro Premium Engine encontra-se disponível no seu Distribuidor autorizado Toro na viscosidade 15W-40 ou 10W-30. Consulte o catálogo das peças para saber quais são os números das peças.

Verificação do nível de óleo do motor

Intervalo de assistência: Em todas as utilizações ou diariamente

O motor já é enviado com óleo no cárter; no entanto, o nível de óleo deverá ser verificado antes e depois de ligar o motor pela primeira vez.

Importante: **Verifique o nível de óleo do motor diariamente. Se o nível de óleo do motor estiver acima da marca Cheio na vareta, o óleo do motor pode diluir-se com o combustível;**

Se o nível de óleo do motor estiver acima da marca Cheio na vareta, mude o óleo do motor.

A melhor altura para verificar o nível de óleo do motor será quando o motor estiver frio antes do dia de trabalho começar. Se já tiver funcionado, espere 10 minutos até o óleo voltar para o reservatório e verifique depois. Se o nível de óleo estiver exatamente na marca ou abaixo da marca Adicionar na vareta, adicione óleo até o nível atingir a marca Cheio. **Não encha muito o motor com óleo**.

Importante: **Mantenha o nível de óleo do motor entre os limites superior e inferior na vareta; o motor pode falhar se trabalhar com demasiado ou com pouco óleo.**

1. Estacione a máquina numa superfície nivelada.
2. Verifique o nível de óleo do motor (Figura 72).

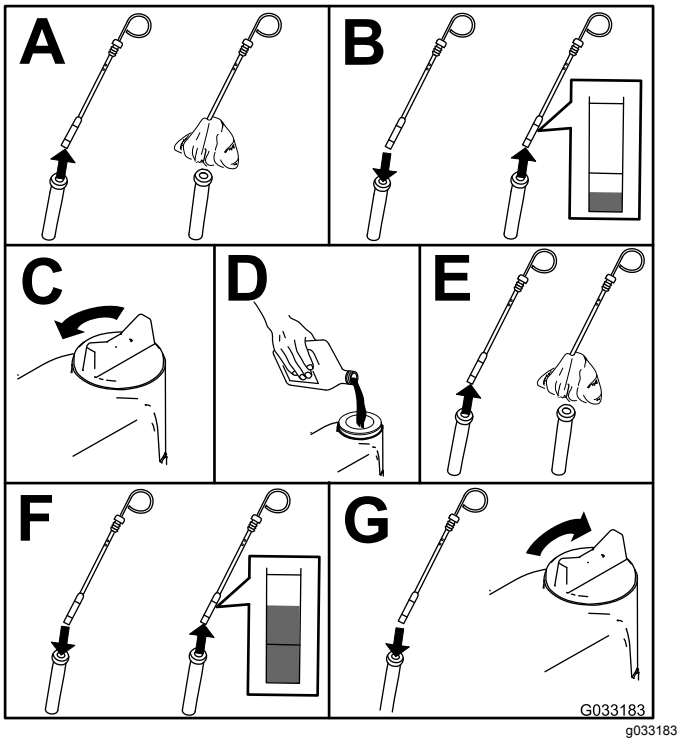

Figura 72

Nota: Quando utilizar um óleo diferente deve esvaziar todo o óleo existente no cárter antes de adicionar óleo novo.

Capacidade de óleo no cárter

Cerca de 5,7 litros com o filtro.

Substituição do óleo e filtro do motor

Intervalo de assistência: A cada 250 horas

1. Ligue o motor e deixe-o funcionar durante cerca de 5 minutos para aquecer.
2. Estacione a máquina numa superfície nivelada, desligue o motor, retire a chave e espere até todas as partes em movimento pararem antes de sair da posição de funcionamento.
3. Substitua o filtro e o óleo do motor (Figura 73).

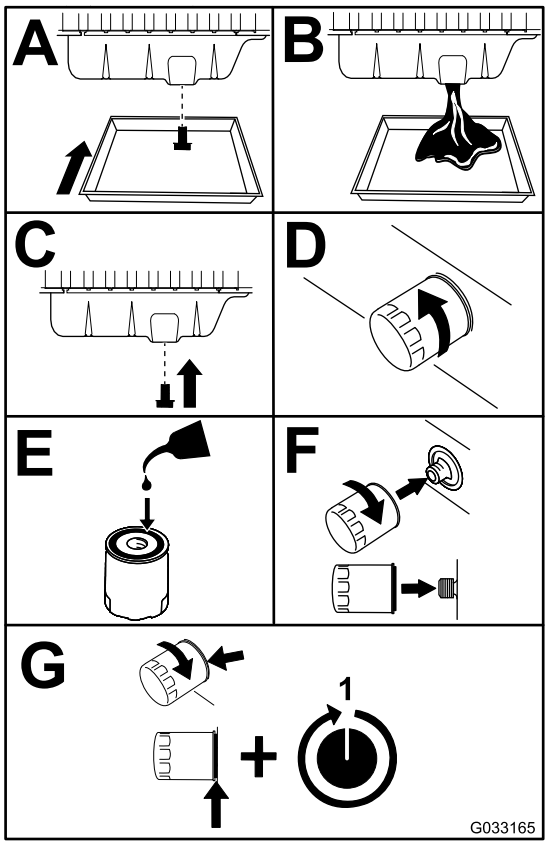

g033165

Figura 73

4. Junte óleo ao cárter; consulte Verificação do nível de óleo do motor (página 56).

Assistência ao catalisador de oxidação diesel (DOC) e filtro de partículas

Intervalo de assistência: A cada 6000 horas ou limpe o filtro de fuligem se as falhas do motor SPN 3720 FMI 16, SPN 3720 FMI 0 ou SPN 3720 FMI 16 surgirem no InfoCenter.

- Se surgir a mensagem de CONSELHO 179 no InfoCenter, o DPF está perto do ponto recomendado de manutenção do catalisador de oxidação diesel e do filtro de fuligem.

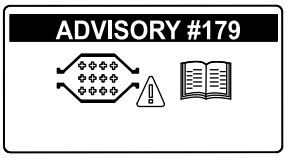

g213865

Figura 74

- Se as falhas do motor CHECK ENGINE SPN 3251 FMI 0, CHECK ENGINE SPN 3720 FMI 0 ou CHECK ENGINE SPN 3720 FMI 16 (verificar motor spn 3251 fmi 0, verificar motor spn 3720 fmi 0 ou verificar motor spn 3720 fmi 16) surgirem no InfoCenter (Figura 75), limpe o filtro de fuligem seguindo estes passos:

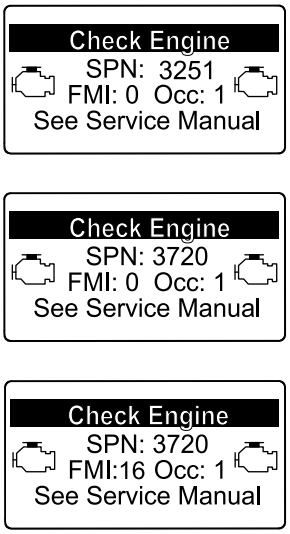

g214715

g213864

g213863

Figura 75

1. Consulte a secção Motor no *Manual de manutenção* para obter mais informações sobre desmontagem e montagem do catalisador de oxidação diesel e do filtro de fuligem do DPF.
2. Consulte o Distribuidor autorizado Toro para mais informações sobre o catalisador de

oxidação diesel e peças de substituição ou manutenção do filtro de fuligem.

3. Contacte o Distribuidor autorizado Toro para repor a ECU do motor depois de instalar um DPF limpo.

Manutenção do sistema de combustível

Manutenção do separador de água

Intervalo de assistência: Em todas as utilizações ou diariamente—Retire a água ou outro tipo de contaminação do separador de água diariamente.

A cada 400 horas

Faça a manutenção do separador de água como se mostra na Figura 76.

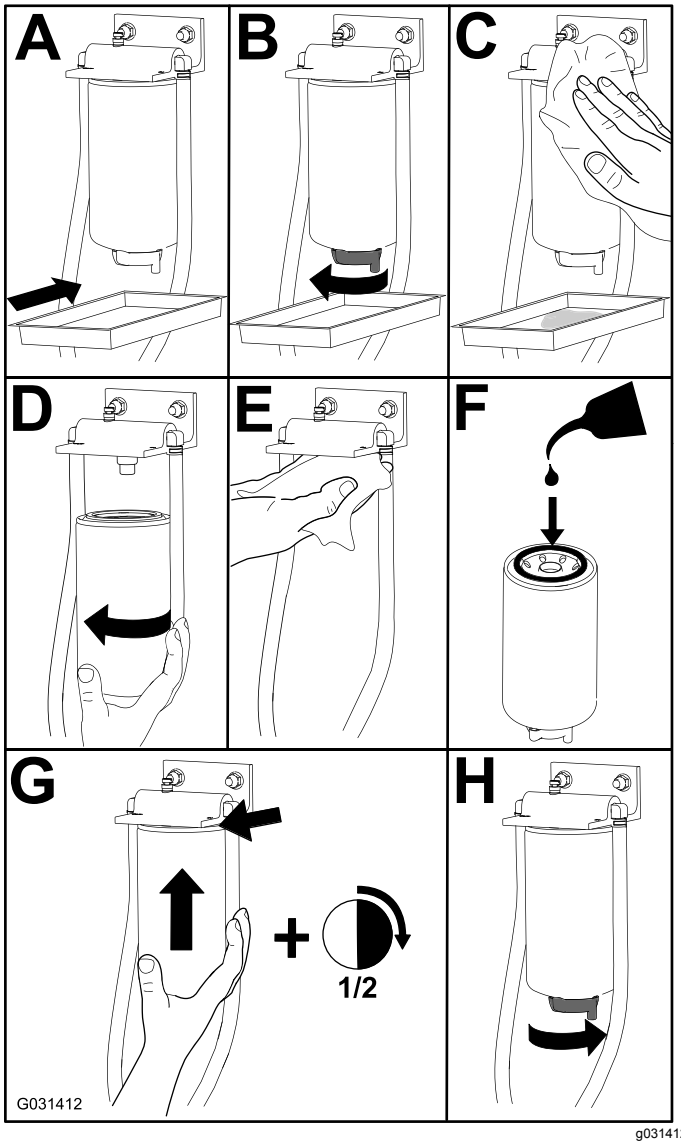

Figura 76

Manutenção do sistema de combustível

Drenagem do depósito de combustível

Intervalo de assistência: A cada 800 horas (também se o sistema de combustível estiver contaminado).

Utilize combustível limpo para lavar o depósito.

Inspecionar tubagens de combustível e ligações

Intervalo de assistência: A cada 400 horas

Verifique se existem sinais de deterioração, danos ou ligações soltas.

Manutenção do sistema eléctrico

Segurança do sistema elétrico

- Desligue a bateria antes de reparar a máquina. Desligue o terminal negativo em primeiro lugar e o terminal positivo no final. Ligue o terminal positivo em primeiro lugar e o terminal negativo no final.
- O ácido da bateria é venenoso e poderá provocar queimaduras. Evite qualquer contacto com a pele, olhos e roupas. Proteja a cara, olhos e roupa sempre que manusear uma bateria.
- Os gases da bateria são explosivos. Mantenha cigarros, faíscas e chamas longe da bateria.
- Carregue as baterias num espaço aberto e bem ventilado, longe de faíscas e chamas. Retire a ficha do carregador da tomada antes de o ligar ou desligar da bateria. Utilize roupas adequadas e ferramentas com isolamento.
- Não utilize uma máquina de pressão de água perto dos componentes eletrónicos.

AVISO

CALIFÓRNIA
Proposição 65 Aviso

Os polos, terminais e restantes acessórios da bateria contêm chumbo e derivados de chumbo. É do conhecimento do Estado da Califórnia que estes produtos químicos podem provocar cancro e problemas reprodutivos. Lave as mãos após o manuseamento.

Manutenção da bateria

Intervalo de assistência: A cada 25 horas—Verifique o nível de eletrólito (ou a cada 30 dias se a máquina estiver armazenada).

A cada 50 horas—Verifique o estado da bateria.

Importante: **Antes de efetuar qualquer soldagem na máquina, deverá desligar o cabo negativo da bateria, de modo a evitar quaisquer danos no sistema elétrico.**

Nota: Mantenha os terminais e toda a caixa da bateria em perfeitas condições de limpeza já que uma bateria suja descarrega mais rapidamente. Para limpar a bateria, deverá lavar toda a caixa com uma solução de bicarbonato de sódio e água. Enxagúe

com água limpa. Cubra os bornes da bateria e ligações dos cabos com lubrificante Grafo 112X (peça Toro n.º 505-47) ou vaselina para evitar qualquer corrosão.

1. Abra a cobertura da bateria no lado do resguardo (Figura 77).

   Nota: Pressione a superfície plana por cima da cobertura da bateria para facilitar a remoção da cobertura (Figura 77).

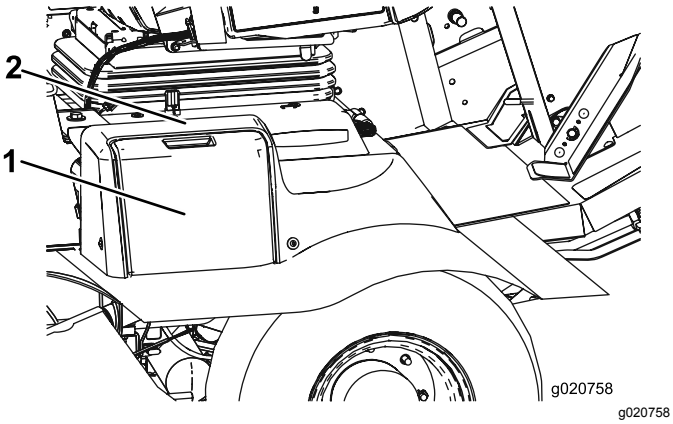

Figura 77

1. Tampa da bateria
2. Pressione aqui.

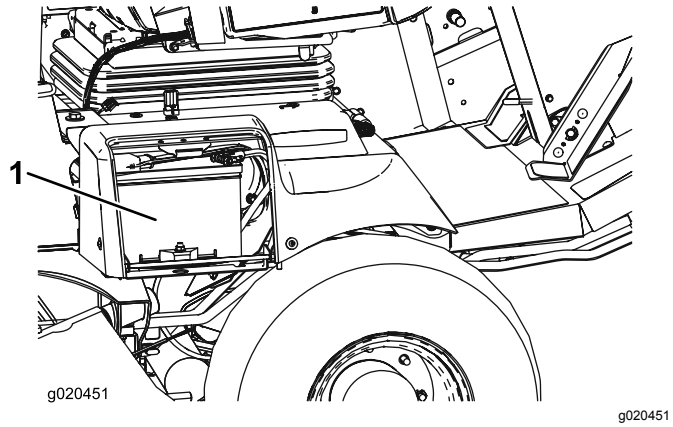

Figura 78

1. Bateria

2. Retire a cobertura de borracha do borne positivo e verifique a bateria.

⚠ AVISO

Os terminais da bateria e as ferramentas de metal poderão provocar curto-circuitos noutros componentes do veículo, produzindo faíscas. As faíscas podem provocar uma explosão dos gases da bateria, resultando em acidentes pessoais.

- **Quando retirar ou montar a bateria, não toque com os terminais da bateria noutras peças metálicas da máquina.**
- **Não deixe as ferramentas de metal entrar em curto-circuito com os terminais da bateria e peças metálicas da máquina.**

⚠ AVISO

O encaminhamento errado dos cabos da bateria pode danificar a máquina e os cabos, produzindo faíscas. As faíscas podem provocar uma explosão dos gases da bateria, resultando em acidentes pessoais.

- ***Desligue* sempre o cabo negativo (preto) antes de desligar o cabo positivo (vermelho).**
- **Ligue *sempre* o cabo positivo (vermelho) antes de ligar o cabo negativo (preto).**

3. Cubra as ligações da bateria com lubrificante Grafo 112X, peça Toro n.º 505-47, vaselina ou lubrificante suave, para evitar a corrosão.
4. Coloque a cobertura de borracha no terminal positivo.
5. Feche a cobertura da bateria.

Localizar os fusíveis

Os fusíveis da unidade de tração localizam-se debaixo da cobertura do centro de alimentação (Figura 79, Figura 80 e Figura 81).

Retire os dois parafusos que fixam cobertura do centro de alimentação à estrutura e retire a cobertura (Figura 79).

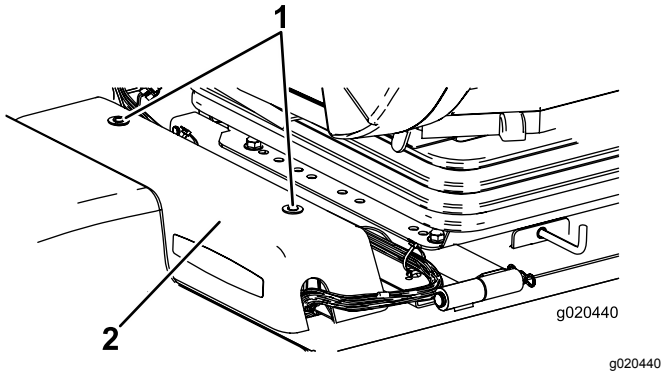

g020440

Figura 79

1. Cobertura do centro de alimentação
2. Parafusos

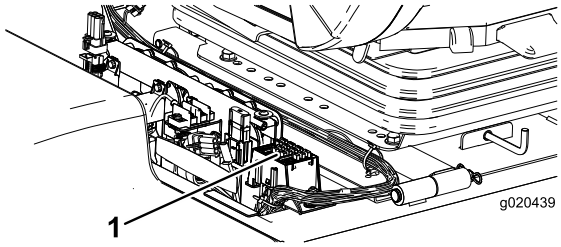

g020439

Figura 80

1. Fusíveis

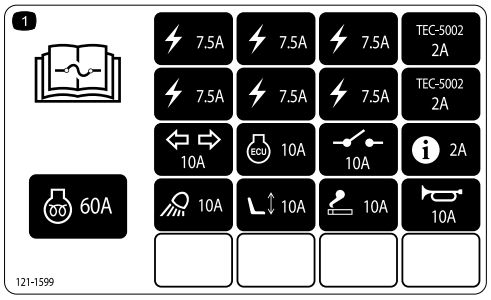

decal121-1599

Figura 81

Manutenção do sistema de transmissão

Verificar o óleo da transmissão da engrenagem planetária

Intervalo de assistência: A cada 400 horas (verifique se existe uma fuga externa).

A cada 400 horas

Utilize lubrificante para engrenagens SAE 85W-140 de alta qualidade.

1. Com a máquina numa superfície plana, posicione a roda de forma a que 1 tampão de verificação fique na posição das 12 horas e o outro na das 3 horas (Figura 82).

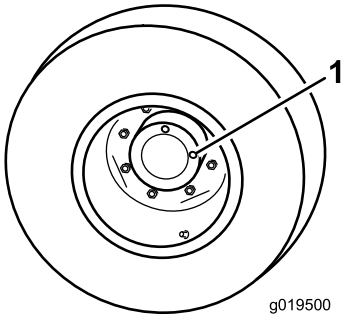

g019500

Figura 82

1. Tampão de verificação/escoamento

2. Retire o tampão da posição das 3 horas (Figura 82).

   Nota: O óleo deve ficar ao nível do fundo do orifício do tampão de verificação.

3. Se o nível estiver baixo, retire o tampão da posição das 12 horas e adicione óleo até que comece a sair pelo furo da posição das 3 horas.
4. Instale ambos os tampões.

Substituir o óleo da transmissão da engrenagem planetária

Intervalo de assistência: Após as pimeiras 200 horas

A cada 800 horas/Anualmente (O que ocorrer primeiro)

1. Coloque a máquina numa superfície nivelada, posicione uma roda de forma a que um dos tampões de verificação se encontre na sua posição mais baixa (6 horas) (Figura 83).

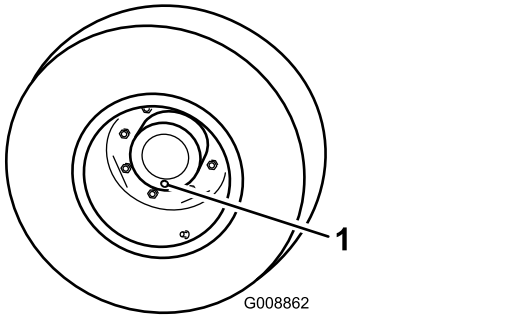

g008862

Figura 83

1. Tampão de verificação/escoamento

2. Coloque o recipiente de escoamento por baixo do cubo da roda, retire o tampão e deixe o óleo escorrer para o recipiente.
3. Coloque o recipiente de escoamento por baixo da estrutura do travão, retire o tampão e deixe o óleo escorrer para o recipiente (Figura 84).

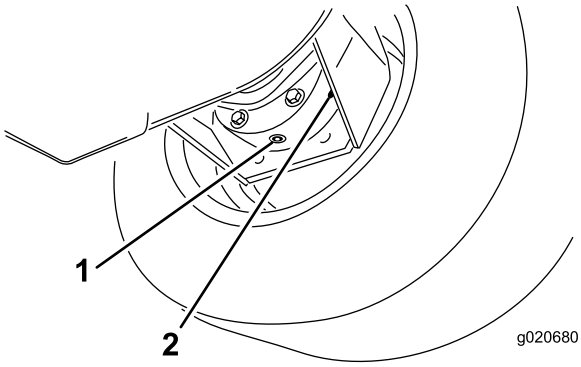

g020680

Figura 84

1. Tampão de escoamento
2. Estrutura do travão

4. Quando terminar de drenar o óleo de ambos os locais, volte a colocar o tampão inferior na estrutura do travão.
5. Rode a roda até que o furo aberto fique na posição das 12 horas.
6. Através do furo aberto, encha lentamente com 0,65 litros de lubrificante para engrenagens SAE 85W-140 de elevada qualidade.

   Importante: **Se o sistema encher antes de adicionar 0,65 l de óleo, aguarde 1 hora ou instale o tampão e mova a máquina cerca de três metros para distribuir o óleo através do sistema de travões. Em seguida, retire o tampão e adicione o restante óleo.**
7. Volte a colocar o tampão.
8. Repita o procedimento para a transmissão/travões opostos.

Verificar o lubrificante da caixa de engrenagens do eixo traseiro

Intervalo de assistência: A cada 400 horas

A caixa de engrenagens é cheia com lubrificante para engrenagens SAE 85W-140. A sua capacidade é de 0,5 litros. Efetue diariamente uma inspeção visual quanto a fugas.

1. Coloque a máquina numa superfície plana.
2. Retire o tampão de verificação/enchimento que se encontra na zona esquerda da caixa de engrenagens e certifique-se de que existe lubrificante até ao fundo do orifício (Figura 85).

   Nota: Se o nível estiver baixo, junte lubrificante suficiente para o nível subir até ao fundo do orifício.

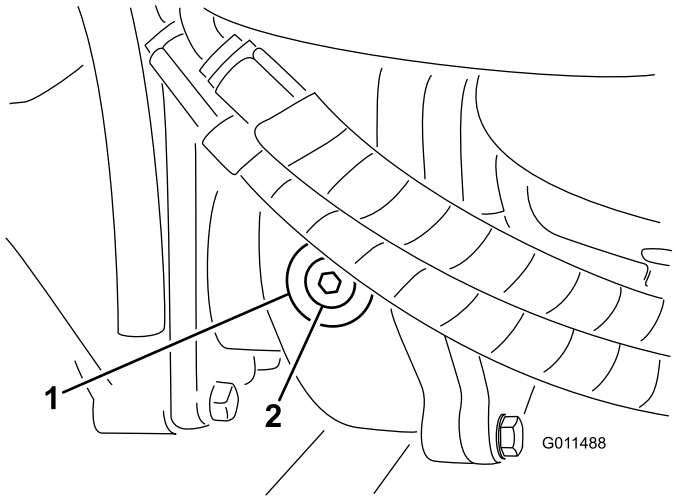

g011488

Figura 85

1. Caixa de velocidades
2. Tampão de verificação/enchimento

Mudar o lubrificante do eixo traseiro

Intervalo de assistência: Após as pimeiras 200 horas

A cada 800 horas

Deverá substituir o lubrificante após as primeiras 200 horas de funcionamento; a partir daí deverá ser mudado a cada 800 horas de funcionamento.

1. Coloque a máquina numa superfície plana.
2. Limpe a zona em redor dos 3 tampões de escoamento, 1 em cada extremidade e 1 no centro (Figura 86).
3. Retire os tampões de verificação para facilitar o escoamento do óleo.
4. Retire os tampões de escoamento e deixe o óleo escorrer para recipientes adequados.

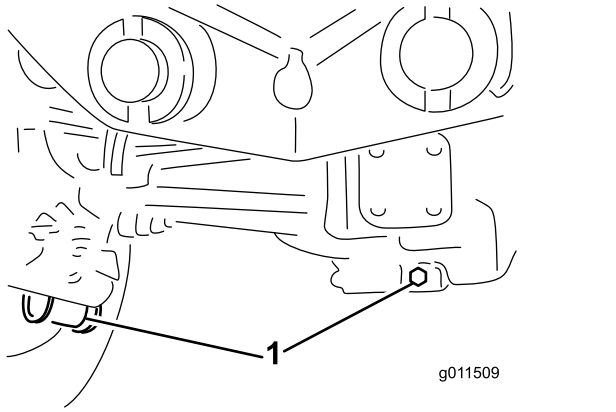

g011509

Figura 86

1. Localização do tampão de escoamento

5. Limpe a zona em redor do tampão de escoamento no fundo da caixa de engrenagens (Figura 87).
6. Retire o tampão de escoamento da caixa de engrenagens e deixe o óleo escorrer para o recipiente.

   Nota: Retire os tampões de enchimento para facilitar o escoamento do óleo.

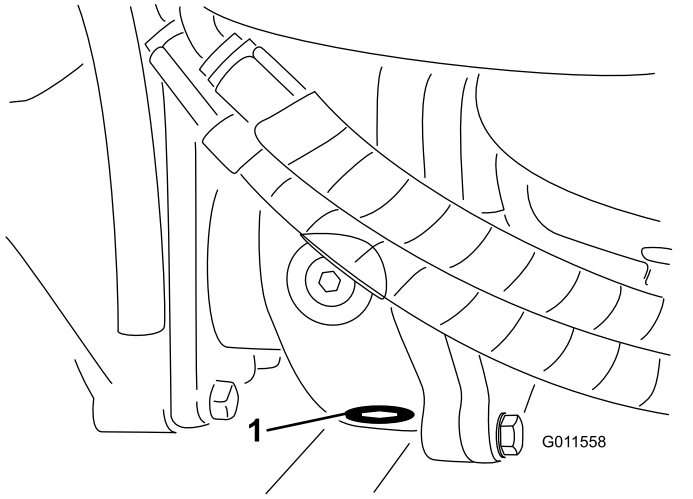

g011558

Figura 87

1. Tampão de escoamento

7. Adicione óleo suficiente para fazer subir o nível até à parte inferior dos orifícios do tampão de verificação; consulte Mudar o lubrificante do eixo traseiro (página 63) e Verificar o lubrificante da caixa de engrenagens do eixo traseiro (página 62).
8. Instale os tampões.

Verificação do alinhamento das rodas traseiras

Intervalo de assistência: A cada 800 horas

1. Meça a distância de centro a centro (à altura do eixo) na zona dianteira e traseira dos pneus da direção.

   Nota: A medição dianteira deve ser 6 mm inferior à medição traseira.
2. Para efetuar o ajuste, desaperte os grampos em ambas as extremidades das barras de ligação.
3. Rode a extremidade da barra de ligação para deslocar a zona dianteira do pneu para o interior ou para o exterior.
4. Aperte novamente os grampos da barra de ligação se o ajuste estiver correto.

Substituir os pneus dianteiros

1. Baixe as plataformas do cortador laterais até ao solo.
2. Eleve a frente da máquina do solo alguns centímetros e sustente com um macaco.
3. Consulte Inclinar a plataforma do cortador central para a posição vertical (página 71).

4. Incline a plataforma do cortador para a frente para poder retirar o pneu.

Ajuste do ângulo do pedal de tração

1. Desaperte as duas porcas e parafusos que fixam o lado esquerdo do pedal de tração ao suporte (Figura 88).

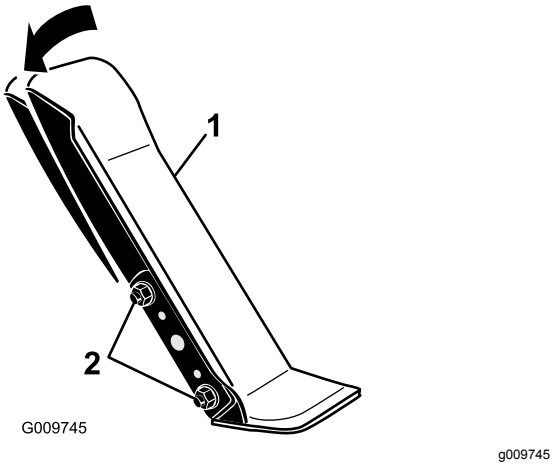

Figura 88

1. Pedal de tração
2. Montar as porcas e os parafusos

2. Rode o pedal para o ângulo de funcionamento pretendido e apertar as porcas (Figura 88).

Manutenção do sistema de arrefecimento

Segurança do sistema de arrefecimento

⚠ CUIDADO

O derrame de líquido de arrefecimento quente pressurizado ou o contacto com o radiador quente e peças adjacentes pode provocar queimaduras graves.

- **Não retire o tampão do radiador quando o motor estiver quente. Deixe sempre o motor arrefecer pelo menos 15 minutos ou até que o tampão do radiador esteja a uma temperatura a que se possa tocar sem sofrer queimaduras.**
- **Não toque no radiador e peças adjacentes que estejam quentes.**

⚠ PERIGO

Ingerir líquido de arrefecimento do motor pode provocar envenenamento.

- **Não ingira líquido de arrefecimento do motor.**
- **Mantenha as crianças e os animais de estimação afastados.**

Verificar o sistema de arrefecimento

Intervalo de assistência: Em todas as utilizações ou diariamente

Deverá verificar o nível do líquido de arrefecimento no início de cada dia de trabalho. A capacidade do sistema é de 8,5 l.

1. Retire cuidadosamente a tampa do radiador e a tampa do depósito de expansão (Figura 89).
2. Verifique o nível do líquido de arrefecimento do radiador.

   Nota: O radiador deverá encontrar-se cheio de líquido até ao cimo do tubo de enchimento e o nível do líquido no depósito de expansão deverá atingir a marca de cheio.

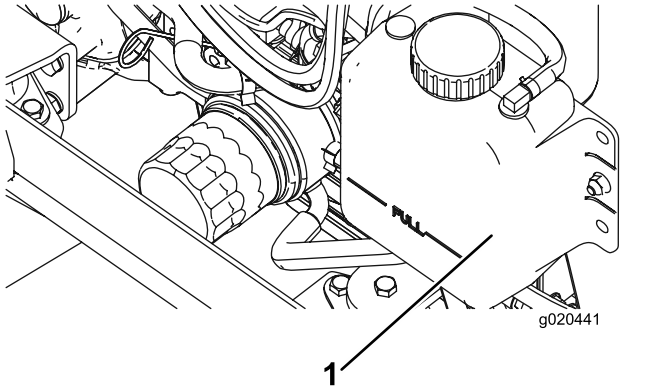

Figura 89

1. Depósito secundário

3. Se o nível do líquido de arrefecimento for baixo, deverá juntar uma solução 50/50 de água e anticongelante etileno-glicol.

   Importante: **Não use produtos de arrefecimento de água apenas ou à base álcool/metanol, uma vez que podem causar danos.**

4. Volte a montar as tampas no radiador e no depósito de expansão.

Manutenção do sistema de arrefecimento do motor

Intervalo de assistência: A cada 100 horas

Cada 2 anos

Esta máquina está equipada com um sistema de ventilação hidráulico que automaticamente (ou manualmente) inverte para reduzir a acumulação de detritos no radiador/refrigerador e filtro. Embora esta função possa ajudar a reduzir o tempo necessário para limpar radiadores/refrigeradores, não elimina a necessidade de limpeza de rotina. Ainda é necessário a limpeza e inspeção periódicas do radiador/refrigerador.

1. Desligue o motor e levante o capot.
2. Limpe todos os detritos na área do motor.
3. Limpe ambos os lados do radiador/dispositivo de arrefecimento de óleo com ar comprimido (Figura 90).

   Nota: Comece do lado da ventoinha e sopre os detritos para trás. Depois, limpe a partir da parte posterior e sopre na direção da parte frontal. Repita o procedimento várias vezes até remover toda a sujidade e detritos.

   Importante: **A limpeza do radiador/refrigerador do óleo com água poderá acelerar o processo de corrosão destes componentes e danificá-los.**

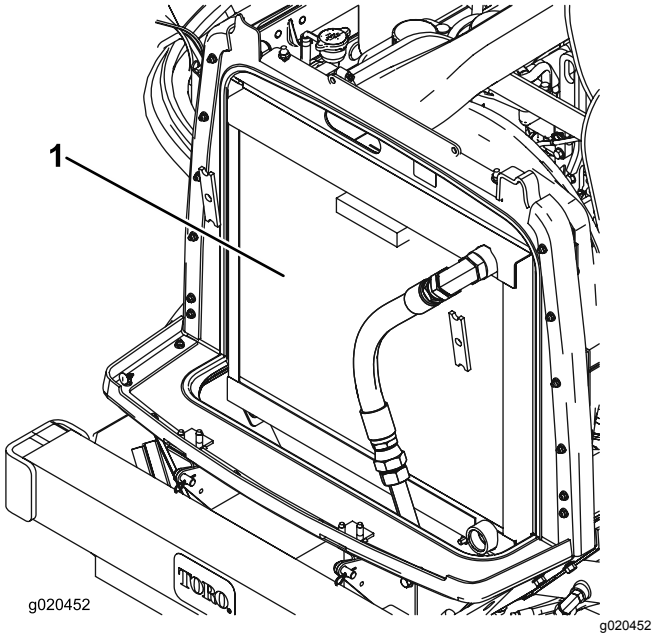

Figura 90

1. Radiador/refrigerador de óleo

4. Feche o capot.

Manutenção dos travões

Ajuste dos travões de serviço

Ajuste os travões de serviço se o pedal do travão apresentar uma folga superior a 25 mm ou quando os travões não funcionarem de forma eficaz. Folga é a distância percorrida pelo pedal antes de se verificar qualquer resistência ao movimento.

1. Desengate o trinco de bloqueio dos pedais dos travões, de forma a que ambos os pedais possam funcionar de forma independente.
2. Para reduzir as folgas no pedais dos travões, aperte os travões da seguinte forma:
   A. Desaperte os 2 parafusos de montagem e retire a cobertura de ajuste do travão (Figura 91).

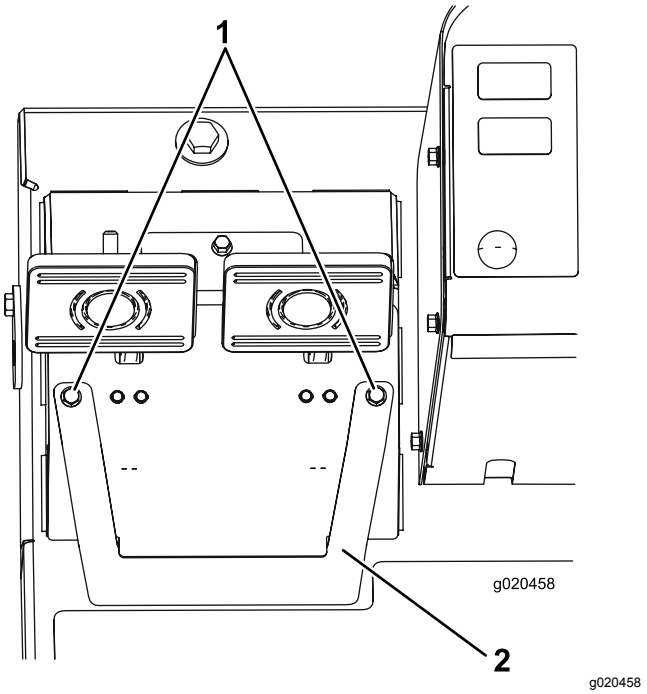

Figura 91

1. Parafusos de montagem
2. Cobertura do ajuste do travão

   B. Desaperte a porca dianteira na extremidade roscada do cabo do travão (Figura 92).

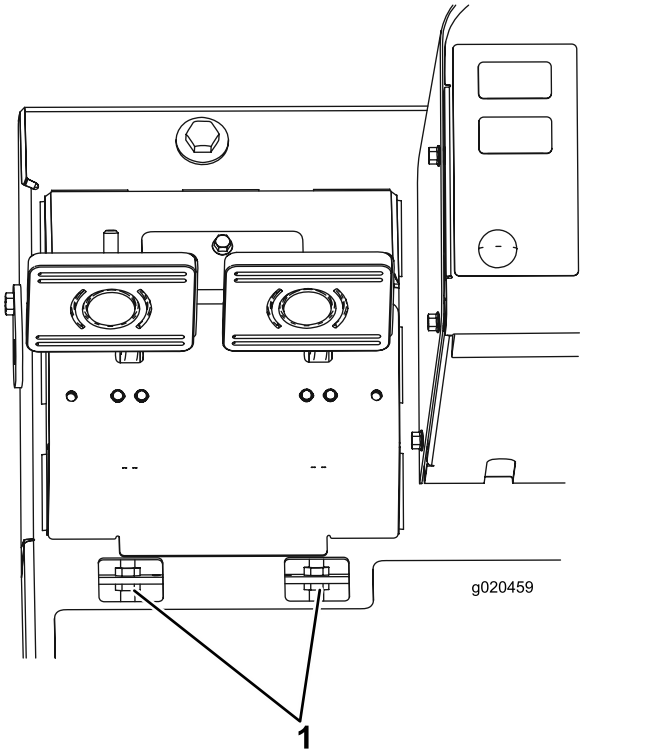

Figura 92

1. Porcas de ajuste do cabo dos travões

   C. Aperte a porca traseira para deslocar o cabo para trás até que os pedais dos travões apresentem uma folga de 13 a 25 mm.
   D. Aperte as porcas dianteiras depois de os travões estarem corretamente ajustados.
   E. Instale a cobertura de ajuste do travão.

Manutenção das correias

Manutenção da correia do alternador

Intervalo de assistência: Após as pimeiras 10 horas

A cada 100 horas

Uma tensão adequada deverá permitir um desvio de 10 mm quando for aplicada uma força de 44 N numa zona intermédia da correia entre as duas polias.

Se a deslocação obtida não for igual a 10 mm, deve desapertar os parafusos de montagem do alternador (Figura 93).

Nota: Aumente ou diminua a tensão da correia do alternador e aperte os parafusos. Verifique uma vez mais a deslocação da correia para se certificar de que a tensão está correta.

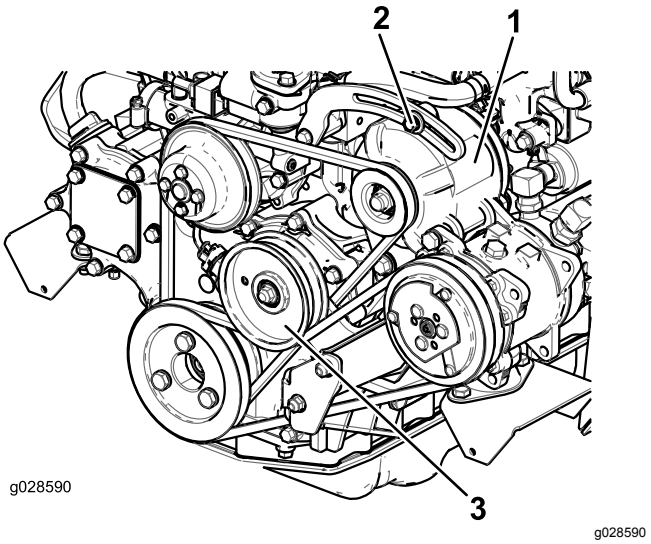

Figura 93

1. Alternador
2. Parafuso de montagem
3. Compressor
4. Polia intermédia

Ajustar a tensão das correias da transmissão das lâminas

Intervalo de assistência: Após as pimeiras 10 horas

A cada 50 horas

Quando a tensão estiver correta, a medida interior da mola de extensão (gancho a gancho) deverá ser de cerca de 8,3 cm a 9,5 cm. Logo que se obtenha a tensão correta da mola, ajuste o pino de fecho (parafuso da carroçaria) até haver uma folga aproximada de 2 a 5 mm entre a cabeça do parafuso e o braço intermédio (Figura 94).

Nota: Certifique-se de que correia está colocada no lado da mola do guia da correia (Figura 94).

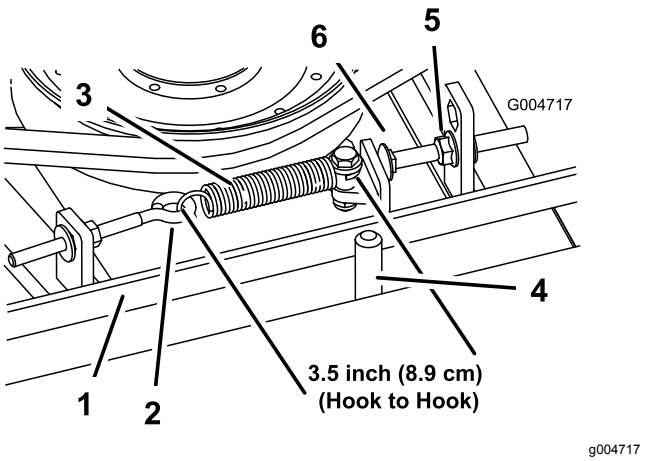

Figura 94

1. Correia
2. Parafuso com olhal
3. Mola de extensão
4. Guia da correia
5. Porca flangeada
6. Pino de fecho

Substituição da correia da transmissão da lâmina

Intervalo de assistência: A cada 800 horas

A correia da transmissão da lâmina, apertada pela polia intermédia da mola, tem uma longa duração. No entanto, após muitas horas de utilização, esta deve apresentar alguns sinais de desgaste. Os sinais apresentados por uma correia desgastada são: ruído durante a rotação da correia, perda de eficácia das lâminas aquando do corte, extremidades desfiadas, marcas de queimaduras e rachas. Substitua a correia assim que notar algum destes sinais.

1. Desça a plataforma do cortador para o solo, retire as coberturas da correia da zona superior da plataforma do cortador e coloque as coberturas à parte.
2. Desaperte o parafuso com olhal permitindo a remoção da mola de extensão (Figura 94).
3. Desaperte a porca flangeada que prende o pino de fecho à patilha de montagem e afaste a polia intermédia da correia para libertar a tensão da correia (Figura 94).

   Nota: Desaperte a porca o suficiente para permitir que o braço intermédio passe pelo pino de fecho.

   Nota: Se o pino de fecho for removido da patilha de montagem, certifique-se de que volta a ser colocado no orifício que alinha a cabeça do pino de fecho com o braço intermédio.

4. Retire os parafusos que fixam o motor hidráulico à plataforma do cortador (Figura 95).

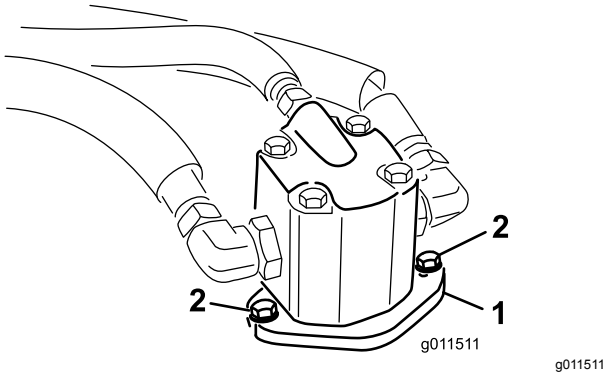

g011511

Figura 95

1. Motor hidráulico
2. Parafusos de montagem

5. Levante o motor da plataforma do cortador e coloque-o na zona superior da plataforma do cortador.
6. Retire a correia antiga das polias e da polia intermédia.
7. Coloque a nova correia nas polias e na estrutura da polia intermédia.
8. Monte o motor hidráulico na plataforma do cortador após colocar a correia em torno das polias. Instale o motor na plataforma do cortador, utilizando os parafusos anteriormente retirados.

   Nota: Certifique-se de que correia está colocada no lado da mola do guia da correia (Figura 94).
9. Ligue a mola de extensão (Figura 94) ao parafuso de olhal e aplique a tensão na correia como se segue:
   - Quando a tensão estiver correta, a medida interior da mola de extensão (gancho a gancho) deverá ser de cerca de 8,3 cm a 9,5 cm.
   - Assim que obtiver a tensão correta da mola, ajuste o pino de fecho (parafuso da carroçaria) até haver uma folga aproximada de 2 a 5 mm entre a cabeça do parafuso e o braço intermédio.

Manutenção do sistema hidráulico

Segurança do sistema hidráulico

⚠ AVISO

O fluido hidráulico que sai sob pressão pode penetrar na pele e provocar lesões.

- **Certifique-se de que todas as tubagens e mangueiras do óleo hidráulico se encontram bem apertadas e em bom estado de conservação antes de colocar o sistema sob pressão.**
- **Mantenha os seus corpo e mãos longe de fugas ou bicos que projetem fluido hidráulico sob pressão.**
- **Utilize um pedaço de cartão ou papel para detetar fugas do fluido hidráulico.**
- **Elimine com segurança toda a pressão do sistema hidráulico antes de executar qualquer procedimento neste sistema.**
- **Em caso de penetração do fluido na pele, consulte imediatamente um médico.**

Verificar o fluido hidráulico

Intervalo de assistência: Em todas as utilizações ou diariamente

O reservatório é enchido na fábrica com aproximadamente 29 litros de fluido hidráulico de grande qualidade. Verifique o nível de fluido hidráulico antes de ligar o motor pela primeira vez e diariamente, a partir daí. O fluido de substituição recomendado é o seguinte:

Fluido hidráulico Toro Premium All Season (Disponível em recipientes de 19 litros ou tambores de 208 litros. Consulte o *catálogo das peças* ou o distribuidor da Toro para saber quais são os números de referência).

Fluidos alternativos: Se não estiver disponível fluido Toro, podem utilizar-se outros fluidos **convencionais, à base de petróleo** desde que satisfaçam todas as seguintes propriedades de material e especificações industriais. Consulte o seu fornecedor de óleo para confirmar se o óleo satisfaz estas especificações.

Nota: A Toro não assume a responsabilidade por danos causados devido ao uso de substitutos inadequados, pelo que recomendamos a utilização

exclusiva de produtos de fabricantes com boa reputação no mercado.

Fluido hidráulico antidesgaste com índice de viscosidade elevada/ponto de escoamento baixo, ISO VG 46

Propriedades do material:	
Viscosidade, ASTM D445	St @ 40 °C 44 a 50
	St @ 100 °C 7,9 a 8, 5
Índice de viscosidade ASTM D2270	140 para 160
Ponto de escoamento, ASTM D97	-37 °C até -45 °C
Especificações industriais:	Vickers I-286-S (nível de qualidade), Vickers M-2950-S (nível de qualidade), Denison HF-0

Os fluidos hidráulicos adequados têm de ser específicos para maquinaria móvel (por oposição à utilização em unidades industriais), tipo multidensidade, com o pacote de aditivo antidesgaste ZnDTP ou ZDDP (não um fluido tipo sem cinzas).

Fluido hidráulico Toro Synthetic Biodegradable (Disponível em recipientes de 19 litros ou tambores de 208 litros. Consulte o *catálogo das peças* ou o distribuidor da Toro para saber quais são os números de referência)

Este fluido hidráulico biodegradável sintético de alta qualidade foi testado e considerado compatível para este modelo Toro. Outras marcas de fluido sintético podem ter problemas de compatibilidade de vedante e a Toro não assume a responsabilidade por substituições não autorizadas.

Importante: **Este fluido sintético não é compatível com o fluido biodegradável Toro previamente vendido. Contacte o distribuidor Toro para obter mais informação.**

Fluidos biodegradáveis alternativos:

Mobil EAL Envirosyn H 46 (EUA)

Óleo hidráulico Mobil EAL 46 (Internacional)

Importante: **A maioria dos fluidos é incolor, o que dificulta a deteção de fugas. Encontra-se à sua disposição um aditivo vermelho para o óleo do sistema hidráulico, em recipientes de 20 ml. Um recipiente é suficiente para 15 a 22 litros de fluido hidráulico. Poderá encomendar a peça n.º 44-2500 ao seu distribuidor Toro.**

1. Coloque a máquina numa superfície nivelada, baixe as plataformas do cortador, desligue o motor e retire a chave da ignição.
2. Verifique o nível de fluido hidráulico (Figura 96).

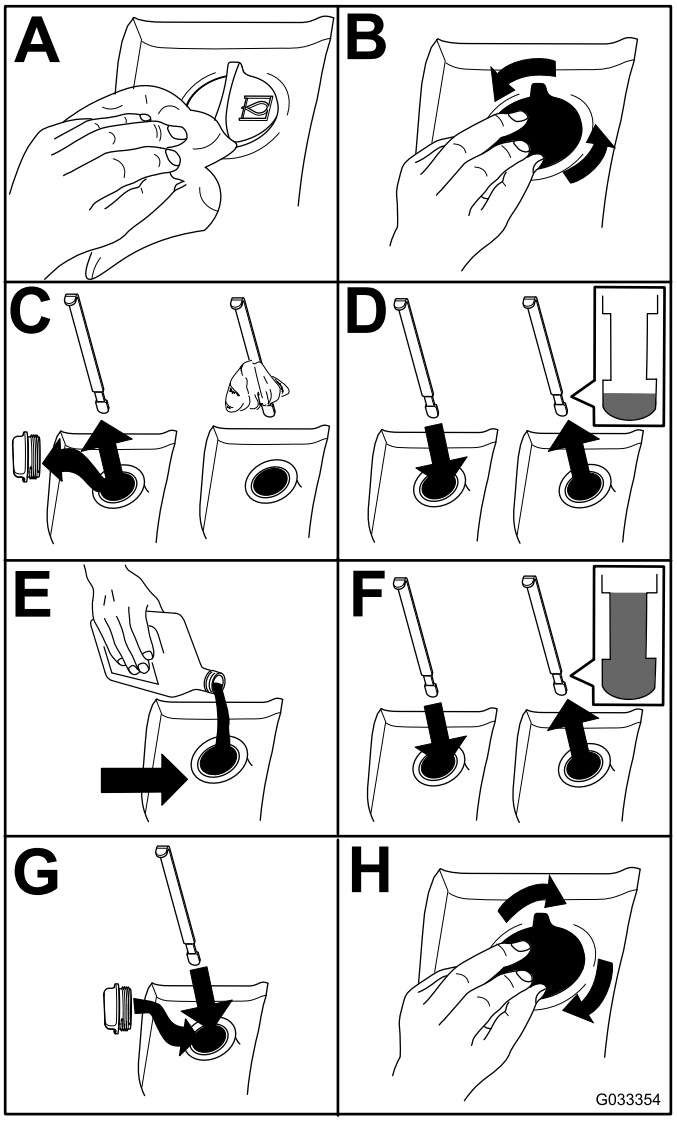

g033354

Figura 96

Substituição do fluido hidráulico

Intervalo de assistência: A cada 800 horas

Mude o fluido hidráulico após cada 800 horas de funcionamento, quando utilizar a máquina em condições normais. Se o fluido tiver sido contaminado, deverá entrar em contacto com o seu distribuidor TORO para efetuar uma lavagem do sistema. O fluido contaminado tem uma aparência leitosa ou negra quando comparado com óleo limpo.

1. Coloque a máquina numa superfície nivelada, baixe as plataformas do cortador, desligue o motor e retire a chave da ignição.
2. Retire o tampão de escoamento na zona frontal inferior do reservatório e deixe o fluido escorrer para um grande recipiente adequado.

3. Instale e aperte o tampão quando o fluido deixar de escorrer.
4. Encha o reservatório (Figura 97) com fluido hidráulico; consulte Verificar o fluido hidráulico (página 68).

   Importante: **Utilize apenas os fluidos hidráulicos especificados. A utilização de outros fluidos poderá danificar o sistema.**

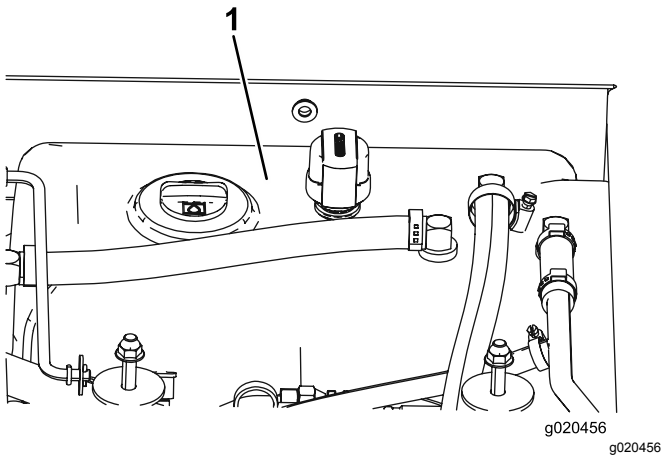

Figura 97

1. Reservatório hidráulico

5. Coloque a tampa do reservatório, ligue o motor e utilize todos os comandos hidráulicos, de modo a distribuir o fluido hidráulico por todo o sistema.
6. Verifique se existem fugas; desligue o motor.
7. Verifique o nível do fluido e adicione fluido suficiente para o nível subir até à marca FULL (cheio) da vareta.

   Nota: Não encha demasiado.

Substituir os filtros hidráulicos

Intervalo de assistência: Após as pimeiras 200 horas

A cada 800 horas

Utilize os filtros sobressalentes Toro: peça n.º 94-2621 para a traseira da máquina (plataforma do cortador) e a peça n.º 75-1310 para a dianteira (carga) da máquina.

Importante: **A utilização de outro filtro poderá anular a garantia de alguns componentes.**

1. Coloque a máquina numa superfície nivelada, baixe as plataformas do cortador, desligue o motor, engate o travão de estacionamento e retire a chave da ignição.
2. Substitua os filtros hidráulicos (Figura 98).

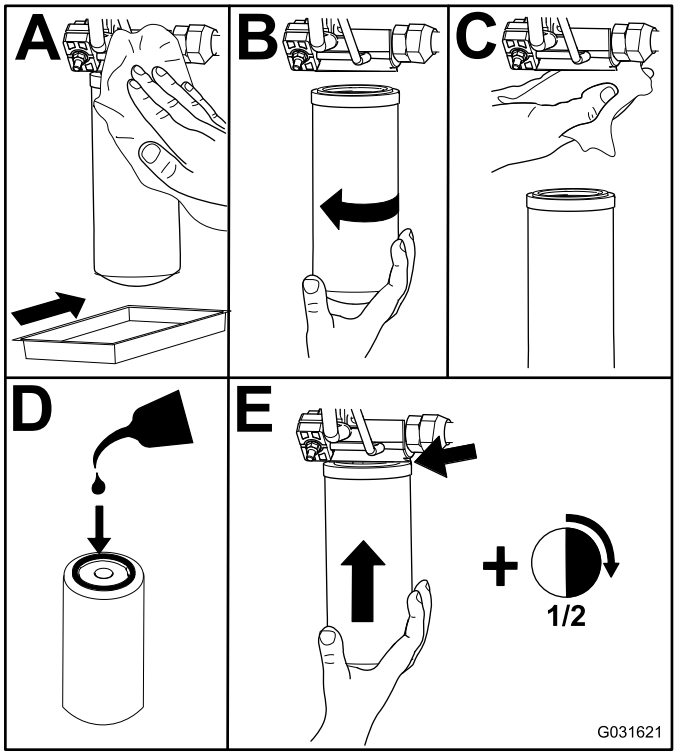

Figura 98

3. Ligue o motor e deixe funcionar a máquina durante dois minutos para eliminar o ar do sistema e desligue o motor, procurando fugas.

Verificação das tubagens e mangueiras hidráulicas

Intervalo de assistência: Cada 2 anos

Verifique diariamente as tubagens e as mangueiras hidráulicas quanto à existência de fugas, tubagens dobradas, suportes de montagem soltos, desgaste, juntas soltas e danos provocados pelas condições atmosféricas ou por agentes químicos. Efetue todas as reparações necessárias antes de utilizar a máquina.

Ajustar a pressão do contrapeso

O ponto de ensaio do contrapeso é utilizado para testar a pressão no circuito do contrapeso (Figura 99). A pressão de contrapeso recomendada é de 2 241 kPa (325 psi). Para ajustar pressão de contrapeso, desaperte a porca de bloqueio, rode o parafuso de ajuste (Figura 99) no sentido dos ponteiros do relógio para aumentar a pressão, ou no sentido inverso para a diminuir e aperte a porca. O motor tem de estar a trabalhar, a plataforma baixada e na posição de flutuação para verificar a pressão.

Nota: As rodas giratórias das 3 plataformas do cortador devem permanecer no chão quando ajustar o contrapeso e com a aplicação de um contrapeso.

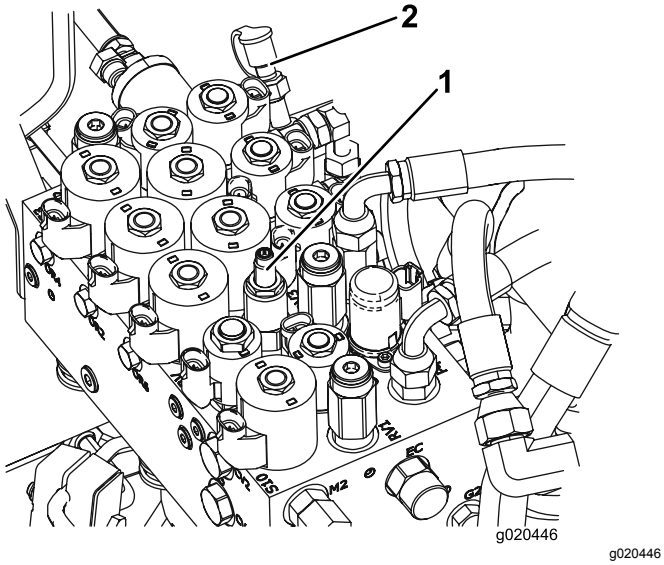

Figura 99

1. Parafuso de ajuste do contrapeso
2. Ponto de ensaio do contrapeso

Manutenção do cortador

Inclinar a plataforma do cortador central para a posição vertical

Nota: A plataforma do cortador central pode ser deslocada (inclinada) para uma posição vertical, ainda que não seja necessário efetuar esta operação nos procedimentos de manutenção normais. Se quiser inclinar a plataforma do cortador, proceda da seguinte forma:

1. Eleve a plataforma do cortador central ligeiramente acima do solo, engate o travão de estacionamento, pare o motor e retire a chave da ignição.
2. Retire o contrapino tipo grampo que fixa os amortecedores aos braços de elevação (Figura 100).

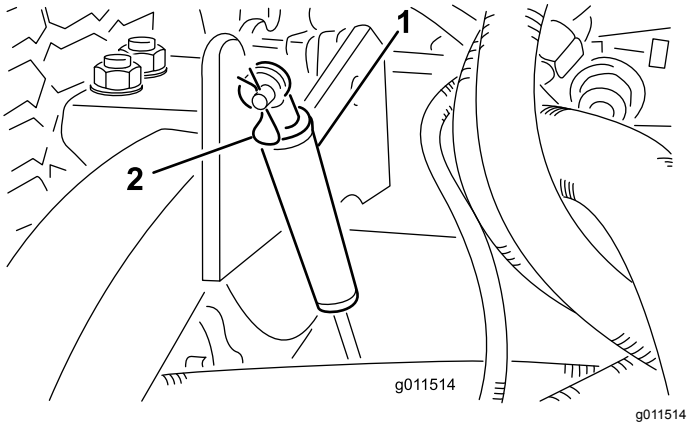

Figura 100

1. Amortecedor
2. Perno de gancho

3. Incline o amortecedor em direção à caixa da plataforma.
4. Retire o contrapino tipo grampo e pino de segurança que fixam as correntes da altura de corte à traseira da plataforma de corte (Figura 101).

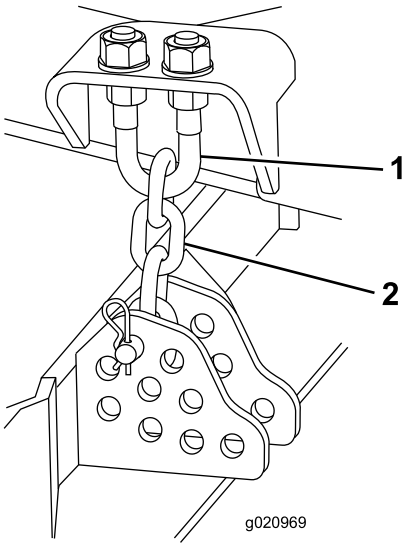

g020969

Figura 101

1. Cavilha em U
2. Corrente da altura de corte

5. Ligue o motor e levante lentamente a plataforma do cortador central.
6. Levante lentamente cada uma das plataformas do cortador lateral até o centro de gravidade se deslocar e a plataforma começar a rodar para a posição vertical.
7. Desligue o motor e retire a chave da ignição.

Inclinar a plataforma do cortador central para baixo

1. Baixe lentamente as plataformas do cortador laterais até o centro de gravidade se deslocar e a plataforma do cortador central rodar para baixo.
2. Sente-se no banco, ligue o motor e baixe a plataforma do cortador central até esta ficar ligeiramente afastada do chão.
3. Fixe as correntes da altura de corte à zona traseira da plataforma do cortador.
4. Incline os amortecedores para cima e fixe com o contrapino e o pino de segurança.

Ajuste da inclinação da plataforma do cortador

Medição da inclinação da plataforma do cortador

A inclinação da plataforma do cortador é a diferença na altura de corte da parte da frente da lâmina para a parte de trás da lâmina. Utilize uma inclinação de lâmina de 8 a 11 mm. Isso significa que a parte de trás da lâmina fica 8 a 11 mm mais alta do que a parte da frente.

1. Coloque a máquina numa superfície nivelada da oficina.
2. Ajuste a plataforma do cortador para a altura de corte desejada.
3. Rode uma lâmina para apontar diretamente para a frente.
4. Utilize uma régua pequena para medir a distância entre o chão e a ponta dianteira da lâmina.
5. Rode a ponta da lâmina para trás e meça novamente a distância entre o chão e a ponta da lâmina.
6. Subtraia a dimensão da frente da de trás para calcular a inclinação da lâmina.

Ajustar a inclinação da plataforma do cortador central

1. Desaperte as porcas de retenção na zona superior ou inferior da cavilha em U da correia da altura de corte (Figura 102).
2. Ajuste o outro conjunto de porcas para levantar ou baixar a zona traseira da plataforma do cortador e obter a inclinação correta da plataforma do cortador.
3. Aperte as porcas de retenção.

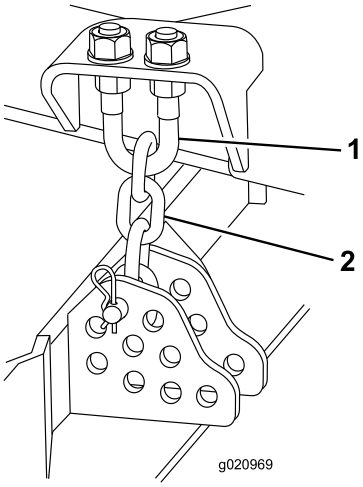

g020969

Figura 102

1. Cavilha em U
2. Corrente da altura de corte

Ajustar as plataformas do cortador laterais

1. Retire os parafusos e as porcas que fixam o braço da roda à forquilha de roda (Figura 103).

2. Posicione os calços, consoante o necessário, para levantar ou baixar a roda giratória até obter uma inclinação correta da plataforma do cortador.
3. Monte os parafusos de capa e as porcas.

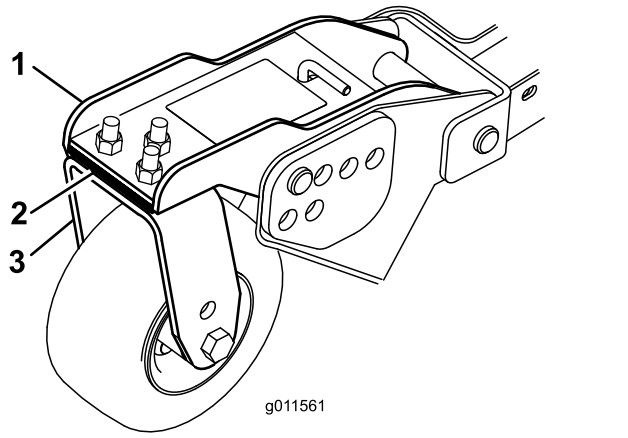

g011561

Figura 103

1. Braço da roda giratória
2. Calços
3. Forquilha da roda giratória

Manutenção dos casquilhos do braço da roda giratória

Os braços da roda giratória possuem casquilhos apertados no topo e no fundo da tubagem, que irão desgastar-se após muitas horas de utilização. Para verificar os casquilhos, desloque a forquilha da roda giratória para a frente e para trás e para os lados. Se o fuso da roda giratória estiver solto, significa que os casquilhos estão gastos e devem ser substituídos.

1. Eleve a plataforma do cortador de forma a que as rodas fiquem elevadas do solo e bloqueie-a de forma a que não possa cair acidentalmente.
2. Retire a tampa de tensionamento, espaçador(es) e anilha de apoio do cimo do fuso da roda giratória.
3. Retire o fuso da roda giratória para fora do tubo de montagem.

   Nota: Mantenha a anilha de apoio e o(s) espaçador(es) no fundo do fuso.
4. Introduza um punção para cavilhas na zona superior ou inferior do tubo de montagem e retire o casquilho para fora do tubo (Figura 104).

   Nota: Retire igualmente o outro casquilho do tubo. Limpe o interior dos tubos para remover a sujidade.

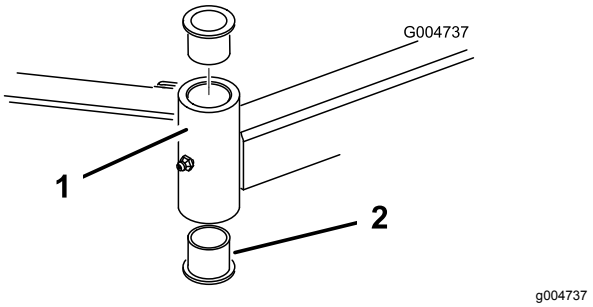

Figura 104

1. Tubo do braço da roda giratória
2. Casquilhos

5. Aplique lubrificante no interior e exterior dos novos casquilhos.
6. Introduza os casquilhos nos tubos de montagem, utilizando um martelo e uma placa plana.
7. Verifique se o fuso da roda giratória apresenta desgaste e substitua-o se estiver danificado.
8. Pressione o fuso da roda giratória através dos casquilhos e do tubo de montagem.
9. Deslize a anilha de apoio e o(s) espaçador(es) no fuso e instale a tampa de tensionamento no fuso da roda giratória para segurar todas as peças nos seus lugares.

Manutenção das rodas giratórias e rolamentos

Intervalo de assistência: A cada 800 horas

1. Retire a porca de bloqueio do parafuso que fixa o conjunto da roda giratória entre a forquilha da roda giratória (Figura 105) ou o braço articulado da roda giratória (Figura 106).

   Nota: Fixe a roda giratória e retire o parafuso da forquilha ou do braço articulado.

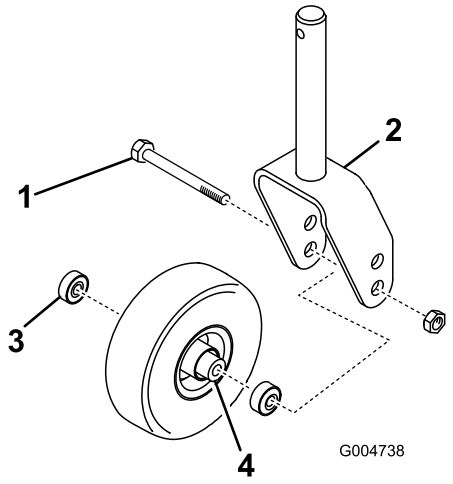

Figura 105

1. Parafuso da roda giratória
2. Forquilha da roda giratória
3. Rolamento
4. Espaçador do rolamento

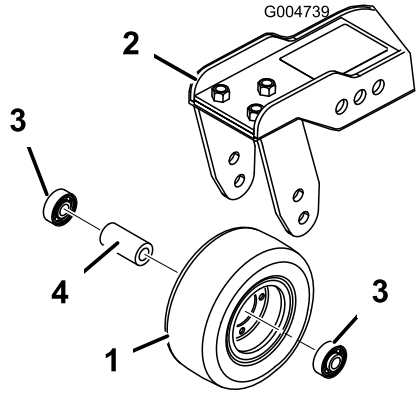

Figura 106

1. Roda
2. Braço articulado da roda giratória
3. Rolamento
4. Espaçador do rolamento

2. Retire o rolamento do cubo da roda e deixe cair o espaçador do rolamento para fora (Figura 105 e Figura 106).
3. Retire o rolamento do lado oposto ao do cubo da roda.
4. Verifique os rolamentos, espaçador e interior do cubo da roda no que respeita a desgaste e substitua qualquer peça danificada.
5. Para montar a roda giratória, basta pressionar o rolamento para dentro do cubo da roda.

   Nota: Quando montar os rolamentos, pressione a face exterior dos mesmos.
6. Deslize o espaçador do rolamento para o cubo da roda e empurre o outro rolamento para a extremidade aberta do cubo da roda para encaixar o respetivo espaçador dentro do cubo da roda.
7. Instale a estrutura da roda giratória entre a forquilha da roda giratória e fixe-a nessa posição com o parafuso e a porca de bloqueio.

Substituir as coberturas da dobradiça da plataforma do cortador

A cobertura da dobradiça evita o escape de sujidade nos pontos da articulação entre as plataformas do cortador. Se as coberturas se danificarem ou desgastarem, têm que ser substituídas.

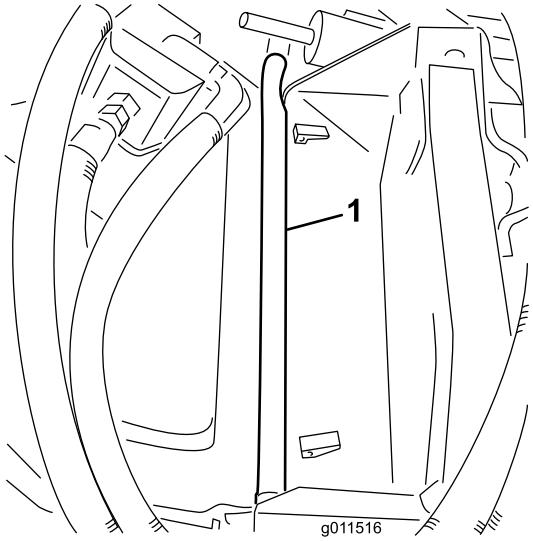

Figura 107

Manutenção das lâminas

Segurança da lâmina

⚠ PERIGO

Uma lâmina desgastada ou danificada pode partir-se, podendo levar à projeção de um fragmento contra o utilizador ou alguém que esteja por perto e provocar lesões graves ou até mesmo a morte. A tentativa de reparar uma lâmina pode implicar a perda de segurança e garantia deste produto.

- **Inspecione periodicamente se a lâmina apresenta sinais de desgaste.**
- **Nunca tente endireitar uma lâmina deformada ou soldar uma lâmina partida ou rachada.**
- **Substitua as lâminas gastas ou danificadas.**

- Tome todas as precauções necessárias quando efetuar a verificação das lâminas. Envolva as lâminas ou utilize luvas e tome todas as precauções necessárias quando efetuar a manutenção das lâminas. Substitua apenas as lâminas, não as endireite ou solde.
- Em máquinas multilâminas, esteja atento ao facto de que a rotação de uma lâmina pode provocar a rotação das restantes.

Deteção de lâminas deformadas

Depois de bater num objeto estranho, inspecione a máquina a fim de encontrar danos e poder fazer as respetivas reparações antes de voltar a utilizar o equipamento. Aperte as porcas das polias com 176 a 203 N m.

1. Posicione a máquina numa superfície nivelada, eleve a plataforma de corte, engate o travão de estacionamento, ponha o pedal de tração na posição NEUTRA, desloque a alavanca da tomada de força para a posição DESLIGAR, pare o motor e retire a chave da ignição.

   Nota: Bloqueie a plataforma do cortador para não cair acidentalmente.

2. Rode a lâmina até que a extremidade fique virada para a frente e para trás e meça entre o interior da plataforma do cortador e a parte cortante na zona dianteira da lâmina (Figura 108).

   Nota: Anote esta medida.

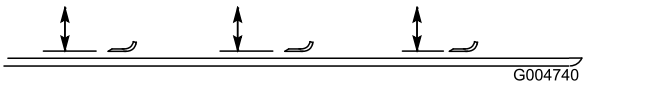

Figura 108

3. Rode a extremidade oposta da lâmina para a frente e meça a distância entre a plataforma do cortador e a parte cortante da lâmina na mesma posição referida no passo 2.

   Nota: A diferença entre as dimensões obtidas nos passos 2 e 3 não pode ser superior a 3 mm. Se esta medida exceder 3 mm, a lâmina está dobrada e tem de ser substituída; consulte Desmontagem e montagem da(s) lâmina(s) do cortador (página 75).

Desmontagem e montagem da(s) lâmina(s) do cortador

A lâmina deve ser substituída quando atingir um objeto sólido e quando se encontrar desequilibrada ou deformada. Utilize sempre lâminas sobressalentes genuínas Toro para garantir um desempenho seguro e eficaz.

1. Coloque a plataforma do cortador na posição mais alta, engate o travão de estacionamento, pare o motor e retire a chave da ignição.

   Nota: Bloqueie a plataforma do cortador para não cair acidentalmente.

2. Fixe a extremidade da lâmina utilizando um pedaço de tecido ou uma luva grossa.
3. Retire o parafuso da lâmina, o recipiente antidanos e lâmina do eixo (Figura 109).

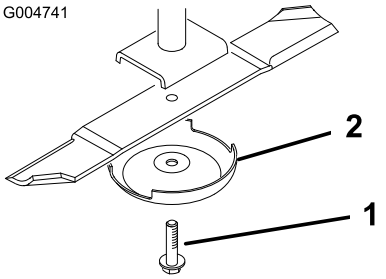

Figura 109

1. Parafuso da lâmina
2. Dispositivo antidanos

4. Instale a lâmina, recipiente antidanos e parafuso da lâmina e aperte o parafuso da lâmina com 115 a 149 N·m.

   Importante: **A parte curva da lâmina tem de estar virada para o interior da plataforma do cortador para assegurar uma boa capacidade de corte.**

Nota: Depois de bater num objeto estranho aperte todas as porcas das polias com 115 a 149 N·m.

Inspecionar e afiar a(s) lâmina(s) do cortador

Tenha atenção às duas zonas quando inspecionar e fizer a manutenção da lâmina do cortador: a parte curva e a parte cortante. Tanto as partes cortantes como a parte curva (parte virada para cima oposta à parte cortante) contribuem para uma boa qualidade de corte. A parte curva é importante, pois levanta a relva e permite obter um corte regular. No entanto, a parte curva está sujeita a um desgaste gradual durante o funcionamento da máquina. À medida que a parte curva se gasta, também diminui a qualidade do corte, embora as partes cortantes permaneçam afiadas. A parte cortante da lâmina deve manter-se afiada para que a relva seja cortada e não arrancada. Verifica-se uma parte cortante romba quando a relva apresenta extremidades acastanhadas e rasgadas. Afie a parte cortante para corrigir esta situação.

1. Posicione a máquina numa superfície nivelada, eleve a plataforma de corte, engate o travão de estacionamento, ponha o pedal de tração na posição NEUTRA, desloque a alavanca da tomada de força para a posição OFF, pare o motor e retire a chave da ignição.
2. Examine cuidadosamente as extremidades da lâmina, prestando especial atenção à zona onde se encontram as partes curvas e planas da lâmina (Figura 110).

   Nota: A areia e os materiais abrasivos podem desgastar o metal entre as partes plana e curva da lâmina; por isso, verifique a lâmina antes de utilizar a máquina. Se verificar que esta zona se encontra desgastada (Figura 110), substitua a lâmina.

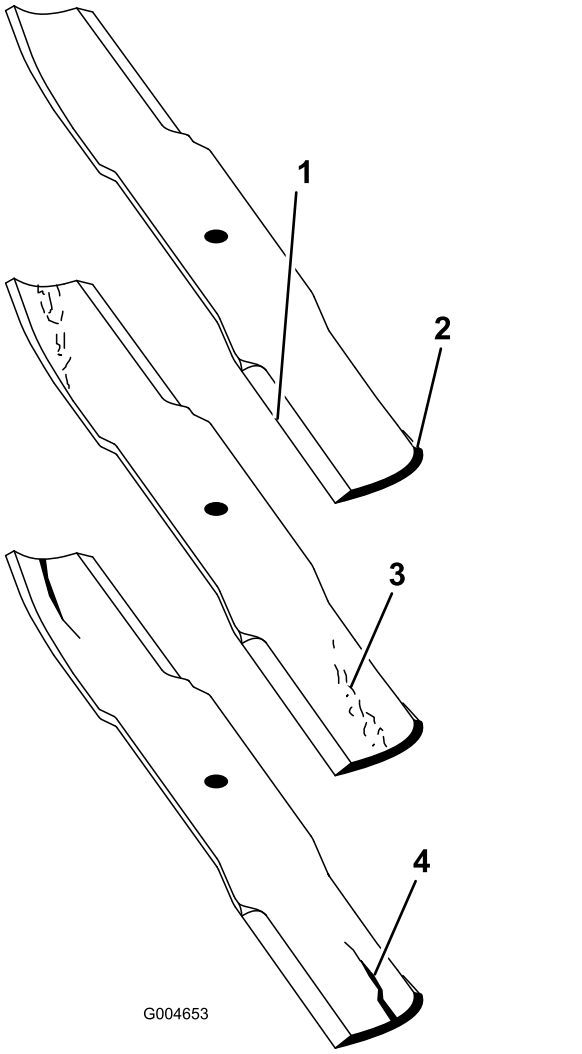

Figura 110

1. Extremidade de corte
2. Área curva
3. Formação de desgaste/ranhuras
4. Fissuras

3. Inspecione as extremidades de corte de todas as lâminas e afie-as se apresentarem sinais de desgaste ou ranhuras (Figura 111).

   Nota: Afie apenas a zona superior da parte cortante e mantenha o ângulo de corte original para garantir um desempenho eficaz da lâmina (Figura 111). A lâmina mantém o equilíbrio se for retirada a mesma quantidade de metal de ambas as partes cortantes.

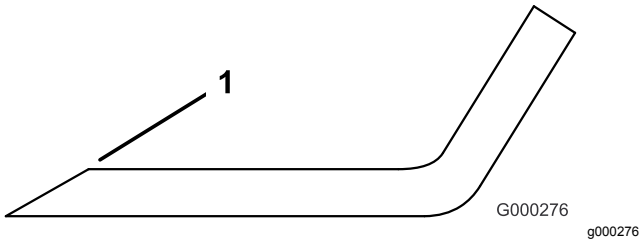

Figura 111

1. Afie de acordo com o ângulo original.

Nota: Retire as lâminas e afie-as num amolador: Após afiar a parte cortante, monte a lâmina com o dispositivo anti-danos e o parafuso da lâmina; consulte Desmontagem e montagem da(s) lâmina(s) do cortador (página 75).

Corrigir o alinhamento da plataforma do cortador

Se existir algum desalinhamento entre as lâminas, numa única plataforma do cortador, a relva terá uma aparência listrada depois do corte. Este problema pode ser corrigido certificando-se de que as lâminas se encontram direitas e de que o corte é efetuado no mesmo plano.

1. Coloque a máquina numa superfície nivelada da oficina.
2. Eleve a altura de corte para a posição mais elevada; consulte Ajustar a altura de corte (página 27).
3. Baixe a plataforma do cortador para uma superfície nivelada e retire as coberturas da parte superior da plataforma do cortador.
4. Desaperte a porca flangeada que fixa a polia intermédia para libertar a tensão da correia.
5. Rode a lâmina até que a extremidade fique virada para a frente e para trás e meça entre o interior da plataforma do cortador e a parte posterior da extremidade cortante.

   Nota: Anote esta medida. Em seguida, rode a mesma lâmina, de forma a que a extremidade oposta se encontre virada para a frente e repita a medição. A diferença entre as medidas não pode exceder os 3 mm. Se a dimensão exceder os 3 mm, substitua a lâmina porque esta se encontra deformada. Certifique-se de que a medição é efetuada em todas as lâminas.
6. Compare as medições das lâminas exteriores com as medições da lâmina central.

   Nota: A lâmina central não deve estar a mais de 10 mm abaixo das lâminas exteriores. Se for mais de 10 mm mais baixa do que as lâminas exteriores, prossiga para o passo 7 e introduza calços entre a caixa do eixo e a zona inferior da plataforma de corte.
7. Retire os parafusos, anilhas planas, anilhas de bloqueio e porcas do eixo exterior, que se encontram na zona onde deve introduzir os calços.

   Nota: Para levantar ou baixar uma lâmina deverá introduzir um calço (Peça n.º 3256-24) entre a caixa do eixo e a zona inferior da plataforma do cortador. Continue a verificar o alinhamento das lâminas e a introduzir calços até todas as pontas das lâminas apresentarem a dimensão correta.

   Importante: **Não deve utilizar mais de três calços num único orifício. Introduza menos calços nos orifícios adjacentes se utilizar mais de um calço num único orifício.**
8. Ajuste a polia intermédia e monte as coberturas da correia.

Armazenamento

Preparação da máquina para o armazenamento sazonal

Unidade de tração

1. Limpe bem a unidade de tração, plataformas do cortador e motor.
2. Verifique a pressão dos pneus; consulte a Verificação da pressão dos pneus (página 26).
3. Verifique todas as fixações e aperte-as sempre que necessário.
4. Lubrifique todos os bocais de lubrificação e pontos de articulação. Limpe a massa lubrificante em excesso.
5. Lixe e retoque todas as zonas riscadas, estaladas ou enferrujadas. Efetue a reparação de todas as mossas existentes no corpo metálico.
6. Efetue a manutenção da bateria e dos cabos da seguinte forma:
   A. Retire os terminais dos bornes da bateria.
   B. Limpe a bateria, terminais e bornes com uma escova de arame e uma solução de bicarbonato de sódio.
   C. Cubra os terminais do cabo e os bornes da bateria com lubrificante Grafo 112X (peça Toro n.º 505-47) ou vaselina para evitar qualquer corrosão.
   D. Carregue a bateria lentamente durante 24 horas, de 2 em 2 meses, para evitar a sulfatização do chumbo da bateria.

Motor

1. Esvazie o óleo do motor do cárter e monte o tampão de escoamento.
2. Retire o filtro do óleo. Coloque um novo filtro de óleo.
3. Encha o recipiente do óleo com óleo de motor.
4. Ligue o motor e faça-o funcionar a uma velocidade de ralenti durante cerca de 2 minutos.
5. Desligue o motor.
6. Lave o depósito de combustível com gasóleo novo e limpo.
7. Aperte todas as juntas do sistema de combustível.
8. Limpe e efetue a manutenção da estrutura do filtro de ar.
9. Vede a entrada do filtro de ar e a saída de gases com fita impermeável.
10. Verifique os níveis do líquido anticongelante e adicione uma solução de 50/50 de água e anticongelante de etileno-glicol, adequada à temperatura mínima prevista para a zona de armazenamento.

Lista de distribuidores internacionais

Distribuidor:	País:	Telefone:	Distribuidor:	País:	Telefone:
Agrolanc Kft	Hungria	36 27 539 640	Maquiver S.A.	Colômbia	57 1 236 4079
Asian American Industrial (AAI)	Hong Kong	852 2497 7804	Maruyama Mfg. Co. Inc.	Japão	81 3 3252 2285
B-Ray Corporation	Coreia	82 32 551 2076	Mountfield a.s.	República Checa	420 255 704 220
Brisa Goods LLC	México	1 210 495 2417	Mountfield a.s.	Eslováquia	420 255 704 220
Casco Sales Company	Porto Rico	787 788 8383	Munditol S.A.	Argentina	54 11 4 821 9999
Ceres S.A.	Costa Rica	506 239 1138	Norma Garden	Rússia	7 495 411 61 20
CSSC Turf Equipment (pvt) Ltd.	Sri Lanka	94 11 2746100	Oslinger Turf Equipment SA	Equador	593 4 239 6970
Cyril Johnston & Co.	Irlanda do Norte	44 2890 813 121	Oy Hako Ground and Garden Ab	Finlândia	358 987 00733
Cyril Johnston & Co.	República da Irlanda	44 2890 813 121	Parkland Products Ltd.	Nova Zelândia	64 3 34 93760
Fat Dragon	China	886 10 80841322	Perfetto	Polónia	48 61 8 208 416
Femco S.A.	Guatemala	502 442 3277	Pratoverde SRL.	Itália	39 049 9128 128
FIVEMANS New-Tech Co., Ltd	China	86-10-6381 6136	Prochaska & Cie	Áustria	43 1 278 5100
ForGarder OU	Estónia	372 384 6060	RT Cohen 2004 Ltd.	Israel	972 986 17979
G.Y.K. Company Ltd.	Japão	81 726 325 861	Riversa	Espanha	34 9 52 83 7500
Geomechaniki of Athens	Grécia	30 10 935 0054	Lely Turfcare	Dinamarca	45 66 109 200
Golf international Turizm	Turquia	90 216 336 5993	Lely (U.K.) Limited	Reino Unido	44 1480 226 800
Hako Ground and Garden	Suécia	46 35 10 0000	Solvert S.A.S.	França	33 1 30 81 77 00
Hako Ground and Garden	Noruega	47 22 90 7760	Spyros Stavrinides Limited	Chipre	357 22 434131
Hayter Limited (U.K.)	Reino Unido	44 1279 723 444	Surge Systems India Limited	Índia	91 1 292299901
Hydroturf Int. Co Dubai	Emirados Árabes Unidos	97 14 347 9479	T-Markt Logistics Ltd.	Hungria	36 26 525 500
Hydroturf Egypt LLC	Egito	202 519 4308	Toro Australia	Austrália	61 3 9580 7355
Irrimac	Portugal	351 21 238 8260	Toro Europe NV	Bélgica	32 14 562 960
Irrigation Products Int'l Pvt Ltd.	Índia	0091 44 2449 4387	Valtech	Marrocos	212 5 3766 3636
Jean Heybroek b.v.	Holanda	31 30 639 4611	Victus Emak	Polónia	48 61 823 8369

Aviso de privacidade europeu

As informações recolhidas pela Toro
A Toro Warranty Company (Toro) respeita a sua privacidade. Para processar a sua reclamação da garantia e para o contactar em caso de recolha de produtos, pedimos que partilhe determinadas informações pessoais connosco, seja diretamente ou através da empresa Toro ou do seu representante Toro local.

O sistema de garantia Toro está alojado em servidores que se encontram nos Estados Unidos onde a lei da privacidade pode não providenciar a mesma proteção que se aplica no seu país.

AO PARTILHAR AS SUAS INFORMAÇÕES PESSOAIS CONNOSCO, ESTÁ A AUTORIZAR O PROCESSAMENTO DAS MESMAS CONFORME DESCRITO NESTE AVISO DE PRIVACIDADE.

A forma como a Toro utiliza as informações
A Toro pode utilizar as suas informações pessoais para processar reclamações ao abrigo da garantia, para o contactar em caso de recolha de produtos e para qualquer outro fim que indicarmos. A Toro pode partilhar as suas informações com afiliadas da Toro, revendedores ou outros parceiros de negócios da Toro relativamente a qualquer uma destas atividades. Não vendemos as suas informações pessoais a qualquer outra empresa. Reservamo-nos o direito de revelar informações pessoais para cumprir as leis aplicáveis e pedidos das autoridades devidas, para operar os nossos sistemas devidamente ou para a nossa própria proteção ou de outros utilizadores.

Retenção das suas informações pessoais
Iremos manter as suas informações pessoais enquanto necessitarmos delas para os fins para os quais foram originalmente recolhidas ou para outros fins legítimos (como, por exemplo, cumprimento de regulamentação), ou conforme exigido pela lei aplicável.

O compromisso da Toro com a segurança das suas informações pessoais
Tomamos as precauções razoáveis para proteger a segurança das suas informações pessoais. Tomamos também medidas para manter as informações pessoais atualizadas e corretas.

Aceder e corrigir as suas informações pessoais
Se pretender rever ou corrigir as suas informações pessoais, contacte-nos através do endereço de e-mail legal@toro.com.

Lei australiana de proteção dos consumidores

Os clientes australianos encontrarão informações relacionadas com a lei australiana relativa à proteção dos consumidores no interior da caixa ou no seu representante Toro local.

A Garantia da Toro

Garantia limitada de dois anos

Condições e produtos abrangidos

A The Toro Company e a sua afiliada, a Toro Warranty Company, no seguimento de um acordo celebrado entre ambas, garantem que o seu Produto Comercial Toro (“Produto”) está isento de defeitos de materiais ou de fabrico durante dois anos ou 1.500 horas de funcionamento*, o que surgir primeiro. Esta garantia aplica-se a todos os produtos, com a exceção dos arejadores (consultar declaração de garantia separada para estes produtos). Nos casos em que exista uma condição para reclamação de garantia, repararemos o Produto gratuitamente incluindo o diagnóstico, mão-de-obra, peças e transporte. A garantia começa na data em que o Produto é entregue ao comprador original.
* Produto equipado com um contador de horas.

Instruções para a obtenção de um serviço de garantia

É da responsabilidade do utilizador notificar o Distribuidor de Produtos Comerciais ou o Representante de Produtos Comerciais Autorizado ao qual comprou o Produto logo que considere que existe uma condição para reclamação da garantia. Se precisar de ajuda para encontrar um Distribuidor ou Revendedor Autorizado de Produtos Comerciais, ou se tiver dúvidas relativamente aos direitos ou responsabilidades da garantia, pode contactar-nos em:

Toro Commercial Products Service Department
Toro Warranty Company
8111 Lyndale Avenue South
Bloomington, MN 55420-1196

+1–952–888–8801 ou +1–800–952–2740
E-mail: commercial.warranty@toro.com

Responsabilidades do proprietário

Como proprietário do produto, é responsável pela manutenção e ajustes necessários indicados no seu *Manual do utilizador*. O não cumprimento da manutenção e ajustes necessários pode dar origem a recusa de aplicação da garantia em caso de reclamação.

Itens e condições não abrangidos

Nem todas as avarias ou funcionamentos problemáticos que ocorrem durante o período da garantia são defeitos de material ou fabrico. Esta garantia não cobre o seguinte:

- Avarias do produto que resultem da utilização de peças sobressalentes de outra marca diferente da marca Toro ou da instalação e utilização de acessórios e produtos complementares ou modificados de outra marca diferente da marca Toro. O fabricante destes artigos poderá fornecer uma garantia separada.
- Avarias do produto que resultem do não cumprimento da manutenção e/ou ajustes recomendados. A não realização da manutenção do seu produto Toro de acordo com a "Manutenção recomendada" indicada no *Manual do utilizador* pode dar origem a recusa de aplicação da garantia em caso de reclamação.
- Avarias do Produto que resultem da operação do Produto de uma forma abusiva, negligente ou descuidada.
- Peças sujeitas a desgaste devido à utilização, salvo se tiverem defeito. Exemplos de peças sujeitas a desgaste durante a operação normal do Produto incluem, mas não se limitam a pastilhas e revestimento dos travões, revestimento da embraiagem, lâminas, cilindros, rolos e rolamentos (selados ou lubrificados), lâminas de corte, velas, rodas giratórias e rolamentos, pneus, filtros, correias, e determinados componentes de pulverização como diafragmas, bicos e válvulas de retenção, etc.
- Avarias provocadas por influência externa. As condições consideradas como influências externas incluem, mas não se limitam a, condições climatéricas, práticas de armazenamento, contaminação, utilização de combustíveis, líquidos de refrigeração, lubrificantes, aditivos, fertilizantes, água ou químicos não aprovados, etc.
- Avaria ou problemas de desempenho devido a utilização de combustíveis (p. ex. gasolina, gasóleo ou biodiesel) que não estejam em conformidade com as respetivas normas da indústria.
- Ruído, vibração, desgaste e deteriorações normais.
- O desgaste normal inclui, mas não se limita a, danos nos bancos devido a desgaste ou abrasão, superfícies com a pintura gasta, janelas ou autocolantes riscados, etc.

Peças

As peças agendadas para substituição de acordo com a manutenção necessária têm garantia durante o período de tempo até à data da substituição agendada para essa peça. As peças substituídas durante esta garantia estão cobertas pelo período de duração da garantia original do produto e tornam-se propriedade da Toro. Cabe à Toro tomar a decisão final quanto à reparação ou substituição de uma peça ou conjunto. A Toro pode usar peças refabricadas para reparações da garantia.

Garantia das baterias de circuito interno e iões de lítio:

As baterias de circuito interno e de iões de lítio estão programadas para um número total especificado de kWh de duração. As técnicas de funcionamento, recarga e manutenção podem aumentar ou reduzir essa duração. Como as baterias deste produto são consumidas, o tempo útil de funcionamento entre os carregamentos vai diminuindo lentamente até as baterias ficarem completamente gastas. A substituição das baterias, devido ao desgaste normal, é da responsabilidade do proprietário do produto. A bateria poderá ter de ser substituída durante o período normal de garantia do produto, ficando o seu custo a cargo do proprietário.
Nota: (apenas baterias de iões de lítio): Uma bateria de iões de lítio possui garantia proporcional apenas para as peças, começando no ano 3 até ao ano 5 com base no tempo de serviço e kilowatt horas usadas. Consulte o *Manual do utilizador* para obter informações adicionais.

As despesas de manutenção são da responsabilidade do proprietário

A afinação do motor, lubrificação, limpeza e polimento, substituição de filtros, líquido de refrigeração e realização da manutenção recomendada são alguns dos serviços normais que os produtos Toro exigem, cujos custos são suportados pelo proprietário.

Condições gerais

A reparação por um Distribuidor ou Representante Toro Autorizado é a sua única solução ao abrigo desta garantia.

Nem a The Toro Company nem a Toro Warranty Company são responsáveis por quaisquer danos indiretos, acidentais ou consequenciais relacionados com a utilização de Produtos Toro abrangidos por esta garantia, incluindo quaisquer custos ou despesas decorrentes do fornecimento de equipamento de substituição ou assistência durante períodos razoáveis de avaria ou não utilização, pendentes da conclusão de reparações ao abrigo da presente garantia. Exceto a garantia quanto a Emissões referida em baixo, caso se aplique, não há qualquer outra garantia expressa. Todas as garantias implícitas de comercialização e adequabilidade de utilização estão limitadas à duração desta garantia expressa.

Alguns estados não permitem a exclusão de danos incidentais ou consequenciais, nem limitações sobre a duração de uma garantia implícita, por isso as exclusões e limitações acima podem não se aplicar a si. Esta garantia dá-lhe direitos legais específicos e poderá ainda beneficiar de outros direitos que variam de estado para estado.

Nota relativamente à garantia do motor:

O Sistema de Controlo de Emissões do seu Produto pode estar abrangido por uma garantia separada que satisfaz os requisitos estabelecidos pela agência norte-americana para a proteção do ambiente, a Environmental Protection Agency (EPA) e/ou pela entidade California Air Resources Board (CARB). As limitações de horas definidas em cima não se aplicam à Garantia do Sistema de Controlo de Emissões. Consulte a Declaração de garantia para controlo de emissões do motor fornecida com o produto ou contida na documentação do fabricante do motor para mais pormenores

Países além dos Estados Unidos ou Canadá

Os clientes que tenham comprado produtos Toro exportados pelos Estados Unidos ou Canadá devem contactar o seu Distribuidor Toro (Representante) para obter políticas de garantia para o respetivo país, província ou estado. Se, por qualquer razão, estiver insatisfeito com o serviço do seu distribuidor ou se tiver dificuldades em obter informações sobre a garantia, contacte o importador da Toro.