Form No. 3400-200 Rev C

TORO®

Count on it.

Käyttöopas

Groundsmaster® 4010 -vaakatasoleikkuri

Mallinro: 30636—Sarjanro: 316000001 tai suurempi

Rekisteröi tuotteesi osoitteessa www.Toro.com.
Käännös alkuperäisestä tekstistä (FI)

CE

3400-200 c

Tämä tuote on asiaankuuluvien eurooppalaisten direktiivien mukainen. Lisätietoja on erillisessä tuotekohtaisessa vaatimustenmukaisuusvakuutuksessa.

⚠ VAARA

KALIFORNIA
Lakiesityksen 65 mukainen varoitus

Dieselmoottorin tuottamat pakokaasut ja jotkin niiden aineosat sisältävät kemikaaleja, jotka Kalifornian osavaltion tietojen mukaan aiheuttavat syöpää, synnynnäisiä epämuodostumia tai muuta lisääntymiseen liittyvää haittaa.

Kalifornian lain (California Public Resource Code) pykälät 4442 ja 4443 kieltävät tämän moottorin käytön metsä-, pensaikko- tai ruohopeitteisillä mailla, jos moottoria ei ole varustettu pykälässä 4442 mainitulla hyvässä käyttökunnossa pidetyllä kipinänsammuttimella tai jos moottoria ei ole suojattu, varustettu ja huollettu palovaaran ehkäisemiseksi.

Tämä kipinäsytytysjärjestelmä on Kanadan ICES-002 -normin mukainen.

Johdanto

Tämä kone on ajettava vaakatasoleikkuri, joka on tarkoitettu ammattimaiseen kaupalliseen käyttöön. Se on tarkoitettu pääasiassa puistojen, urheilukenttien ja kaupallisten kiinteistöjen viheralueiden ruohonleikkuuseen. Sitä ei ole tarkoitettu pensaiden leikkuuseen tai ruohon tai muun kasvuston leikkuuseen teiden varsilla eikä maatalouskäyttöön.

Lue nämä tiedot huolellisesti, jotta oppisit käyttämään ja huoltamaan laitetta asianmukaisesti sekä välttämään tapaturmia ja tuotevaurioita. Olet itse vastuussa tuotteen asianmukaisesta ja turvallisesta käytöstä.

Voit ottaa yhteyden Toroon suoraan osoitteessa www.Toro.com, jos tarvitset tietoja tuotteista ja lisävarusteista, lähimmästä jälleenmyyjästä tai jos haluat rekisteröidä tuotteesi.

Aina kun tarvitset huoltoa, alkuperäisiä Toro-varaosia tai lisätietoja, ota yhteys valtuutettuun huoltoliikkeeseen tai Toron asiakaspalveluun. Ota tällöin tuotteen malli- ja sarjanumerot valmiiksi esiin. Kuva 1 näyttää laitteen malli ja sarjanumeron sijainnin. Kirjoita numerot annettuun tilaan.

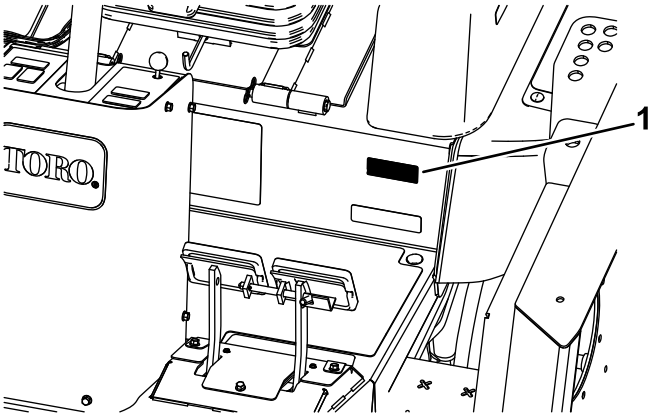

g028455

g028455

Kuva 1

1. Malli- ja sarjanumeron sijainti

Mallinro: _____

Sarjanro: _____

Tässä käyttöoppaassa esiintyvä varoitusmerkintä (Kuva 2) ilmaisee vaaratilannetta, josta saattaa olla seurauksena vakava tapaturma tai jopa kuolema, jos suositellut varotoimenpiteet laiminlyödään.

g000502

Kuva 2

1. Varoitusmerkintä

Tässä käyttöoppaassa käytetään kahta termiä tietojen korostamiseksi. **Tärkeää** kiinnittää huomiota mekaanisiin erikoistietoihin ja **Huomautus** korostaa erityishuomion ansaitsevia yleistietoja.

© 2017—The Toro® Company
8111 Lyndale Avenue South
Bloomington, MN 55420

Toron WWW-sivusto osoitteessa www.Toro.com.
Painettu Yhdysvalloissa
Kaikki oikeudet pidätetään

Sisältö

Turvaohjeet 4
Yleinen turvallisuus 4
Äänitehon taso 4
Äänenpainetaso 4
Värinätaso 5
Moottorin päästöhyväksyntä 5
Turva- ja ohjetarrat 5
Käyttöönotto 15
1 Koneen voitelu 15
2 Varoitustarran vaihto 15
Laitteen yleiskatsaus 16
Ohjauslaitteet 16
Ohjaamon ohjauslaitteet 18
Tekniset tiedot 23
Lisätarvikkeet/lisävarusteet 23
Ennen käyttöä 23
Turvallisuus ennen käyttöä 23
Moottoriöljyn määrän tarkistus 24
Jäähdytysjärjestelmän tarkastus 24
Hydraulijärjestelmän tarkastus 24
Polttoainesäiliön täyttö 24
Rengaspaineen tarkistus 25
Pyöränmuttereiden kireyden tarkistus 26
Planeettapyörästön öljyn tarkistus 26
Taka-akselin voiteluaineen tarkistus 26
Taka-akselin vaihteiston voiteluaineen tarkistus 27
Leikkuukorkeuden säätö 27
Jalaksien säätö 30
Leikkuupöydän rullien säätö 30
Leikkuupöytien epätasapainon korjaus 30
Turvakytkimien tarkistus 32
Peilien säätö 32
Ajovalojen suuntaus 32
Käytön aikana 33
Turvallisuus käytön aikana 33
Moottorin käynnistys ja sammutus 34
Smart Power -vedon kuvaus 34
Puhaltimen taaksepäinpuhallus 34
Automaattisen joutokäynnin kuvaus 35
Ruohon leikkaaminen koneella 35
Hiukkassuodattimen regeneraatio 35
Vakionopeussäätimen käyttö 44
Moottorin nopeuskytkimen käyttö 44
Leikkuunopeuden säätö 44
Kuljetusnopeuden säätö 44
Tietoa koneen käyttöominaisuuksista 44
Käyttövihjeitä 45
Käytön jälkeen 46
Turvallisuus käytön jälkeen 46
Koneen työntäminen tai hinaaminen 47
Nostokohtien paikannus 47
Kiinnityspisteiden paikannus 47
Kunnossapito 48
Kunnossapitotaulukko 48
Päivittäisen huollon tarkastuslista 50
Huoltovälitaulukko 51
Huoltoa edeltävät toimenpiteet 52
Turvallisuus ennen huoltoa 52
Koneen valmistelu huoltoa varten 52
Konepellin irrotus 52
Voitelu 53
Laakerien ja holkkien rasvaus 53
Moottorin huolto 55
Moottorin turvallinen käyttö 55
Moottoriöljyn huolto 55
Ilmanpuhdistimen huolto 56
Hapetuskatalysaattorin ja nokisuodattimen huolto 57
Polttoainejärjestelmän huolto 58
Polttoainejärjestelmän huolto 58
Polttoainesuodattimen huolto 58
Vedenerottimen huolto 59
Sähköjärjestelmän huolto 60
Sähköjärjestelmän turvallinen käyttö 60
Akun huolto 60
Sulakkeiden sijainti 61
Vetojärjestelmän huolto 62
Ajopolkimen kulman säätö 62
Planeettapyörästön öljyn vaihto 62
Taka-akselin öljyn vaihto 63
Takapyörien aurauskulman tarkistus 64
Jäähdytysjärjestelmän huolto 64
Jäähdytysjärjestelmän turvallinen käyttö 64
Jäähdytysjärjestelmän tarkistus 64
Moottorin jäähdytysjärjestelmän huolto 65
Jarrujen huolto 66
Jarrujen säätö 66
Hihnan huolto 67
Laturin hihnan huolto 67
Kompressorin hihnan huolto 67
Terän käyttöhihnojen kiristys 67
Terän käyttöhihnan vaihto 68
Hydraulijärjestelmän huolto 69
Hydraulijärjestelmän turvallinen käyttö 69
Hydraulijärjestelmän huolto 69
Leikkurin huolto 72
Etuleikkuupöydän kääntäminen (kallistaminen) pystyasentoon 72
Etuleikkuupöydän kääntäminen alas 72
Leikkuupöydän kaltevuuden säätö 72
Kääntöpyörän varren holkkien huolto 73
Kääntöpyörien ja laakereiden huolto 73
Terän huolto 74
Terien turvallinen käyttö 74
Taipuneen terän tarkistus 74
Leikkuuterien irrotus ja asennus 75
Leikkuuterien tarkastus ja teroitus 75
Leikkuupöydän epätasapainon korjaus 76
Ohjaamon huolto 77
Ohjaamon ilmansuodattimien puhdistus 77
Ilmastointilaitteen kokoonpanon puhdistus 77

Ohjaamon pesu painepesurilla 78
Varastointi 79
Säilytyksen valmistelu 79

Turvaohjeet

Tämä kone on suunniteltu EN ISO 5395:2013 -standardin ja ANSI B71.4-2012 -määrityksen mukaisesti.

Yleinen turvallisuus

Tämä tuote voi katkaista jalan tai käden sekä singota esineitä. Noudata aina kaikkia turvallisuusohjeita, jotta vakavilta loukkaantumisilta vältytään.

Tuotteen käyttäminen muuhun kuin sen aiottuun käyttötarkoitukseen voi olla vaarallista käyttäjälle ja sivullisille.

- Lue ja sisäistä tämän *käyttöoppaan* sisältö, ennen kuin käynnistät moottorin. Huolehdi siitä, että kaikki tuotteen käyttäjät tietävät, miten sitä käytetään, ja ymmärtävät varoitukset.
- Älä laita käsiä tai jalkoja koneen liikkuvien osien lähelle.
- Älä käytä konetta ilman paikallaan olevia ja toimivia suojuksia ja muita suojalaitteita.
- Älä mene heittoaukkojen eteen. Pidä sivulliset turvallisen matkan päässä koneesta.
- Älä päästä lapsia käyttöalueelle. Älä anna lasten käyttää konetta.
- Pysäytä kone ja sammuta moottori ennen huoltoa, polttoainesäiliön täyttämistä ja tukoksen poistamista koneesta.

Koneen virheellinen käyttö tai huolto voi aiheuttaa tapaturman. Vähennä loukkaantumisriskiä noudattamalla näitä turvallisuusohjeita ja kiinnittämällä aina huomiota varoitusmerkkiin, joka tarkoittaa varoitusta, vaaraa tai hengenvaaraa – henkilöturvallisuusohjeet. Ohjeiden noudattamatta jättäminen saattaa johtaa henkilövahinkoon tai kuolemaan.

Lisää turvallisuusohjeita löytyy tämän oppaan eri kohdista.

Äänitehon taso

Tämän laitteen taattu äänitehon taso on 105 dB(A), johon sisältyy epävarmuusarvo (K) 1 dB(A).

Äänitehon taso on määritetty standardissa ISO 11094 kuvatun menettelyn mukaisesti.

Äänenpainetaso

Tämän laitteen äänenpainetaso käyttäjän korvan kohdalla on 87 dB(A). Lukemaan sisältyy epävarmuusarvo (K) 1 dB(A).

Äänenpainetaso on määritetty standardissa EN ISO 5395:2013 määritetyn menettelyn mukaisesti.

⚠ VAROITUS

Pitkäaikainen melualtistus konetta käyttäessä voi aiheuttaa kuulovaurioita.

Käytä asianmukaisia kuulosuojaimia, kun käytät konetta pitkiä aikoja kerrallaan.

Värinätaso

Käsi–käsivarsi

Oikealle kädelle mitattu värinätaso = 0,58 m/s²

Vasemmalle kädelle mitattu värinätaso = 0,63 m/s²

Epävarmuusarvo (K) = 0,32 m/s²

Mitatut arvot on määritetty standardissa EN ISO 5395:2013 kuvatun menettelyn mukaisesti.

Koko vartalo

Mitattu värinätaso = 0,26 m/s²

Epävarmuusarvo (K) = 0,13 m/s²

Mitatut arvot on määritetty standardissa EN ISO 5395:2013 kuvatun menettelyn mukaisesti.

Moottorin päästöhyväksyntä

Koneen moottori täyttää EPA Tier 4 Final -vaatimukset ja EU:n vaiheen 3b vaatimukset.

Turva- ja ohjetarrat

Turva- ja ohjetarrat on sijoitettu hyvin näkyville paikoille mahdollisten vaara-alueiden lähettyville. Korvaa vioittuneet tai kadonneet tarrat uusilla.

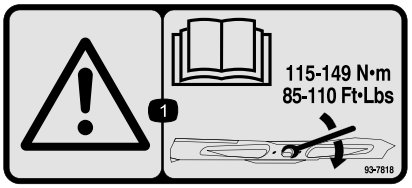

decal93-7818

93-7818

1. Vaara – katso *käyttöoppaasta* ohjeet terien pulttien/muttereiden kiristämiseen momenttiin 115–149 N·m.

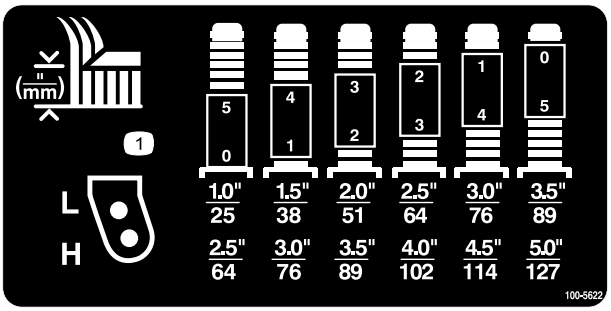

decal100-5622

100-5622

1. Leikkuukorkeuden säätö

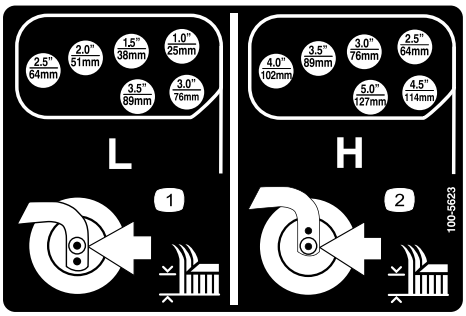

decal100-5623

100-5623

1. Pienen leikkuukorkeuden säätö
2. Suuren leikkuukorkeuden säätö

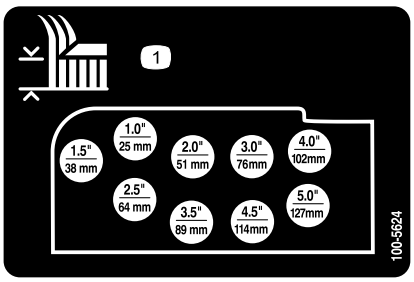

decal100-5624

100-5624

1. Leikkuukorkeuden säätö

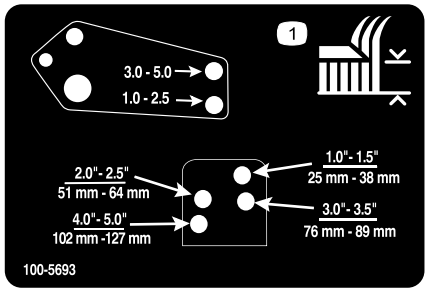

decal100-5693

100-5693

1. Leikkuukorkeuden säätö

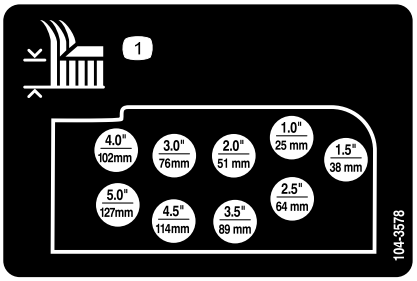

decal104-3578

104-3578

1. Leikkuukorkeuden säätö

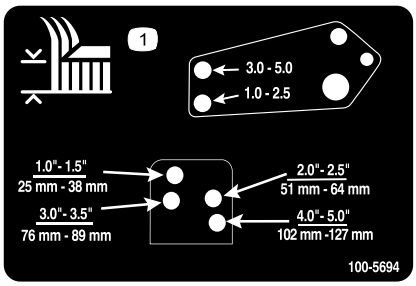

decal100-5694

100-5694

1. Leikkuukorkeuden säätö

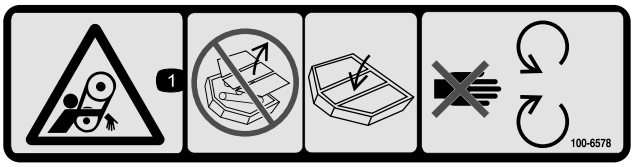

decal100-6578

100-6578

1. Takertumisvaara, hihna: Konetta ei saa käyttää suojukset tai suojalevyt irrotettuna. Pidä suojukset ja suojalevyt aina paikoillaan. Pysy etäällä liikkuvista osista.

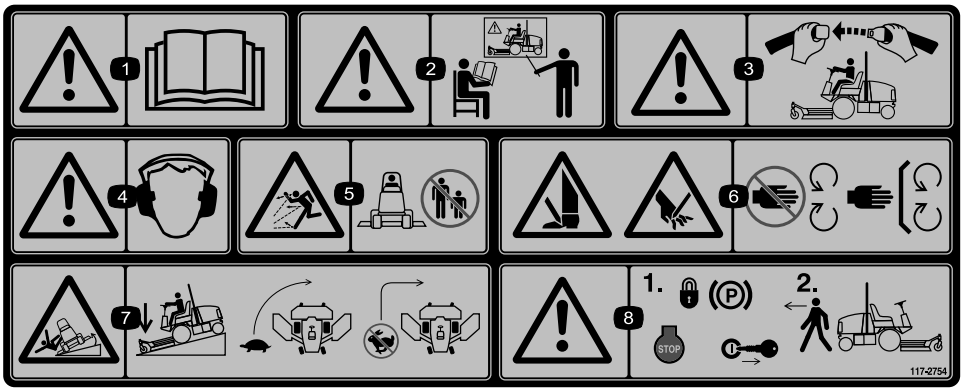

decal117-2754

117-2754

1. Vaara: lue *käyttöopas*.
2. Vaara: älä käytä laitetta, jos et ole saanut asianmukaista koulutusta.
3. Vaara: käytä turvavyötä istuessasi käyttäjän paikalla.
4. Vaara: käytä kuulosuojaimia.
5. Esineiden sinkoutumisvaara: pidä sivulliset turvallisen matkan päässä koneesta.
6. Jalkojen ja käsien loukkaantumisvaara: pysy etäällä liikkuvista osista. Pidä kaikki suojukset paikoillaan.
7. Kaatumisvaara: laske leikkuuyksiköt ajaessasi rinteitä alas, hidasta ennen kääntymistä, älä käänny suurilla nopeuksilla.
8. Vaara: kytke seisontajarru, pysäytä moottori ja irrota virta-avain, ennen kuin poistut laitteelta.

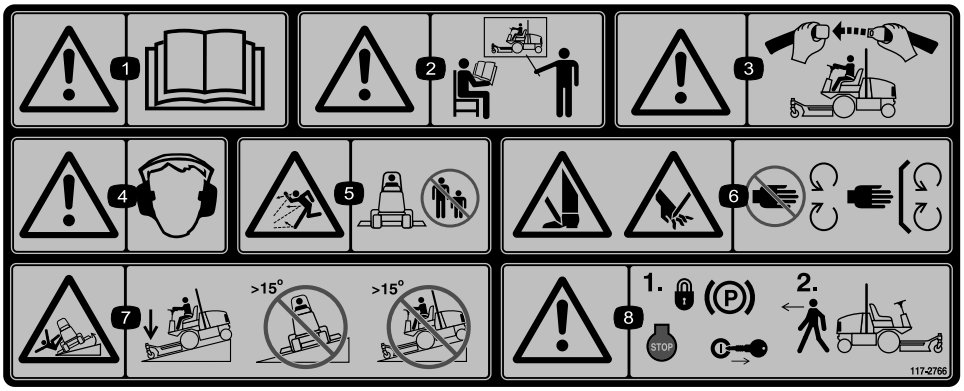

decal117-2766

117-2766

(Kiinnitä osan nro 117-2754 päälle CE-vaatimusten* täyttämiseksi)

* Tämä turvatarra sisältää rinnevaroituksen, joka vaaditaan, jotta kone olisi ruohonleikkureiden turvallisuutta koskevan eurooppalaisen standardin EN 836:1997 mukainen. Tämä standardi määrittää ja edellyttää tämän koneen käytön konservatiiviset enimmäisrinnekulmat.

1. Vaara: lue *käyttöopas.*
2. Vaara: älä käytä laitetta, jos et ole saanut asianmukaista koulutusta.
3. Vaara: käytä turvavyötä istuessasi käyttäjän paikalla.
4. Vaara: käytä kuulosuojaimia.
5. Esineiden sinkoutumisvaara: pidä sivulliset turvallisen matkan päässä koneesta.
6. Jalkojen ja käsien loukkaantumisvaara: pysy etäällä liikkuvista osista. Pidä kaikki suojukset paikoillaan.
7. Kaatumisvaara: laske leikkuuyksikkö, kun ajat rinteitä alas. Älä käytä konetta rinteissä, joiden kaltevuus on yli 15 astetta.
8. Vaara: kytke seisontajarru, pysäytä moottori ja irrota virta-avain, ennen kuin poistut laitteelta.

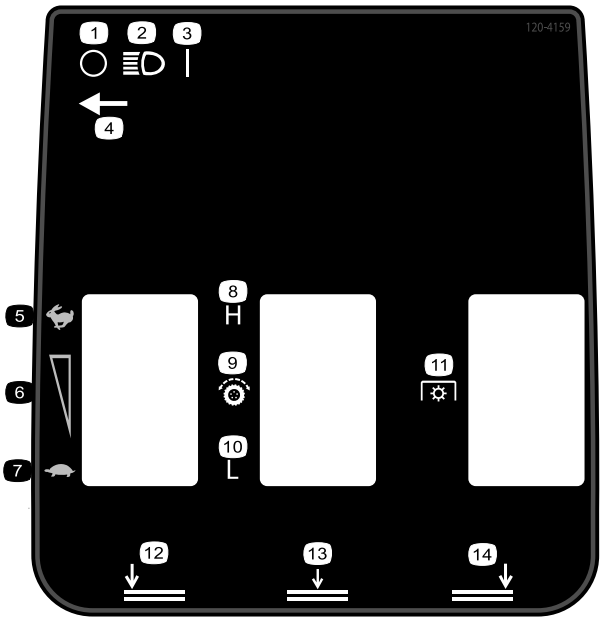

decal120-4159

120-4159

1. Pois
2. Valot
3. Päällä
4. Valokytkimen sijainti
5. Nopea
6. Portaaton nopeuden säätö
7. Hidas
8. Korkea
9. Vetopyörä
10. Matala
11. Voimanulosotto (PTO)
12. Vasemman leikkuupöydän lasku
13. Keskimmäisen leikkuupöydän lasku
14. Oikean leikkuupöydän lasku

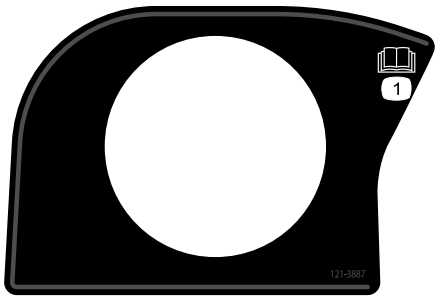

decal121-3887

121–3887

1. Lue *käyttöopas*.

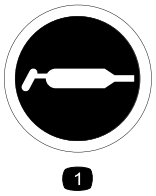

decal58-6520

58-6520

1. Rasva

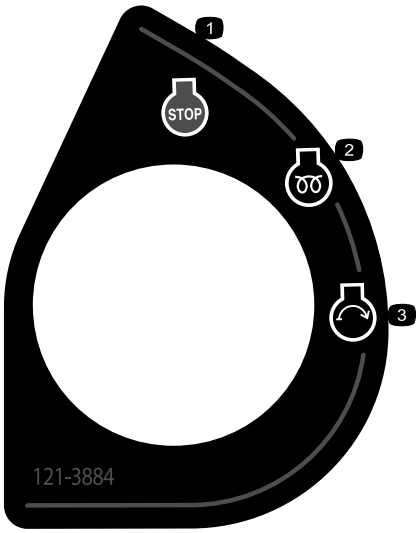

decal121-3884

121–3884

1. Moottorin pysäytys
2. Moottorin esilämmitys
3. Moottorin käynnistys

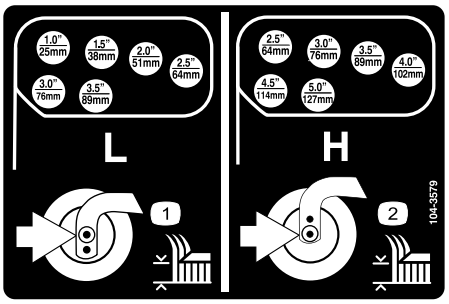

decal104-3579

104-3579

1. Pienen leikkuukorkeuden säätö
2. Suuren leikkuukorkeuden säätö

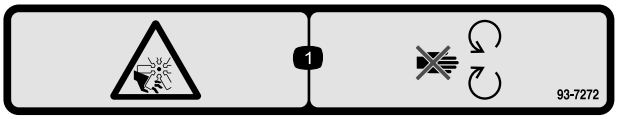

decal93-7272

93-7272

1. Loukkaantumisvaara, puhallin: pysy etäällä liikkuvista osista.

CALIFORNIA SPARK ARRESTER WARNING

Operation of this equipment may create sparks that can start fires around dry vegetation. A spark arrester may be required. The operator should contact local fire agencies for laws or regulations relating to fire prevention requirements. 117-2718

decal117-2718

117-2718

Akkusymbolit

Akussa on joitain tai kaikki näistä symboleista

1. Räjähdysvaara
2. Ei tulta, liekkejä eikä tupakointia.
3. Syövyttävien nesteiden / kemiallisten palovammojen vaara
4. Käytä silmäsuojaimia
5. Lue *käyttöopas*.
6. Pidä sivulliset turvallisen matkan päässä akusta.
7. Käytä silmäsuojaimia: räjähtävät kaasut voivat sokeuttaa ja aiheuttaa muita vammoja.
8. Akkuhappo voi sokeuttaa tai aiheuttaa vakavia syöpymiä.
9. Huuhtele silmät heti vedellä ja hankkiudu heti lääkärin hoitoon.
10. Sisältää lyijyä, ei saa hävittää tavallisen jätteen mukana.

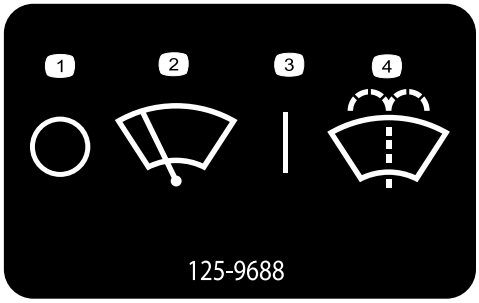

decal125-9688

125-9688

Vain ohjaamolla varustettu malli

1. Tuulilasinpyyhkimet – pois
2. Tuulilasinpyyhkimet
3. Tuulilasinpyyhkimet – käytössä
4. Tuulilasin pesunesteen ruiskutus

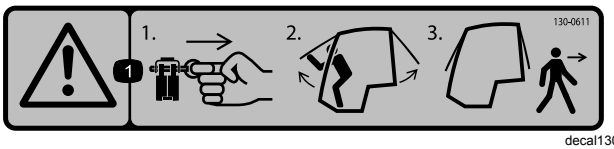

decal130-0611

130-0611

Vain ohjaamolla varustettu malli

1. Vaara: 1) Irrota sokka, 2) Avaa luukut ylöspäin ja 3) Poistu ohjaamosta.

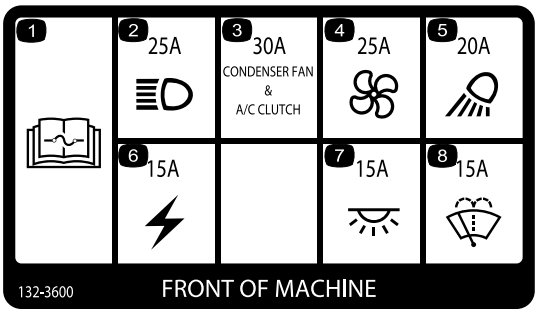

decal132-3600

132-3600

Vain ohjaamolla varustettu malli

1. Lisätietoja sulakkeista on *käyttöoppaassa*.
2. Ajovalo, 25 A
3. Lauhduttimen puhallin ja ilmastointilaitteen kytkin, 30 A
4. Puhallin, 25 A
5. Työvalo, 20 A
6. Aputeho, 15 A
7. Ohjaamon valo, 15 A
8. Tuulilasinpyyhkimet, 15 A

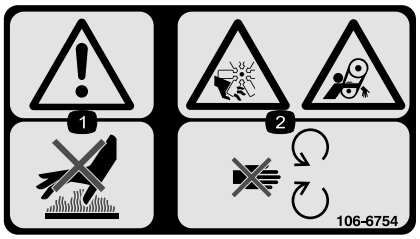

decal106-6754

106-6754

1. Vaara: älä kosketa kuumia pintoja.
2. Silpoutumisvaara, tuuletin; takertumisvaara, vyö: pysy etäällä liikkuvista osista.

decal106-6755

106-6755

1. Moottorin jäähdytysjärjestelmä paineenalainen.
2. Räjähdysvaara: lue *käyttöopas*.
3. Vaara: älä kosketa kuumaa pintaa.
4. Vaara: lue *käyttöopas*.

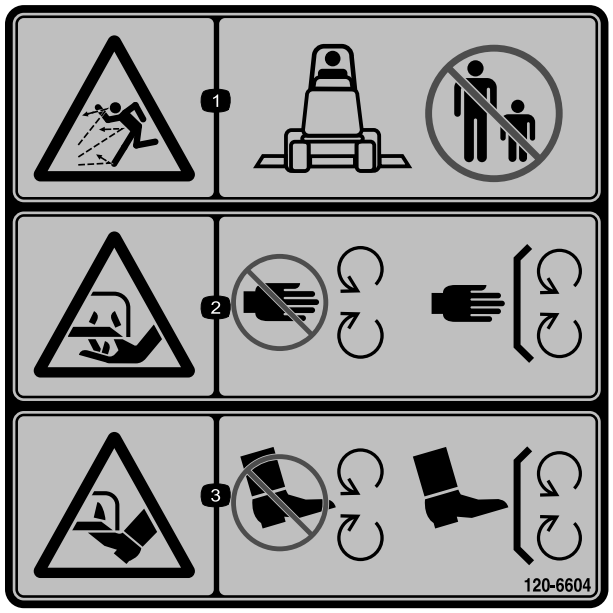

decal120-6604

120-6604

1. Esineiden sinkoutumisvaara. Älä päästä sivullisia laitteen lähelle.
2. Käsien loukkaantumisvaara, leikkuuterä – pysy etäällä liikkuvista osista. Pidä kaikki suojukset ja suojalevyt paikoillaan.
3. Jalkojen loukkaantumisvaara, leikkuuterä – pysy etäällä liikkuvista osista. Pidä kaikki suojukset ja suojalevyt paikoillaan.

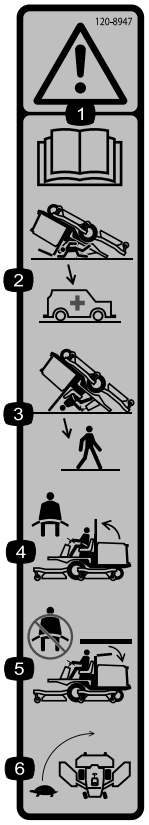

decal120-8947

120-8947

1. Vaara: lue *käyttöopas*.
2. Kaatumissuojausta ei ole, kun turvakaari on alhaalla.
3. Kaatumissuojausta ei ole, kun turvakaari on ylhäällä.
4. Jos turvakaari on ylhäällä, käytä turvavyötä.
5. Jos turvakaari on alhaalla, älä käytä turvavyötä.
6. Aja hitaasti kääntyessäsi.

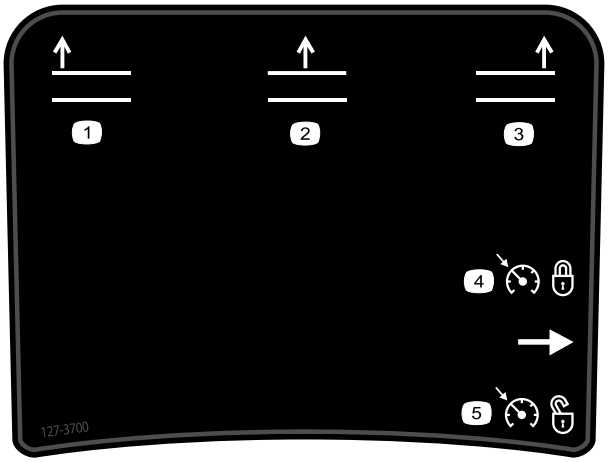

decal127-3700

127-3700

1. Vasemman leikkuupöydän nosto
2. Keskimmäisen leikkuupöydän nosto
3. Oikean leikkuupöydän nosto
4. Moottorin käyntinopeuden lukitus
5. Moottorin käyntinopeuden lukituksen avaus

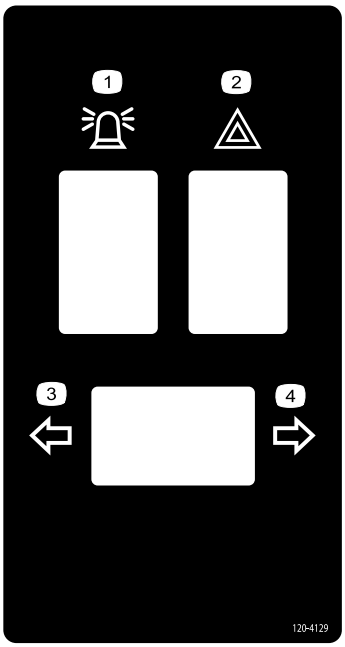

decal120-4129

120-4129

1. Kattovilkku
2. Varoitusvilkku
3. Vasen suuntavilkku
4. Oikea suuntavilkku

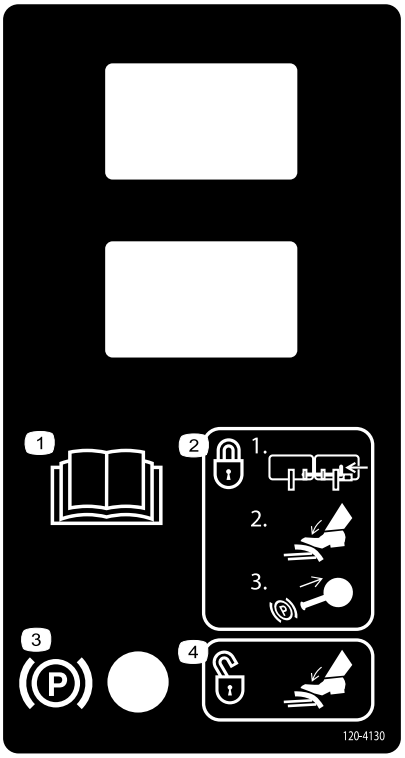

decal120-4130

120-4130

1. Lue *käyttöopas*.
2. Kytke seisontajarru seuraavasti: 1) salpaa polkimet yhteen, 2) paina jarru alas ja 3) vedä seisontajarrun nuppi ylös.
3. Seisontajarru
4. Vapauta seisontajarru painamalla jarrupoljinta alas.

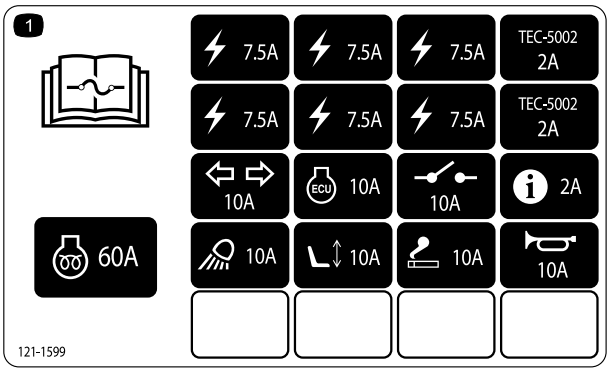

decal121-1599

121-1599

1. Lue sulaketiedot *käyttöoppaasta*.

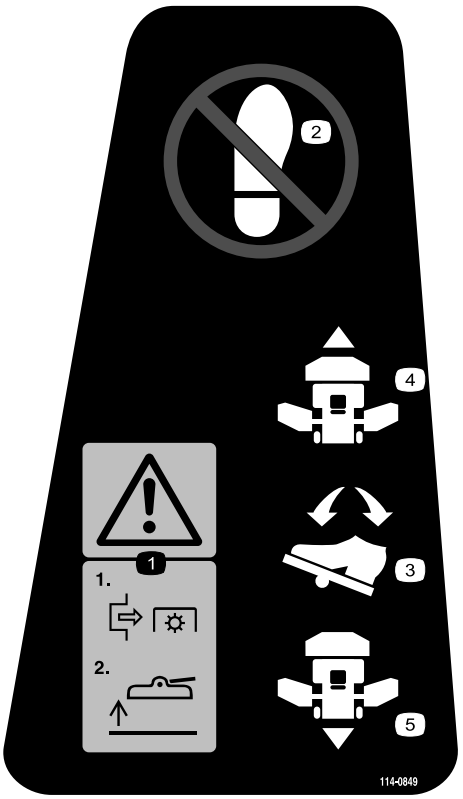

decal114-0849

114-0849

1. Vaara: 1) vapauta voimanulosotto ja 2) nosta leikkuupöytä.
2. Älä aseta jalkaa tähän.
3. Polkimen suunta
4. Suunta eteenpäin
5. Suunta taaksepäin

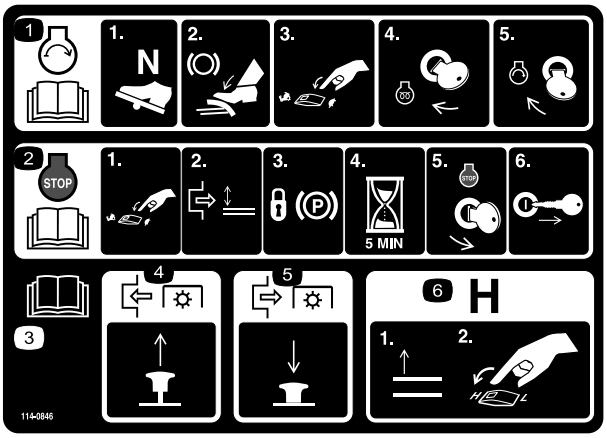

decal114-0846

114-0846

1. Lue *käyttöoppaasta* tiedot moottorin käynnistämisestä. 1) Vaihda vapaalle, 2) kytke jarru, 3) vaihda moottorin nopeus hitaalle, 4) käännä virta-avain esilämmitysasentoon ja 5) käännä virta-avain käynnistysasentoon.
2. Lue *käyttöoppaasta* tiedot moottorin sammuttamisesta. 1) Vaihda moottorin nopeus hitaalle, 2) vapauta leikkuupöytä, 3) kytke seisontajarru, 4) odota 5 minuuttia, 5) käännä virta-avain pysäytysasentoon ja 6) ota avain pois virtalukosta.
3. Lue *käyttöopas*.
4. Kytke voimanulosotto vetämällä nupista.
5. Vapauta voimanulosotto työntämällä nupista.
6. Nosta leikkuupöydät ennen vaihtoa ylemmälle nopeusalueelle (H).

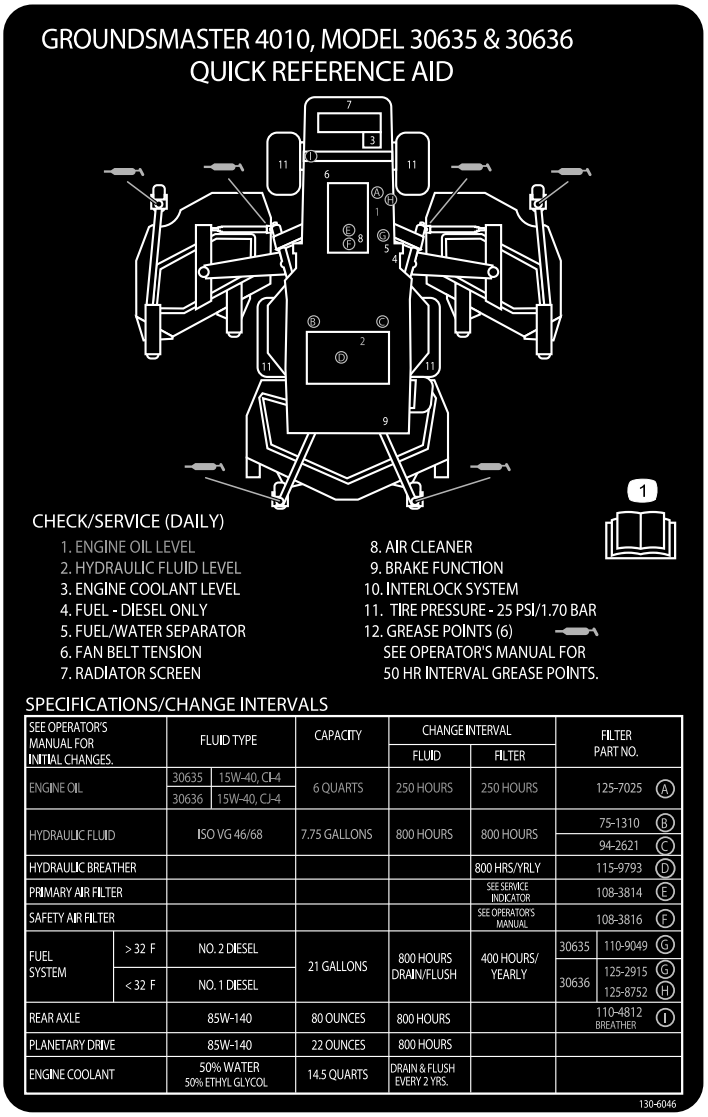

decal130-6046

130-6046

1. Lue *käyttöopas*.

decal114-0845

114-0845

1. Ohjauspyörän kallistusvipu
2. Äänimerkki

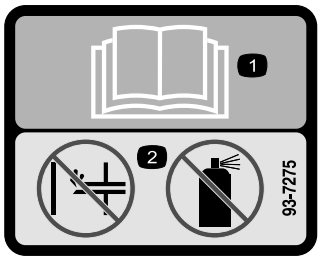

decal93-7275

93-7275

1. Lue *käyttöopas.*
2. Älä käytä käynnistysapuja.

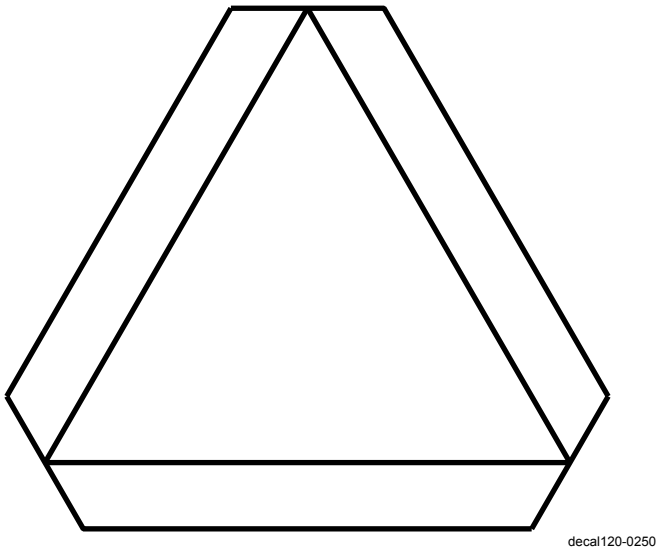

120-0250

Vain ohjaamolla varustettu malli

1. Hidas ajoneuvo

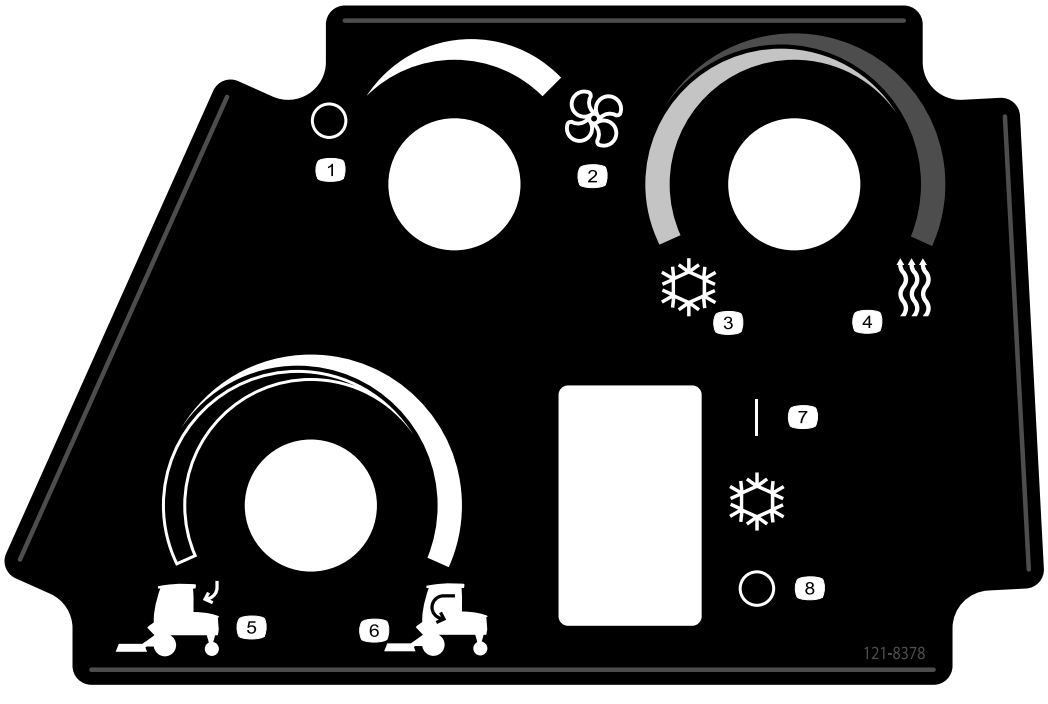

121-8378

Vain ohjaamolla varustettu malli

1. Puhallin – pois
2. Puhallin – täydellä teholla
3. Kylmä ilma
4. Kuuma ilma
5. Ulkoilma
6. Sisäilma
7. Ilmastointilaite – pois
8. Ilmastointilaite – käytössä

Käyttöönotto

Irralliset osat

Tarkista alla olevasta taulukosta, että kaikki osat on toimitettu.

Ohjeet	Kuvaus	Määrä	Käyttökohde
1	Mitään osia ei tarvita	–	Rasvaa kone.
2	Varoitustarra	1	Varoitustarran vaihto

Ohjeet, oppaat ja muut osat

Kuvaus	Määrä	Käyttökohde
Käyttöopas	1	Tutustu ennen koneen käyttöä.
Moottorin käyttöopas	1	Sisältää tietoja moottorista.
Osaluettelo	1	Sisältää varaosien osanumerot.
Käyttäjän koulutusmateriaalit	1	Tutustu ennen koneen käyttöä.
Vaatimustenmukaisuusvakuutus	1	

Huomaa: Koneen vasen ja oikea puoli määritellään normaalista käyttöasennosta käsin.

1

Koneen voitelu

Mitään osia ei tarvita

Ohjeet

Kone on rasvattava ennen käyttöä oikeiden voiteluominaisuuksien varmistamiseksi. Katso kohta Laakerien ja holkkien rasvaus (sivu 53). Koneen rasvauksen laiminlyönti saattaa aiheuttaa tärkeiden osien ennenaikaisen vioittumisen.

2

Varoitustarran vaihto

Vain CE-mallit

Vaiheeseen tarvittavat osat:

1	*Varoitustarra*

Ohjeet

Koneissa, joiden on täytettävä eurooppalaiset CE-vaatimukset, varoitustarra osanumero 117-2754 on vaihdettava varoitustarraan osanumero 117-2766.

Laitteen yleiskatsaus

Ohjauslaitteet

Huomaa: Koneen vasen ja oikea puoli määritellään normaalista käyttöasennosta käsin.

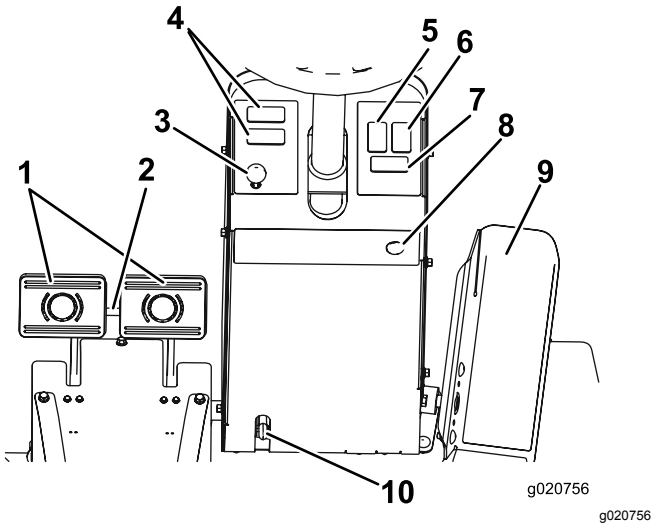

Kuva 3

1.	Jarrupolkimet	6.	Varoitusvilkkujen kytkin (lisävaruste)
2.	Polkimen lukitussalpa	7.	Suuntavilkkujen kytkin (lisävaruste)
3.	Seisontajarrun salpa	8.	Äänimerkin painike (lisävaruste)
4.	Tila lisävarusteelle	9.	Ajopoljin
5.	Kattovilkun kytkin (lisävaruste)	10.	Ohjauspyörän kallistusvipu

Ajopoljin

Kun haluat pysähtyä, nosta jalkaa ajopolkimelta ja anna polkimen palautua keskiasentoon (Kuva 3).

Jarrupolkimet

Koneessa on kaksi jarrupoljinta kahta erillistä pyöräjarrua varten. Niiden avulla voidaan helpottaa kääntymistä ja pysäköintiä sekä parantaa pitoa rinteissä. Polkimet voidaan salvata yhteen seisontajarrukäyttöä ja kuljetusta varten (Kuva 3).

Polkimen lukitussalpa

Polkimen lukitussalpa yhdistää polkimet seisontajarrun kytkemistä varten (Kuva 3).

Ohjauspyörän kallistusvipu

Paina ohjauspyörän kallistusvipu alas ja kallista ohjauspyörä haluamaasi asentoon. Lukitse sitten säätö vapauttamalla vipu (Kuva 3).

Seisontajarrun salpa

Seisontajarru lukitaan kojetaulun vasemmalla puolella sijaitsevalla nupilla (Kuva 3).

Kun haluat kytkeä seisontajarrun, yhdistä polkimet lukitussalvalla, paina kumpikin poljin alas ja vedä seisontajarrun salpa ulos. Kun haluat vapauttaa seisontajarrun, paina kumpaakin poljinta, kunnes seisontajarrun salpa palautuu.

Varoitusvilkkujen kytkin

Kytke varoitusvilkut painamalla varoitusvilkkujen kytkintä (Kuva 3).

Suuntavilkkujen kytkin

Kytke vasen suuntavilkku painamalla suuntavilkkujen kytkimen vasenta puolta ja kytke oikea suuntavilkku painamalla kytkimen oikeaa puolta (Kuva 3).

Avainkytkin

Avainkytkimessä (Kuva 4) on kolme asentoa: PYSÄYTYS, KÄYNNISSÄ/ESILÄMMITYS ja KÄYNNISTYS.

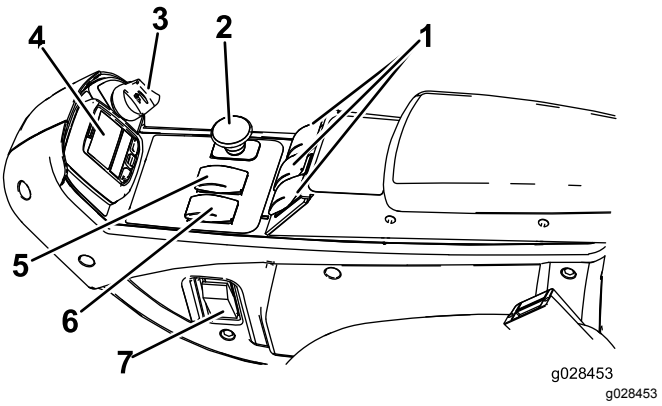

Kuva 4

1.	Nostokytkimet	5.	Hi–Lo-nopeussäädin
2.	Voimanulosoton kytkin	6.	Moottorin nopeuskytkin
3.	Avainkytkin	7.	Valokytkin (lisävaruste)
4.	Tietokeskus		

Moottorin nopeuskytkin

Moottorin nopeuskytkimessä on kaksi tilaa, joilla moottorin nopeutta voi muuttaa (Kuva 4).

Moottorin nopeutta voidaan nostaa tai laskea 100 kierr./min kerrallaan napauttamalla kytkintä. Kun kytkintä pidetään painettuna, moottori siirtyy automaattisesti KORKEIMMALLE tai ALHAISIMMALLE joutokäyntinopeudelle riippuen siitä, kumpaa kytkimen päätä painetaan.

Voimanulosoton (PTO) kytkin

Voimanulosoton kytkimessä on kaksi asentoa: ULOS (KÄYNNISTYS) ja SISÄÄN (PYSÄYTYS). Kytke leikkuupöydän terät vetämällä voimanulosoton painike ulos. Vapauta leikkuupöydän terät painamalla painike alas (Kuva 4).

Hi–Lo-nopeussäätökytkin

Hi–Lo-nopeussäätökytkimellä voidaan nostaa nopeusaluetta koneen kuljettamista varten (Kuva 4).

Leikkuupöydät eivät toimi ylemmällä nopeusalueella. Jotta moottorin nopeutta voidaan vaihtaa ylemmän ja alemman nopeusalueen (HIGH–LOW) välillä, leikkuupöytien on oltava ylhäällä, voimanulosoton ja vakionopeussäätimen pois käytöstä, ajopolkimen VAPAALLA ja koneen on liikuttava alhaisella nopeudella.

Nostokytkimet

Nostokytkimillä nostetaan ja lasketaan leikkuupöytiä (Kuva 4). Laske leikkuupöytiä painamalla kytkimet eteenpäin ja nosta leikkuupöytiä painamalla kytkimet taaksepäin. Kun käynnistät koneen ja leikkuupöydät ovat ala-asennossa, paina nostokytkin alas, jolloin leikkuupöydät kelluvat ja leikkaavat.

Huomaa: Leikkuupöytiä ei voi laskea ylemmällä nopeusalueella. Ne eivät myöskään nouse tai laskeudu, jos käyttäjä on poissa istuimelta moottorin käydessä. Lisäksi leikkuupöydät laskeutuvat, kun avain on PÄÄLLÄ-asennossa ja kuljettaja istuu istuimella.

Vakionopeussäätimen kytkin

Vakionopeussäätimen kytkimellä voidaan lukita polkimen asento ja säilyttää haluttu ajonopeus (Kuva 5). Vakionopeussäädin poistetaan käytöstä painamalla kytkimen takaosaa, kytkimen keskiasento ottaa vakionopeussäätimen käyttöön ja kytkimen etuosalla määritetään haluttu ajonopeus.

Huomaa: Polkimen asento voidaan vapauttaa myös joko painamalla jarrupoljinta tai siirtämällä ajopoljin peruutusasentoon yhden sekunnin ajaksi.

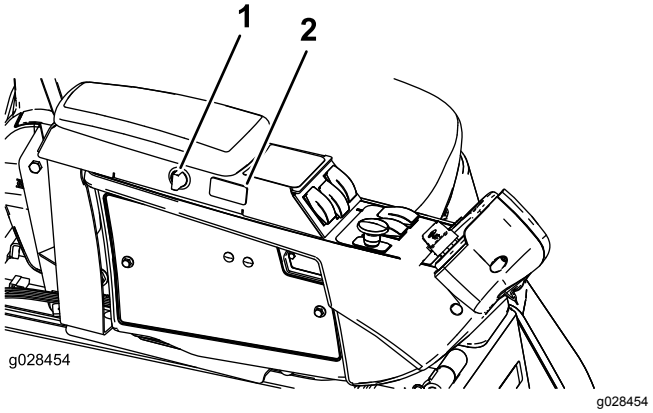

Kuva 5

1. Pistorasian kytkin
2. Vakionopeussäätimen kytkin

Pistorasian kytkin

Sähköllä toimivat lisävarusteet saavat virtaa pistorasian kytkimen (Kuva 5) kautta.

Istuimen säädöt

Istuimen säätövipu

Siirrä istuimen sivulla olevaa säätövipua eteenpäin, liu'uta istuin haluamaasi asentoon ja vapauta vipu, niin istuin lukittuu asentoonsa (Kuva 6).

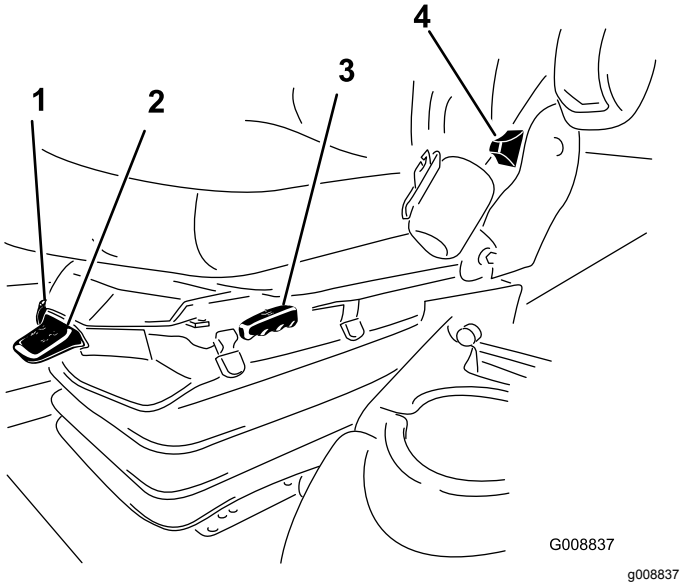

Kuva 6

1. Painomittari
2. Painon säätövipu
3. Istuimen säätövipu
4. Istuimen selkänojan säätövipu
5. Käsinojan säätönuppi (ei kuvassa, sijaitsee käsinojan alla)

Käsinojan säätönuppi

Säädä käsinojan kulmaa kiertämällä nuppia (Kuva 6).

Istuimen selkänojan säätövipu

Säädä istuimen selkänojan kulmaa siirtämällä vipua (Kuva 6).

Painomittari

Painomittari näyttää, kun istuin on säädetty käyttäjän painon mukaan (Kuva 6). Säädä korkeutta siten, että jousitus osuu vihreällä merkitylle alueelle.

Painon säätövipu

Tällä vivulla säädetään istuin vastaamaan käyttäjän painoa (Kuva 6). Voit nostaa ilmanpainetta vetämällä vipua ylös ja laskea painetta painamalla vipua alas. Säätö on oikea, kun painomittari on vihreällä alueella.

Ohjaamon ohjauslaitteet

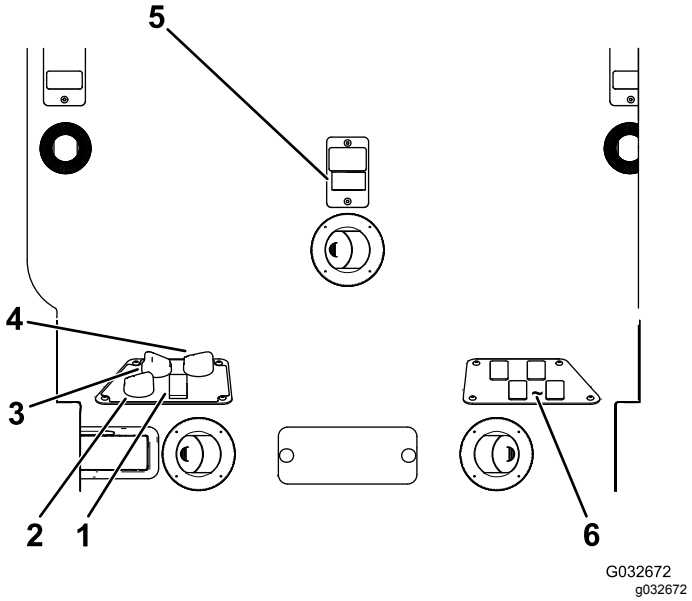

Kuva 7

1. Ilmastointilaitteen kytkin
2. Ilmankierron säädin
3. Puhaltimen ohjaus
4. Lämpötilan ohjaus
5. Tuulilasinpyyhkimen kytkin
6. Tyhjät kytkimet lisävarustesarjoja varten

Ilmankierron säädin

Ilmankierron säädin asettaa ohjaamon joko kierrättämään ohjaamossa olevaa ilmaa tai ottamaan raitisilmaa ohjaamon ulkopuolelta (Kuva 7).

- Aseta säädin kierrätysasentoon, kun ilmastointilaite on käytössä.
- Aseta säädin ottamaan raitisilmaa, kun lämmitin tai puhallin on käytössä.

Puhaltimen säätö

Säädä puhaltimen nopeutta kääntämällä puhaltimen ohjausnuppia (Kuva 7).

Lämpötilan ohjaus

Säädä ohjaamon lämpötilaa kääntämällä lämpötilan ohjausnuppia (Kuva 7).

Tuulilasinpyyhkimen kytkin

Tällä kytkimellä kytketään tuulilasinpyyhkimet käyttöön ja pois käytöstä (Kuva 7).

Ilmastointilaitteen kytkin

Tällä kytkimellä kytketään ilmastointilaite käyttöön ja pois käytöstä (Kuva 7).

Tuulilasin salpa

Avaa tuulilasi nostamalla salpoja ylöspäin (Kuva 8). Lukitse tuulilasi avoimeen asentoon painamalla salpa pohjaan. Sulje ja lukitse tuulilasi vetämällä salpaa ulos ja painamalla se alas.

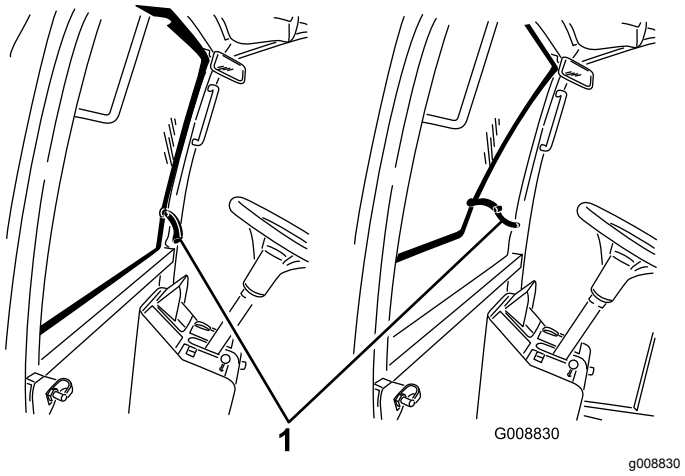

Kuva 8

1. Tuulilasin salpa

Takaikkunan salpa

Avaa takaikkuna nostamalla salpoja ylöspäin. Lukitse ikkuna avoimeen asentoon painamalla salpaa. Sulje ja lukitse ikkuna vetämällä salpaa ulos ja painamalla se alas (Kuva 8).

Tärkeää: **Takaikkuna pitää sulkea ennen konepellin avaamista, jotta se ei vahingoitu.**

Tietokeskusohjauksen käyttö

Tietokeskuksen LCD-näytössä on muun muassa tietoja koneen käyttötilasta, vianmääritystietoja ja muita koneeseen liittyviä tietoja (Kuva 9). Tietokeskuksessa on odotusnäyttö ja päätietonäyttö. Odotusnäytön ja päätietonäytön välillä voidaan siirtyä milloin tahansa painamalla jotakin tietokeskuksen painiketta ja valitsemalla sitten sopiva nuolen suunta.

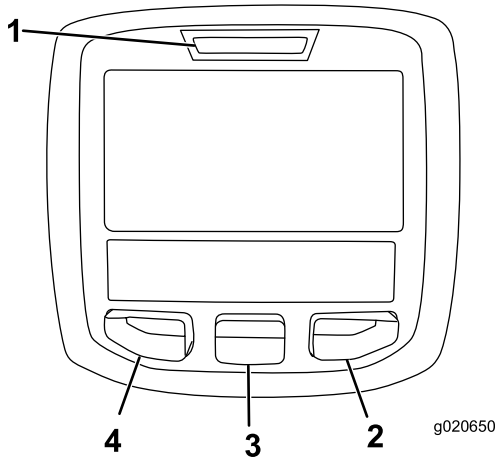

g020650

Kuva 9

1. Merkkivalo
2. Oikea painike
3. Keskimmäinen painike
4. Vasen painike

- Vasenta painiketta, valikon käyttöpainiketta / takaisin-painiketta painamalla voi käyttää tietokeskuksen valikoita. Sen avulla voidaan myös poistua avoinna olevasta valikosta.
- Keskimmäisellä painikkeella voi selata valikoita alaspäin.
- Oikealla painikkeella voi avata lisätietoja sisältävän valikon, jos oikealle osoittava nuoli on näkyvissä.
- Äänimerkki kuuluu, kun leikkuupöytiä lasketaan, näytössä on ilmoituksia tai koneessa on vika.

Huomaa: Kunkin painikkeen käynnistämä toiminto vaihtelee tilanteen mukaan. Jokaisessa painikkeessa näkyy kuvake, joka ilmaisee painikkeen sillä hetkellä käytössä olevan toiminnon.

Tietokeskuksen kuvakkeiden selitykset

SERVICE DUE	Ilmoittaa, milloin on tehtävä määräaikaishuolto.
n min	Moottorin käyntinopeus/tila osoittaa moottorin käyntinopeuden
	Tuntilaskuri
i	Tietokuvake
	Asettaa vetopyörän enimmäisnopeuden.
	Nopea
	Hidas
	Taaksepäinpuhallus kertoo, milloin puhallin puhaltaa taaksepäin.
	Polttoainemäärä
	Regeneraatio paikallaan ollessa tarpeen
	Ilmanoton lämmitin käytössä
	Vasemman leikkuupöydän nosto
	Keskimmäisen leikkuupöydän nosto
	Oikean leikkuupöydän nosto
	Kuljettajan on oltava istuimella.
P	Seisontajarrun ilmaisin kertoo, onko seisontajarru käytössä.
H	Käytössä ylempi nopeusalue
N	Vapaa
L	Käytössä alempi nopeusalue
	Jäähdytysnesteen lämpötila osoittaa moottorin jäähdytysnesteen lämpötilan joko celsius- tai fahrenheitasteina.
	Lämpötila (kuuma)
	Ajo tai ajopoljin

Tietokeskuksen kuvakkeiden selitykset (cont'd.)

	Estetty tai kielletty
	Moottorin käynnistys
	PTO: voimanulosotto on käytössä
	Pysäytys tai sammutus
	Moottori
	Avainkytkin
	Leikkuupöytiä lasketaan
	Leikkuupöytiä nostetaan
	PIN-koodi
	Hydrauliöljyn lämpötila: ilmaisee hydrauliöljyn lämpötilan
CAN	CAN-väylä
	Tietokeskus
Bad	Viallinen tai epäonnistunut
Ctr	Keskimmäinen
Rht	Oikea
Left	Vasen
	Polttimo
OUT	TEC-ohjaimen tai johdinsarjan ohjaimen lähtöliitäntä
HI	Korkea: yli sallitun alueen
LO	Matala: alle sallitun alueen
HI / LO	Alueen ulkopuolella
	Kytkin
	Kuljettajan on vapautettava kytkin

Tietokeskuksen kuvakkeiden selitykset (cont'd.)

	Kuljettajan on vaihdettava ilmoitettuun tilaan
Symboleja käytetään usein yhdistelminä, jolloin ne muodostavat lauseita. Alla on joitakin esimerkkejä.	
N	Vaihda kone vapaalle
	Moottoria ei voida käynnistää.
	Moottori sammutetaan.
	Moottorin jäähdytysneste on liian kuumaa.
	Hydraulineste on liian kuumaa.
or	Istuudu istuimelle tai kytke seisontajarru.

Valikoiden käyttö

Avaa tietokeskuksen valikko painamalla päänäytössä valikkopainiketta. Esiin tulee päävalikko. Valikkojen toiminnot on merkitty lyhyesti seuraaviin taulukoihin:

Päävalikko	
Valikon kohta	**Kuvaus**
Viat	Viat-valikossa on lueteltu koneen viimeaikaiset viat. Lisätietoja Viat-valikosta ja sen sisältämistä tiedoista saa huolto-oppaasta tai valtuutetulta Toro-jälleenmyyjältä.
Huolto	Huolto-valikossa on koneeseen liittyviä tietoja, kuten käyttötunnit ja muita vastaavia lukuja.
Diagnostiikka	Diagnostiikka-valikossa näkyy koneen kaikkien kytkinten, antureiden ja ohjainten ulostulojen tila. Sitä voi käyttää joidenkin ongelmien vianmääritykseen, koska siitä näkee helposti, mitkä koneen ohjaimet ovat käytössä ja mitkä pois käytöstä.

Asetukset	Asetukset-valikossa voi muokata tietokeskuksen näyttöasetusten muuttujia.
Tietoja	Tietoja-valikossa on mainittu koneen mallinumero, sarjanumero ja ohjelmiston versio.

Huolto	
Valikon kohta	**Kuvaus**
Hours (tunnit)	Näyttää kokonaisajan, jonka kone, moottori ja puhallin ovat olleet käytössä, sekä ajan, jonka verran konetta on kuljetettu ja kuinka kauan se on ollut ylikuumentunut.
Counts (lukemat)	Näyttää koneen esilämmitysten ja käynnistysten määrän

Vianmääritys	
Valikon kohta	**Kuvaus**
Engine Run (moottorin käynti)	Lisätietoja Engine Run -valikosta ja sen sisältämistä tiedoista saa huolto-oppaasta tai valtuutetulta Toro-jälleenmyyjältä.
Glowplugs (hehkutulpat)	Osoittaa, ovatko seuraavat käytössä: virta-avain käynnistys-asennossa, rajoitettu aikakatkaisu ja hehkutulpat
Fan (puhallin)	Osoittaa, onko puhallin on käytössä seuraavissa kohteissa: moottorin ylikuumentuminen, korkea öljyn lämpötila, korkea koneen tai hydrauliikan lämpötila ja puhallin päällä

Asetukset	
Valikon kohta	**Kuvaus**
Yksiköt	Tietokeskuksen yksiköiden valinta: englantilaiset mitat tai metrijärjestelmä
Kieli	Tietokeskuksessa käyttävien kielten hallinta*
Taustavalo	LCD-näytön kirkkauden säätö
Kontrasti	LCD-näytön kontrastin säätö
Suojatut valikot	Antaa käyttäjän, jolle tämän yritys on antanut PIN-koodin, käyttää suojattuja valikoita.
Automaattinen joutokäynti	Säätelee aikaa, jonka jälkeen käyttämätön kone siirtyy joutokäyntitilaan
Leikkuunopeus	Säätelee enimmäisnopeutta leikattaessa (alempi nopeusalue)
Kuljetusnopeus	Säätelee enimmäisnopeutta, kun laitetta kuljetetaan (ylempi nopeusalue)
Smart Power	Smart Power ehkäisee juuttumista tiheään nurmeen säätelemällä automaattisesti koneen nopeutta ja optimoimalla leikkuutuloksen.

*Vain kuljettajalle tarkoitetut tekstit on käännetty. Viat-, Huolto- ja Diagnostiikka-näytöt on tarkoitettu huoltohenkilöstölle. Otsikot on käännetty valitulle kielelle, mutta valikkovaihtoehdot ovat englanniksi.

Tietoja	
Valikon kohta	**Kuvaus**
Malli	Näyttää koneen mallinumeron
SN	Näyttää koneen sarjanumeron
Koneen ohjainversio	Näyttää pääohjaimen ohjelmiston version
Tietokeskuksen versio	Näyttää tietokeskuksen ohjelmiston version
CAN-väylä	Näyttää koneen tietoliikenneväylän tilan

Suojatut valikot

Tietokeskuksen Asetukset-valikossa on neljä käyttökokoonpanoasetusta, joita voidaan säätää. Näitä ovat automaattisen joutokäynnin aikaviive, enimmäisleikkuuajonopeus, enimmäiskuljetusajonopeus ja Smart Power. Asetukset ovat suojatussa valikossa.

Suojattujen valikoiden käyttö

Huomaa: Koneen oletus-PIN on joko 0000 tai 1234. Jos vaihdoit PIN-koodin ja unohdit uuden koodin, ota yhteys valtuutettuun Toro-jälleenmyyjään.

1. Siirry PÄÄVALIKOSTA ASETUKSET-valikkoon keskipainikkeella ja paina oikeanpuoleista painiketta (Kuva 10).

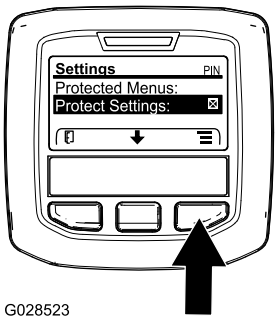

g028523

Kuva 10

2. Siirry ASETUKSET-valikossa SUOJATTUUN VALIKKOON keskipainikkeella ja paina oikeanpuoleista painiketta (Kuva 11A).

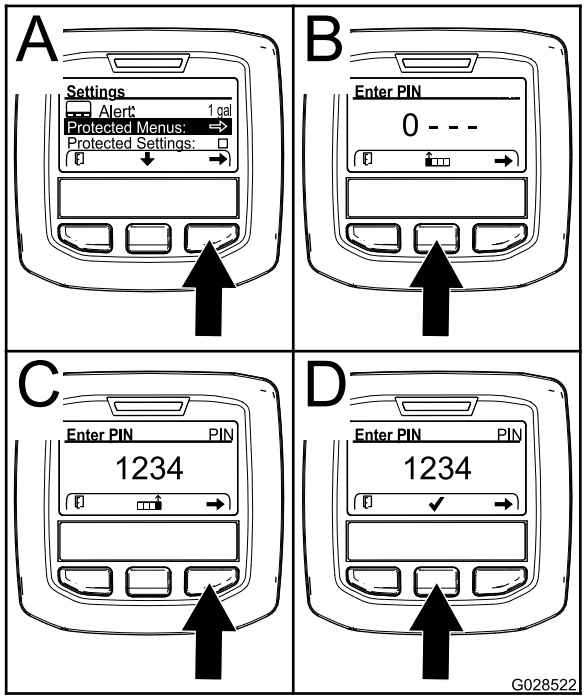

g028522

Kuva 11

3. PIN-koodi annetaan painamalla keskimmäistä painiketta, kunnes oikea ensimmäinen numero ilmestyy, ja siirtymällä sitten toiseen numeroon painamalla oikeanpuoleista painiketta (Kuva 11B ja Kuva 11C). Toista tätä vaihetta, kunnes viimeinen numero on annettu, ja paina oikeanpuoleista painiketta vielä kerran.
4. Vahvista PIN-koodi painamalla keskimmäistä painiketta (Kuva 11D).

   Odota, kunnes tietokeskuksen punainen merkkivalo syttyy.

   Huomaa: Jos tietokeskus hyväksyy PIN-koodin ja suojattu valikko avataan, näytön oikeassa yläkulmassa näkyy sana ”PIN”.

Huomaa: Virta-avaimen kääntäminen PYSÄYTYS-asentoon ja sitten KÄYNNISSÄ-asentoon lukitsee suojatun valikon.

Suojatun valikon asetuksia voi tarkastella ja muuttaa. Kun olet siirtynyt suojattuun valikkoon, etsi kohta Suojaa asetukset. Muuta asetusta painamalla oikeanpuoleista painiketta. Suojaa asetukset voidaan määrittää POIS-tilaan. Tällöin asetuksia voidaan tarkastella ja muuttaa suojatussa valikossa ilman PIN-koodia. Jos Suojaa asetukset on PÄÄLLÄ, suojatut vaihtoehdot eivät ole näkyvissä, ja niiden vaihtamiseksi suojatussa valikossa tarvitaan PIN-koodi. Kun PIN-koodi on asetettu, toiminto otetaan käyttöön ja tallennetaan kääntämällä virta-avain PYSÄYTYS-asentoon ja sitten takaisin KÄYNNISSÄ-asentoon.

Automaattisen joutokäynnin asetus

- Siirry Asetukset-valikon kohtaan Automaattinen joutokäynti.
- Vaihda oikeaa painiketta painamalla automaattisen joutokäynnin asetukseksi Pois, 8S, 10S, 15S, 20S tai 30S.

Sallitun enimmäisleikkuunopeuden asetus

- Etsi Asetukset-valikosta suojattu valikko ja paina oikeaa painiketta.
- Lisää enimmäisleikkuunopeutta (50 %, 75 % tai 100 %) painamalla oikeaa painiketta.
- Vähennä enimmäisleikkuunopeutta (50 %, 75 % tai 100 %) painamalla keskimmäistä painiketta.
- Poistu valikosta painamalla vasemmanpuoleista painiketta.

Sallitun enimmäiskuljetusnopeuden asetus

- Etsi Asetukset-valikosta kohta Transport Speed (kuljetusnopeus) ja paina oikeanpuoleista painiketta.
- Lisää enimmäiskuljetusnopeutta (50 %, 75 % tai 100 %) painamalla oikeaa painiketta.
- Vähennä enimmäiskuljetusnopeutta (50 %, 75 % tai 100 %) painamalla keskimmäistä painiketta.
- Poistu valikosta painamalla vasenta painiketta.

Kun olet lopettanut asetusten säätämisen suojatussa valikossa, siirry päävalikkoon painamalla vasenta painiketta. Siirry sitten ajovalikkoon painamalla vasenta painiketta.

Tekniset tiedot

Huomaa: Ominaisuuksia ja rakennetta voidaan muuttaa ilmoittamatta.

Leikkuuleveys	
Kokonaisleveys	335 cm
Etuleikkuupöytä	157 cm
Sivuleikkuupöytä	107 cm
Etu- ja sivuleikkuupöytä	246 cm
Kokonaisleveys	
Leikkuupöydät alhaalla	345 cm
Leikkuupöydät ylhäällä (kuljetusasento)	183 cm
Kokonaispituus	342 cm
Korkeus	140 cm
Korkeus ohjaamon kanssa	237 cm
Maavara	17 cm
Raideväli (renkaan keskiviivaan)	
Eturenkaat	114 cm
Takarenkaat	119 cm
Akseliväli	141 cm
(Nettopaino ohjaamon kanssa)	2 159 kg

Lisätarvikkeet/lisävarusteet

Koneeseen on saatavana valikoima Toron hyväksymiä lisälaitteita ja -varusteita, joiden avulla voidaan parantaa ja laajentaa sen ominaisuuksia. Ota yhteys valtuutettuun huoltoliikkeeseen tai jakelijaan tai siirry osoitteeseen www.Toro.com, josta löytyy luettelo hyväksytyistä lisälaitteista ja -varusteista.

Käyttö

Huomaa: Koneen vasen ja oikea puoli määritellään normaalista käyttöasennosta käsin.

Ennen käyttöä

Turvallisuus ennen käyttöä

Yleinen turvallisuus

- Älä anna lasten tai kouluttamattomien henkilöiden käyttää tai huoltaa laitetta. Paikalliset säännökset saattavat asettaa rajoituksia käyttäjän iälle. Omistaja vastaa käyttäjien ja mekaanikkojen koulutuksesta.
- Tutustu laitteen turvallisen käytön ohjeisiin, ohjauslaitteisiin ja turvamerkintöihin. Selvitä, kuinka koneen saa pysäytettyä ja moottorin sammutettua nopeasti.
- Tarkista, että kaikki turvalaitteet ovat paikoillaan ja toimivat oikein. Turvalaitteisiin kuuluvat muun muassa käyttäjän pitokytkimet, turvakytkimet ja -suojukset, kaatumissuojausjärjestelmä (ROPS), lisälaitteet ja jarrut. Älä käytä konetta, jos kaikki turvalaitteet eivät ole paikoillaan tai jos ne eivät toimi valmistajan tarkoittamalla tavalla.
- Tarkasta aina, että terät, teräpultit ja leikkuujärjestelmä eivät ole kuluneet tai vaurioituneet. Vaihda kuluneet tai vaurioituneet terät ja pultit sarjoissa, jotta tasapaino säilyy.
- Tarkasta laitteen käyttöalue ja poista siltä kaikki esineet, joita kone voisi singota.
- Tutki maasto, jotta voit arvioida, mitä tarvikkeita sekä lisälaitteita ja -varusteita koneen turvallinen käyttö edellyttää.

Polttoaineturvallisuus

⚠ HENGENVAARA

Tietyissä oloissa polttoaine on hyvin tulenarkaa ja räjähdysherkkää. Polttoaineen aiheuttama tulipalo tai räjähdys voi aiheuttaa palovammoja ja omaisuusvahinkoja.

- **Täytä polttoainesäiliö ulkona avoimessa tilassa, kun moottori on jäähtynyt. Pyyhi läikkynyt polttoaine pois.**
- **Älä täytä polttoainesäiliötä suljetussa perävaunussa.**
- **Älä tupakoi polttoainetta käsitellessäsi ja pysy kaukana avotulesta tai paikoista, joissa kipinä voi sytyttää polttoainehöyryt.**
- **Polttoainetta tulee säilyttää hyväksytyssä polttoaineastiassa, joka tulee pitää poissa lasten ulottuvilta. Älä osta polttoainetta enempää kuin 180 päivän tarpeeseen.**
- **Käytä laitetta vain, kun pakokaasujärjestelmä on kokonaisuudessaan paikallaan ja toimii oikein.**

⚠ VAARA

Polttoaine on haitallista tai tappavaa nieltynä. Pitkäaikainen altistuminen höyryille voi aiheuttaa vakavan tapaturman ja sairauksia.

- **Vältä höyryjen hengittämistä.**
- **Pidä kasvot ja kädet etäällä jakelupistoolista ja polttoainesäiliöstä.**
- **Älä päästä polttoainetta silmiin tai iholle.**

- Käytä vain hyväksyttyä polttoaineastiaa.
- Älä koskaan irrota polttoainesäiliön korkkia tai lisää polttoainetta moottorin ollessa käynnissä.
- Älä täytä astioita ajoneuvon sisällä tai kuorma-auton tai perävaunun lavalla, jossa on muovipäällyste. Aseta astiat aina maahan ja pois ajoneuvon läheltä ennen polttoaineen lisäämistä.
- Poista laite kuorma-autosta tai perävaunusta ja tankkaa laite, kun sen pyörillä on kosketus maahan. Jos se ei ole mahdollista, tankkaa tällainen laite mieluummin kannettavasta astiasta kuin polttoaineen jakelupistoolilla.
- Pidä pistoolia polttoainesäiliön reunaa tai astian aukkoa vasten koko tankkaamisen ajan. Älä käytä polttoainepistoolin aukilukituskytkintä.
- Jos polttoainetta on roiskunut vaatteille, vaihda vaatteet välittömästi.
- Lisää bensiiniä säiliöön, kunnes pinta on 25 mm täyttökaulan alareunan alapuolella. Älä täytä polttoainesäiliötä liian täyteen. Aseta polttoainesäiliön korkki paikalleen ja kiristä se huolellisesti.

Moottoriöljyn määrän tarkistus

Tarkista moottorin kampikammion öljymäärä ennen moottorin käynnistämistä ja koneen käyttämistä. Katso kohta Moottoriöljyn määrän tarkistus (sivu 55).

Jäähdytysjärjestelmän tarkastus

Ennen kuin käynnistät moottorin ja käytät konetta, tarkasta jäähdytysjärjestelmä. Katso kohta Jäähdytysjärjestelmän tarkistus (sivu 64).

Hydraulijärjestelmän tarkastus

Ennen kuin käynnistät moottorin ja käytät konetta, tarkasta hydraulijärjestelmä. Katso kohta Hydraulinesteen tarkistus (sivu 69).

Polttoainesäiliön täyttö

Polttoainesäiliön tilavuus

Polttoainesäiliön tilavuus: 79 l

Polttoaineen tiedot

Tärkeää: **Käytä vain erittäin vähärikkistä dieselpolttoainetta. Suuremman rikkipitoisuuden polttoaine haurastuttaa hapetuskatalysaattoria, mikä aiheuttaa käyttöongelmia ja lyhentää moottorin osien käyttöikää.**

Seuraavien varoitusten laiminlyönti saattaa vaurioittaa moottoria.

- Dieselpolttoaineen sijasta ei saa käyttää paloöljyä tai bensiiniä.
- Dieselpolttoaineeseen ei saa sekoittaa paloöljyä tai käytettyä moottoriöljyä.
- Polttoainetta ei sää säilyttää säiliöissä, joiden sisäpinta on sinkitty.
- Polttoaineen lisäaineita ei saa käyttää.

Petrodiesel

Setaaniluku: 45 tai korkeampi

Rikkipitoisuus: Erittäin vähärikkinen (<15 ppm)

Polttoainetaulukko

Dieselpolttoaineen tiedot	Sijainti
ASTM D975 Nro 1-D S15 Nro 2-D S15	Yhdysvallat
EN 590	Euroopan unioni
ISO 8217 DMX	Kansainvälinen
JIS K2204, luokitus nro 2	Japani
KSM-2610	Korea

- Käytä vain puhdasta, tuoretta dieselpolttoainetta tai biodieselpolttoaineita.
- Jotta polttoaine olisi tuoretta, osta sitä vain 180 päivän tarpeeseen.

Käytä kesälaatuista dieselpolttoainetta (nro 2-D) yli –7 °C:n lämpötiloissa ja talvilaatuista dieselpolttoainetta (nro 1-D tai nro 1-D / nro 2-D -seosta) alle –7 °C:n lämpötiloissa.

Huomaa: Talvilaatuisen polttoaineen leimahduspiste on alhaisempi, ja sen kylmävirtausominaisuudet helpottavat käynnistystä ja vähentävät polttoainesuodattimen tukkeutumista.

Kesälaatuisen polttoaineen käyttö lämpötilan ollessa yli –7 °C pidentää polttoainepumpun käyttöikää ja antaa talvilaatuista polttoainetta enemmän tehoa.

Biodiesel

Tässä laitteessa voidaan käyttää myös polttoaineseosta, jossa on enintään 20 % biodieseliä ja 80 % petrodieseliä (B20).

Rikkipitoisuus: Erittäin vähärikkinen (<15 ppm)

Biodieselpolttoaineen tiedot: ASTM D6751 tai EN 14214

Polttoaineseoksen tiedot: ASTM D975, EN 590 tai JIS K2204

Tärkeää: **Petrodieselosuuden rikkipitoisuuden on oltava erittäin alhainen.**

Noudata seuraavia varo-ohjeita:

- Biodieselseokset voivat vahingoittaa maalattuja pintoja.
- Käytä kylmällä säällä korkeintaan B5-seosta (biodieselpitoisuus 5 %).
- Tarkkaile polttoaineen kanssa kosketuksiin joutuvia tiivisteitä ja letkuja, sillä ne voivat haurastua ajan mittaan.
- Polttoainesuodattimeen voi muodostua tukoksia jonkin aikaa biodieselseosten käytön aloittamisen jälkeen.
- Lisätietoja biodieselistä saa valtuutetulta Toro-jälleenmyyjältä.

Polttoaineen lisäys

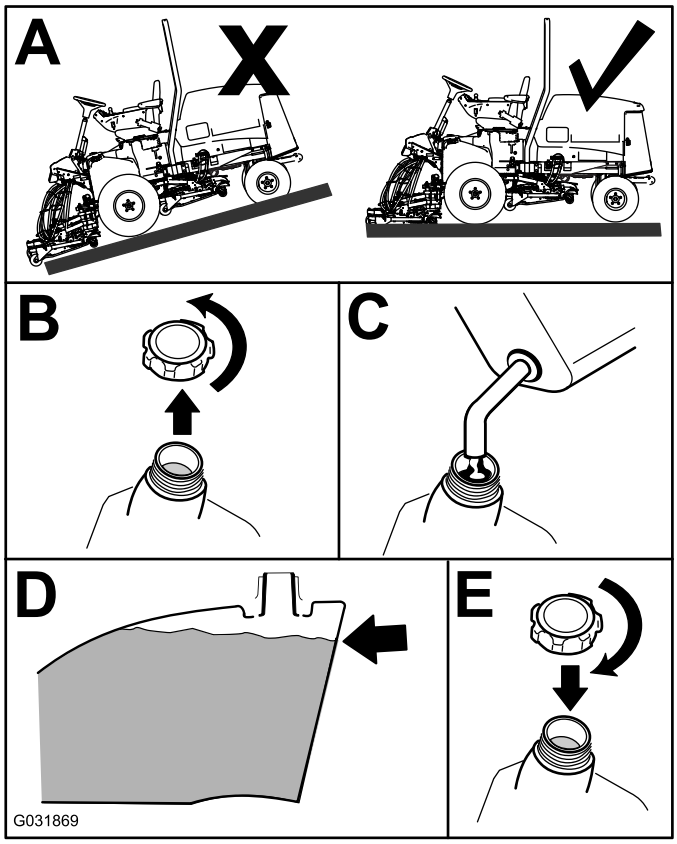

g031869

Kuva 12

Täytä säiliö noin 6–13 mm säiliön – ei täyttökaulan – yläreunan alapuolelle dieselpolttoaineella (nro 2-D).

Huomaa: Täytä polttoainesäiliö aina käytön jälkeen, jos mahdollista. Tämä estää kosteutta tiivistymästä polttoainesäiliön sisälle.

Rengaspaineen tarkistus

Huoltoväli: Aina ennen käyttöä tai päivittäin

⚠ HENGENVAARA

Alhainen rengaspaine vähentää koneen vakautta rinteessä. Sen seurauksena kone voi kaatua, mikä voi johtaa tapaturmaan tai kuolemaan.

Älä käytä liian alhaisia rengaspaineita.

Renkaiden oikea ilmanpaine on 1,72–2,07 bar.

Tärkeää: **Pidä renkaiden paineet suositelluissa rajoissa, jotta leikkuujäljen laatu pysyy hyvänä ja kone toimii oikein. Älä käytä liian alhaisia rengaspaineita.**

Tarkista kaikkien renkaiden rengaspaineet ennen koneen käyttöä.

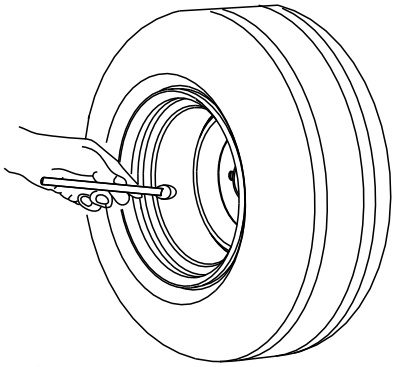

g001055

Kuva 13

Pyöränmuttereiden kireyden tarkistus

Huoltoväli: Ensimmäisen käyttötunnin jälkeen

10 ensimmäisen käyttötunnin jälkeen

200 käyttötunnin välein

Kiristä pyöränmutterit momenttiin 115–136 N·m.

⚠ VAARA

Pyöränmuttereiden väärä kireys saattaa johtaa henkilövahinkoihin.

Kiristä pyöränmutterit asianmukaiseen momenttiin.

Planeettapyörästön öljyn tarkistus

Huoltoväli: 400 käyttötunnin välein

Tarkista öljypinta 400 käyttötunnin välein tai jos huomataan ulkoinen vuoto. Lisää tarvittaessa korkealaatuista SAE 85W-140 -vaihteistoöljyä.

1. Tarkista, että kone on tasaisella alustalla. Aseta pyörä siten, että yksi tarkistustulppa on kello 12:n asennossa ja toinen tulppa kello 3:n asennossa (Kuva 14).

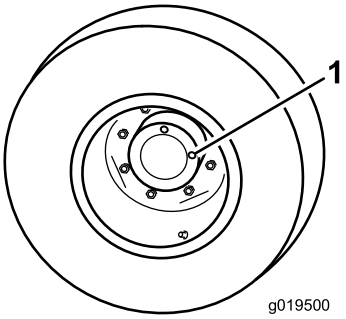

g019500

Kuva 14

1. Tarkistus-/tyhjennystulppa (2)

2. Irrota kello kolmen asennossa oleva tulppa (Kuva 14).

   Huomaa: Öljyn pinnan tulee ulottua tarkistustulpan aukon alareunaan saakka.

3. Jos öljyn pinta on matalalla, irrota kello 12:n asennossa oleva tulppa ja lisää öljyä, kunnes sitä alkaa virrata ulos kello kolmen asennossa olevasta aukosta.
4. Asenna molemmat tulpat.

Taka-akselin voiteluaineen tarkistus

Huoltoväli: 400 käyttötunnin välein

Taka-akseli on täytetty SAE 85W-140 -vaihteistoöljyllä. Tarkista öljyn määrä ennen moottorin ensimmäistä käynnistystä ja sen jälkeen 400 käyttötunnin välein. Järjestelmän tilavuus on 2,4 litraa. Tarkista järjestelmä silmämääräisesti päivittäin vuotojen varalta.

1. Pysäköi kone tasaiselle alustalle.
2. Irrota tarkistustulppa akselin toisesta päästä ja varmista, että voiteluaineen pinta on aukon alareunan tasolla (Kuva 15).

   Huomaa: Jos voiteluainetta on liian vähän, irrota täyttötulppa ja lisää riittävästi voiteluainetta, jotta voiteluaineen pinta nousee tarkistustulppien aukkojen alareunan tasolle.

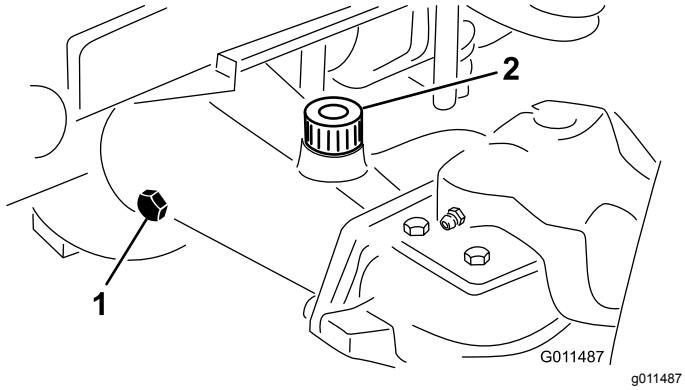

Kuva 15

1. Tarkistustulppa
2. Täyttötulppa

Taka-akselin vaihteiston voiteluaineen tarkistus

Huoltoväli: 400 käyttötunnin välein

Vaihteisto on täytetty SAE 85W-140 -vaihteistoöljyllä. Tarkista öljyn määrä ennen moottorin ensimmäistä käynnistystä ja sen jälkeen 400 käyttötunnin välein. Järjestelmän tilavuus on 0,5 litraa. Tarkista järjestelmä silmämääräisesti päivittäin vuotojen varalta.

1. Pysäköi kone tasaiselle alustalle.
2. Irrota tarkistus-/täyttötulppa vaihteiston vasemmalta puolelta ja varmista, että voiteluaineen pinta on aukon alareunan tasolla (Kuva 16).

   Huomaa: Jos voiteluainetta on vähän, lisää sitä, kunnes sen pinta on aukon alareunan tasolla.

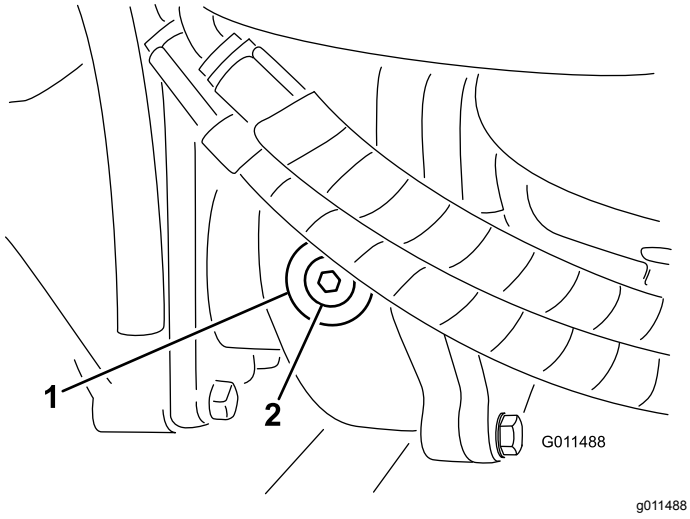

Kuva 16

1. Vaihteisto
2. Tarkistus/täyttötulppa

Leikkuukorkeuden säätö

Etuleikkuupöytä

Leikkuukorkeutta voidaan säätää 25–127 mm:n korkeudelle 13 mm:n välein. Kun haluat säätää etuleikkuupöydän leikkuukorkeutta, aseta kääntöpyörän akselit kääntöpyörän haarukoiden ylempiin tai alempiin reikiin, lisää tai poista yhtä suuri määrä välikappaleita kunkin kääntöpyörän haarukasta ja kiinnitä takaketju haluttuun reikään.

1. Käynnistä moottori ja nosta leikkuupöydät, jotta leikkuukorkeutta voidaan muuttaa.
2. Nosta leikkuupöytä ja sammuta sitten moottori ja irrota virta-avain.
3. Aseta kääntöpyörän akselit kääntöpyörän haarukoihin toisiaan vastaaviin reikiin.

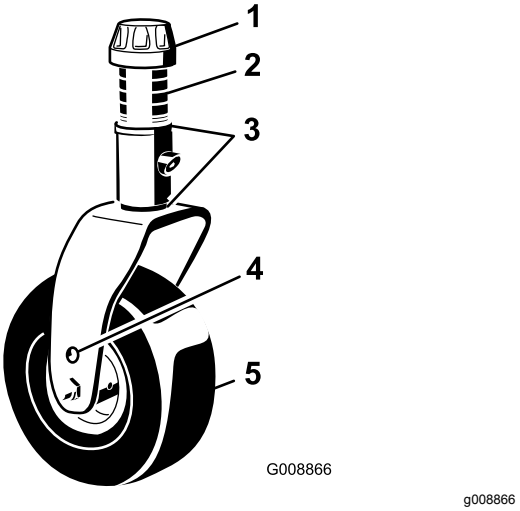

Kuva 17

1. Kiristyskanta
2. Välikappaleet
3. Välilevyt
4. Akselin yläkiinnitysreikä
5. Kääntöpyörä

Huomaa: Kun konetta käytetään 64 mm:n tai sitä korkeammalla leikkuukorkeudella, asenna akselipultti kääntöpyörän haarukan alempaan reikään, jotta pyörän ja haarukan väliin ei kerääntyy ruohoa. Kun konetta käytetään leikkuukorkeuden ollessa alle 64 mm ja ruohoa kerääntyy, aja konetta vastakkaiseen suuntaan leikkuujätteiden poistamiseksi pyörän ja haarukan alueelta.

4. Irrota kiristyskanta kara-akselista ja liu'uta kara pois kääntöpyörän varresta (Kuva 17).
5. Asenna kaksi välilevyä (3 mm) kara-akselille alkuperäisasennuksen mukaisesti.

   Huomaa: Nämä välilevyt edellyttävät, että leikkuupöydät ovat vaakasuorassa koko leveydeltään. Liu'uta sopiva määrä 13 mm:n

välikappaleita (ks. alla oleva taulukko) kara-akselille halutun leikkuukorkeuden saavuttamiseksi. Liu'uta sitten aluslaatta akselin päälle.

Määritä asetukseen sopiva välikappalemäärä seuraavan taulukon avulla (Kuva 18):

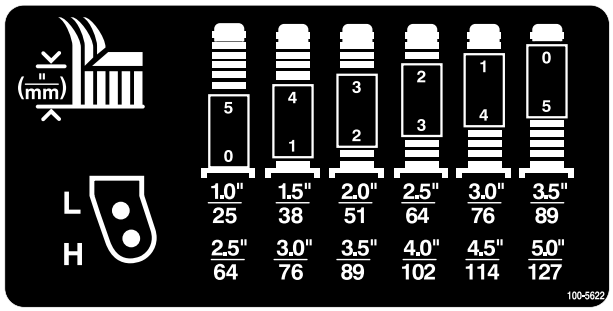

decal100-5622nc

Kuva 18

6. Paina kääntöpyörän kara etummaisen kääntöpyörän varren läpi ja asenna välilevyt (alkuperäisasennuksen mukaisesti) sekä jäljellä olevat välikappaleet kara-akselille.
7. Varmista kokoonpano asentamalla kiristyskanta.
8. Irrota sokka ja liitintappi, jotka kiinnittävät leikkuukorkeusketjut leikkuupöydän takaosaan (Kuva 19).

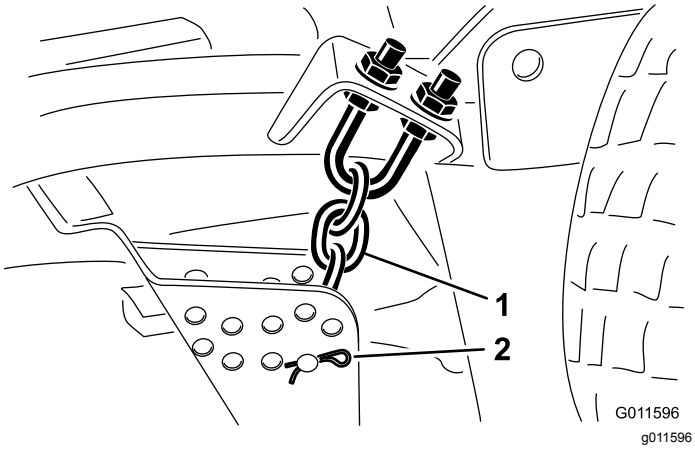

Kuva 19

1. Leikkuukorkeusketju
2. Liitintappi ja sokka

9. Asenna leikkuukorkeusketjut haluttuun leikkuukorkeuden reikään liitintapilla ja sokalla (Kuva 20).

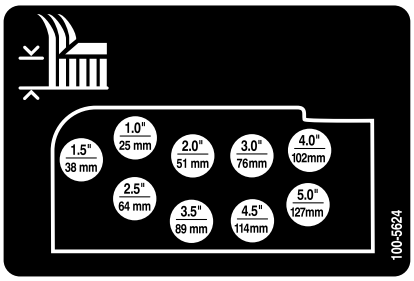

decal100-5624nc

Kuva 20

Huomaa: Kun leikkuukorkeus on 25 mm, 38 mm tai 51 mm, jalakset ja johtopyörät on siirrettävä ylimpään asentoon.

Sivuleikkuupöydät

Sivuleikkuupöytien leikkuukorkeutta säädetään lisäämällä tai poistamalla yhtä suuri määrä välikappaleita kunkin kääntöpyörän haarukasta, asettamalla kääntöpyörien akselit haarukoissa oleviin suuren tai pienen leikkuukorkeuden aukkoihin ja kiinnittämällä tapit valitun leikkuukorkeuden kannatinreikiin.

1. Aseta kääntöpyörän akselit kääntöpyörän haarukoihin toisiaan vastaaviin reikiin (Kuva 21 ja Kuva 23).
2. Irrota kiristyskanta kara-akselista ja liu'uta kara pois kääntöpyörän varresta (Kuva 21).

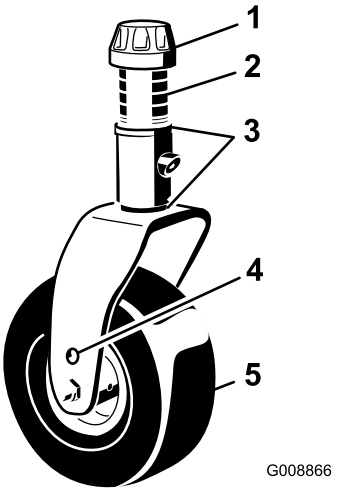

Kuva 21

1. Kiristyskanta
2. Välikappaleet
3. Välilevyt
4. Akselin yläkiinnitysreikä
5. Kääntöpyörä

3. Asenna kaksi välilevyä (3 mm) kara-akselille alkuperäisasennuksen mukaisesti. Näiden välilevyjen avulla leikkuupöydät saadaan vaakasuoraan koko leveydeltään. Liu'uta sopiva määrä 13 mm:n välikappaleita kara-akselille

halutun leikkuukorkeuden saavuttamiseksi. Liu'uta sitten aluslaatta akselin päälle.

Huomaa: Nämä välilevyt edellyttävät, että leikkuupöydät ovat vaakasuorassa koko leveydeltään. Liu'uta sopiva määrä 13 mm:n välikappaleita (ks. alla oleva taulukko) kara-akselille halutun leikkuukorkeuden saavuttamiseksi. Liu'uta sitten aluslaatta akselin päälle.

Määritä asetukseen sopiva välikappalemäärä seuraavan taulukon avulla (Kuva 22).

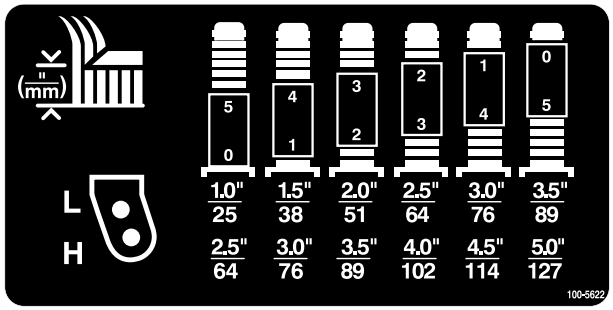

decal100-5622nc

Kuva 22

4. Paina kääntöpyörän kara etummaisen kääntöpyörän varren läpi ja asenna välilevyt (alkuperäisasennuksen mukaisesti) sekä jäljellä olevat välikappaleet kara-akselille.
5. Irrota sokka ja liitintapit kääntöpyörän varsista (Kuva 23).
6. Nosta tai laske vartta kiristystankoa pyörittämällä, kunnes kaikki reiät on kohdistettu valittuihin leikkuukorkeuden kannatinreikiin leikkuupöydän rungossa (Kuva 23 ja Kuva 24).

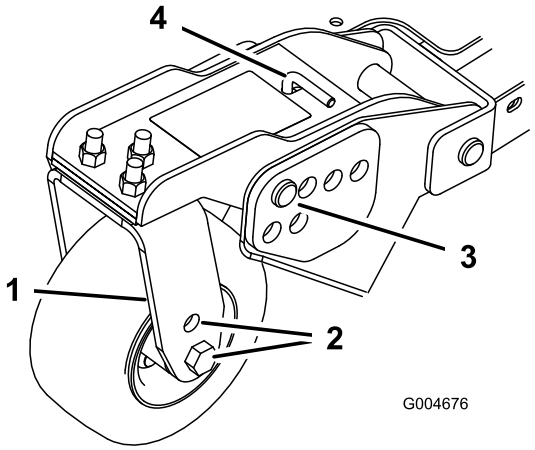

g004676

Kuva 23

1. Kääntöpyörän varsi
2. Akselin kiinnitysreiät
3. Liitintappi ja sokka
4. Kiristystanko

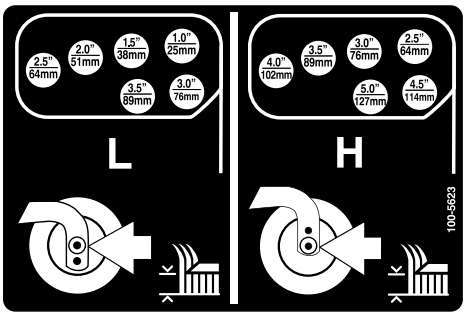

decal100-5623nc

Kuva 24

7. Aseta liitintapit paikoilleen ja asenna sokat.
8. Pyöritä kiristystankoa vastapäivään (sormin kiristäen), jotta säätöön tulee jännitystä.
9. Irrota sokat ja liitintapit, jotka kiinnittävät vaimentimen hahlot leikkuupöydän kannattimiin (Kuva 25).

Tärkeää: **Vaimentimen hahlon pituutta ei saa koskaan muuttaa. Reikien keskikohtien välisen pituuden on oltava 13,7 cm.**

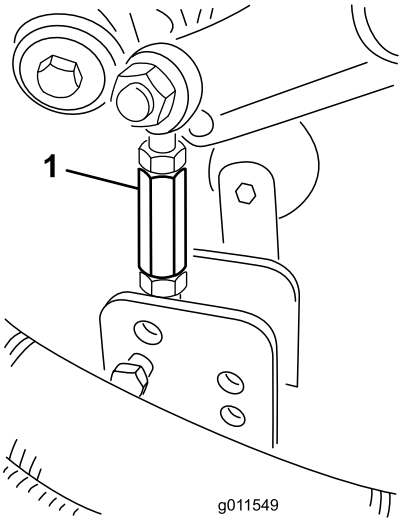

g011549

Kuva 25

1. Vaimentimen hahlo

10. Kohdista vaimentimen hahlojen reiät valittuihin leikkuukorkeuden kannatinreikiin leikkuupöydän rungossa ja asenna liitintapit ja sokat (Kuva 26).

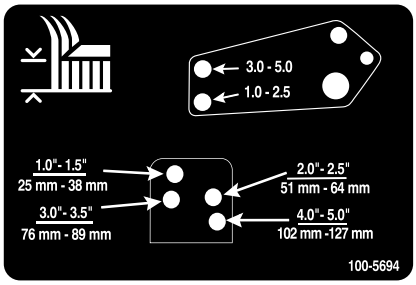

decal100-5694nc

Kuva 26

Jalaksien säätö

Aseta jalakset ala-asentoon ajettaessa yli 64 mm:n leikkuukorkeuksilla ja yläasentoon leikkuukorkeuden ollessa alle 64 mm.

Huomaa: Kun jalakset kuluvat, ne voidaan vaihtaa leikkurin toiselle puolelle kääntämällä ne ympäri. Näin jalaksia voidaan käyttää pitempään, ennen kuin ne on tarpeen vaihtaa.

Säädä jalakset (Kuva 27).

Tärkeää: **Kiristä kunkin jalaksen etuosassa oleva ruuvi momenttiin 9–11 N·m.**

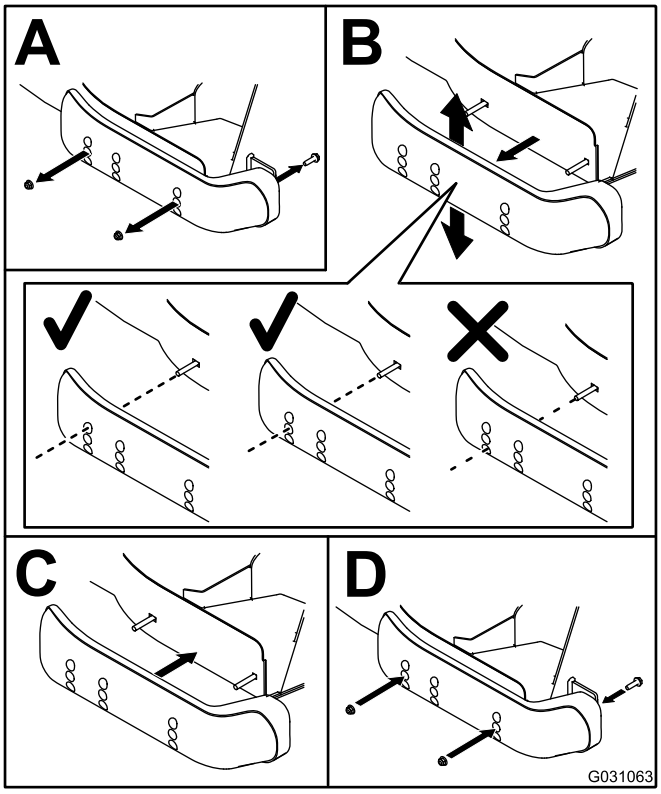

g031063

Kuva 27

Leikkuupöydän rullien säätö

Leikkuupöydän rullat on asetettava ala-asentoon ajettaessa yli 64 mm:n leikkuukorkeuksilla ja yläasentoon leikkuukorkeuden ollessa alle 64 mm.

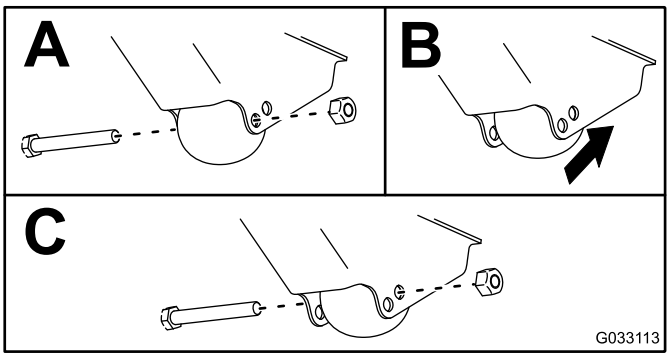

g033113

Kuva 28

Leikkuupöytien epätasapainon korjaus

Nurmiolojen ja ajoyksikön vastapainoasetusten erojen vuoksi kannattaa tehdä koeleikkuu ja tarkastaa leikkuujälki ennen varsinaisen leikkuun aloittamista.

1. Aseta leikkuupöydät haluttuun leikkuukorkeuteen. Katso kohta Leikkuukorkeuden säätö (sivu 27).
2. Tarkista ja säädä etu- ja takarenkaiden rengaspaineeksi 1,72–2,07 bar.
3. Tarkista ja säädä kaikkien kääntöpyörien rengaspaineeksi 3,45 bar.
4. Tarkista lataus- ja vastapainopaineet moottorin käydessä KORKEIMMALLA joutokäyntinopeudella käyttämällä hydraulitestiportteja.

   Huomaa: Säädä vastapainon paineeksi 22,41 bar.
5. Tarkista, että terät eivät ole taipuneet. Katso kohta Taipuneen terän tarkistus (sivu 74).
6. Leikkaa ruohoa koealueelta ja varmista, että kaikki leikkuupöydät ovat samalla leikkuukorkeudella.
7. Jos leikkuupöytiä on vielä säädettävä, aja kone tasaiselle alustalle käyttäen apuna vähintään 2 m:n suorasyrjäviivainta.
8. Terätason mittaamisen helpottamiseksi leikkuukorkeus on nostettava 7,6–10,1 cm:iin. Katso kohta Leikkuukorkeuden säätö (sivu 27).
9. Laske leikkuupöydät tasaiselle alustalle ja irrota leikkuupöytien päällä olevat suojukset.

10. Löysää kiristinpyörän kiinnittävää laippamutteria, jotta jokaisen leikkuupöydän hihna löystyy.

Etuleikkuupöydän asetukset

Käännä terää kullakin karalla, kunnes niiden päät osoittavat eteen- ja taaksepäin. Mittaa etäisyys lattiasta leikkuusärmän etukärkeen. Säädä etummaisen kääntöpyörän haarukoiden välilevyjä (3 mm) vastaamaan leikkuukorkeuden tarraa (Kuva 29). Katso kohta Leikkuupöydän kaltevuuden säätö (sivu 72).

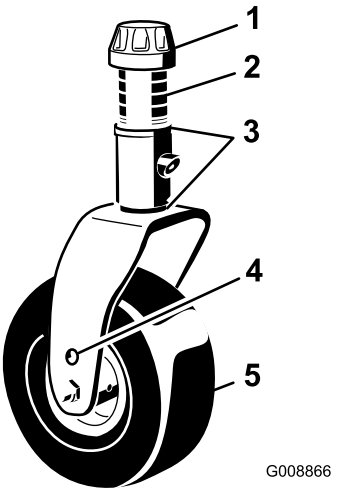

g008866

Kuva 29

1. Kiristyskanta
2. Välikappaleet
3. Välilevyt
4. Akselin yläkiinnitysreikä
5. Kääntöpyörä

Sivuleikkuupöydän asetukset

Käännä jokaisen karan terää, kunnes päät osoittavat eteen- ja taaksepäin. Mittaa etäisyys lattiasta leikkuusärmän etukärkeen. Säädä etummaisen kääntöpyörän varsien välilevyjä (3 mm) vastaamaan leikkuukorkeuden tarraa (Kuva 30). Katso terän ulkokaraa koskevat ohjeet kohdasta Leikkuupöydän kaltevuuden säätö (sivu 72).

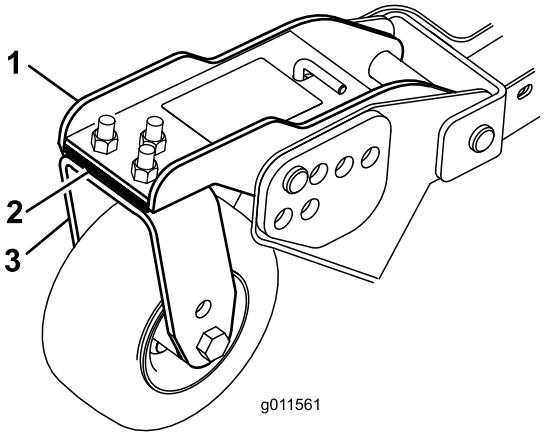

g011561

Kuva 30

1. Etummainen kääntöpyörän varsi
2. Välilevyt
3. Etummainen kääntöpyörän haarukka

Leikkuukorkeuden sovitus leikkuupöytien välillä

1. Aseta terä sivuttain molempien sivuleikkuupöytien ulkokaralle.

   Huomaa: Mittaa etäisyys lattiasta kummankin yksikön leikkuusärmän kärkeen ja vertaa lukemia. Näiden lukemien on oltava 3 mm:n sisällä toisistaan. Älä tee mitään säätöjä tässä vaiheessa.

2. Aseta terä sivuttain sivuleikkuupöydän sisäkaralle sekä etuleikkuupöydän vastaavalle ulkokaralle.

   Huomaa: Mittaa etäisyys lattiasta leikkuusärmän kärkeen sivuleikkuupöydän sisäreunassa sekä etuleikkuupöydän vastaavassa ulkoreunassa ja vertaa lukemia. Sivuleikkuupöydän lukemien on oltava 3 mm:n sisällä etuleikkuupöydän lukemista.

   Huomaa: Kaikkien kolmen leikkuupöydän kääntöpyörien on pysyttävä maassa, kun vastapaino on asetettu oikein.

   Huomaa: Jos on tehtävä säätöjä etu- ja sivuleikkuupöytien leikkauksen sovittamiseksi, säädöt tehdään **vain sivuleikkuupöytiin**.

3. Jos sivuleikkuupöydän sisäreuna on liian korkealla suhteessa etuleikkuupöydän ulkoreunaan, poista yksi 3 mm:n välilevy sivuleikkuupöydän etummaisen sisäkääntöpyörän varren alaosasta (Kuva 30).

   Huomaa: Tarkista uudelleen mitta molempien sivuleikkuupöytien ulkoreunojen välillä sekä sivuleikkuupöydän sisäreunan ja etuleikkuupöydän ulkoreunan välillä.

4. Jos sisäreuna on yhä liian korkealla, poista toinenkin 3 mm:n välilevy sivuleikkuupöydän etummaisen sisäkääntöpyörän varren alaosasta

ja yksi 3 mm:n välilevy sivuleikkuupöydän etummaisen ulkokääntöpyörän varresta.

5. Jos sivuleikkuupöydän sisäreuna on liian matalalla suhteessa etuleikkuupöydän ulkoreunaan, lisää yksi 3 mm:n välilevy sivuleikkuupöydän etummaisen sisäkääntöpyörän varren alaosaan.

   Huomaa: Tarkista uudelleen mitta molempien sivuleikkuupöytien ulkoreunojen välillä sekä sivuleikkuupöydän sisäreunan ja etuleikkuupöydän ulkoreunan välillä.

6. Jos sisäreuna on yhä liian matalalla, lisää toinen 3 mm:n välilevy sivuleikkuupöydän etummaisen sisäkääntöpyörän varren alaosaan **ja** yksi 3 mm:n välilevy sivuleikkuupöydän etummaisen ulkokääntöpyörän varteen.

7. Kun etu- ja sivuleikkuupöytien reunojen leikkuukorkeudet vastaavat toisiaan, varmista, että sivuleikkuupöydän kaltevuus on yhä 8–11 mm.

   Huomaa: Säädä tarvittaessa.

Turvakytkimien tarkistus

Huoltoväli: Aina ennen käyttöä tai päivittäin

Koneen sähköjärjestelmässä on turvakytkimet. Näiden kytkimien tarkoituksena on pysäyttää moottori kuljettajan noustessa istuimelta ajopolkimen ollessa painettuna alas. Kuljettaja voi kuitenkin poistua istuimelta, kun moottori on käynnissä ja ajopoljin on VAPAA-asennossa. Vaikka moottori pysyy käynnissä voimanulosoton kytkimen vapautuksen ja ajopolkimen vapautuksen jälkeen, moottori on sammutettava ennen istuimelta poistumista.

Tarkista turvakytkimien toiminta seuraavasti:

1. Aja kone hitaasti laajalle ja pääosin avoimelle alueelle. Laske leikkuupöytä alas, pysäytä moottori ja kytke seisontajarru.
2. Istuudu istuimelle ja paina ajopoljinta. Yritä käynnistää moottori. Moottori ei saa käynnistyä. Jos moottori käynnistyy, turvajärjestelmässä on vika, joka on korjattava ennen koneen käyttöä.
3. Istuudu istuimelle ja käynnistä moottori. Nouse istuimelta ja siirrä voimanulosoton kytkin PÄÄLLÄ-asentoon. Voimanulosoton vipu ei saa kytkeytyä päälle. Jos voimanulosoton vipu kytkeytyy päälle, turvajärjestelmässä on vika, joka on korjattava ennen koneen käyttöä.
4. Istuudu istuimelle, kytke käsijarru päälle ja käynnistä moottori. Siirrä ajopoljin pois VAPAA-asennosta. Moottorin tulee sammua. Jos moottori ei sammu, turvajärjestelmässä on vika, joka on korjattava ennen koneen käyttöä.

Peilien säätö

Vain ohjaamomalli

Taustapeili

Istu istuimella ja säädä taustapeiliä niin, että näet sen kautta hyvin ulos takaikkunasta (Kuva 31). Voit vähentää valon aiheuttamaa häikäisyä vetämällä vipua taaksepäin, jolloin peili kallistuu.

Sivupeilit

Istu istuimella ja pyydä toista henkilöä säätämään sivupeilejä niin, että näet ajoneuvon ympäristön hyvin niiden kautta (Kuva 31).

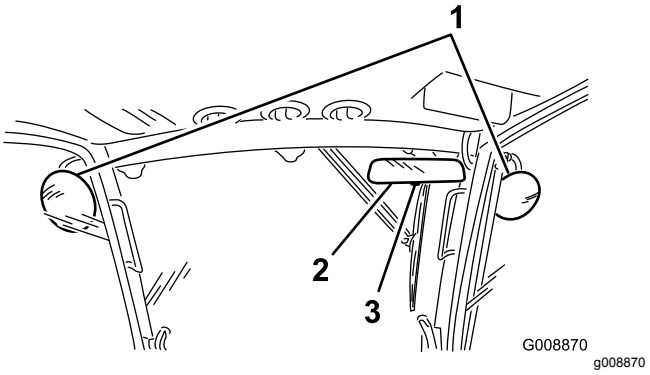

Kuva 31

1. Sivupeilit
2. Taustapeili
3. Vipu

Ajovalojen suuntaus

1. Löysää asennusmuttereita ja aseta molemmat ajovalot niin, että ne osoittavat suoraan eteenpäin.

   Huomaa: Kiristä asennusmutteria juuri sen verran, että ajovalo pysyy asennossaan.

2. Aseta tasainen metallilevy ajovalon etuosan päälle.
3. Kiinnitä levyyn magneettinen astelevy.
4. Pidä kokoonpanoa paikallaan ja kallista ajovaloa varovasti kolme astetta alaspäin. Kiristä sitten mutteri.
5. Toista toimenpide toiselle ajovalolle.

Käytön aikana

Turvallisuus käytön aikana

Yleinen turvallisuus

- Omistaja/käyttäjä voi estää itseensä tai muihin kohdistuvat tapaturmat, loukkaantumiset tai omaisuusvahingot ja on vastuussa niistä.
- Pukeudu asianmukaisesti. Käytä silmäsuojaimia, tukevia liukastumisen estäviä kenkiä ja kuulosuojaimia. On suositeltavaa käyttää turvakenkiä ja pitkälahkeisia housuja. Jotkin paikalliset säädökset ja vakuutussäännöt saattavat edellyttää niiden käyttämistä. Pidä pitkät hiukset kiinni ja varmista, etteivät vaatteet roiku. Älä käytä koruja.
- Varmista, että kaikki käytöt ovat VAPAA-asennossa ja että seisontajarru on kytketty. Käynnistä moottori ollessasi käyttäjän paikalla.
- Pidä kädet ja jalat sekä muut kehon osat etäällä liikkuvista osista.
- Älä käytä konetta sairaana, väsyneenä tai alkoholin tai huumaavien aineiden vaikutuksen alaisena.
- Suuntaa leikkuujäte pois ihmisistä ja lemmikeistä.
- Älä leikkaa ruohoa peruuttaen, ellei se ole ehdottoman välttämätöntä. Jos ruohoa on leikattava peruuttaen, katso, ettei alhaalla ja takana ole pikkulapsia, ennen kuin liikut taaksepäin ja liikkumisen aikana. Ole tarkkaavainen: pysäytä kone, jos alueelle tulee lapsia.
- Ole erityisen varovainen lähestyessäsi kulmia, joissa on huono näkyvyys, pensaita, puita tai muita esteitä, jotka voivat haitata näkyvyyttä.
- Älä leikkaa ruohoa pudotusten, ojien tai vallien lähettyvillä. Kone voi kaatua yllättäen, jos pyörä menee reunan yli tai jos reuna sortuu.
- Koneella ei saa kuljettaa matkustajia.
- Käytä laitetta vain, kun näkyvyys on hyvä ja kun sääolosuhteet ovat hyvät. Älä käytä konetta ukonilman aikana.
- Älä leikkaa märkää ruohoa. Heikentynyt pito voi aiheuttaa koneen luisumisen.
- Älä milloinkaan nosta leikkuupöytää terien pyöriessä.
- Pysäytä laitteet ja tarkasta terät, mikäli kone osuu esteeseen tai tärisee epätavallisesti. Suorita tarvittavat korjaukset ennen koneen käytön jatkamista.
- Pysäytä terät, jos et leikkaa ruohoa, erityisesti silloin, kun ajat irtonaisen päällystyksen kuten soran yli.
- Hidasta ja ole varovainen kääntyessäsi koneella ja ylittäessäsi teitä ja jalkakäytäviä. Anna muille aina etuajo-oikeus.
- Vilkkuvat varoitusvalot on kytkettävä, kun koneella kuljetaan yleisillä teillä, mikäli tällaisten valojen käyttöä ei ole kielletty lailla.
- Kytke lisälaitteen käyttö pois ja sammuta moottori ennen polttoaineen lisäämistä ja leikkuukorkeuden säätämistä.
- Pienennä kaasuasetusta ennen moottorin sammuttamista. Jos moottorissa on polttoaineen sulkuventtiili, katkaise polttoaineen syöttö, kun lopetat koneen käyttämisen.
- Älä koskaan käytä moottoria tilassa, johon voi kertyä pakokaasuja.
- Älä jätä käynnissä olevaa moottoria ilman valvontaa.
- Ennen käyttäjän paikalta poistumista:
  - Pysäytä kone tasaiselle maalle.
  - Vapauta voimanulosotto ja laske lisälaitteet alas.
  - Kytke seisontajarru.
  - Sammuta moottori ja irrota virta-avain.
  - Odota, kunnes kaikki liikkuvat osat ovat pysähtyneet.
- Älä muuta moottorin kierrosnopeuden säätimen asetuksia tai käytä moottoria liian suurilla nopeuksilla. Moottorin käyttäminen ylikierroksilla lisää henkilövahingon riskiä.
- Älä käytä konetta hinaukseen.
- Käytä vain The Toro® Companyn hyväksymiä lisälaitteita ja varusteita.

Kaatumissuojausjärjestelmän (ROPS) turvallisuus

- Toron asentama ohjaamo on kaatumissuojausjärjestelmä.
- **Älä** irrota kaatumissuojausjärjestelmää koneesta.
- Varmista, että turvavyö on kiinnitetty ja nopeasti avattavissa hätätilanteessa.
- Käytä aina turvavyötä.
- Tarkista vapaa alikulkukorkeus (esim. puiden oksat, porttikäytävät, sähkölinjat) ennen kuin ajat niiden alitse. Varo osumasta kohteisiin.
- Pidä kaatumissuojausjärjestelmä turvallisessa käyttökunnossa tarkistamalla se vaurioiden varalta säännöllisesti ja pitämällä kaikki kiinnittimet tiukalla.
- Vaihda vaurioitunut kaatumissuojausjärjestelmä. Älä korjaa tai muuta sitä.
- Kaikkiin kaatumissuojausjärjestelmän muutoksiin on hankittava The Toro® Companyn lupa.

Turvallisuus rinteissä

- Hidasta konetta ja ole erityisen varovainen rinteillä. Aja rinteillä suositeltuun suuntaan. Nurmiolosuhteet voivat heikentää koneen vakautta.
- Vältä koneen käynnistystä, pysäytystä tai kääntämistä rinteissä. Jos renkaiden pito heikkenee, kytke terät pois käytöstä ja jatka hitaasti ja suoraan rinnettä alas.
- Älä käännä konetta jyrkästi. Ole varovainen, kun peruutat konetta.
- Kun käytät konetta rinteessä, pidä kaikki leikkuuyksiköt ala-asennossa.
- Vältä koneen kääntämistä rinteissä. Jos sinun on kuitenkin pakko kääntyä, käänny hitaasti ja vähän kerrallaan alamäkeen.
- Ole erityisen varovainen, kun käytät lisälaitteita, sillä ne voivat heikentää laitteen vakautta. Noudata tämän *käyttöoppaan* suosituksia koneen käyttämisestä rinteessä.

Moottorin käynnistys ja sammutus

Moottorin käynnistys

Tärkeää: **Polttoainejärjestelmä on ilmattava kaikissa seuraavissa tilanteissa:**

- Moottori on pysähtynyt polttoaineen loppumisen vuoksi.
- Polttoainejärjestelmää on huollettu.

1. Nosta jalka ajopolkimelta ja tarkista, että se on vapaalla. Tarkista, että seisontajarru on kytkettynä.
2. Siirrä kaasuvipu joutokäyntiasentoon.
3. Käännä virta-avain KÄYNNISSÄ-asentoon. Hehkutulppien merkkivalo syttyy.
4. Kun hehkutulppien merkkivalo sammuu, käännä virta-avain KÄYNNISTYS-asentoon.

   Tärkeää: **Älä käytä käynnistysmoottoria yli 15 sekuntia yhdellä kertaa, koska se voi vaurioitua. Jos moottori ei käynnisty 15 sekunnin kuluessa, käännä virta-avain POIS-asentoon, tarkista ohjauslaitteet ja toimenpiteet, odota vielä 15 sekuntia ja yritä käynnistää uudelleen.**
5. Vapauta virta-avain heti moottorin käynnistyttyä ja anna sen palata KÄYNNISSÄ-asentoon.
6. Siirrä kaasuvipu haluamaasi asentoon.

   Kun lämpötila on alle –7 °C, käynnistysmoottoria voidaan käyttää 30 sekuntia, mutta sen jälkeen on pidettävä 60 sekunnin tauko. Käynnistystä voidaan yrittää kaksi kertaa.

⚠ VAROITUS

Sammuta moottori ja odota, että kaikki liikkuvat osat ovat pysähtyneet ennen kuin tarkistat öljyvuodot, irtonaiset osat tai muut viat.

Moottorin pysäytys

Tärkeää: **Kun konetta on käytetty täydellä kuormalla, anna moottorin käydä joutokäynnillä viisi minuuttia, ennen kuin sammutat sen. Näin turboahdin ehtii jäähtyä ennen moottorin sammuttamista. Muutoin turboahtimeen voi tulla vikoja.**

Huomaa: Laske leikkuupöydät maahan aina, kun kone on pysäköitynä. Tämä vähentää hydraulijärjestelmän kuormitusta, ehkäisee järjestelmän osien kulumista ja estää myös leikkuupöytien laskeutumisen vahingossa.

1. Siirrä kaasuvipua taaksepäin HITAALLE.
2. Siirrä voimanulosoton kytkin POIS-asentoon.
3. Kytke seisontajarru.
4. Käännä virta-avain POIS-asentoon.
5. Irrota avain virtalukosta, jotta moottori ei käynnisty vahingossa.

Smart Power -vedon kuvaus

Toro Smart Power™ -ominaisuuden ansiosta kuljettajan ei tarvitse kuunnella moottorin nopeutta raskaassa käytössä. Smart Power ehkäisee juuttumista tiheään nurmeen säätelemällä automaattisesti koneen nopeutta ja optimoimalla leikkuutuloksen. Kuljettaja voi yksinkertaisesti säätää sopivan enimmäisajonopeuden ja leikata koneella ilman, että vetopyörän nopeutta tarvitsee säätää raskaissa leikkuuolosuhteissa.

Puhaltimen taaksepäinpuhallus

Hydrauliöljyn ja moottorin jäähdytysnesteen lämpötila säätelevät puhaltimen nopeutta. Taaksepäinpuhallusjakso käynnistyy automaattisesti, kun joko moottorin jäähdytysneste tai hydrauliöljy saavuttaa tietyn lämpötilan. Suunnanvaihto auttaa puhaltamaan roskat takasäleiköstä sekä laskemaan moottori- ja hydrauliöljyn lämpötilaa. Puhaltimen taaksepäinpuhallusjakso voidaan käynnistää

manuaalisesti painamalla yhtä aikaa tietokeskuksen oikeaa ja vasenta painiketta. On suositeltavaa käynnistää taaksepäinpuhallus manuaalisesti ennen työskentelyalueelta poistumista sekä ennen koneen viemistä työpajaan tai säilytystilaan.

Automaattisen joutokäynnin kuvaus

Koneessa on automaattinen joutokäyntitoiminto, joka vaihtaa moottorin joutokäynnille, kun seuraavia toimintoja ei ole käytetty tietokeskuksessa määritettyyn aikaan.

- Ajopoljin palautetaan VAPAA-asentoon.
- PTO on pois päältä.
- Nostokytkimet eivät ole käytössä.

  Kun jotakin yllä mainituista toiminnoista käytetään, koneen kaasu palaa automaattisesti aikaisempaan tilaan.

Ruohon leikkaaminen koneella

Huomaa: Ruohon leikkaaminen moottoria kuormittavalla nopeudella edistää hiukkassuodattimen regeneraatiota.

1. Siirrä kone työalueelle.
2. Siirrä moottorin nopeuskytkin korkean joutokäyntinopeuden asentoon, kun se on mahdollista.
3. Kytke voimanulosoton kytkin.
4. Liikuta ajopoljinta hitaasti eteenpäin ja aja kone hitaasti leikkuualueen yli.
5. Laske leikkuuyksiköt, kun niiden etuosat ovat leikkuualueella.
6. Leikkaa ruohoa niin, että sitä leikataan ja poistetaan nopeasti leikkuujäljestä tinkimättä.

   Huomaa: Jos leikkuunopeus on liian suuri, leikkuujälki saattaa huonontua. Palaa korkeaan joutokäyntinopeuteen vähentämällä koneen ajonopeutta tai leikkuuleveyttä.
7. Nosta leikkuuyksiköt, kun ne ovat leikkuualueen reunan ulkopuolella.
8. Tee pisaran muotoinen käännös seuraavaa ajoa varten.

Hiukkassuodattimen regeneraatio

Hiukkassuodatin (DPF) on osa pakokaasujärjestelmää. Hiukkassuodattimen hapetuskatalysaattori vähentää haitallisten kaasujen määrää, ja nokisuodatin poistaa nokea moottorin pakokaasuista.

Hiukkassuodattimen regeneraatiossa käytetään moottorin pakokaasujen lämpöä nokisuodattimeen kertyneen noen polttamiseen, jolloin noki muunnetaan tuhkaksi ja nokisuodattimen kanavat puhdistetaan, jotta suodatetut moottorin pakokaasut virtaavat ulos hiukkassuodattimesta.

Moottorin tietokone valvoo noen kertymistä mittaamalla hiukkassuodattimen vastapaineen. Jos vastapaine on liian suuri, nokisuodattimen noki ei pala moottorin normaalin käytön seurauksena. Pidä seuraavat seikat mielessä, jotta hiukkasuodatin pysyy puhtaana noesta:

- Passiivista regeneraatiota tehdään jatkuvasti moottorin ollessa käynnissä. Edistä hiukkassuodattimen regeneraatiota käyttämällä moottoria täydellä nopeudella mahdollisuuksien mukaan.
- Jos vastapaine on liian suuri, moottorin tietokone ilmoittaa asiasta tietokeskuksen kautta lisäprosessien (apu- ja nollausregeneraatio) ollessa käynnissä.
- Anna apu- ja nollausregeneraation valmistua ennen moottorin sammuttamista.

Pidä hiukkassuodattimen toiminta mielessä koneen käytön ja huollon aikana. Moottorin kuormitus korkealla joutokäyntinopeudella tuottaa yleensä riittävän pakokaasujen lämpötilan hiukkassuodattimen regeneraatioon.

Tärkeää: **Noen kertymistä nokisuodattimeen voidaan vähentää käyttämällä moottoria mahdollisimman vähän joutokäynnillä tai alhaisella nopeudella.**

⚠ VAROITUS

Pakokaasujen lämpötila on korkea (noin 600 °C) hiukkassuodattimen pysäköintiregeneraation tai palautusregeneraation aikana. Kuumat pakokaasut saattavat vahingoittaa käyttäjää tai sivullisia.

- **Älä koskaan käytä moottoria suljetussa tilassa.**
- **Varmista, että pakokaasujärjestelmän lähellä ei ole syttyviä materiaaleja.**
- **Älä kosketa kuumaa pakokaasujärjestelmän osaa.**
- **Älä seiso koneen pakoputken lähellä.**

Hiukkassuodattimen noen kertymä

- Hiukkassuodatin kerää nokea nokisuodattimeen ajan myötä. Moottorin tietokone valvoo hiukkassuodattimen nokitasoa.
- Kun nokea on kertynyt tarpeeksi, tietokone ilmoittaa, että hiukkassuodatin on aika regeneroida.
- Hiukkassuodattimen regeneraatiossa hiukkassuodatinta kuumennetaan, jotta noki muuttuu tuhkaksi.
- Varoitusviestien lisäksi tietokone vähentää moottorin tehoa eri nokikertymätasoilla.

Moottorin varoitusviestit – noen kertymä

Ilmoitustaso	Vikakoodi	Moottorin teholuokitus	Suositeltu toimenpide
Taso 1: moottorivaroitus	Check Engine SPN: 3719 FMI:16 Occ: 1 See Service Manual g213866 **Kuva 32** Tarkista moottori SPN 3719, FMI 16	Tietokone laskee moottorin tehon 85 prosenttiin	Suorita pysäköintiregeneraatio mahdollisimman pian. Katso kohta Pysäköintiregeneraatio (sivu 40).
Taso 2: moottorivaroitus	Check Engine SPN: 3719 FMI: 0 Occ: 1 See Service Manual g213867 **Kuva 33** Tarkista moottori SPN 3719, FMI 0	Tietokone laskee moottorin tehon 50 prosenttiin	Suorita palautusregeneraatio mahdollisimman pian. Katso kohta Palautusregeneraatio (sivu 43).

Hiukkassuodattimen tuhkan kertymä

- Kevyt tuhka poistetaan pakokaasujärjestelmän kautta, mutta raskas tuhka kerääntyy nokisuodattimeen.
- Tuhkaa jää jäljelle regeneraation seurauksena. Ajan myötä hiukkassuodatin kerää tuhkaa, joka ei poistu moottorin pakokaasujen mukana.
- Moottorin tietokone laskee hiukkassuodattimeen kertyneen tuhkan määrän.
- Kun tuhkaa on kertynyt tarpeeksi, moottorin tietokone lähettää tietokeskukseen tiedon hiukkasuodattimen tuhkakertymästä järjestelmäilmoituksen tai moottorivian muodossa.
- Ilmoitus ja viat ovat merkkejä siitä, että hiukkassuodatin on aika huoltaa.
- Varoitusten lisäksi tietokone vähentää moottorin tehoa eri tuhkakertymätasoilla.

Tietokeskuksen ilmoitus ja moottorin varoitusviestit – tuhkan kertymä

Ilmoitustaso	Ilmoitus tai vikakoodi	Moottorin nopeuden vähennys	Moottorin teholuokitus	Suositeltu toimenpide
Taso 1: järjes-telmäilmoitus	ADVISORY #179 g213865 **Kuva 34** Ilmoitus #179	–	100 %	Ilmoita yrityksen huolto-osastolle, että ilmoitus #179 näkyy tietokeskuksessa.
Taso 2: moot-torivaroitus	Check Engine SPN: 3720 FMI:16 Occ: 1 See Service Manual g213863 **Kuva 35** Tarkista moottori SPN 3720, FMI 16	–	Tietokone laskee moottorin tehon 85 prosenttiin	Huolla hiukkassuodatin. Katso kohta Hapetuskatalysaattorin ja nokisuodattimen huolto (sivu 57).
Taso 3: moot-torivaroitus	Check Engine SPN: 3720 FMI: 0 Occ: 1 See Service Manual g213864 **Kuva 36** Tarkista moottori SPN 3720, FMI 0	–	Tietokone laskee moottorin tehon 50 prosenttiin	Huolla hiukkassuodatin. Katso kohta Hapetuskatalysaattorin ja nokisuodattimen huolto (sivu 57).
Taso 4: moot-torivaroitus	Check Engine SPN: 3251 FMI: 0 Occ: 1 See Service Manual g214715 **Kuva 37** Tarkista moottori SPN 3251, FMI 0	Moottorin nopeus enimmäisvään-tömomentilla + 200 kierr./min	Tietokone laskee moottorin tehon 50 prosenttiin	Huolla hiukkassuodatin. Katso kohta Hapetuskatalysaattorin ja nokisuodattimen huolto (sivu 57).

Hiukkassuodattimen regeneraatiotyypit

Hiukkassuodattimen regeneraatiotyypit, jotka suoritetaan koneen ollessa käytössä:

Regeneraatiotyyppi	Hiukkassuodattimen regeneraation ehdot	Hiukkassuodattimen käytön kuvaus
Passiivinen	Tehdään koneen normaalin käytön aikana suurella moottorin nopeudella tai kuormituksella	Tietokeskuksessa ei näy passiivisen regeneraation kuvaketta. Passiivisen regeneraation aikana hiukkassuodatin käsittelee kuumia pakokaasuja, hapettaa haitallisia päästöjä ja polttaa nokea tuhkaksi. Katso kohta Passiivinen hiukkassuodattimen regeneraatio (sivu 39).
Apu	Tehdään moottorin alhaisen nopeuden tai kuormituksen tuloksena tai tietokoneen havaitessa vastapainetta hiukkassuodattimessa	Kun apu-/nollausregeneraation kuvake näkyy tietokeskuksessa, apuregeneraatio on käynnissä. Apuregeneraation aikana tietokone lisää pakokaasujen lämpötilaa imuventtiiliä ohjaamalla, mikä mahdollistaa apuregeneraation. Katso kohta Hiukkassuodattimen apuregeneraatio (sivu 39).
Nollaus	Tehdään apuregeneraation jälkeen vain, jos tietokone havaitsee, että apuregeneraatio ei vähentänyt noen määrää riittävästi Tehdään myös 100 tunnin välein anturien lähtökohtalukemien nollausta varten	Kun apu-/nollausregeneraation kuvake näkyy tietokeskuksessa, regeneraatio on käynnissä. Nollausregeneraation aikana tietokone lisää pakokaasujen lämpötilaa regeneraation aikana imuventtiiliä ja polttoaineruiskuttimia ohjaamalla. Katso kohta Nollausregeneraatio (sivu 40).

Hiukkassuodattimen regeneraatiotyypit, jotka edellyttävät koneen pysäköintiä:

Regeneraatiotyyppi	Hiukkassuodattimen regeneraation ehdot	Hiukkassuodattimen käytön kuvaus
Pysäköinti	Noen kertyminen johtuu pitkäkestoisesta käytöstä alhaisella moottorin nopeudella tai kuormituksella. Nokea saattaa myös kertyä, jos käytetään vääränlaista polttoainetta tai öljyä Tietokone havaitsee noen kertymisestä johtuvan vastapaineen ja pyytää pysäköintiregeneraatiota	Kun pysäköintiregeneraation kuvake näkyy tietokeskuksessa, regeneraatiota pyydetään. • Suorita pysäytysregeneraatio mahdollisimman pian, jotta palautusregeneraatiota ei tarvita. • Pysäköintiregeneraatio kestää 30–60 minuuttia. • Polttoainesäiliössä täytyy olla vähintään neljäsosan verran polttoainetta. • Kone on pysäköitävä palautusregeneraatiota varten. Katso kohta Pysäköintiregeneraatio (sivu 40).

Regeneraatiotyyppi	Hiukkassuodattimen regeneraation ehdot	Hiukkassuodattimen käytön kuvaus
Palautus	Tehdään, jos pysäköintiregeneraatiopyynnöt ohitetaan ja käyttöä jatketaan, jolloin nokea kertyy lisää, kun hiukkassuodatin edellyttää jo pysäköintiregeneraatiota	Kun palautusregeneraation kuvake näkyy tietokeskuksessa, palautusregeneraatiota pyydetään. Anna huoltoteknikon suorittaa palautusregeneraatio. Ota yhteys valtuutettuun Toro-jälleenmyyjään. • Palautusregeneraatio kestää enintään neljä tuntia. • Polttoainesäiliön täytyy olla vähintään puoliksi täynnä. • Kone on pysäköitävä palautusregeneraatiota varten. Katso kohta Palautusregeneraatio (sivu 43).

Passiivinen hiukkassuodattimen regeneraatio

- Passiivinen regeneraatio tehdään moottorin normaalin käytön yhteydessä.
- Käytä moottoria täydellä nopeudella mahdollisuuksien mukaan hiukkassuodattimen koneen käytön aikaisen regeneraation edistämistä varten.

Hiukkassuodattimen apuregeneraatio

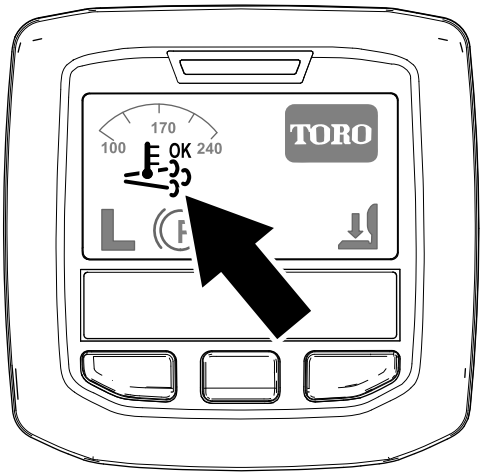

Kuva 38
Apu-/nollausregeneraation kuvake

- Apu-/nollausregeneraation kuvake näkyy tietokeskuksessa (Kuva 38).
- Tietokone nostaa moottorin pakokaasujen lämpötilaa ohjaamalla imuventtiiliä.
- Käytä moottoria täydellä nopeudella mahdollisuuksien mukaan hiukkassuodattimen koneen käytön aikaisen regeneraation edistämistä varten.
- Kuvake näkyy tietokeskuksessa apuregeneraation ollessa käynnissä.
- Jos mahdollista, älä sammuta moottoria tai vähennä moottorin nopeutta apuregeneraation ollessa käynnissä.

Tärkeää: **Anna apuregeneraation valmistua ennen moottorin sammuttamista.**

Huomaa: Apuregeneraatio on valmis, kun kuvake katoaa tietokeskuksesta.

Nollausregeneraatio

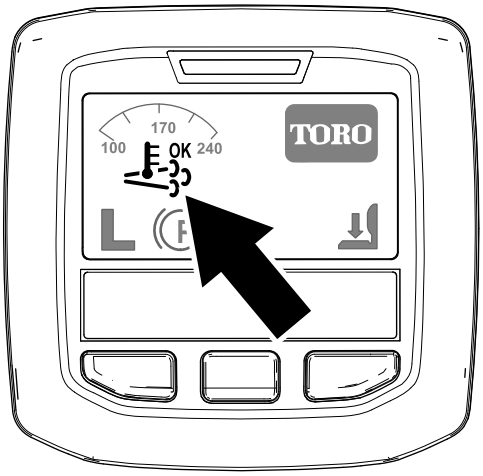

Kuva 39

Apu-/nollausregeneraation kuvake

- Apu-/nollausregeneraation kuvake näkyy tietokeskuksessa (Kuva 39).
- Tietokone nostaa moottorin pakokaasujen lämpötilaa ohjaamalla imuventtiiliä ja muuttamalla polttoaineruiskuttimien toimintaa.

  Tärkeää: **Apu-/nollausregeneraation kuvake osoittaa, että koneesta poistettavien pakokaasujen lämpötila saattaa olla kuumempi kuin normaalin käytön aikana.**
- Käytä moottoria täydellä nopeudella mahdollisuuksien mukaan hiukkassuodattimen koneen käytön aikaisen regeneraation edistämistä varten.
- Kuvake näkyy tietokeskuksessa nollausregeneraation ollessa käynnissä.
- Jos mahdollista, älä sammuta moottoria tai vähennä moottorin nopeutta nollausregeneraation ollessa käynnissä.

  Tärkeää: **Anna nollausregeneraation valmistua ennen moottorin sammuttamista.**

  Huomaa: Nollausregeneraatio on valmis, kun kuvake katoaa tietokeskuksesta.

Pysäköintiregeneraatio

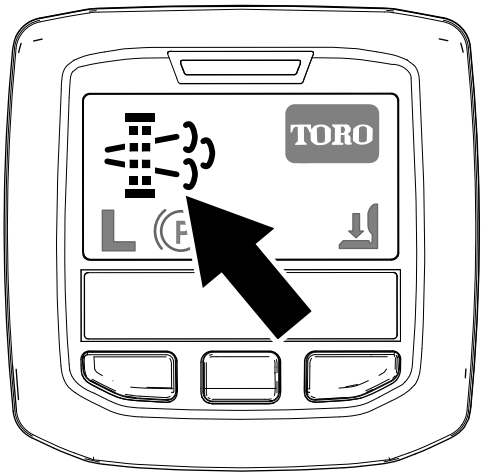

Kuva 40

Pysäköintiregeneraation pyyntökuvake

- Pysäköintiregeneraation pyyntökuvake näkyy tietokeskuksessa (Kuva 40).
- Jos pysäköintiregeneraatiota tarvitaan, tietokeskus näyttää moottorivaroituksen SPN 3719, FMI 16 (Kuva 41) ja moottorin tietokone laskee moottorin tehon 85 prosenttiin.

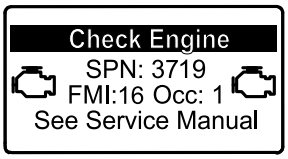

Kuva 41

Tärkeää: **Jos pysäköintiregeneraatiota ei suoriteta kahden tunnin kuluessa, moottorin tietokone laskee moottorin tehon 50 prosenttiin.**

- Pysäköintiregeneraatio kestää 30–60 minuuttia.
- Käyttäjä tarvitsee PIN-koodin pysäköintiregeneraation suorittamiseen, jos tähän on valtuutus käyttäjän yritykseltä.

Pysäköinti- tai palautusregeneraation valmistelu

1. Varmista, että koneen polttoainesäiliössä on vähintään neljäsosan verran polttoainetta.
2. Siirrä kone ulos alueelle, jossa ei ole syttyviä materiaaleja.
3. Pysäköi kone tasaiselle alustalle.
4. Varmista, että ajo- tai liikkeenohjausvivut ovat VAPAA-asennossa.
5. Laske leikkuuyksiköt ja pysäytä ne tarvittaessa.
6. Kytke seisontajarru.

7. Siirrä kaasu alhaiselle JOUTOKÄYNTINOPEUDELLE.

Pysäköintiregeneraation suoritus

Huomaa: Ohjeita suojattujen valikoiden avaamiseen on kohdassa Suojattujen valikoiden käyttö (sivu 21).

1. Käytä suojattua valikkoa ja avaa suojattujen asetusten alavalikko (Kuva 42). Katso kohta Suojattujen valikoiden käyttö (sivu 21).

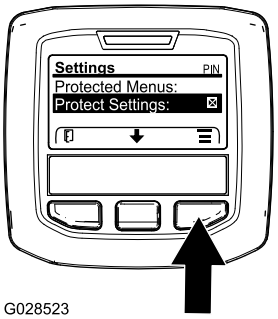

G028523

g028523

Kuva 42

2. Siirry PÄÄVALIKKOON, selaa HUOLTOVALIKKOON keskimmäisellä painikkeella ja valitseHUOLTO painamalla oikeanpuoleista painiketta (Kuva 43).

   Huomaa: Tietokeskuksen näytön oikeassa yläkulmassa pitäisi näkyä PIN-ilmaisin.

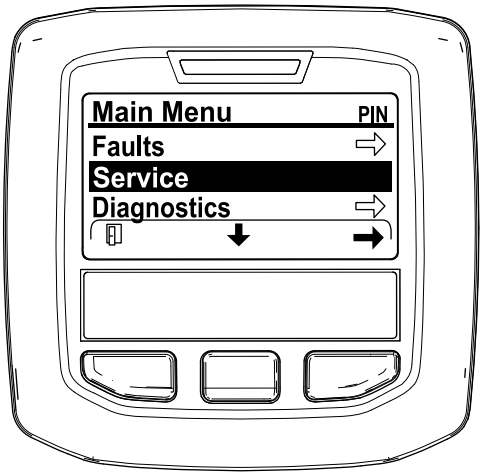

g212371

Kuva 43

3. Paina HUOLTOVALIKOSSA keskimmäistä painiketta, kunnes DPF REGENERATION (Hiukkassuodattimen regeneraatio) -valinnat näkyvät, ja valitse DPF REGENERATION (Hiukkassuodattimen regeneraatio) painamalla oikeanpuoleista painiketta (Kuva 44).

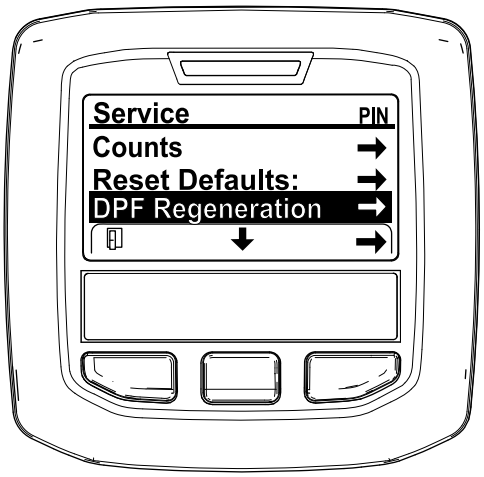

g212138

Kuva 44

4. Kun ”Initiate DPF Regen. Are you sure?” (Käynnistä hiukkassuodattimen regeneraatio. Oletko varma?) -viesti tulee näkyviin, paina keskimmäistä painiketta (Kuva 45).

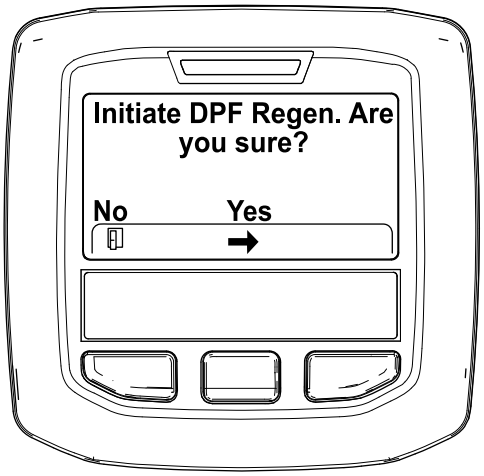

g212125

Kuva 45

5. Jos jäähdytysnesteen lämpötila on alle 60 °C, ”Insure is running and above 60C/140F” (Varmista, että X on käynnissä ja yli 60 °C) -viesti tulee näyttöön (Kuva 46).

   Tarkkaile näytön lämpötilaa ja käytä konetta täydellä kaasulla, kunnes lämpötila on 60 °C. Paina sitten keskimmäistä painiketta.

   Huomaa: Jos jäähdytysnesteen lämpötila on yli 60 °C, tämä näyttö ohitetaan.

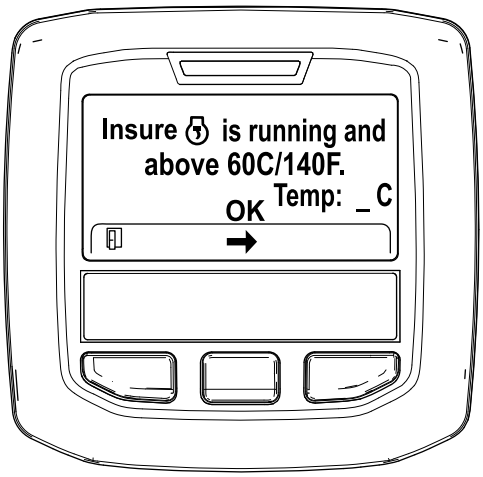

g211986

Kuva 46

6. Siirrä kaasuvipu ALHAISELLE JOUTOKÄYNTINOPEUDELLE ja paina keskimmäistä painiketta (Kuva 47).

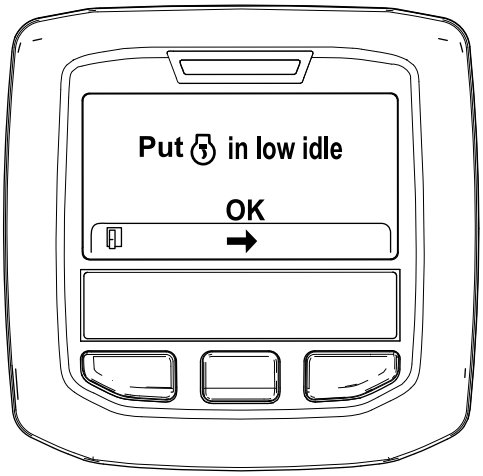

g212372

Kuva 47

7. Seuraavat viestit tulevat näyttöön, kun pysäköintiregeneraatio alkaa:

   A. ”Initiating DPF Regen.” (Käynnistetään hiukkassuodattimen regeneraatio) -viesti tulee näyttöön (Kuva 48).

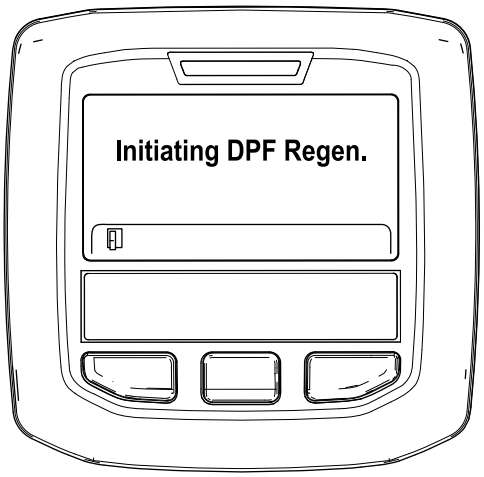

g212405

Kuva 48

   B. ”Waiting on ” (Odotetaan X) -viesti tulee näyttöön (Kuva 49).

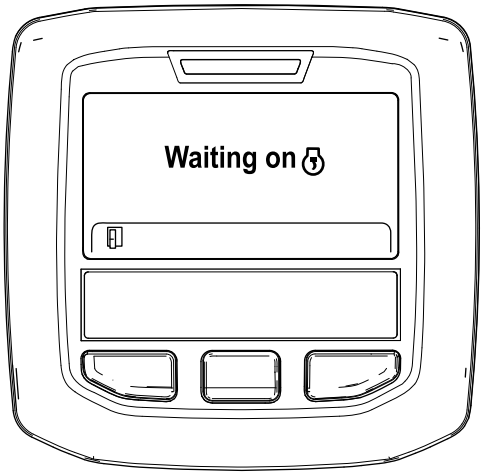

g212406

Kuva 49

   C. Tietokone määrittää, suoritetaanko regeneraatio. Yksi seuraavista viesteistä näkyy tietokeskuksessa:

   - Jos regeneraatio sallitaan, ”Regen Initiated. Allow up to 30 minutes for completion” (Regeneraatio käynnistetty. Tämä vaihe voi kestää 30 minuuttia) -viesti näkyy tietokeskuksessa. Odota, että kone suorittaa pysäköintiregeneraation (Kuva 50).

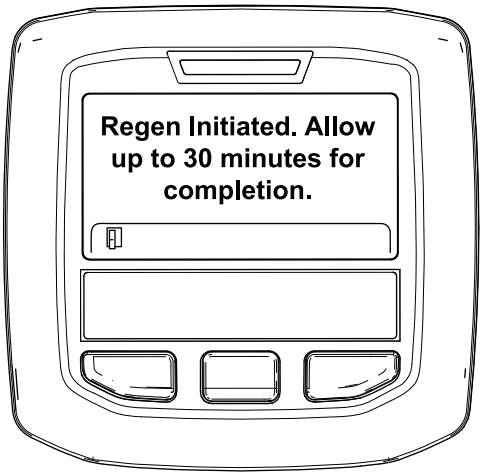

g213424

Kuva 50

- Jos moottorin tietokone ei salli regeneraatiota, ”DPF Regen Not Allowed” (Hiukkassuodattimen regeneraatio ei ole sallittu) -viesti näkyy tietokeskuksessa (Kuva 51). Poistu alkunäyttöön painamalla vasemmanpuoleista painiketta.

  Tärkeää: **Jos regeneraation kaikkia vaatimuksia ei täytetty tai jos edellisestä regeneraatiosta on alle 50 tuntia, ”DPF Regen Not Allowed” (Hiukkassuodattimen regeneraatio ei ole sallittu) -viesti tulee näyttöön.**

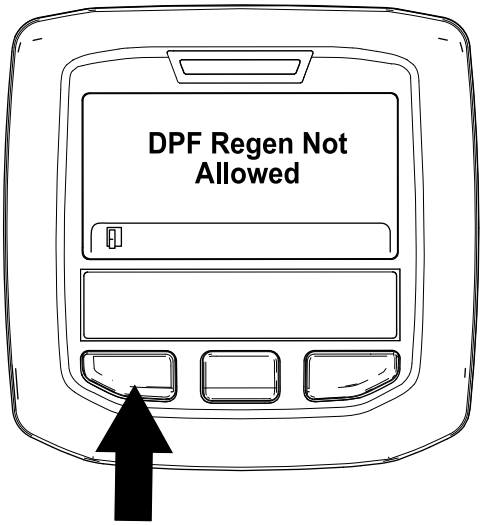

g212410

Kuva 51

8. Kun regeneraatio on käynnissä, tietokeskus palaa alkunäyttöön ja näyttää seuraavat kuvakkeet:

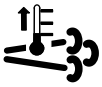

Moottori on kylmä: odota.

Moottori on lämmin: odota.

Moottori on kuuma: regeneraatio käynnissä (prosenttia valmista).

9. Pysäköintiregeneraatio on valmis, kun ”Regen Complete” (Regeneraatio valmis) -viesti näkyy tietokeskuksessa. Poistu alkunäyttöön painamalla vasemmanpuoleista painiketta (Kuva 52).

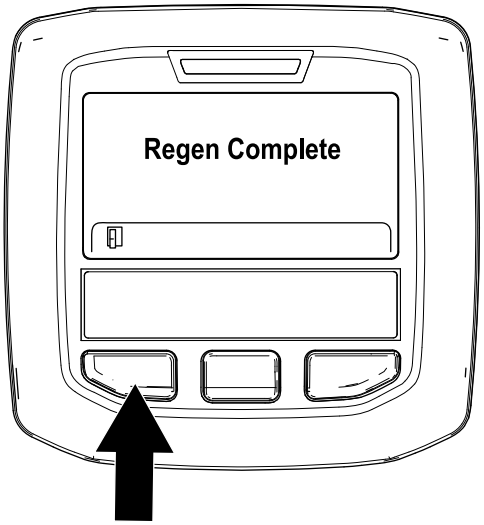

g212404

Kuva 52

Palautusregeneraatio

- Jos pysäköintiregeneraation pyyntö (näkyy tietokeskuksessa) ohitetaan ja koneen käyttöä jatketaan, hiukkassuodattimeen kertyy kriittinen määrä nokea.
- Jos palautusregeneraatiota tarvitaan, tietokeskus näyttää moottorivaroituksen SPN 3719, FMI 16 (Kuva 53) ja moottorin tietokone laskee moottorin tehon 85 prosenttiin.

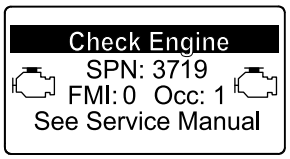

g213867

Kuva 53

Tärkeää: **Jos palautusregeneraatiota ei suoriteta 15 minuutin kuluessa,**

moottorin tietokone laskee moottorin tehon 50 prosenttiin.

- Suorita palautusregeneraatio, kun moottorin tehoa häviää ja pysäköintiregeneraatio ei puhdista hiukkassuodatinta noesta riittävästi.
- Palautusregeneraatio kestää enintään neljä tuntia.
- Jakelijan teknikon on suoritettava palautusregeneraatio. Ota yhteys valtuutettuun Toro-jälleenmyyjään.

Vakionopeussäätimen käyttö

Vakionopeussäätimen kytkimellä voidaan lukita polkimen asento ja säilyttää haluttu ajonopeus. Vakionopeussäädin poistetaan käytöstä painamalla kytkimen takaosaa, kytkimen keskiasento ottaa vakionopeussäätimen käyttöön ja kytkimen etuosalla määritetään haluttu ajonopeus.

Huomaa: Polkimen asento voidaan vapauttaa myös joko painamalla jarrupoljinta tai siirtämällä ajopoljin peruutusasentoon sekunnin ajaksi.

Moottorin nopeuskytkimen käyttö

Moottorin nopeuskytkimessä on kaksi tilaa, joilla moottorin nopeutta voi muuttaa. Moottorin nopeutta voidaan nostaa tai laskea 100 kierr./min kerrallaan napauttamalla kytkintä. Kun kytkintä pidetään painettuna, moottori siirtyy automaattisesti KORKEIMMALLE tai ALHAISIMMALLE joutokäyntinopeudelle riippuen siitä, kumpaa kytkimen päätä painetaan.

Leikkuunopeuden säätö

Työnvalvoja (suojattu valikko)

Toiminnon avulla työnvalvoja voi määrittää kuljettajan käytössä olevan enimmäisleikkuunopeuden tasoksi 50 %, 75 % tai 100 % (alempi nopeusalue).

Katso ohjeet leikkuunopeuden asettamiseen kohdasta Tietokeskusohjauksen käyttö (sivu 19).

Kuljettaja

Toiminnon avulla kuljettaja voi säätää enimmäisleikkuunopeutta (alempi nopeusalue) työnvalvojan asettamissa rajoissa. Kun näkyvissä on tietokeskuksen odotus- tai päänäyttö, säädä nopeutta painamalla keskimmäistä painiketta (-kuvake).

Huomaa: Kun vaihdetaan alemman ja ylemmän nopeusalueen välillä, asetukset muuttuvat aiempien asetusten perusteella. Asetukset nollataan, kun koneesta katkaistaan virta.

Huomaa: Ominaisuutta voidaan myös käyttää yhdessä vakionopeussäätimen kanssa.

Kuljetusnopeuden säätö

Työnvalvoja (suojattu valikko)

Toiminnon avulla työnvalvoja voi määrittää kuljettajan käytössä olevan enimmäiskuljetusnopeuden tasoksi 50 %, 75 % tai 100 % (ylempi nopeusalue).

Katso ohjeet kuljetusnopeuden asettamiseen kohdasta Tietokeskusohjauksen käyttö (sivu 19).

Kuljettaja

Toiminnon avulla kuljettaja voi säätää enimmäiskuljetusnopeutta (ylempi nopeusalue) työnvalvojan asettamissa rajoissa. Kun näkyvissä on tietokeskuksen odotus- tai päänäyttö, säädä nopeutta painamalla keskimmäistä painiketta (-kuvake).

Huomaa: Kun vaihdetaan alemman ja ylemmän nopeusalueen välillä, asetukset muuttuvat aiempien asetusten perusteella. Asetukset nollataan, kun koneesta katkaistaan virta.

Huomaa: Ominaisuutta voidaan myös käyttää yhdessä vakionopeussäätimen kanssa.

Tietoa koneen käyttöominaisuuksista

Harjoittele koneella ajamista, koska siinä on hydrostaattinen vaihteisto ja se on ominaisuuksiltaan erilainen kuin monet nurmikonhoitokoneet. Ajoyksikköä, leikkuupöytiä tai muita lisälaitteita käytettäessä kannattaa huomioida muun muassa vaihteiston toiminta, moottorin käyntinopeus, leikkuuterien tai muiden lisälaitteiden kuormitus sekä jarrujen toiminta.

Toro Smart Power™ -ominaisuuden ansiosta kuljettajan ei tarvitse kuunnella moottorin nopeutta raskaassa käytössä. Smart Power ehkäisee juuttumista tiheään nurmeen säätelemällä automaattisesti koneen nopeutta ja optimoimalla leikkuutuloksen.

Jarruja voidaan käyttää apuna käännettäessä konetta. Käytä jarruja kuitenkin varovasti varsinkin pehmeässä tai kosteassa ruohikossa, koska nurmikko voi leikkautua tahattomasti. Toinen jarruista saatava hyöty on ajotoiminnon ylläpitäminen. Esimerkiksi joissakin rinneolosuhteissa ylämäen pyörä voi luistaa ja menettää pidon. Paina tällaisessa tilanteessa ylämäen kääntöpoljinta vähitellen ja ajoittain, kunnes

ylämäen pyörä lakkaa luistamasta lisäten siten vetoa alamäen pyörässä.

Vetoapu on nyt automaattinen, eikä kuljettajan tarvitse käyttää sitä. Kun pyörä alkaa luisua, virtaus jakautuu automaattisesti etu- ja takapyörien välillä, jotta pyörän luisto olisi mahdollisimman vähäinen ja pito mahdollisimman hyvä.

Käytä konetta rinteissä erityisen varovasti. Varmista, että kaatumissuojausjärjestelmä on yläasennossa, istuimen salpa kunnolla lukittuna ja että turvavyö on kiinni. Aja hitaasti ja vältä jyrkkiä käännöksiä rinteissä, jotta kone ei kaadu. Ohjaamisen helpottamiseksi leikkuupöytä on pidettävä alhaalla ajettaessa alamäessä.

Ennen kuin sammutat moottorin, kytke kaikki ohjauslaitteet pois päältä ja vaihda kaasuvipu HITAALLE. Kun kaasuvipu on HITAALLA, moottorin käyntinopeus pienenee ja melu ja tärinä vähenevät. Sammuta moottori kääntämällä avain POIS-asentoon.

Ennen koneen siirtämistä toiseen paikkaan nosta leikkuupöydät ja kiinnitä kuljetuslukitsimet (Kuva 54).

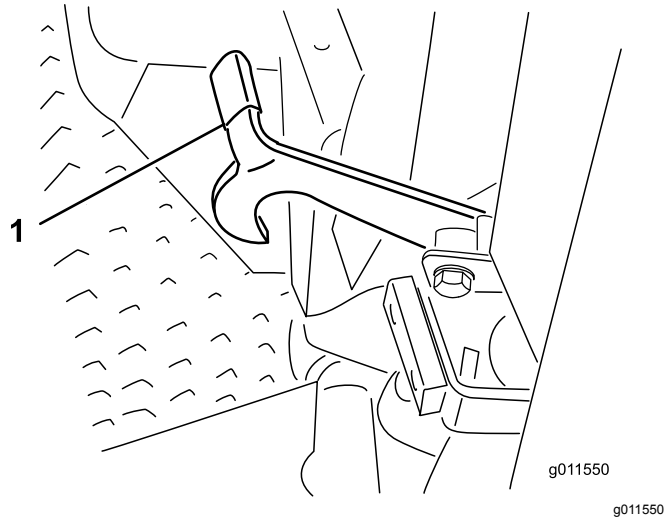

Kuva 54

1. Kuljetuslukitsin (sivuleikkuupöydät)

Käyttövihjeitä

Koneen käyttö

- Käynnistä moottori ja käytä sitä NOPEALLA JOUTOKÄYNNILLÄ, kunnes se lämpenee. Työnnä kaasuvipu kokonaan eteen, nosta leikkuupöydät, vapauta seisontajarru, paina ajopoljinta ja aja varovasti avoimelle alueelle.
- Harjoittele ajoa eteen- ja taaksepäin sekä liikkeelle lähtöä ja pysähtymistä. Kun haluat pysäyttää koneen, ota jalka pois ajopolkimelta ja anna sen palata VAPAA-asentoon, tai pysäytä kone painamalla peruutuspoljinta.

  Huomaa: Jos ajat alas rinnettä, saatat joutua käyttämään peruutuspoljinta pysähtymiseen.
- Leikkaa rinteet suoraan ylhäältä alas ja alhaalta ylös sivuttain leikkaamisen sijaan aina kun se on mahdollista. Pidä leikkuupöydät laskettuina, kun ajat alas rinnettä, jotta ohjauksen hallinta säilyy. Älä yritä kääntää konetta rinteessä.
- Harjoittele esteiden kiertoa leikkuupöydät laskettuina ja nostettuina. Varo vahingoittamasta konetta tai leikkuupöytiä ajaessasi kapeista väleistä.
- Aja aina hitaasti epätasaisilla alueilla.
- Jos tiellä on este, nosta leikkuupöytiä, jotta pääset leikkaamaan helposti esteen ympäriltä.
- Kun konetta kuljetetaan työalueelta toiselle, nosta leikkuupöydät täysin ylös, siirrä leikkuu-/kuljetusliukuvipu vasemmalle kuljetusasentoon ja aseta kaasuvipu NOPEA-asentoon.

Leikkuukuvioiden vaihto

Leikkuukuviota on vaihdettava usein, jotta vältetään samaan suuntaan toistuvan leikkuun aiheuttamat leikkuujäljen ongelmat.

Tietoa vastapainosta

Vastapainojärjestelmä pitää yllä leikkuupöydän nostosylintereiden hydraulista vastapainetta. Tämä vastapainon paine parantaa pitoa siirtämällä leikkuupöydän painon leikkurin vetäville pyörille. Vastapainon paine on asetettu tehtaalla niin, että leikkuujälki ja vetokyky ovat mahdollisimman hyvässä tasapainossa useimmissa nurmiolosuhteissa. Vastapainon asetusta vähentämällä voi lisätä leikkuupöydän vakautta, mutta samalla vetokyky voi heiketä. Vetokykyä voi lisätä kasvattamalla vastapainon asetusta, mutta tämä voi heikentää leikkuujälkeä. Vastapainon paineen säädöstä on lisätietoja ajoyksikön *huolto-oppaassa*.

Leikkuujäljen ongelmien ratkaiseminen

Lisätietoja on Aftercut Appearance Troubleshooting Guide -oppaassa osoitteessa www.Toro.com.

Asianmukaiset leikkuutekniikat

- Kun aloitat leikkuun, kytke leikkuupöydät ja lähesty leikkuualuetta hitaasti. Laske leikkuupöydät, kun etuleikkuupöydät ovat leikkuualueella.
- Jotta nurmeen saadaan ammattimaisen suorat linjat ja raidat, joita tietyt käyttökohteet edellyttävät, etsi puu tai muu kaukana oleva kohde ja aja suoraan sitä kohti.
- Heti, kun etuleikkuupöydät tulevat leikkuualueen reunaan, nosta leikkuupöydät ja tee pisaran muotoinen käännös, jotta olet valmiina seuraavaan ajoon.
- Leikkuupöydät heittävät ruohon yleensä koneen vasemmalle puolelle. Hiekkaesteiden ympäriltä on paras leikata myötäpäivään, jotta esteeseen ei lennä leikkuujätettä.
- Leikkuupöytiin voidaan liittää kiinnipultattavat levittimet. Levittimet toimivat hyvin silloin, kun ruohoa leikataan niin säännöllisesti, että kerralla leikataan korkeintaan 25 mm ruohoa. Jos leikataan liian pitkää ruohoa levittimien ollessa kiinnitettyinä, jälki saattaa huonontua ja kone saattaa tuntua vaativan enemmän tehoa nurmen leikkaamiseen. Levittimet sopivat hyvin myös lehtien silppuamiseen syksyllä.

Leikkuu ruohon ollessa kuivaa

Leikkaa aamupäivällä välttääksesi kastetta, joka aiheuttaa ruohon paakkuuntumista, tai myöhään iltapäivällä välttääksesi vaurioita, joita suora auringonvalo voi aiheuttaa herkälle vastaleikatulle nurmelle.

Olosuhteisiin sopivan leikkuukorkeuden valinta

Leikkaa yhden leikkuun aikana noin 25 mm tai korkeintaan kolmasosa ruohon korkeudesta. Poikkeuksellisen rehevää ja tiheää ruohikkoa leikattaessa leikkuukorkeutta voidaan joutua korottamaan.

Leikkaus terävillä terillä

Terävä terä leikkaa puhtaasti repimättä tai silppuamatta ruohoa tylsän terän lailla. Repimisen ja silppuamisen seurauksena ruoho muuttuu ruskeaksi reunoilta, kasvu heikentyy ja alttius taudeille kasvaa. Varmista, että terä on hyvässä kunnossa ja että siipi on oikein.

Leikkuupöydän kunnon tarkastus

Varmista, että leikkuukotelot ovat hyvässä kunnossa. Oikaise mahdolliset kotelon osien taipumat, jotta terän kärkien ja kotelon etäisyys on oikea.

Koneen huolto leikkuun jälkeen

Pese kone leikkuun jälkeen huolellisesti puutarhaletkun avulla mutta ilman suutinta, jottei liiallinen vedenpaine aiheuttaisi veden pääsyä laitteen sisälle tai vaurioittaisi tiivisteitä tai laakereita. Varmista, että jäähdyttimessä ja öljynjäähdyttimessä ei ole likaa tai ruohosilppua. Tarkasta puhdistuksen jälkeen, että koneessa ei ole hydraulinestevuotoja ja että hydrauliosat ja mekaaniset osat eivät ole vaurioituneet tai kuluneet. Tarkista myös leikkuupöydän terien terävyys.

Käytön jälkeen

Turvallisuus käytön jälkeen

Yleinen turvallisuus

- Vähennä tulipalon vaaraa poistamalla ruoho ja leikkuujäte leikkuuyksiköistä, käyttöpyöristä, äänenvaimentimista ja moottorista. Puhdista öljy- ja polttoaineroiskeet.
- Sulje polttoaineen sulkuventtiili koneen varastoinnin tai kuljetuksen ajaksi.
- Kytke lisälaitteen käyttö pois aina, kun kuljetat konetta tai kun sitä ei käytetä.
- Käytä täysleveää ramppia lastatessasi konetta perävaunuun tai kuorma-autoon. Rampin ja perävaunun tai kuorma-auton välinen kulma ei saa olla yli 15 astetta.
- Kiinnitä kone tiukasti hihnoilla, ketjuilla, kaapeleilla tai köysillä. Etu- ja takahihnat on suunnattava alas- ja ulospäin koneesta.
- Anna moottorin jäähtyä, ennen kuin varastoit laitteen suljettuun tilaan.
- Älä säilytä konetta tai polttoainesäiliötä tilassa, jossa on avotuli, kipinöitä tai varmistusliekki (esimerkiksi vedenlämmitin tai muu vastaava laite).

Hinausturvallisuus

- Hinaa ainoastaan koneella, jossa on hinausta varten suunniteltu vetoaisa. Älä kiinnitä hinattavaa laitetta muualle koneeseen kuin vetokoukkuun.

- Noudata valmistajan suosituksia, jotka koskevat hinattavien laitteiden painoa ja rinteissä vetämistä. Rinteissä hinattavan laitteen paino voi johtaa pidon menetykseen ja ajoneuvon hallinnan menetykseen.
- Älä koskaan anna lasten tai muiden henkilöiden olla hinattavan laitteen sisällä tai päällä.
- Aja hinattaessa hitaasti ja varaa pysähtymiseen normaalia enemmän etäisyyttä.

Koneen työntäminen tai hinaaminen

Hätätilanteessa konetta voidaan liikuttaa eteenpäin avaamalla muuttuvatilavuuksisessa hydraulipumpussa oleva ohitusventtiili ja työntämällä tai hinaamalla konetta.

Tärkeää: **Konetta ei saa työntää tai hinata nopeammin kuin 3–4,8 km/h, jotta vaihteisto ei vaurioidu. Ohitusventtiilit on avattava aina, kun konetta työnnetään tai hinataan.**

1. Nosta istuin, niin saat näkyviin ohitusventtiilit, jotka sijaitsevat polttoainesäiliön etuosan alla (Kuva 55).

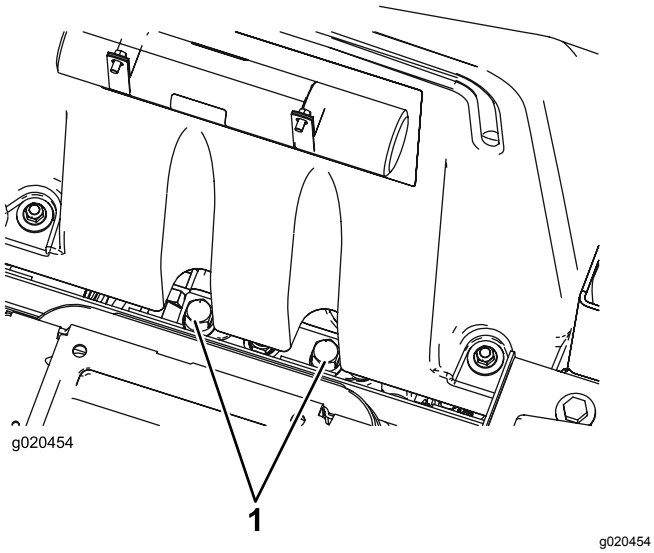

Kuva 55

1. Ohitusventtiili (2)

2. Avaa venttiilit kääntämällä kutakin venttiiliä kolme kierrosta vastapäivään, jotta öljyn ohivirtaus alkaa.

   Huomaa: Älä avaa venttiileitä enempää kuin kolme kierrosta. Koska neste ohitetaan, konetta voidaan varovasti liikuttaa vaurioittamatta vaihteistoa.

3. Sulje ohitusventtiilit ennen moottorin käynnistämistä.
4. Sulje venttiili kiristämällä se momenttiin 70 N•m.

Tärkeää: **Jos konetta työnnetään tai hinataan taaksepäin, nelivetojärjestelmän sulkuventtiili on myös ohitettava. Sulkuventtiili ohitetaan liittämällä letkukokoonpano (letkun osanro 95-8843, liittimen nro 95-0985 [2 kpl] ja hydrauliliitäntä nro 340-77 [2 kpl]) peruutusajon hydrostaatissa sijaitsevaan paineentestausporttiin sekä eturenkaan takana olevan ajon takajakelulohkon porttien M8 ja P2 välissä sijaitsevaan porttiin.**

Nostokohtien paikannus

Laitteen etu- ja takaosassa on nostokohdat.

⚠ VAARA

Käytä aina pukkeja. Älä käytä tunkkia tai nostolaitetta koneen pitämiseen ylhäällä.

- rungossa molempien vetävien etupyörien sisäpuolella
- taka-akselin keskellä.

Kiinnityspisteiden paikannus

Koneen etu- ja takapuolella on kiinnityskohdat (Kuva 56).

Huomaa: Kiinnitä kone neljästä kulmasta asianmukaisesti hyväksytyillä liinoilla.

- Kaksi kuljettajan tason etuosassa
- Takapuskurissa

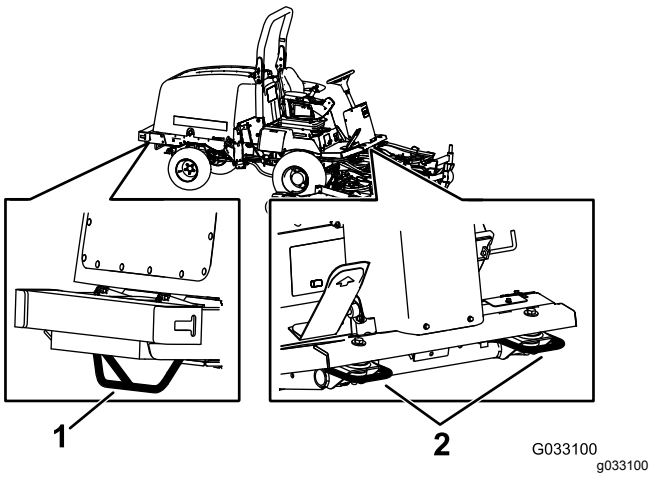

Kuva 56

1. Takakiinnityspiste
2. Etukiinnityspisteet

Kunnossapito

Tärkeää: **Lisää huoltotoimenpiteitä on moottorin käyttöoppaassa.**

Huomaa: Kytkentä- ja hydraulikaavion voi tarvittaessa ladata maksuttomasti osoitteesta www.Toro.com etsimällä oman laitteen kotisivulla olevasta opaslinkistä.

Huomaa: Koneen vasen ja oikea puoli määritellään normaalista käyttöasennosta käsin.

Kunnossapitotaulukko

Huoltoväli	Huoltotoimenpide
Ensimmäisen käyttötunnin jälkeen	• Kiristä pyöränmutterit.
10 ensimmäisen käyttötunnin jälkeen	• Kiristä pyöränmutterit. • Tarkista laturin hihnan kireys. • Tarkista kompressorin hihnan kireys. • Tarkista terän käyttöhihnan kireys.
50 ensimmäisen käyttötunnin jälkeen	• Vaihda moottoriöljy ja suodatin.
200 ensimmäisen käyttötunnin jälkeen	• Vaihda etuosan planeettapyörästön öljy. • Vaihda taka-akselin öljy. • Vaihda hydraulisuodattimet.
Aina ennen käyttöä tai päivittäin	• Rengaspaineen tarkistus • Tarkista turvakytkimet. • Tarkista moottoriöljyn määrä. • Tyhjennä vesi tai muut kertymät polttoainesuodattimesta/vedenerottimesta. • Tarkista jäähdytysnesteen määrä. • Tarkista hydraulinesteen määrä. • Poista lika ja roskat moottoritilasta, jäähdyttimestä ja öljynjäähdyttimestä. • Tarkista turvakytkimien toiminta.
25 käyttötunnin välein	• Tarkista akkunesteen määrä. (Jos kone on varastossa, tarkista se 30 päivän välein.)
50 käyttötunnin välein	• Voitele kaikki laakerit ja holkit. • Tarkista terän käyttöhihnan kireys.
100 käyttötunnin välein	• Tarkista jäähdytysjärjestelmän letkut ja kiristimet. • Tarkista laturin hihnan kireys. • Tarkista kompressorin hihnan kireys.
200 käyttötunnin välein	• Kiristä pyöränmutterit.
250 käyttötunnin välein	• Vaihda moottorin öljy ja suodatin. • Puhdista ohjaamon ilmansuodattimet ja vaihda repeytyneet tai erittäin likaiset suodattimet. • Puhdista ilmastointilaitteen kokoonpano (useammin erittäin pölyisissä tai likaisissa olosuhteissa).
400 käyttötunnin välein	• Tarkista planeettapyörästön öljy. • Tarkista taka-akselin voiteluaine. • Tarkista taka-akselin vaihteiston voiteluaine. • Huolla ilmanpuhdistin (aikaisemmin, jos ilmanpuhdistimen ilmaisin näyttää punaista, ja useammin erittäin pölyisissä tai likaisissa olosuhteissa). • Tarkista polttoaineletkut ja liitännät. • Vaihda polttoainesuodatin. • Vaihda polttoainesuodattimen kotelo.
500 käyttötunnin välein	• Rasvaa taka-akselin laakerit.

Huoltoväli	Huoltotoimenpide
800 käyttötunnin välein	• Vaihda etuosan planeettapyörästön öljy. (Tai vuosittain sen mukaan, kumpi saavutetaan ensin) • Vaihda taka-akselin öljy. • Tarkista takapyörien aurauskulmat. • Tarkista terän käyttöhihna. • Vaihda hydraulineste. • Vaihda hydraulisuodattimet. • Tarkista sivuleikkuupöydän vaimennin. • Tarkista leikkuupöydän kääntöpyöräkokoonpanot.
1000 käyttötunnin välein	• Tyhjennä ja puhdista polttoainesäiliö. • Tarkista ja säädä venttiilivälykset.
6000 käyttötunnin välein	• Pura, puhdista ja kokoa hiukkassuodattimen nokisuodatin, tai puhdista nokisuodatin, jos moottoriviat SPN 3720 FMI 16, SPN 3720 FMI 0 tai SPN 3720 FMI 16 näkyvät tietokeskuksessa.
Kahden vuoden välein	• Tyhjennä ja puhdista polttoainesäiliö. • Huuhtele jäähdytysjärjestelmä ja vaihda neste. • Vaihda liikkuvat letkut.

⚠ VAROITUS

Jos jätät avaimen virtalukkoon, joku voi vahingossa käynnistää moottorin ja vahingoittaa vakavasti lähellä olijoita.

Irrota avain virtalukosta ennen huollon aloitusta.

Päivittäisen huollon tarkastuslista

Ota tästä sivusta kopioita.

Tarkistettavat kohdat	Viikolle:						
	Maanantai	Tiistai	Keski-viikko	Torstai	Perjantai	Lauantai	Sunnuntai
Tarkista turvajärjestelmän toiminta.							
Tarkista jarrujen toiminta.							
Tarkista moottoriöljyn määrä.							
Tarkista jäähdytysjärjestelmän nesteen määrä.							
Tyhjennä veden/polttoaineen erotin.							
Tarkista ilmansuodatin, pölykansi ja paineventtiili.							
Kuuntele, kuuluuko moottorista epätavallisia ääniä.[2]							
Tarkista, ettei jäähdyttimessä ja säleikössä ole roskia							
Kuuntele, kuuluuko käytettäessä epätavallisia ääniä.							
Tarkista hydraulijärjestelmän öljyn määrä.							
Tarkista, ettei hydraulilletkuissa ole vaurioita.							
Tarkista nestevuodot.							
Tarkista polttoaineen määrä.							
Tarkista rengaspaine.							
Tarkista mittareiden toiminta.							
Tarkista leikkuukorkeussäätö.							
Voitele kaikki rasvanipat.[2]							
Korjaa maalipinnan vauriot.							

[1]Tarkasta hehkutulppa ja ruiskutussuuttimet, jos käynnistys on hidas, savua on liikaa tai käyntiääni on karkea.

[2]Välittömästi **jokaisen pesun jälkeen** luettelon mukaisesta huoltovälistä huolimatta.

Tärkeää: **Lisää huoltotoimenpiteitä on moottorin käyttöohjeessa.**

Todetut viat

Tarkastuksen suoritti:

Vika	Päivämäärä	Huomio

Huoltovälitaulukko

GROUNDSMASTER 4010, MODEL 30635 & 30636
QUICK REFERENCE AID

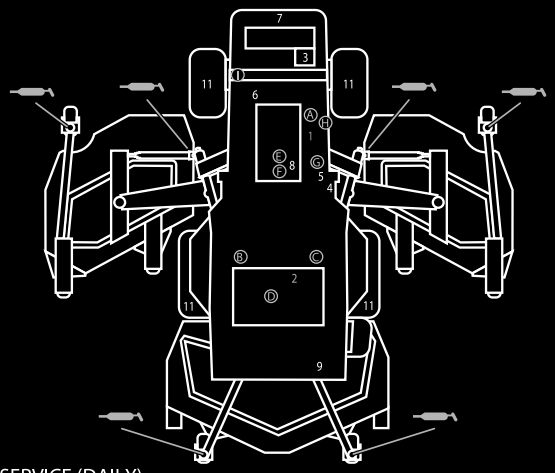

CHECK/SERVICE (DAILY)

1. ENGINE OIL LEVEL
2. HYDRAULIC FLUID LEVEL
3. ENGINE COOLANT LEVEL
4. FUEL - DIESEL ONLY
5. FUEL/WATER SEPARATOR
6. FAN BELT TENSION
7. RADIATOR SCREEN
8. AIR CLEANER
9. BRAKE FUNCTION
10. INTERLOCK SYSTEM
11. TIRE PRESSURE - 25 PSI/1.70 BAR
12. GREASE POINTS (6)
    SEE OPERATOR'S MANUAL FOR
    50 HR INTERVAL GREASE POINTS.

SPECIFICATIONS/CHANGE INTERVALS

SEE OPERATOR'S MANUAL FOR INITIAL CHANGES.		FLUID TYPE		CAPACITY	CHANGE INTERVAL		FILTER PART NO.	
					FLUID	FILTER		
ENGINE OIL		30635	15W-40, CI-4	6 QUARTS	250 HOURS	250 HOURS	125-7025	A
		30636	15W-40, CJ-4					
HYDRAULIC FLUID		ISO VG 46/68		7.75 GALLONS	800 HOURS	800 HOURS	75-1310	B
							94-2621	C
HYDRAULIC BREATHER						800 HRS/YRLY	115-9793	D
PRIMARY AIR FILTER						SEE SERVICE INDICATOR	108-3814	E
SAFETY AIR FILTER						SEE OPERATOR'S MANUAL	108-3816	F
FUEL SYSTEM	> 32 F	NO. 2 DIESEL		21 GALLONS	800 HOURS DRAIN/FLUSH	400 HOURS/ YEARLY	30635 110-9049	G
	< 32 F	NO. 1 DIESEL					30636 125-2915	G
							125-8752	H
REAR AXLE		85W-140		80 OUNCES	800 HOURS		110-4812 BREATHER	I
PLANETARY DRIVE		85W-140		22 OUNCES	800 HOURS			
ENGINE COOLANT		50% WATER 50% ETHYL GLYCOL		14.5 QUARTS	DRAIN & FLUSH EVERY 2 YRS.			

130-6046

decal130-6046

Kuva 57

Huoltoa edeltävät toimenpiteet

Turvallisuus ennen huoltoa

- Pidä kaikki koneen osat hyvässä kunnossa ja kaikkien laitteiden kiinnitykset ja erityisesti terien kiinnikkeet tiukalla. Vaihda kaikki kuluneet tai vaurioituneet tarrat.
- Älä anna tehtävään kouluttamattomien henkilöiden huoltaa konetta.
- Tee ennen koneen säätämistä, puhdistamista tai korjaamista seuraavat toimenpiteet:
  1. Siirrä kone tasaiselle maalle.
  2. Vapauta käytöt.
  3. Laske leikkuuyksiköt.
  4. Siirrä ajopoljin VAPAA-asentoon.
  5. Kytke seisontajarru.
  6. Siirrä kaasun säätökytkin ALHAINEN JOUTOKÄYNTINOPEUS -asentoon.
  7. Sammuta moottori ja irrota virta-avain.
  8. Odota, kunnes kaikki liikkuvat osat ovat pysähtyneet.
- Jos kone on pysäköidään, varastoidaan tai jätetään ilman valvontaa, laske leikkuuyksiköt alas, ellei käytettävissä ole mekaanista varmistuslukkoa.
- Jos mahdollista, älä huolla konetta moottorin ollessa käynnissä. Jos moottorin on oltava käynnissä, jotta huolto voidaan suorittaa, pidä kädet, jalat, muut kehon osat ja vaatteet poissa kaikista liikkuvista osista, leikkurin poistoalueelta ja leikkurien alapuolelta.
- Älä kosketa koneen tai lisälaitteiden osia, jotka voivat olla kuumia käytön jäljiltä. Anna osien jäähtyä ennen kuin yrität huoltaa, säätää tai korjata niitä.
- Tue kone tai sen osat tarvittaessa pukkien avulla.
- Vapauta paine huolellisesti osista, joihin on varastoitunut energiaa.
- Jos kone vaatii suurempaa korjausta tai jos tarvitset apua, ota yhteys valtuutettuun Toro-jälleenmyyjään.
- Käytä vain aitoja Toro-varaosia ja -lisävarusteita. Muiden valmistajien varaosat ja lisävarusteet voivat osoittautua vaarallisiksi, ja niiden käyttö voi johtaa tuotteen takuun raukeamiseen.

Koneen valmistelu huoltoa varten

1. Tarkista, että voimanulosotto on pois käytöstä.
2. Pysäköi kone tasaiselle alustalle.
3. Kytke seisontajarru.
4. Laske leikkuupöydät tarvittaessa.
5. Sammuta moottori ja odota, kunnes kaikki liikkuvat osat ovat pysähtyneet.
6. Käännä virta-avain PYSÄYTYS-asentoon ja irrota avain.
7. Anna koneen osien jäähtyä ennen huollon suorittamista.

Konepellin irrotus

1. Irrota salpa ja nosta konepelti.
2. Irrota sokka, joka kiinnittää konepellin saranatapin asennuskannattimiin (Kuva 58).

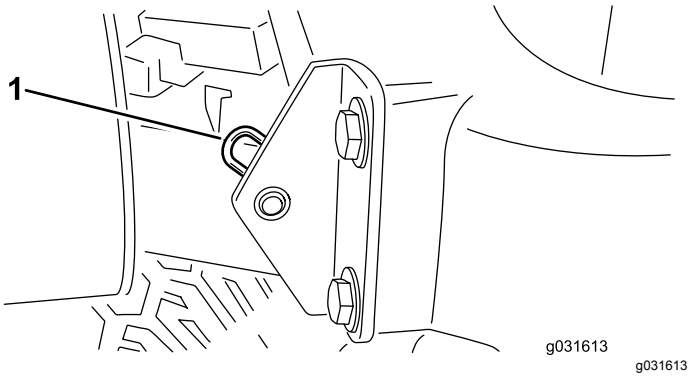

g031613

Kuva 58

1. Sokka

3. Liu'uta konepeltiä oikealle, nosta toista päätä ja vedä konepelti kannattimistaan.

Huomaa: Asenna konepelti takaisin päinvastaisessa järjestyksessä.

Voitelu

Laakerien ja holkkien rasvaus

Huoltoväli: 50 käyttötunnin välein—Voitele kaikki laakerit ja holkit.

500 käyttötunnin välein/Vuosittain (kumpi saavutetaan ensin)

Koneessa on rasvanippoja, jotka on voideltava säännöllisesti litiumpohjaisella yleisrasvalla nro 2. Voitele lisäksi kone välittömästi jokaisen pesun jälkeen.

Rasvanippojen sijainnit ja määrät ovat seuraavat:

Ajoyksikkö

- Jarrupolkimen riippuakselin laakerit, 2 (Kuva 59)
- Etu- ja taka-akselin tappiholkit, 2 (Kuva 60)
- Ohjaussylinterin pallonivelet, 2 (Kuva 61)
- Raidetangon pallonivelet, 2 (Kuva 61)
- Olkatapin holkit, 2 (Kuva 61).
  Olkatapin yläliitos voidellaan vain kerran vuodessa (2 pumppausta).

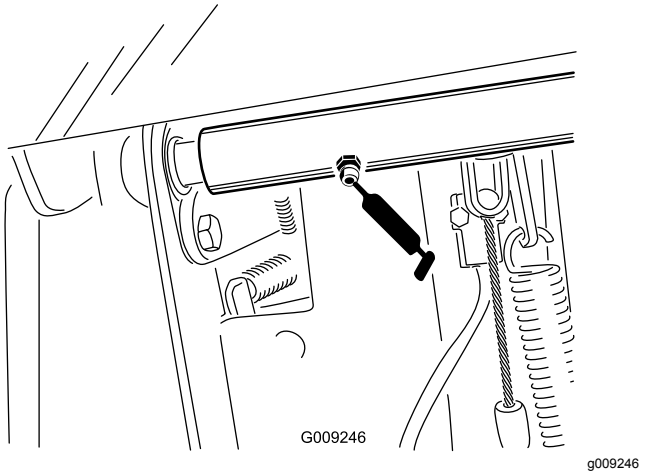

Kuva 59

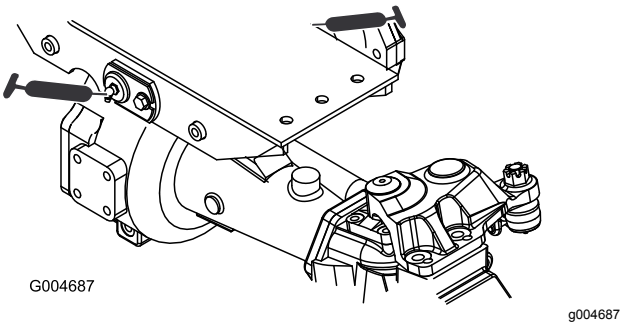

Kuva 60

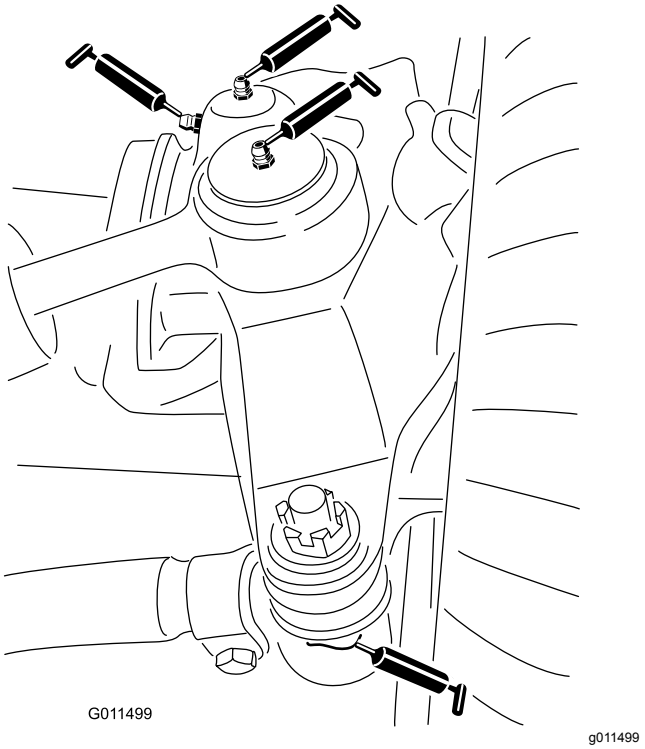

Kuva 61

Etuleikkuupöytä

- Kääntöpyörän haarukka-akselin holkit, 2 (Kuva 62)
- Kara-akselin laakerit (hihnapyörän alla), 3 (Kuva 63)
- Kiristinpyörän varren tappiholkit, 2 (Kuva 63)

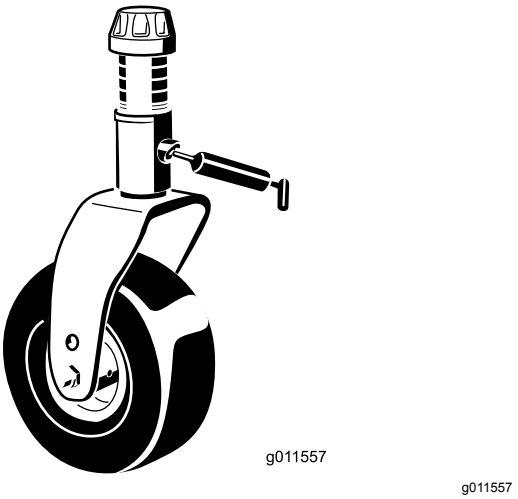

Kuva 62

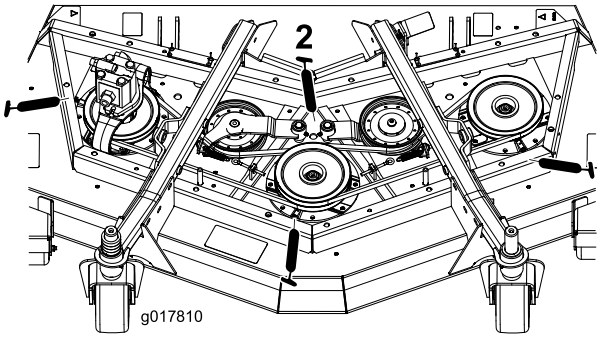

g017810

Kuva 63

Etuosan nostolaitteet

- Nostovarren sylintereiden holkit, 2 (kummallakin puolella) (Kuva 64)
- Nostovarren pallonivelet, 2 (Kuva 65)

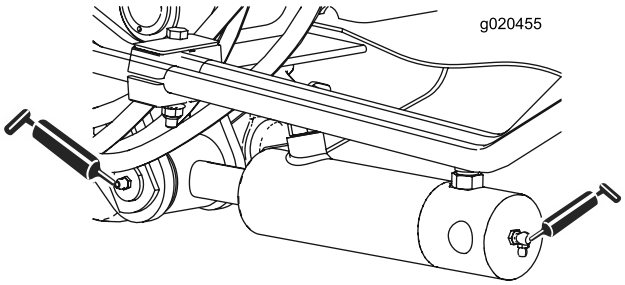

g020455

Kuva 64

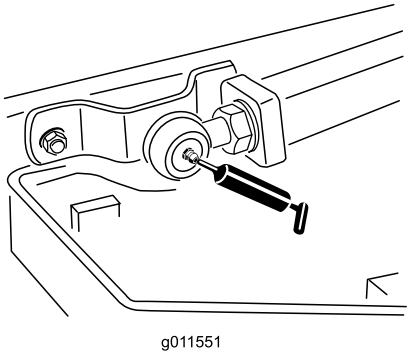

g011551

Kuva 65

Sivuleikkuupöydät

- Kääntöpyörän haarukka-akselin holkki, 1 (Kuva 66)
- Kara-akselin laakerit (hihnapyörän alla), 2 (kummallakin puolella)
- Kiristinpyörän varren tappiholkit (kiristinpyörän varressa), 1

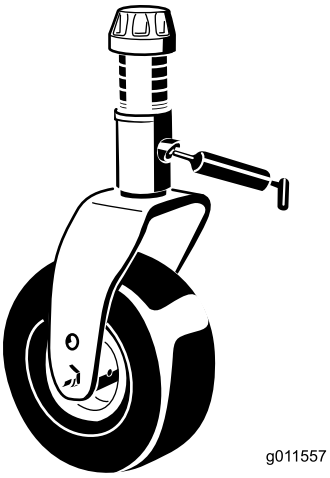

g011557

Kuva 66

Sivuosan nostolaitteet

- Päänostovarren holkit, 6 (Kuva 67 ja Kuva 68)
- Kulmavivun tappiholkit, 2 (Kuva 69)
- Takavarren holkit, 4 (Kuva 69)
- Nostosylinterin holkit, 4 (Kuva 70)

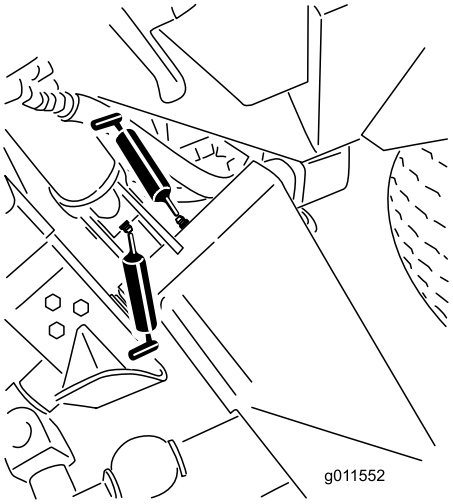

g011552

Kuva 67

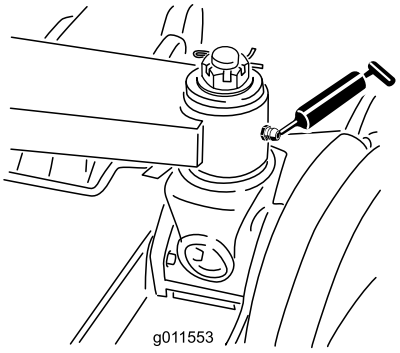

g011553

Kuva 68

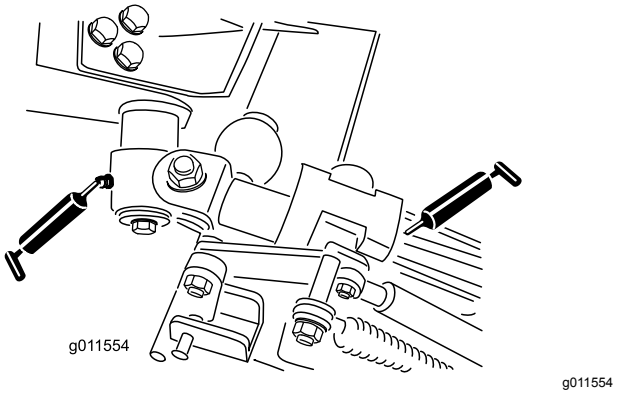

Kuva 69

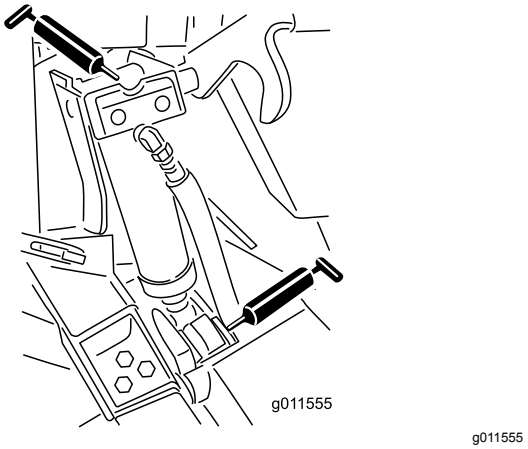

Kuva 70

Moottorin huolto

Moottorin turvallinen käyttö

Moottori on sammutettava ennen öljyn tarkistusta tai lisäystä kampikammioon.

Moottoriöljyn huolto

Öljyluokitus

Käytä vähintään seuraavien määritysten mukaista korkealaatuista, vähätuhkaista moottoriöljyä:

- API-huoltoluokitus CJ-4 tai korkeampi
- ACEA-huoltoluokitus E6
- JASO-huoltoluokitus DH-2

Tärkeää: **Jos käytetään moottoriöljyä, jonka luokitus ei ole API CJ-4 tai korkeampi, ACEA E6 tai JASO DH-2, hiukkassuodatin saattaa tukkeutua tai moottori vahingoittua.**

Käytä seuraavaa moottoriöljyn viskositeettiluokitusta:

- Suositus: SAE 15W-40 (yli 0 °C)
- Vaihtoehto: SAE 10W-30 tai 5W-30 (kaikki lämpötilat)

Toro Premium -moottoriöljyä on saatavana valtuutetulta Toro-jälleenmyyjältä (viskositeettiluokitus 15W-40 tai 10W-30). Katso osanumerot osaluettelosta.

Moottoriöljyn määrän tarkistus

Huoltoväli: Aina ennen käyttöä tai päivittäin

Moottori toimitetaan kampikammio öljyllä täytettynä, mutta öljymäärä on kuitenkin tarkistettava ennen moottorin ensimmäistä käynnistystä ja sen jälkeen.

Tärkeää: **Tarkista moottoriöljy päivittäin. Jos moottoriöljyn määrä on mittatikun Full-merkin yläpuolella, moottoriöljyyn on ehkä sekoittunut polttoainetta.**

Jos moottoriöljyn määrä on Full-merkin yläpuolella, vaihda moottoriöljy.

Paras aika tarkistaa moottoriöljy on moottorin ollessa viileä ennen päivän ensimmäistä käynnistystä. Jos moottori on ollut käynnissä, anna öljyn valua takaisin öljypohjaan ainakin 10 minuutin ajan ennen tarkistusta. Jos öljyn taso on mittatikun Add-merkinnän kohdalla tai sen alapuolella, lisää öljyä mittatikun Full-merkintään saakka.**Älä täytä moottoria liian täyteen öljyä**.

Tärkeää: **Pidä moottoriöljyn määrä mittatikun ylä- ja alarajojen välissä. Moottori saattaa pysähtyä,**

jos öljyä on sitä käytettäessä liian vähän tai liian paljon.

1. Pysäköi kone tasaiselle alustalle.
2. Tarkista moottoriöljyn määrä (Kuva 71).

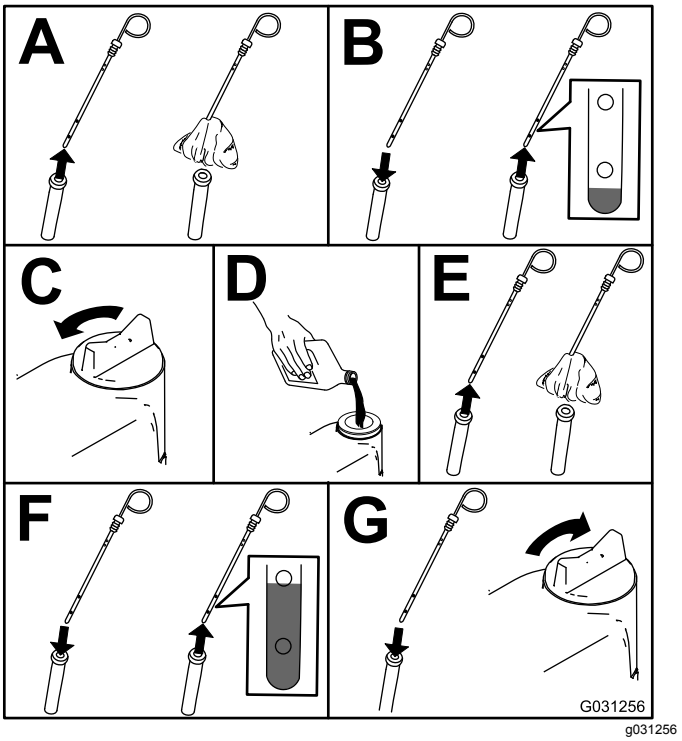

Kuva 71

Huomaa: Kun käytät eri öljyä, tyhjennä kaikki vanha öljy kampikammiosta ennen uuden öljyn lisäämistä.

Kampikammion öljytilavuus

Noin 5,7 litraa suodattimen kanssa

Moottoriöljyn ja öljynsuodattimen vaihto

Huoltoväli: 50 ensimmäisen käyttötunnin jälkeen

250 käyttötunnin välein

1. Käynnistä moottori ja anna sen käydä viiden minuutin ajan, jotta öljy lämpenee.
2. Pysäköi kone tasaiselle alustalle, sammuta moottori, irrota virta-avain ja odota, että kaikki liikkuvat osat ovat pysähtyneet, ennen kuin poistut käyttäjän paikalta.
3. Vaihda moottoriöljy ja suodatin (Kuva 72).

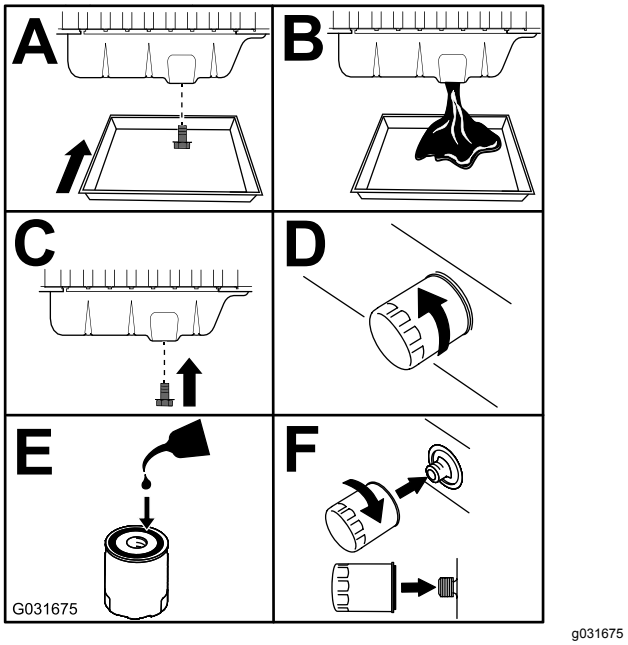

Kuva 72

4. Lisää öljyä kampikammioon.

Ilmanpuhdistimen huolto

Huoltoväli: 400 käyttötunnin välein

Tarkista, ettei ilmanpuhdistimen rungossa ole vaurioita, jotka voivat aiheuttaa ilmavuodon. Vaihda se, jos se on vaurioitunut. Tarkista, että ilmanottojärjestelmässä ei ole vuotoja, vaurioita tai löysiä letkunkiristimiä.

Huolla ilmanpuhdistimen suodatin vain silloin, kun huoltoilmaisin (Kuva 73) edellyttää sitä. Ilmansuodattimen tarpeeton vaihtaminen vain kasvattaa mahdollisuutta, että moottoriin pääsee likaa suodattimen irrotuksen yhteydessä.

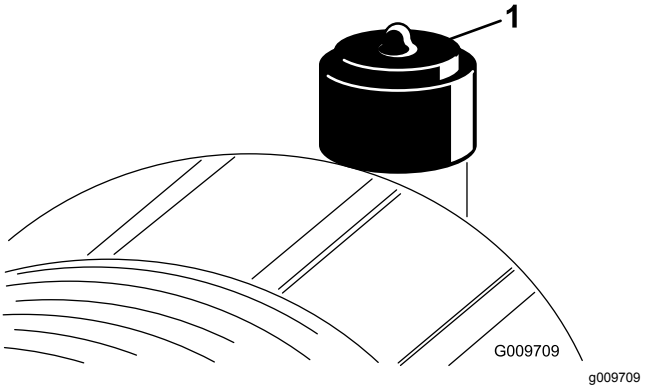

Kuva 73

1. Ilmanpuhdistimen ilmaisin

Tärkeää: **Tarkista, että suojus on asetettu oikein ja että se on tiiviisti ilmanpuhdistimen rungon ympärillä.**

1. Vaihda ilmanpuhdistin (Kuva 74).

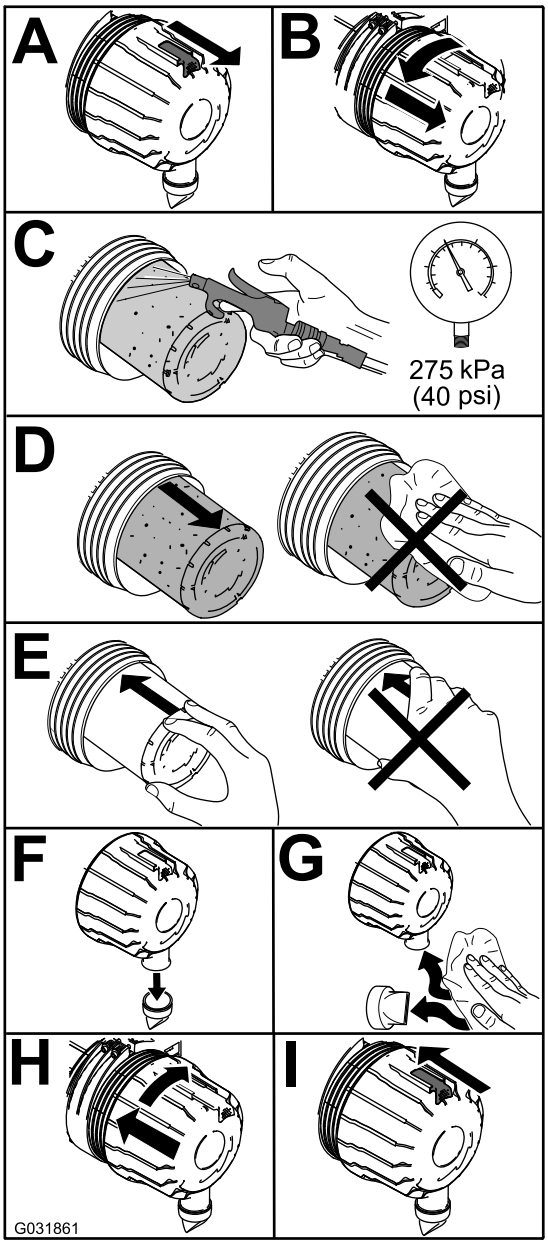

g031861

Kuva 74

Huomaa: Älä puhdista käytettyä elementtiä, sillä elementin materiaali saattaa vaurioitua.

Tärkeää: **Älä koskaan yritä puhdistaa varosuodatinta (Kuva 75). Vaihda varosuodatin joka kolmannella pääsuodattimen huoltokerralla.**

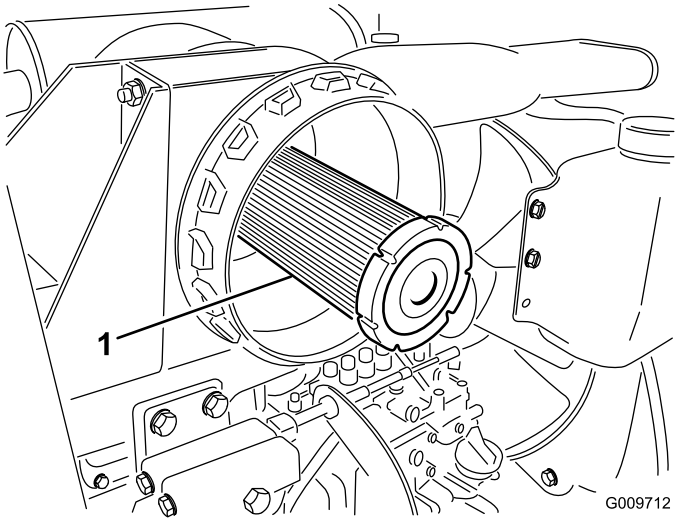

g009712

Kuva 75

1. Ilmanpuhdistimen varosuodatin

2. Palauta ilmaisin (Kuva 73), jos se näyttää punaista.

Hapetuskatalysaattorin ja nokisuodattimen huolto

Huoltoväli: 6000 käyttötunnin välein tai puhdista nokisuodatin, jos moottoriviat SPN 3720 FMI 16, SPN 3720 FMI 0 tai SPN 3720 FMI 16 näkyvät tietokeskuksessa.

- Jos ilmoitusviesti ADVISORY 179 näkyy tietokeskuksessa, hiukkassuodattimen suositeltu aika hapetuskatalysaattorin ja nokisuodattimen huoltoon alkaa lähestyä.

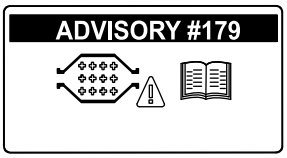

g213865

Kuva 76

- Jos moottoriviat CHECK ENGINE SPN 3251 FMI 0 (Tarkista moottori SPN 3251 FMI 0), CHECK ENGINE SPN 3720 FMI 0 (Tarkista moottori SPN 3720 FMI 0) tai CHECK ENGINE SPN 3720 FMI 16 (Tarkista moottori SPN 3720 FMI 16) näkyvät tietokeskuksessa (Kuva 77), puhdista nokisuodatin seuraavalla tavalla:

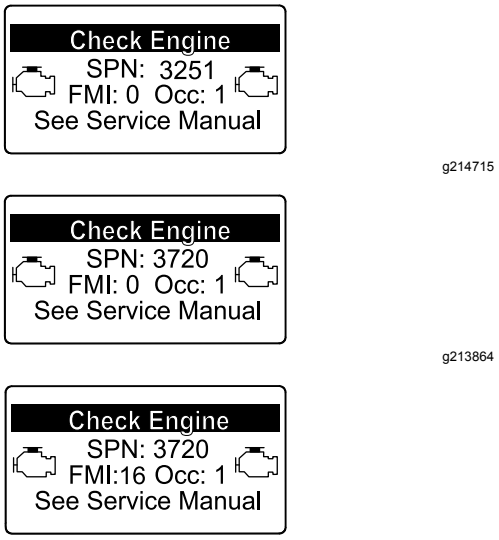

Kuva 77

1. Tietoja hapetuskatalysaattorin ja hiukkassuodattimen nokisuodattimen purkamisesta ja kokoamisesta on *huolto-oppaan* moottoria koskevassa kohdassa.
2. Hapetuskatalysaattorin ja nokisuodattimen varaosia tai huoltoa saa ottamalla yhteyden valtuutettuun Toro-jälleenmyyjään.
3. Ota yhteys valtuutettuun Toro-jälleenmyyjään ja anna heidän nollata moottorin ECU puhtaan hiukkassuodattimen asennuksen jälkeen.

Polttoainejärjestelmän huolto

Polttoainejärjestelmän huolto

Polttoainesäiliön tyhjennys

Huoltoväli: 1000 käyttötunnin välein—Tyhjennä ja puhdista polttoainesäiliö.

Kahden vuoden välein—Tyhjennä ja puhdista polttoainesäiliö.

Tyhjennä ja puhdista polttoainesäiliö, jos polttoainejärjestelmä likaantuu tai jos kone on tarkoitus varastoida pitkäksi aikaa. Huuhtele säiliö puhtaalla polttoaineella.

Polttoaineletkujen ja liitäntöjen tarkastus

Huoltoväli: 400 käyttötunnin välein

Tarkista polttoaineletkut ja liitännät 400 käyttötunnin välein tai kerran vuodessa, kumpi ensin saavutetaan. Tarkista, ettei kulumia, vaurioita tai löysiä liitäntöjä ole.

Polttoainesuodattimen huolto

Huoltoväli: 400 käyttötunnin välein

Polttoainesuodatin on vaihdettava 400 käyttötunnin välein.

1. Puhdista polttoainesuodatinpään ympäristö (Kuva 78).

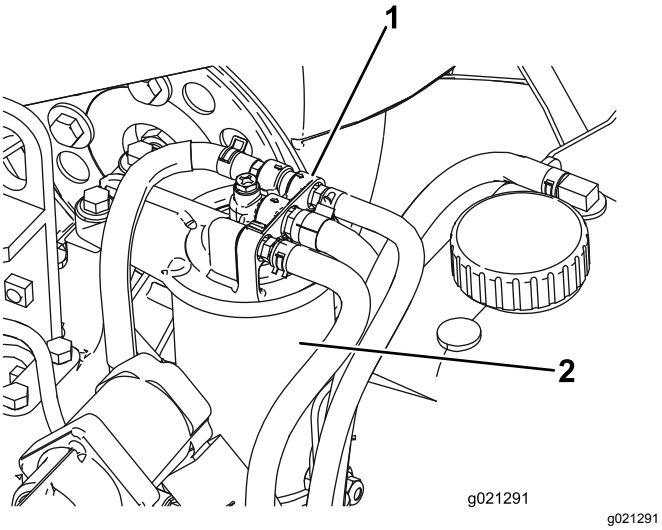

Kuva 78

1. Polttoainesuodatinpää
2. Polttoainesuodatin

2. Irrota suodatin ja puhdista suodatinpään asennuspinta (Kuva 78).
3. Voitele suodattimen tiiviste puhtaalla voitelevalla moottoriöljyllä. Katso lisätietoja moottorin käyttöoppaasta.
4. Asenna kuiva suodatinkotelo käsin, kunnes tiiviste koskettaa suodatinpäätä. Kierrä sitten vielä puoli kierrosta.
5. Käynnistä moottori ja tarkista, ettei polttoainetta vuoda suodatinpään alueelta.

Vedenerottimen huolto

Huoltoväli: Aina ennen käyttöä tai päivittäin—Tyhjennä vesi tai muut kertymät polttoainesuodattimesta/vedenerottimesta.

400 käyttötunnin välein—Vaihda polttoainesuodattimen kotelo.

Huolla vedenerotin (Kuva 79).

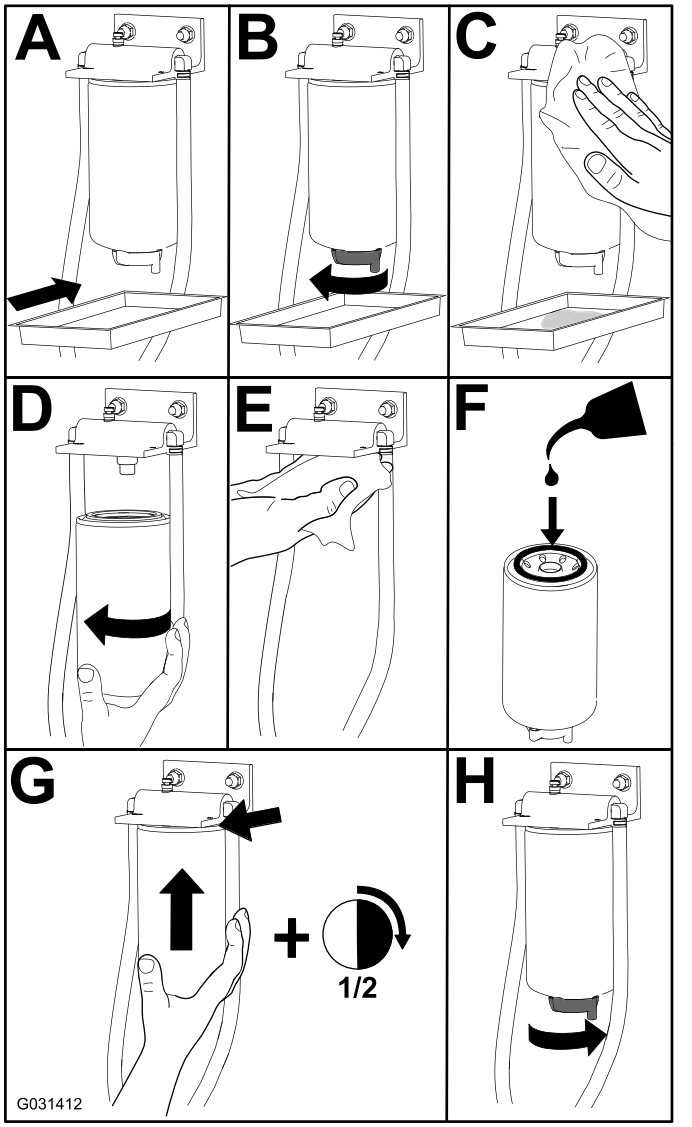

Kuva 79

Sähköjärjestelmän huolto

Sähköjärjestelmän turvallinen käyttö

- Irrota akun kytkennät ennen kuin korjaat konetta. Irrota ensin miinusnavan akkukenkä ja vasta sitten plusnavan akkukenkä. Kytke ensin plusnavan akkukenkä ja vasta sitten miinusnavan akkukenkä.
- Akkuhappo on myrkyllistä ja syövyttävää. Älä päästä iholle, silmiin tai vaatteille. Suojaa kasvot, silmät ja vaatteet akkua käsitellessäsi.
- Akkukaasut voivat räjähtää. Pidä savukkeet, kipinät ja avotuli poissa akun lähettyviltä.
- Lataa akut avoimessa tilassa, jossa on hyvä ilmanvaihto, kaukana kipinöistä ja avotulesta. Irrota laturin virtajohto ennen kuin kytket laturin akkuun tai irrotat sen akusta. Käytä suojavaatetusta ja eristettyjä työkaluja.
- Älä käytä painepesuria elektronisten osien lähellä.

VAARA

KALIFORNIA
Lakiesityksen 65 mukainen varoitus

Akun liitännät, navat ja niihin liittyvät lisävarusteet sisältävät lyijyä ja lyijy-yhdisteitä, joiden tiedetään aiheuttavan syöpää ja haittaavan lisääntymistä. Pese kädet, kun olet käsitellyt akkua.

Akun huolto

Huoltoväli: 25 käyttötunnin välein—Tarkista akkunesteen määrä. (Jos kone on varastossa, tarkista se 30 päivän välein.)

Tärkeää: **Ennen kuin hitsaat konetta, irrota miinuskaapeli akusta, jotta sähköjärjestelmä ei vaurioidu.**

Huomaa: Tarkista akun kunto viikoittain tai 50 käyttötunnin välein. Pidä liittimet ja koko akkukotelo puhtaana, koska likainen akku purkautuu vähitellen. Puhdista akku pesemällä koko kotelo liuoksella, jossa on ruokasoodaa ja vettä. Huuhtele puhtaalla vedellä. Päällystä akkunavat ja kaapeliliittimet Grafo 112X -rasvalla (pintaan) (Toron rasvalla osanro 505-47) tai vaseliinilla ruostumisen ehkäisemiseksi.

1. Avaa akun suojus, joka sijaitsee suojapeitteen sivussa (Kuva 80).

   Huomaa: Voit helpottaa suojuksen irrottamista painamalla akun suojuksen yläosassa olevaa tasaista aluetta (Kuva 80).

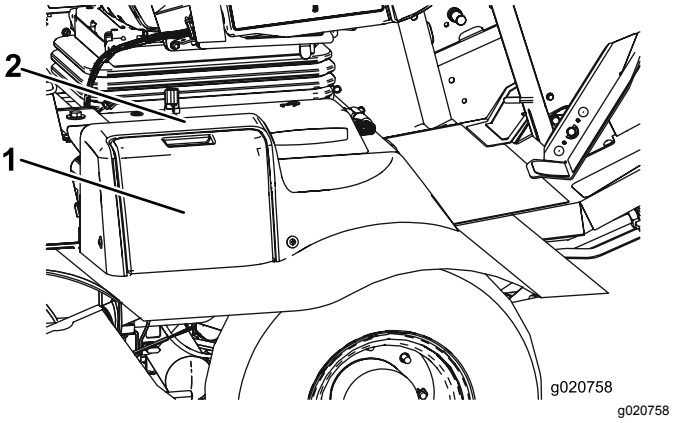

Kuva 80

1. Akun suojus
2. Paina tästä..

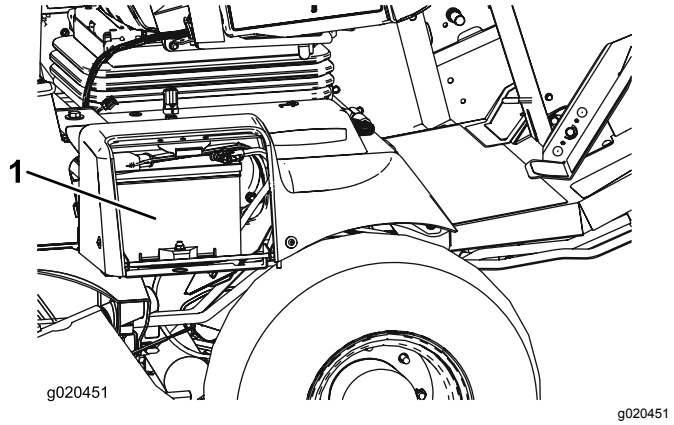

Kuva 81

1. Akku

⚠ VAARA

Akun latauksen yhteydessä syntyy räjähdysherkkiä kaasuja.

Älä tupakoi akun lähettyvillä. Älä päästä kipinöitä tai liekkejä kosketuksiin akun kanssa.

2. Poista kumisuojus plusnavasta ja tarkista akku.

⚠ VAARA

Akun navat tai metallityökalut voivat aiheuttaa oikosulun koskettaessaan metalliosia, mistä voi seurata kipinöitä. Kipinät voivat saada akun kaasut räjähtämään ja aiheuttaa siten henkilövahingon.

- **Kun irrotat tai asennat akun, älä anna akun napojen koskettaa koneen metalliosia.**
- **Älä anna metallityökalujen aiheuttaa oikosulkua akun napojen ja koneen metalliosien välille.**

⚠ VAARA

Akun kaapeleiden virheellinen asennus voi vahingoittaa konetta ja kaapeleita aiheuttaen kipinöitä. Kipinät voivat saada akun kaasut räjähtämään ja aiheuttaa siten henkilövahingon.

- ***Irrota* aina akun miinuskaapeli (musta) ennen pluskaapelin (punainen) irrottamista.**
- ***Kytke* aina akun pluskaapeli (punainen) ennen miinuskaapelin (musta) kytkemistä.**

3. Voitele molemmat akkuliitännät Grafo 112X -suojarasvalla, Toron osanro 505-47, vaseliinilla tai kevyellä rasvalla ruostumisen ehkäisemiseksi.
4. Vedä kumisuojus akun plusnavan päälle.
5. Sulje akun suojus.

Sulakkeiden sijainti

Ajoyksikön sulakkeet sijaitsevat virtakeskuksen kannen alla (Kuva 82, Kuva 83 ja Kuva 84).

Irrota kaksi ruuvia, joilla virtakeskuksen kansi on kiinnitetty runkoon, ja irrota kansi (Kuva 82).

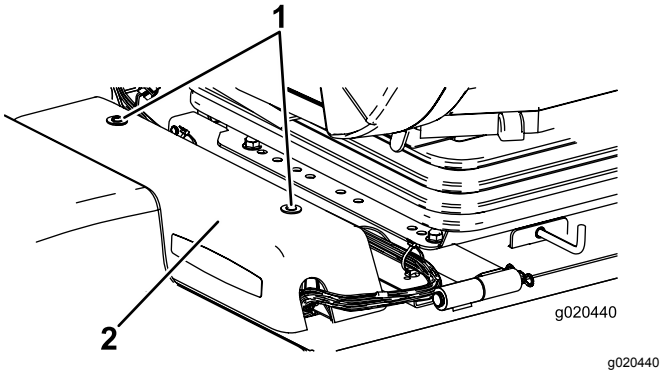

Kuva 82

1. Virtakeskuksen kansi
2. Ruuvit

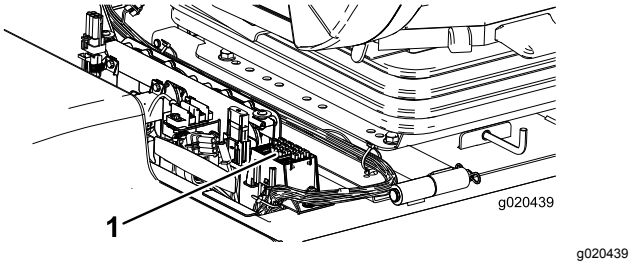

Kuva 83

1. Sulakkeet

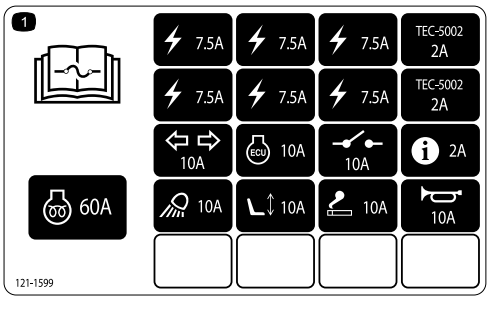

Kuva 84

Ohjaamon sulakkeet sijaitsevat sulakerasiassa ohjaamon sisäkatossa (Kuva 85 ja Kuva 86).

Huomaa: Vain ohjaamomalli

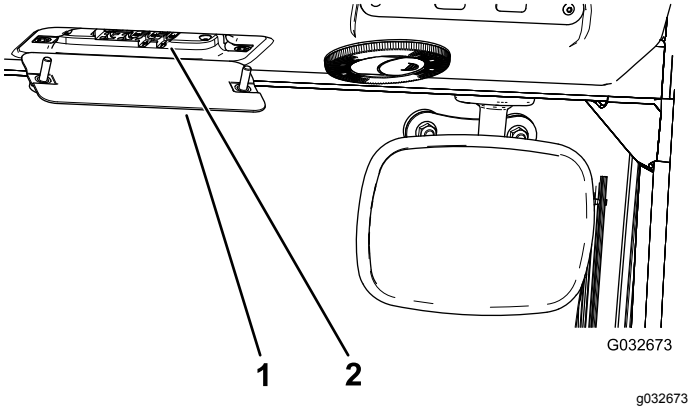

Kuva 85

1. Ohjaamon sulakerasia
2. Sulakkeet

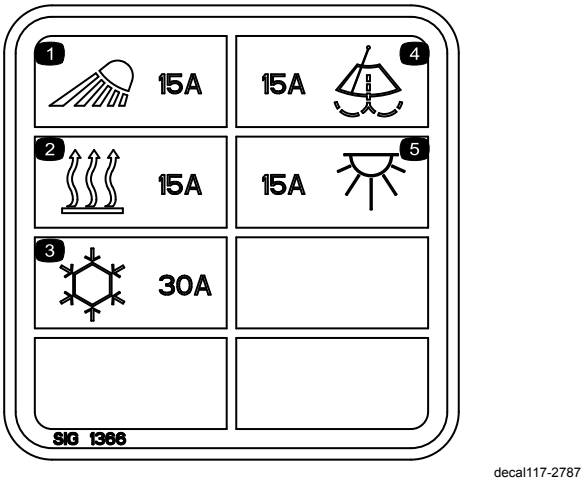

Kuva 86

Vetojärjestelmän huolto

Ajopolkimen kulman säätö

1. Löysää kahta mutteria ja pulttia, jotka kiinnittävät ajopolkimen vasemman puolen kannattimeen (Kuva 87).

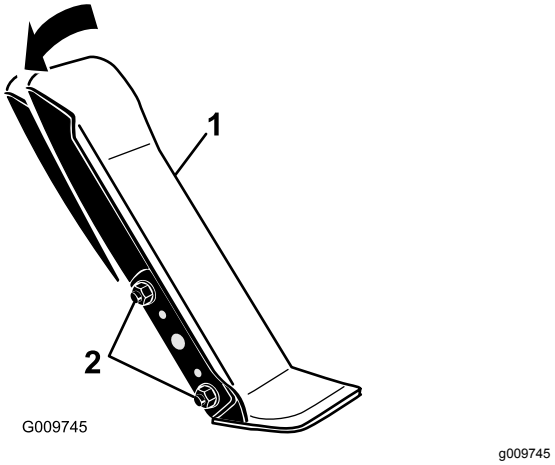

Kuva 87

1. Ajopoljin
2. Asennusmutterit ja -pultit

2. Käännä poljin sopivaan kulmaan ja kiristä mutterit (Kuva 87).

Planeettapyörästön öljyn vaihto

Huoltoväli: 200 ensimmäisen käyttötunnin jälkeen

800 käyttötunnin välein (Tai vuosittain sen mukaan, kumpi saavutetaan ensin)

Vaihda öljy ensimmäisen kerran 200 käyttötunnin jälkeen. Vaihda öljy tämän jälkeen 800 käyttötunnin välein tai vuosittain, kumpi ensin saavutetaan. Käytä korkealaatuista SAE 85W-140 -vaihteistoöljyä.

1. Tarkista, että kone on tasaisella alustalla. Aseta pyörä siten, että jokin tarkistustulppa on alimmassa (kello kuuden) asennossa (Kuva 88).

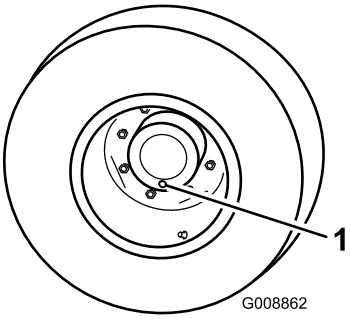

g008862

Kuva 88

1. Tarkistus-/tyhjennystulppa

2. Aseta tyhjennysastia planeettapyörän navan alle, irrota tulppa ja valuta öljy.
3. Aseta tyhjennysastia jarrurummun alle, irrota tyhjennystulppa ja valuta öljy (Kuva 89).

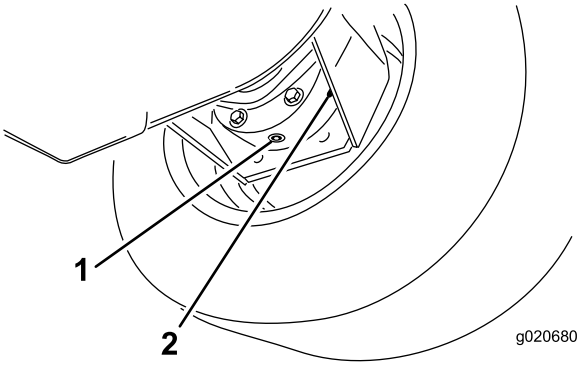

g020680

Kuva 89

1. Tyhjennystulppa
2. Jarrurumpu

4. Kun kaikki öljy on valunut molemmista paikoista, asenna tulppa jarrurumpuun.
5. Käännä pyörää niin, että planeettapyörästön avoin tulpan aukko on kello 12:n asennossa.
6. Lisää avoimen aukon kautta planeettapyörästöön hitaasti 0,65 litraa korkealaatuista SAE 85W-140 -vaihteistoöljyä.

   Tärkeää: **Jos planeettapyörästö on täynnä, ennen kuin öljyä on lisätty 0,65 litraa, odota yksi tunti tai asenna tulppa ja liikuta konetta noin kolme metriä, jotta öljy leviäisi jarrujärjestelmään. Irrota sitten tulppa ja lisää jäljellä oleva öljy.**
7. Asenna tulppa.
8. Toista menettely vastakkaisella planeettapyörästö-/jarrukokoonpanolla.

Taka-akselin öljyn vaihto

Huoltoväli: 200 ensimmäisen käyttötunnin jälkeen

800 käyttötunnin välein

Vaihda öljy 200 ensimmäisen käyttötunnin jälkeen ja sitten aina 800 käyttötunnin välein.

1. Vie kone tasaiselle alustalle.
2. Puhdista alue kolmen tyhjennystulpan ympäriltä, yksi kummassakin päässä ja yksi keskellä (Kuva 90).
3. Irrota tarkistustulpat, jotta öljy virtaa paremmin.
4. Irrota tyhjennystulpat, jotta öljy pääsee virtaamaan astioihin.

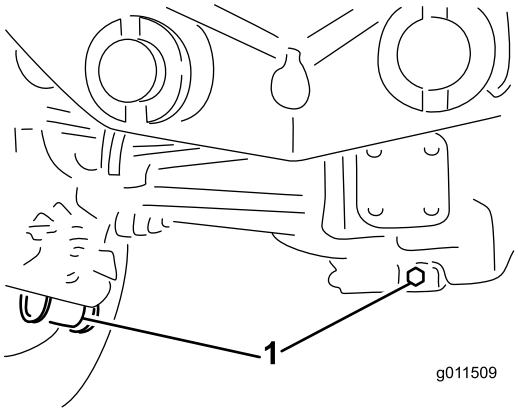

g011509

Kuva 90

1. Tyhjennystulppien sijainti

5. Puhdista alue tyhjennystulpan ympäriltä vaihteiston pohjassa (Kuva 91).
6. Irrota tyhjennystulppa vaihteistosta, jotta öljy pääsee virtaamaan astiaan.

   Huomaa: Irrota täyttötulppa, jotta öljy virtaa paremmin.

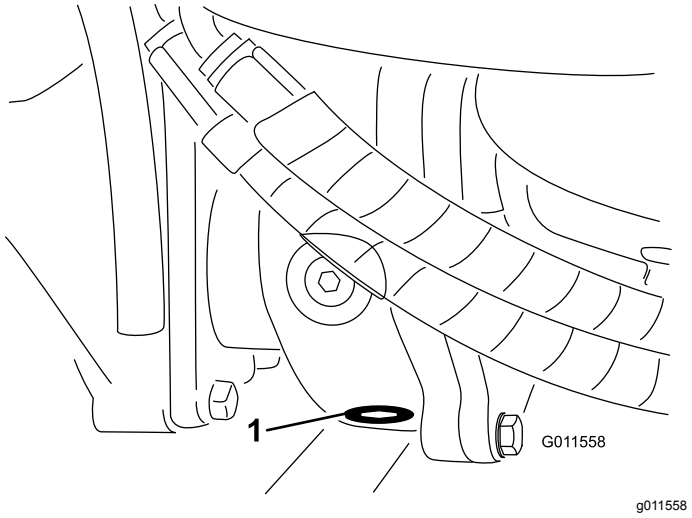

Kuva 91

1. Tyhjennystulppa

7. Lisää öljyä sen verran, että öljyn pinta ulottuu tarkastusaukkojen alareunaan. Katso kohta Taka-akselin vaihteiston voiteluaineen tarkistus (sivu 27).
8. Asenna tulpat.

Takapyörien aurauskulman tarkistus

Huoltoväli: 800 käyttötunnin välein

Tarkista takapyörien aurauskulmat 800 käyttötunnin välein tai kerran vuodessa.

1. Mittaa keskeltä keskelle -etäisyys (akselikorkeudella) ohjaavien pyörien etu- ja takapuolella.

   Huomaa: Etupuolen mitan on oltava 6 mm pienempi kuin takapuolen mitan.
2. Löysää raidetankojen molemmissa päissä olevia kiristimiä ennen säätöä.
3. Pyöritä raidetangon päätä, jolloin renkaan etupuoli liikkuu sisään- tai ulospäin.
4. Kiristä raidetankojen kiristimet, kun säätö on oikea.

Jäähdytysjärjestelmän huolto

Jäähdytysjärjestelmän turvallinen käyttö

⚠ VAROITUS

Paineella suihkuava kuuma jäähdytysneste, kuuma jäähdytin ja sitä ympäröivät osat voivat aiheuttaa vakavia palovammoja.

- **Älä irrota jäähdyttimen korkkia moottorin ollessa kuuma. Anna moottorin jäähtyä aina vähintään 15 minuutin ajan tai kunnes jäähdyttimen korkki on jäähtynyt tarpeeksi, jotta sitä voidaan käsitellä paljain käsin, ennen kuin irrotat jäähdyttimen korkin.**
- **Älä kosketa jäähdytintä tai sitä ympäröiviä kuumia osia.**

⚠ HENGENVAARA

Jäähdytysneste on myrkyllistä.

- **Moottorin jäähdytysnestettä ei saa niellä.**
- **Pidä poissa lasten ja lemmikkieläinten ulottuvilta.**

Jäähdytysjärjestelmän tarkistus

Huoltoväli: Aina ennen käyttöä tai päivittäin

Tarkista jäähdytysnesteen määrä jokaisen päivän alussa. Groundsmaster 4000 -järjestelmän tilavuus on 8,52 litraa ja Groundsmaster 4010 -järjestelmän 20 litraa.

1. Irrota varovasti jäähdyttimen korkki ja paisuntasäiliön korkki (Kuva 92).
2. Tarkista jäähdyttimen jäähdytysnesteen määrä.

   Huomaa: Jäähdytysnestettä on oltava täyttökaulan yläreunaan saakka ja paisuntasäiliön Full-merkkiin saakka.

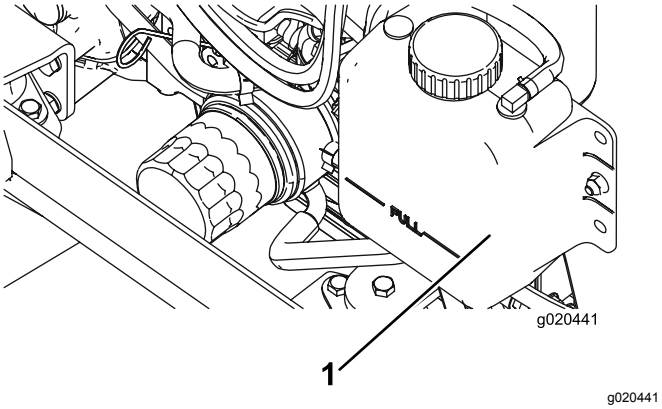

Kuva 92

1. Paisuntasäiliö

3. Jos jäähdytysnestettä on liian vähän, lisää veden ja etyleeniglykolipakkasnesteen seosta (seossuhde 50:50).

   Tärkeää: **Vaurioiden välttämiseksi älä käytä pelkkää vettä tai alkoholi-/metanolipohjaista jäähdytysnestettä.**

4. Asenna jäähdyttimen korkki ja paisuntasäiliön korkki.

Moottorin jäähdytysjärjestelmän huolto

Huoltoväli: 100 käyttötunnin välein

Kahden vuoden välein

Poista lika jäähdyttimestä ja öljynjäähdyttimestä päivittäin. Puhdista ne useammin likaisissa olosuhteissa.

Koneessa on hydraulikäyttöinen puhallinjärjestelmä, joka poistaa jäähdyttimeen/öljynjäähdyttimeen ja säleikköön kertyneet roskat automaattisesti (tai manuaalisesti) puhaltamalla taaksepäin. Tämä toiminto voi vähentää jäähdyttimen/öljynjäähdyttimen puhdistukseen kuluvaa aikaa, mutta tavanomaiset puhdistustoimet on kuitenkin suoritettava. Jäähdytin/öljynjäähdytin on yhä puhdistettava ja tarkastettava ajoittain.

1. Pysäytä moottori ja nosta konepelti.
2. Puhdista moottoritila huolellisesti roskista.
3. Puhdista jäähdyttimen/öljynjäähdyttimen molemmat sivut perusteellisesti paineilmalla (Kuva 93).

   Huomaa: Aloita tuulettimen puolelta ja puhalla roskat pois taaksepäin. Puhdista sitten takaa alkaen ja puhalla eteenpäin. Toista tämä toimenpide useita kertoja, kunnes roskia ei enää ole.

   Tärkeää: **Jäähdyttimen/öljynjäähdyttimen puhdistaminen vedellä voi edistää ennenaikaista ruostumista ja osien vaurioitumista.**

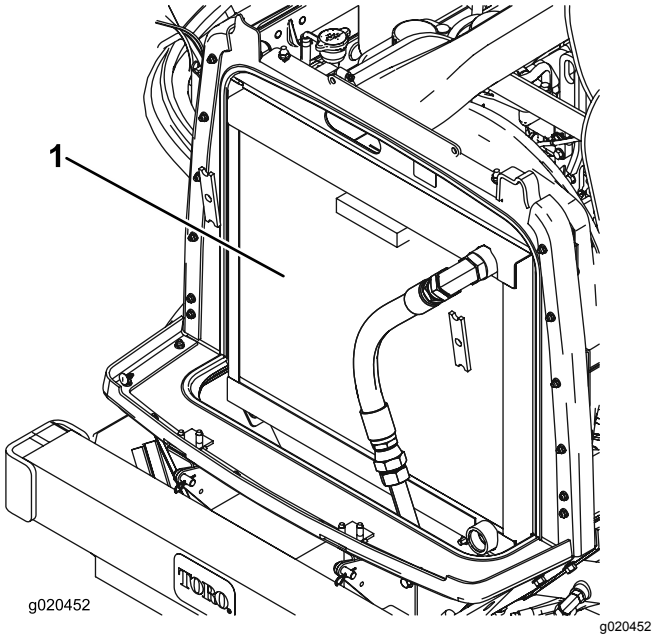

Kuva 93

1. Jäähdytin ja öljynjäähdytin

4. Sulje konepelti.

Jarrujen huolto

Jarrujen säätö

Säädä käyttöjarruja, jos jarrupolkimissa on vapaata liikettä yli 25 mm tai kun jarrut eivät toimi tehokkaasti. Vapaa liike on etäisyys, jonka jarrupoljin liikkuu, ennen kuin jarruvastus tuntuu.

1. Vapauta lukitussalpa jarrupolkimista, jotta molemmat polkimet toimivat itsenäisesti toisiinsa nähden.
2. Pienennä jarrupolkimien vapaaliikettä kiristämällä jarruja seuraavasti:
   A. Löysää kahta kiinnitysruuvia ja irrota jarrusäädön suojus (Kuva 94).

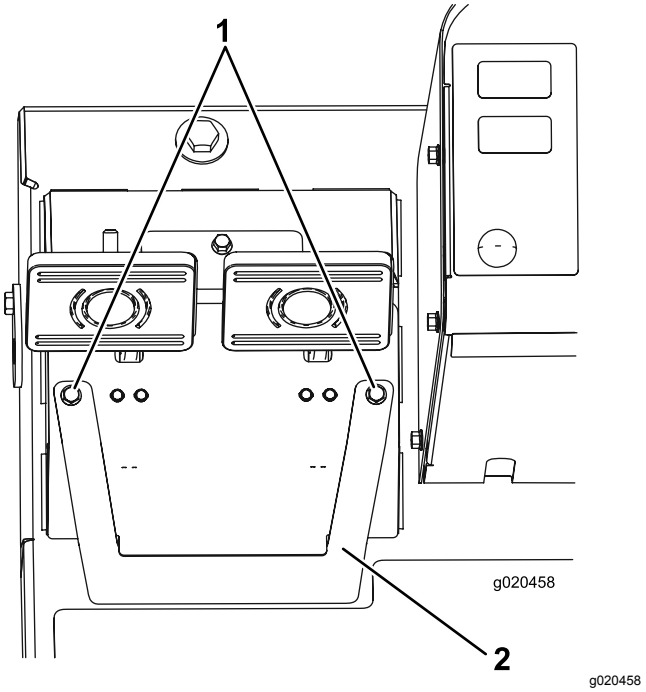

Kuva 94

1. Kiinnitysruuvit
2. Jarrusäädön suojus

   B. Löysää jarrukaapelin kierteisessä päässä olevaa etumaista mutteria (Kuva 95).

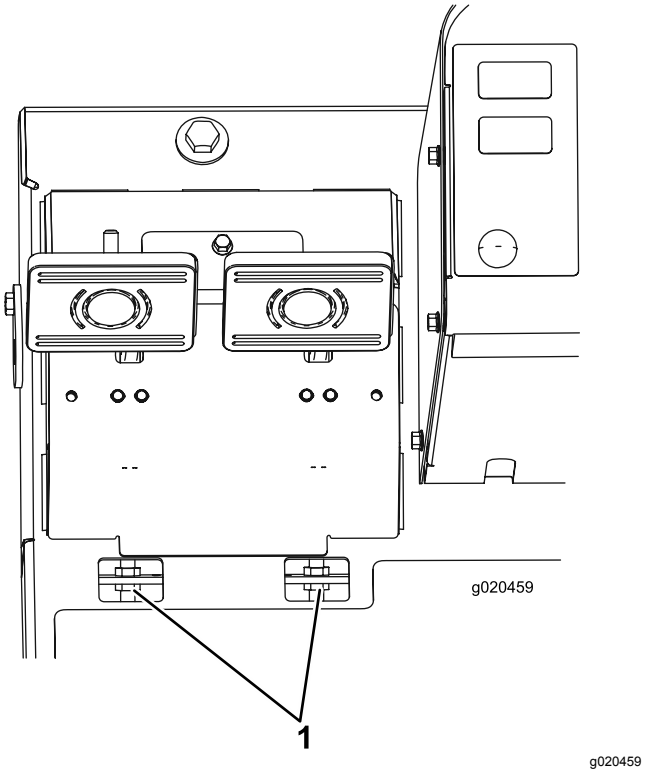

Kuva 95

1. Jarrukaapelin säätömutterit

   C. Siirrä kaapelia taaksepäin kiristämällä takimmaista mutteria, kunnes jarrupolkimissa on 13–25 mm vapaata liikettä.
   D. Kiristä etummaiset mutterit, kun jarrut on säädetty oikein.
   E. Asenna jarrusäädön suojus.

Hihnan huolto

Laturin hihnan huolto

Huoltoväli: 10 ensimmäisen käyttötunnin jälkeen
100 käyttötunnin välein

Tarkista hihnan kunto ja kireys 100 käyttötunnin välein.

Kireys on oikea, kun hihna painuu 10 mm hihnapyörien puolivälistä, kun sitä painetaan 44 N•m:n voimalla.

Jos painuma ei ole 10 mm, löysää laturin kiinnityspultteja (Kuva 96).

Huomaa: Löysää tai kiristä laturin hihnaa ja kiristä pultit. Varmista oikea kireys tarkistamalla hihnan painuma uudelleen.

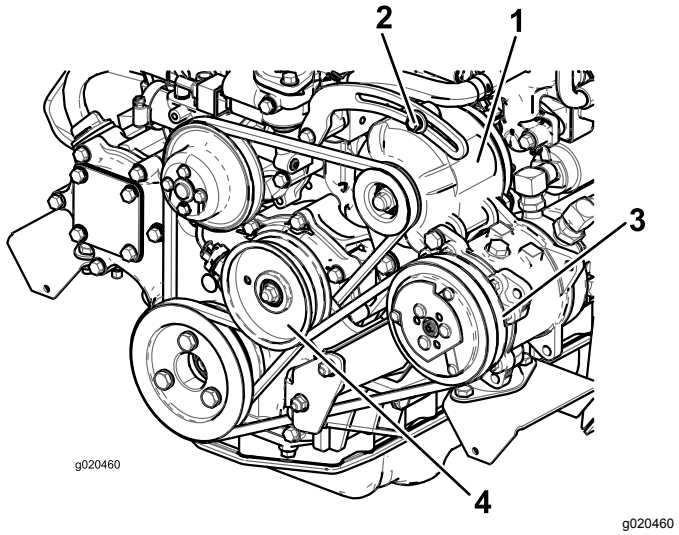

Kuva 96

1. Laturi
2. Kiinnityspultti
3. Kompressori
4. Kiristinpyörä

Kompressorin hihnan huolto

Vain ohjaamomalli

Huoltoväli: 10 ensimmäisen käyttötunnin jälkeen
100 käyttötunnin välein

Tarkista hihnan kunto ja kireys 100 käyttötunnin välein.

1. Kireys on oikea, kun hihna painuu 10 mm hihnapyörien puolivälistä, kun sitä painetaan 44 N•m:n voimalla.
2. Jos painuma ei ole 10 mm, löysää kiristinpyörän kiinnityspulttia (Kuva 96).

   Huomaa: Löysää tai kiristä kompressorin hihnaa ja kiristä pultti. Varmista oikea kireys tarkistamalla hihnan painuma uudelleen.

Terän käyttöhihnojen kiristys

Huoltoväli: 10 ensimmäisen käyttötunnin jälkeen
50 käyttötunnin välein

Tarkista leikkuupöydän käyttöhihnojen kunto ja kireys 10 ensimmäisen käyttötunnin jälkeen ja sitten aina 50 käyttötunnin välein.

Kun kireys on oikea, vetojousen sisäpituus (koukusta koukkuun) on noin 8,27–9,53 cm. Kun jousen kireys on oikea, säädä pysäytinpulttia (lukkopulttia), kunnes pultin pään ja kiristinpyörän varren väli on noin 0,17–0,4732 cm (Kuva 97).

Huomaa: Varmista, että hihna on jousen puolella hihnaohjaimeen nähden (Kuva 97).

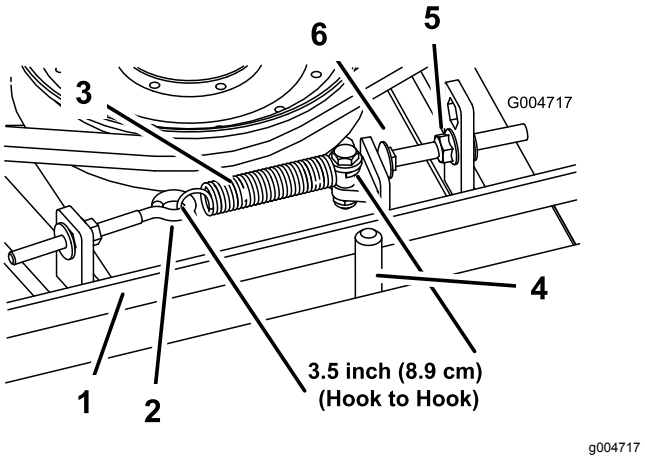

Kuva 97

1. Hihna
2. Silmukkapultti
3. Vetojousi
4. Hihnaohjain
5. Laippamutteri
6. Pysäytinpultti

Terän käyttöhihnan vaihto

Huoltoväli: 800 käyttötunnin välein

Terän käyttöhihna, jota kiristetään jousikuormitteisen kiristinpyörän avulla, on erittäin kestävä. Hihna kuitenkin kuluu ajan mittaan. Kuluneen hihnan merkkejä ovat vinkuminen hihnan pyöriessä, luistavat terät ruohoa leikattaessa, rispaantuneet reunat, palojäljet ja murtumat. Vaihda hihna, jos jokin näistä tiloista ilmenee.

1. Laske leikkuupöytä työpajan lattialle, irrota hihnasuojukset leikkuupöydän päältä ja aseta ne syrjään.
2. Löysää silmukkapulttia, jotta voit irrottaa jatkojousen (Kuva 97).
3. Löysää laippamutteria, jolla pysäytinpultti on kiinni kiinnityskielekkeessä, ja vapauta hihnan kireys siirtämällä kiristinpyörä irti hihnasta (Kuva 97).

   Huomaa: Löysää mutteria riittävästi, jotta kiristinpyörän varsi pääsee pysäytinpultin ohi.

   Huomaa: Jos pysäytinpultti irrotetaan kiinnityskielekkeestä, se on ehdottomasti asennettava takaisin aukkoon, joka kohdistaa pysäytinpultin kiristinpyörän varteen.
4. Irrota pultit, jotka kiinnittävät hydraulimoottorin leikkuupöytään (Kuva 98).

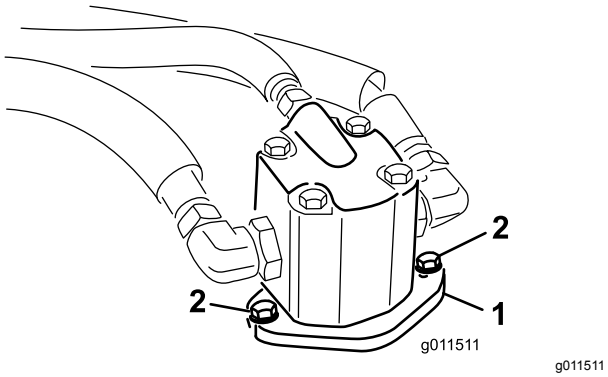

Kuva 98

1. Hydraulijärjestelmä
2. Kiinnityspultit

5. Nosta moottori pois leikkuupöydästä ja aseta se leikkuupöydän päälle.
6. Irrota vanha hihna karapyörien ja kiristinpyörän ympäriltä.
7. Asenna uusi hihna karapyörien ja kiristinpyöräkokoonpanon ympärille.
8. Sijoita hydraulimoottori leikkuupöytään asennettuasi hihnan pyörien ympärille. Asenna moottori leikkuupöytään aiemmin irrotetuilla pulteilla.

   Huomaa: Varmista, että hihna on jousen puolella hihnaohjaimeen nähden (Kuva 97).
9. Kiinnitä jatkojousi (Kuva 97) silmukkapulttiin ja kiristä hihna seuraavasti:
   - Kun kireys on oikea, vetojousen sisäpituus (koukusta koukkuun) on noin 8,27–9,53 cm.
   - Kun jousen kireys on oikea, säädä pysäytinpulttia (lukkopulttia), kunnes pultin pään ja kiristinpyörän varren väli on noin 0,17–0,4732 cm.

Hydraulijärjestelmän huolto

Hydraulijärjestelmän turvallinen käyttö

⚠ VAARA

Paineella suihkuava hydraulineste voi läpäistä ihon ja aiheuttaa vammoja.

- **Varmista, että kaikki hydrauliletkut ja -putket ovat hyvässä kunnossa ja että kaikki hydrauliputkien liitokset ja kiinnitykset ovat tiukalla, ennen kuin lisäät hydraulijärjestelmän painetta.**
- **Pidä keho ja kädet kaukana vuotavista rei'istä ja suuttimista, joista suihkuaa korkeapaineista hydraulinestettä.**
- **Etsi hydraulinestevuotoja pahvin tai paperin avulla.**
- **Poista paine varovasti hydraulijärjestelmästä, ennen kuin huollat järjestelmää.**
- **Jos nestettä pääsee ihon alle, hakeudu välittömästi lääkäriin.**

Hydraulijärjestelmän huolto

Hydraulinesteen tarkistus

Huoltoväli: Aina ennen käyttöä tai päivittäin

Säiliöön on lisätty tehtaalla noin 29 litraa korkealaatuista hydraulinestettä. Tarkista hydraulinesteen taso ennen moottorin ensimmäistä käynnistystä, ja sen jälkeen päivittäin. Suositettu neste:

Toro Premium All Season Hydraulic Fluid (Saatavana 19 litran astioissa tai 208 litran tynnyreissä. Katso osanumerot *osaluettelosta* tai pyydä ne Toro-jälleenmyyjältä).

Vaihtoehtoiset nesteet: Jos Toro-nesteitä ei ole saatavana, voidaan käyttää muita **tavallisia, öljypohjaisia** nesteitä, jotka täyttävät kaikki jäljempänä luetellut vaatimukset (ominaisuudet ja standardit). Tarkista öljyntoimittajalta, täyttääkö öljy nämä määritykset.

Huomaa: Toro ei vastaa vääränlaisten nesteiden käytöstä aiheutuneista vaurioista, joten käytä vain sellaisten tunnettujen valmistajien tuotteita, joiden luokituksiin voi luottaa.

Kulumista estävä hydraulineste, jolla on korkea viskositeetti-indeksi / alhainen jähmepiste, ISO VG 46

Ominaisuudet:	
Viskositeetti, ASTM D445	St / 40 °C 44–50
	St / 100 °C 7,9–8,5
Viskositeetti-indeksi, ASTM D2270	140–160
Jähmepiste, ASTM D97	–37 °C–45 °C
Standardit:	Vickers I-286-S (laatutaso), Vickers M-2950-S (laatutaso), Denison HF-0

Asianmukaisten hydraulinesteiden määritysten on vastattava liikkuvia koneita (teollisuuslaitoskäytön sijaan), niiden on oltava monipainotyyppisiä sekä niissä on oltava kulumista estävä lisäainepaketti ZnDTP tai ZDDP (ei tuhkattoman tyyppistä nestettä).

Toro Synthetic Biodegradable Hydraulic Fluid (Saatavana 19 litran astioissa tai 208 litran tynnyreissä. Katso osanumerot *osaluettelosta* tai pyydä ne Toro-jälleenmyyjältä)

Tämä korkealaatuinen, synteettinen, luonnossa hajoava neste on testattu ja todettu sopivaksi tälle Toro-mallille. Muunmerkkiset synteettiset nesteet eivät välttämättä ole yhteensopivia tiivisteen kanssa. Toro ei ota mitään vastuuta, jos käytetään valtuuttamattomia nesteitä.

Tärkeää: **Tämä synteettinen neste ei sovi yhteen aiemmin myydyn luonnossa hajoavan Toro-nesteen kanssa. Lisätietoja saa Toro-jälleenmyyjältä.**

Vaihtoehtoiset luonnossa hajoavat nesteet:

Mobil EAL Envirosyn H 46 (Yhdysvallat)

Mobil EAL Hydraulic Oil 46 (kansainvälinen)

Tärkeää: **Monet hydraulinesteet ovat lähes värittömiä, mikä vaikeuttaa vuotojen toteamista. Hydraulinestejärjestelmään tarkoitettua punaista värilisäainetta on saatavana 20 ml:n pulloissa. Yksi pullo riittää 15–22 litralle hydrauliöljyä. Tilaa osa nro 44-2500 valtuutetulta Toro-jälleenmyyjältä.**

1. Aseta kone tasaiselle alustalle, laske leikkuupöydät alas, sammuta moottori ja irrota avain virtalukosta.
2. Tarkista hydraulinesteen määrä (Kuva 99).

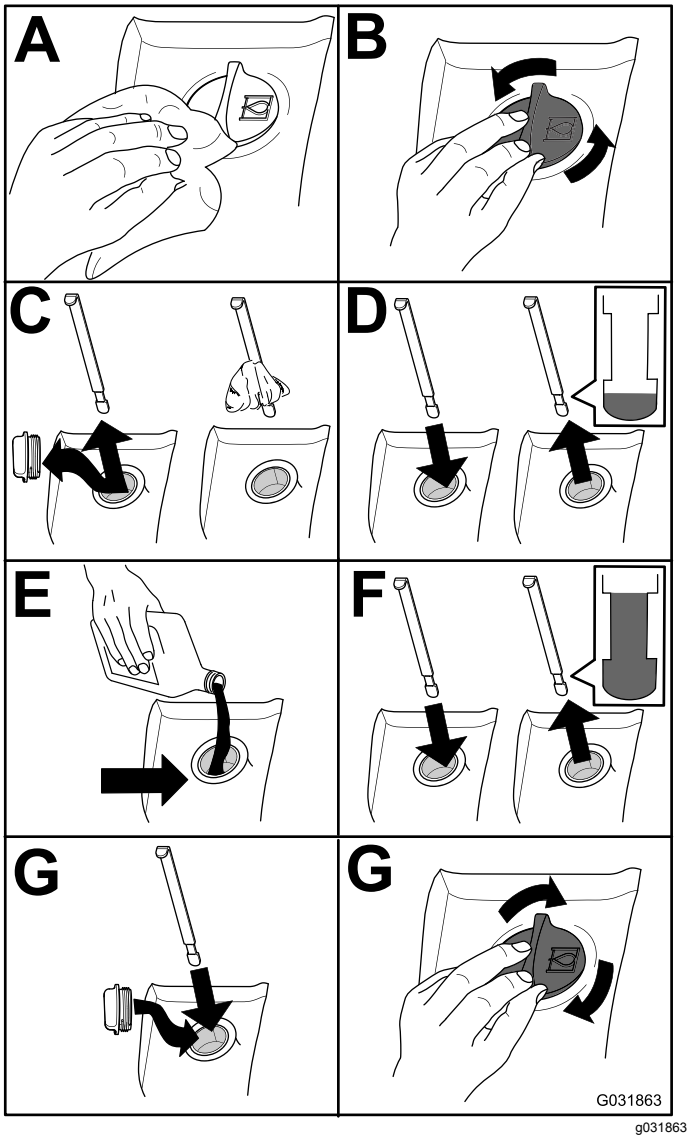

g031863

Kuva 99

Hydraulinesteen vaihto

Huoltoväli: 800 käyttötunnin välein

Jos neste saastuu, ota yhteys paikalliseen Toro-jälleenmyyjääsi, sillä koko järjestelmä on huuhdeltava. Saastunut neste näyttää maitomaiselta tai mustalta puhtaaseen öljyyn verrattuna.

1. Aseta kone tasaiselle alustalle, laske leikkuupöydät alas, sammuta moottori ja irrota avain virtalukosta.
2. Irrota säiliön pohjan etuosassa oleva tyhjennystulppa ja anna hydraulinesteen valua suureen tyhjennysastiaan.
3. Kun hydraulinestettä ei enää valu, aseta tulppa takaisin paikalleen ja kiristä se.
4. Täytä säiliö hydraulinesteellä (Kuva 100). Katso kohta Hydraulinesteen tarkistus (sivu 69).

Tärkeää: **Käytä vain ohjeissa mainittuja hydraulinesteitä. Muut nesteet vahingoittavat järjestelmää.**

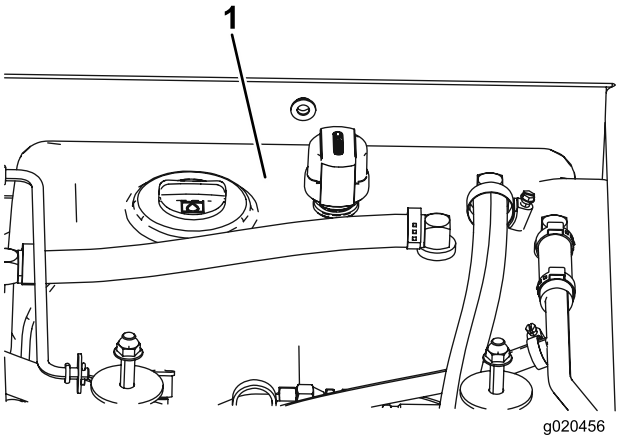

g020456

Kuva 100

1. Hydraulinestesäiliö

5. Asenna säiliön korkki, käynnistä moottori ja käytä kaikkia hydraulisia laitteita, jotta hydraulineste leviää koko järjestelmään.

   Huomaa: Varmista myös, että vuotoja ei ole. Sammuta sitten moottori.

6. Tarkista nestemäärä ja lisää nestettä mittatikun Full-merkintään saakka.

   Huomaa: Älä täytä liikaa.

Hydraulisuodattimien vaihto

Huoltoväli: 200 ensimmäisen käyttötunnin jälkeen

800 käyttötunnin välein

Käytä Toron vaihtosuodatinta osanro 94-2621 koneen takaosassa (leikkuupöytä) ja suodatinta osanro 75-1310 koneen etuosassa.

Tärkeää: **Muiden suodattimien käyttö saattaa mitätöidä joidenkin osien takuun.**

1. Aseta kone tasaiselle alustalle, laske leikkuupöydät alas, kytke seisontajarrut, sammuta moottori ja irrota avain virtalukosta.
2. Vaihda hydraulisuodattimet (Kuva 101).

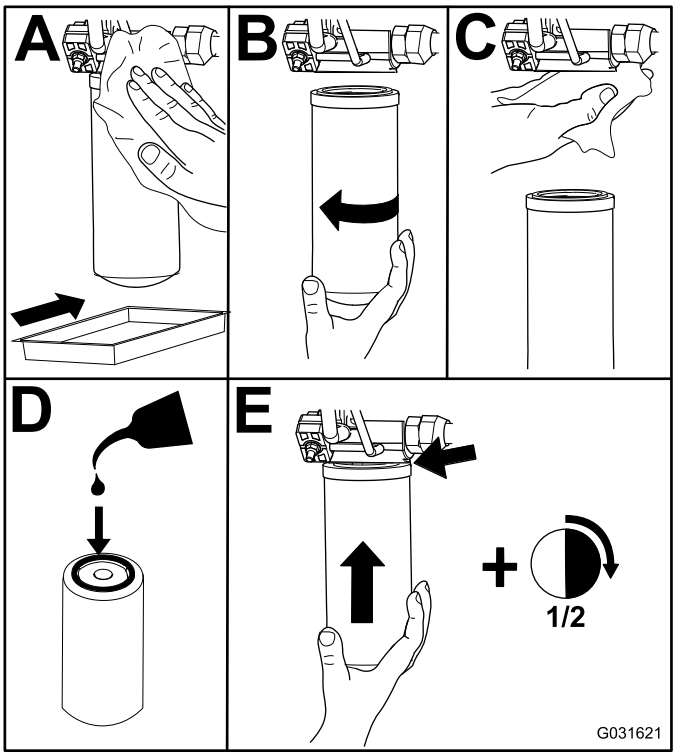

g031621

Kuva 101

3. Käynnistä moottori ja anna sen käydä pari minuuttia, jotta kaikki ilma purkautuu järjestelmästä. Sammuta sitten moottori ja tarkista, että järjestelmässä ei ole vuotoja.

Hydrauliletkujen ja -putkien tarkistus

Huoltoväli: Kahden vuoden välein

Tarkista päivittäin, ettei hydrauliletkuissa ja -putkissa ole vuotoja, kulumia, säävahinkoja tai kemiallisia vaurioita ja etteivät letkut ole kiertyneet eivätkä kiinnitykset tai liitännät löystyneet. Suorita kaikki tarvittavat korjaukset ennen koneen käyttöä.

Vastapainopaineen säätö

Vastapainon testiportilla testataan vastapainopiirin paine (Kuva 102). Suositeltu vastapainon paine on 22,41 bar. Säädä vastapainon painetta löysäämällä lukkomutteria ja kiertämällä säätöruuvia (Kuva 102) myötäpäivään, kun haluat lisätä painetta, ja kiertämällä ruuvia vastapäivään, kun haluat laskea painetta. Kiristä sitten lukkomutteri. Painetta tarkistettaessa moottorin on oltava käynnissä ja leikkuupöydän on oltava alhaalla ja kellunta-asennossa.

Huomaa: Kaikkien kolmen leikkuupöydän kääntöpyörien on pysyttävä maassa, kun vastapainoa säädetään ja kun se on käytössä.

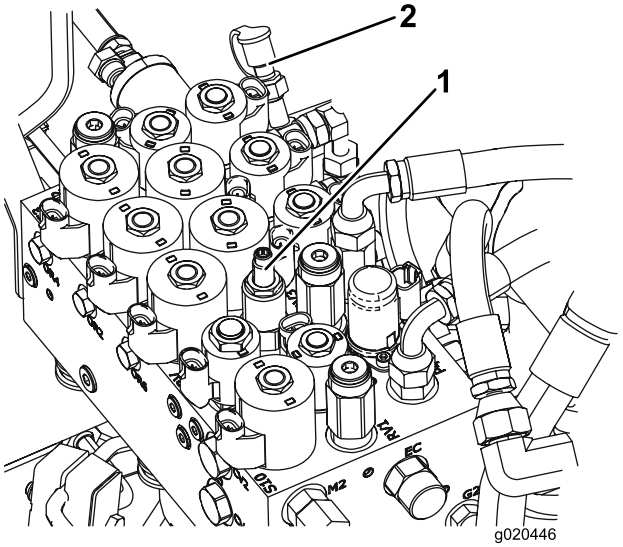

g020446

Kuva 102

1. Vastapainon säätöruuvi
2. Vastapainon testiportti

Leikkurin huolto

Etuleikkuupöydän kääntäminen (kallistaminen) pystyasentoon

Huomaa: Vaikka tätä toimenpidettä ei tarvitse suorittaa normaalin huollon yhteydessä, etuleikkuupöytä voidaan kääntää pystyyn. Leikkuupöytä kallistetaan seuraavasti:

1. Nosta etuleikkuupöytä hieman irti lattiasta, kytke seisontajarru, sammuta moottori ja irrota avain virtalukosta.
2. Irrota sokka ja liitintappi, joilla leikkuupöydän kuljetuslukitsin on kiinnitetty lukitsinlevyyn. Käännä salpaa leikkuupöydän takaosaa kohti.
3. Irrota sokka ja liitintappi, jotka kiinnittävät leikkuukorkeusketjut leikkuupöydän takaosaan.
4. Käynnistä moottori ja nosta etuleikkuupöytää hitaasti. Sammuta moottori ja irrota virta-avain.
5. Tartu leikkuupöydän etuosaan ja nosta se pystyyn.
6. Pidä leikkuupöytää pystyssä, kiinnitä kaapelin pää leikkuupöydän nostovarressa olevaan tappiin ja varmista se sokalla (Kuva 103).

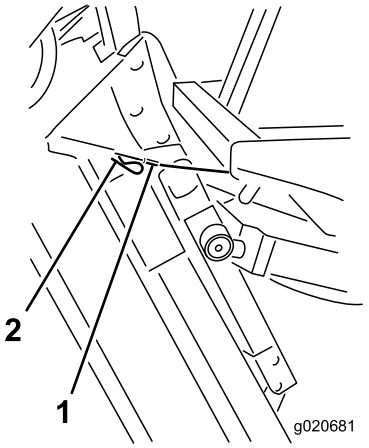

g020681

Kuva 103

1. Kaapeli
2. Tappi

Etuleikkuupöydän kääntäminen alas

1. Pidä leikkuupöytää pystyssä toisen henkilön avustuksella, irrota kaapelin pään varmistuksena oleva sokka ja irrota kaapeli tapista.
2. Käännä (kallista) leikkuupöytää alaspäin.
3. Aseta kaapeli säilytykseen käyttäjän tason alle.
4. Istuudu istuimelle, käynnistä moottori ja laske leikkuupöytää, kunnes se on vain vähän irti maasta.
5. Kiinnitä leikkuukorkeusketjut leikkuupöydän takaosaan.
6. Käännä kuljetuslukitsin ylös paikalleen ja kiinnitä se liitintapilla ja sokalla.

Leikkuupöydän kaltevuuden säätö

Leikkuupöydän kaltevuuden mittaus

Leikkuupöydän pitkittäiskaltevuus tarkoittaa leikkuukorkeuden erotusta terätason etureunan ja takareunan välillä. Toro suosittelee terän kaltevuudeksi 8–11 mm. Tällöin terätason takareuna on 8–11 mm korkeammalla kuin etureuna.

1. Pysäköi kone tasaiselle alustalle työpajan lattialle.
2. Aseta leikkuupöytä halutulle leikkuukorkeudelle.
3. Käännä terä osoittamaan suoraan eteenpäin.
4. Mittaa lyhyen viivaimen avulla etäisyys lattiasta terän etukärkeen.
5. Käännä terän kärki taakse ja mittaa etäisyys lattiasta terän kärkeen.
6. Laske terän kaltevuus vähentämällä etumitta takamitasta.

Etuleikkuupöydän kaltevuuden säätö

1. Löysää vastamuttereita leikkuukorkeusketjun U-pultin ylä- tai alapäästä (Kuva 104).
2. Nosta tai laske leikkuupöydän takaosaa ja aseta oikea leikkuupöydän kaltevuus säätämällä toista mutterisarjaa.
3. Kiristä vastamutterit.

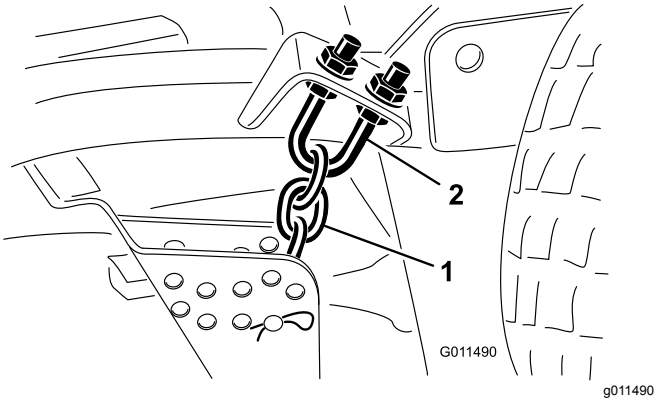

Kuva 104

1. Leikkuukorkeusketju
2. U-pultti

Sivuleikkuupöydän kaltevuuden säätö

Huoltoväli: 800 käyttötunnin välein

1. Irrota kiristyskanta kara-akselista ja liu'uta kara pois kääntöpyörän varresta (Kuva 105).

   Huomaa: Nosta tai laske kääntöpyörää sijoittamalla välilevyt niin, että leikkuupöytä on oikeassa kaltevuudessa.

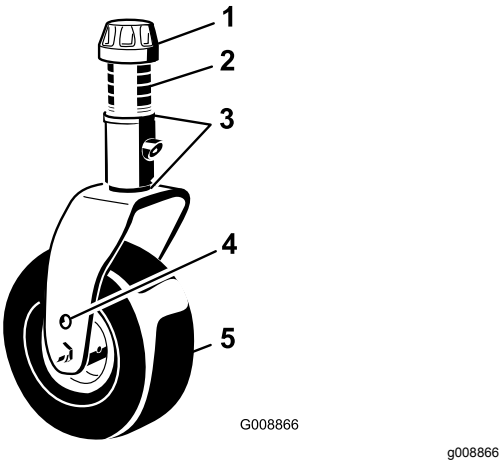

Kuva 105

1. Kiristyskanta
2. Välikappaleet
3. Välilevyt
4. Akselin kiinnitysreiät
5. Kääntöpyörä

2. Asenna kiristyskanta.

Kääntöpyörän varren holkkien huolto

Kääntöpyörien varsien holkit on painettu putken ylä- ja alapäähän, ja runsaan käytön jälkeen holkit kuluvat. Tarkasta holkit siirtämällä kääntöpyörän haarukkaa edestakaisin ja sivulta toiselle. Jos kääntöpyörän kara on löysällä holkkien sisällä, holkit ovat kuluneet ja ne on vaihdettava.

1. Nosta leikkuupöytää siten, että pyörät irtoavat maasta. Tue leikkuupöytä siten, että se ei pääse putoamaan.
2. Irrota kiristyskanta, välilevyt ja aluslaatta kääntöpyörän karan päältä.
3. Vedä kääntöpyörän kara ulos asennusputkesta.

   Huomaa: Jätä aluslaatta ja välilevyt karan alaosaan.

4. Aseta pistepuikko asennusputken ylä- tai alapäähän ja vedä holkki ulos putkesta (Kuva 106).

   Huomaa: Ota myös toinen holkki putkesta. Puhdista putkien sisäpuoli.

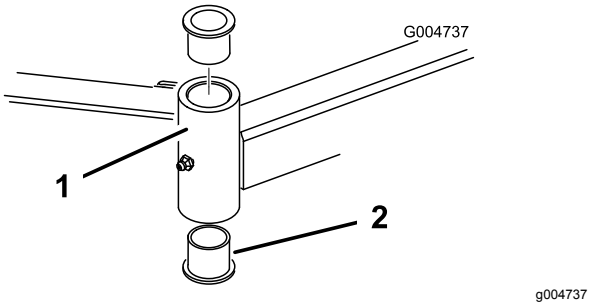

Kuva 106

1. Kääntöpyörän varren putki
2. Holkit

5. Levitä rasvaa uusien holkkien sisä- ja ulkopintaan.
6. Käytä vasaraa ja litteää levyä ja siirrä holkit asennusputkeen.
7. Tarkasta, ettei kääntöpyörän karassa ole kulumia, ja vaihda se tarvittaessa.
8. Työnnä kääntöpyörän kara holkkien ja asennusputken läpi.
9. Liu'uta painealuslaatta ja välilevyt karaan ja asenna kiristyskanta kääntöpyörän karaan, jotta kaikki osat pysyvät paikoillaan.

Kääntöpyörien ja laakereiden huolto

Huoltoväli: 800 käyttötunnin välein

1. Irrota lukkomutteri pultista, jolla kääntöpyöräkokoonpano on kiinnitetty kääntöpyörän haarukan (Kuva 107) tai kääntöpyörän varren (Kuva 108) väliin.

   Huomaa: Tartu kääntöpyörään ja irrota pultti haarukasta tai kääntövarresta.

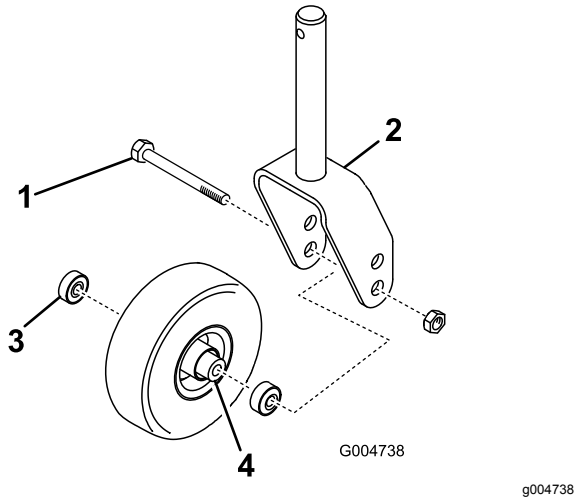

Kuva 107

1. Kääntöpyörän pultti
2. Kääntöpyörän haarukka
3. Laakeri
4. Laakerin välikappale

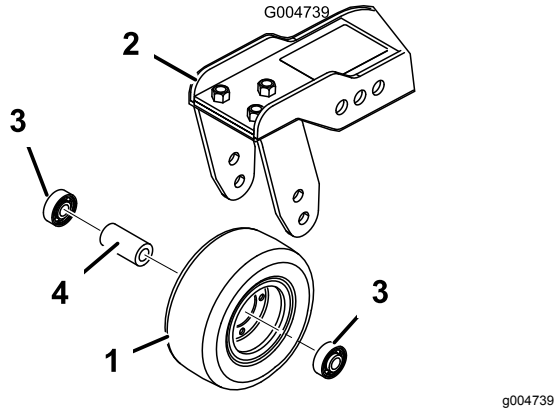

Kuva 108

1. Kääntöpyörä
2. Kääntöpyörän varsi
3. Laakeri
4. Laakerin välikappale

2. Irrota laakeri pyörännavasta ja päästä laakerin välikappale putoamaan (Kuva 107 ja Kuva 108).
3. Irrota laakeri pyörännavan vastakkaiselta puolelta.
4. Tarkasta, etteivät laakerit, välilevy ja pyörännavan sisäpuoli ole kuluneet, ja vaihda vaurioituneet osat.
5. Työnnä laakeri pyörännapaan kääntöpyörän kokoamista varten.

   Huomaa: Asentaessasi laakereita paina laakerin ulompaa vierintäpintaa.
6. Liu'uta välikappale pyörännapaan. Työnnä toinen laakeri pyörännavan avoimeen päähän siten, että se kiinnittyy pyörännavan sisällä olevaan laakerin välikappaleeseen.
7. Asenna kääntöpyöräkokoonpano kääntöpyörän haarukan väliin ja kiinnitä se pultilla ja lukkomutterilla.

Terän huolto

Terien turvallinen käyttö

⚠ HENGENVAARA

Kulunut tai vaurioitunut terä voi rikkoutua ja terän pala voi sinkoutua käyttäjään tai ohikulkijaan päin sekä aiheuttaa vakavan henkilövahingon tai kuoleman. Älä yritä korjata vaurioitunutta terää, koska se saattaa mitätöidä tuotteen turvasertifioinnin.

- **Terä on tarkistettava säännöllisesti kulumisen ja vaurioiden varalta.**
- **Älä yritä suoristaa taipunutta terää tai hitsata murtunutta tai lohjennutta terää.**
- **Kulunut tai vaurioitunut terä on vaihdettava.**

- Ole varovainen, kun tarkastat teriä. Kiedo terien ympärille esimerkiksi kangas tai käytä käsineitä ja noudata varovaisuutta teriä huoltaessasi. Terät on vaihdettava, niitä ei saa suoristaa eikä hitsata.
- Ole varovainen käsitellessäsi moniteräisiä koneita, sillä yhden terän kääntäminen saattaa kääntää myös muita teriä.

Taipuneen terän tarkistus

Jos kone osuu vieraaseen esineeseen, tarkasta, onko koneessa vaurioita, ja korjaa ne ennen laitteen käynnistämistä ja käyttämistä. Kiristä kaikki karapyörän mutterit momenttiin 176–203 N•m.

1. Pysäköi kone tasaiselle alustalle. Nosta leikkuupöytä, kytke seisontajarru, aseta ajopoljin VAPAA-asentoon, aseta voimanulosoton vipu POIS-asentoon, sammuta moottori ja irrota virta-avain.

   Huomaa: Tue leikkuupöytä siten, ettei se pääse vahingossa putoamaan alas.
2. Käännä terää, kunnes päät osoittavat eteen- ja taaksepäin. Mittaa etäisyys leikkuupöydän sisäpinnasta terän etuosan leikkuusärmään (Kuva 109).

   Huomaa: Merkitse tämä mitta muistiin.

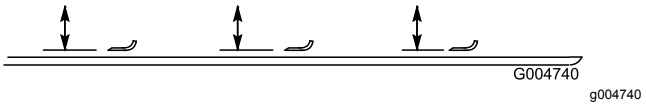

Kuva 109

3. Käännä terän vastakkainen pää osoittamaan eteenpäin ja mittaa leikkuupöydän ja terän

leikkuusärmän etäisyys samassa asennossa kuin vaiheessa 2.

Huomaa: Vaiheiden 2 ja 3 välisten mittojen ero ei saa olla yli 3 mm. Jos ero on yli 3 mm, terä on vaihdettava, koska se on taipunut. Katso kohta Leikkuuterien irrotus ja asennus (sivu 75).

Leikkuuterien irrotus ja asennus

Terä on vaihdettava, jos se on osunut kiinteään esineeseen, jos se on epätasapainossa tai jos se on taipunut. Käytä aina alkuperäisiä Toro-vaihtoteriä, jotta turvallisuus ja suorituskyky olisivat parhaat mahdolliset.

1. Nosta leikkuupöytä ylimpään asentoon, kytke seisontajarru, sammuta moottori ja irrota avain virtalukosta.

   Huomaa: Tue leikkuupöytä siten, ettei se pääse vahingossa putoamaan alas.

2. Tartu terän päähän liinan tai paksun hansikkaan avulla.
3. Irrota teräpultti, nurmisuojakupu ja terä kara-akselista (Kuva 110).

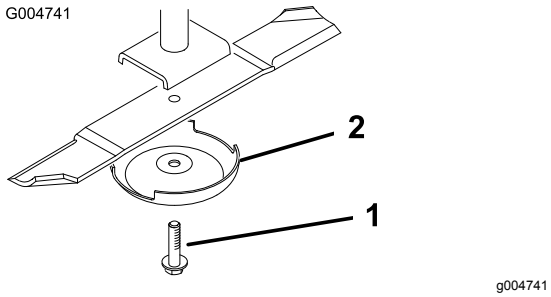

Kuva 110

1. Teräpultti
2. Nurmisuojakupu

4. Asenna terä, nurmisuojakupu ja teräpultti ja kiristä teräpultti momenttiin 115–149 N•m.

   Tärkeää: **Terän kuperan puolen on oltava leikkuupöydän sisäpuolta kohden, jotta leikkuujäljestä tulee hyvä.**

   Huomaa: Jos terä osuu vieraaseen esineeseen, kiristä kaikki karapyörän mutterit momenttiin 115–149 N•m.

Leikkuuterien tarkastus ja teroitus

Kaksi terän kohtaa on otettava huomioon, kun leikkurin terä tarkastetaan ja huolletaan: siipi ja leikkuusärmä. Sekä leikkuusärmät että siipi, eli ylöspäin käännetty osa leikkuusärmää vastapäätä, vaikuttavat leikkuutulokseen. Siipi on tärkeä, koska se nostaa ruohon suoraksi pystyyn ja tuottaa tasaisen leikkuutuloksen. Siipi kuluu kuitenkin vähitellen käytön aikana. Sitä mukaa kun siipi kuluu, leikkuutuloksen laatu heikentyy hieman, vaikka leikkuusärmät olisivat terävät. Terän leikkuusärmän on oltava terävä, jotta ruoho leikkautuu eikä repeydy. Leikkuusärmä on tylsä, kun ruohon kärjet ovat ruskeat ja repeytyneet. Teroita leikkuusärmät, jotta leikkuutulos parantuu.

1. Pysäköi kone tasaiselle alustalle. Nosta leikkuupöytä, kytke seisontajarru, aseta ajopoljin VAPAA-asentoon, aseta voimanulosoton vipu POIS-asentoon, sammuta moottori ja irrota virta-avain.
2. Tarkasta terän leikkuusärmät huolellisesti, varsinkin kohdat, joissa terän tasaiset ja käyrät osat kohtaavat (Kuva 111).

   Huomaa: Tarkista terä ennen leikkurin käyttöä, koska hiekka ja hankaavat materiaalit voivat kuluttaa metallia, jolla terän tasaiset ja käyrät osat liittyvät toisiinsa. Vaihda terä, jos siinä on kulumisen merkkejä (Kuva 111).

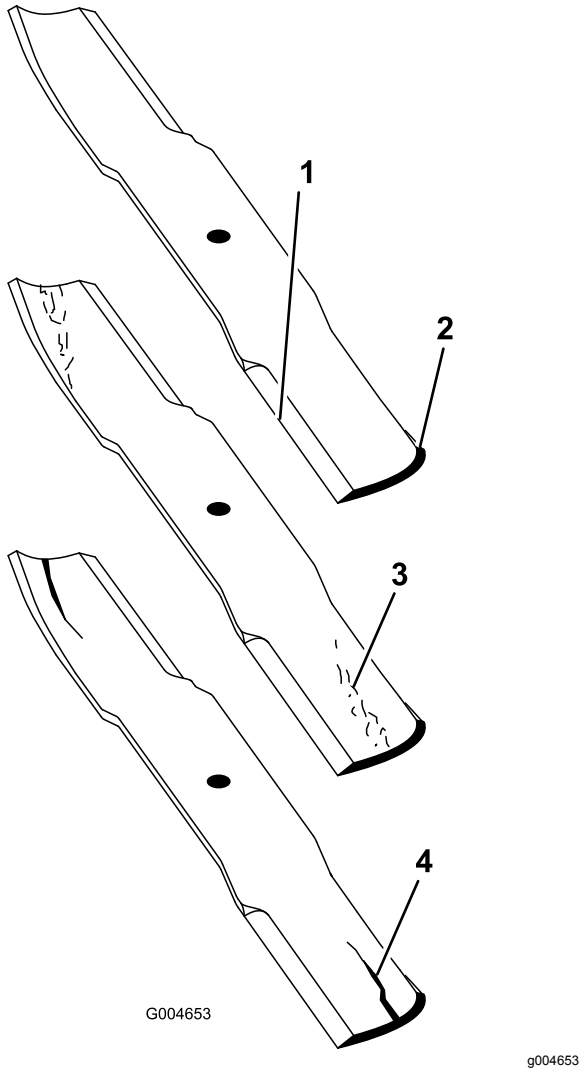

Kuva 111

1. Leikkuusärmä
2. Kupera alue
3. Kulumisjälkiä/urautumista
4. Halkeama

3. Tarkasta kaikkien terien leikkuusärmät ja teroita tylsät tai urautuneet leikkuusärmät (Kuva 112).

   Huomaa: Teroita vain leikkuusärmän yläosa ja säilytä alkuperäinen leikkuukulma, jotta terävyys säilyy (Kuva 112). Terä säilyttää tasapainonsa, kun molemmista leikkuusärmistä poistetaan metallia yhtä paljon.

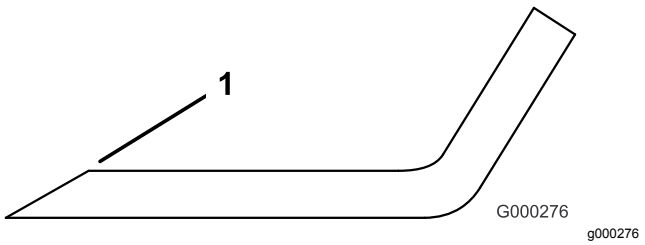

Kuva 112

1. Teroita alkuperäiseen kulmaan.

Huomaa: Irrota terät ja teroita ne hiomalaitteessa. Asenna leikkuusärmien teroituksen jälkeen terä, nurmisuojakupu ja teräpultti. Katso Leikkuuterien irrotus ja asennus (sivu 75).

Leikkuupöydän epätasapainon korjaus

Jos saman leikkuupöydän terät ovat epätasapainossa, ruohon leikkuujälkeen tulee raitoja. Ongelma voidaan korjata varmistamalla, että terät ovat suorassa ja että kaikki terät leikkaavat samassa tasossa.

1. Pysäköi kone tasaiselle alustalle työpajan lattialle.
2. Nosta leikkuukorkeus ylimpään asentoon. Lisätietoja on kohdassa Leikkuukorkeuden säätö (sivu 27).
3. Laske leikkuupöytä tasaiselle alustalle ja irrota leikkuupöydän päällä olevat suojukset.
4. Löysää kiristinpyörän kiinnittävää laippamutteria, jotta hihna löystyy.
5. Käännä teriä, kunnes päät osoittavat eteen- ja taaksepäin. Mittaa etäisyys lattiasta leikkuusärmän etukärkeen.

   Huomaa: Merkitse tämä mitta muistiin. Käännä sitten samaa terää siten, että sen vastakkainen pää osoittaa eteenpäin, ja mittaa uudelleen. Näiden etäisyyksien välinen ero saa olla korkeintaan 3 mm. Jos etäisyys on yli 3 mm, vaihda terä, koska se on taipunut. Muista mitata kaikki terät.
6. Vertaa ulkoterien mittoja keskiterän mittaan.

   Huomaa: Keskiterä ei saa olla yli 10 mm alempana kuin ulkoterät. Jos keskiterä on yli 10 mm alempana kuin ulkoterät, siirry vaiheeseen 7 ja lisää välilevyjä karakotelon ja leikkuupöydän alareunan väliin.
7. Irrota pultit, litteät aluslaatat, varmistuslaatat ja mutterit ulommasta karasta alueelta, jolle välilevyt on lisättävä.

   Huomaa: Nosta tai laske terää lisäämällä välilevy (osanro 3256-24) karakotelon ja leikkuupöydän alareunan väliin. Tarkasta koko ajan terien kohdistus ja lisää välilevyjä, kunnes terien kärjet ovat halutun mitan etäisyydellä.

   Tärkeää: **Älä käytä missään aukossa useampaa kuin kolmea välilevyä. Jos lisäät johonkin aukkoon useamman kuin yhden välilevyn, käytä viereisissä aukoissa vähemmän levyjä.**
8. Säädä kiristinpyörä ja asenna hihnan suojukset.

Ohjaamon ilmansuodatti-mien puhdistus

Huoltoväli: 250 käyttötunnin välein

1. Irrota ruuvit ja säleiköt ohjaamon sisällä ja takana olevista ilmansuodattimista (Kuva 113 ja Kuva 114).

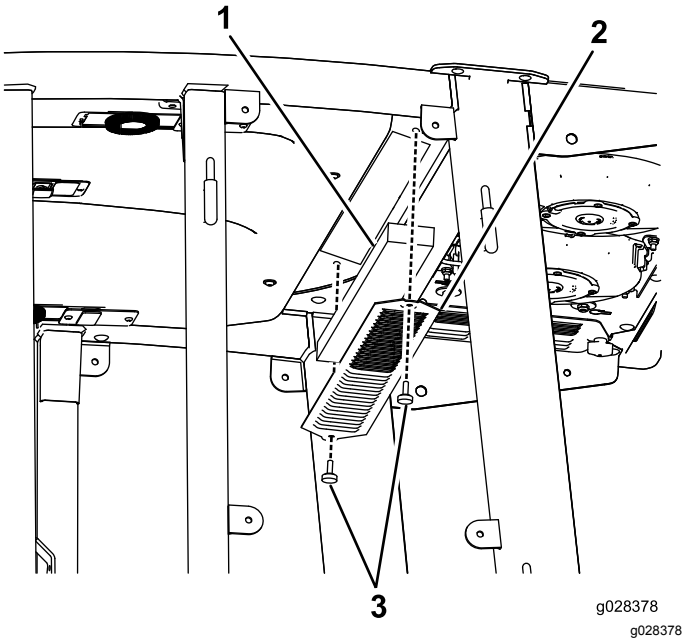

Kuva 113

Ohjaamon sisällä oleva ilmansuodatin

1. Suodatin
2. Säleikkö
3. Ruuvi

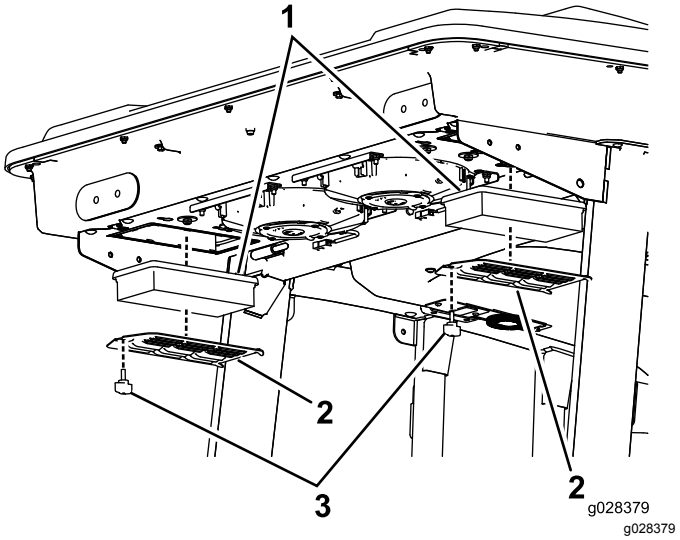

Kuva 114

Ohjaamon takana oleva ilmansuodatin

1. Suodatin
2. Säleikkö
3. Ruuvi

2. Puhdista suodattimet puhaltamalla puhdasta, öljytöntä paineilmaa niiden läpi.

   Tärkeää: **Vaihda suodatin, jos siinä on reikä, repeämä tai muu vaurio.**

3. Asenna suodattimet ja säleikkö ja kiinnitä ne siipiruuveilla.

Ilmastointilaitteen kokoonpanon puhdistus

Huoltoväli: 250 käyttötunnin välein (useammin erittäin pölyisissä tai likaisissa olosuhteissa).

1. Tee ennen huoltoa tehtävät toimenpiteet. Katso kohta Turvallisuus ennen huoltoa (sivu 52).
2. Irrota jokaisen puhaltimen johto.

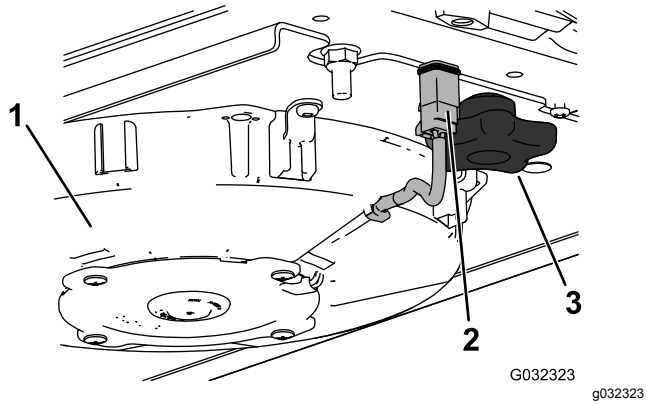

Kuva 115

Kuvassa oikea puhallin

1. Puhallin
2. Johto
3. Nuppi

3. Irrota molemmat nupit ja irrota puhallinkokoonpano.
4. Avaa ilmastointilaitteen kokoonpanon neljä salpaa ja irrota ritilä.

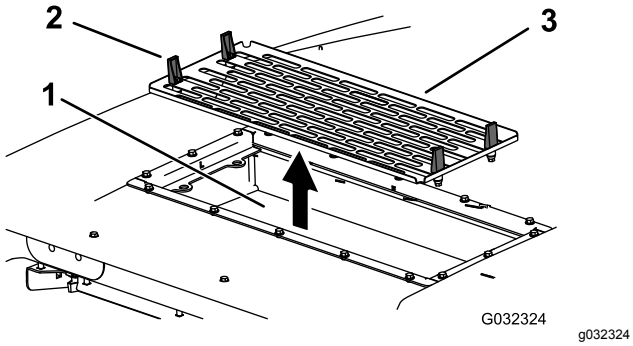

Kuva 116

1. Ilmastointilaitteen jäähdytyselementti
2. Salpa
3. Ilmastointilaitteen ritilä

5. Irrota ilmansuodattimet (katso Kuva 114).
6. Puhdista ilmastointilaitteen kokoonpano.
7. Asenna ilmansuodattimet, ritilä ja puhallinkokoonpano (Kuva 114, Kuva 115 ja Kuva 116).
8. Kytke jokaisen puhaltimen johto (Kuva 115).

Ohjaamon pesu painepesurilla

Tärkeää: **Käsittele ohjaamon tiivisteitä ja valoja varovasti (Kuva 117). Jos käytät painepesuria, pidä pesurin varsi vähintään 0,6 metrin päässä koneesta. Älä kohdista painepesurin suihkua suoraan ohjaamon tiivisteisiin, valoihin tai takaulokkeen alle.**

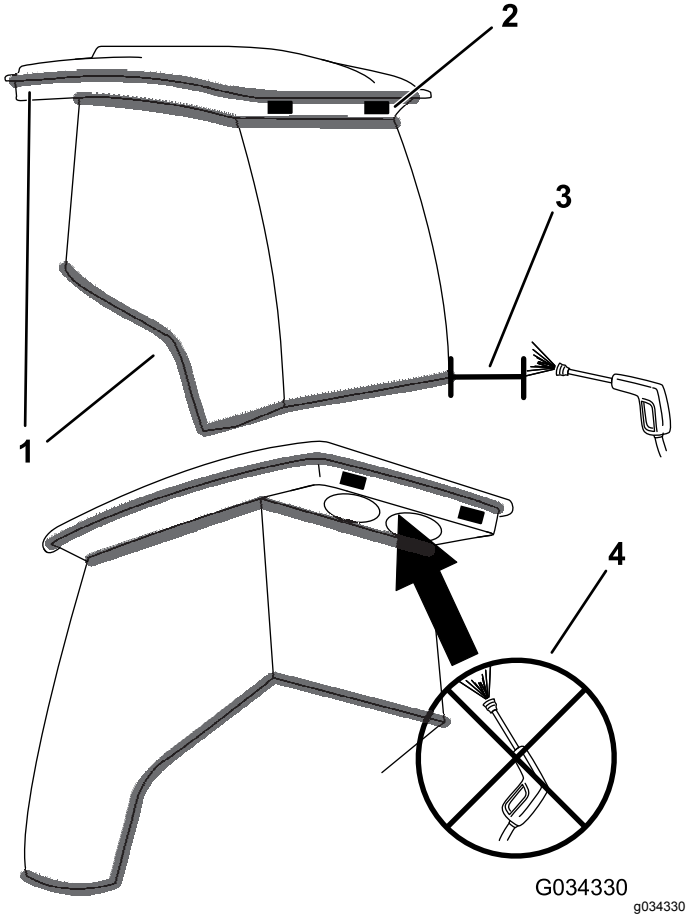

Kuva 117

1. Tiiviste
2. Valo
3. Pidä pesurin varsi 0,6 metrin päässä.
4. Älä kohdista painepesurin suihkua takaulokkeen alle.

Varastointi

Säilytyksen valmistelu

Ajoyksikkö

1. Puhdista ajoyksikkö, leikkuupöydät ja moottori huolellisesti.
2. Tarkista rengaspaineet. Katso Rengaspaineen tarkistus (sivu 25).
3. Tarkista, etteivät kiinnikkeet ole löysällä, ja kiristä tarvittaessa.
4. Rasvaa tai öljyä kaikki rasvanipat ja nivelet. Pyyhi pois ylimääräinen voiteluaine.
5. Hio varovasti ja maalaa korjausmaalilla maalipinnat, jotka ovat naarmuuntuneet, lohkeilleet tai ruostuneet. Korjaa kaikki metallirungossa olevat kolhut.
6. Huolla akku ja kaapelit seuraavasti:
   A. Irrota akkuliittimet akun navoista.
   B. Puhdista akku, liittimet ja navat teräsharjalla ja ruokasoodaliuoksella.
   C. Voitele kaapeliliittimet ja akun navat Grafo 112X -suojarasvalla (Toron osanro 505-47) tai vaseliinilla ruostumisen ehkäisemiseksi.
   D. Lataa akku hitaasti 60 päivän välein 24 tunnin ajan, jotta akkuun ei muodostu lyijysulfaattia.

Moottori

1. Tyhjennä moottoriöljy öljypohjasta ja aseta tyhjennystulppa paikalleen.
2. Irrota ja hävitä öljynsuodatin. Asenna uusi öljynsuodatin.
3. Täytä öljysäiliö moottoriöljyllä.
4. Käynnistä moottori ja käytä sitä joutokäynnillä parin minuutin ajan.
5. Sammuta moottori.
6. Huuhtele polttoainesäiliö tuoreella ja puhtaalla dieselpolttoaineella.
7. Varmista kaikki polttoainejärjestelmän liitännät.
8. Puhdista ja huolla ilmanpuhdistinjärjestelmä perusteellisesti.
9. Tiivistä ilmanpuhdistimen imuaukko sekä pakoaukko säänkestävällä teipillä.
10. Tarkista pakkassuojaus ja lisää veden ja etyleeniglykolin seosta (50:50) alueella odotettavissa olevan alimman lämpötilan mukaan.

Huomautuksia:

Huomautuksia:

Huomautuksia:

Kansainväliset jakelijat

Jakelija:	Maa:	Puhelinnumero:	Jakelija:	Maa:	Puhelinnumero:
Agrolanc Kft	Unkari	36 27 539 640	Maquiver S.A.	Kolumbia	57 1 236 4079
Asian American Industrial (AAI)	Hongkong	852 2497 7804	Maruyama Mfg. Co. Inc.	Japani	81 3 3252 2285
B-Ray Corporation	Korea	82 32 551 2076	Mountfield a.s.	Tšekin tasavalta	420 255 704 220
Brisa Goods LLC	Meksiko	1 210 495 2417	Mountfield a.s.	Slovakia	420 255 704 220
Casco Sales Company	Puerto Rico	787 788 8383	Munditol S.A.	Argentiina	54 11 4 821 9999
Ceres S.A.	Costa Rica	506 239 1138	Norma Garden	Venäjä	7 495 411 61 20
CSSC Turf Equipment (pvt) Ltd.	Sri Lanka	94 11 2746100	Oslinger Turf Equipment SA	Ecuador	593 4 239 6970
Cyril Johnston & Co.	Pohjois-Irlanti	44 2890 813 121	Oy Hako Ground and Garden Ab	Suomi	358 987 00733
Cyril Johnston & Co.	Irlanti	44 2890 813 121	Parkland Products Ltd.	Uusi-Seelanti	64 3 34 93760
Fat Dragon	Kiina	886 10 80841322	Perfetto	Puola	48 61 8 208 416
Femco S.A.	Guatemala	502 442 3277	Pratoverde SRL.	Italia	39 049 9128 128
FIVEMANS New-Tech Co., Ltd	Kiina	86-10-6381 6136	Prochaska & Cie	Itävalta	43 1 278 5100
ForGarder OU	Viro	372 384 6060	RT Cohen 2004 Ltd.	Israel	972 986 17979
G.Y.K. Company Ltd.	Japani	81 726 325 861	Riversa	Espanja	34 9 52 83 7500
Geomechaniki of Athens	Kreikka	30 10 935 0054	Lely Turfcare	Tanska	45 66 109 200
Golf international Turizm	Turkki	90 216 336 5993	Lely (U.K.) Limited	Yhdistynyt kuningaskunta	44 1480 226 800
Hako Ground and Garden	Ruotsi	46 35 10 0000	Solvert S.A.S.	Ranska	33 1 30 81 77 00
Hako Ground and Garden	Norja	47 22 90 7760	Spyros Stavrinides Limited	Kypros	357 22 434131
Hayter Limited (U.K.)	Yhdistynyt kuningaskunta	44 1279 723 444	Surge Systems India Limited	Intia	91 1 292299901
Hydroturf Int. Co Dubai	Yhdistyneet arabiemiirikunnat	97 14 347 9479	T-Markt Logistics Ltd.	Unkari	36 26 525 500
Hydroturf Egypt LLC	Egypti	202 519 4308	Toro Australia	Australia	61 3 9580 7355
Irrimac	Portugali	351 21 238 8260	Toro Europe NV	Belgia	32 14 562 960
Irrigation Products Int'l Pvt Ltd.	Intia	0091 44 2449 4387	Valtech	Marokko	212 5 3766 3636
Jean Heybroek b.v.	Alankomaat	31 30 639 4611	Victus Emak	Puola	48 61 823 8369

Eurooppalainen tietosuojailmoitus

Toron keräämät tiedot
Toro Warranty Company (Toro) huolehtii asiakkaiden tietosuojasta. Takuuvaatimusten käsittelyä ja mahdollisia tuotteiden takaisinkutsukampanjoita varten pyydämme, että asiakkaat lähettävät henkilötiedot suoraan Torolle tai paikalliselle Toro-jälleenmyyjälle.

Toro-takuujärjestelmä toimii yhdysvaltalaisilla palvelimilla, eivätkä yhdysvaltalaiset tietosuojalait välttämättä tarjoa samanlaista suojaa kuin vastaavat lait asiakkaan omassa maassa.

ANTAMALLA HENKILÖTIEDOT TOROLLE ASIAKAS SUOSTUU SIIHEN, ETTÄ NÄITÄ TIETOJA KÄSITELLÄÄN TÄSSÄ TIETOSUOJAILMOITUKSESSA KUVATULLA TAVALLA.

Tapa, jolla Toro käyttää tietoja
Toro voi käyttää henkilötietoja takuuvaatimusten käsittelyyn, yhteydenottoihin mahdollisissa tuotteiden takaisinkutsukampanjoissa ja muissa mahdollisissa tarkoituksissa, joista kerrotaan erikseen. Toro voi jakaa tietoja Toron sisaryhtiöille, jälleenmyyjille ja muille liiketoimintakumppaneille näiden tarkoitusten yhteydessä. Toro ei myy asiakkaiden henkilötietoja muille yhtiöille. Toro pidättää oikeuden luovuttaa henkilötietoja lain määräämiin tarkoituksiin tai asiaankuuluvien viranomaisten pyynnöstä, Toron järjestelmien toiminnan varmistamiseksi tai Toron turvallisuuden tai muiden käyttäjien turvallisuuden varmistamiseksi.

Henkilötietojen säilytys
Henkilötietoja säilytetään niin kauan kuin niitä tarvitaan niiden alkuperäiseen tarkoitukseen tai muihin asianmukaisiin tarkoituksiin (kuten viranomaismääräysten noudattamiseksi) tai lain määräämän ajan.

Toron vakuutus asiakkaiden henkilötietojen tietosuojasta
Toro pyrkii säilyttämään henkilötietojen tietosuojan kohtuullisten varotoimien avulla. Lisäksi se pyrkii huolehtimaan tietojen tarkkuudesta ja paikkansapitävyydestä.

Henkilötietojen käyttö ja korjaus
Jos haluat tarkistaa henkilötietosi tai korjata niitä, lähetä sähköpostia osoitteeseen legal@toro.com.

Australian kuluttajalainsäädäntö

Australialaiset asiakkaat voivat saada lisätietoja Australian kuluttajalainsäädännöstä pakkauksen sisällä olevasta materiaalista tai paikalliselta Toro-jälleenmyyjältä.

Toron takuu

Kahden vuoden rajoitettu takuu

Ehdot ja takuunalaiset tuotteet

Toro Company ja sen sisaryhtiö Toro Warranty Company antavat yhteisen sopimuksensa mukaisesti tälle Toron kaupalliselle tuotteelle (”tuote”) kahden vuoden tai 1 500 käyttötunnin* (sen mukaan, kumpi saavutetaan ensin) materiaali- ja valmistusvirhetakuun. Tämä takuu koskee kaikkia tuotteita ilmastajia lukuun ottamatta (katso näiden tuotteiden erillinen takuulauselma). Jos takuuehdot täyttyvät, korjaamme tuotteen veloituksetta. Tähän sisältyy vianmääritys, työ, osat ja kuljetus. Tämä takuu alkaa sinä päivämääränä, jolloin tuote toimitetaan alkuperäiselle ostajalle.
* Koskee tuotteita, joissa on tuntilaskuri.

Takuuhuollon ohjeet

Ostajan vastuulla on ilmoittaa heti tuotteen maahantuojalle tai valtuutetulle jälleenmyyjälle, jolta tuote on ostettu, jos hän uskoo tuotteessa olevan takuunalaisen vian. Maahantuojien ja jälleenmyyjien yhteystiedot sekä tiedot takuuseen liittyvistä oikeuksista ja vastuista ovat saatavana osoitteesta:

Toro Commercial Products Service Department
Toro Warranty Company
8111 Lyndale Avenue South
Bloomington, MN 55420-1196

+1 952 888 8801 tai +1 800 952 2740
Sähköpostiosoite: commercial.warranty@toro.com

Omistajan vastuut

Tuotteen omistajan vastuulla on huolehtia *käyttöoppaassa* esitetyistä huolloista ja säädöistä. Vaadittavien huoltojen ja säätöjen laiminlyönti voi johtaa takuuvaatimuksen hylkäämiseen.

Takuun ulkopuoliset kohteet ja viat

Kaikki takuuaikana ilmenevät tuoteviat ja häiriöt eivät ole valmistus- tai materiaalivirheitä. Tämä takuu ei kata seuraavia:

- Tuoteviat, jotka aiheutuvat muiden kuin Toron varaosien käytöstä tai ylimääräisten tai muutettujen ei-Toro-lisävarusteiden ja tuotteiden asennuksesta ja käytöstä. Näiden valmistaja saattaa antaa erillisen takuun.
- Tuoteviat, jotka johtuvat suositeltujen huoltojen ja/tai säätöjen laiminlyönnistä. Jos Toro-tuotetta ei huolleta asianmukaisesti *käyttöoppaassa* olevien huolto-ohjeiden mukaisesti, takuu voidaan evätä.
- Tuoteviat, jotka johtuvat tuotteen liian rajusta, huolimattomasta tai piittaamattomasta käytöstä.
- Kuluvat osat, ellei niitä havaita viallisiksi. Tuotteen normaalissa käytössä kuluvia osia ovat esimerkiksi jarrupalat ja -päällysteet, kytkimen päällysteet, terät, kelat, rullat ja laakerit (suljetut tai rasvattavat), kiinteät terät, sytytystulpat, kääntöpyörät ja laakerit, renkaat, suodattimet, hihnat ja tietyt ruiskuttimen osat, kuten kalvot, suuttimet ja sulkuventtiilit jne.
- Ulkopuolisen tekijän aiheuttamat viat. Ulkopuolisina tekijöinä pidetään esimerkiksi säätä, varastointimenetelmiä, likaantumista sekä hyväksymättömien polttoaineiden, jäähdytysnesteiden, voiteluaineiden, lisäaineiden, lannoitteiden, veden tai kemikaalien yms. käyttöä.
- Soveltuvista vaatimuksista poikkeavien polttoaineiden (esim. bensiinin, dieselin tai biodieselin) laatuun tai toimintaan liittyvät ongelmat.
- Normaali melu, tärinä, kuluminen ja haurastuminen.
- Normaali ”kuluminen” kattaa esimerkiksi istuinten vaurioitumisen kulumisen tai hankaamisen seurauksena, maalipintojen kulumisen, naarmuuntuneet tarrat tai ikkunat jne.

Osat

Huoltoaikataulun mukaisesti vaihdettavat osat kuuluvat takuun piiriin niiden määritettyyn vaihtoajankohtaan asti. Tämän takuun mukaisesti vaihdetuille osille annetaan takuu alkuperäisen tuotetakuun ajaksi, ja ne siirtyvät Toron omistukseen. Toro tekee lopullisen päätöksen siitä, korjataanko osa tai kokoonpano vai vaihdetaanko se. Toro voi käyttää takuukorjauksiin kunnostettuja osia.

Syväpurkaus- ja litium-ioniakun takuu:

Syväpurkaus- ja litium-ioniakun käyttöikänsä aikana tuottama kokonaiskilowattituntimäärä on rajallinen. Tapa, jolla akkua käytetään, ladataan ja huolletaan, voi joko pidentää tai lyhentää akun kokonaiskäyttöikää. Kun laitteen akkuja käytetään, niiden mahdollistama työmäärä latauskertojen välillä vähenee hitaasti, kunnes akut ovat kuluneet loppuun. Normaalissa käytössä loppuun kuluneiden akkujen vaihto on tuotteen omistajan vastuulla. Akkujen vaihto voi olla tarpeen tuotteen normaalin takuuajan sisällä omistajan kustannuksella. Huomaa (vain litium-ioniakku): litium-ioniakulla on vain osat kattava suhteutettu takuu kolmannesta vuodesta viidenteen vuoteen käyttöajan ja käytettyjen kilowattituntien perusteella. Lisätietoja on *käyttöoppaassa*.

Omistaja tekee huollot omalla kustannuksellaan

Moottorin viritys, voitelu, puhdistus ja kiillotus, suodattimien ja jäähdytysnesteen vaihto sekä suositeltujen huoltojen suorittaminen ovat esimerkkejä normaaleista huoltotoimista, jotka Toro-tuotteen omistajan on tehtävä omalla kustannuksellaan.

Yleiset ehdot

Tämä takuu oikeuttaa ainoastaan valtuutetun Toro-maahantuojan tai jälleenmyyjän tekemään korjaukseen.

Toro Company ja Toro Warranty Company eivät ole vastuussa epäsuorista, satunnaisista tai välillisistä vahingoista, jotka liittyvät tämän takuun kattamiin Toro-tuotteisiin. Tällaisia vahinkoja voivat olla esimerkiksi korvaavan tuotteen tai huollon hankkimiseen liittyvät kustannukset kohtuullisten vikajaksojen aikana tai kustannukset, jotka aiheutuvat siitä, että tuote ei ole käytettävissä takuuhuollon aikana. Alla esitetty päästötakuu, jos se on sovellettavissa, on ainoa nimenomainen takuu. Kaikki hiljaiset takuut tuotteen sopivuudesta kauppatavaraksi tai tiettyyn tarkoitukseen ovat voimassa vain tämän nimenomaisen takuun ajan.

Joissakin osavaltioissa ei sallita satunnaisten tai välillisten vahinkojen poissulkemista tai hiljaisen takuun kestoon liittyviä rajoituksia, joten yllä mainitut poikkeukset ja rajoitukset eivät välttämättä koske kaikkia ostajia. Tämä takuu antaa ostajalle tiettyjä laillisia oikeuksia. Ostajalla voi olla myös muita oikeuksia, jotka vaihtelevat osavaltioittain.

Moottorin takuuta koskeva huomautus:

Tuotteen päästöjen rajoitusjärjestelmä saattaa kuulua erillisen takuun piiriin Yhdysvaltojen Environmental Protection Agencyn EPA:n ja/tai California Air Resources Boardin CARB:n vaatimusten mukaisesti. Yllä mainitut tuntirajoitukset eivät koske päästöjen rajoitusjärjestelmän takuuta. Lisätietoja on tuotteen mukana toimitetussa tai moottorin valmistajan oppaisiin sisältyvässä moottorin päästöjärjestelmän takuulauselmassa (Engine Emission Control Warranty Statement).

Muut maat kuin Yhdysvallat ja Kanada

Asiakkaat, jotka ovat ostaneet Yhdysvalloista tai Kanadasta maahantuotuja Toro-tuotteita, saavat maansa, maakuntansa tai osavaltionsa mukaiset takuuehdot Toro-jälleenmyyjältä. Jos Toro-jälleenmyyjä ei pysty jostain syystä toimittamaan takuuehtoja, on otettava yhteys Toro-maahantuojaan.

374-0253 Rev D