Form No. 3385-375 Rev C

TORO®

Count on it.

Manuel de l'utilisateur

Plateau de coupe à 11 et 14 lames

Groupes de déplacement Greensmaster® Flex™/eFlex® 1800/2100

N° de modèle 04251—N° de série 314001001 et suivants
N° de modèle 04252—N° de série 314001001 et suivants
N° de modèle 04253—N° de série 314001001 et suivants
N° de modèle 04254—N° de série 314001001 et suivants

Enregistrez votre produit à www.Toro.com.
Traduction du texte d'origine (FR)

CE

3385-375 C

⚠ ATTENTION

CALIFORNIE
Proposition 65 - Avertissement

Ce produit contient une ou des substances chimiques considérées par l'état de Californie comme capables de provoquer des cancers, des anomalies congénitales ou d'autres troubles de la reproduction.

N° de modèle _____

N° de série _____

Introduction

Lisez attentivement cette notice pour apprendre comment utiliser et entretenir correctement votre produit, et éviter de l'endommager ou de vous blesser. Vous êtes responsable de l'utilisation sûre et correcte du produit.

Vous pouvez contacter Toro directement sur le site www.Toro.com pour tout document de formation à la sécurité et à l'utilisation des produits, pour tout renseignement concernant un produit ou un accessoire, pour obtenir l'adresse des concessionnaires ou pour enregistrer votre produit.

Pour obtenir des prestations de service, des pièces Toro d'origine ou des renseignements complémentaires, munissez-vous des numéros de modèle et de série du produit et contactez un concessionnaire-réparateur agréé ou le service client Toro. La Figure 1 indique l'emplacement des numéros de modèle et de série du produit. Inscrivez les numéros dans l'espace réservé à cet effet.

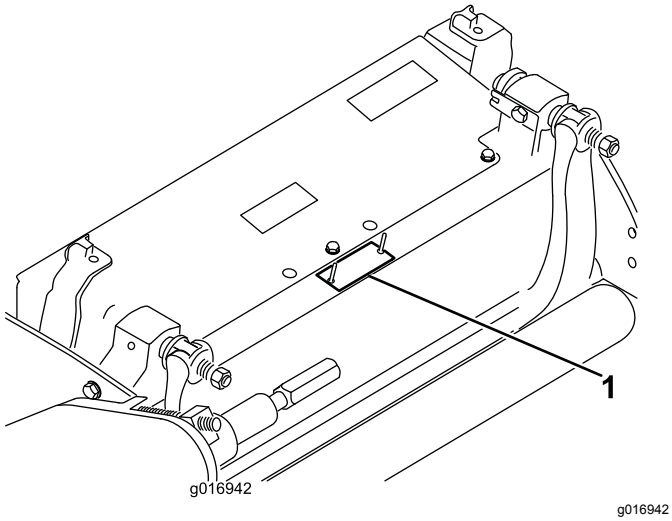

g016942

Figure 1

1. Emplacement des numéros de modèle et de série

Les mises en garde de ce manuel soulignent des dangers potentiels et sont signalées par le symbole de sécurité (Figure 2), qui indique un danger pouvant entraîner des blessures graves ou mortelles si les précautions recommandées ne sont pas respectées.



g000502

Figure 2

1. Symbole de sécurité

Ce manuel utilise deux termes pour faire passer des renseignements essentiels. **Important**, pour attirer l'attention sur des renseignements mécaniques spécifiques et **Remarque**, pour insister sur des renseignements d'ordre général méritant une attention particulière.

Table des matières

Sécurité 3
Autocollants de sécurité et d'instruction 4
Mise en service 5
1 Montage du rouleau avant 5
2 Utilisation de la béquille du plateau de coupe 5
3 Réglage contre-lame/cylindre 5
4 Réglage du rouleau arrière 7
5 Réglage de la hauteur de coupe 8
6 Réglage de la barre supérieure 9
7 Préparation du plateau de coupe pour l'utilisation sur une eFlex 10
Vue d'ensemble du produit 12
Caractéristiques techniques 12
Outils et accessoires 12
Utilisation 13
Réglage quotidien de la direction du plateau de coupe 13
Réglage de la coupe 13
Entretien 15
Entretien de la barre d'appui 15
Rodage du cylindre 16

© 2017—The Toro® Company

8111 Lyndale Avenue South
Bloomington, MN 55420

Contactez-nous sur www.Toro.com.
Imprimé aux États-Unis

Tous droits réservés

Sécurité

La prévention des accidents et la protection contre les risques dépendent de la prudence, du bon sens et de la bonne formation des personnes concernées par l'utilisation, le transport, l'entretien et le remisage de la machine. Cette machine peut occasionner des accidents, parfois mortels, si elle n'est pas utilisée ou entretenue correctement. Pour réduire les risques de blessures et d'accidents mortels, respectez les consignes de sécurité suivantes.

- Il est nécessaire de lire, comprendre et respecter toutes les instructions qui figurent dans les manuels de l'utilisateur du groupe de déplacement et du plateau de coupe avant d'utiliser le plateau de coupe.
- N'admettez jamais d'enfants dans le périmètre de travail. N'autorisez jamais un enfant à utiliser la machine.
- N'utilisez jamais les plateaux de coupe si vous êtes fatigué, malade ou encore sous l'emprise de l'alcool, de drogues ou de médicaments.
- N'utilisez pas la machine s'il manque des capots ou d'autres dispositifs de protection, ou s'ils sont endommagés.
- Portez des vêtements appropriés, y compris une protection oculaire, des chaussures solides à semelle antidérapante et des protecteurs d'oreilles. Attachez les cheveux longs et ne portez pas de bijoux.
- Enlevez tous les objets ou débris susceptibles d’être ramassés et projetés par les lames des plateaux de coupe. N'admettez personne dans le périmètre de travail.
- Si les lames heurtent un obstacle ou si la machine vibre de façon anormale, arrêtez-vous et coupez le moteur. Vérifiez qu'aucune pièce du plateau de coupe n'est endommagée. Effectuez les réparations nécessaires avant de démarrer le plateau de coupe.
- Gardez tous les écrous, boulons et vis toujours bien serrés pour garantir l'utilisation sûre de la machine.
- Enlevez la clé du commutateur d'allumage pour éviter tout démarrage accidentel du moteur pendant les opérations d'entretien ou de réglage ou lorsque la machine est remisée.
- Si la machine nécessite une réparation importante ou si vous avez besoin de renseignements, contactez un distributeur Toro agréé.
- Pour garantir un rendement optimal et la sécurité continue de la machine, utilisez uniquement des pièces de rechange et accessoires Toro d'origine. Les pièces de rechange et accessoires d'autres constructeurs peuvent être dangereux et leur utilisation risque d'annuler la garantie de la machine.

Autocollants de sécurité et d'instruction

Des autocollants de sécurité et des instructions bien visibles par l'opérateur sont placés près de tous les endroits potentiellement dangereux. Remplacez tout autocollant endommagé ou manquant.

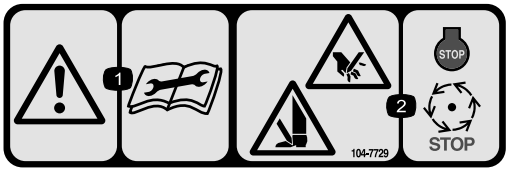

decal104-7729

104–7729

1. Attention – lisez les instructions avant de procéder à l'entretien ou à des révisions.
2. Risque de coupure/mutilation des mains et des pieds – arrêtez le moteur et attendez l'arrêt de toutes les pièces mobiles.



decal120-9570

120-9570

1. Attention – ne vous approchez pas des pièces mobiles et laissez toutes les protections et tous les capots en place.

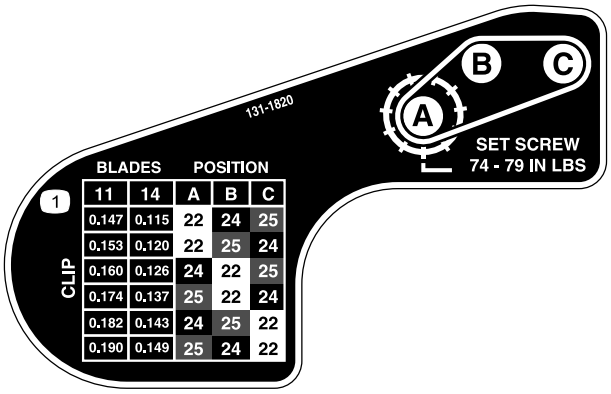

decal131-1820

131-1820

1. Tableau de réglage des plateaux de coupe

Mise en service

Médias et pièces supplémentaires

Description	Qté	Utilisation
Manuel de l'utilisateur	1	À lire avant l'installation et l'utilisation du plateau de coupe
Catalogue de pièces	1	Pour obtenir les numéros de référence des pièces
Certificat de conformité	1	À conserver à titre de référence.
Plaque cible Barre contrepoids	1 1	À monter en association avec un groupe de déplacement eFlex

1

Montage du rouleau avant

Aucune pièce requise

Procédure

Le plateau de coupe est expédié sans rouleau avant. Montez le rouleau à l'aide des pièces détachées fournies avec le plateau de coupe et en vous reportant aux instructions fournies avec le rouleau.

2

Utilisation de la béquille du plateau de coupe

Aucune pièce requise

Procédure

Chaque fois que le plateau de coupe doit être basculé pour exposer la contre-lame/le cylindre, soulevez et soutenez l'arrière du plateau pour éviter aux écrous situés au bout des vis de réglage de la barre d'appui de reposer sur la surface de travail (Figure 3).

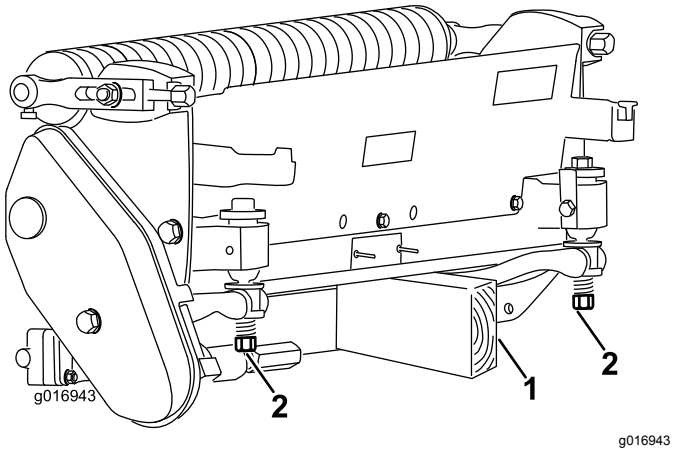

Figure 3

1. Support (non fourni)
2. Écrou de vis de réglage de contre-lame (2)

3

Réglage contre-lame/cylindre

Aucune pièce requise

Procédure

Remarque: Utilisez cette procédure après le rodage, le meulage ou le démontage du cylindre. Cette procédure ne fait **pas** partie des réglages quotidiens.

Remarque: Pour les plateaux de coupe eFlex, le contact cylindre/contre-lame a un impact considérable sur la consommation. Un très léger contact est recommandé pour offrir des performances de coupe et une consommation minimum de la batterie.

1. Placez le plateau de coupe sur une surface de travail plane et horizontale.

2. Basculez le plateau de coupe pour exposer la contre-lame et le cylindre.

   Remarque: Vérifiez que les écrous à l'arrière des vis de réglage de la barre d'appui ne reposent pas sur la surface de travail (Figure 3).

3. Tournez le cylindre pour que l'une des lames croise le bord de la contre-lame entre la tête de la première et la deuxième vis de la contre-lame sur le côté droit du plateau de coupe.

4. Faites une marque d'identification sur la lame au point où elle croise le bord de la contre-lame.

   Remarque: Cela facilitera les réglages ultérieurs.

5. Insérez une cale de 0,05 mm entre la lame marquée et le bord de la contre-lame au point marqué à l'opération 4.

6. Tournez la vis de réglage droite de la barre d'appui (Figure 4) jusqu'à ce que vous sentiez une légère pression sur la cale lorsque vous la faites glisser d'un côté à l'autre. Enlevez la cale.

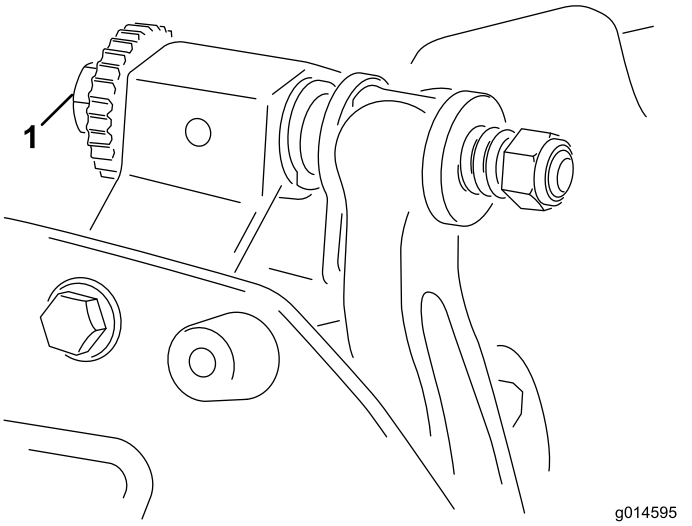

Figure 4

1. Vis de réglage de barre d'appui

7. Pour le côté gauche du plateau de coupe, tournez lentement le cylindre pour que la lame la plus proche croise le bord de la contre-lame entre la première et la deuxième tête de vis.

8. Répétez les opérations 4 à 6 pour le côté gauche du plateau de coupe et la vis de réglage de la barre d'appui gauche.

9. Répétez les opérations 5 et 6 jusqu'à ce que vous sentiez une légère pression aux points de contact sur les côtés gauche et droit du plateau de coupe.

10. Pour obtenir un léger contact entre le cylindre et la contre-lame, tournez chaque vis de réglage de la barre d'appui dans le sens horaire de 3 crans.

    Remarque: Chaque clic sur la vis de réglage de la barre d'appui déplace la contre-lame de 0,018 mm. **Ne serrez pas les vis de réglage excessivement.**

    Chaque tour de la vis de réglage dans le sens horaire rapproche la contre-lame du cylindre. Chaque tour de la vis de réglage dans le sens antihoraire éloigne la contre-lame du cylindre.

11. Contrôlez l'efficacité de la coupe en insérant une longue bande de papier de performance de coupe entre le cylindre et la contre-lame, perpendiculairement à la contre-lame (Figure 5). Faites tourner lentement le cylindre en avant pour couper le papier.

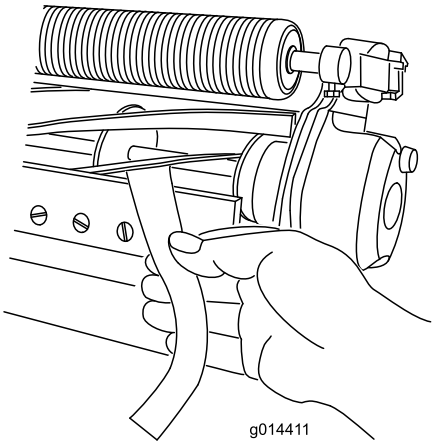

g014411

Figure 5

4

Réglage du rouleau arrière

Aucune pièce requise

Procédure

Selon la hauteur de coupe désirée, vous devrez placer les supports de rouleau arrière (Figure 6 ou Figure 7) en position haute ou basse :

- Placez l'entretoise au-dessus de la bride de fixation de la plaque latérale (réglage d'usine) lorsque les hauteurs de coupe sont comprises entre 1,5 et 6 mm, comme montré à la Figure 6.

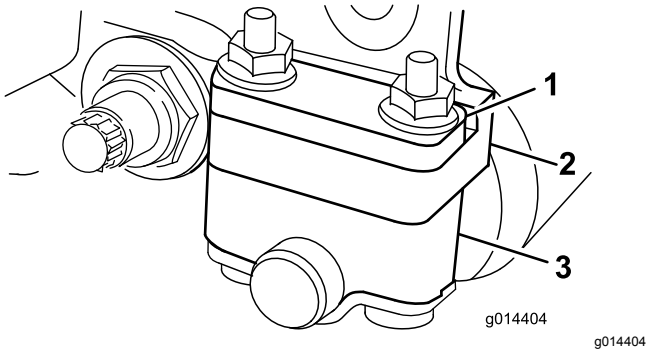

g014404

Figure 6

1. Entretoise
2. Bride de fixation de plaque latérale
3. Support de rouleau

- Placez l'entretoise en dessous de la bride de fixation de la plaque latérale lorsque les hauteurs de coupe sont comprises entre 3 et 25 mm, comme montré à la Figure 7.

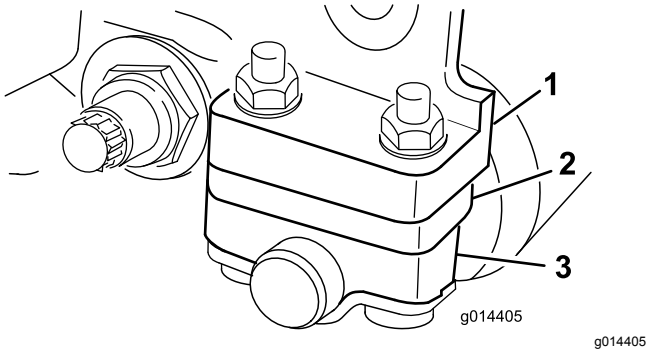

g014405

Figure 7

1. Bride de fixation de plaque latérale
2. Entretoise
3. Support de rouleau

1. Soulevez l'arrière du plateau de coupe et placez un bloc sous la contre-lame.
2. Retirez les 2 écrous qui fixent chaque support et entretoise du rouleau à chaque bride de fixation de la plaque latérale.
3. Abaissez le rouleau et les vis des brides de fixation de plaque latérale et des entretoises.
4. Placez les entretoises sur les vis au-dessus ou au-dessous des supports de rouleau, selon le cas (Figure 6 ou Figure 7).
5. Fixez les supports du rouleau et les entretoises à la face inférieure des brides de fixation de plaque latérale au moyen des écrous retirés précédemment.
6. Vérifiez si le contact contre-lame/cylindre est correct. Basculez la machine pour exposer les rouleaux avant et arrière et la contre-lame.

   Remarque: La position du rouleau arrière par rapport au cylindre est contrôlée par les tolérances d'usinage des composants assemblés et le réglage du parallélisme n'est pas nécessaire. Un réglage limité est possible en plaçant le plateau de coupe sur un plan de travail et en desserrant les boulons de fixation de la plaque latérale (Figure 8). Ajustez et serrez les boulons une fois le réglage terminé.

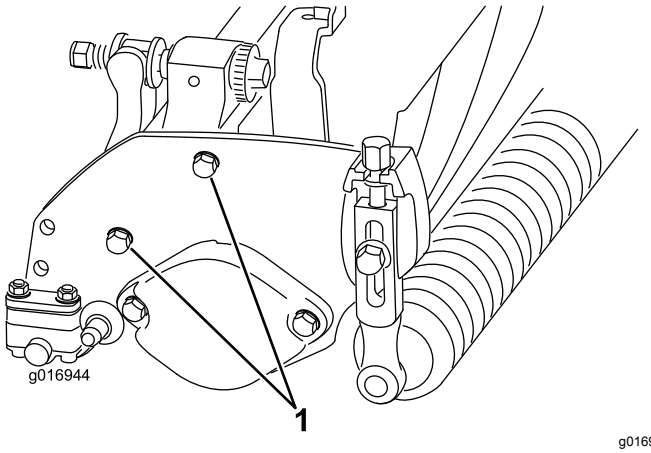

g016944

Figure 8

1. Boulons de fixation de la plaque latérale

Important: **Chaque fois que le plateau de coupe doit être basculé pour exposer la contre-lame/le cylindre, soulevez et soutenez l'arrière du plateau pour éviter aux écrous situés au bout des vis de réglage de la barre d'appui de reposer sur la surface de travail (Figure 3).**

5

Réglage de la hauteur de coupe

Aucune pièce requise

Procédure

Remarque: Ce plateau de coupe est équipé en série de la contre-lame de micro-coupe Edgemax et d'une barre d'appui standard. La hauteur de coupe effective dépend des configurations précédentes de la tondeuse et de l'état de l'herbe (soit type de rouleau, distance de la contre-lame derrière le centre, greens souples ou fermes, saison). Réglez la hauteur de coupe initiale de 0,25 à 0,38 mm plus haut que le réglage précédent et adaptez-la en fonction des conditions actuelles.

Remarque: Les hauteurs de coupe supérieures à 13 mm nécessitent l'installation du kit spécial hauteurs de coupe élevées.

Remarque: Reportez-vous au tableau suivant pour déterminer quelle contre-lame est la mieux adaptée à la hauteur de coupe recherchée.

Tableau des contre-lames/hauteurs de coupe recommandées

Contre-lame	Réf.	Hauteur de coupe
Micro-coupe Edgemax (Standard)	115-1880 (2100) 117-1530 (1800)	1,5–4,7 mm
Edgemax Tournament (Option)	115-1881 (2100) 117-1532 (1800)	3,1–12,7 mm
Micro-coupe (option)	93-4262 (2100) 98-7261 (1800)	1,5–4,7 mm
Tournament (Option)	93-4263 (2100) 98-7260 (1800)	3,1–12,7 mm
Micro-coupe étendue (option)	108-4303 (2100) 110-2300 (1800)	1,5–4,7 mm
Tournament étendue (Option)	108-4302 (2100)	3,1–12,7 mm
Coupe basse (option)	93-4264 (2100) 110-2301 (1800)	4,7–25,4 mm

1. Desserrez les contre-écrous qui fixent les bras de hauteur de coupe aux plaques latérales du plateau de coupe (Figure 9).

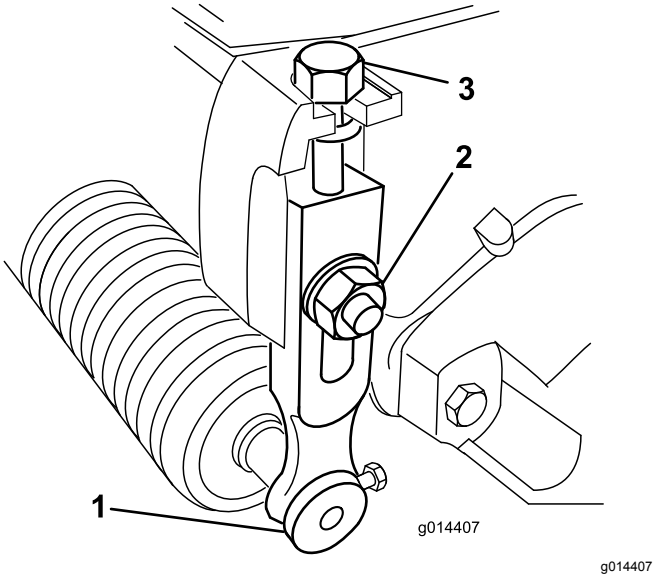

Figure 9

1. Bras de hauteur de coupe
2. Contre-écrou
3. Vis de réglage

2. Desserrez l'écrou du gabarit et tournez la vis de réglage de manière à obtenir la hauteur de coupe voulue (Figure 10).

   Remarque: L'écartement entre la base de la tête de la vis et la face du gabarit correspond à la hauteur de coupe.

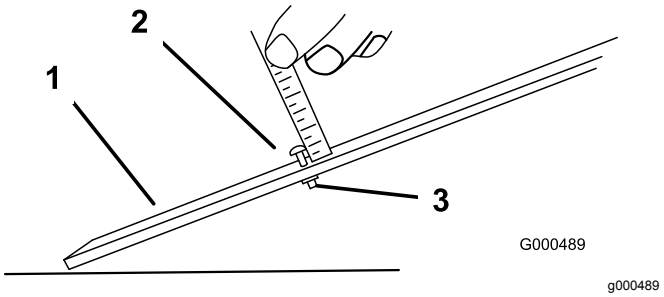

Figure 10

1. Gabarit
2. Vis de réglage de hauteur
3. Écrou

3. Accrochez la tête de la vis sur le bord tranchant de la contre-lame et appuyez l'arrière du gabarit contre l'arrière du rouleau (Figure 11).

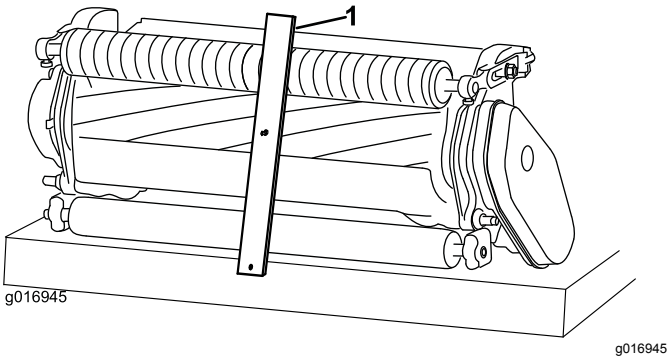

Figure 11

1. Gabarit

4. Tournez la vis de réglage jusqu'à ce que le rouleau touche l'avant du gabarit.
5. Réglez les deux extrémités du rouleau jusqu'à ce que celui-ci soit parfaitement parallèle à la contre-lame.

   Important: **Lorsque le réglage est correct, les rouleaux avant et arrière touchent le gabarit et la vis est parfaitement en appui contre la contre-lame. La hauteur de coupe est ainsi identique aux deux extrémités de la contre-lame.**
6. Serrez les écrous juste assez pour supprimer le jeu de la rondelle.

6

Réglage de la barre supérieure

Aucune pièce requise

Procédure

Réglez la barre supérieure de manière que l'herbe coupée soit éjectée proprement de la zone du cylindre, comme suit.

1. Desserrez les vis qui fixent la barre supérieure (Figure 12) au plateau de coupe.

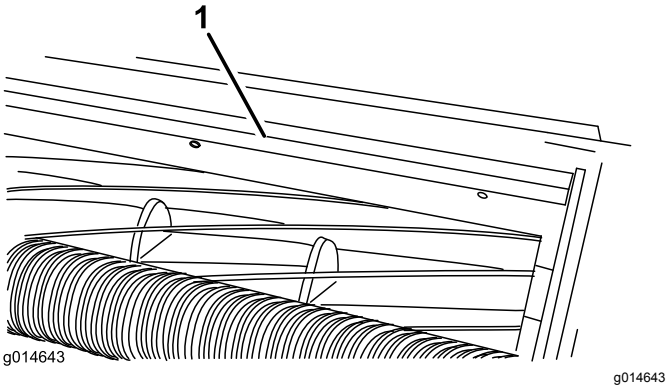

Figure 12

1. Barre supérieure

2. Insérez une jauge d'épaisseur de 1,5 mm entre le haut du cylindre et la barre, et serrez les vis.

   Important: **Vérifiez que la barre et le cylindre sont équidistants sur toute la longueur du cylindre.**

   Remarque: Vous pouvez régler la barre en fonction des différents types de pelouse et de leur état. Rapprochez la barre du cylindre lorsque l'herbe est très sèche. Au contraire, si l'herbe est humide, éloignez la barre du cylindre. La barre doit être parallèle au cylindre pour obtenir des résultats optimaux et vous devez la régler chaque fois que vous affûtez le cylindre à la meule.

7

Préparation du plateau de coupe pour l'utilisation sur une eFlex

Pièces nécessaires pour cette opération:

1	Plaque cible
1	Barre contrepoids (fournie avec le groupe de déplacement)
1	Boulon à embase (fourni avec le groupe de déplacement)

Mise en place de la plaque cible

- Si vous utilisez le plateau de coupe avec un groupe de déplacement eFlex, montez la plaque cible fournie puis réglez les capteurs de la machine comme expliqué dans le *Manuel de l'utilisateur* du groupe de déplacement eFlex.
- Si le plateau de coupe doit être utilisé avec une machine à moteur à essence, la plaque cible n'est pas nécessaire.
- Si le plateau de coupe doit être utilisé aussi bien avec des machines à moteur à essence qu'avec des machines eFlex, vous pouvez monter et laisser en place la plaque cible, quelle que soit la machine utilisée.

1. Procédez à l'installation et à la préparation du plateau de coupe comme expliqué dans le *Manuel de l'utilisateur* du plateau de coupe.
2. Retirez le boulon central du déflecteur d'herbe (Figure 13).
3. Montez la plaque cible en haut du plateau de coupe (sous l'auvent en plastique) au moyen du boulon retiré précédemment (Figure 13).

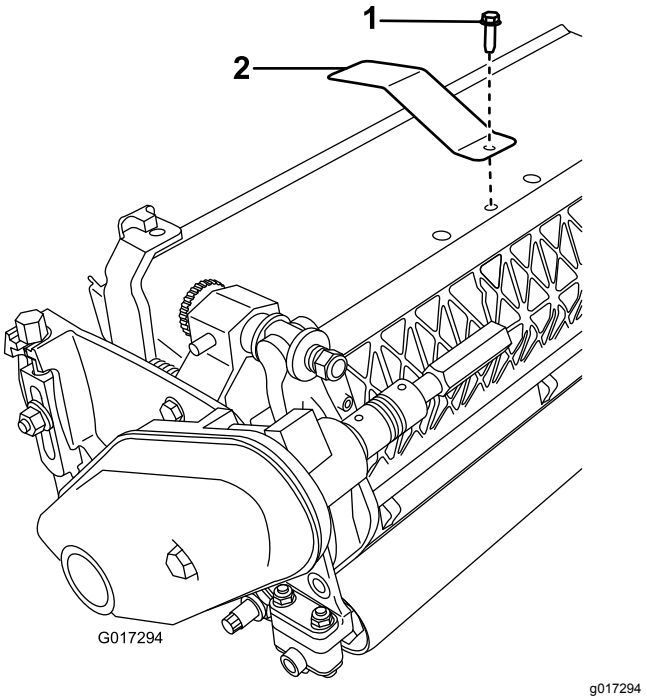

Figure 13

1. Boulon central du déflecteur d'herbe
2. Plaque cible

Montage de la barre contrepoids

1. Agrandissez le trou inférieur sur le côté droit du plateau de coupe à l'aide d'un foret de 9 mm (Figure 14).



Figure 14

2. Lubrifiez le joint torique de la barre contrepoids.
3. Insérez le joint torique de la barre dans le trou que vous venez de percer.

4. Fixez l'extrémité filetée de la barre contrepoids au cadre à l'aide d'un boulon à embase (Figure 15).

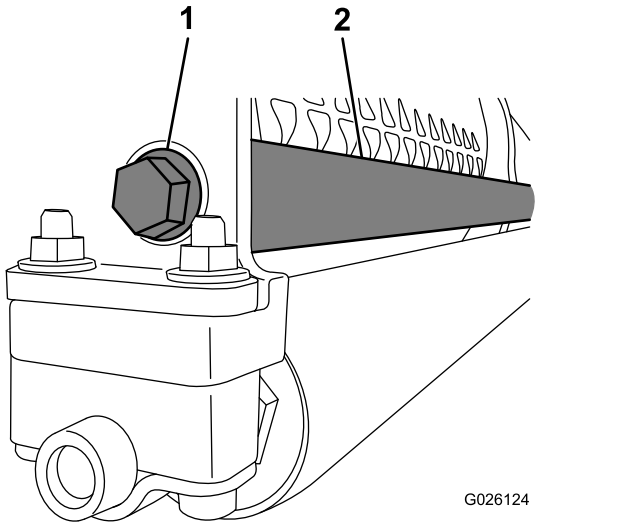

Figure 15

1. Boulon à embase
2. Barre contrepoids

Vue d'ensemble du produit

Caractéristiques techniques

Tracteurs	Ces plateaux de coupe se montent sur les groupes de déplacement Flex et eFlex de taille appropriée.
Hauteur de coupe	La hauteur de coupe se règle sur le rouleau avant au moyen de 2 vis verticales et se bloque au moyen de 2 vis à tête.
Plage de hauteur de coupe	La plage de hauteur de coupe standard au banc est comprise entre 1,6 et 12,7 mm. La plage de hauteur de coupe au banc avec le kit hauteur de coupe élevée est comprise entre 7 et 25 mm. La hauteur de coupe effective peut varier suivant l'état du gazon, le type de contre-lame, de rouleaux et les accessoires utilisés.
Roulements des cylindres	La machine comprend 2 roulements à billes à gorges profondes, étanches en acier inoxydable.
Rouleaux	Le rouleau avant a un diamètre de 6,3 cm et présente diverses configurations sélectionnées par le client. Le rouleau arrière est un rouleau plein en aluminium de 5,1 cm de diamètre.
Contre-lame	La contre-lame en acier à haute teneur en carbone et à rebord simple remplaçable est fixée par 13 vis (2100) ou 11 vis (1800) à une barre d'appui en fonte usinée.
Réglage de la contre-lame	Le cylindre bénéficie d'un double réglage à vis ; chaque cran correspond à un déplacement de 0,018 mm de la contre-lame par rapport au cylindre.
Déflecteur d'herbe	Le déflecteur arrière, non réglable, avec barre supérieure réglable permet d'améliorer l'éjection du cylindre lorsque l'herbe est humide.
Contrepoids	Une masse en fonte est montée en face de la transmission pour équilibrer le plateau de coupe.
Poids net - 2100 (sans rouleau avant)	11 lames – 32,2 kg ; 14 lames – 33,5 kg
Poids net - 1800 (sans rouleau avant)	11 lames – 30,8 kg ; 14 lames – 32,2 kg

Outils et accessoires

Une sélection d'outils et d'accessoires agréés par Toro est disponible pour augmenter et améliorer les capacités de la machine. Contactez votre concessionnaire-réparateur ou distributeur agréé ou rendez-vous sur www.Toro.com pour obtenir une liste de tous les accessoires et outils agréés.

Utilisation

Remarque: Les côtés gauche et droit de la machine sont déterminés d'après la position d'utilisation normale.

Le système de réglage deux points du contact contre-lame/cylindre est incorporé au plateau de coupe et simplifie la procédure de réglage nécessaire pour obtenir des résultats optimaux. Le réglage précis que procure ce système offre le contrôle nécessaire pour assurer un auto-aiguisage continu, ce qui maintient les tranchants affûtés. La qualité de la coupe est ainsi améliorée et le rodage n'est pas requis aussi fréquemment.

Réglage quotidien de la direction du plateau de coupe

Au début de chaque journée de travail, ou selon les besoins, vérifiez le contact contre-lame/cylindre de chaque plateau de coupe. Vous devez effectuer ce contrôle même si la qualité de la coupe est satisfaisante.

1. Abaissez les plateaux de coupe sur une surface dure, coupez le moteur et enlevez la clé de contact.
2. Arrêtez la machine comme suit :
   - Machines à essence : coupez le moteur et débranchez le fil de la bougie.
   - Machines électriques : coupez le moteur et débranchez le connecteur de la batterie (poignée en T).
3. Tournez lentement le cylindre en arrière jusqu'à ce que vous entendiez le bruit du contact entre le cylindre et la contre-lame. Si vous ne remarquez pas de contact, tournez les boutons de réglage de la contre-lame dans le sens horaire, un cran à la fois, jusqu'à ce que vous sentiez et entendiez un léger contact.

   Remarque: Les boutons de réglage comportent des crans qui correspondent chacun à un déplacement de 0,018 mm de la contre-lame.
4. Si vous constatez un contact excessif, tournez les boutons de réglage de la contre-lame dans le sens antihoraire, un cran à la fois, jusqu'à ce que le contact soit supprimé. Tournez ensuite les boutons de réglage, un cran à la fois, dans le sens horaire jusqu'à ce qu'un léger contact soit obtenu.

   Important: **Il est préférable de maintenir un léger contact en permanence, pour assurer un auto-aiguisage suffisant des bords de la contre-lame/du cylindre et éviter que les tranchants ne soient émoussés après un certain temps. Un contact excessif prolongé aura pour effet d'accélérer l'usure de la contre-lame/du cylindre et de produire une usure irrégulière qui pourra nuire à la qualité de la coupe.**

   Remarque: Pour les plateaux de coupe eFlex, le contact cylindre/contre-lame a un impact considérable sur la consommation. Un très léger contact est recommandé pour offrir des performances de coupe et une consommation de la batterie optimales.

   Remarque: La rotation continue des lames du cylindre contre la contre-lame crée une légère déformation à la surface du tranchant avant sur toute la longueur de la contre-lame. La coupe sera améliorée si vous limez de temps en temps le tranchant avant pour éliminer cette imperfection.

   Après une utilisation prolongée, un sillon d'usure se développe à chaque extrémité de la contre-lame. Arrondissez ces entailles ou limez-les au niveau du tranchant de la contre-lame pour assurer une coupe de bonne qualité.

Réglage de la coupe

Le plateau de coupe dispose de 6 réglages permettant de l'adapter à l'état de la pelouse. Commencez avec un réglage correspondant à la hauteur de coupe, mais testez ensuite le plateau de coupe et modifiez le réglage pour obtenir la qualité de coupe voulue.

1. Arrêtez la machine comme suit :
   - Machines à essence : coupez le moteur et débranchez le fil de la bougie.
   - Machines électriques : coupez le moteur et débranchez le connecteur de la batterie (poignée en T).
2. Desserrez le boulon à embase qui fixe le couvercle de la courroie et déposer le couvercle pour exposer la courroie (Figure 16).

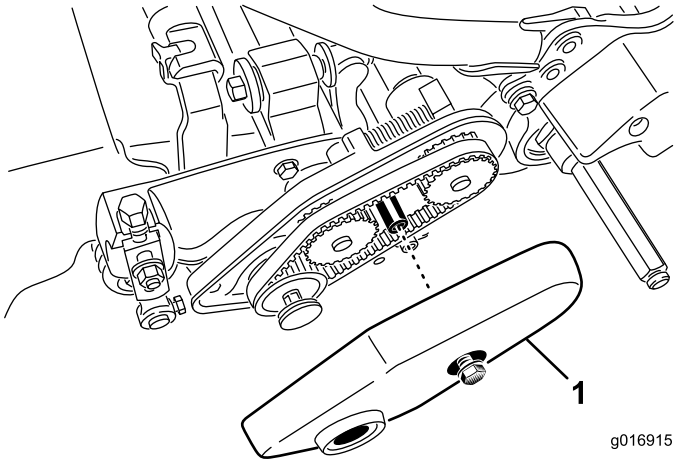

g016915

Figure 16

1. Couvercle de courroie

3. Desserrez les écrous du logement de roulement (Figure 17).

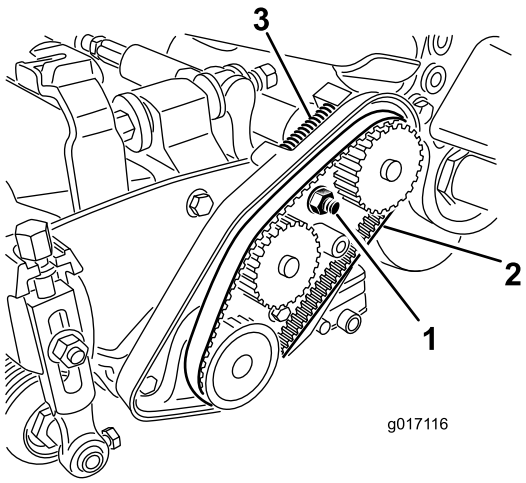

g017116

Figure 17

1. Écrou du logement de roulement
2. Courroie d'entraînement du cylindre
3. Ressort de compression

4. Avec une clé de 16 mm, tournez le logement de roulement pour vérifier qu'il bouge librement.
5. Déposez la courroie (Figure 17).
6. En vous aidant du tableau imprimé sur l'autocollant illustré à la Figure 18, déterminez le réglage de coupe voulu et les poulies qui devront être déplacées.

   Remarque: Chaque poulie est numérotée (22, 24 et 25). Placez les poulies aux positions indiquées sur le tableau et correspondant au réglage de coupe choisi.

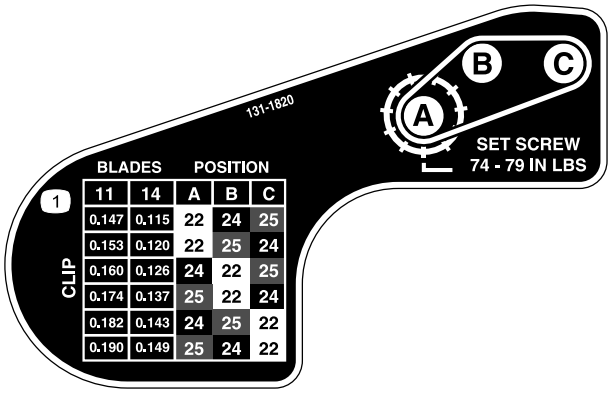

Figure 18

7. Avec une clé Allen, desserrez les 2 vis sur chaque poulie que vous devez déplacer.
8. Déposez chaque poulie.
9. Posez chaque poulie selon la configuration indiquée sur l'autocollant (Figure 18).

   Remarque: Vérifiez que les vis de chaque poulie sont positionnées de façon à s'aligner sur la clavette et le méplat de l'arbre.
10. Serrez les vis à un couple de 8,3 à 8,9 N·m.
11. Posez la courroie.
12. Vérifiez que le ressort de compression exerce une tension sur la courroie (Figure 17).
13. Serrez l'écrou du logement de roulement.
14. Posez le couvercle de courroie.

Entretien

Remarque: Les côtés gauche et droit de la machine sont déterminés d'après la position d'utilisation normale.

Entretien de la barre d'appui

Dépose de la barre d'appui

1. Tournez la vis de réglage de la barre d'appui dans le sens antihoraire pour éloigner la contre-lame du cylindre (Figure 19).

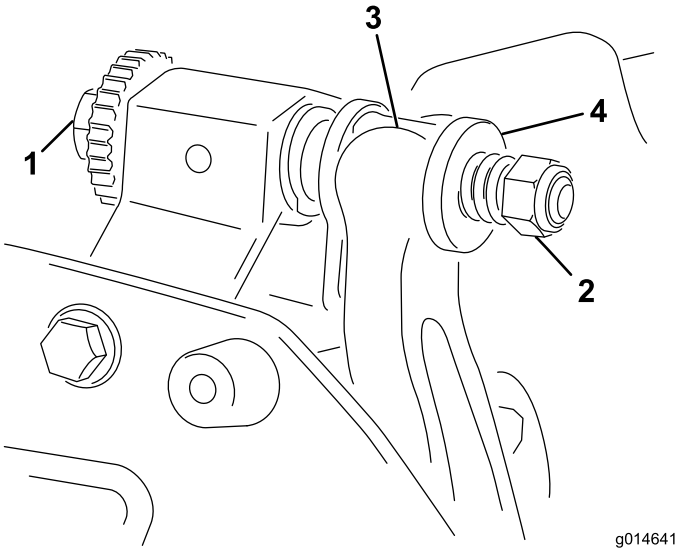

Figure 19

1. Vis de réglage de barre d'appui
2. Écrou de tension de ressort
3. Barre d'appui
4. Rondelle

2. Faites sortir l'écrou de tension du ressort jusqu'à ce que la rondelle ne soit plus tendue contre la barre d'appui (Figure 19).
3. De chaque côté de la machine, desserrez le contre-écrou de fixation du boulon de la barre d'appui (Figure 20).

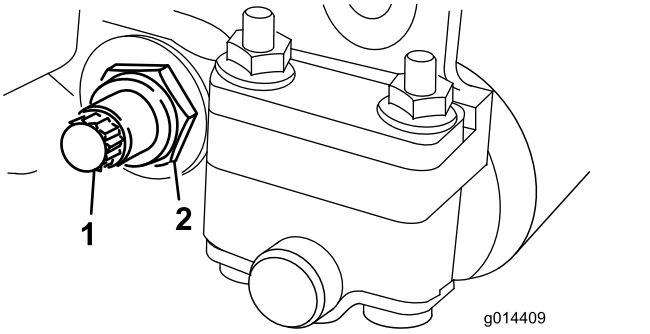

Figure 20

1. Boulon de barre d'appui
2. Contre-écrou

4. Retirez les boulons de la barre d'appui afin de pouvoir abaisser la barre et la déposer du boulon de la machine (Figure 20).

   Mettez de côté les 2 rondelles en nylon et les 2 rondelles en acier estampé situées de chaque côté de la barre d'appui (Figure 21).

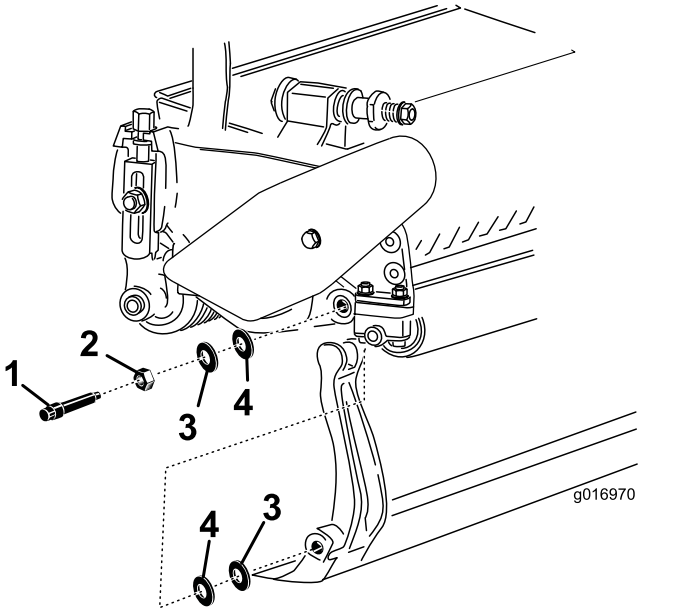

Figure 21

1. Boulon de barre d'appui
2. Écrou
3. Rondelle acier
4. Rondelle en nylon

Assemblage de la barre d'appui

1. Montez la barre d'appui en positionnant les languettes de montage entre la rondelle et la vis de réglage de la barre d'appui.
2. Fixez la barre d'appui sur chaque plaque latérale avec les boulons (munis d'écrous) et 4 rondelles (8 en tout).
3. Placez une rondelle en nylon de chaque côté du bossage de la plaque latérale. Placez une

rondelle en acier à l'extérieur de chaque rondelle en nylon (Figure 21).

4. Serrez les boulons de la barre d'appui à un couple de 27 à 36 N·m. Serrez les contre-écrous à la main jusqu'à ce que les rondelles en acier extérieures cessent de tourner et que le jeu axial soit supprimé. Les rondelles peuvent présenter un espace à l'intérieur.

   Important: **Ne serrez pas excessivement les contre-écrous pour ne pas faire fléchir les plaques latérales.**

5. Serrez l'écrou de tension du ressort jusqu'à ce que les spires soient jointives, puis desserrez-le de 1/2 tour (Figure 22).

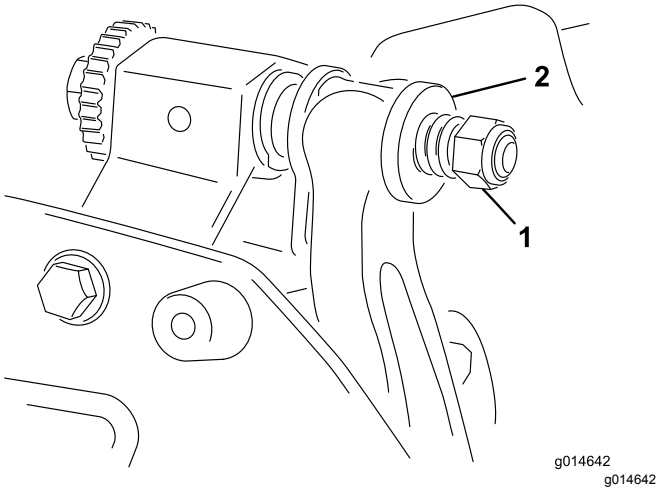

Figure 22

1. Écrou de tension de ressort
2. Ressort

Rodage du cylindre

⚠ DANGER

Le cylindre et autres pièces mobiles peuvent causer des blessures.

N'approchez pas les mains, les doigts et les vêtements des cylindres et autres pièces mobiles.

- **Ne vous approchez pas du cylindre pendant le rodage.**
- **N'utilisez jamais de pinceau à manche court pour effectuer le rodage. Vous pouvez vous procurer un ensemble manche chez le concessionnaire Toro agréé le plus proche.**

Vous pouvez roder les cylindres sans déposer le plateau de coupe du groupe de déplacement ou en le déposant complètement. Si vous laissez le plateau de coupe sur le groupe de déplacement, déplacez l'accouplement hexagonal entre l'entraînement principal et l'entraînement du plateau de coupe en position désaccouplée pour prévenir une usure excessive du frein de cylindre.

1. Placez la machine sur une surface propre, plane et horizontale.
2. Arrêtez la machine comme suit :
   - Machines à essence : coupez le moteur et débranchez le fil de la bougie.
   - Machines électriques : coupez le moteur et débranchez le connecteur de la batterie (poignée en T).
3. Serrez le frein de stationnement.
4. Reliez la machine de rodage au plateau de coupe en accouplant la douille hexagonale de 1/2 pouce à l'arbre de sortie de la poulie de cylindre, sur le côté gauche du plateau de coupe.

   Remarque: Vous trouverez des instructions et des procédures de rodage complémentaires dans le *Manuel d'affûtage des tondeuses rotatives et à cylindres Toro* (Form nº 80-300PT).

   Remarque: Pour améliorer encore la qualité du tranchant, passez une lime sur la face avant de la contre-lame après le rodage. Cela permet d'éliminer les bavures ou les aspérités qui ont pu se former le long du tranchant. Un limage très léger du bord supérieur peut être nécessaire pour ébavurer parfaitement le tranchant.

   Remarque: Si le plateau de coupe est resté sur la machine pendant le rodage, réaccouplez l'arbre hexagonal de la machine au plateau de coupe.

Remarques:

Remarques:

Déclaration d'incorporation

The Toro Company, 8111 Lyndale Ave. South, Bloomington, MN, USA déclare que la ou les machines suivantes sont conformes aux directives mentionnées, lorsqu'elles sont montées en respectant les instructions jointes sur certains modèles Toro comme indiqué dans les Déclarations de conformité pertinentes.

N° de modèle	N° de série	Description du produit	Description de la facture	Description générale	Directive
04251	314000001 et suivants	Plateau de coupe à 11 lames, groupe de déplacement Greensmaster Flex/eFlex 2100	11 BLADE-FLEX 2100	Tondeuse à gazon	2006/42/CE
04252	314000001 et suivants	Plateau de coupe à 14 lames, groupe de déplacement Greensmaster Flex/eFlex 2100	14 BLADE-FLEX 2100	Tondeuse à gazon	2006/42/CE
04253	314000001 et suivants	Plateau de coupe à 11 lames, groupe de déplacement Greensmaster Flex/eFlex 1800	11 BLADE-FLEX 1800	Tondeuse à gazon	2006/42/CE
04254	314000001 et suivants	Plateau de coupe à 14 lames, groupe de déplacement Greensmaster Flex/eFlex 1800	14 BLADE-FLEX 1800	Tondeuse à gazon	2006/42/CE

La documentation technique pertinente a été compilée comme exigé par la Partie B de l'Annexe VII de la directive 2006/42/CE.

Nous nous engageons à transmettre, à la suite d'une demande dûment motivée des autorités nationales, les renseignements pertinents concernant cette quasi-machine. La méthode de transmission sera électronique.

Cet équipement ne sera pas mis en service avant d'avoir été incorporé dans les modèles Toro agréés conformément à la Déclaration de conformité associée et à toutes les instructions, ce qui permettra de le déclarer conforme à toutes les directives pertinentes.

Certifié :



David Klis
Directeur technique général
8111 Lyndale Ave. South
Bloomington, MN 55420, USA
December 18, 2013

Représentant autorisé :

Marcel Dutrieux
Manager European Product Integrity
Toro Europe NV
Nijverheidsstraat 5
2260 Oevel
Belgium

Tel. +32 16 386 659

La garantie intégrale Toro

Garantie limitée

Conditions et produits couverts

The Toro Company et sa filiale, Toro Warranty Company, en vertu de l'accord passé entre elles, certifient conjointement que votre produit commercial Toro (« Produit ») ne présente aucun défaut de matériau ni vice de fabrication pendant une période de deux ans ou 1 500 heures de service*, la première échéance prévalant. Cette garantie s'applique à tous les produits à l'exception des Aérateurs (veuillez-vous reporter aux déclarations de garantie séparées de ces produits). Dans l'éventualité d'un problème couvert par la garantie, nous nous engageons à réparer le Produit gratuitement, frais de diagnostic, pièces, main-d'œuvre et transport compris. La période de garantie commence à la date de réception du Produit par l'acheteur d'origine.
* Produit équipé d'un compteur horaire.

Comment faire intervenir la garantie

Il est de votre responsabilité de signaler le plus tôt possible à votre Distributeur de produits commerciaux ou au Concessionnaire de produits commerciaux agréé qui vous a vendu le Produit, toute condition couverte par la garantie. Pour obtenir l'adresse d'un Distributeur de produits commerciaux ou d'un Concessionnaire agréé, ou pour tout renseignement concernant vos droits et responsabilités vis-à-vis de la garantie, veuillez nous contacter à l'adresse suivante :

Toro Commercial Products Service Department
Toro Warranty Company
8111 Lyndale Avenue South
Bloomington, MN 55420-1196, États-Unis

+1–952–888–8801 ou +1–800–952–2740
Courriel : commercial.warranty@toro.com

Responsabilités du propriétaire

En tant que propriétaire du Produit, vous êtes responsable des entretiens et réglages mentionnés dans le *Manuel de l'utilisateur*. Ne pas effectuer les entretiens et réglages requis peut constituer un motif de rejet d'une réclamation au titre de la garantie.

Ce que la garantie ne couvre pas

Les défaillances ou anomalies de fonctionnement survenant au cours de la période de garantie ne sont pas toutes dues à des défauts de matériaux ou des vices de fabrication. Cette garantie ne couvre pas :

- Les défaillances du produit dues à l'utilisation de pièces qui ne sont pas d'origine ou au montage et à l'utilisation d'accessoires ajoutés ou modifiés d'une autre marque. Une garantie séparée peut être fournie par le fabricant de ces accessoires.
- Les défaillances du Produit dues au non respect du programme d'entretien et/ou des réglages recommandés. Les réclamations au titre de la garantie pourront être refusées si vous ne respectez pas le programme d'entretien recommandé pour votre produit Toro et énoncé dans le *Manuel de l'utilisateur*.
- Les défaillances du Produit dues à une utilisation abusive, négligente ou dangereuse.
- Les pièces sujettes à l'usure pendant l'utilisation, sauf si elles s'avèrent défectueuses. Par exemple, les pièces consommées ou usées durant le fonctionnement normal du Produit, notamment mais pas exclusivement : plaquettes et garnitures de freins, garnitures d'embrayage, lames, cylindres, galets et roulements (étanches ou graissables), contre-lames, bougies, roues pivotantes et roulements, pneus, filtres, courroies, et certains composants des pulvérisateurs, notamment membranes, buses et clapets antiretour, etc.
- Les défaillances dues à une influence extérieure. Les conditions constituant une influence extérieure comprennent, sans y être limités, les conditions atmosphériques, les pratiques de remisage, la contamination, l'utilisation de carburants, liquides de refroidissement, lubrifiants, additifs, engrais, ou produits chimiques, etc. non agréés.
- Les défaillances ou mauvaises performances causées par l'utilisation de carburants (essence, gazole ou biodiesel par exemple) non conformes à leurs normes industrielles respectives.
- Les bruits, vibrations, usure et détérioration normaux.
- L'usure normale comprend, mais pas exclusivement, les dommages des sièges dus à l'usure ou l'abrasion, l'usure des surfaces peintes, les autocollants ou vitres rayés, etc.

Pièces

Les pièces à remplacer dans le cadre de l'entretien courant seront couvertes par la garantie jusqu'à la date du premier remplacement prévu. Les pièces remplacées au titre de cette garantie bénéficient de la durée de garantie du produit d'origine et deviennent la propriété de Toro. Toro se réserve le droit de prendre la décision finale concernant la réparation ou le remplacement de pièces ou ensembles existants. Toro se réserve le droit d'utiliser des pièces remises à neuf pour les réparations couvertes par la garantie.

Garantie de la batterie ion-lithium à décharge complète :

Les batteries ion-lithium à décharge complète disposent d'un nombre de kilowatt-heures spécifique à fournir au cours de leur vie. Les techniques d'utilisation, de recharge et d'entretien peuvent contribuer à augmenter ou réduire la vie totale des batteries. À mesure que les batteries de ce produit sont consommées, la proportion de travail utile qu'elles offrent entre chaque recharge diminue lentement jusqu'à leur épuisement complet. Le remplacement de batteries usées, suite à une consommation normale, est la responsabilité du propriétaire du produit. Le remplacement des batteries, aux frais du propriétaire, peut être nécessaire au cours de la période de garantie normale du produit. Remarque (batterie ion-lithium uniquement) : une batterie ion-lithium est couverte uniquement par une garantie pièces au prorata de la 3ème à la 5ème année, basée sur la durée de service et les kilowatts heures utilisés. Reportez-vous au *Manuel de l'utilisateur* pour tout renseignement complémentaire.

Entretien aux frais du propriétaire

La mise au point du moteur, le graissage, le nettoyage et le polissage, le remplacement des filtres, du liquide de refroidissement et les entretiens recommandés font partie des services normaux requis par les produits Toro qui sont aux frais du propriétaire.

Conditions générales

La réparation par un distributeur ou un concessionnaire Toro agréé est le seul dédommagement auquel cette garantie donne droit.

The Toro Company et Toro Warranty Company déclinent toute responsabilité en cas de dommages secondaires ou indirects liés à l'utilisation des produits Toro couverts par cette garantie, notamment quant aux coûts et dépenses encourus pour se procurer un équipement ou un service de substitution durant une période raisonnable pour cause de défaillance ou d'indisponibilité en attendant la réparation sous garantie. Il n'existe aucune autre garantie expresse, à part la garantie spéciale du système antipollution, le cas échéant. Toutes les garanties implicites relatives à la qualité marchande et à l'aptitude à l'emploi sont limitées à la durée de la garantie expresse.

L'exclusion de la garantie des dommages secondaires ou indirects, ou les restrictions concernant la durée de la garantie implicite, ne sont pas autorisées dans certains états et peuvent donc ne pas s'appliquer dans votre cas. Cette garantie vous accorde des droits spécifiques, auxquels peuvent s'ajouter d'autres droits qui varient selon les états.

Note concernant la garantie du moteur :

Le système antipollution de votre Produit peut être couvert par une garantie séparée répondant aux exigences de l'agence américaine de défense de l'environnement (EPA) et/ou de la direction californienne des ressources atmosphériques (CARB). Les limitations d'heures susmentionnées ne s'appliquent pas à la garantie du système antipollution. Pour plus de renseignements, reportez-vous à la Déclaration de garantie de conformité à la réglementation antipollution fournie avec votre produit ou figurant dans la documentation du constructeur du moteur

Pays autres que les États-Unis et le Canada

Pour les produits Toro exportés des États-Unis ou du Canada, demandez à votre distributeur (concessionnaire) Toro la police de garantie applicable dans votre pays, région ou état. Si, pour une raison quelconque, vous n'êtes pas satisfait des services de votre distributeur, ou si vous avez du mal à vous procurer des renseignements sur la garantie, adressez-vous à l'importateur Toro.