Form No. 3387-290 Rev C

TORO®

Count on it.

Bruksanvisning

Traktorenheterna Reelmaster® 5410-D och 5510-D

Modellnr 03606—Serienr 315000001 och högre
Modellnr 03606A—Serienr 315000001 och högre
Modellnr 03607—Serienr 315000001 och högre
Modellnr 03607A—Serienr 315000001 och högre

Registrera din produkt på www.Toro.com.
Översättning av originalet (SV)

CE

3387-290 c

Produkten uppfyller alla relevanta europeiska direktiv. Mer information finns i produktens separata försäkran om överensstämmelse.

⚠ VARNING

KALIFORNIEN
Proposition 65 Varning

Avgaserna från dieselmotorer och vissa avgaskomponenter innehåller ämnen som av den amerikanska delstaten Kalifornien anses orsaka cancer, fosterskador och andra fortplantningsskador.

I vissa regioner måste maskinens motor vara utrustad med en gnistsläckare på grund av lokala eller nationella bestämmelser. Därför finns en gnistsläckare inbyggd i ljuddämparen.

Toros originalgnistsläckare har godkänts av USDA Forestry Service.

Viktigt: **Denna motor är utrustad med en gnistsläckare. Det är ett brott mot avsnitt 4442 i Kaliforniens Public Resource Code att använda eller köra motorn på skogs-, busk- eller grästäckt mark utan en gnistsläckare som är i fullgott skick, eller utan att motorn är begränsad, utrustad och underhållen för att förhindra brand. Andra stater eller federala områden kan ha liknande lagar.**

artikelnummer till hands om du har behov av service, Toro-originaldelar eller ytterligare information. Modell- och serienumren finns på en plåt som har monterats under fotstödet på ramens vänstra sida. Skriv in numren i utrymmet nedan.

Modellnr _____

Serienr _____

I den här bruksanvisningen anges potentiella risker och alla säkerhetsmeddelanden har markerats med en varningssymbol (Figur 1), som anger fara som kan leda till allvarliga personskador eller dödsfall om föreskrifterna inte följs.

g000502

Figur 1

1. Varningssymbol

Två ord används också i den här bruksanvisningen för att markera information. **Viktigt** anger speciell teknisk information och **Observera** anger allmän information som bör ges särskild uppmärksamhet.

Introduktion

Maskinen är en åkgräsklippare med en knivcylinder som är avsedd att användas av yrkesförare som har anlitats för kommersiellt arbete. Den är främst konstruerad för att klippa gräs på väl underhållna golfbanor, parkgräsmattor, sportanläggningar och kommersiella anläggningar. Den är inte avsedd för att klippa snår, gräs och annat längs med motorvägen eller för jordbruksändamål.

Läs den här informationen noga så att du lär dig att använda och underhålla produkten på rätt sätt och för att undvika person- och produktskador. Du är ansvarig för att produkten används på ett korrekt och säkert sätt.

Om du behöver utbildningsmaterial för säkerhet och drift, information om tillbehör, hjälp med att hitta en återförsäljare eller om du vill registrera din produkt kan du kontakta Toro via www.toro.com.

Kontakta en auktoriserad återförsäljare eller Toros kundservice och ha produktens modell- och

© 2017—The Toro® Company
8111 Lyndale Avenue South
Bloomington, MN 55420

Kontakta oss på www.Toro.com.
Tryckt i USA
Med ensamrätt

Innehåll

Säkerhet 4
Säker driftspraxis 4
Säkerhet för Toro-åkgräsklippare 6
Ljudeffektnivå 7
Ljudtrycksnivå 7
Vibrationsnivå 7
Motoremissionscertifiering 7
Säkerhets- och instruktionsdekaler 8
Montering 12
1 Justera däcktrycket 13
2 Justera fotstegens höjd 13
3 Justera reglagearmens position 13
4 Montera klippenheterna 14
5 Justera gräsutjämningsfjädern 17
6 Använda klippenhetens stöd 17
Produktöversikt 19
Reglage 19
Specifikationer 25
Redskap/tillbehör 25
Körning 26
Säkerheten främst 26
Kontrollera oljenivån i motorn 26
Fylla på bränsletanken 26
Kontrollera kylsystemet 28
Kontrollera hydraulvätskan 28
Kontrollera kontakten mellan cylindern och underkniven 29
Kontrollera hjulmuttrarnas åtdragning 29
Köra in maskinen 30
Starta och stänga av motorn 30
Ställa in cylinderhastigheten 30
Klippa gräs med maskinen 30
Regeneration av dieselpartikelfilter 31
Justera lyftarmens motvikt 40
Justera lyftarmens vändläge 40
Knuffa eller bogsera maskinen 40
Domkraftpunkter 41
Fästpunkter 41
Tolka diagnoslampan 42
Kontrollera säkerhetsströmbrytarna 42
Funktioner hos elektromagneterna i hydraulventilen 43
Arbetstips 43
Underhåll 44
Rekommenderat underhåll 44
Kontrollista för dagligt underhåll 45
Serviceintervalltabell 46
Smörjning 46
Smörjning av lager och bussningar 46
Motorunderhåll 48
Serva luftrenaren 48
Serva motoroljan 48
Serva dieseloxideringskatalysatorn (DOC) och sotfiltret 49
Underhålla bränslesystemet 50
Utföra service på vattenseparatorn 50
Serva motorbränslefiltret 51
Kontrollera bränsleledningarna och anslutningarna 51
Filter i bränsleupptagningsrör 51
Underhålla elsystemet 52
Serva batteriet 52
Säkringar 52
Underhålla drivsystemet 53
Justera drivningens neutralinställning 53
Justera bakhjulens skränkning 53
Underhålla kylsystemet 54
Ta bort skräp från kylsystemet 54
Underhålla bromsarna 55
Justera parkeringsbromsarna 55
Justera parkeringsbromsspärren 56
Underhålla remmarna 56
Serva generatorremmen 56
Underhålla hydraulsystemet 57
Byta hydraulvätskan 57
Byta hydraulfiltret 57
Kontrollera hydraulledningarna och -slangarna 58
Hydraulsystemets kontrollportar 58
Underhålla klippenhetssystemet 60
Slipa klippenheterna 60
Förvaring 61
Förbereda traktorenheten 61
Förbereda motorn 61

Säkerhet

Felaktig användning eller felaktigt underhåll från förarens eller ägarens sida kan leda till personskador. För att minska risken för skador ska du alltid följa dessa säkerhetsanvisningar och uppmärksamma varningssymbolen. Symbolen betyder Var försiktig, Varning eller Fara – anvisning för personsäkerhet. Om anvisningarna inte följs kan detta leda till personskador eller dödsfall.

Säker driftspraxis

De anvisningar som följer härrör från SS-EN ISO-standarden 5395:2013 och ANSI B71.4-2012.

Utbildning

- Läs *bruksanvisningen* och annat utbildnings-material noga. Bekanta dig med reglagen och säkerhetsskyltarna, och lär dig hur maskinen ska användas.
- Låt aldrig barn eller personer som inte har läst de här anvisningarna använda eller serva gräsklipparen. Lokala föreskrifter kan begränsa förarens ålder.
- Klipp aldrig om människor, särskilt barn, eller husdjur befinner sig i närheten.
- Kom ihåg att föraren är ansvarig för olyckor och risker som andra människor och deras ägodelar utsätts för.
- Skjutsa inte passagerare.
- Alla förare och mekaniker ska skaffa sig yrkesmässig och praktisk utbildning. Det är ägaren som ansvarar för att utbilda användarna. I sådana anvisningar ska följande betonas:
  - vikten av omsorg och koncentration vid arbete med åkmaskiner
  - att man inte kan återfå kontrollen över en åkmaskin som glider på en slänt genom att bromsa. De främsta anledningarna till att man förlorar kontrollen är:
    - ◊ otillräckligt däckgrepp
    - ◊ för hög hastighet
    - ◊ otillräcklig inbromsning
    - ◊ att maskintypen är olämplig för uppgiften
    - ◊ omedvetenhet om markförhållandenas betydelse, särskilt i slänter
    - ◊ felaktig inställning och lastfördelning
- Ägaren/användaren kan förebygga och ansvarar för olyckor eller skador som han/hon utsätter sig själv och andra människor eller egendom för.

Förberedelser

- Bär alltid kraftiga, halkfria skor, långbyxor, hjälm, skyddsglasögon och hörselskydd vid klippning.
- Undersök noga det område där maskinen ska köras och avlägsna alla föremål som kan slungas omkring av maskinen.
- Byt ut trasiga ljuddämpare.
- Undersök terrängen för att avgöra vilka tillbehör och redskap som krävs för att utföra arbetet på ett bra och säkert sätt. Använd endast tillbehör och redskap som godkänts av tillverkaren.
- Kontrollera att förarens närvaroreglage, säkerhetsbrytarna och skydden sitter fast och fungerar ordentligt. Kör inte maskinen om dessa inte fungerar som de ska.

Säker bränslehantering

- Var mycket försiktig när du hanterar bränsle så att du undviker personskador och materiella skador. Diesel är mycket brandfarligt och ångorna är explosiva.
- Släck alla cigaretter, cigarrer, pipor och allt annat som brinner.
- Använd endast en godkänd bränsledunk.
- Ta aldrig bort tanklocket eller fyll på olja när motorn är igång.
- Låt motorn svalna före bränslepåfyllning.
- Fyll aldrig på bränsle i maskinen inomhus.
- Förvara aldrig maskinen eller bränslebehållaren i närheten av en öppen låga, gnista eller ett kontrolljus, som t.ex. nära en varmvattenberedare eller någon annan anordning.
- Fyll aldrig på dunken inuti ett fordon eller på lastbilsflak eller släp med plastklädsel. Ställ alltid dunkar på marken, en bit bort från ditt fordon före påfyllning.
- Lasta av maskinen från lastbilen eller släpet och fyll på bensin när den står på marken. Fyll hellre på maskinen från en dunk än med munstycket på en bensinpump om det inte är möjligt att lasta av maskinen från släpet.
- Håll munstycket i kontakt med bränsletankens kant eller dunköppningen tills tankningen är klar. Använd inte en låsöppningsanordning för munstycket.
- Om du spiller bränsle på kläderna måste du byta dem omedelbart.
- Fyll inte på för mycket bränsle i tanken. Sätt på tanklocket och dra åt det ordentligt.

Körning

- Kör inte motorn i ett slutet utrymme där farlig koloxid och avgaser kan ansamlas.

- Klipp endast i dagsljus eller i bra belysning.
- Koppla ur klippaggregatet, lägg i neutralläget och dra åt parkeringsbromsen innan motorn startas.
- Kom ihåg att det inte finns några ”säkra” sluttningar. Vid körning på grässlänter krävs särskild försiktighet. Undvik att välta genom att:
  - Starta och stanna inte plötsligt vid körning i upp- och nedförslut.
  - Kör sakta på slänter och i tvära svängar.
  - Se upp för gupp, gropar och andra dolda faror.
  - Sväng inte tvärt. Var försiktig vid backning.
  - Använd motvikt(er) eller hjulvikter så som anges i *bruksanvisningen*.
- Se upp för hål i terrängen och andra dolda faror.
- Se upp för trafik när du kör nära vägar eller korsar vägar.
- Stanna knivarna innan du korsar ytor som ej är gräsbevuxna.
- Rikta aldrig utkastet mot kringstående när redskap kopplats till, och låt ingen komma i närheten av maskinen när den är igång.
- Kör aldrig maskinen med skadade skydd eller skärmar eller om skyddsanordningarna inte sitter på plats. Se till att alla säkerhetsbrytare sitter fast, är korrekt justerade och fungerar som de ska.
- Ändra inte inställningarna för motorns varvtalshållare och övervarva inte motorn. Om motorn körs vid för hög hastighet kan risken för personskador öka.
- Gör följande innan du stiger ur förarsätet:
  - Stanna på plan mark.
  - Koppla ur kraftuttaget och sänk ned redskapen.
  - Lägg i neutralläget och dra åt parkeringsbromsen.
  - Stäng av motorn och ta ur tändningsnyckeln.
- Koppla ur redskapsdrivningen under transport och när maskinen inte används.
- Stäng av motorn och koppla ur redskapsdrivningen vid följande situationer:
  - före bränslepåfyllning
  - innan gräsuppsamlaren tas bort
  - innan klipphöjden justeras om den inte kan ställas in från förarplatsen
  - innan du rensar blockeringar
  - innan du kontrollerar, rengör eller utför något arbete på klipparen
  - när du har kört på ett främmande föremål eller om det uppstår onormala vibrationer. Kontrollera noga om gräsklipparen har skadats och reparera skadorna innan du startar och kör den igen
- Minska motorns hastighetsinställning när du ska stanna motorn och stäng av bränsletillförseln efter klippningen om motorn är försedd med en bränslekran.
- Håll händer och fötter borta från klippenheterna.
- Titta bakåt och nedåt innan du backar för att se till att vägen är fri.
- Sakta ner och var försiktig när du svänger och korsar vägar och trottoarer. Stäng av cylindrarna när du inte ska klippa.
- Kör inte gräsklipparen om du är påverkad av alkohol, läkemedel eller andra droger.
- Blixtnedslag kan leda till allvarliga personskador eller dödsfall. Om det blixtrar eller åskar i området ska maskinen inte användas. Sök skydd.
- Var försiktig när du lastar av eller på maskinen på en släpvagn eller lastbil.
- Var försiktig när du närmar dig hörn med skymd sikt, buskage, träd eller andra objekt som kan försämra sikten.

Underhåll och förvaring

- Håll samtliga muttrar, bultar och skruvar åtdragna så att maskinen är i säkert bruksskick.
- Förvara aldrig maskinen med bränsle i tanken i en byggnad där bensinångor kan antändas av en öppen låga eller gnista.
- Låt motorn svalna innan maskinen ställs undan i ett slutet utrymme.
- Håll motorn, ljuddämparen, batterifacket och förvaringsutrymmet för bränsle fria från gräs, löv eller överflödigt smörjmedel för att minska brandrisken.
- Kontrollera gräsuppsamlaren regelbundet och se efter om den är sliten eller trasig.
- Håll alla delar i gott bruksskick och samtliga beslag och hydraulkopplingar åtdragna. Byt ut alla slitna och skadade delar och dekaler.
- Om bränsletanken måste tömmas ska detta göras utomhus.
- Var försiktig när justeringar utförs på maskinen för att undvika att fingrar fastnar mellan knivarna och maskinens fasta delar.
- Var försiktig när en cylinder roteras på maskiner med flera cylindrar, eftersom de andra cylindrarna kan rotera med.
- Koppla ur drivhjulen, sänk ned klippenheterna, lägg i parkeringsbromsen, stäng av motorn och ta ur nyckeln. Väntar tills alla rörelser har stannat innan någon justering, rengöring eller reparation utförs på maskinen.
- Ta bort gräs och skräp från klippenheterna, drivhjulen, ljuddämparna och motorn för att

undvika eldsvåda. Torka upp eventuellt olje- eller bränslespill.

- Använd domkrafter för att stötta upp komponenter när det behövs.
- Lätta försiktigt på trycket i komponenter med upplagrad energi.
- Koppla ifrån batteriet innan du utför några reparationer. Lossa minuskabelanslutningen först och pluskabelanslutningen sist. Anslut plus först och minus sist.
- Var försiktig när du kontrollerar cylindrarna. Använd skyddshandskar och var försiktig när du underhåller cylindrarna.
- Håll händer och fötter borta från rörliga delar. Gör helst inga justeringar när motorn är igång.
- Ladda batterierna i ett öppet, välventilerat utrymme, på avstånd från gnistor och öppna lågor. Koppla ur laddaren innan den ansluts till eller kopplas från batteriet. Använd skyddskläder och isolerade verktyg.

Transport

- Var försiktig när du lastar på eller av maskinen från en släpvagn eller lastbil.
- Använd ramper i fullbredd för att lasta maskinen på en släpvagn eller lastbil.
- Bind fast maskinen så att den sitter säkert med spännband, kedjor, vajrar eller rep. Både de främre och bakre spännremmarna ska vara riktade nedåt och ut från maskinen.

Säkerhet för Toro-åkgräsklippare

Nedan finns säkerhetsinformation som gäller specifikt för Toro-produkter och annan säkerhetsinformation som du bör känna till som inte ingår i standarderna CEN, ISO och ANSI.

Maskinen kan slita av händer och fötter och kasta omkring föremål. Följ alltid alla säkerhetsanvisningar för att förhindra allvarliga skador eller dödsfall.

Det kan medföra fara för användaren och kringstående om maskinen används i andra syften än vad som avsetts.

⚠ VARNING

Motoravgaser innehåller koloxid som är ett luktfritt och dödligt gift.

Kör inte motorn inomhus eller i ett slutet utrymme.

- Lär dig att stänga av motorn snabbt.
- Kör inte maskinen i tygskor eller tennisskor.
- Vi rekommenderar att man använder ordentliga, halkfria skor och långbyxor, vilket också är ett krav enligt vissa lokala föreskrifter och försäkringsbestämmelser.
- Hantera bränsle försiktigt. Torka upp allt utspillt bränsle.
- Kontrollera säkerhetsbrytarna dagligen för att säkerställa att de fungerar korrekt. Om en brytare inte fungerar ska denna bytas ut före drift.
- Sätt dig på sätet innan du startar motorn.
- Användning av maskinen kräver koncentration. Tänk på följande för att inte tappa kontrollen:
  - Kör inte i närheten av sandgropar, diken, bäckar eller andra faror.
  - Sänk farten vid skarpa svängar. Undvik att stanna och starta plötsligt.
  - Lämna alltid företräde när du korsar vägar.
  - Använd bromsarna vid klippning i nedförslut för att hålla en låg hastighet och behålla kontrollen över maskinen.
- Ta aldrig bort vältskyddet om maskinen är försedd med ett sådant, och använd alltid säkerhetsbältet.
- Lyft upp klippenheterna när du kör från en plats till en annan.
- Rör inte motorn, ljuddämparen eller avgasröret när motorn är igång eller strax efter att den har stannat eftersom dessa områden kan vara så varma att du kan bränna dig.
- Om du får motorstopp eller förlorar fart och inte kan köra ända upp för en backe ska du inte vända runt maskinen. Backa alltid långsamt rakt nedför sluttningen.
- Sluta klippa om en person eller ett djur oväntat dyker upp i klippområdet eller i närheten av det. Vårdslös körning kombinerat med terrängvinklar, studsning eller felaktigt placerade säkerhetsskydd kan medföra skador från kringflygande föremål. Återuppta inte klipparbetet förrän området är fritt.

Underhåll och förvaring

- Se till att alla hydraulledningskopplingar är åtdragna och att alla hydraulslangar och -ledningar är i gott skick innan du tillför tryck till systemet.
- Håll händer och andra kroppsdelar borta från småläckor eller munstycken som sprutar ut hydraulvätska under högtryck. Använd kartong eller papper för att upptäcka läckor, aldrig händerna. Hydraulvätska som sprutar ut under tryck kan ha tillräcklig kraft för att tränga in i huden och orsaka allvarliga skador. Sök läkare omedelbart om du träffas av en stråle hydraulvätska och vätskan tränger in i huden.

- Sänk allt tryck i systemet genom att stanna motorn och sänka klippenheterna och redskapen till marken innan du kopplar ur eller utför något arbete på hydraulsystemet.
- Kontrollera regelbundet att alla bränsleledningar är åtdragna och att de inte är slitna. Dra åt eller reparera dem efter behov.
- Om motorn måste vara igång för att ett visst underhåll ska kunna utföras, ska klädesplagg, händer, fötter och andra kroppsdelar hållas borta från klippenheterna, redskapen och andra rörliga delar. Håll kringstående på avstånd.
- Be en auktoriserad Toro-återförsäljare kontrollera maxhastigheten med en varvräknare för att försäkra säkerhet och noggrannhet.
- Kontakta en auktoriserad Toro-återförsäljare vid eventuellt behov av större reparationer eller assistans.
- Använd endast redskap och reservdelar som godkänts av Toro. Garantin kan ogiltigförklaras om ej godkända redskap använts.

Ljudeffektnivå

Modell 03606

Maskinen har en garanterad ljudeffektnivå på 103 dBA, som omfattar ett osäkerhetsvärde (K) på 1 dBA.

Ljudeffektsnivån har fastställts enligt de rutiner som beskrivs i ISO 11094.

Modell 03607

Maskinen har en garanterad ljudeffektnivå på 105 dBA, som omfattar ett osäkerhetsvärde (K) på 1 dBA.

Ljudeffektsnivån har fastställts enligt de rutiner som beskrivs i ISO 11094.

Ljudtrycksnivå

Modell 03606

Enheten har en ljudtrycksnivå vid förarens öra på 86 dBA, som omfattar ett osäkerhetsvärde (K) på 1 dBA.

Ljudtrycksnivån har fastställts enligt de rutiner som beskrivs i SS-EN ISO 5395:2013.

Modell 03607

Enheten har en ljudtrycksnivå vid förarens öra på 84 dBA, som omfattar ett osäkerhetsvärde (K) på 1 dBA.

Ljudtrycksnivån har fastställts enligt de rutiner som beskrivs i SS-EN ISO 5395:2013.

Vibrationsnivå

Modell 03606

Hand/arm

Uppmätt vibrationsnivå för höger hand = 0,66 m/s^2

Uppmätt vibrationsnivå för vänster hand = 0,98 m/s^2

Osäkerhetsvärde (K) = 0,5 m/s^2

Uppmätta värden har fastställts enligt de rutiner som beskrivs i SS-EN ISO 5395:2013.

Hela kroppen

Uppmätt vibrationsnivå = 0,31 m/s^2

Osäkerhetsvärde (K) = 0,15 m/s^2

Uppmätta värden har fastställts enligt de rutiner som beskrivs i SS-EN ISO 5395:2013.

Modell 03607

Hand/arm

Uppmätt vibrationsnivå för höger hand = 0,84 m/s^2

Uppmätt vibrationsnivå för vänster hand = 0,77 m/s^2

Osäkerhetsvärde (K) = 0,5 m/s^2

Uppmätta värden har fastställts enligt de rutiner som beskrivs i SS-EN ISO 5395:2013.

Hela kroppen

Uppmätt vibrationsnivå = 0,27 m/s^2

Osäkerhetsvärde (K) = 0,15 m/s^2

Uppmätta värden har fastställts enligt de rutiner som beskrivs i SS-EN ISO 5395:2013.

Motoremissionscertifiering

Maskinens motor uppfyller kraven i EPA Tier 4 Final och stage 3b.

Säkerhets- och instruktionsdekaler

Säkerhetsdekalerna och anvisningarna är fullt synliga för föraren och finns nära alla potentiella farozoner. Dekaler som har skadats eller ramlat bort ska bytas ut eller ersättas.

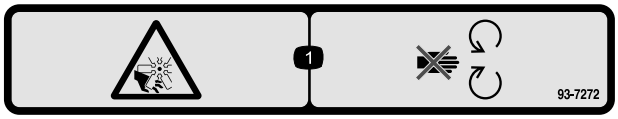

decal93-7272

93-7272

1. Avkapnings-/avslitningsrisk, fläkt – håll avståndet till rörliga delar.

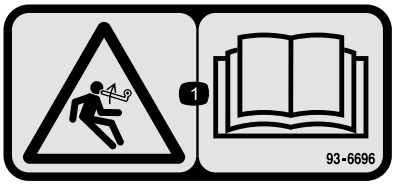

decal93-6696

93-6696

1. Risk med lagrad energi – läs *bruksanvisningen*.

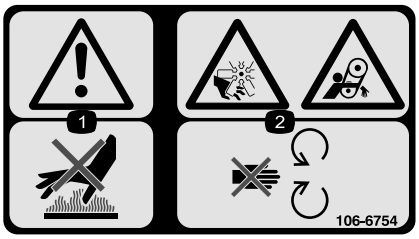

decal106-6754

106-6754

1. Varning – rör inte den heta ytan.
2. Avkapnings-/avslitningsrisk i fläkten och risk för att fastna i remmen – håll avstånd till rörliga delar.

decal110-0986

110-0986

1. Trampa på bromspedalen och parkeringsbromspedalen för att lägga i parkeringsbromsen.
2. Trampa på bromspedalen för att lägga i bromsen.
3. Tryck ner gaspedalen för att köra maskinen framåt.
4. Läge med aktiverad cylinder
5. Transportläge

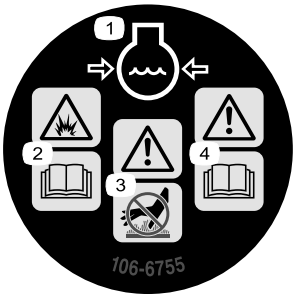

decal106-6755

106-6755

1. Motorns kylvätska under tryck.
2. Explosionsrisk – läs *bruksanvisningen*.
3. Varning – rör inte den heta ytan.
4. Varning – läs i *bruksanvisningen*.

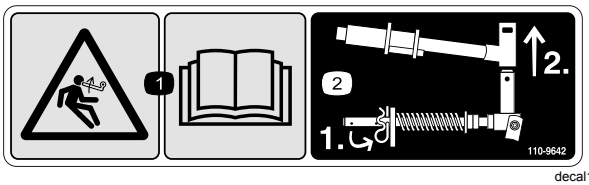

decal110-9642

110-9642

1. Risk med lagrad energi – läs *bruksanvisningen.*
2. Flytta saxpinnen till hålet närmast stångbeslaget och demontera sedan lyftarmen och svängoket.

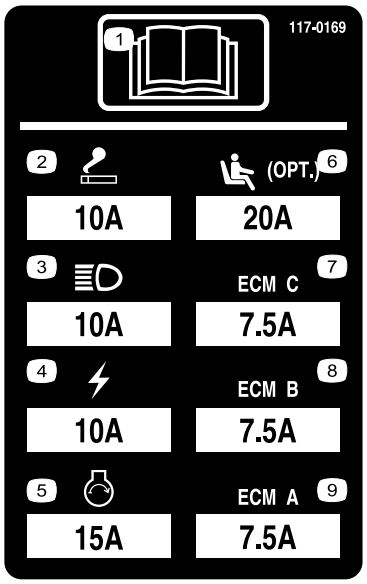

r:\decal117-0169

117-0169

1. Läs *bruksanvisningen.*
2. Eluttag – 10 A
3. Strålkastare – 10 A
4. El – 10 A
5. Motorstart – 15 A
6. Sätesupphängning med luftfjädring (tillval) – 10 A
7. Styrning av motordator C – 10 A
8. Styrning av motordator B – 10 A
9. Styrning av motordator A – 10 A

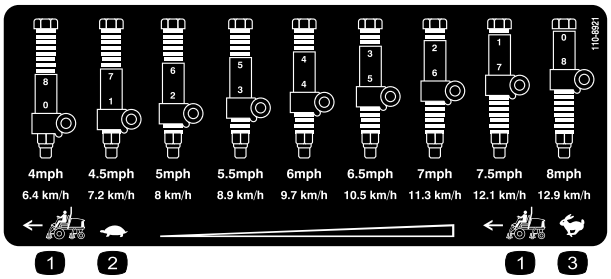

decal110-8921

110-8921

1. Traktorenhetens hastighet
2. Långsamt
3. Snabbt

CALIFORNIA SPARK ARRESTER WARNING

Operation of this equipment may create sparks that can start fires around dry vegetation. A spark arrester may be required. The operator should contact local fire agencies for laws or regulations relating to fire prevention requirements. 117-2718

decal117-2718

117-2718

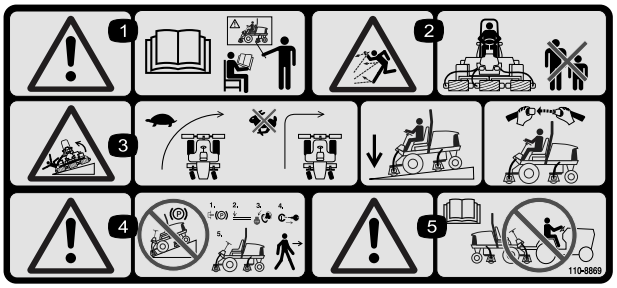

r:\decal110-8869

110-8869

1. Varning – läs *bruksanvisningen*. Använd inte maskinen om du inte har genomgått lämplig utbildning.
2. Risk för utslungade föremål – håll kringstående personer på behörigt avstånd från maskinen.
3. Vältrisk – sänk hastigheten innan du svänger och sväng aldrig med hög hastighet; sänk ned klippenheten om du ska köra nedför en sluttning; använd vältskyddet och säkerhetsbältet. Använd alltid säkerhetsbälte när vältskyddet används.
4. Varning – parkera inte maskinen på sluttningar. Lägg i parkeringsbromsen, sänk ned klippdäcken, stäng av motorn och ta ur tändningsnyckeln innan du kliver ur maskinen.
5. Varning – läs *bruksanvisningen*. Bogsera inte maskinen.

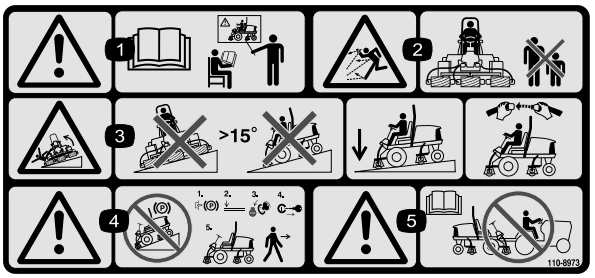

r:\decal110-8973

110-8973

(Fäst över artikelnr 110-8869 för CE*)

* På den här säkerhetsdekalen finns en varning om sluttningar, som måste finnas på maskinen för överensstämmelse med den europeiska säkerhetsstandarden för gräsklippare, SS-EN ISO 5395:2013. De lågt hållna maximala lutningsvinklar som anges för användning av den här maskinen föreskrivs av och krävs i den här standarden.

1. Varning – läs *bruksanvisningen*. Använd inte maskinen om du inte har genomgått lämplig utbildning.
2. Risk för utslungade föremål – håll kringstående personer på behörigt avstånd från maskinen.
3. Vältrisk – kör inte maskinen på sluttningar med brantare lutning än 15°, sänk klippdäcken när du kör i sluttningar och använd säkerhetsbältet.
4. Varning – parkera inte maskinen på sluttningar. Lägg i parkeringsbromsen, sänk ned klippdäcken, stäng av motorn och ta ur tändningsnyckeln innan du kliver ur maskinen.
5. Varning – läs *bruksanvisningen* innan du bogserar maskinen.

Batterisymboler

Vissa eller samtliga av dessa symboler finns på ditt batteri

1. Explosionsrisk
2. Ingen eld, öppna lågor eller rökning.
3. Brännskaderisk p.g.a. frätande vätskor/kemiska ämnen
4. Använd ögonskydd.
5. Läs *bruksanvisningen*.
6. Håll kringstående på säkert avstånd från batteriet.
7. Använd ögonskydd; explosiva gaser kan orsaka blindhet och andra personskador.
8. Batterisyra kan orsaka blindhet eller allvarliga brännskador.
9. Spola ögonen omedelbart med vatten och sök läkarhjälp snabbt.
10. Innehåller bly; får inte kastas i hushållssoporna.

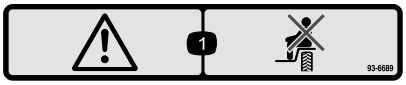

decal93-6689

93-6689

1. Fara – inga passagerare.

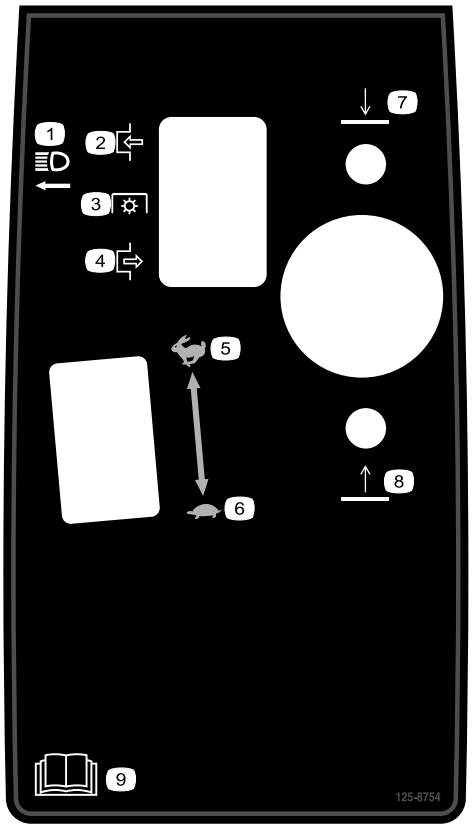

decal125-8754

125-8754

1. Strålkastare
2. Koppla in
3. Kraftuttag (kraftuttaget)
4. Koppla ur
5. Snabbt
6. Långsamt
7. Sänka klippenheterna
8. Höja klippenheterna
9. Läs *bruksanvisningen*.

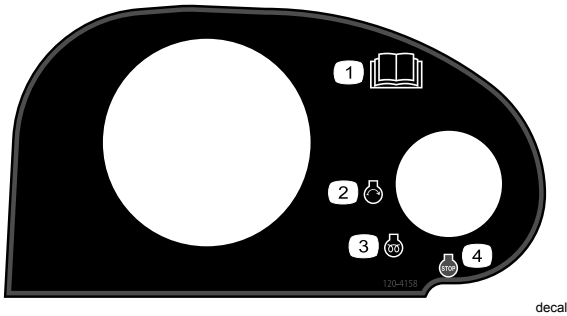

decal120-4158

120-4158

1. Läs *bruksanvisningen*.
2. Motor – start
3. Motor – förvärmning
4. Motor – stopp

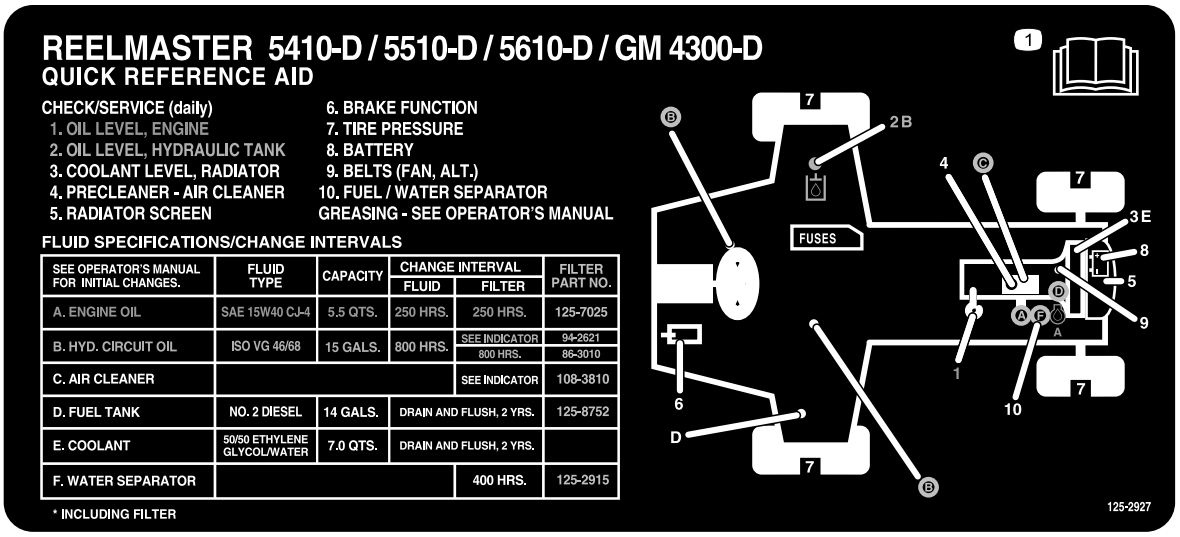

decal125-2927

125-2927

1. Information om underhåll finns i *bruksanvisningen*.

Montering

Lösa delar

Använd diagrammet nedan för att kontrollera att alla delar finns med.

Tillvägagångssätt	Beskrivning	Antal	Användning
1	Inga delar krävs	–	Justera däcktrycket.
2	Inga delar krävs	–	Justera fotstegens höjd.
3	Inga delar krävs	–	Justera reglagearmens position.
4	Höger främre slangstyrning Vänster främre slangstyrning	1 1	Montera klippenheterna.
5	Inga delar krävs	–	Justera gräsutjämningsfjädern.
6	Klippenhetens stöd	1	Montera klippenhetens stöd.

Media och extradelar

Beskrivning	Antal	Användning
Bruksanvisning	1	Läs bruksanvisningen innan du använder maskinen.
Motorns bruksanvisning	1	Referens för motorinformation.
Reservdelskatalog	1	Referens för reservdelsnummer.
Förarutbildningsmaterial	1	Läs detta innan du använder maskinen.
Klipprestandapapper	1	Justera klippenhetens underkniv till cylindern.
Mellanlägg	1	Justera klippenhetens underkniv till cylindern.

Obs: Vänster och höger sida på maskinen är lika med förarens vänstra respektive högra sida vid normal körning.

1

Justera däcktrycket

Inga delar krävs

Tillvägagångssätt

Däcken levereras med förhöjt tryck. Lufta därför däcken en aning för att minska trycket. Lufttrycket i fram- och bakdäcken ska ligga mellan 0,83 och 1,03 bar.

Viktigt: **Se till att trycket är lika i alla däck, så att maskinen får jämn kontakt med gräset.**

2

Justera fotstegens höjd

Inga delar krävs

Tillvägagångssätt

Det går att ställa in fotstegens höjd så att de sitter bekvämt för dig.

1. Ta bort de två bultar och muttrar som håller fast fotstegets fästen på traktorenhetens ram (Figur 2)

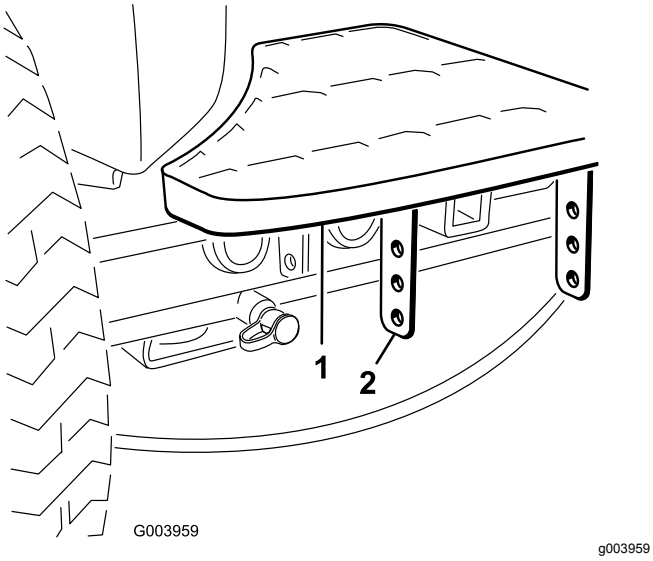

Figur 2

1. Fotsteg
2. Fotstegets fästen

2. Höj eller sänk fotsteget till önskad höjd, och sätt fast fästena på ramen med hjälp av de två bultarna och muttrarna.
3. Upprepa proceduren med det andra fotsteget.

3

Justera reglagearmens position

Inga delar krävs

Tillvägagångssätt

Det går att ställa in reglagearmens position så att den sitter bekvämt för dig.

1. Lossa de två bultar som håller fast reglagearmen på fästkonsolen (Figur 3).

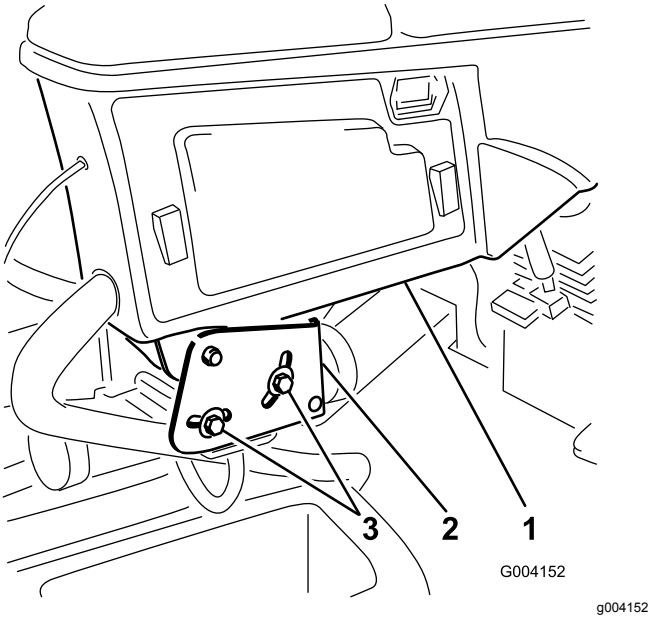

Figur 3

1. Reglagearm
2. Fästkonsoler
3. Skruv

2. Vrid reglagearmen till önskat läge och dra åt de två bultarna.

4

Montera klippenheterna

Delar som behövs till detta steg:

1	Höger främre slangstyrning
1	Vänster främre slangstyrning

Tillvägagångssätt

1. Demontera cylindermotorerna från transportfästena.

   Obs: Kasta transportfästena.

2. Ta ut klippenheterna ur kartongerna.
3. Montera och justera klippenheterna i enlighet med anvisningarna i *bruksanvisningen* till klippenheterna.
4. Kontrollera att motvikten (Figur 4) har monterats på rätt sida av klippenheterna i enlighet med anvisningarna i *bruksanvisningen* till klippenheterna.

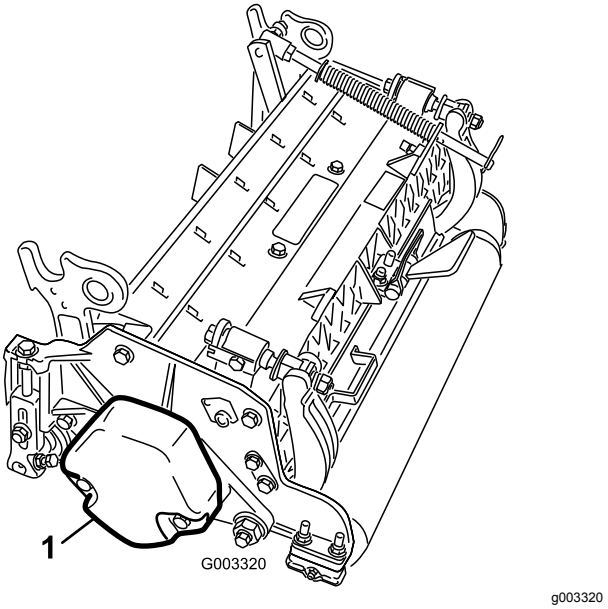

Figur 4

1. Motvikt

5. Montera gräsutjämningsfjädern på samma sida av klippenheten som cylinderns drivmotor. Omplacera gräsutjämningsfjädern enligt följande

   Obs: Alla klippenheter levereras med gräsutjämningsfjädern monterad på klippenhetens högra sida.

   A. Demontera de två vagnskruvar och muttrar som håller fast stångbeslaget på klippenhetens flikar (Figur 5).

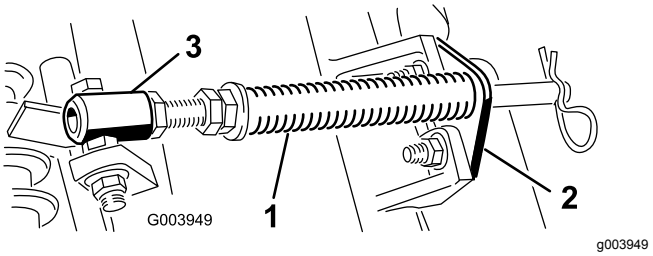

Figur 5

1. Gräsutjämningsfjäder
2. Stångbeslag
3. Fjäderrör

   B. Demontera den flänsmutter som håller fast fjäderrörets bult på bärramens flik (Figur 5). Ta bort enheten.

   C. Montera fjäderrörets bult på bärramens motsatta flik, och fäst skruven med flänsmuttern.

   Obs: Placera bultens huvud mot flikens yttre sida såsom visas i Figur 6.

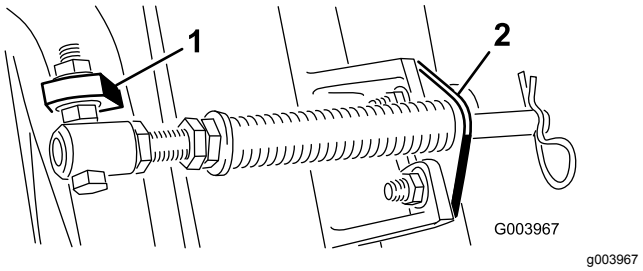

Figur 6

1. Bärramens motsatta flik
2. Stångbeslag

   D. Montera stångbeslaget på klippenhetens flikar med hjälp av vagnsbultarna och muttrarna (Figur 6).

   Viktigt: **Använd stångbeslagets fästmuttrar när du monterar slangstyrningen längst fram på klippenhetens flikar (Figur 7 och Figur 8) på den fjärde (vänster fram) och femte (höger fram) klippenheten. Slangstyrningen ska luta mot klippenheten i mitten (Figur 8 och Figur 9).**

Obs: Sätt hårnålssprinten i fjäderstångens hål bredvid stångbeslaget när du monterar eller demonterar klippenheterna. När du inte monterar eller demonterar klippenheterna måste hårnålssprinten sitta i hålet i stångens ände.

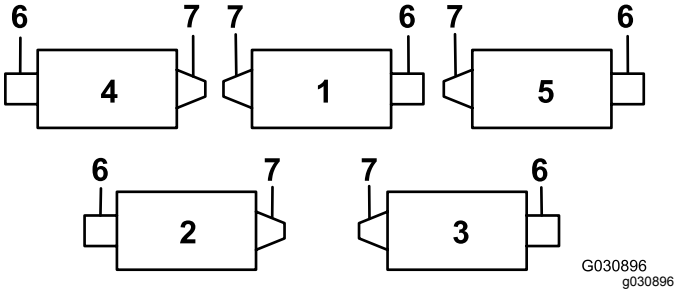

Figur 7

1. Klippenhet 1
2. Klippenhet 2
3. Klippenhet 3
4. Klippenhet 4
5. Klippenhet 5
6. Cylindermotor
7. Vikt

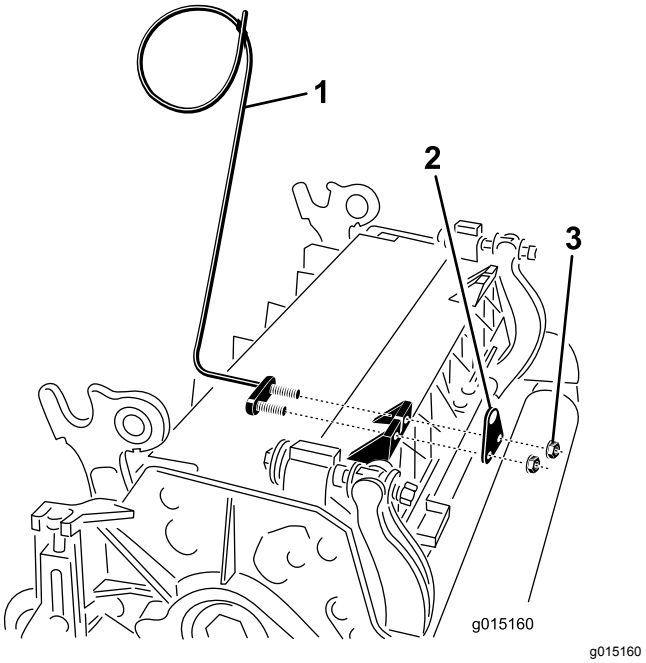

Figur 8

1. Slangstyrning (klippenhet 4 visas)
2. Stångbeslag
3. Mutter

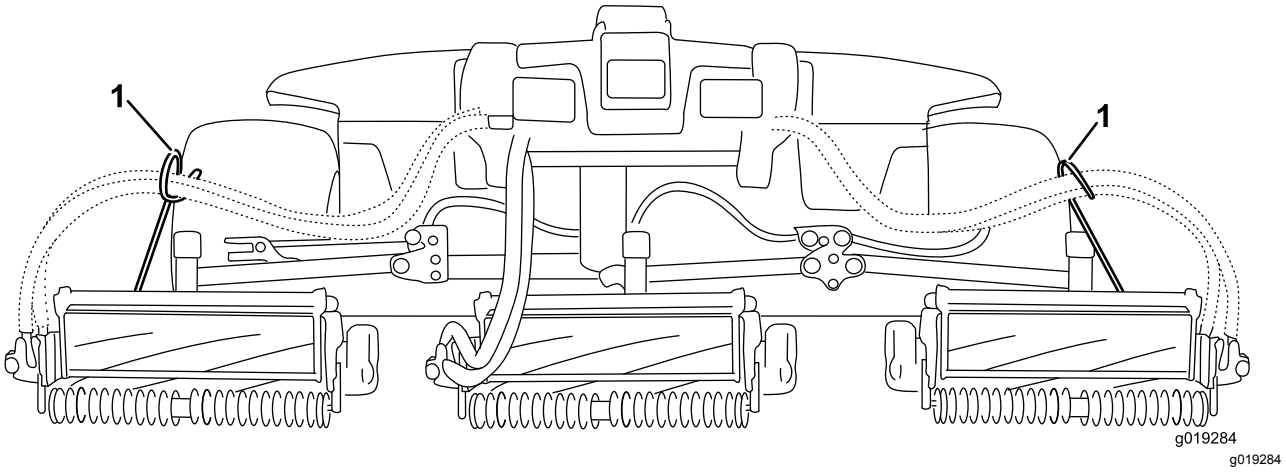

Figur 9

1. Slangstyrningen måste luta mot klippenheten i mitten.

6. Sänk ned alla lyftarmar helt.
7. Demontera låsstiftet och locket på lyftarmens svängok (Figur 10).

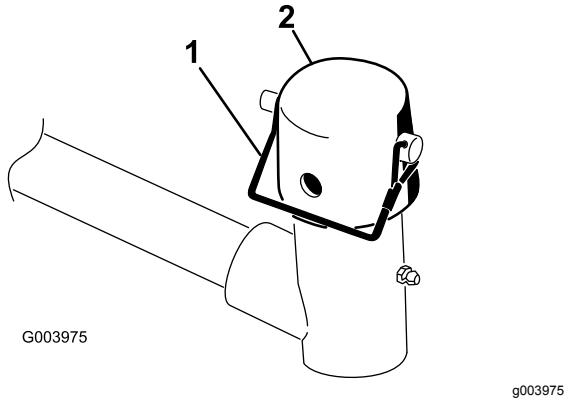

Figur 10

1. Låsstift
2. Lock

8. Vid montering av de främre klippenheterna ska en klippenhet skjutas in under lyftarmen samtidigt som bärramens axel förs upp och in i lyftarmens svängok (Figur 11).

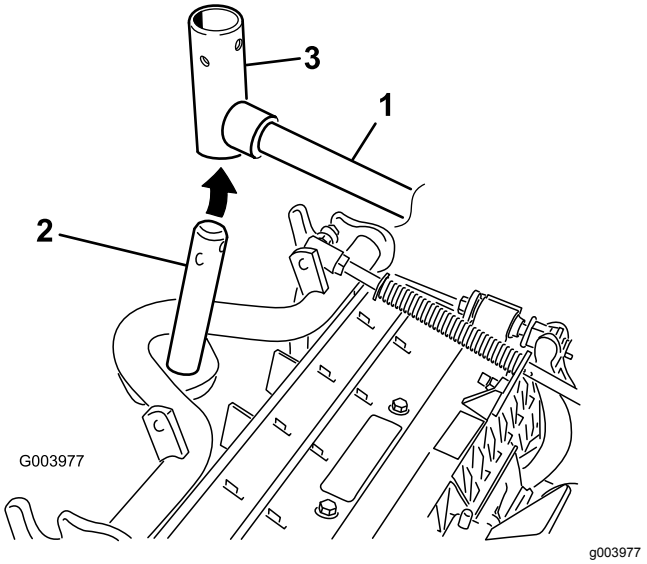

Figur 11

1. Lyftarm
2. Bärramens axel
3. Lyftarmens svängok

9. Följ anvisningarna nedan för att montera de bakre klippenheterna när klipphöjden är över 1,9 cm.
   A. Ta bort hjulsprinten och brickan som håller fast lyftarmens svängaxel på lyftarmen, och skjut ut lyftarmens svängaxel ur lyftarmen (Figur 12).

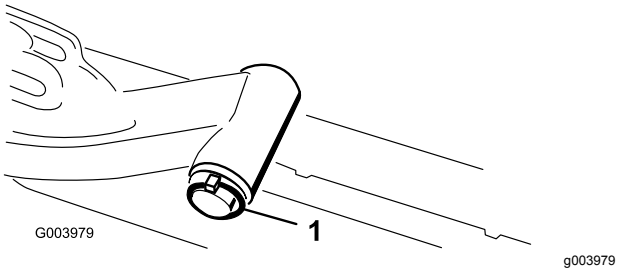

Figur 12

1. Hjulsprint och bricka

   B. Sätt i lyftarmens ok i bärramens axel (Figur 11).
   C. Sätt i lyftarmens axel i lyftarmen och fäst den med brickan och hjulsprinten (Figur 12).
10. Sätt på locket över bärramens axel och lyftarmens ok.
11. Fäst locket och bärramens axel på lyftarmens ok med hjälp av låsstiftet (Figur 10).

    Obs: Använd skåran om du vill kunna styra klippenheten eller hålet om klippenheten ska låsas fast i ett läge
12. Fäst lyftarmens kedja på kedjefästet med låsstiftet (Figur 13).

    Obs: Använd så många kedjelänkar som rekommenderas i *bruksanvisningen* till klippenheten.

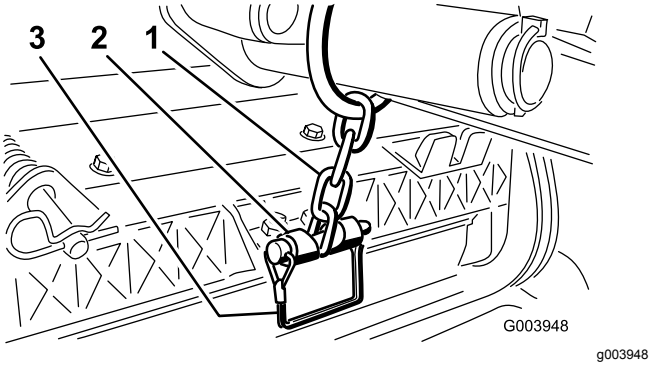

Figur 13

1. Lyftarmens kedja
2. Kedjefäste

13. För in cylindermotorns slangar i respektive slangstyrning på den fjärde (vänster fram) och femte (höger fram) klippenheten.
14. Stryk på rent fett på cylindermotorns räfflade axel.
15. Olja in cylindermotorns o-ring och montera den på motorflänsen.
16. Montera motorn genom att vrida den medurs så att motorflänsarna går fria från skruvarna (Figur 14).

Obs: Vrid motorn moturs så att skruvarna omges av flänsarna, och dra sedan åt skruvarna.

Viktigt: **Se till att cylindermotorns slangar inte är vridna, har snott sig eller kan komma i kläm.**

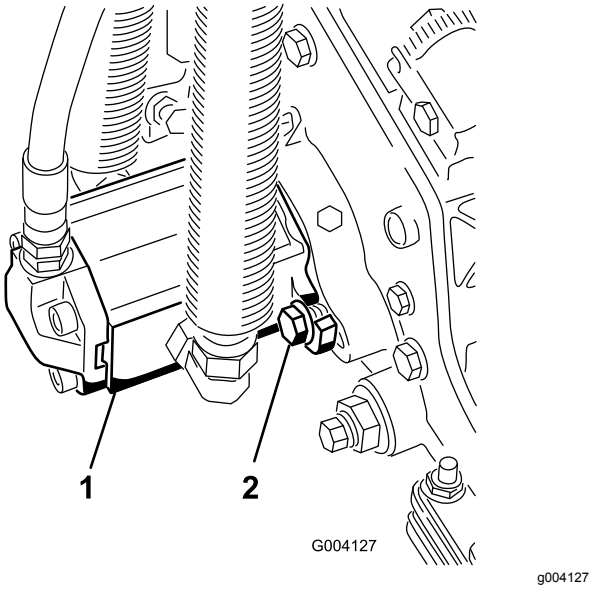

Figur 14

1. Cylindermotor
2. Monteringsbultar

5

Justera gräsutjämningsfjädern

Inga delar krävs

Tillvägagångssätt

Gräsutjämningsfjädern överför vikt från den främre till den bakre valsen (Figur 15). Detta hjälper till att minska förekomsten av det vågformade mönster i gräsmattan som kallas för ”ondulering” eller ”bobbing”.

Viktigt: **Justera fjädern med klippenheten monterad på traktorenheten, riktad rakt fram och nedsänkt till verkstadsgolvet.**

1. Se till att hårnålssprinten sitter i det bakre hålet på fjäderstången (Figur 15).

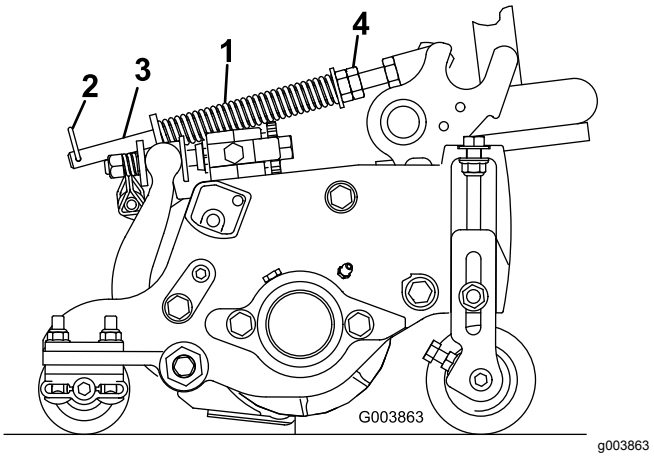

Figur 15

1. Gräsutjämningsfjäder
2. Hårnålssprint
3. Fjäderstång
4. Sexkantsmuttrar

2. Dra åt sexkantsmuttrarna på fjäderstångens främre ände till dess att fjäderns komprimerade längd är 12,7 cm på 5 tums-klippenheter, eller 15,9 cm på 7 tums-klippenheter (Figur 15).

   Obs: Förkorta fjäderns längd med 12,7 mm om du ska använda maskinen i ojämn terräng. Detta minskar markföljningen något.

6

Använda klippenhetens stöd

Delar som behövs till detta steg:

1	Klippenhetens stöd

Tillvägagångssätt

När du behöver välta klippenheten för att få tillgång till underkniven eller cylindern, ska du lägga klippenhetens bakdel på stödet så att inte muttrarna på bakre delen av underknivstångens justerskruvar vilar mot arbetsytan (Figur 16).

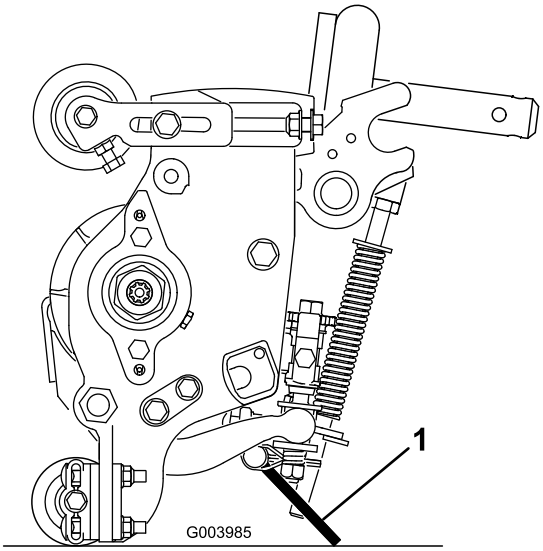

g003985

Figur 16

1. Klippenhetens stöd

Fäst stödet i kedjefästet med låsstiftet (Figur 17).

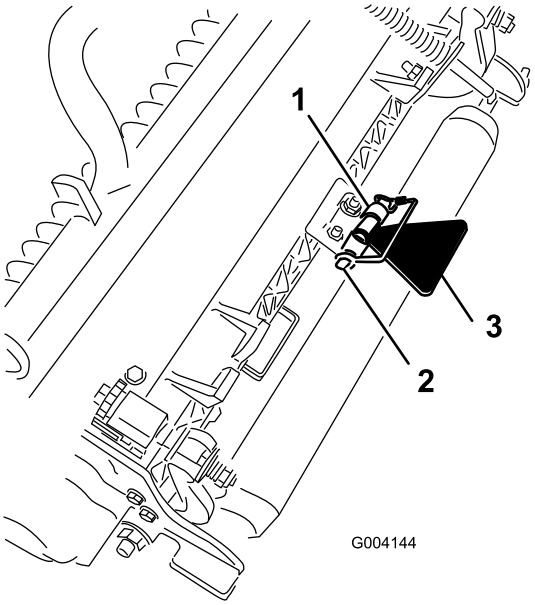

g004144

Figur 17

1. Kedjefäste
2. Låsstift
3. Klippenhetens stöd

Produktöversikt

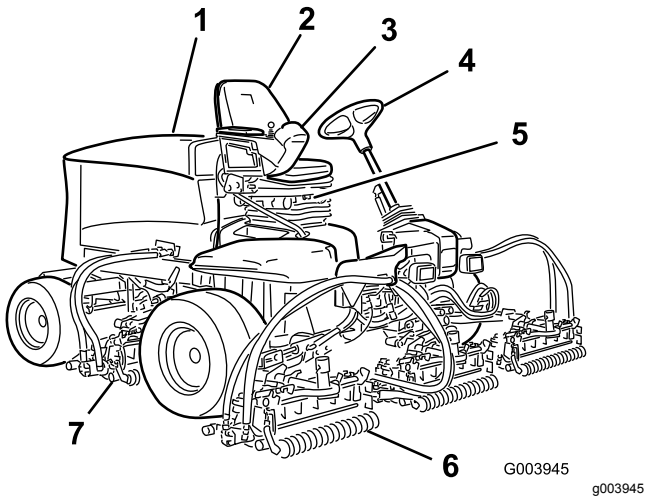

Figur 18

1. Motorhuv
2. Förarsäte
3. Reglagearm
4. Ratt
5. Säte
6. Främre klippenheter
7. Bakre klippenheter

Reglage

Sätesjusteringsreglage

Med hjälp av sätesjusteringsspaken kan du flytta sätet framåt och bakåt (Figur 19). Med viktjusteringsreglaget kan du anpassa sätet efter din vikt. Viktmätaren anger när sätet har anpassats efter förarens vikt. Med höjdjusteringsreglaget kan du anpassa sätet efter din längd.

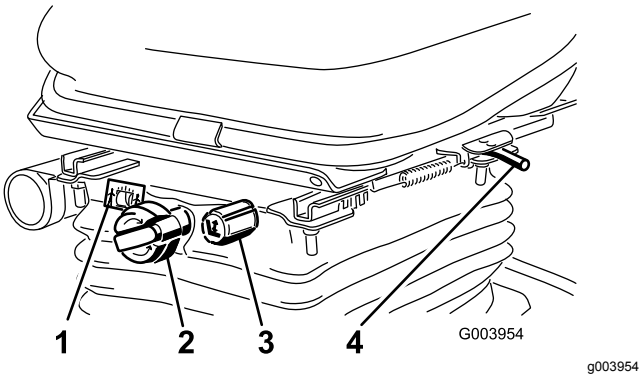

Figur 19

1. Viktmätare
2. Viktjusteringsreglage
3. Höjdjusteringsreglage
4. Justeringsspak

Gaspedal

Med gaspedalen kan du reglera körningen framåt och bakåt (Figur 20). Tryck ned pedalens övre del för att köra framåt och dess nedre del för att backa. Hastigheten varierar beroende på hur långt du trampar ned pedalen. Om du vill köra med maxhastigheten utan last ska du trampa ned pedalen helt och ställa in motorns hastighet på SNABBT läge.

Du stannar genom att försiktigt lyfta foten från gaspedalen och låta pedalen återgå till mittläget.

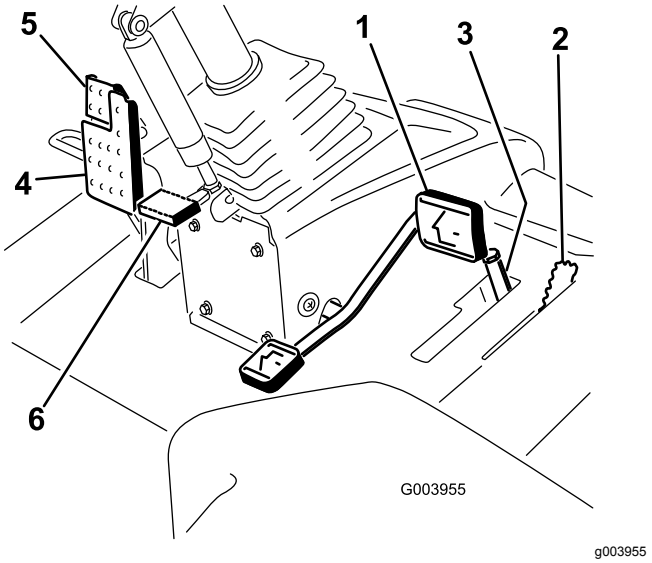

Figur 20

1. Gaspedal
2. Klipphastighetsbegränsare
3. Brickor
4. Bromspedal
5. Parkeringsbroms
6. Rattlutningspedal

Klipphastighetsbegränsare

När klipphastighetsbegränsaren vrids upp reglerar den klipphastigheten och gör så att klippenheterna kan kopplas in (Figur 20). Varje distansbricka justerar klipphastigheten med cirka 0,8 km/h. Ju fler distansbrickor du sätter på bulten, desto långsammare blir klipphastigheten. Under transport ska du vrida ned klipphastighetsbegränsaren så att du får maximal transporthastighet.

Bromspedal

Trampa ner bromspedalen för att stanna maskinen (Figur 20).

Parkeringsbroms

Om du vill lägga i parkeringsbromsen ska du trampa ned bromspedalen och trycka den övre delen framåt för att spärra den (Figur 20). För att frigöra parkeringsbromsen ska du trampa ned bromspedalen tills parkeringsbromsspärren lossas.

Rattlutningspedal

Om du vill luta ratten mot dig ska du trampa ned fotpedalen och dra ratten mot dig så att du sitter bekvämt, och sedan släppa upp pedalen (Figur 20).

Motorvarvtalsbrytare

Motorhastighetsknappen har två lägen för ändring av motorhastigheten (Figur 21). Om du trycker kort på knappen kan du ändra motorhastigheten i steg om 100 varv/minut. Om du håller knappen intryckt går maskinen automatiskt till hög eller låg tomgång, beroende på vilken ände av knappen du trycker in.

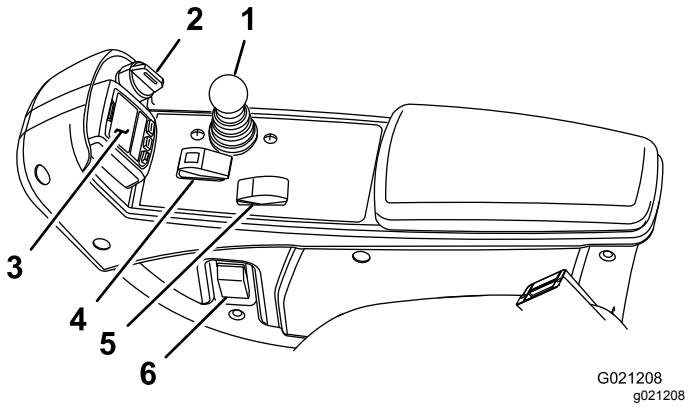

Figur 21

1. Reglagespak för höjning/sänkning av klippenheterna
2. Tändningslås
3. InfoCenter
4. Brytare för inkoppling/urkoppling
5. Motorvarvtalsbrytare
6. Strålkastaromkopplare

Brytare för inkoppling/urkoppling

Använd brytaren för inkoppling/urkoppling tillsammans med reglaget för höjning/sänkning för att styra klippenheterna (Figur 21).

InfoCenter

På LCD-skärmen InfoCenter visas information om maskinen, till exempel driftsstatus, diagnosinformation och övrig information om maskinen (Figur 21).

Tändningslås

Tändningslåset har tre lägen: Av, På/förvärmning och Start (Figur 21).

Reglagespak för höjning/sänkning av klippenheterna

Med det här reglaget kan du höja och sänka klippenheterna samt starta och stoppa dem när de har aktiverats i KLIPPLÄGET (Figur 21). Du kan inte sänka klippenheterna när spaken för klippning/transport har satts i transportläget.

Strålkastaromkopplare

Vrid omkopplaren nedåt för att tända strålkastarna (Figur 21).

Slipningsspakar

Använd slipningsspakarna tillsammans med reglaget för höjning/sänkning av klippenheterna för att slipa cylindrarna (Figur 22).

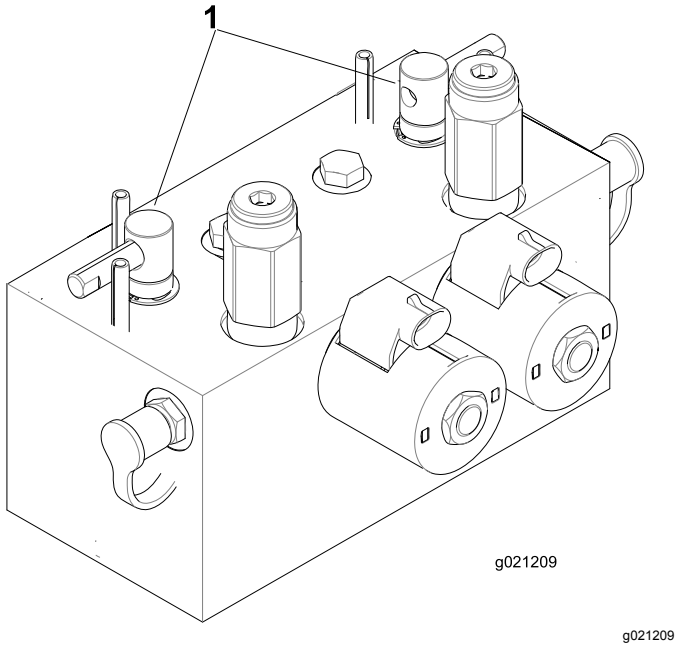

Figur 22

1. Slipningsspakar

Indikator för blockerat hydraulfilter

Kontrollera indikatorn vid normal driftstemperatur när motorn är igång. Den bör befinna sig i det gröna området (Figur 23). Byt ut hydraulfiltren om lampan befinner sig i det röda området.

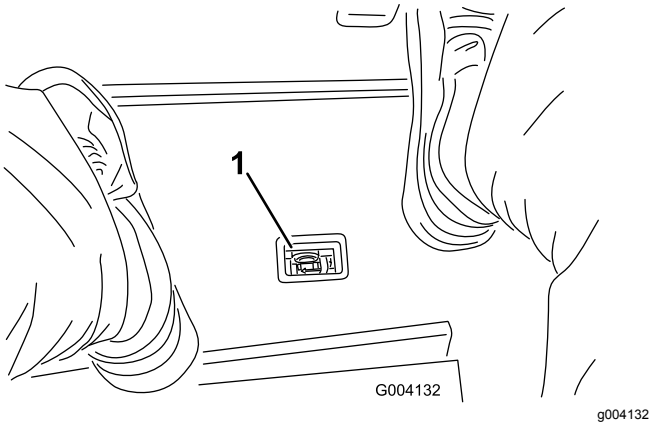

Figur 23

1. Indikator för blockerat hydraulfilter

Kraftuttag

Eluttaget är en 12 volts strömkälla för elektroniska apparater (Figur 24).

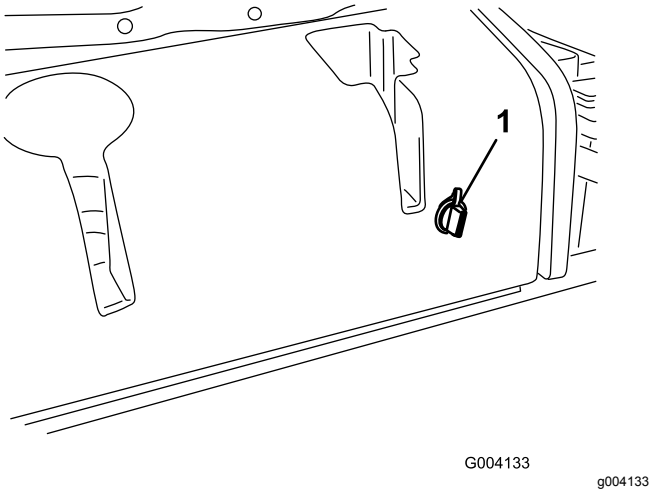

Figur 24

1. Kraftuttag

Använda LCD-skärmen InfoCenter

LCD-skärmen InfoCenter visar information om din maskin, t.ex. driftsstatus, diagnostik och övrig information om maskinen (Figur 25). InfoCenter har en startskärm och en huvudinformationsskärm. Du kan växla mellan startskärmen och huvudinformationsskärmen närsomhelst genom att trycka på någon av InfoCenter-knapparna och sedan välja lämplig riktningspil.

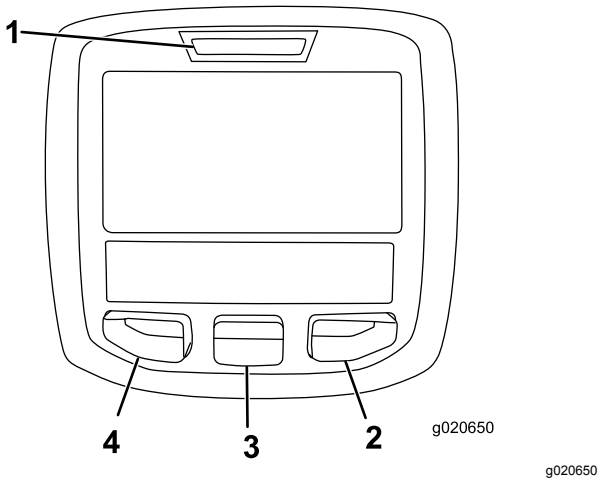

Figur 25

1. Indikatorlampa
2. Högerknapp
3. Mittknapp
4. Vänsterknapp

- Vänsterknapp, menyåtkomst/bakåt-knapp – tryck på den här knappen om du vill komma till InfoCenter-menyerna. Du kan använda den för att gå ut ur menyn som du använder.
- Mittknapp – använd den här knappen när du vill bläddra nedåt i menyerna.
- Högerknapp – använd den här knappen för att öppna en meny där en högerpil visar att det finns mer innehåll.

Obs: Varje knapps funktion kan ändras beroende på vad tillfället kräver. Vid varje knapp visas en ikon som förklarar den aktuella funktionen.

Ikonbeskrivning InfoCenter

SERVICE DUE	Anger när schemalagd service bör utföras
n min	Motorvarvtal/-status – visar motorns varvtal (varv/minut)
	Timmätare
i	Infoikon
	Snabbt
	Långsamt
	Bränslenivå
	Stationär regenerering krävs
	Glödstiften har aktiverats
	Höj upp klippenheterna
	Sänk ned klippenheterna
	Föraren måste sitta på stolen
P	Parkeringsbromsindikator – anger när parkeringsbromsen är på
H	Identifierar området som högt (transport)
N	Neutralläge
L	Identifierar området som lågt (Klippning)
	Kylvätsketemperatur – visar temperaturen på motorns kylvätska i antingen °C eller °F
	Temperatur (hög)
	Kraftuttaget är inkopplat
	Nekas eller ej tillåtet
	Motor, start
	Stopp eller avstängning

Ikonbeskrivning InfoCenter (cont'd.)

	Motor
	Tändningslås
	Anger när klippenheterna sänks ned
	Anger när klippenheterna höjs upp
PIN	PIN-kod
CAN	CAN-buss
	InfoCenter
Bad	Ogiltig eller misslyckad
	Lampa
OUT	Utmatning från TEC-styrenheten eller styrkabel i kablage
	Brytare
	Föraren måste frisläppa brytaren
	Föraren ska ändra till det angivna läget
Symbolerna kombineras ofta och skapar meningar. Vissa av exemplen visas nedan.	
N	Föraren ska ställa maskinerna i neutralläget
	Motorstart nekad
STOP	Motorn stängs av
	Motorns kylvätska är för varm
48.1g/l	Varning om ansamling av aska i dieselpartikelfiltret – mer information finns i Serva dieseloxideringskatalysatorn (DOC) och sotfiltret (sida 49).
or P	Sitt ned eller lägg i parkeringsbromsen

Använda menyerna

Tryck på menyåtkomstknappen i huvudskärmen för att få åtkomst till InfoCenters menysystem. Då kommer du till huvudmenyn. Se följande tabeller för en sammanfattning av vilka alternativ som finns tillgängliga från menyerna:

Huvudmeny	
Menyobjekt	**Beskrivning**
Fel	Innehåller en lista med de senaste maskinfelen som uppstått. Läs servicehandboken eller kontakta din auktoriserade Toro-återförsäljare för mer information om felmenyn och informationen som finns där.
Service	Innehåller information om maskinen som t.ex. antal brukstimmar och andra liknande siffror.
Diagnostik	Visar statusen för alla brytare, givare och styruteffekt på maskinen. Den kan användas för att felsöka vissa problem eftersom den snabbt visar vilka av maskinens reglage som är på och av.
Inställningar	Ger dig möjlighet att anpassa och ändra konfigurationsvariabler på InfoCenter-skärmen.
Om	Ger information om maskinens modellnummer, artikelnummer och programvaruversion.

Service	
Menyobjekt	**Beskrivning**
Hours	Anger det totala antal timmar som maskinen, motorn och kraftuttaget har varit på samt antalet timmar som maskinen har transporterats och när det är dags för service.
Counts	Anger händelser som har inträffat i maskinen.

Diagnostik	
Menyobjekt	**Beskrivning**
Cutting Units	Anger indata, kvalificerare och utdata för höjning och sänkning av klippenheterna.
Hi/Low Range	Anger indata, kvalificerare och utdata för körning i transportläge.
PTO	Anger indata, kvalificerare och utdata för aktivering av kraftuttagskretsen.
Engine Run	Anger indata, kvalificerare och utdata för start av motorn.
Backlap	Anger indata, kvalificerare och utdata för hantering av slipningsfunktionen.

Inställningar	
Menyobjekt	**Beskrivning**
Enheter	Styr enheterna som används på InfoCenter. Menyalternativen är brittiska standardenheter eller metriska
Språk	Styr språken som används på InfoCenter*.
Bakgrundsbelysning	Styr LCD-skärmens ljusstyrka.
Kontrast	Styr LCD-skärmens kontrast.
Front Backlap Reel Speed	Styr hastigheten hos de främre cylindrarna i slipningsläge.
Rear Backlap Reel Speed	Styr hastigheten hos de bakre cylindrarna i slipningsläge.
Låsta menyer	Med en PIN-kod kan en person som har godkänts av företaget få åtkomst till låsta menyer.
Auto. tomgång	Styr den tid det tar innan motorn går på låg tomgång när maskinen inte används.
Antal knivar	Styr antalet knivar på cylindern för cylinderhastighet.
Klipphast.	Styr markhastigheten för bestämning av cylinderhastigheten.
Klipphöjd	Styr klipphöjden för bestämning av cylinderhastigheten.
Varvtal för främre cylinder	Visar de främre cylindrarnas beräknade hastighet. Cylindrarna kan också justeras manuellt.
Varvtal för bakre cylinder	Visar de bakre cylindrarnas beräknade hastighet. Cylindrarna kan också justeras manuellt.

* Endast text som är riktad mot föraren är översatt. Skärmarna Fel, Service och Diagnostik visas vid service. Rubrikerna visas på det valda språket, men menyobjekten är på engelska.

Om	
Menyobjekt	**Beskrivning**
Modell	Visar maskinens modellnummer.
Art.nr	Visar maskinens artikelnummer.

Maskinstyrenhetens versionsnummer	Visar versionsnumret för masterstyrenheten.
InfoCenter-versionsnummer	Visar versionsnumret för InfoCenter.
CAN-buss	Visar status för maskinens kommunikationsbuss.

Låsta menyer

Det finns åtta inställningar för driftskonfigurering som kan justeras på inställningsmenyn i InfoCenter: Tidsfördröjning för auto. tomgång, Antal knivar, Klipphast., Klipphöjd, Varvtal för främre cylinder och Varvtal för bakre cylinder. Inställningarna kan låsas med hjälp av den låsta menyn.

Obs: Den initiala lösenordskoden har programmerats av återförsäljaren vid leverans.

Åtkomst till låsta menyer

Obs: Den fabriksinställda PIN-koden för maskinen är antingen 0000 eller 1234.

Om du har ändrat PIN-koden och därefter glömt den nya koden kan du kontakta din Toro-auktoriserade återförsäljare för att få hjälp.

1. På HUVUDMENYN bläddrar du ned till INSTÄLLNINGSMENYN med hjälp av mittknappen och trycker därefter på den högra knappen (Figur 26).

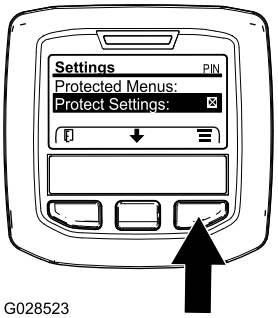

g028523

Figur 26

2. På INSTÄLLNINGSMENYN bläddrar du ned till den LÅSTA MENYN med hjälp av mittknappen och trycker därefter på den högra knappen (Figur 27A).

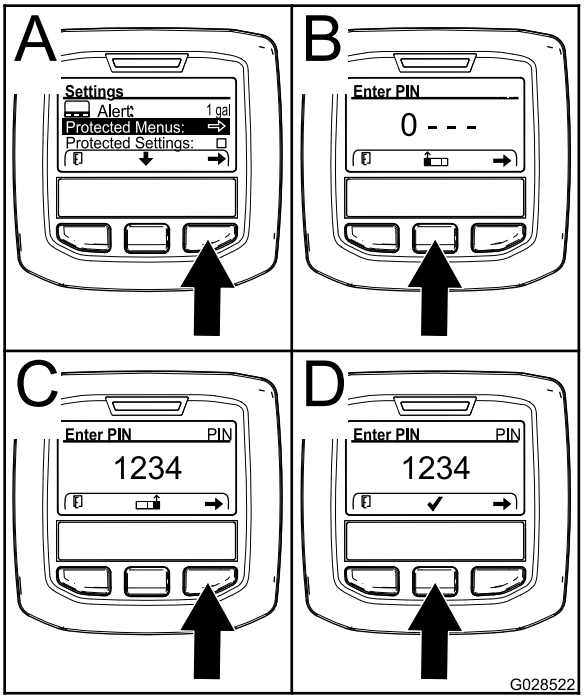

g028522

Figur 27

3. Ange PIN-koden genom att trycka på mittknappen tills rätt första siffra visas. Tryck sedan på högerknappen för att gå till nästa siffra (Figur 27B och Figur 27C). Upprepa detta steg tills den sista siffran har skrivits in och tryck på högerknappen igen.
4. Tryck på mittknappen för att ange PIN-koden (Figur 27D).

   Vänta tills den röda indikatorlampan på InfoCenter tänds.

   Obs: Om InfoCenter bekräftar PIN-koden och den låsta menyn blir tillgänglig visas ordet ”PIN” i skärmens övre högra hörn.

Obs: Spärra den låsta menyn genom att vrida tändningslåset till läget AV och sedan till läget PÅ.

Du kan visa och ändra inställningarna i den låsta menyn. När du har fått åtkomst till den låsta menyn bläddrar du ned till alternativet Lås inställn. Tryck på högerknappen för att ändra inställningen. Om du ställer in Lås inställn. på AV kan du se och ändra inställningarna i den låsta menyn utan att ange PIN-koden. Om du ställer in Lås inställn. på PÅ döljs de låsta alternativen och du måste ange PIN-koden för att ändra inställningarna i den låsta menyn. När du har angivit PIN-koden vrider du tändningslåset till läget AV och tillbaka till läget PÅ för att aktivera och spara funktionen.

Ställa in auto. tomgång

- I inställningsmeny bläddrar du ned till Auto. tomgång.
- Tryck på högerknappen för att ändra tiden för automatisk tomgång mellan AV, 8 s, 10 s, 15 s, 20 s och 30 s.

Ställa in antal knivar

- Bläddra till Antal knivar på inställningsmenyn.
- Tryck på högerknappen för att ändra mellan cylindrar med 5, 8 och 11 knivar.

Ställa in klipphastigheten

- Bläddra till Klipphast. på inställningsmenyn.
- Tryck på högerknappen för att välja klipphastighet.
- Välj lämplig klipphastighet för gaspedalens mekaniska klipphastighetsbegränsare med hjälp av mitten- och högerknappen.
- Avsluta och spara klipphastighetsinställningen genom att trycka på vänsterknappen.

Ställa in klipphöjd

- Bläddra till Klipphöjd på inställningsmenyn.
- Välj Klipphöjd genom att trycka på högerknappen.
- Välj lämplig klipphöjdsinställning med hjälp av mitten- och högerknappen. (Om den exakta inställningen inte visas väljer du närmaste klipphöjdsinställning i listan som visas).
- Avsluta och spara klipphöjdsinställningen genom att trycka på vänsterknappen.

Ställa in de främre och bakre cylindrarnas hastighet

Hastigheten för de främre och bakre cylindrarna beräknas utifrån den information om antal knivar, klipphastighet och klipphöjd som anges i InfoCenter, men inställningen kan även ändras manuellt och därmed anpassas till olika klippförhållanden.

- Ändra inställningarna för cylinderhastighet genom att bläddra till Varvtal för främre cylinder och/eller Varvtal för bakre cylinder.
- Ändra värdet för cylinderhastighet genom att trycka på högerknappen. När hastighetsinställningen har ändrats kommer det värde som har beräknats utifrån angiven information om antal knivar, klipphastighet och klipphöjd fortsätta att visas på displayen tillsammans med det nya värdet.

Specifikationer

Obs: Delarnas specifikationer och utformning kan ändras utan föregående meddelande.

Specifikationer	ReelMaster® 5410-D	ReelMaster® 5510-D
Transportbredd	228 cm	233 cm
Klippbredd	254 cm	254 cm
Längd	282 cm	282 cm
Höjd	160 cm	160 cm
Vikt (med vätskor och klippenheter med åtta knivar monterade)	1 335 kg	1 420 kg
Motor	Yanmar 36 hk	Yanmar 36 hk
Bränsletankskapacitet	53 liter	53 liter
Transporthastighet	0 till 16 km/h	0 till 16 km/h
Klipphastighet	0 till 13 km/h	0 till 13 km/h

Redskap/tillbehör

Det finns ett urval av godkända Toro-redskap och -tillbehör som du kan använda för att förbättra och utöka maskinens kapacitet. Kontakta en auktoriserad serviceverkstad eller återförsäljare eller gå till www.Toro.com för att se en lista över alla godkända redskap och tillbehör.

Körning

Obs: Vänster och höger sida på maskinen är lika med förarens vänstra respektive högra sida vid normal körning.

⚠ VAR FÖRSIKTIG

Om du lämnar nyckeln i tändningslåset kan någon starta motorn av misstag och skada dig eller någon annan person allvarligt.

Sänk ned klippenheterna till marken, lägg i parkeringsbromsen och ta ur nyckeln ur tändningslåset innan du utför service eller gör några justeringar på maskinen.

Säkerheten främst

Läs alla säkerhetsanvisningar och symboler i avsnittet om säkerhet noga. Att känna till den här informationen kan hjälpa dig och kringstående att undvika skador.

⚠ FARA

Körning på vått gräs eller i branta sluttningar kan orsaka slirning eller förlust av kontrollen.

Hjul som glider över en kant kan orsaka vältolyckor vilket kan resultera i allvarliga skador, dödsfall eller drunkning.

Läs och följ anvisningarna och varningarna som rör vältning.

Följ anvisningarna nedan för att undvika att förlora kontrollen och välta klipparen.

- **Använd inte maskinen nära stup eller vattendrag.**
- **Kör inte i backar med brantare lutning än vad som har angetts för modellen.**
- **Minska hastigheten och var ytterst försiktig vid arbete i sluttningar.**
- **Undvik att svänga plötsligt eller snabbt ändra hastighet.**

⚠ VAR FÖRSIKTIG

Denna maskin ger ljudnivåer som kan orsaka hörselskador vid längre arbetspass.

Använd hörselskydd när du kör denna maskin.

Vi rekommenderar att du använder skyddsglasögon, hörselskydd, handskar, skyddsskor och hjälm.

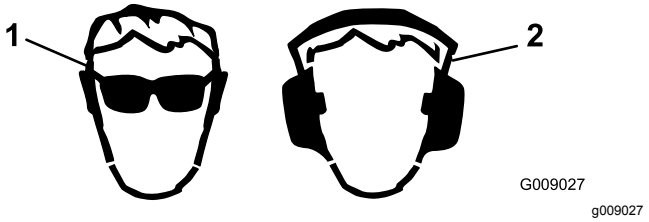

Figur 28

1. Använd skyddsglasögon.
2. Använd hörselskydd.

Kontrollera oljenivån i motorn

Innan du startar motorn och använder maskinen ska du kontrollera oljenivån i motorns vevhus. Se Kontrollera oljenivån i motorn (sida 49).

Fylla på bränsletanken

⚠ FARA

Under vissa förhållanden är bränsle extremt brandfarligt och mycket explosivt. Brand eller explosion i bränsle kan orsaka brännskador och materiella skador.

- **Fyll tanken på en öppen plats utomhus, när motorn är kall. Torka upp utspillt bränsle.**
- **Fyll aldrig på bränsletanken i en sluten släpvagn.**
- **Rök aldrig när du handskas med bensin och håll dig borta från öppen eld eller platser där bensinångor kan antändas av gnistor.**
- **Förvara bränslet i en godkänd dunk och håll den utom räckhåll från barn. Köp aldrig mer bränsle än vad som går åt inom en månad.**
- **Kör inte utan att ha hela avgassystemet på plats och i gott fungerande skick.**

⚠ FARA

Vid tankning under vissa förhållanden kan statisk elektricitet frigöras och orsaka gnistor som kan antända bensinångorna. Brand eller explosion i bränsle kan orsaka brännskador och materiella skador.

- **Ställ alltid bränsledunkar på marken en bit bort från ditt fordon före påfyllning.**
- **Fyll inte på bränsledunkar inne i ett fordon eller på lastbilsflak eller släp, eftersom plastmattor och liknande kan isolera dunken och förlänga urladdningstiden för statisk elektricitet.**
- **Lasta av maskinen från lastbilen eller släpet om så är praktiskt möjligt och fyll på bränsle när maskinen står på marken.**
- **Fyll på maskinen från en dunk hellre än med munstycket på en bränslepump om det inte är möjligt att lasta av maskinen från lastbilen eller släpet.**
- **Om tankning måste ske från bränslepump ska du hela tiden ha kontakt mellan munstycket på bränslepumpen och kanten på tank- eller dunköppningen tills tankningen är klar.**

⚠ VARNING

Bränsle är skadligt eller dödligt om det förtärs. Längre exponering för bränsleångor kan orsaka allvarliga skador och sjukdom.

- **Undvik att andas in bränsleångor under en längre tid.**
- **Håll ansiktet borta från munstycket och bränsletankens öppning.**
- **Håll bränsle borta från ögon och hud.**

Bränslespecifikation

Viktigt: **Använd endast dieselbränsle med mycket låg svavelhalt. Bränsle med högre svavelhalt försämrar dieseloxideringskatalysatorn (DOC), vilket orsakar funktionsproblem och förkortar livslängden på motorkomponenterna.**

Underlåtenhet att följa nedanstående försiktighetsåtgärder kan skada motorn.

- Använd aldrig fotogen eller bensin istället för dieselbränsle.
- Blanda aldrig fotogen eller använd motorolja med dieselbränslet.
- Förvara aldrig bränsle i behållare med zinkplätering på insidan.
- Använd inte bränsletillsatser.

Petroleumdiesel

Cetantal: 45 eller högre

Svavelhalt: mycket låg svavelhalt (< 15 ppm)

Bränsletabell

Specifikationer för dieselbränsle	Plats
ASTM D975 Nr 1-D S15 Nr 2-D S15	USA
EN 590	EU
ISO 8217 DMX	Internationell
JIS K2204 klass nr 2	Japan
KSM-2610	Korea

- Använd endast ren, färsk diesel eller biogasbränslen.
- Köp inte mer bränsle än vad som går åt inom 180 dagar så att det garanterat är färskt.

Använd diesel för sommarbruk (nr 2-D) vid temperaturer över −7 °C och bränsle för vinterbruk (nr 1-D eller en blandning av nr 1-D/2-D) under −7 °C.

Obs: Användning av bränsle för vinterbruk vid lägre temperaturer ger lägre flampunkts- och flytpunktsegenskaper, vilket gör att maskinen startar lättare och att inte bränslefiltret sätts igen i lika hög grad.
Om diesel för sommarbruk används vid temperaturer över −7 °C bidrar det till att pumpen håller längre och har större effekt jämfört med bränsle för vinterbruk.

Biodiesel

Maskinen kan också använda ett biodieselbränsle, upp till B20 (20 % biodiesel, 80 % petroleumdiesel).

Svavelhalt: mycket låg svavelhalt (< 15 ppm)

Specifikation för biodieselbränsle: ASTM D6751 eller SS-EN 14214

Specifikation för blandat bränsle: ASTM D975, SS-EN 590 eller JIS K2204

Viktigt: **Petroleumdieselandelens svavelhalt måste vara mycket låg.**

Vidta följande säkerhetsåtgärder:

- Biodieselblandningar kan skada målade ytor.
- Använd B5 (andel biodiesel är 5 %) eller blandningar med mindre biodieselandel vid kallt väder.

- Kontrollera tätningar, slangar, packningar som kommer i kontakt med bränsle, eftersom de kan försämras över tiden.
- Vid byte till biodiesel kan bränslefiltret sättas igen efter en tid.
- Kontakta din auktoriserade Toro-återförsäljare om du vill ha mer information om biodiesel.

Bränsletankens kapacitet

53 liter

Fylla på bränsle

1. Parkera maskinen på en plan yta.
2. Gör rent runt tanklocket med en ren trasa.
3. Ta bort locket från bränsletanken (Figur 29).

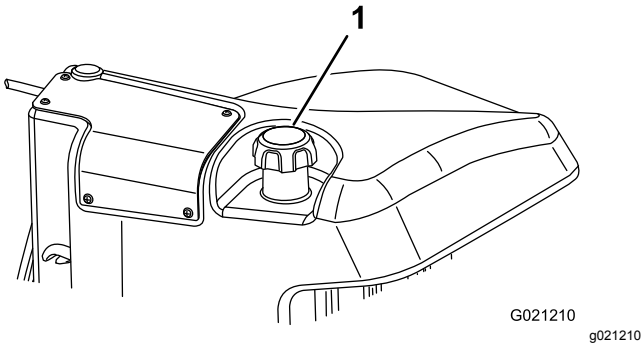

Figur 29

1. Tanklock

4. Fyll på bränsle i tanken tills det återstår 6–13 mm till påfyllningsrörets underkant.
5. Sätt tillbaka tanklocket och dra åt ordentligt när du har fyllt på tanken.

   Obs: Fyll om möjligt på tanken varje gång maskinen har använts. Detta minimerar eventuell ansamling av kondens i bränsletanken.

Kontrollera kylsystemet

Ta bort skräp från gallret, oljekylaren och kylarens framsida dagligen, eller oftare vid extremt dammiga och smutsiga förhållanden. Anvisningar finns i Ta bort skräp från kylsystemet (sida 54).

Kylsystemet fylls med en 50/50-blandning av vatten och permanent frostskyddsmedel med etylenglykol. Kontrollera kylvätskenivån i expansionstanken varje dag innan du startar motorn. Kylsystemets kapacitet är 6,6 liter.

⚠ VAR FÖRSIKTIG

Om motorn har varit igång kan det trycksatta, heta kylmedlet läcka ut och orsaka brännskador.

- **Ta inte bort kylarlocket när motorn är igång.**
- **Ta hjälp av en trasa för att öppna kylarlocket och öppna locket sakta så att ånga kan komma ut.**

1. Kontrollera kylvätskenivån i expansionstanken (Figur 30).

   Nivån bör ligga mellan markeringarna på sidan av tanken.

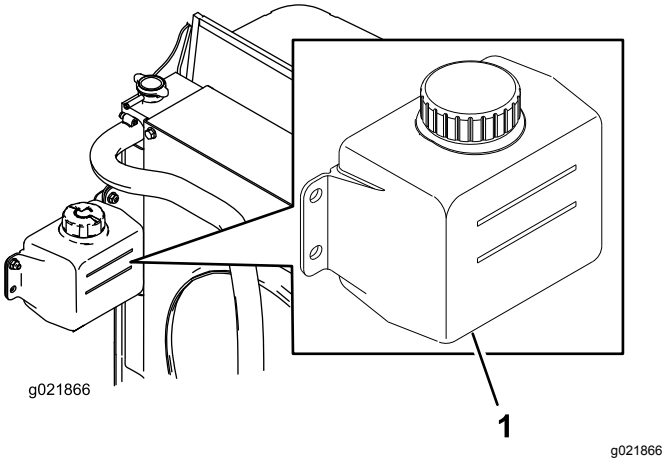

Figur 30

1. Expansionstank

2. Ta bort locket på expansionstanken och fyll på systemet om kylvätskenivån är låg. **Fyll inte på för mycket.**
3. Sätt tillbaka locket på expansionstanken.

Kontrollera hydraulvätskan

Serviceintervall: Varje användning eller dagligen

Maskinens hydraultank fylls på fabriken med ca 30 liter högkvalitativ hydraulvätska. Kontrollera hydraulvätskenivån innan motorn startas för första gången och därefter dagligen. Rekommenderad utbytesvätska:

> **Hydraulvätska av typen Toro Premium All Season**
> (Finns i spannar om 19 liter eller fat om 208 liter. Se *reservdelskatalogen* eller kontakta en Toro-återförsäljare för artikelnummer.)

Alternativa vätskor: Om Toro-vätskan inte finns att få kan andra vätskor användas förbehållet att de uppfyller följande materialegenskaper och branschspecifikationer. Vi rekommenderar inte att

du använder syntetisk vätska. Rådgör med din smörjmedelsdistributör för att hitta en lämplig produkt.

Obs: Toro ansvarar inte för skador som uppstått till följd av att felaktiga vätskor använts. Använd därför endast produkter från ansedda tillverkare som ansvarar för sina rekommendationer.

Högt viskositetsindex/nötningsförhindrande hydraulvätska, med låg flytpunkt, av typen ISO VG 46

Materialegenskaper:

Viskositet, ASTM D445	cSt vid 40 °C 44 till 50 cSt vid 100 °C 7,9 till 8,5
Viskositetsindex, ASTM D2270	140 till 160
Flytpunkt, ASTM D97	−36,6 °C till 9,4 °C

Branschspecifikationer:

Vickers I-286-S (kvalitetsnivå), Vickers M-2950-S (kvalitetsnivå), Denison HF-0

Viktigt: **Den flergradiga hydraulvätskan ISO VG 46 har visat sig ge optimal prestanda vid en mängd olika temperaturförhållanden. Hydraulvätskan ISO VG 68 kan ge bättre prestanda vid användning i konstant höga omgivningstemperaturer, som 18 till 49 °C.**

Biologiskt nedbrytbar premiumhydraulvätska – MobilEAL EnviroSyn 46H

Viktigt: **Mobil EAL EnviroSyn 46H är den enda syntetiska, biologiskt nedbrytbara vätskan som har godkänts av Toro. Vätskan kan blandas med de elastomerer som används i Toros hydraulsystem och kan användas i många olika temperaturer. Vätskan kan blandas med traditionella mineraloljor, men för största möjliga biologiska nedbrytbarhet och prestanda bör hydraulsystemet sköljas noga så att inga traditionella oljor finns kvar. Du kan köpa oljan i dunkar om 19 liter eller fat om 208 liter hos din Mobil-återförsäljare.**

Viktigt: **Många hydraulvätskor är nästintill färglösa, vilket gör det svårt att upptäcka läckor. Det finns en rödfärgstillsats till hydrauloljan i flaskor om 20 ml. En flaska räcker till 15−22 liter hydraulolja. Beställ artikelnr 44-2500 från din Toro-återförsäljare. Rödfärgen bör inte användas tillsammans med biologiskt nedbrytbara vätskor. Använd hushållsfärg istället.**

1. Parkera maskinen på ett plant underlag, sänk ned klippenheterna och stäng av motorn.
2. Gör rent omkring påfyllningsröret och hydraultanklocket (Figur 31). Skruva av tanklocket på påfyllningsröret.

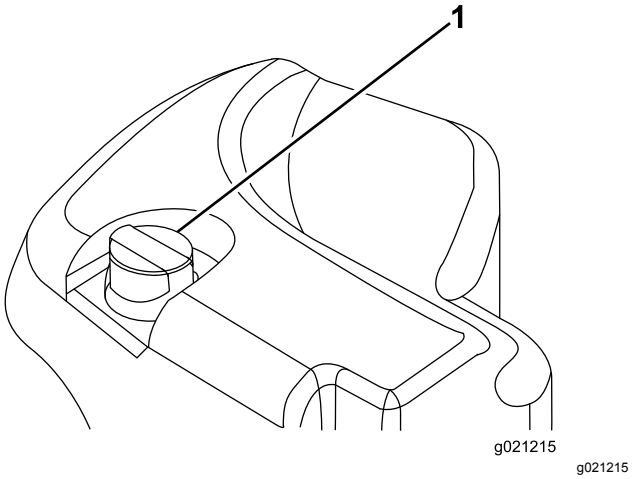

Figur 31

1. Hydraultanklock

3. Ta ut oljestickan ur påfyllningsröret och torka av den med en ren trasa.
4. För in oljestickan i påfyllningsröret, och ta sedan ut den igen och kontrollera oljenivån.

   Obs: Nivån får inte vara längre än 6,3 mm ifrån markeringen på oljestickan.

   Viktigt: **Fyll inte på för mycket.**
5. Om nivån är låg fyller du på med lämplig vätska så att nivån når upp till markeringen FULL.
6. Sätt tillbaka oljestickan och locket på påfyllningsröret.

Kontrollera kontakten mellan cylindern och underkniven

Kontrollera kontakten mellan cylindern och underkniven dagligen innan du använder maskinen, även om klippkvaliteten tidigare har varit acceptabel. Det ska vara lätt kontakt längs med cylinderns och underknivens hela längd (se avsnittet om att justera cylindern till underkniven i *bruksanvisningen* till klippenheterna).

Kontrollera hjulmuttrarnas åtdragning

Dra åt hjulmuttrarna med mellan 94 och 122 N·m åtdragningsmoment efter **1–4 timmars** användning och återigen efter **10 timmars** användning. Dra sedan åt muttrarna var **250:e** timme.

⚠ VARNING

Om hjulmuttrarna inte dras åt ordentligt kan det leda till personskador.

Köra in maskinen

Polera (kör in) bromsarna innan användning, för att garantera bästa prestanda för bromssystemet. Ställ in hastigheten för framåtdrift på 6 km/h för att matcha hastigheten för körning bakåt. (Alla 8 distansbrickor flyttas till ovansidan av klipphastighetsreglaget.) Kör på hög tomgång, och kör maskinen framåt med klipphastighetsreglaget inkopplat och bromsen i under 15 sekunder. Kör sedan bakåt med full hastighet och bromsen i under 15 sekunder. Upprepa detta 5 gånger, men vänta 1 minut mellan varje framåt- och bakåtcykel så att du inte överhettar bromsarna. Du kan behöva justera bromsarna efter att du kört in maskinen, se Justera parkeringsbromsarna (sida 55).

Starta och stänga av motorn

Viktigt: **Bränslesystemet kommer automatiskt att avluftas i följande fall:**

- Vid den första starten av en ny maskin.
- Motorn har stannat till följd av att bränslet har tagit slut.
- Underhåll har utförts på komponenter i bränslesystemet.

Starta motorn

1. Sitt på sätet, håll foten borta från gaspedalen så att den är i NEUTRALLÄGET, lägg i parkeringsbromsen, sätt motorhastighetsknappen i MELLANLÄGET och se till så att brytaren för inkoppling/urkoppling är i det URKOPPLADE läget.
2. Ta bort foten från gaspedalen och se till att pedalen är i NEUTRALLÄGET.
3. Vrid tändningsnyckeln till KÖRLÄGET.
4. Vid tändningsnyckeln till STARTLÄGET när glödindikatorn slocknar. Släpp nyckeln omedelbart när motorn startar och låt den gå tillbaka till körläget. Låt motorn bli varm (utan belastning) och flytta sedan gasreglaget till önskad position.

Stänga av motorn

1. För alla reglage till NEUTRALLÄGET, lägg i parkeringsbromsen, flytta motorhastighetsknappen till läget för låg tomgång och låt motorn sänka farten till låg tomgång.
2. Vrid nyckeln till det AVSLAGNA läget och ta ut den ur tändningslåset.

Ställa in cylinderhastigheten

Det är viktigt att hastigheten för cylindrarna ställs in korrekt så att du åstadkommer en jämn klippning av hög kvalitet och erhåller ett enhetligt resultat. Justera cylinderhastigheten på följande sätt:

1. Beräkna lämplig cylinderhastighet genom att ange antal knivar, klipphastighet och klipphöjd på inställningsmenyn i InfoCenter.
2. Om det krävs fler justeringar bläddrar du till Varvtal för främre cylinder och/eller Varvtal för bakre cylinder på inställningsmenyn.
3. Ändra värdet för cylinderhastighet genom att trycka på högerknappen.

   Obs: När du ändrar hastighetsinställningen visas det värde som har beräknats utifrån angiven information om antal knivar, klipphastighet och klipphöjd fortfarande på displayen, tillsammans med det nya värdet.

   Obs: Du kan behöva öka eller minska cylinderhastigheten för att kompensera för gräsförhållandena.

Klippa gräs med maskinen

Obs: Att klippa gräs med en hastighet som utsätter motorn för belastning förbättrar DPF-regenereringen.

1. Flytta maskinen till arbetsområdet och placera den utanför klippområdet när du börjar klippa.
2. Kontrollera att kraftuttagsbrytaren är i det URKOPPLADE läget.
3. Flytta klipphastighetsbegränsarens spak framåt.
4. Tryck på gasreglagebrytaren för att ställa in motorns varvtal på HÖG TOMGÅNG.
5. Använd styrspaken för att sänka ned klippenheterna till marken.
6. Tryck på kraftuttagsbrytaren för att förbereda klippenheterna för drift.
7. Använd styrspaken för att höja upp klippenheterna från marken.
8. Börja köra maskinen mot klippområdet och sänk ned klippenheterna.

   Obs: Att klippa gräs med en hastighet som utsätter motorn för belastning förbättrar DPF-regenereringen.

9. När du är klar med klippsträckan använder du styrspaken för att höja upp klippenheterna.
10. Genomför en tårformad sväng för att snabbt komma i läge för nästa klippsträcka.

Regeneration av dieselpartikelfilter

Dieselpartikelfiltret (DPF) ingår i avgassystemet. Katalysatorn för dieseloxidering i dieselpartikelfiltret minskar mängden skadliga gaser och tar bort sot från motorns avgasrör.

Dieselpartikelfiltrets regenereringsprocess använder värme från avgasröret till att förbränna sot som ansamlats på sotfiltret, vilket omvandlar sotet till aska och rensar kanalerna i sotfiltret så att filtrerade avgaser från motorn flödar ut ur dieselpartikelfiltret.

Motorns dator övervakar mängden sot genom att mäta baktrycket i dieselpartikelfiltret. Om baktrycket är för högt kan sotet inte förbrännas i sotfiltret då motorn går normalt. Tänk på följande för att hålla dieselpartikelfiltret fritt från sot:

- Passiv regenerering förekommer kontinuerligt medan motorn är igång. Kör motorn på fullt motorvarvtal när det är möjligt för att främja DPF-regenerering.
- Om baktrycket är för högt talar motorns dator om via InfoCenter när ytterligare processer (stöd- och återställningsregenerering) är igång.
- Låt processen för stöd- och återställningsregenerering slutföras innan du stänger av motorn.

Använd och underhåll maskinen med dieselpartikelfiltrets funktioner i åtanke. Motorbelastning på tomgång med högt motorvarvtal producerar i allmänhet tillräcklig avgastemperatur för DPF-regenereringen.

Motorns varningsmeddelanden – sotansamling

Viktigt: **Minimera tiden som motorn går på tomgång eller kör motorn på ett lägre varvtal för att minska ansamlingen av sot i sotfiltret.**

⚠ VAR FÖRSIKTIG

Avgastemperaturen är mycket hög (ca 600 °C) under den parkerade regenereringen eller återställningsregenereringen av dieselpartikelfiltret. Heta avgaser kan skada dig eller andra människor.

- **Kör aldrig motorn i ett slutet utrymme.**
- **Se till att det inte finns något brännbart material runt avgassystemet.**
- **Rör aldrig vid en het avgassystemskomponent.**
- **Stå aldrig vid eller i närheten av maskinens avgasrör.**

Ansamling av sot i dieselpartikel-filtret

- Med tiden samlas sot i dieselpartikelfiltrets sotfilter. Motorns dator övervakar sotnivån i dieselpartikelfiltret.
- När tillräckligt med sot har ansamlats meddelar datorn dig att det är dags att regenerera dieselpartikelfiltret.
- DPF-regenerering är en process som värmer upp dieselpartikelfiltret, vilket omvandlar sotet till aska.
- Förutom att ge varningsmeddelanden minskar datorn även motorns effekt vid olika nivåer av sotansamling.

Indikeringsnivå	Felkod	Motoreffekt	Rekommenderad åtgärd
Nivå 1: Motorvarning	Check Engine SPN: 3719 FMI:16 Occ: 1 See Service Manual g213866 **Figur 32** Kontrollera motor SPN 3719, FMI 16	Datorn minskar motoreffekten till 85 %	Utför en parkerad regenerering så snart som möjligt. Se Parkerad regenerering (sida 36).
Nivå 2: Motorvarning	Check Engine SPN: 3719 FMI: 0 Occ: 1 See Service Manual g213867 **Figur 33** Kontrollera motor SPN 3719, FMI 0	Datorn minskar motoreffekten till 50 %	Utför en återställningsregenerering så snart som möjligt. Se Återställningsregenerering (sida 39).

Ansamling av aska i dieselpartikelfiltret

- Lättare aska töms ut genom avgassystemet. Tyngre aska ansamlas i sotfiltret.
- Aska är en biprodukt av regenereringsprocessen. Med tiden ansamlas aska i dieselpartikelfiltret, som inte töms ut genom motorns avgasrör.
- Motorns dator beräknar mängden aska som har ansamlats i dieselpartikelfiltret.
- När tillräckligt med aska ansamlats skickar motorns dator information till InfoCenter i form av ett systemmeddelande eller motorfel för att ange ansamling av aska i dieselpartikelfiltret.
- Systemmeddelandet och felen är tecken på att dieselpartikelfiltret behöver servas.
- Förutom att ge varningsmeddelanden minskar datorn även motorns effekt vid olika nivåer av askansamling.

Systemmeddelanden och motorvarningsmeddelanden i InfoCenter – ansamling av aska

Indikeringsnivå	Meddelande eller felkod	Minskning av motorvarvtal	Motoreffekt	Rekommenderad åtgärd
Nivå 1: Systemmeddelande	ADVISORY #179 g213865 **Figur 34** Meddelande nr 179	Ingen	100 %	Meddela serviceavdelningen att meddelande nr 179 visas i InfoCenter.
Nivå 2: Motorvarning	Check Engine SPN: 3720 FMI:16 Occ: 1 See Service Manual g213863 **Figur 35** Kontrollera motor SPN 3720, FMI 16	Ingen	Datorn minskar motoreffekten till 85 %	Utför service på dieselpartikelfiltret. Se Serva dieseloxideringskatalysatorn (DOC) och sotfiltret (sida 49)

Systemmeddelanden och motorvarningsmeddelanden i InfoCenter – ansamling av aska (cont'd.)

Indike-ringsnivå	Meddelande eller felkod	Minskning av motorvarvtal	Motoreffekt	Rekommenderad åtgärd
Nivå 3: Motorvarning	Check Engine SPN: 3720 FMI: 0 Occ: 1 See Service Manual g213864 **Figur 36** Kontrollera motor SPN 3720, FMI 0	Ingen	Datorn minskar motoreffekten till 50 %	Utför service på die-selpartikelfiltret. Se Serva dieseloxiderings-katalysatorn (DOC) och sotfiltret (sida 49)
Nivå 4: Motorvarning	Check Engine SPN: 3251 FMI: 0 Occ: 1 See Service Manual g214715 **Figur 37** Kontrollera motor SPN 3251, FMI 0	Motorvarvtal vid högsta åtdragning + 200 varv/minut	Datorn minskar motoreffekten till 50 %	Utför service på die-selpartikelfiltret. Se Serva dieseloxiderings-katalysatorn (DOC) och sotfiltret (sida 49)

Typer av regenerering av dieselpartikelfilter

Typer av regenerering av dieselpartikelfilter som utförs när maskinen är igång:

Typ av regenerering	Förutsättningar för DPF-regenerering	Beskrivning av DPF-drift
Passiv	Inträffar under normal användning av maskinen vid högt motorvarvtal eller hög motorbelastning	InfoCenter visar inte en symbol som anger passiv regenerering. Under passiv regenerering utsänder dieselpartikelfiltret mycket varma avgaser, oxiderar skadliga utsläpp och bränner sot till aska. Se Passiv DPF-regenerering (sida 35).
Stöd	Inträffar som ett resultat av lågt motorvarvtal, låg motorbelastning eller när datorn upptäcker baktryck i dieselpartikelfiltret	När symbolen för stöd-/återställningsregenerering ( ) visas i InfoCenter pågår en stödregenerering. Under stödregenerering styr datorn insugningsreglaget för att öka avgastemperaturen, vilket aktiverar stödregenereringen. Se DPF-stödregenerering (sida 35).
Återställning	Inträffar endast efter stödregenereringen om datorn upptäcker att stödregenereringen inte minskade sotnivån tillräckligt Det sker även var 100:e timme för att återställa de grundläggande sensoravläsningarna	När symbolen för stöd-/återställningsregenerering ( ) visas i InfoCenter pågår en regenerering. Under återställningsregenereringar styr datorn insugningsreglage och bränsleinsprutare för att öka avgastemperaturen under regenereringen. Se Återställningsregenerering (sida 36).

Typer av regenerering av dieselpartikelfilter där det är nödvändigt att parkera maskinen:

Typ av regenerering	Förutsättningar för DPF-regenerering	Beskrivning av DPF-drift
Parkerad	Sot ansamlas till följd av långvarig drift vid låga motorvarvtal eller låg motorbelastning. Detta kan också inträffa som följd av felaktig användning av bränsle eller olja Datorn upptäcker baktryck på grund av att sot har ansamlats och begär en parkerad regenerering	När symbolen för parkerad regenerering ( ) visas i InfoCenter har en regenerering begärts. • Genomför en parkerad regenerering så snart som möjligt så att du slipper behöva genomföra en återställningsregenerering. • En parkerad regenerering tar 30–60 minuter. • Tanken måste vara minst ¼ full. • Du måste parkera maskinen för att kunna genomföra en återställningsregenerering. Se Parkerad regenerering (sida 36).

Typer av regenerering av dieselpartikelfilter där det är nödvändigt att parkera maskinen: (cont'd.)

Typ av regenerering	Förutsättningar för DPF-regenerering	Beskrivning av DPF-drift
Återställning	Inträffar om du har ignorerat begäran om parkerad regenerering och fortsatt köra enheten, vilket orsakar en ännu större ansamling av sot när dieselpartikelfiltret redan är i behov av en parkerad regenerering	När symbolen för återställningsregenerering ( ) visas i InfoCenter har en återställningsregenerering begärts. Kontakta en auktoriserad Toro-återförsäljare för att få hjälp av en servicetekniker, som utför återställningsregenereringen. • En återställningsregenerering tar upp till fyra timmar att slutföra. • Tanken måste vara minst halvfull. • Du måste parkera maskinen för att kunna genomföra en återställningsregenerering. Se Återställningsregenerering (sida 39).

Passiv DPF-regenerering

- Passiv regenerering genomförs som en del av motorns vanliga drift.
- När du använder maskinen ska du köra motorn på fullt motorvarvtal så ofta du kan för att främja DPF-regenereringen.

DPF-stödregenerering

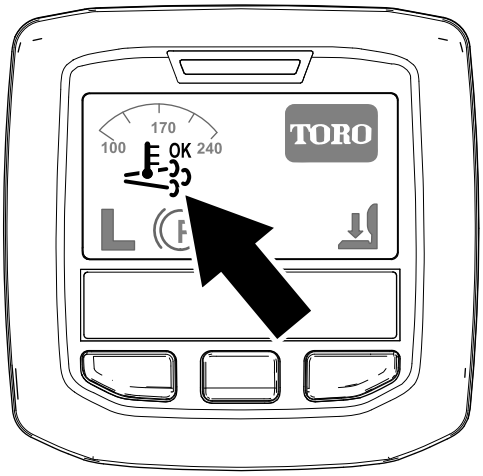

Figur 38
Symbol för stöd-/återställningsregenerering

- Symbolen för stöd-/återställningsregenerering visas i InfoCenter (Figur 38).
- Datorn övertar kontrollen av insugsreglaget för att höja temperaturen på motorns avgaser.
- När du använder maskinen ska du köra motorn på fullt motorvarvtal så ofta du kan för att främja DPF-regenerering.
- Symbolen visas i InfoCenter medan stödregenereringen pågår.
- Om möjligt, stäng inte av motorn eller minska motorns varvtal medan stödregenereringen pågår.

Viktigt: **Låt maskinen slutföra stödregenereringsprocessen innan du stänger av motorn.**

Obs: Stödregenereringen är slutförd när symbolen försvinner från InfoCenter.

Återställningsregenerering

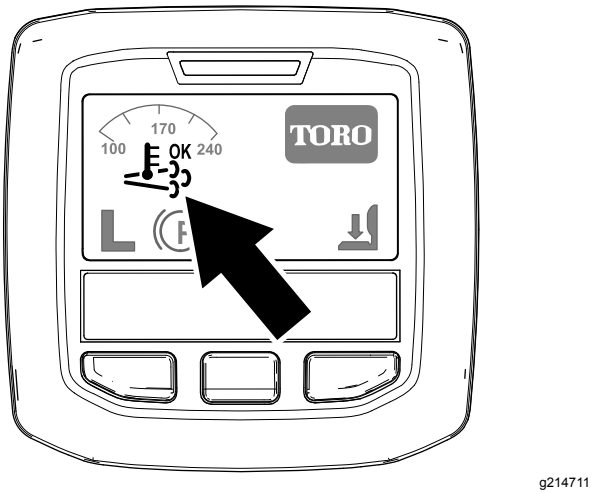

Figur 39
Symbol för stöd-/återställningsregenerering

- Symbolen för stöd-/återställningsregenerering visas i InfoCenter (Figur 39).
- Datorn övertar kontrollen av insugsreglaget och ändrar processen för bränsleinsprutning för att höja temperaturen på motorns avgaser.

  Viktigt: **Symbolen för stöd-/återställningsregenerering visar att maskinens avgastemperatur kan vara varmare än under regelbunden drift.**
- När du använder maskinen ska du köra motorn på fullt motorvarvtal så ofta du kan för att främja DPF-regenerering.
- Symbolen visas i InfoCenter medan återställningsregenereringen pågår.
- Om möjligt, stäng inte av motorn eller minska motorns varvtal medan återställningsregenereringen pågår.

  Viktigt: **Låt maskinen slutföra återställningsregenereringsprocessen innan du stänger av motorn.**

  Obs: Återställningsregenereringen är slutförd när symbolen försvinner från InfoCenter.

Parkerad regenerering

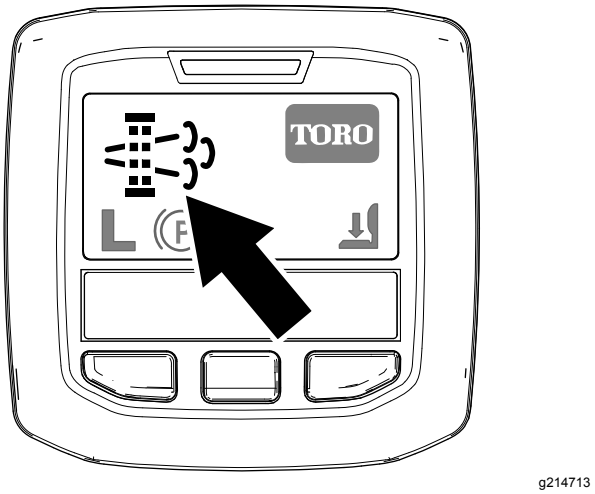

Figur 40
Symbol för begäran om parkerad regenerering

- Symbolen för begäran om parkerad regenerering visas i InfoCenter (Figur 40).
- Om en parkerad regenerering krävs visar InfoCenter motorvarning SPN 3719, FMI 16 (Figur 41) och motorns dator minskar motoreffekten till 85 %.

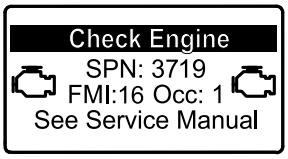

Figur 41

Viktigt: **Om du inte genomför en parkerad regenerering inom två timmar minskar motorns dator motoreffekten till 50 %.**

- En parkerad regenerering tar 30–60 minuter.
- Om du är auktoriserad av ditt företag måste du ange PIN-koden för att genomföra en parkerad regenerering.

Förbereda för en parkerad regenerering eller en återställningsregenerering

1. Kontrollera att maskinens tank är minst ¼ full.
2. Flytta maskinen utomhus till ett område utan brandfarligt material.
3. Ställ maskinen på ett plant underlag.
4. Kontrollera att gaspedalerna eller rörelsereglagespakarna är i NEUTRALLÄGET.
5. Sänk ned klippenheterna och stäng av dem (om tillämpligt).
6. Koppla in parkeringsbromsen.

7. Ställ in gasreglaget på LÅG TOMGÅNG.

Utföra en parkerad regenerering

Obs: Anvisningar om hur du låser upp låsta menyer finns i avsnittet Åtkomst till låsta menyer (sida 24).

1. Gå till den låsta menyn och lås upp undermenyn med låsta inställningar (Figur 42). Se Åtkomst till låsta menyer (sida 24).

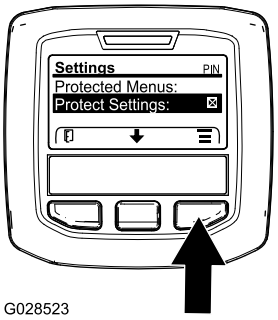

g028523

Figur 42

2. Gå till HUVUDMENYN, tryck på mittknappen för att bläddra ned till SERVICEMENYN och tryck sedan på högerknappen för att välja alternativet SERVICE (Figur 43).

   Obs: PIN-symbolen bör nu visas i skärmens övre högra hörn i InfoCenter.

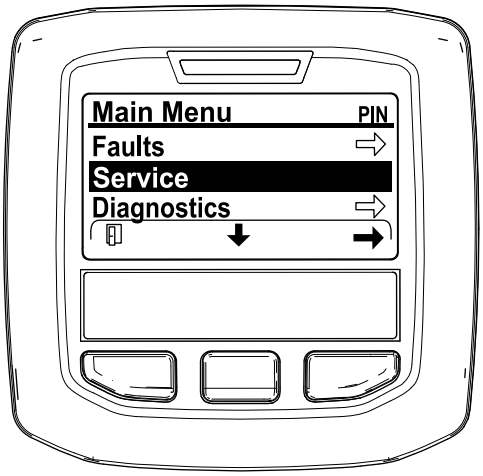

g212371

Figur 43

3. I SERVICEMENYN ska du trycka på mittknappen tills alternativet DPF REGENERATION (DPF-regenerering) visas, och sedan trycker du på högerknappen för att välja alternativet DPF REGENERATION (DPF-regenerering) (Figur 44).

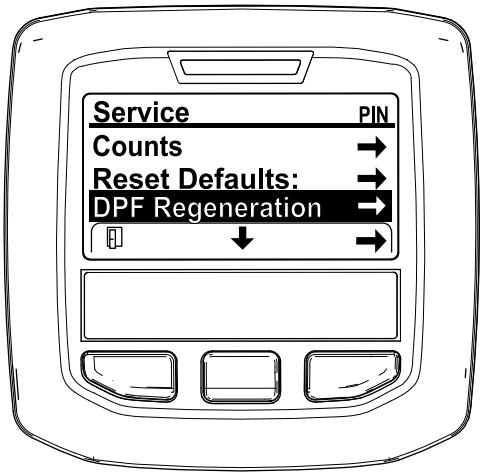

g212138

Figur 44

4. När ”Initiate DPF Regen. Are you sure?” (”Påbörja DPF-regen. Är du säker?”) visas trycker du på mittknappen (Figur 45).

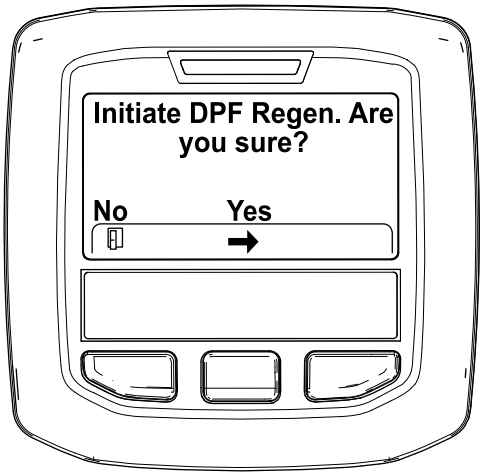

g212125

Figur 45

5. Om kylvätsketemperaturen understiger 60 °C visas meddelandet ”Insure is running and above 60C/140F” (”Kontrollera att är igång och är över 60 °C”) (Figur 46).

   Övervaka temperaturen på displayen och kör motorn på full gas tills temperaturen når 60 °C, och tryck därefter på mittknappen.

   Obs: Om kylvätsketemperaturen överstiger 60 °C hoppas denna skärm över.

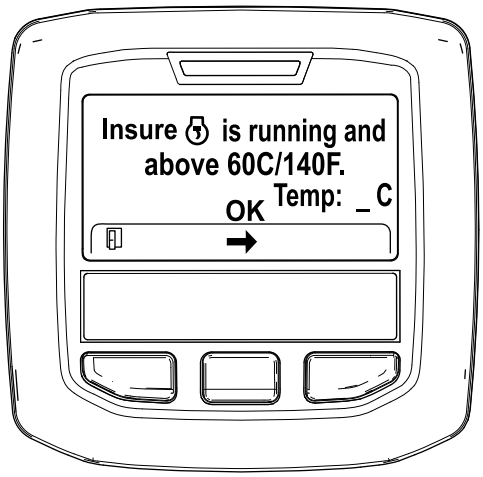

g211986

Figur 46

6. För gasreglaget till LÅG TOMGÅNG och tryck på mittknappen (Figur 47).

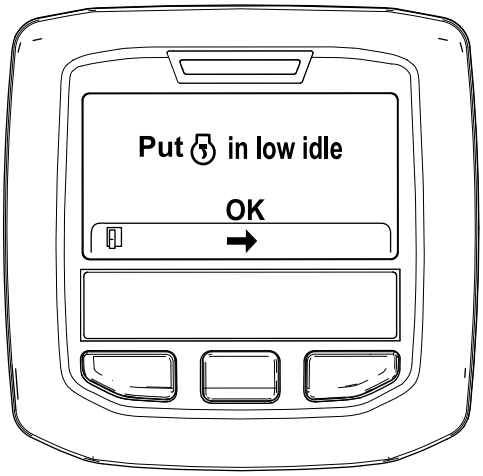

g212372

Figur 47

7. Följande meddelanden visas när den parkerade regenereringen inleds:
   A. Meddelandet ”Initiating DPF Regen.” (”Startar DPF-regen.”) visas (Figur 48).

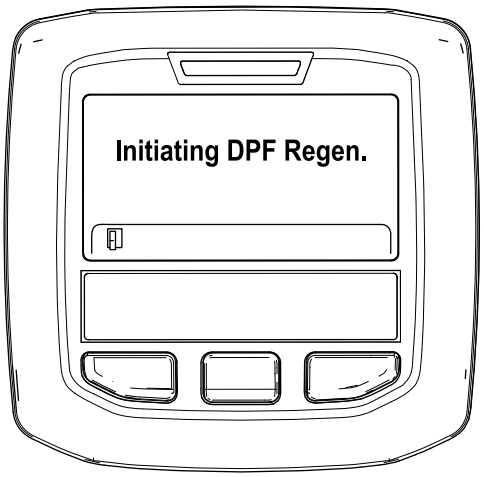

g212405

Figur 48

   B. Meddelandet ”Waiting on ” (”Väntar på ”) visas (Figur 49).

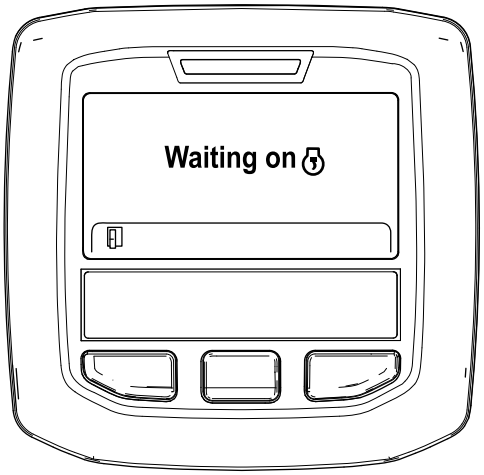

g212406

Figur 49

   C. Datorn känner av huruvida regenereringen pågår. Ett av följande meddelanden visas i InfoCenter:
      - Om regenereringen är tillåten visas meddelandet ”Regen Initiated. Allow up to 30 minutes for completion” (”Regen. har startats. Det kan ta upp till 30 minuter innan den är klar”) i InfoCenter. Vänta tills den parkerade regenereringsprocessen har slutförts (Figur 50).

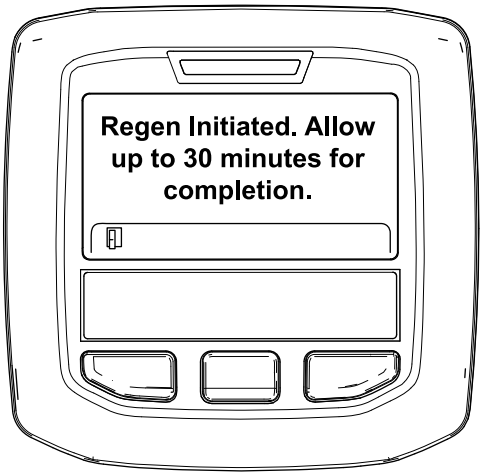

g213424

Figur 50

- Om regenereringsprocessen inte tillåts av motorns dator visas meddelandet ”DPF Regen Not Allowed” (”DPF-regen. tillåts inte”) i InfoCenter (Figur 51). Tryck på vänsterknappen för att gå tillbaka till huvudskärmen.

  Viktigt: **Om inte alla krav för regenereringen uppfylls, eller om mindre än 50 timmar har gått sedan den senaste regenereringen, visas meddelandet ”DPF Regen Not Allowed” (”DPF-regen. tillåts inte”).**

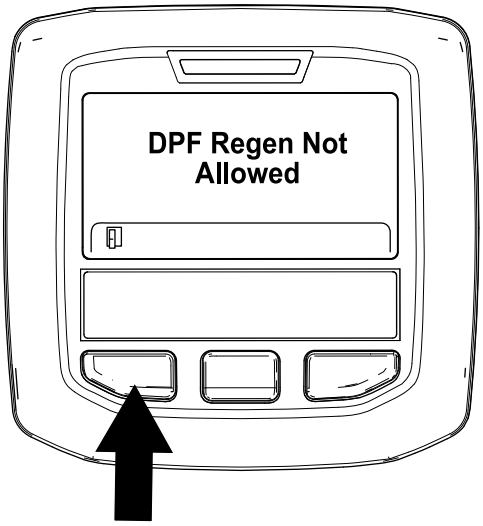

g212410

Figur 51

8. När regenereringen är igång återgår InfoCenter till startskärmen och visar följande symboler:

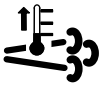

Motorn är kall – vänta.

Motorn är varm – vänta.

Motorn varm – regenerering pågår (procentandel slutförd).

9. Den parkerade regenereringen är genomförd när meddelandet ”Regen Complete” (”Regen. slutförd”) visas på InfoCenter. Tryck på vänsterknappen för att gå tillbaka till huvudskärmen (Figur 52).

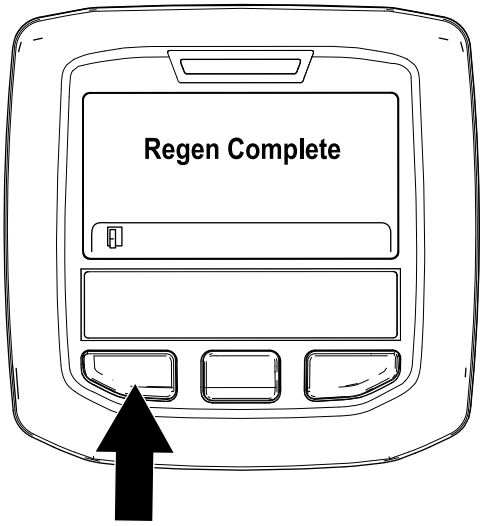

g212404

Figur 52

Återställningsregenerering

- Om du ignorerar begäran om en parkerad regenerering (visas i InfoCenter) och fortsätter att använda maskinen kan en kritisk mängd sot byggs upp i dieselpartikelfiltret.
- Om en återställningsregenerering krävs visar InfoCenter motorvarning SPN 3719, FMI 16 (Figur 53) och motorns dator minskar motoreffekten till 85 %.

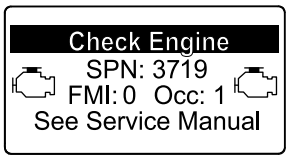

g213867

Figur 53

Viktigt: **Om du inte genomför en återställningsregenerering inom 15 minuter sänker motorns dator motoreffekten till 50 %.**

- Utför en återställningsregenerering när ett motorstopp inträffar och en parkerad regenerering inte effektivt kan rengöra dieselpartikelfiltret från sot.
- En återställningsregenerering tar upp till fyra timmar att slutföra.
- En tekniker från en återförsäljare måste utföra återställningsregenereringen. Kontakta en auktoriserad Toro-distributör.

Justera lyftarmens motvikt

Du kan justera motvikten på den bakre klippenhetens lyftarmar för att kompensera för olika gräsförhållanden och bibehålla en jämn klipphöjd även om marken är ojämn eller i områden med mycket torrt gräs.

Varje motviktsfjäder kan justeras till en av fyra inställningar. För varje steg ökas eller minskas klippenhetens motvikt med 2,3 kg. Du kan placera fjädrarna på baksidan av det första fjäderdonet för att eliminera all motvikt (fjärde läget).

1. Ställ maskinen på en plan yta, sänk ned klippenheterna, stäng av motorn, lägg i parkeringsbromsen och ta ut nyckeln ur tändningslåset.
2. Sätt ett rör eller liknande på den långa fjäderänden och vrid det runt fjäderdonet till önskat läge (Figur 54).

⚠ VAR FÖRSIKTIG

Fjädrarna är spända.

Var försiktig när du justerar dem.

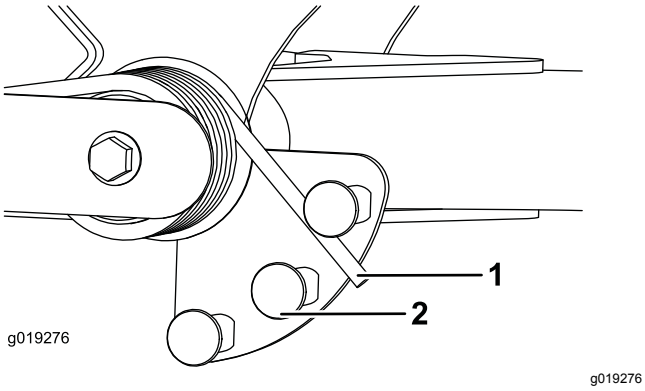

Figur 54

1. Fjäder
2. Fjäderdon

3. Upprepa proceduren för den andra fjädern.

Justera lyftarmens vändläge

1. Ställ maskinen på en plan yta, sänk ned klippenheterna, stäng av motorn, lägg i parkeringsbromsen och ta ut nyckeln ur tändningslåset.
2. Lyftarmsbrytaren sitter under hydraultanken, bakom den främre, högra lyftarmen (Figur 55).
3. Lossa brytarens fästskruvar och flytta ned brytaren för att öka lyftarmens vändhöjd eller flytta upp brytaren för att minska vändhöjden (Figur 55).

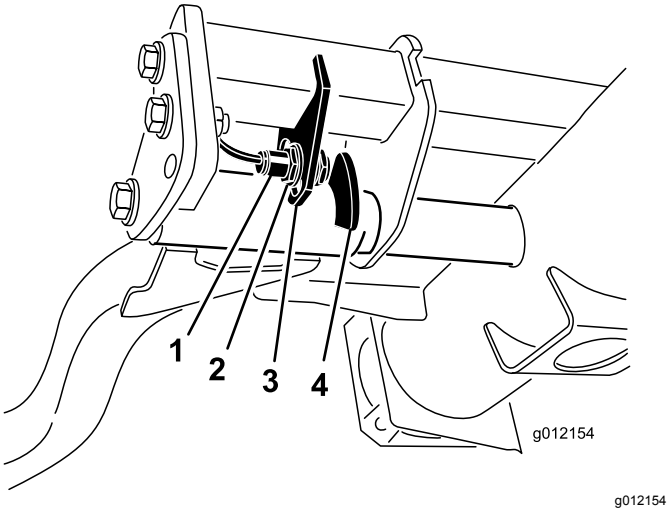

Figur 55

1. Brytare
2. Lyftarmens sensorenhet

4. Dra åt fästskruvarna.

Knuffa eller bogsera maskinen

I nödfall kan du skjuta maskinen framåt genom att aktivera förbikopplingsventilen i den varierbara hydraulpumpen och sedan knuffa eller bogsera maskinen.

Viktigt: **Skjut eller bogsera inte maskinen snabbare än 3–4,8 km/h eftersom transmissionen kan skadas. Förbikopplingsventilen måste alltid vara öppen när maskinen knuffas eller bogseras.**

1. Vrid bulten 1–1,5 varv för att öppna ventilen och låta olja avledas internt (Figur 56).

   Obs: Förbikopplingsventilen sitter till vänster om hydrostaten. Eftersom vätskan avleds kan du flytta maskinen långsamt utan att transmissionen skadas.

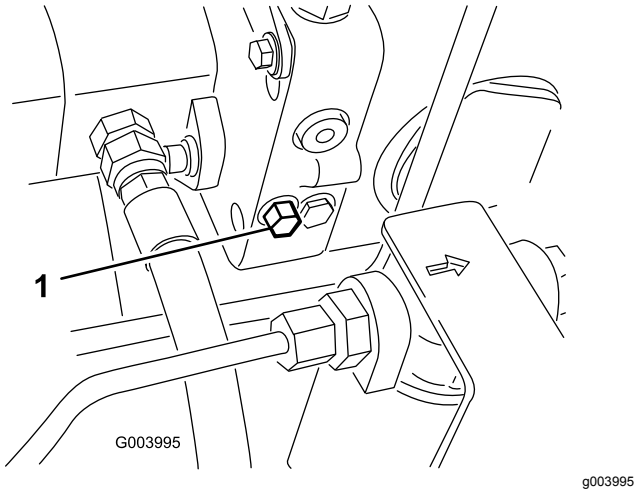

Figur 56

1. Bult till förbikopplingsventil

2. Stäng förbikopplingsventilen innan du startar motorn. Använd emellertid högst 7–11 N·m åtdragningsmoment på för att stänga ventilen.

   Viktigt: **Om motorn körs med öppen förbikopplingsventil leder det till överhettning av transmissionen.**

Domkraftpunkter

Obs: Använd domkrafter för att stötta upp maskinen när det behövs.

- Fram – fyrkantigt belägg under axelröret inuti båda framdäcken (Figur 57).

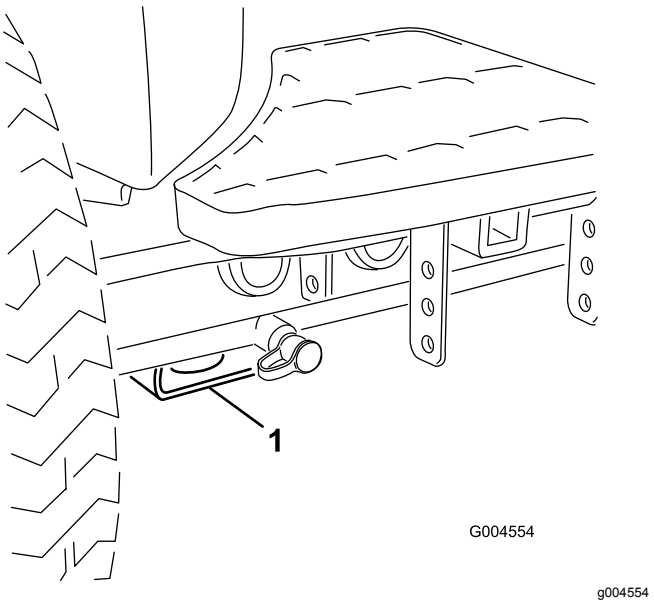

Figur 57

1. Främre domkraftspunkt

- Bak – fyrkantigt axelrör på bakaxeln.

Fästpunkter

- Fram – hål i det fyrkantiga belägget under axelröret inuti båda framdäcken (Figur 58).

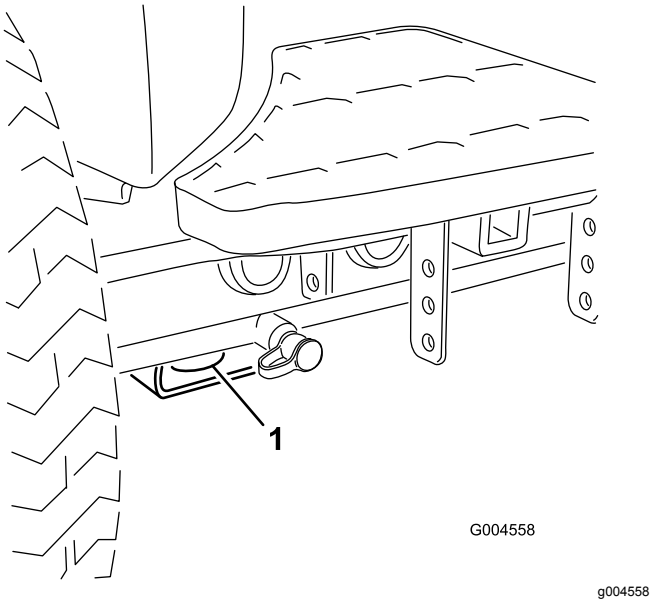

Figur 58

1. Främre fästpunkt

- Bak – på båda sidor av maskinen, på den bakre ramen (Figur 59).

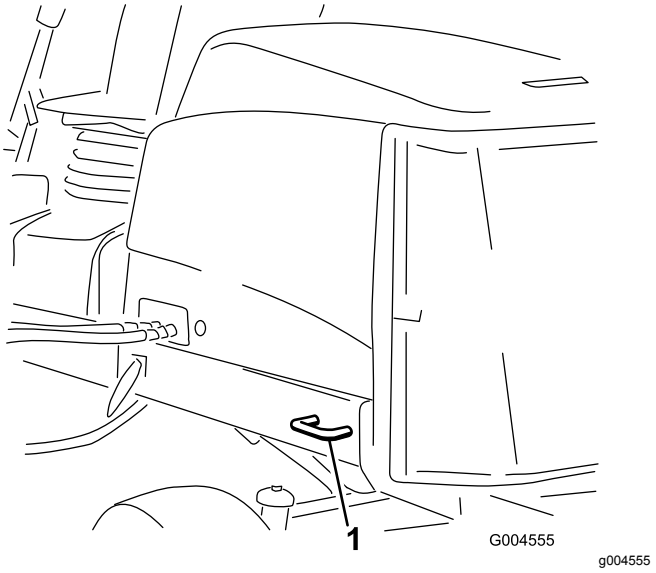

Figur 59

1. Bakre fästpunkt

Tolka diagnoslampan

Maskinen är utrustad med en diagnoslampa som visar om ett funktionsfel upptäcks i maskinen. Diagnoslampan sitter i InfoCenter, ovanför displayskärmen (Figur 60). När maskinen fungerar som den ska och tändningslåset vrids till det PÅSLAGNA LÄGET/KÖRLÄGET tänds diagnoslampan kortvarigt vilket indikerar att lampan fungerar korrekt. När ett informationsmeddelande visas tänds lampan. När ett felmeddelande visas blinkar lampan tills felet har åtgärdats.

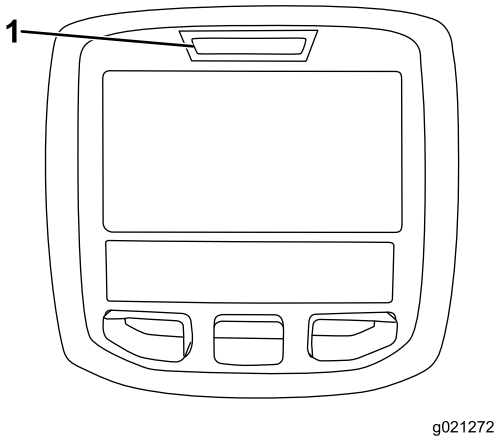

g021272

Figur 60

1. Diagnoslampa

Kontrollera säkerhets-strömbrytarna

Syftet med säkerhetsbrytarna är att förhindra motorn från att starta om inte gaspedalen är i NEUTRALLÄGET, brytaren för inkoppling/urkoppling är i det URKOPPLADE läget och reglaget för höjning/sänkning av klippenheterna är i NEUTRALLÄGET. Dessutom ska motorn stanna om gaspedalen trycks ned då föraren inte sitter på sätet eller om parkeringsbromsen ligger i.

⚠ VAR FÖRSIKTIG

Om säkerhetsbrytarna är frånkopplade eller skadade kan maskinen plötsligt aktiveras vilket i sin tur kan leda till personskador.

- **Gör inga otillåtna ändringar på säkerhetsbrytarna.**
- **Kontrollera säkerhetsbrytarnas funktion dagligen och byt ut eventuella skadade brytare innan maskinen körs.**

Kontrollera säkerhetsbrytarens funktion

1. Parkera maskinen på en plan yta, sänk ned klippenheterna, stäng av motorn och lägg i parkeringsbromsen.
2. Vrid tändningsnyckeln till det PÅSLAGNA läget, men starta inte maskinen.
3. Leta upp aktuell brytarfunktion på diagnostikmenyn i InfoCenter.
4. Ändra varje brytare en och en, från påslagen till avstängd (dvs. sitt på sätet, trampa ned gaspedalen osv.) och observera att statusen hos motsvarande brytare ändras.

   Obs: Upprepa den här proceduren för alla brytare som du kan ändra manuellt.
5. Om en brytare stängs av och relevant indikator inte ändras ska du kontrollera samtliga sladdar och anslutningar till brytaren och/eller kontrollera brytarna med en ohmmeter.

   Obs: Byt ut eventuella brytare som är defekta och reparera eventuella sladdar som är skadade.

Obs: På InfoCenter-skärmen visas även information om vilka utgångselektromagneter eller utgångsreläer som är påslagna. Detta är ett snabbt sätt att avgöra om en maskins funktionsfel är av elektrisk eller hydraulisk natur.

Kontrollera utgångsfunktionen

1. Parkera maskinen på ett plant underlag, sänk ned klippenheterna, stäng av motorn och lägg i parkeringsbromsen.
2. Vrid tändningsnyckeln till det PÅSLAGNA läget och starta maskinen.
3. Leta upp aktuell utgångsfunktion på diagnostikmenyn i InfoCenter.
4. Sitt på sätet och försök aktivera önskad funktion på maskinen.

Obs: Relevanta utgångsindikatorer bör ändra status för att visa att den elektroniska styrmodulen slår på funktionen.

Om inte rätt utgångsindikatorer tänds ska du kontrollera att de ingångsbrytare som krävs befinner sig i rätt lägen för att tillåta funktionen. Kontrollera att brytarna fungerar som de ska.

Om utgångsindikatorerna är tända enligt specifikationerna men maskinen inte fungerar som den ska, tyder detta på att problemet inte är elektriskt. Reparera om det behövs.

Funktioner hos elektromagneterna i hydraulventilen

Använd listan nedan för att identifiera och beskriva elektromagneternas olika funktioner i hydraulgrenröret. Varje elektromagnet måste vara ansluten för att funktionen ska fungera.

Elektr-omag-net	Funktion
SP2	Främre cylinderkrets
SP1	Bakre cylinderkrets
SVRV	Lyfta/sänka klippenheterna
SV1	Lyfta/sänka de främre klippenheterna
SV3	Lyfta/sänka de bakre klippenheterna
SV2	Höja klippenheterna

Arbetstips

Förtrolighet med maskinen

Öva dig på att köra maskinen på ett öppet område innan du klipper gräs med den för första gången. Starta och stäng av motorn. Kör framåt och backa. Sänk och höj klippenheterna och koppla in och ur cylindrarna. När du har bekantat dig med maskinen övar du på att köra uppför och nedför sluttningar med olika hastigheter.

Varningssystem

Om en varningslampa tänds under drift ska maskinen stannas omedelbart och problemet åtgärdas innan driften återupptas. Om maskinen körs med ett funktionsfel kan allvarliga skador uppstå.

Klippning

Starta motorn och sätt motorhastighetsknappen i det SNABBA läget. Flytta brytaren för inkoppling/urkoppling till det INKOPPLADE läget och använd reglaget för höjning/sänkning för att styra klippenheterna (de främre klippenheterna är inställda så att de sänks före de bakre klippenheterna). Tryck gaspedalen framåt för att köra framåt och klippa gräset.

Transport

Flytta brytaren för inkoppling/urkoppling till det URKOPPLADE läget och höj upp klippenheterna till TRANSPORTLÄGET. Flytta spaken för klippning/transport till TRANSPORTLÄGET. Var försiktig när du kör mellan föremål så att du inte skadar maskinen eller klippenheterna av misstag. Var extra försiktig när du kör maskinen på lutande underlag. Kör sakta och undvik tvära svängar i sluttningar, för att undvika att välta. Sänk ned klippenheterna om du ska köra nedför en sluttning för att få bättra kontroll över styrningen.

Underhåll

Obs: Vänster och höger sida på maskinen är lika med förarens vänstra respektive högra sida vid normal körning.

Rekommenderat underhåll

Underhållsintervall	Underhållsförfarande
Efter den första timmen	• Dra åt hjulmuttrarna till ett moment på 94–122 N·m.
Efter de första 10 timmarna	• Dra åt hjulmuttrarna till ett moment på 94–122 N·m. • Kontrollera generatorremmens spänning.
Varje användning eller dagligen	• Kontrollera kylsystemet. • Kontrollera hydraulvätskenivån. • Kontrollera kontakten mellan cylindern och underkniven. • Kontrollera säkerhetsbrytarnas funktion. • Kontrollera oljenivån i motorn. • Avlägsna eventuellt skräp från gallret och kylaren/oljekylaren (oftare vid smutsiga arbetsförhållanden). • Kontrollera hydraulledningarna och slangarna för att se om det finns tecken på läckor, vridna ledningar, lösa fäststöd, slitage, lösa beslag, väderslitage eller kemiskt slitage.
Var 50:e timme	• Smörj lager och bussningar. (Smörj dem omedelbart efter varje tvätt, oavsett vilket intervall som anges i listan.) • Kontrollera batteriets tillstånd och rengör det. • Kontrollera batteriets kabelanslutningar.
Var 100:e timme	• Inspektera kylsystemets slangar. • Kontrollera generatorremmens spänning.
Var 200:e timme	• Kontrollera cylinderlagrens förbelastning.
Var 250:e timme	• Dra åt hjulmuttrarna till ett moment på 94–122 N·m. • Byt motoroljan och oljefiltret.
Var 400:e timme	• Serva luftrenaren. (Serva luftrenaren tidigare om indikatorn är röd. Serva den oftare under extremt dammiga och smutsiga förhållanden.) • Byt ut bränslefilterskålen. • Byt ut motorbränslefiltret. • Kontrollera om bränsleledningarna eller anslutningarna har skadats eller försämrats på något annat sätt, eller om det finns lösa anslutningar.
Var 800:e timme	• Kontrollera bakhjulens skränkning. • Byt hydraulvätskan. • Byt hydraulfilter (oftare om serviceintervallsindikatorn befinner sig i det röda området). • Fyll bakhjulens lager med fett.
Var 6000:e timme	• Ta isär, rengör och sätt ihop sotfiltret i dieselpartikelfiltret, eller rengör sotfiltret, om motorfel SPN 3720 FMI 16, SPN 3720 FMI 0 eller SPN 3720 FMI 16 visas i InfoCenter.
Vartannat år	• Spola ur och byt ut vätskan i kylsystemet. • Töm och spola hydraultanken. • Byt ut rörliga slangar.

Kontrollista för dagligt underhåll

Kopiera sidan och använd den regelbundet.

Kontrollpunkt	Vecka:						
	Mån.	Tis.	Ons.	Tors.	Fre.	Lör.	Sön.
Kontrollera att säkerhetssystemet fungerar.							
Kontrollera bromsens funktion.							
Kontrollera motoroljenivån och bränslenivån.							
Töm vatten-/bränsleseparatorn.							
Kontrollera luftfiltrets igensättningsindikator.							
Undersök om det finns skräp i kylaren eller gallret.							
Kontrollera ovanliga motorljud.[1]							
Kontrollera ovanliga driftljud.							
Kontrollera oljenivån i hydraulsystemet.							
Kontrollera hydraulfiltrets indikator. [2]							
Se till att det inte finns skador på hydraulslangarna.							
Undersök om systemet har oljeläckor.							
Kontrollera däcktrycket.							
Kontrollera instrumentfunktionen.							
Kontrollera justeringen av cylinder mot underkniv.							
Kontrollera klipphöjdsinställningen.							
Kontrollera om någon smörjnippel behöver smörjas. [3]							
Bättra på skadad lack.							

1. Undersök glödstift och insprutarmunstycken om motorn är trögstartad eller om överdrivet mycket rök eller ojämn gång uppmärksammas.
2. Utför kontrollen med motorn igång och oljan vid driftstemperatur
3. Omedelbart efter varje tvätt, oavsett intervallet i listan

Anteckningar om särskilda problem

Kontrollen utförd av:

Artikel	Datum	Information
1		
2		
3		
4		
5		
6		
7		
8		

Viktigt: **Mer information om underhållsförfaranden finns i bruksanvisningen till motorn.**

Obs: Behöver du ett *elschema* eller *hydraulschema* för din maskin? Hämta en kostnadsfri kopia av schemat genom att gå till www.Toro.com där du klickar på länken Manuals och söker efter din maskin.

Serviceintervalltabell

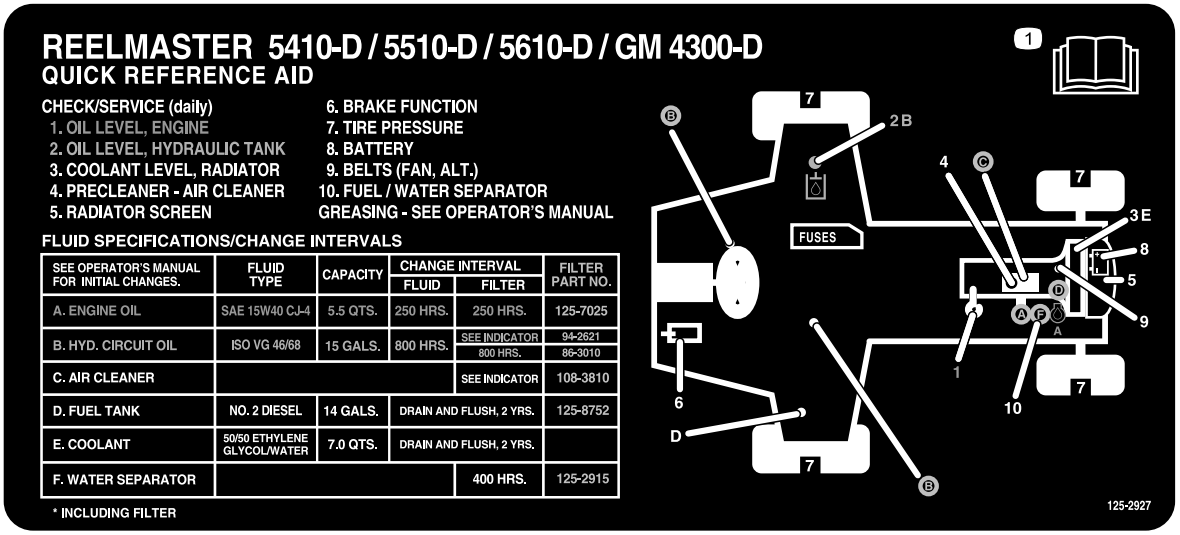

SEE OPERATOR'S MANUAL FOR INITIAL CHANGES.	FLUID TYPE	CAPACITY	CHANGE INTERVAL		FILTER PART NO.
			FLUID	FILTER	
A. ENGINE OIL	SAE 15W40 CJ-4	5.5 QTS.	250 HRS.	250 HRS.	125-7025
B. HYD. CIRCUIT OIL	ISO VG 46/68	15 GALS.	800 HRS.	SEE INDICATOR 800 HRS.	94-2621 86-3010
C. AIR CLEANER				SEE INDICATOR	108-3810
D. FUEL TANK	NO. 2 DIESEL	14 GALS.	DRAIN AND FLUSH, 2 YRS.		125-8752
E. COOLANT	50/50 ETHYLENE GLYCOL/WATER	7.0 QTS.	DRAIN AND FLUSH, 2 YRS.		
F. WATER SEPARATOR				400 HRS.	125-2915

* INCLUDING FILTER

decal125-2927

Figur 61

⚠ VAR FÖRSIKTIG

Om du lämnar nyckeln i tändningslåset kan någon råka starta motorn av misstag och skada dig eller någon annan person allvarligt.

Ta ut nyckeln ur tändningslåset innan du utför något underhåll.

Smörjning

Smörjning av lager och bussningar

Om maskinen används under normala förhållanden ska du smörja alla smörjnipplar för lagren och bussningarna **var 50:e körtimme** med universalfett nr 2 på litiumbas. Smörj lagren och bussningarna **omedelbart** efter varje tvätt, oavsett vilket intervall som anges i listan.

Smörjnipplarnas placering och antal är som följer:

- Pumpdrivaxel (3) (Figur 62)

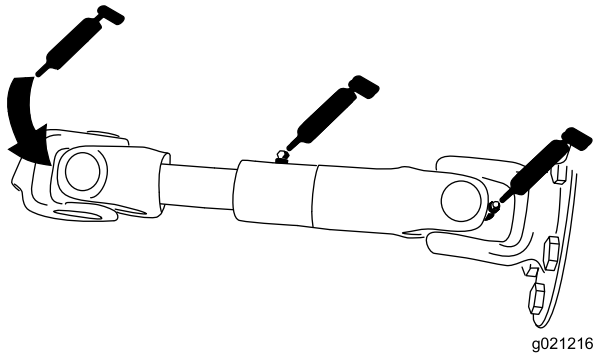

g021216

Figur 62

- Klippenheternas lyftarmscylindrar (2 var) (Figur 63)

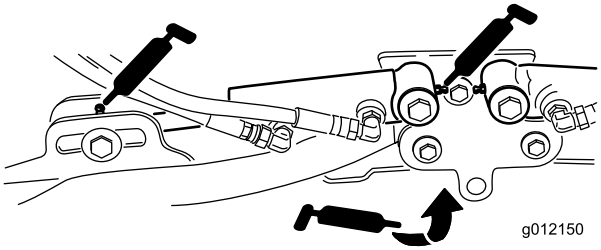

g012150

Figur 63

- Lyftarmens svängtappar (1 var) (Figur 63)
- Klippenhetens bärram och svängtapp (2 var) (Figur 64)

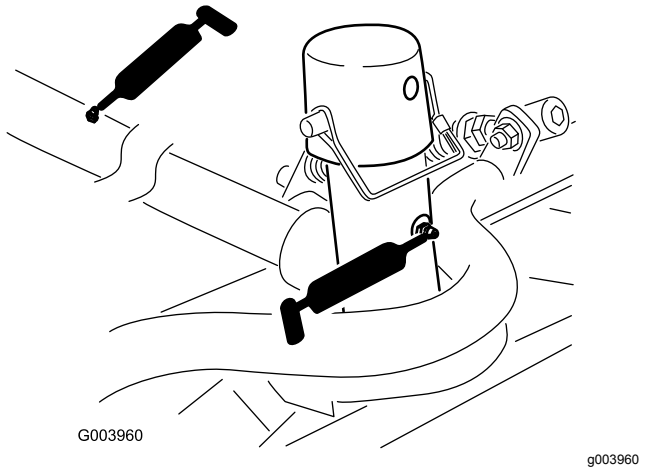

Figur 64

- Lyftarmens svängaxel (1 var) (Figur 65)

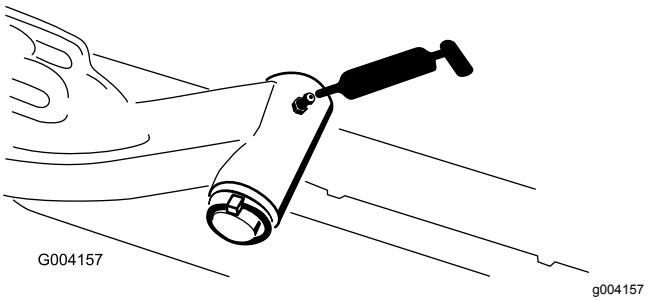

Figur 65

- Bakaxelns dragstång (2) (Figur 66)

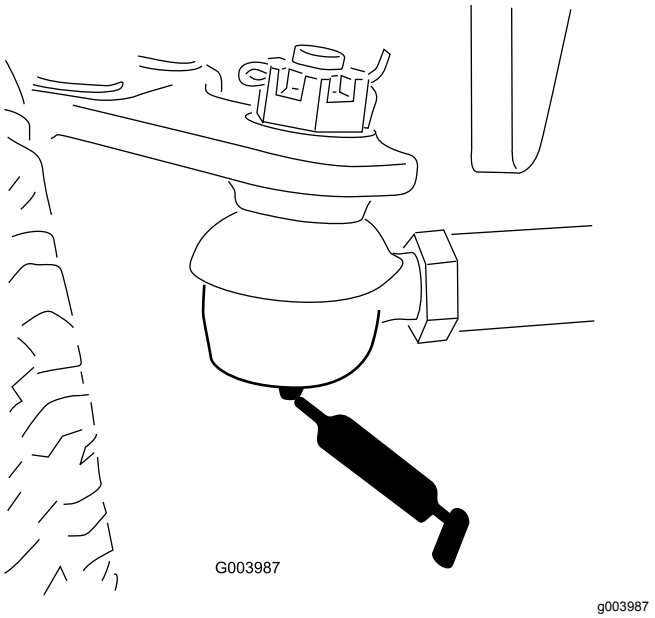

Figur 66

- Axelns styrtapp (1) (Figur 67)

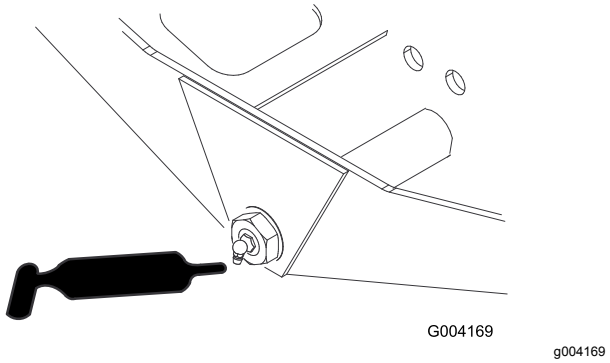

Figur 67

- Styrcylinderns kulleder (2) (Figur 68)

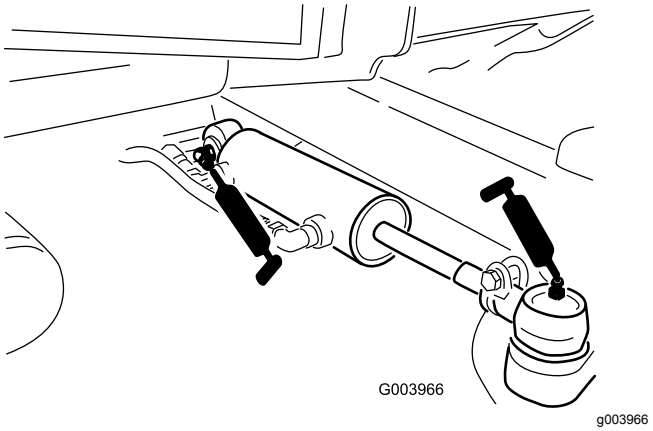

Figur 68

- Bromspedal (1) (Figur 69)

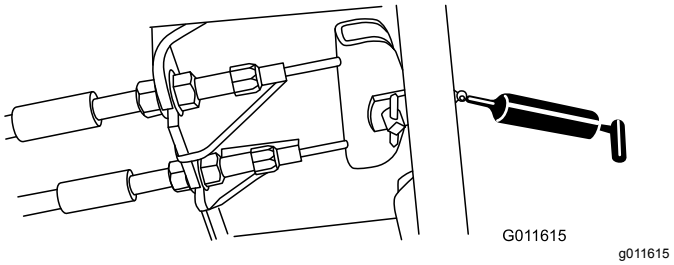

Figur 69

Motorunderhåll

Serva luftrenaren

Undersök om luftrenarhuset har skador som skulle kunna orsaka en luftläcka. Byt ut om den är skadad. Undersök hela luftintagssystemet för att se om det finns läckor, skador eller lösa slangklämmor.

Utför service på luftrenarfiltret bara när serviceindikatorn anger att det krävs (Figur 70). Om du byter luftfiltret tidigare ökar det risken för att smuts kommer in i motorn när filtret har avlägsnats.

Viktigt: **Se till att kåpan sitter som den ska och sluter tätt runt luftrenaren.**

1. Lossa spärrhakarna som fäster luftrenarkåpan på luftrenarhuset (Figur 70).

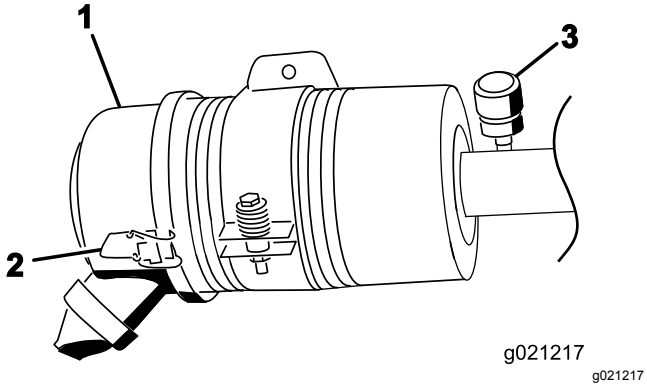

Figur 70

1. Luftrenarkåpa
2. Spärrhake till luftrenarkåpan
3. Serviceindikator till luftrenare

2. Ta bort kåpan från luftrenaren.
3. Använd lågtrycksluft (2,76 bar, ren och torr) innan du avlägsnar filtret för att ta bort stora ansamlingar skräp som packats mellan filtrets utsida och skålen.

   Viktigt: **Undvik att använda högtrycksluft eftersom den kan tvinga smutsen genom filtret och in i luftintagsröret.**

   Obs: Denna rengöringsprocess förhindrar att det kommer in skräp i luftintaget när filtret tas bort.
4. Ta bort och byt ut filtret (Figur 71).

   Obs: Vi rekommenderar inte att du rengör det använda filtret eftersom det då finns risk för att filtret skadas.

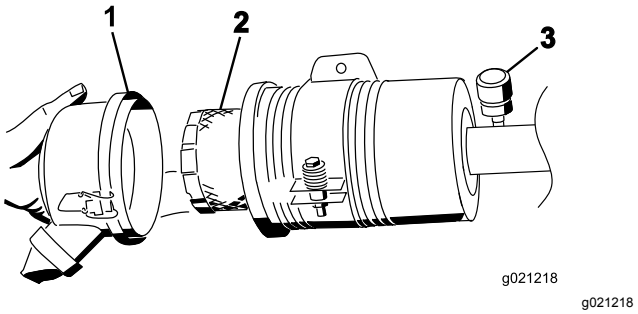

Figur 71

1. Luftrenarkåpa
2. Luftrenarfilter
3. Luftrenarindikator

5. Undersök om det nya filtret har några transportskador genom att kontrollera filtrets förseglade ände och själva filtret.

   Viktigt: **Använd inte ett skadat filter.**
6. Sätt i det nya filtret genom att trycka på dess yttre kant för att fästa det i skålen.

   Viktigt: ***Tryck inte mitt på filtret där det är böjligt.***
7. Rengör smutsutblåsningens öppning i den avtagbara kåpan. Avlägsna gummiutloppsventilen från kåpan, rengör håligheten och byt ut utloppsventilen.
8. Montera kåpan med gummiutloppsventilen i nedåtläge – mellan cirka klockan 5 till klockan 7 sett från änden.
9. Fäst spärrhakarna.

Serva motoroljan

Oljespecifikationer

Använd högkvalitativ motorolja med låg askhalt som uppfyller eller överträffar följande specifikationer:

- API-servicekategori CJ-4 eller högre
- ACEA-servicekategori E6
- JASO-servicekategori DH-2

Viktigt: **Om motorolja av annan typ än API CJ-4 eller högre, ACEA E6 eller JASO DH-2 används kan detta orsaka att dieselpartikelfiltret täpps igen eller att motorn skadas.**

Använd motorolja med följande viskositetsgrad:

- Rekommenderad olja: SAE 15W-40 (över -17,8 °C)
- Alternativ olja: SAE 10W-30 eller 5W-30 (alla temperaturer)

Toro Premium-motorolja med oljeviskositet på 15W-40 eller 10W-30 kan köpas hos din auktoriserade

Toro-återförsäljare. Se reservdelskatalogen för artikelnummer.

Kontrollera oljenivån i motorn

Serviceintervall: Varje användning eller dagligen

Viktigt: **Kontrollera motoroljan dagligen. Om oljenivån är ovanför markeringen Full på oljestickan kan motoroljan vara utspädd med bränsle.**

Om oljenivån är ovanför markeringen Full ska du byta motoroljan.

Det är bäst att kontrollera motoroljan när motorn är kall, innan den har startats för dagen. Om motorn redan har varit igång, ska du låta oljan rinna tillbaka ned till sumpen i minst 10 minuter innan du kontrollerar den. Fyll på olja tills nivån når upp till markeringen ”Full” på oljestickan om nivån ligger på eller under markeringen ”Add”.**Fyll inte på för mycket olja i motorn.**

Viktigt: **Motoroljenivån ska ligga mellan den övre och den nedre markeringen på oljestickan. Motorn kan gå sönder om du kör den med för mycket eller för lite olja.**

1. Parkera maskinen på en plan yta. Lås upp motorhuvens spärrhakar.
2. Öppna motorhuven.
3. Ta ut oljestickan, torka av den, sätt tillbaka den i röret och dra ut den igen. Oljenivån ska ligga mellan markeringarna FULL och ADD (Figur 72).

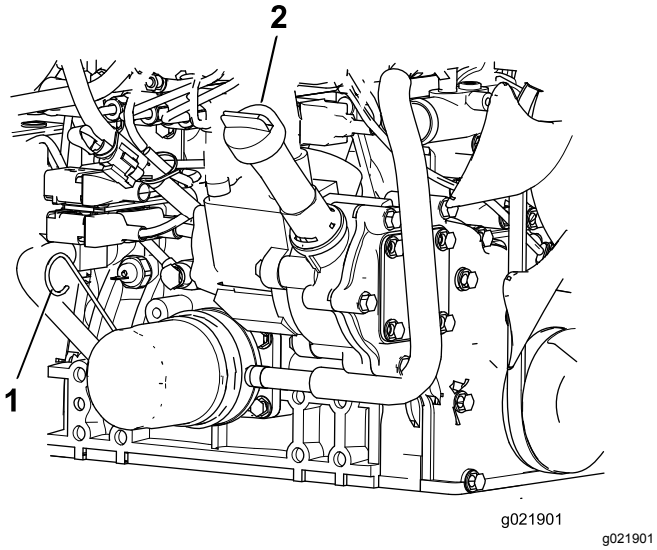

g021901

Figur 72

1. Oljesticka
2. Oljepåfyllningslock

4. Om oljenivån är låg ska du ta bort påfyllningslocket och fylla på mer olja tills nivån ligger mellan markeringarna FULL och ADD (Figur 72).

   Obs: Fyll inte på för mycket.
5. Sätt tillbaka oljepåfyllningslocket och oljestickan.
6. Stäng motorhuven och lås den med spärrhakarna.

Vevhusvolym

5,2 liter med filtret.

Byta motoroljan och filtret

Serviceintervall: Var 250:e timme—Byt motoroljan och oljefiltret.

1. Ta bort avtappningspluggen och låt oljan rinna ner i ett avtappningskärl (Figur 73).

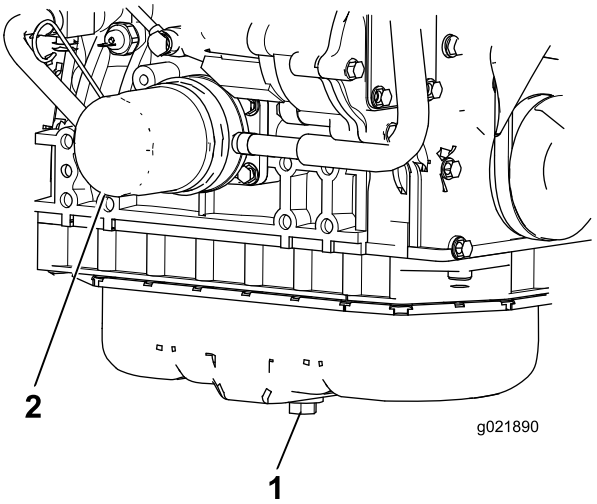

g021890

Figur 73

1. Avtappningsplugg för motorolja
2. Oljefilter

2. Sätt tillbaka avtappningspluggen när oljan har tappats ur.
3. Avlägsna oljefiltret (Figur 73).
4. Stryk på ett tunt lager ren olja på den nya filterpackningen innan den skruvas på.

   Viktigt: **Dra inte åt för hårt.**
5. Fyll på olja i vevhuset, se Kontrollera oljenivån i motorn (sida 49).

Serva dieseloxiderings-katalysatorn (DOC) och sotfiltret

Serviceintervall: Var 6000:e timme eller rengör sotfiltret, om motorfel SPN 3720 FMI

16, SPN 3720 FMI 0 eller SPN 3720 FMI 16 visas i InfoCenter.

- Om systemmeddelande NR 179 visas i InfoCenter är det nästan dags för service av dieseloxideringskatalysatorn och sotfiltret i dieselpartikelfiltret.

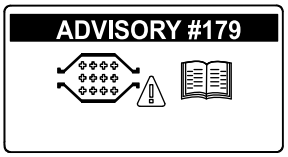

g213865

Figur 74

- Om motorfel CHECK ENGINE SPN 3251 FMI 0 (Kontrollera motor), CHECK ENGINE SPN 3720 FMI 0 (Kontrollera motor) eller CHECK ENGINE SPN 3720 FMI 16 (Kontrollera motor) visas i InfoCenter (Figur 75) ska du rengöra sotfiltret genom att följa stegen nedan:

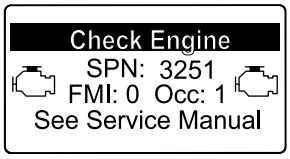

g214715

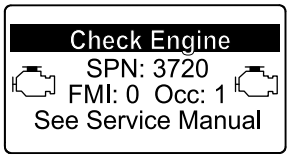

g213864

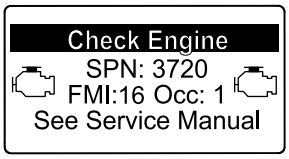

g213863

Figur 75

1. I avsnittet om motorn i *servicehandboken* finns information om demontering och montering av dieseloxideringskatalysatorn och sotfiltret i dieselpartikelfiltret.
2. Kontakta din auktoriserade Toro-återförsäljare om du behöver reservdelar eller service för dieseloxideringskatalysatorn och sotfiltret.
3. Kontakta din auktoriserade Toro-återförsäljare så att de kan återställa motorns styrenhet när du har monterar ett rent dieselpartikelfilter.

Underhålla bränslesystemet

⚠ FARA

Under vissa omständigheter är dieselbränsle och bränsleångor mycket brandfarliga och explosiva. Bränslebrand eller explosion kan skada dig själv och andra och orsaka materiella skador.

- **Använd en tratt och fyll på tanken utomhus på en öppen plats när motorn är avstängd och kall. Torka upp utspillt bränsle.**
- **Fyll inte tanken helt full. Fyll på bränsle i tanken tills det återstår 6 till 13 mm till påfyllningsrörets underkant. Det tomma utrymmet behövs för bränslets expansion.**
- **Rök aldrig när du handskas med bensin och håll dig borta från öppen eld eller platser där bensinångor kan antändas av gnistor.**
- **Förvara bränsle i en ren, säkerhetsgodkänd behållare och se till att locket sitter på.**

Utföra service på vattenseparatorn

Serviceintervall: Var 400:e timme

Töm ut vatten eller andra föroreningar från vattenseparatorn dagligen (Figur 76).

1. Sätt en ren behållare under bränslefiltret.
2. Lossa avtappningspluggen längst ned på filterskålen och öppna ventilationsöppningen överst på behållaren.

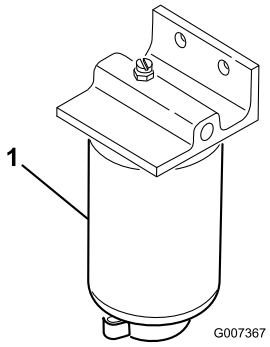

g007367

Figur 76

1. Vattenspareringsfilterskål

3. Rengör området där filterskålen ska monteras.
4. Avlägsna filterskålen och rengör fästytan.

5. Smörj packningen på filterskålen med ren olja.
6. Montera filterskålen för hand tills packningen vidrör fästytan och vrid sedan ytterligare ett halvt varv.
7. Dra åt avtappningspluggen längst ned på filterskålen och stäng ventilationsöppningen överst på behållaren.

Serva motorbränslefiltret

Serviceintervall: Var 400:e timme

1. Gör rent området kring bränslefilterhuvudet (Figur 77).

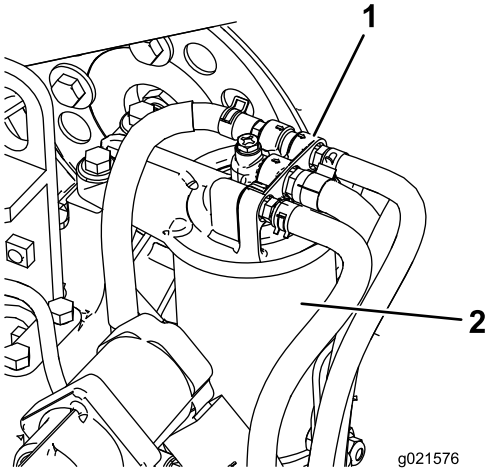

g021576

Figur 77

1. Bränslefilterhuvud
2. Bränslefilter

2. Avlägsna filtret och rengör filterhuvudets monteringsyta (Figur 77).
3. Smörj filterpackningen med ren motorsmörjolja. Mer information finns i den bruksanvisning till motorn som levererades med maskinen.
4. Montera den torra filterskålen för hand tills packningen kommer i kontakt med filterhuvudet, och vrid den sedan ytterligare ett halvt varv.
5. Starta motorn och kontrollera om det finns bränsleläckor kring filterhuvudet.

Kontrollera bränsleledningarna och anslutningarna

Kontrollera bränsleledningar och anslutningar var 400:e timme eller en gång om året, beroende på vilket som inträffar först. Undersök om de har skador eller lösa anslutningar eller om de har försämrats på något annat sätt.

Filter i bränsleupptagningsrör

Bränsleupptagningsröret som sitter på bränsletankens insida är utrustad med ett filter för att förhindra att skräp kommer in i bränslesystemet. Avlägsna bränsleupptagningsröret och rengör filtret vid behov.

Underhålla elsystemet

Viktigt: **Om du behöver svetsa något på maskinen ska du först lossa båda kablarna från batteriet samt koppla bort båda ledningsnätskontakterna från den elektroniska styrmodulen och kabelanslutningen från generatorn, för att undvika skador på elsystemet.**

Serva batteriet

VARNING

KALIFORNIEN
Proposition 65 Varning

Batteripoler, kabelanslutningar och tillbehör till dessa innehåller bly och blykomponenter: kemikalier som staten Kalifornien anser orsaka cancer och fortplantningsskador. Tvätta händerna när du har hanterat batteriet.

⚠ FARA

Batterielektrolyt innehåller svavelsyra som är ett dödligt gift och som orsakar allvarliga brännskador.

- **Drick inte elektrolyten och undvik kontakt med hud, ögon och kläder. Använd skyddsglasögon för att skydda ögonen och gummihandskar för att skydda händerna.**
- **Fyll på batteriet på en plats där du har tillgång till rent vatten och kan skölja av huden.**

⚠ VARNING

När batteriet laddas bildas explosiva gaser.

Rök aldrig nära batteriet och håll det borta från gnistor och lågor.

Kontrollera batteriets tillstånd varje vecka eller var 50:e körtimma. Se till att hålla kabelanslutningarna och batterilådan rena eftersom ett smutsigt batteri långsamt kommer att laddas ur. Rengör batteriet genom att tvätta hela lådan med en lösning bestående av natriumbikarbonat och vatten. Skölj med rent vatten.

Säkringar

Det finns åtta säkringar i elsystemet. Säkringsblocket sitter bakom reglagearmens åtkomstpanel (Figur 78).

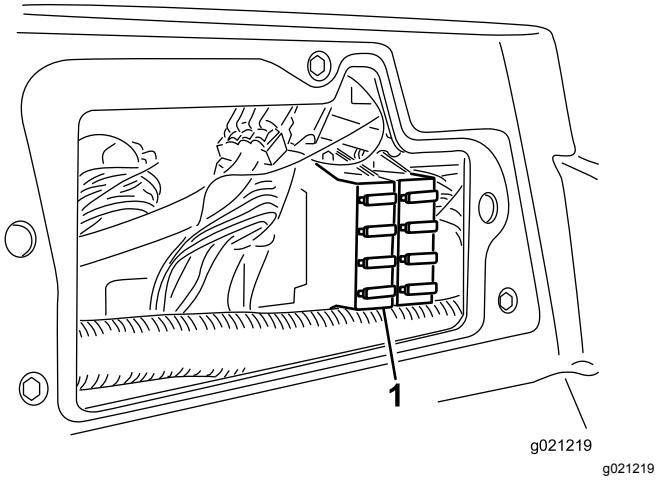

Figur 78

1. Säkringsblock

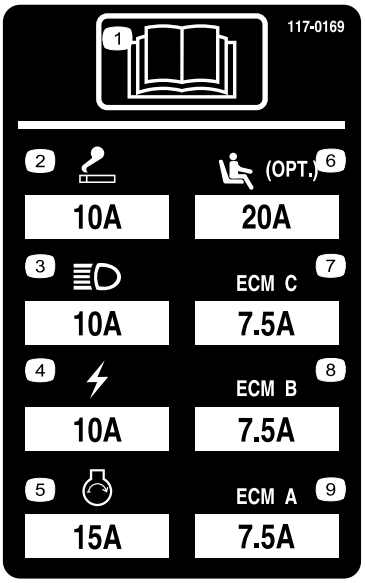

Figur 79

Underhålla drivsystemet

Justera drivningens neutralinställning

Maskinen får inte ”krypa” när gaspedalen släpps upp. Om den kryper ska du justera inställningen på följande vis:

1. Parkera maskinen på en plan yta, stäng av motorn och sänk ned klippenheterna till marken.
2. Hissa upp maskinens framdel tills dess att framhjulen inte vidrör verkstadsgolvet. Stötta maskinen med domkrafter så att den inte kan ramla ned av misstag.

   Obs: På fyrhjulsdrivna modeller måste bakhjulen också vara upplyfta från verkstadsgolvet.
3. Lossa låsmuttern på hjuldrivningens justeringskam på höger sida av hydrostaten (Figur 80).

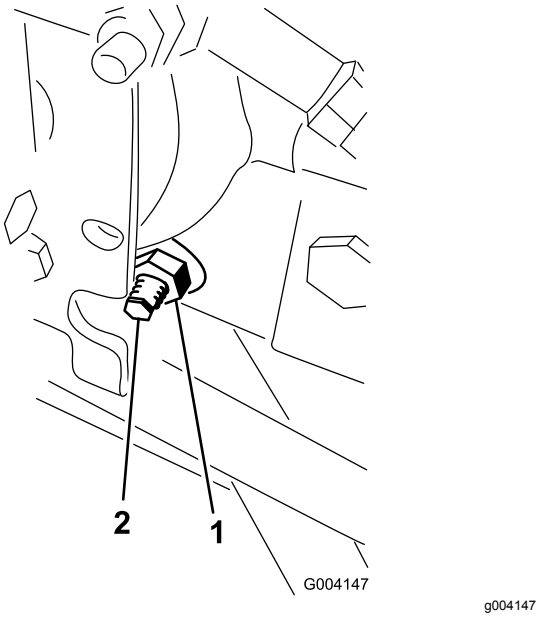

Figur 80

1. Låsmutter
2. Justeringskam för hjuldrivning

⚠ VARNING

Motorn måste vara igång för att slutjusteringen ska kunna utföras på hjuldrivningens justeringskam. Det kan leda till personskador.

Håll händer, fötter, ansikte och andra kroppsdelar på behörigt avstånd från ljuddämparen, andra heta motordelar och alla roterande delar.

4. Starta motorn och vrid den sexkantiga kambulten i valfri riktning tills hjulen slutar att snurra.
5. Dra åt låsmuttern för att säkra justeringen.
6. Stäng av motorn. Ta bort domkrafterna och sänk ned maskinen till verkstadsgolvet.
7. Testkör maskinen och kontrollera att den inte kryper.

Justera bakhjulens skränkning

1. Vrid ratten så att bakhjulen pekar rakt fram.
2. Lossa kontramuttern i båda ändar av dragstången (Figur 81).

   Obs: Den ände av dragstången som har en yttre skåra är vänstergängad.

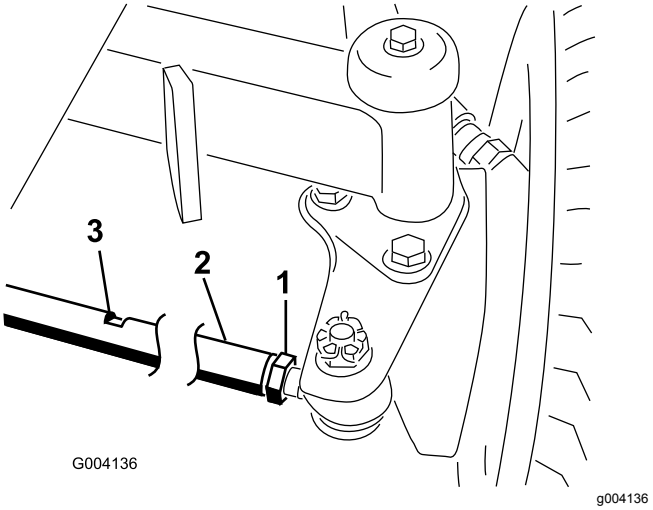

Figur 81

1. Kontramutter
2. Dragstång
3. Nyckelskåra

3. Vrid dragstången med hjälp av nyckelskåran.
4. Mät avståndet framtill och baktill på bakhjulen i axelhöjd.

   Obs: Avståndet framtill på bakhjulen ska vara mindre än 6 mm av det avstånd som uppmätts baktill på hjulen.

5. Upprepa proceduren efter behov.

Underhålla kylsystemet

Ta bort skräp från kylsystemet

Avlägsna eventuellt skräp från gallret och kylaren/oljekylaren dagligen (oftare vid smutsiga arbetsförhållanden).

1. Stäng av motorn och ta ut nyckeln ur tändningslåset.
2. Rengör noga och ta bort allt skräp från området runt motorn.
3. Lossa klämman och vrid upp det bakre gallret (Figur 82).

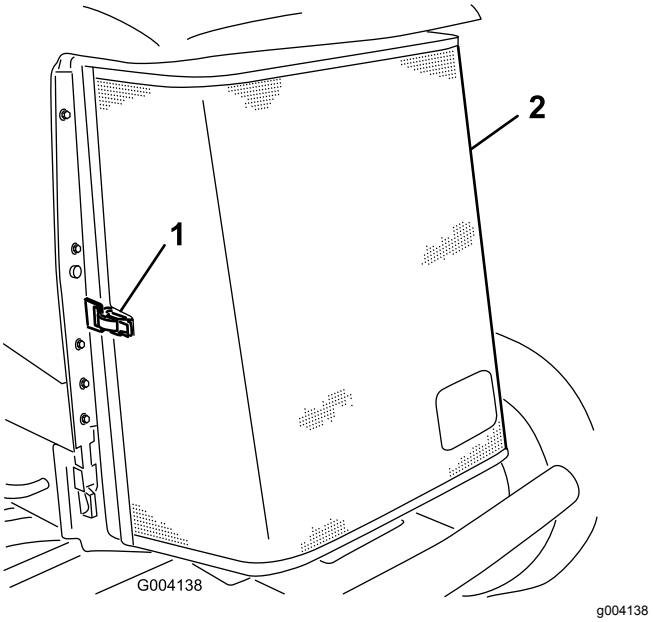

Figur 82

1. Spärrhake till bakre gallret 2. Bakre galler

4. Rengör noga på båda sidor om gallret och kylaren/oljekylaren med tryckluft (Figur 83).

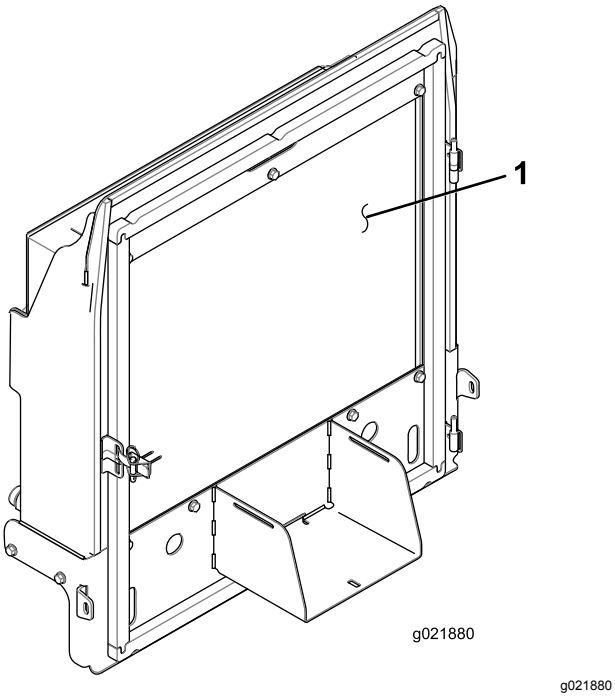

Figur 83

1. Kylare/oljekylare

5. Stäng gallret och säkra spärrhaken.

Underhålla bromsarna

Justera parkeringsbromsarna

Justera bromsarna om bromspedalen har mer än 2,5 cm fritt spel eller om större fasthållningskraft krävs (Figur 84). Det fria spelet är det avstånd bromspedalen förflyttar sig innan bromsmotståndet känns av.

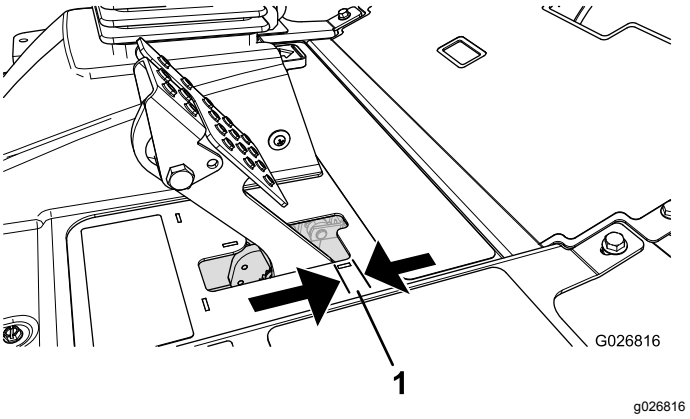

Figur 84

1. Fritt spel

Obs: Använd hjulmotorns kuggspel för att vicka trummorna fram och tillbaka så att de säkert kan röra sig fritt efter justeringen.

1. Dra åt bromsarna genom att lossa den främre muttern på bromskabelns gängade ände för att minska bromspedalernas spel (Figur 85).

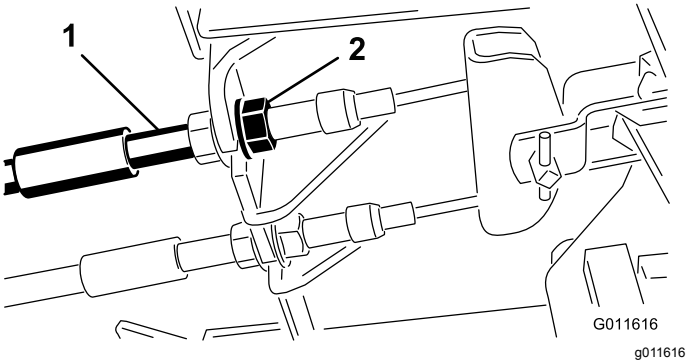

Figur 85

1. Bromskablar
2. Främre muttrar

2. Dra åt den bakre muttern så att kabeln förs bakåt tills bromspedalerna har ett spel på 0,63–1,27 cm innan hjulen låses (Figur 84).
3. Dra åt de främre muttrarna och se till så att båda kablarna aktiverar bromsarna samtidigt.

   Obs: Se till att kabelkanalen inte vrids under åtdragningen.

Justera parkeringsbroms-spärren

Om parkeringsbromsen inte aktiveras och spärras ska du justera bromsens spärrhake.

1. Lossa de två skruvar som håller fast parkeringsbromsens spärrhake på ramen (Figur 86).

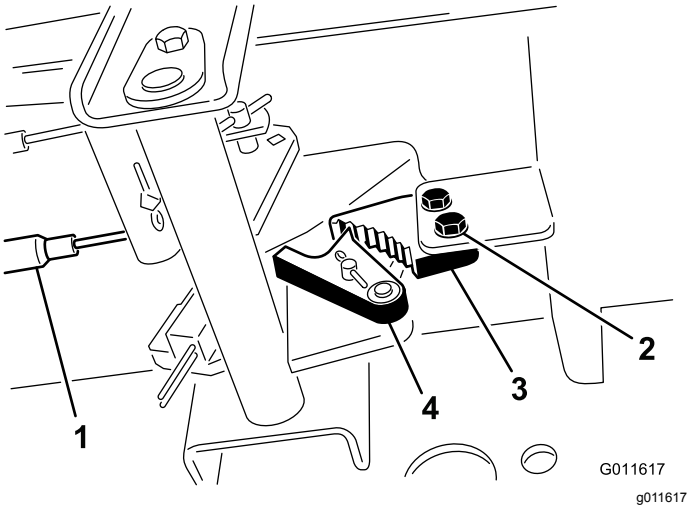

Figur 86

1.	Bromskablar	3.	Parkeringsbromsens spärrhake
2.	Skruv	4.	Bromsspärr

2. Tryck parkeringsbromspedalen framåt tills bromsspärren griper in helt i parkeringsbromsens spärrhake (Figur 86).
3. Dra åt de två skruvarna för att fixera justeringen.
4. Tryck ned bromspedalen för att frigöra parkeringsbromsen.
5. Kontrollera justeringen och ändra vid behov.

Underhålla remmarna

Serva generatorremmen

Serviceintervall: Efter de första 10 timmarna

Var 100:e timme

Obs: Om remmen är korrekt spänd kan den böjas ned 10 mm med en kraft på 44 N·m mittemellan remskivorna.

1. Om nedböjningen inte är 10 mm lossar du generatorns fästbultar (Figur 87).

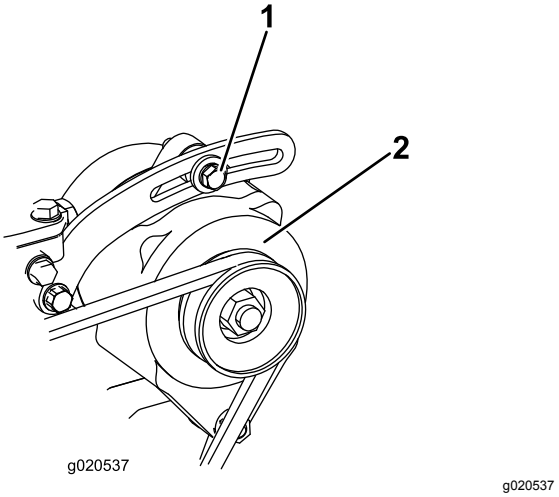

Figur 87

1.	Fästbult	2.	Generator

2. Öka eller minska generatorremmens spänning och dra åt bultarna.
3. Kontrollera remmens nedböjning igen för att säkerställa att spännkraften är korrekt.

Underhålla hydraulsystemet

Byta hydraulvätskan

Serviceintervall: Var 800:e timme

Om vätskan förorenas kontaktar du din lokala Toro-återförsäljare eftersom systemet måste spolas. Förorenad hydraulvätska är mjölkaktig eller svart jämfört med ren olja.

1. Stäng av motorn och lyft upp motorhuven.
2. Ställ ett stort avtappningskärl under fästet som sitter på hydraultankens undersida (Figur 88).

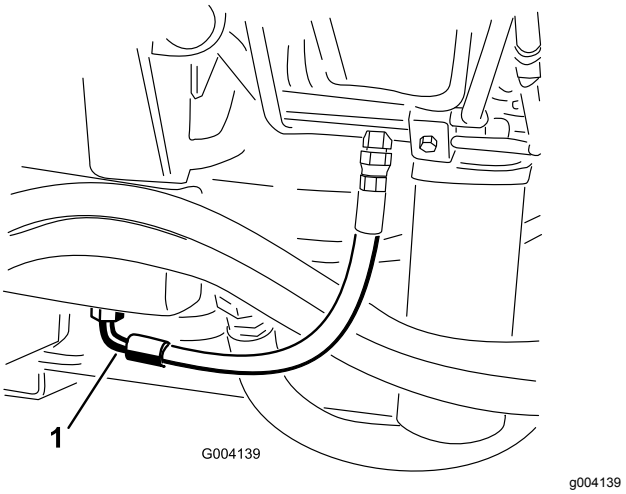

Figur 88

1. Slang

3. Koppla bort slangen från fästet och låt hydraulvätskan rinna ner i avtappningskärlet.
4. Sätt tillbaka slangen när all hydraulvätska har tömts ut.
5. Fyll hydraultanken med cirka 30 liter hydraulvätska, se Kontrollera hydraulvätskan (sida 28).

   Viktigt: **Använd endast specificerade hydraulvätskor. Andra oljor kan orsaka skador på systemet.**
6. Sätt tillbaka tanklocket.
7. Starta motorn och använd samtliga hydraulreglage för att sprida hydrauloljan i hela systemet. Undersök också om det finns några läckor.
8. Stäng av motorn.
9. Kontrollera hydraulvätskenivån och fyll på tillräckligt så att nivån når upp till markeringen ”Full” på oljestickan.

   Viktigt: **Fyll inte på för mycket.**

Byta hydraulfiltret

Hydraulsystemet är utrustat med en serviceintervallsindikator (Figur 89). Kontrollera indikatorn vid driftstemperatur när motorn är igång. Den bör befinna sig i det gröna området. Byt ut hydraulfiltren om lampan befinner sig i det röda området.

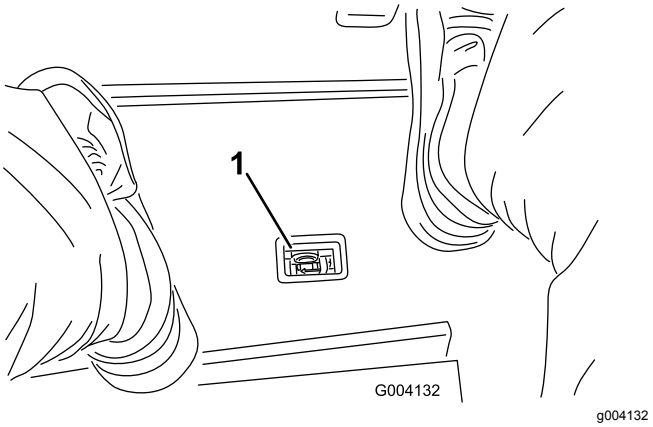

Figur 89

1. Indikator för blockerat hydraulfilter

Viktigt: **Om du använder något annat filter kan garantin för några av komponenterna bli ogiltig.**

1. Ställ maskinen på en plan yta, sänk ned klippenheterna, stäng av motorn, lägg i parkeringsbromsen och ta ut nyckeln ur tändningslåset.
2. Rengör området där filtret ska monteras och sätt ett avtappningskärl under filter (Figur 90) och (Figur 91).

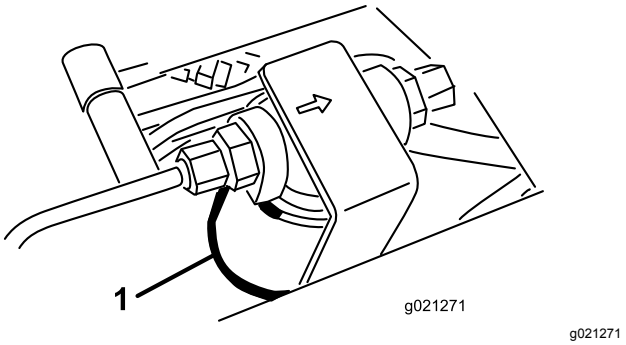

Figur 90

1. Hydraulfilter

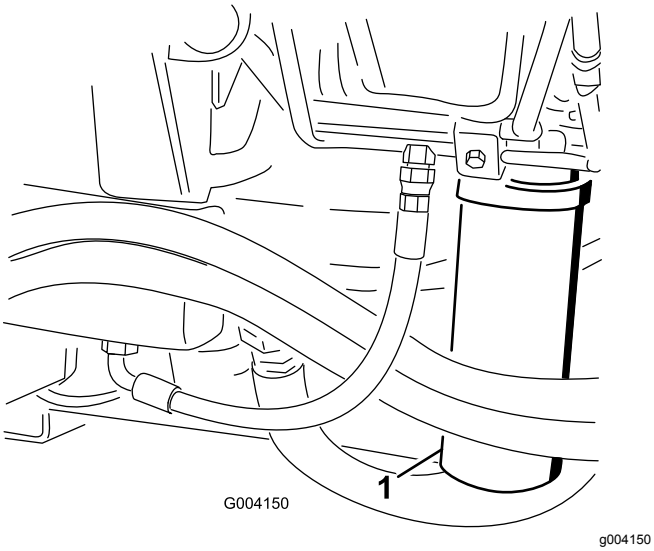

Figur 91

1. Hydraulfilter

3. Ta bort filtret.
4. Smörj det nya filtrets packning med hydraulolja.
5. Kontrollera att området där filtret ska monteras är rent.
6. Montera filtret för hand tills packningen vidrör fästytan och vrid sedan ytterligare ett halvt varv.
7. Upprepa proceduren för det andra filtret.
8. Starta motorn och låt den gå i ca två minuter så att systemet luftas.
9. Stäng av motorn och undersök om det finns läckor.

Kontrollera hydraulledningarna och -slangarna

Kontrollera hydraulledningarna och slangarna dagligen för att se om det finns tecken på läckor, vridna ledningar, lösa fäststöd, slitage, lösa beslag, väderslitage eller kemiskt slitage. Reparera alla skador innan du kör maskinen igen.

⚠ VARNING

Hydraulolja som läcker ut under tryck kan tränga in i huden och orsaka skada.

- **Kontrollera att alla hydraulvätskeslangar och -ledningar är i gott skick och att alla hydraulanslutningar och -kopplingar är ordentligt åtdragna innan hydraulsystemet trycksätts.**
- **Håll kropp och händer borta från småläckor eller munstycken som sprutar ut hydraulvätska under högtryck.**
- **Använd en kartong- eller pappersbit för att hitta hydraulläckor.**
- **Lätta på allt tryck i hydraulsystemet på ett säkert sätt innan något arbete utförs i hydraulsystemet.**
- **Sök läkare omedelbart om du blir träffad av en hydraulvätskestråle och hydraulvätskan tränger in i huden.**

Hydraulsystemets kontrollportar

Använd hydraulsystemets kontrollportar för att kontrollera trycket i hydraulkretsarna. Kontakta din lokala Toro-återförsäljare för hjälp.

Använd kontrollportarna på de främre hydraulrören vid felsökning av drivkretsen (Figur 92).

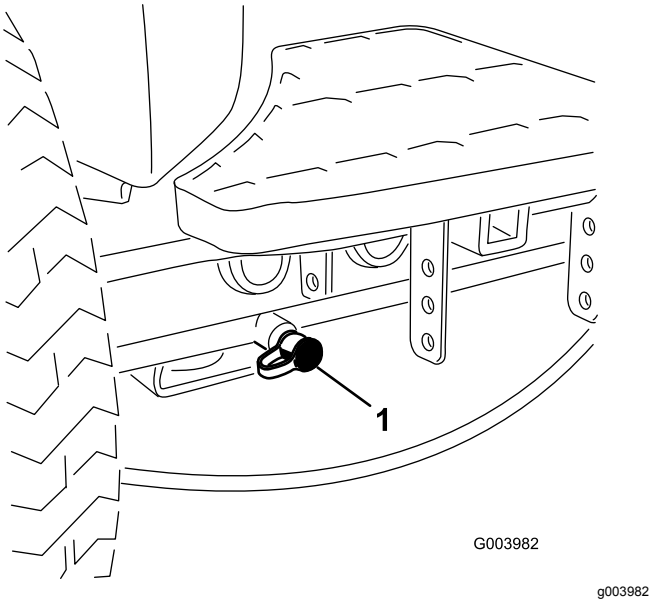

Figur 92

1. Kontrollport för drivkrets

Använd kontrollportarna på klippgrenrörsblocket vid felsökning av klippkretsen (Figur 93).

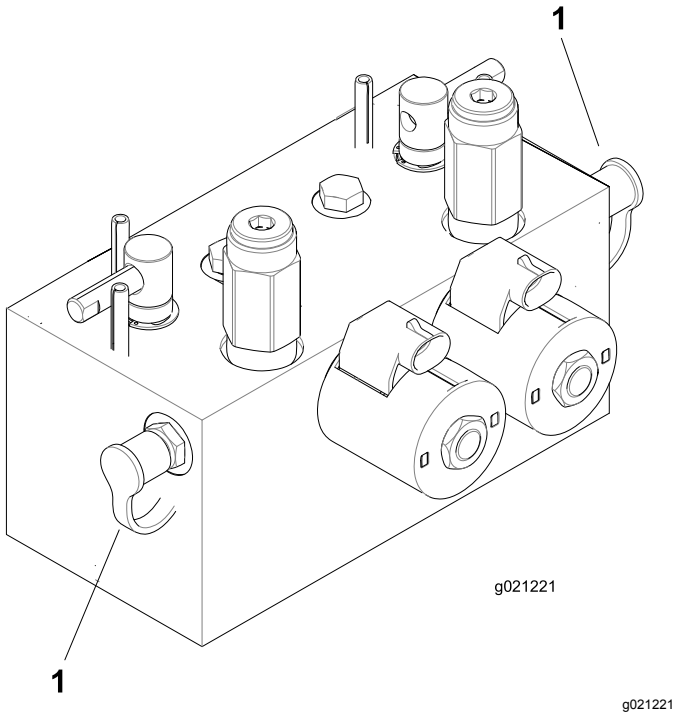

Figur 93

1. Kontrollportar för klippkretsen

Använd kontrollporten på lyftgrenrörsblocket vid felsökning av lyftkretsen (Figur 94).

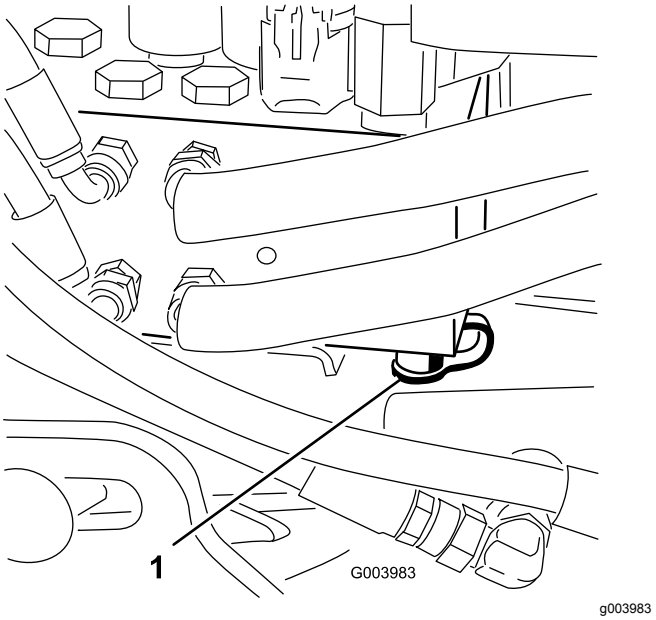

Figur 94

1. Kontrollport för lyftkrets

Underhålla klippenhetssystemet

Slipa klippenheterna

⚠ VARNING

Om man kommer i kontakt med cylindrar eller andra rörliga delar kan detta orsaka personskador.

- **Håll fingrar, händer och kläder på avstånd från cylindrarna och andra rörliga delar.**
- **Försök aldrig att vrida cylindrarna för hand eller med foten när motorn är igång.**

Obs: Under slipning arbetar samtliga främre enheter tillsammans och samtliga bakre enheter tillsammans.

1. Ställ maskinen på en plan yta, sänk ner klippenheterna, stanna motorn, ansätt parkeringsbromsen och för strömbrytaren för inkoppling/urkoppling till URKOPPLAT läge.
2. Lossa och höj upp sätet för att frilägga slipningsspakarna (Figur 95).
3. Utför de första justeringarna av cylinder mot underkniv som behövs för slipning på samtliga klippenheter som ska slipas: läs mer i *bruksanvisningen* till klippenheterna.
4. Starta motorn och låt den gå på låg tomgång.

   ⚠ FARA

   Om motorns hastighet ändras under slipningen kan cylindrarna stanna.

   - **Ändra aldrig motorhastigheten under slipningen.**
   - **Slipa endast när motorn går på tomgång.**

5. Välj den främre, bakre eller bägge slipningsspakarna för att bestämma vilka enheter som ska slipas (Figur 95).

   ⚠ FARA

   Var noga med att hålla avstånd till klippenheterna innan du fortsätter med arbetet, för att undvika personskador.

6. Sätt reglaget för klippning/transport i läget för KLIPPNING och flytta brytaren för inkoppling/urkoppling till det INKOPPLADE läget. Flytta reglaget för höjning/sänkning av klippenheterna framåt för att påbörja slipningen på de cylindrar som ska slipas.
7. Stryk på slippasta med en långskaftad borste.

   Viktigt: **Använd aldrig en borste med kort skaft.**

8. Om cylindrarna stannar eller går ojämnt vid slipning, kan du välja en högre hastighetsinställning tills hastigheten stabiliseras och sedan ändra tillbaka cylinderhastigheten till den hastighet som önskas.
9. Om du vill justera klippenheterna under slipningen ska du stänga av cylindrarna genom att flytta reglaget för höjning/sänkning av klippenheterna bakåt och brytaren för inkoppling/urkoppling till det URKOPPLADE läget samt stänga av motorn.

   Upprepa steg 4 till 8 när du är klar med justeringarna.

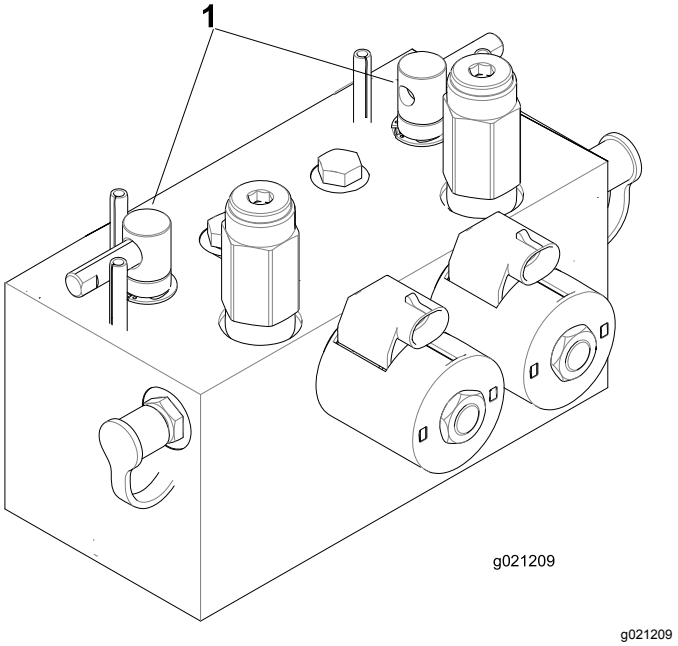

g021209

Figur 95

1. Slipningsspakar

10. Upprepa förfarandet för alla klippenheter som ska slipas.
11. När du är klar ska du sätta tillbaka slipningsreglagen i läget för KLIPPNING, fälla ned sätet och tvätta bort all slippasta från klippenheterna.

    Obs: Justera klippenhetscylindern mot underkniven efter behov. Justera klippenhetens cylinderhastighet till önskad klippinställning.

    Viktigt: **Om slipningsbrytaren inte ställs tillbaka till det AVSTÄNGDA läget efter slipningen höjs inte klippenheterna upp eller fungerar som de ska.**

    Obs: Dra en fil över underknivens framsida när slipningen har avslutats så blir skäreggen bättre.

Det avlägsnar eventuella grader ("skägg") eller ojämna kanter som kan uppstå på skäreggen.

Förvaring

Förbereda traktorenheten

1. Rengör traktorenheten, klippenheterna och motorn ordentligt.
2. Kontrollera däcktrycket. Pumpa upp alla däck på traktorenheten till mellan 0,82 och 1,03 bar.
3. Kontrollera alla fästelement och dra åt dem om de är lösa.
4. Smörj alla smörjnipplar och böjaxlar. Torka av överflödigt fett.
5. Sandpappra lätt och måla i områden där färgen har skrapats av, flagat eller rostat. Reparera eventuella bucklor i metallchassit.
6. Serva batteriet och kablarna på följande sätt:
   A. Ta bort batteriets kabelanslutningar från batteripolerna.
   B. Rengör batteriet, kabelanslutningarna och polerna med en stålborste och en lösning av natriumbikarbonat.
   C. Fetta in kabelanslutningarna och batteriposterna med smörjfett av typen Grafo 112X (skin-over) (Toro-artikelnummer 505-47) eller vaselin för att förhindra korrosion.
   D. Ladda långsamt upp batteriet i 24 timmar var 60:e dag för att förhindra att det blysulfateras.

Förbereda motorn

1. Töm motoroljan från kärlet och sätt tillbaka avtappningspluggen.
2. Ta bort och kasta oljefiltret. Montera ett nytt oljefilter.
3. Fyll på oljekärlet med rätt mängd motorolja.
4. Starta motorn och kör den på tomgång i cirka två minuter.
5. Stäng av motorn.
6. Spola bränsletanken med färskt, rent dieselbränsle.
7. Kontrollera frostskyddsmedlet och fyll på med en 50/50-blandning av vatten och frostskyddsmedel om så behövs, för förutsedda minimitemperaturer i ditt område.
8. Dra åt alla anslutningar i bränslesystemet.
9. Rengör och serva luftrenaren ordentligt.
10. Täta luftrenarens inlopp och avgasutloppet med väderbeständig tejp.

11. Kontrollera frostskyddsmedlet och fyll på vid behov så att maskinen klarar de lägsta temperaturerna under vintern.

Lista över internationella återförsäljare

Återförsäljare:	Land:	Telefonnummer:	Återförsäljare:	Land:	Telefonnummer:
Agrolanc Kft	Ungern	36 27 539 640	Maquiver S.A.	Colombia	57 1 236 4079
Balama Prima Engineering Equip.	Hongkong	852 2155 2163	Maruyama Mfg. Co. Inc.	Japan	81 3 3252 2285
B-Ray Corporation	Korea	82 32 551 2076	Mountfield a.s.	Tjeckien	420 255 704 220
Casco Sales Company	Puerto Rico	787 788 8383	Mountfield a.s.	Slovakien	420 255 704 220
Ceres S.A.	Costa Rica	506 239 1138	Munditol S.A.	Argentina	54 11 4 821 9999
CSSC Turf Equipment (pvt) Ltd.	Sri Lanka	94 11 2746100	Norma Garden	Ryssland	7 495 411 61 20
Cyril Johnston & Co.	Nordirland	44 2890 813 121	Oslinger Turf Equipment SA	Ecuador	593 4 239 6970
Cyril Johnston & Co.	Irland	44 2890 813 121	Oy Hako Ground and Garden Ab	Finland	358 987 00733
Equiver	Mexiko	52 55 539 95444	Parkland Products Ltd.	Nya Zeeland	64 3 34 93760
Femco S.A.	Guatemala	502 442 3277	Perfetto	Polen	48 61 8 208 416
ForGarder OU	Estland	372 384 6060	Pratoverde SRL.	Italien	39 049 9128 128
G.Y.K. Company Ltd.	Japan	81 726 325 861	Prochaska & Cie	Österrike	43 1 278 5100
Geomechaniki of Athens	Grekland	30 10 935 0054	RT Cohen 2004 Ltd.	Israel	972 986 17979
Golf international Turizm	Turkiet	90 216 336 5993	Riversa	Spanien	34 9 52 83 7500
Guandong Golden Star	Kina	86 20 876 51338	Lely Turfcare	Danmark	45 66 109 200
Hako Ground and Garden	Sverige	46 35 10 0000	Solvert S.A.S.	Frankrike	33 1 30 81 77 00
Hako Ground and Garden	Norge	47 22 90 7760	Spyros Stavrinides Limited	Cypern	357 22 434131
Hayter Limited (U.K.)	Storbritannien	44 1279 723 444	Surge Systems India Limited	Indien	91 1 292299901
Hydroturf Int. Co Dubai	Förenade Arabemiraten	97 14 347 9479	T-Markt Logistics Ltd.	Ungern	36 26 525 500
Hydroturf Egypt LLC	Egypten	202 519 4308	Toro Australia	Australien	61 3 9580 7355
Irrimac	Portugal	351 21 238 8260	Toro Europe NV	Belgien	32 14 562 960
Irrigation Products Int'l Pvt Ltd.	Indien	0091 44 2449 4387	Valtech	Marocko	212 5 3766 3636
Jean Heybroek b.v.	Nederländerna	31 30 639 4611	Victus Emak	Polen	48 61 823 8369

Europeiskt sekretessmeddelande

De uppgifter som Toro registrerar
Toro Warranty Company (Toro) respekterar din integritet. För att kunna behandla dina garantianspråk och kontakta dig i händelse av att en produkt måste återkallas ber vi dig att uppge vissa personuppgifter, antingen direkt eller via din lokala Toro-återförsäljare.

Toros garantisystem körs på servrar som finns i USA där sekretesslagarna kanske inte ger samma skydd som i ditt land.

GENOM ATT UPPGE DINA PERSONUPPGIFTER FÖR OSS SAMTYCKER DU TILL ATT DE BEHANDLAS SÅ SOM BESKRIVS I DET HÄR SEKRETESSMEDDELANDET.

Så här använder Toro informationen
Toro kan använda dina personuppgifter för att behandla garantianspråk och för att kontakta dig i händelse av att en produkt återkallas. Toro kan vidarebefordra uppgifterna till sina dotterbolag, återförsäljare eller andra affärspartner i samband med någon av dessa aktiviteter. Vi säljer inte dina personuppgifter till något annat företag. Vi förbehåller oss rätten att vidarebefordra personuppgifter i syfte att efterleva tillämpliga lagar och uppfylla förfrågningar från vederbörliga myndigheter, administrera system på rätt sätt eller för vår egen eller andra användares säkerhet.

Så här sparas dina personuppgifter
Vi sparar dina personuppgifter så länge vi behöver dem för de syften de ursprungligen registrerades för, av andra legitima skäl (t.ex. för att följa föreskrifter) eller så länge som krävs enligt tillämplig lag.

Toros engagemang för att skydda dina personuppgifter
Vi vidtar skäliga försiktighetsåtgärder för att skydda dina personuppgifter. Vi vidtar också åtgärder för att bibehålla personuppgifternas aktuella status så att de är korrekta.

Åtkomst till och korrigering av personuppgifter
Om du vill granska eller korrigera dina personuppgifter kan du kontakta oss via e-post på legal@toro.com.

Konsumenträtt i Australien

Australiensiska kunder hittar information rörande australiensisk konsumenträtt inuti förpackningen eller hos den lokala Toro-återförsäljaren.

Toros heltäckande garanti

Begränsad garanti

Fel och produkter som omfattas

The Toro Company och dess dotterbolag Toro Warranty Company garanterar gemensamt, och i enlighet med ett avtal dem emellan, att din Toro-produkt (”produkten”) är utan material- och tillverkningsfel i två år eller 1 500 arbetstimmar*, beroende på vilket som inträffar först. Den här garantin gäller för alla produkter förutom luftare (och för dem finns det separata garantiförklaringar). Om ett fel som omfattas av garantin föreligger, kommer vi att reparera produkten utan kostnad för dig. Detta omfattar feldiagnos, arbete, reservdelar och transport. Den här garantin börjar gälla det datum då produkten levereras till den ursprungliga köparen i återförsäljarledet.
* Produkt som är utrustad med en timmätare.

Anvisningar för garantiservice

Du är ansvarig för att meddela produktdistributören eller den auktoriserade återförsäljaren som du köpte produkten av så snart du tror att något fel som omfattas av garantin föreligger. Om du behöver hjälp med att hitta en produktdistributör eller en auktoriserad återförsäljare, eller om du har några frågor som rör dina rättigheter och skyldigheter beträffande garantin, kan du kontakta oss på:

Toro Commercial Products Service Department
Toro Warranty Company
8111 Lyndale Avenue South
Bloomington, MN 55420-1196

+1-952-888-8801 eller +1-800-952-2740
E-post: commercial.warranty@toro.com

Ägarens ansvar

Som ägare till produkten är du ansvarig för att utföra det underhåll och de justeringar som krävs, i enlighet med anvisningarna i *bruksanvisningen*. Om du inte utför nödvändigt underhåll och nödvändiga justeringar kan detta leda till att ett eventuellt garantianspråk inte godkänns.

Produkter och fel som inte omfattas

Alla produkt- eller funktionsfel som inträffar inom garantiperioden beror inte på material- eller tillverkningsfel. Den här garantin omfattar inte följande:

- Produktfel som orsakas av att andra reservdelar än Toro-originaldelar används eller av att extra, modifierade tillbehör och produkter som inte har tillverkats av Toro monteras och används. I vissa fall erbjuder tillverkaren en separat garanti för sådana produkter.
- Produktfel som orsakas av underlåtenhet att utföra det underhåll och/eller de justeringar som rekommenderas. Garantianspråk kan komma att underkännas om Toro-produkten inte underhålls i enlighet med anvisningarna i stycket Rekommenderat underhåll i *bruksanvisningen*.
- Produktfel som orsakas av felaktig, slarvig eller vårdslös användning av produkten.
- Slitdelar som förbrukas vid användning, förutom om dessa visar sig vara defekta. Exempel på slitdelar som förbrukas eller slits ut vid normal användning av produkten omfattar, men är inte begränsade till, bromsklossar, bromsbelägg, lamellbelägg, knivar, cylindrar, valsar och lager (tätade eller smörjbara), underknivar, tändstift, svänghjul och svänghjulslager, däck, filter, remmar samt vissa sprutkomponenter som membran, munstycken och backventiler m.m.
- Fel som orsakats av yttre påverkan. Yttre påverkan omfattar, men är inte begränsat till, väder, förvaringsomständigheter, föroreningar, användning av bränslen, kylvätskor, smörjmedel, tillsatser, konstgödningsmedel, vatten eller kemikalier m.m. som ej har godkänts.
- Fel eller problem med prestandan på grund av att bränslen (t.ex. bensin, diesel eller biodiesel) som inte uppfyller respektive industristandarder har använts.
- Normalt förekommande buller, vibrationer, slitage och försämringar.
- Normalt slitage omfattar, men är inte begränsat till, skador på säten till följd av slitage eller nötning, slitage på målade ytor, repor på dekaler och fönster m.m.

Reservdelar

Reservdelar som planeras att bytas ut i samband med nödvändigt underhåll omfattas endast av garantin under perioden fram till den planerade tidpunkten för utbytet av delen. Delar som byts ut i enlighet med den här garantin omfattas av garantin under hela den återstående produktgarantin och tillfaller Toro. Toro fattar det slutliga beslutet om huruvida en befintlig del eller enhet ska repareras eller bytas ut. Toro har rätt att använda omarbetade reservdelar vid garantireparationer.

Garanti för djupurladdnings- och litiumjonbatterier:

Djupurladdnings- och litiumjonbatterier har en total livslängd på ett visst antal kilowattimmar. Den totala livslängden kan förlängas eller förkortas genom olika drift-, laddnings- och underhållstekniker. I och med att batterierna i produkten används, förkortas användningstiden mellan laddningsintervallen gradvis till dess att batterierna är helt förbrukade. Det är ägaren till produkten som ansvarar för att ersätta batterier som förbrukas genom normal användning. Batterierna måste kanske bytas ut under garantiperioden, och det sker då på ägarens bekostnad. Obs! (endast litiumjonbatterier): Garantin för litiumjonbatterier är begränsad och beräknas proportionellt från år tre till fem baserat på användningstid och antal förbrukade kilowattimmar. Se *bruksanvisningen* för mer information.

Ägaren bekostar underhållet

Den vanliga service som krävs för Toro-produkter omfattar bland annat att finjustera motorn, smörja, rengöra och polera maskinen, byta filter och kylvätska samt att utföra det underhåll som rekommenderas. Sådan service får ägaren själv bekosta.

Allmänna villkor

Reparation av en auktoriserad Toro-distributör eller Toro-återförsäljare är den enda kompensation som du har rätt till under denna garanti.

Varken The Toro Company eller Toro Warranty Company är ansvariga för indirekta eller oförutsedda skador eller följdskador i samband med användningen av de Toro-produkter som omfattas av denna garanti. Detta inkluderar alla kostnader eller utgifter för att tillhandahålla ersättningsutrustning eller service under rimliga perioder med funktionsfel eller avsaknad av möjlighet av använda produkten medan reparationer som omfattas av garantin utförs. Med undantag för den emissionsgaranti som nämns nedan, och endast om denna är tillämplig, finns ingen annan uttrycklig garanti. Alla indirekta garantier i fråga om säljbarhet och användningslämplighet är begränsade till denna uttryckliga garantis varaktighet.

I vissa stater är det inte tillåtet att undanta oförutsedda skador eller följdskador, eller tidsbegränsa en indirekt garantis varaktighet, och i dessa fall är det möjligt att ovanstående undantag och begränsningar inte gäller. Denna garanti ger dig specifika juridiska rättigheter, och du kan även ha andra rättigheter som varierar från stat till stat.

Anmärkning om motorgarantin:

Emissionskontrollsystemet på produkten kan omfattas av en separat garanti som uppfyller de krav som fastställts av den amerikanska miljömyndigheten (Environmental Protection Agency, EPA) och/eller Kaliforniens luftskyddsmyndighet (California Air Resources Board, CARB). Tidsbegränsningarna som anges ovan är inte tillämpliga i fråga om garantin för emissionskontrollsystem. Se garantiförklaringen om emissionskontroll som medföljer produkten eller finns i motortillverkarens dokumentation för ytterligare information.

Andra länder än USA och Kanada

Kunder som har köpt Toro-produkter som exporterats från andra länder än USA eller Kanada ska kontakta sin Toro-distributör (återförsäljare) för att få garantipolicyn för sitt eget land eller sin provins eller stat. Om du av någon anledning är missnöjd med din distributörs service eller har svårt att få garantiupplysningar kontaktar du Toro-importören.