Form No. 3385-561 Rev B

TORO®

Count on it.

Руководство оператора

Тяговый блок Reelmaster® 5410-D

Номер модели 03672—Заводской номер 314000001 и до
Номер модели 03672A—Заводской номер 314000001 и до
Номер модели 03687—Заводской номер 314000001 и до
Номер модели 03687A—Заводской номер 314000001 и до

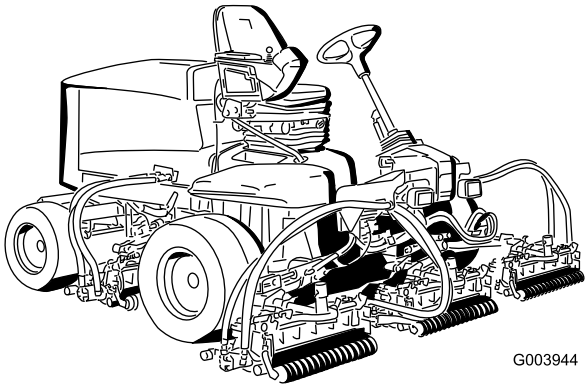

G003944

Регистрация в www.Toro.com.
Перевод исходного документа (RU)

EAC

3385-561 B

⚠ ПРЕДУПРЕЖДЕНИЕ

КАЛИФОРНИЯ
Положение 65, Предупреждение

Согласно законам штата Калифорния считается, что выхлопные газы дизельного двигателя и некоторые их составляющие вызывают рак, врождённые пороки, и представляют опасность для репродуктивной функции.

В узел глушителя встроен искрогаситель, поскольку в некоторых областях существуют местные, региональные или государственные правила и нормы, требующие применения искрогасителя на двигателях таких машин.

Штатные искрогасительные устройства компании Toro аттестованы Лесной службой Министерства сельского хозяйства США (USDA).

Внимание: **Этот двигатель оборудован глушителем с искрогасителем. Раздел 4442 или 4443 Калифорнийского свода законов по общественным ресурсам запрещает использовать или эксплуатировать на землях, покрытых лесом, кустарником или травой, двигатель без исправного искрогасительного устройства, описанного в разделе 4442 и поддерживаемого в надлежащем рабочем состоянии; или двигатель должен быть изготовлен, оборудован и проходить обслуживание с учетом противопожарной безопасности. В других штатах или федеральных территориях могут действовать аналогичные законы.**

Введение

Данная машина является ездовой газонокосилкой, оборудованной барабаном с ножами и предназначенной для использования профессиональными работающими по найму операторами в коммерческих целях. Она предназначена главным образом для регулярного скашивания травы на ухоженных газонах в парках, на полях для гольфа, спортивных площадках и коммерческих территориях. Данная машина не предназначена для обрезки кустов, скашивания травы и другой растительности вдоль дорог или для применения в сельском хозяйстве.

Внимательно изучите данное руководство оператора и научитесь правильно использовать и обслуживать машину, не допуская ее повреждения и травмирования людей. Пользователь несет ответственность за правильное и безопасное использование машины.

Вы можете напрямую связаться с компанией Toro, используя сайт www.Toro.com, для получения информации о машине и вспомогательных приспособлениях, для помощи в поисках дилера или для регистрации машины.

Для технического обслуживания, приобретения оригинальных запчастей Toro или получения дополнительной информации обращайтесь в сервисный центр официального дилера или в отдел технического обслуживания компании Toro. Не забудьте при этом указать модель и серийный номер изделия. Номер модели и серийный номер приведены на заводской табличке, установленной с левой стороны рамы под подножкой. Запишите эти номера в предусмотренном для этого месте.

Номер модели _____

Заводской номер _____

В настоящем руководстве приведены потенциальные факторы опасности и рекомендации по их предупреждению, обозначенные символом предупреждения об опасности (Рисунок 1) Данный символ означает, что имеется опасность, которая может привести к серьезной травме или летальному исходу, если пользователь не будет соблюдать рекомендуемые меры предосторожности.



g000502

Рисунок 1

1. Символ предупреждения об опасности

Для выделения информации в данном руководстве используются еще два слова. **Внимание** – привлекает внимание к специальной информации, относящейся к механической части машины, и **Примечание** – выделяет общую информацию, требующую специального внимания.

Содержание

Техника безопасности 4
Правила безопасной эксплуатации 4

© 2017—The Toro® Company
8111 Lyndale Avenue South
Bloomington, MN 55420

Обращайтесь к нам в www.Toro.com.
Отпечатано в США.
Все права защищены

Техника безопасности для самоходных газонокосилок Toro 7
Сертификация вредных выбросов двигателя 8
Наклейки с правилами техники безопасности и инструкциями 9
Сборка 13
1 Регулировка давления в шинах 14
2 Регулировка высоты ступени 14
3 Регулировка положения рычага управления 14
4 Установка режущих блоков 15
5 Регулировка пружины компенсации состояния грунта 18
6 Использование выдвижной подставки режущего блока 18
Знакомство с изделием 19
Органы управления 19
Технические характеристики 27
Навесные орудия и приспособления 27
Эксплуатация 28
Проверка уровня масла в двигателе 28
Заправка топливного бака 28
Проверка системы охлаждения 30
Проверка гидравлической жидкости 30
Проверка контакта барабана с неподвижным ножом 31
Проверьте момент затяжки колесных гаек 32
Пуск и останов двигателя 32
Установка скорости вращения барабана 32
Скашивание травы на машине 32
Регенерация фильтра твердых частиц дизельного двигателя (DPF) 33
Регулировка уравновешивания подъемного рычага 42
Регулировка положения поворота подъемного рычага 43
Толкание или буксировка машины 43
Точки подъема на домкрате 44
Места крепления 44
Описание диагностического индикатора 45
Проверка блокировочных выключателей 45
Функции электромагнита гидравлического клапана 46
Советы по эксплуатации 46
Техническое обслуживание 48
Рекомендуемый график(и) технического обслуживания 48
Перечень операций ежедневного технического обслуживания 49
Таблица интервалов технического обслуживания 50
Смазка 51
Смазка подшипников и втулок 51
Техническое обслуживание двигателя 52
Обслуживание воздухоочистителя 52
Проверка уровня и замена моторного масла 53
Техническое обслуживание каталитического нейтрализатора дизельного двигателя (DOC) и сажевого фильтра. 54
Техническое обслуживание топливной системы 55
Обслуживание водоотделителя 55
Техническое обслуживание топливного фильтра двигателя 56
Проверка топливных трубопроводов и соединений 56
Сетчатый фильтр топливозаборной трубы 56
Техническое обслуживание электрической системы 57
Обслуживание Аккумулятора 57
Предохранители 57
Техническое обслуживание приводной системы 58
Регулировка нейтрали привода тяги 58
Регулировка схождения задних колес 59
Техническое обслуживание системы охлаждения 60
Удаление загрязнений из системы охлаждения 60
Техническое обслуживание тормозов 61
Регулировка рабочих тормозов 61
Регулировка стояночного тормоза 61
Техническое обслуживание ремней 62
Обслуживание ремня генератора 62
Техническое обслуживание гидравлической системы 62
Замена гидравлической жидкости 62
Замена гидравлических фильтров 63
Проверка гидравлических линий и шлангов 64
Контрольные Отверстия Гидравлической Системы 64
Техническое обслуживание системы режущих блоков 65
Заточка режущих блоков обратным вращением 65
Хранение 67
Подготовка тягового блока 67
Подготовка двигателя 67

Техника безопасности

Нарушение оператором или владельцем указаний по эксплуатации или техническому обслуживанию может стать причиной травм. Чтобы уменьшить вероятность травмирования, соблюдайте правила техники безопасности и всегда обращайте внимание на предупреждающие символы: «Внимание!», «Осторожно!» или «Опасно!» — указания по обеспечению личной безопасности. Несоблюдение данных инструкций может стать причиной несчастного случая или гибели.

Правила безопасной эксплуатации

Приведенные ниже инструкции составлены на основе стандартов CEN EN 836:1997, ISO 5395:1990 и ANSI B71.4-2012.

Обучение

- Внимательно изучите Руководство оператора и прочие учебные материалы. Подробно ознакомьтесь с органами управления, знаками безопасности и правилами использования оборудования.
- Никогда не разрешайте пользоваться газонокосилкой детям, а также лицам, не ознакомленным с настоящими инструкциями по эксплуатации или техническому обслуживанию газонокосилки. Минимальный возраст пользователя газонокосилки устанавливается местными правилами и нормами.
- Запрещается использовать газонокосилку, если в непосредственной близости находятся люди (в особенности дети), а также домашние животные.
- Ответственность за несчастные случаи и возникновение опасных ситуаций для людей и имущества несет оператор или пользователь.
- Не перевозите пассажиров.
- Все водители и механики должны пройти профессиональный практический инструктаж. Владелец несет ответственность за профессиональную подготовку пользователей. При проведении инструктажа следует обратить особое внимание на следующее:
  - необходимость проявления внимания и сосредоточенности при выполнении работ на самоходных машинах;
  - управляемость самоходной машины при движении по склону не восстанавливается путем торможения. Основными причинами потери управляемости являются:
    - ◊ недостаточное сцепление колес с грунтом;
    - ◊ слишком быстрое движение;
    - ◊ неправильное торможение;
    - ◊ не пригодный для выполняемой работы тип машины;
    - ◊ недостаточное понимание влияния состояния грунта, особенно на склонах;
    - ◊ неправильное соединение сцепки и распределение нагрузки.
- Владелец/пользователь может предотвратить аварии и травмы, причиненные как себе, так и другим людям, или нанесение имущественного ущерба, и несет за них полную ответственность.

Подготовка

- Во время скашивания используйте прочную обувь, длинные брюки, жесткий головной убор, защитные очки и средства защиты слуха. Длинные волосы, свободная одежда или ювелирные украшения могут быть затянуты движущимися частями. Запрещается работать с газонокосилкой без обуви, а также в открытых сандалиях.
- Тщательно проверьте участок, где будет использоваться газонокосилка, и удалите все предметы, которые могут быть отброшены машиной.
- Замените неисправные глушители.
- Осмотрите участок и определите, какие приспособления и навесные орудия понадобятся для правильного и безопасного выполнения работы. Используйте только принадлежности, утвержденные изготовителем.
- Убедитесь в том, что органы контроля присутствия оператора, предохранительные выключатели и защитные кожухи закреплены и надежно функционируют. Не приступайте к эксплуатации оборудования до тех пор, пока не убедитесь в правильной работе этих устройств.

Безопасное обращение с топливом

- Во избежание травм и повреждения имущества проявляйте особую осторожность при работе с бензином. Бензин является чрезвычайно

легковоспламеняющейся жидкостью, а его пары взрывоопасны.

- Потушите все сигареты, сигары, трубки и другие источники возгорания.
- Используйте только разрешенную к применению емкость для топлива.
- Не снимайте крышку топливного бака и не доливайте топливо в бак при работающем двигателе.
- Дайте двигателю остыть перед дозаправкой топливом.
- Никогда не заправляйте машину топливом в помещении.
- Никогда не храните машину или емкость с бензином в местах, где есть открытое пламя, искры или малая горелка, используемая, например, в водонагревателе или другом оборудовании.
- Запрещается заправлять емкости, находящиеся внутри транспортного средства, на платформе грузовика или прицепа с пластиковым настилом. Перед заполнением ставьте емкости на землю, в стороне от транспортного средства.
- Снимите оборудование с грузовика или прицепа и заправляйте его на земле. При отсутствии такой возможности заправлять это оборудование на прицепе следует из переносной канистры, а не с помощью заправочного пистолета.
- Заправочный пистолет должен касаться ободка горловины бака с топливом или емкости до окончания заправки. Не используйте пистолет с фиксатором открытого положения.
- При попадании топлива на одежду немедленно переоденьтесь.
- Запрещается переполнять топливный бак. Установите крышку топливного бака на место и надежно затяните.

Эксплуатация

- Не запускайте двигатель в ограниченном пространстве, где могут скапливаться опасные пары окиси углерода.
- Скашивание травы следует производить только при дневном свете или при достаточном искусственном освещении.
- Перед пуском двигателя отключите все муфты привода ножей, установите рычаг управления движением в нейтральное положение и включите стояночный тормоз.
- Помните - безопасных склонов не существует. Движение по травянистым склонам требует особого внимания. Чтобы уберечься от опрокидывания:
  - на спусках и подъемах не допускаются резкие остановка или трогание с места;
  - на склонах и на крутых поворотах скорость движения машины должна быть небольшой;
  - внимательно следите за буграми, ямами и другими скрытыми опасностями;
  - Не выполняйте резкие повороты. Соблюдайте осторожность при движении задним ходом.
  - Используйте противовесы или грузики для балансировки колес, если это рекомендуется в руководстве оператора.
- Будьте готовы к тому, что в земле могут быть ямы и другие скрытые опасности.
- Приближаясь к дороге или пересекая ее, следите за дорожным движением.
- Перед выездом на участки, отличные от травяного покрова, остановите вращение ножей.
- При использовании любого навесного орудия никогда не направляйте выброс материала в сторону стоящих поблизости людей и не допускайте нахождения посторонних рядом с работающей машиной.
- Запрещается эксплуатировать машину с поврежденными ограждениями, кожухами или при отсутствии защитных устройств. Убедитесь, что все блокировочные устройства закреплены, соответствующим образом отрегулированы, и правильно работают.
- Не изменяйте настройку регулятора оборотов двигателя и не превышайте его допустимую частоту вращения. Работа двигателя на слишком больших оборотах повышает риск возникновения несчастных случаев.
- Прежде чем покинуть рабочее место оператора:
  - остановите машину на ровной поверхности;
  - отсоедините вал отбора мощности и опустите навесные орудия;
  - переключите органы управления в нейтральное положение и включите стояночный тормоз;
  - заглушите двигатель и извлеките ключ из замка зажигания.
- Отключайте привод навесных орудий на время транспортировки или когда машина не используется.
- Остановите двигатель и отключите приводы навесных орудий:

  - перед дозаправкой топливом;
  - перед демонтажем устройства (устройств) для подбора травы;
  - перед регулировкой по высоте, если только регулировку невозможно выполнить с рабочего места оператора.
  - перед устранением засоров;
  - перед проверкой, очисткой и проведением работ на газонокосилке;
  - после удара о посторонний предмет или при появлении аномальной вибрации. Перед повторным запуском и возобновлением эксплуатации газонокосилки проверьте ее на отсутствие повреждений и при необходимости произведите ремонт.
- Уменьшите скорость двигателя в процессе его остановки и, если двигатель оборудован отсечным топливным клапаном, выключите подачу топлива по завершении скашивания.
- Следите, чтобы кисти рук и ступни находились на безопасном расстоянии от режущих узлов.
- Прежде чем начать движение задним ходом, посмотрите назад и вниз и убедитесь в том, что путь свободен.
- При выполнении поворотов, а также при пересечении дорог и тротуаров замедляйте ход и соблюдайте осторожность. При перерыве в кошении остановите цилиндры/барабаны.
- Запрещается работать с газонокосилкой после употребления алкоголя или наркотиков.
- Грозовой разряд может стать причиной тяжелых травм или гибели. При появлении признаков грозы (молния, гром) немедленно прекратите эксплуатацию машины и постарайтесь найти укрытие.
- Соблюдайте осторожность при погрузке машины в прицеп или грузовик, а также при выгрузке из них.
- Соблюдайте осторожность, приближаясь к закрытым поворотам, деревьям, кустарникам или к другим объектам, которые могут ухудшать обзор.

Техническое обслуживание и хранение

- Для обеспечения безопасного рабочего состояния оборудования следите, чтобы все гайки, болты и винты были надежно затянуты.
- Если в баке машины есть бензин, не допускается хранить оборудование в здании, где пары бензина могут взаимодействовать с открытым огнем или искрами.
- Дайте двигателю остыть перед постановкой его на хранение в закрытом помещении.
- Для снижения опасности возгорания следите за тем, чтобы в двигателе, глушителе, аккумуляторном отсеке, а также в месте хранения топлива не было травы, листьев или избытка смазки.
- Регулярно проверяйте устройство для подбора травы на отсутствие износа и повреждений.
- Все компоненты должны быть исправными, а все крепежные детали и фитинги гидравлической системы должны быть затянуты. Изношенные или поврежденные детали и предупредительные надписи необходимо заменить.
- Производить опорожнение топливного бака в закрытом помещении запрещено.
- Выполняя регулировку машины, будьте осторожны, чтобы предотвратить защемление пальцев между подвижными ножами и неподвижными частями машины.
- При использовании газонокосилок с несколькими цилиндрами или барабанами соблюдайте осторожность, поскольку вращение одного цилиндра (барабана) может привести к вращению других цилиндров (барабанов).
- Отсоедините приводы, опустите режущие блоки, включите стояночный тормоз, заглушите двигатель и выньте ключ из замка зажигания. Прежде чем приступать к регулировке, очистке или ремонту, дождитесь полной остановки всех движущихся частей.
- Для предотвращения возгорания очистите от загрязнений режущие блоки, приводы, глушители и двигатель. Удалите следы утечек масла или топлива.
- При необходимости используйте подъемные опоры для поддержки компонентов.
- Осторожно сбрасывайте давление из компонентов с накопленной энергией.
- Прежде чем приступать к выполнению каких-либо ремонтных работ, отсоедините аккумулятор. Сначала отсоедините отрицательную клемму, затем положительную. При повторном подключении аккумулятора сначала присоедините положительную клемму, затем отрицательную.
- Соблюдайте осторожность при проверке цилиндров/барабанов. При их техническом обслуживании используйте перчатки и принимайте особые меры предосторожности.
- Держите кисти рук и ступни подальше от движущихся частей. Если возможно, не производите регулировки при работающем двигателе.
- Зарядку аккумуляторных батарей производите в открытом, хорошо вентилируемом месте,

вдали от источников искр и открытого огня. Отключите зарядное устройство перед подсоединением или отсоединением аккумулятора. Носите защитную одежду и используйте электроизолированный инструмент.

Буксировка

- Соблюдайте осторожность при погрузке машины в прицеп или грузовик, а также при ее выгрузке.
- При погрузке машины в прицеп или грузовик используйте широкий наклонный въезд.
- Надежно закрепите машину с помощью ремней, цепей, тросов или веревок. И передний, и задний ремни должны быть направлены вниз и в сторону от машины.

Техника безопасности для самоходных газонокосилок Toro

Приведенный ниже перечень содержит информацию, относящуюся к изделиям Toro, или другую информацию по технике безопасности, которую вы должны знать и которая не включена в стандарты CEN, ISO или ANSI.

Несоблюдение правил техники безопасности может привести к травматической ампутации конечностей, а также к нанесению травм посторонними предметами, отброшенными машиной. Во избежание тяжелых травм и смертельных случаев всегда соблюдайте все правила техники безопасности.

Использование этого изделия не по прямому назначению может представлять опасность для пользователя и находящихся рядом людей.

⚠ ПРЕДУПРЕЖДЕНИЕ

Выхлоп двигателя содержит монооксись углерода, не имеющую запаха и являющуюся смертельно ядовитым газом, который может привести к гибели оператора.

Запрещается запускать двигатель в помещении или закрытом пространстве.

- Изучите порядок быстрого останова двигателя.
- Не допускается работа на машине в кедах или кроссовках.
- Рекомендуется надевать защитную обувь и длинные брюки, а согласно правилам некоторых местных органов власти и страховых компаний это является обязательным требованием.
- Во время работы с топливом соблюдайте осторожность. Своевременно удаляйте следы пролитого топлива.
- Ежедневно проверяйте правильность работы защитных блокировочных выключателей. Эксплуатировать машину с неисправным выключателем запрещено. Замените выключатель.
- Перед запуском двигателя займите место оператора.
- Эксплуатация машины требует внимания. Во избежание потери управляемости:
  - Не приближайтесь к песколовкам, канавам, ручьям и другим объектам, представляющим опасность.
  - Уменьшайте скорость перед крутыми поворотами. Старайтесь останавливаться и трогаться с места плавно.
  - Находясь вблизи дороги или пересекая ее, всегда уступайте дорогу.
  - Двигаясь под уклон, используйте рабочий тормоз для поддержания замедленного хода и управляемости машины.
- При переезде из одной рабочей зоны в другую обязательно поднимайте режущие блоки.
- Когда двигатель работает или вскоре после его останова, во избежание получения ожогов, не дотрагивайтесь до двигателя, глушителя или выхлопной трубы, так как эти устройства могут быть достаточно горячими.
- Если двигатель заглохнет или машина потеряет ход и не сможет продолжать движение наверх, не разворачивайте машину на склоне. Обязательно сдайте назад, прямо вниз по склону.
- Если в рабочей зоне или около нее неожиданно появляется человек или животное, остановите газонокосилку. Неосторожное управление в сочетании со сложным рельефом местности, возможными рикошетами или неправильно установленными ограждениями может привести к травмированию отброшенным машиной предметом. Не возобновляйте скашивание травы до тех пор, пока рабочая зона не будет свободна.

Техническое обслуживание и хранение

- Перед подачей давления на систему убедитесь в том, что все соединители гидравлических

трубопроводов затянуты и все гидравлические шланги и трубопроводы исправны.

- Держите руки и другие части тела на безопасном расстоянии от мест утечек и точек выброса гидравлической жидкости. Для поиска утечек используйте бумагу или картон, а не руку. Выброшенная под давлением гидравлическая жидкость может обладать достаточной силой для того, чтобы пробить кожу и нанести тяжелую травму. В случае проникновения жидкости сквозь поврежденный кожный покров в ткани тела, немедленно обратитесь к врачу.
- Перед отсоединением гидравлической системы или выполнением на ней любых работ полностью стравите давление в системе, остановив двигатель и опустив режущие блоки и навесные орудия на грунт.
- Регулярно проверяйте все топливные трубопроводы на затяжку и износ. При необходимости затяните или отремонтируйте.
- Если для выполнения регулировок при техническом обслуживании двигатель должен работать, держите руки, ноги, одежду и любые части тела на безопасном расстоянии от режущих блоков, навесных орудий и любых движущихся частей. Не подпускайте никого к машине.
- В целях обеспечения безопасности и точности следует направить официальному дистрибьютору компании Toro запрос на проверку максимальной частоты вращения двигателя с помощью тахометра.
- По вопросам проведения капитального ремонта и оказания технической помощи обращайтесь к официальному дистрибьютору компании Toro.
- Используйте только аттестованные компанией Toro навесные орудия и запасные части. Использование неаттестованных навесных приспособлений может стать причиной аннулирования гарантии.

Сертификация вредных выбросов двигателя

Двигатель данной машины соответствует международным стандартам токсичности выхлопа Tier 4 Final Агентства по охране окружающей среды (EPA) и EU Stage 3b стран ЕС.

Наклейки с правилами техники безопасности и инструкциями

Предупреждающие наклейки и указания по технике безопасности должны быть хорошо видны оператору и располагаться вблизи всех мест потенциальной опасности. Заменяйте поврежденные или утерянные наклейки.

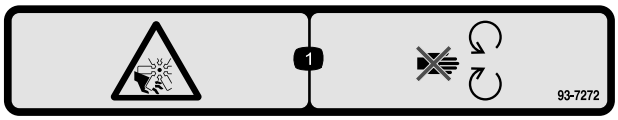

decal93-7272

93-7272

1. Опасность травмирования и увечий рук и ног! Держитесь на безопасном расстоянии от движущихся частей.

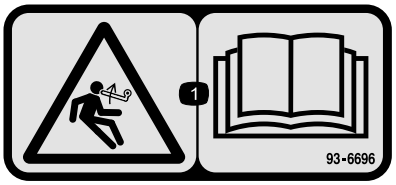

decal93-6696

93-6696

1. Опасность накопленной энергии! Изучите *Руководство оператора*.

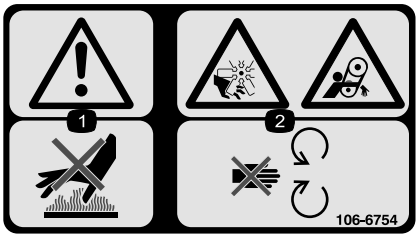

decal106-6754

106-6754

1. Осторожно! Горячая поверхность, не прикасаться.
2. Опасность порезов и травматической ампутации конечностей вентилятором и опасность затягивания ременной передачей! Держитесь на безопасном расстоянии от движущихся частей.

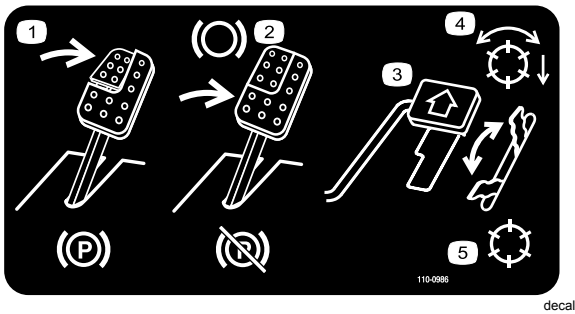

decal110-0986

110-0986

1. Нажмите педаль тормоза и педаль стояночного тормоза, чтобы включить стояночный тормоз.
2. Нажмите педаль тормоза, чтобы включить тормоз.
3. Для движения вперед нажмите педаль тяги.
4. Режим включения барабана
5. Режим транспортировки



decal106-6755

106-6755

1. Охлаждающая жидкость двигателя находится под давлением.
2. Опасность взрыва! Изучите *Руководство оператора.*
3. Осторожно! Горячая поверхность, не прикасаться.
4. Осторожно! Изучите *Руководство оператора.*

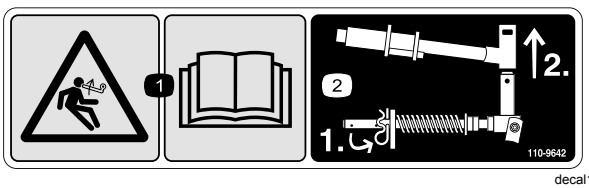

decal110-9642

110-9642

1. Опасность накопленной энергии! Изучите *Руководство оператора.*
2. Переместите шплинт в отверстие, ближайшее к кронштейну штока, затем снимите подъемный рычаг и поворотную втулку.



decal98-4387

98-4387

1. Осторожно! Используйте средства защиты органов слуха.

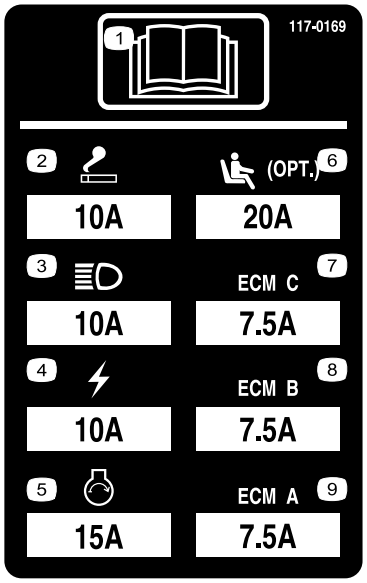

r:\decal117-0169

117–0169

1. Изучите *Руководство оператора.*
2. Розетка питания – 10 А
3. Фары – 10 А
4. Питание – 10 А
5. Запуск двигателя – 15 Ампер
6. Дополнительная пневматическая подвеска сиденья – 10 А
7. Компьютер управления двигателем C – 10 А
8. Компьютер управления двигателем B – 10 А
9. Компьютер управления двигателем A – 10 А

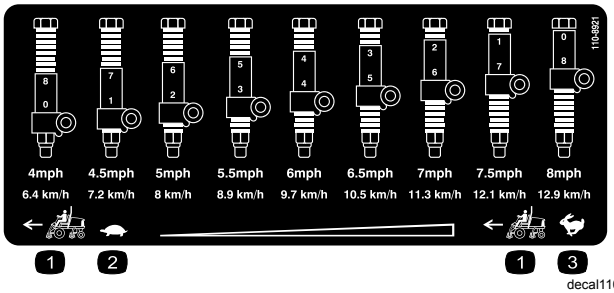

decal110-8921

110-8921

1. Скорость тягового блока
2. Медленно
3. Быстро

CALIFORNIA SPARK ARRESTER WARNING

Operation of this equipment may create sparks that can start fires around dry vegetation. A spark arrester may be required. The operator should contact local fire agencies for laws or regulations relating to fire prevention requirements. 117-2718

decal117-2718

117–2718

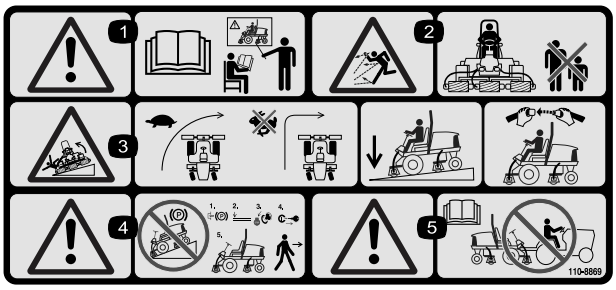

r:\decal110-8869

110-8869

1. Осторожно! Изучите *Руководство оператора*. К управлению машиной допускается только специально подготовленный персонал.
2. Опасность выброса предметов! Посторонние лица должны находиться на безопасном расстоянии от машины.
3. Опасность опрокидывания! Перед поворотом сбросьте скорость, не поворачивайте на высоких скоростях; при движении под уклон опустите режущий блок; используйте систему защиты оператора при опрокидывании машины и пристегивайтесь ремнем безопасности. Всегда пристегивайтесь ремнем безопасности при работе с установленной защитной конструкцией ROPS.
4. Осторожно! Не паркуйте машину на склонах; затяните стояночный тормоз, опустите режущие деки, заглушите двигатель и извлеките ключ из замка зажигания, прежде чем покинуть машину.
5. Предупреждение — прочтите *Руководство оператора*, не буксируйте машину.



decalbatterysymbols

Знаки аккумулятора

Некоторые или все эти знаки имеются на аккумуляторе.

1. Опасность взрыва
2. Использование открытого пламени и курение запрещено.
3. Едкая жидкость / опасность химического ожога
4. Используйте средства защиты глаз
5. Изучите *Руководство оператора.*
6. Следите, чтобы посторонние находились на безопасном расстоянии от аккумуляторной батареи.
7. Используйте защитные очки; взрывчатые газы могут вызвать тяжелое поражение органов зрения и причинить другие травмы.
8. Аккумуляторная кислота может вызвать слепоту или сильные ожоги.
9. Немедленно промойте глаза водой и сразу же обратитесь к врачу.
10. Содержит свинец; удаление в бытовые отходы запрещено.

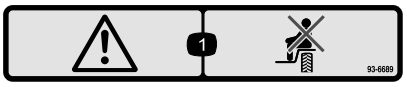

decal93-6689

93–6689

1. Опасно! Не садитесь на пластмассовый кожух.

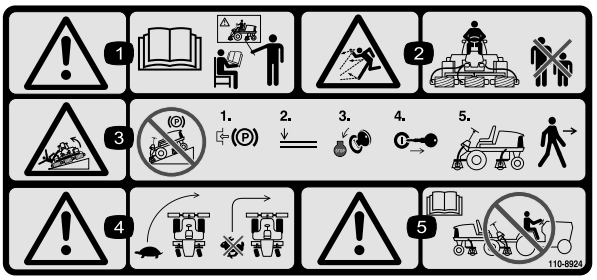

decal110-8924

110-8924

1. Предупреждение – прочтите *Руководство оператора* и пройдите обучение.
2. Опасность выброса предметов - посторонние лица должны находиться на безопасном расстоянии от машины.
3. Предупреждение – не паркуйте машину на склонах; включите стояночный тормоз, опустите режущие блоки, заглушите двигатель и извлеките ключ из замка зажигания, прежде чем покинуть машину.
4. Опасность опрокидывания – перед поворотом сбросьте скорость, не поворачивайте на высоких скоростях; при движении под уклон опустите режущий блок.
5. Предупреждение — прочтите *Руководство для оператора*, не буксируйте машину.

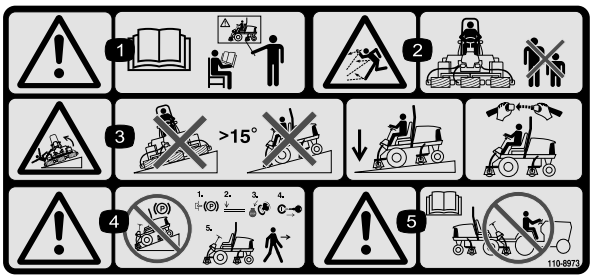

r:\decal110-8973

110-8973

(Закрепить на части № 110–8924 для ЕС*)

* Эта предупреждающая наклейка включает предупреждение об опасности работы на склонах, необходимое для обеспечения соответствия машины Европейскому стандарту на безопасность газонокосилок EN836:1997. В этом стандарте определена максимальная крутизна склона (с запасом), допустимая для этой машины.

1. Осторожно! Изучите *Руководство оператора*. К управлению машиной допускается только специально подготовленный персонал.
2. Опасность выброса предметов! Посторонние лица должны находиться на безопасном расстоянии от машины.
3. Опасность опрокидывания! Не допускается эксплуатация на склонах крутизной свыше 15°; при работе на склонах опустите режущие деки; затяните ремень безопасности.
4. Осторожно! Не паркуйте машину на склонах; затяните стояночный тормоз, опустите режущие деки, заглушите двигатель и извлеките ключ из замка зажигания, прежде чем покинуть машину.
5. Предупреждение — перед буксировкой машины изучите *Руководство для оператора*.

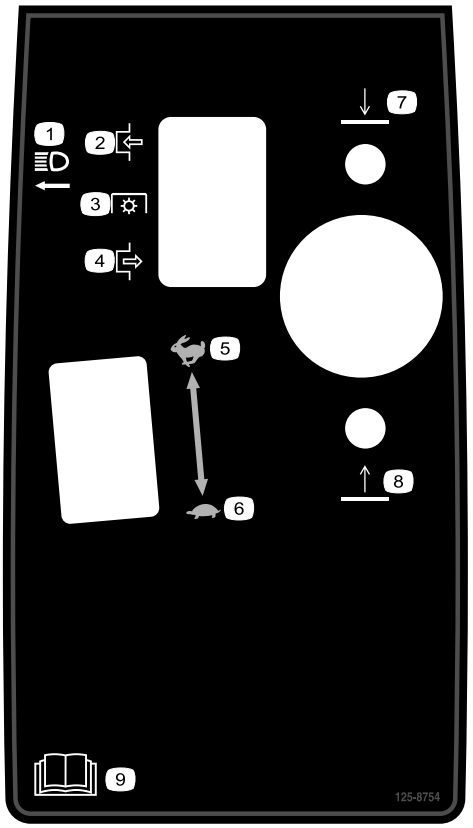

decal125-8754

125–8754

1. Фары
2. Включение
3. Механизм отбора мощности (PTO)
4. Выключение
5. Быстро
6. Медленно
7. Опустите режущие блоки
8. Поднимите режущие блоки
9. Изучите *Руководство оператора*.

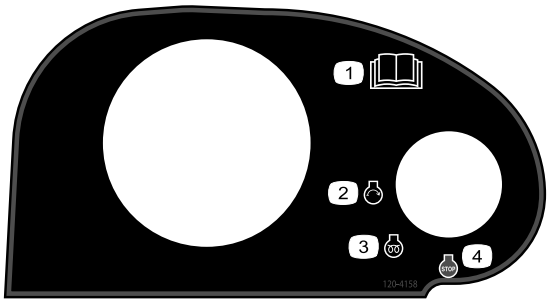

decal120-4158

120–4158

1. Изучите *Руководство оператора*.
2. Двигатель — пуск
3. Двигатель — предпускковой подогрев
4. Двигатель — останов

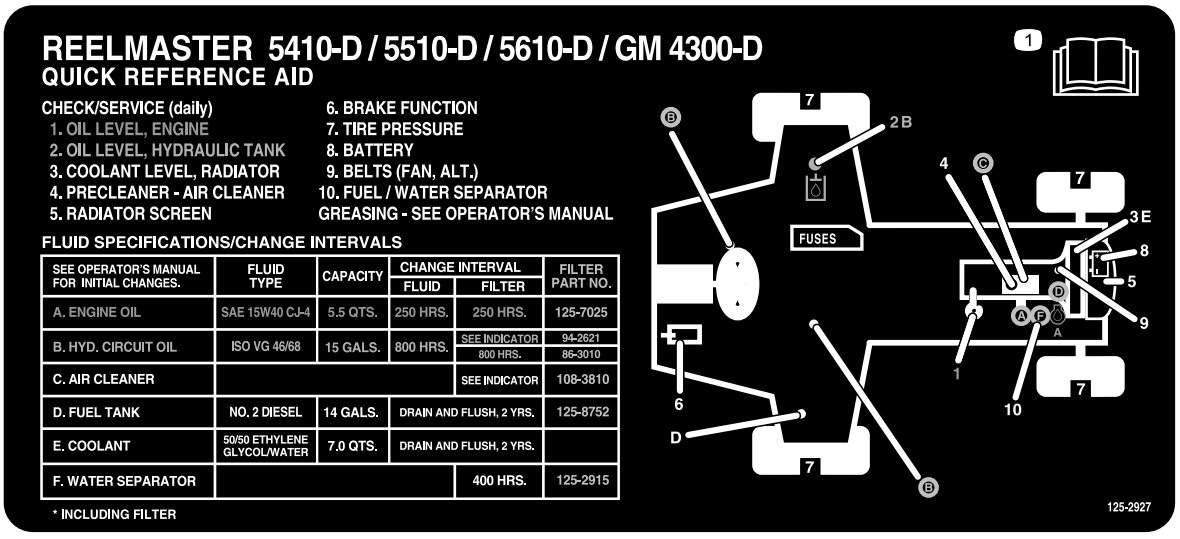

decal125-2927

125–2927

1. Изучите информацию о техническом обслуживании в *Руководстве оператора*.

Сборка

Незакреплённые детали

Используя таблицу, представленную ниже, убедитесь в том, что все детали отгружены

Процедура	Наименование	Количество	Использование
1	Детали не требуются	–	Отрегулируйте давление в шинах.
2	Детали не требуются	–	Отрегулируйте высоту ступени.
3	Детали не требуются	–	Отрегулируйте положение рычага управления.
4	Передняя направляющая шланга – правая сторона Передняя направляющая шланга – левая сторона	1 1	Установите режущие блоки
5	Детали не требуются	–	Отрегулируйте пружину компенсации состояния грунта.
6	Выдвижная подставка режущего блока	1	Установите выдвижную подставку режущего блока.

Информационные материалы и дополнительные детали

Наименование	Количество	Использование
Руководство оператора	1	До начала эксплуатации машины изучите Руководство оператора.
Руководство по эксплуатации двигателя	1	Используйте для получения информации по двигателю
Каталог запчастей	1	Использовать для определения каталожных номеров деталей
Учебный материал для оператора	1	Изучите перед эксплуатацией машины
Бумага для проверки производительности среза	1	Используется для регулировки зазора между неподвижным ножом и барабаном
Регулировочная прокладка	1	Используется для регулировки зазора между неподвижным ножом и барабаном

Примечание: Определите левую и правую стороны машины (при взгляде с нормального рабочего положения).

1

Регулировка давления в шинах

Детали не требуются

Процедура

На заводе перед поставкой в шинах устанавливается повышенное давление. Поэтому стравите немного воздух, чтобы снизить давление. Давление в передних и задних шинах должно быть в пределах 83–103 кПа.

Внимание: **Поддерживайте одинаковое давление во всех шинах, чтобы обеспечить равномерный контакт с грунтом.**

2

Регулировка высоты ступени

Детали не требуются

Процедура

Высоту ступеней можно отрегулировать для удобства операторов.

1. Отверните два болта и гайки крепления кронштейнов ступеней к раме тягового блока (Рисунок 2).

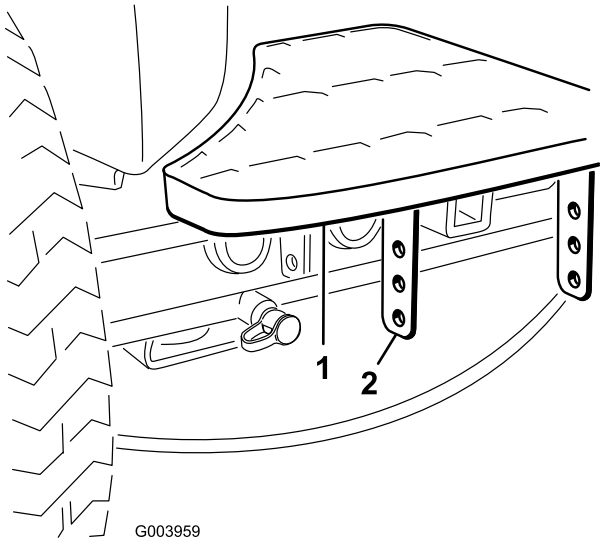

Рисунок 2

1. Этап
2. Кронштейны ступеней

2. Поднимите или опустите ступень на нужную высоту и заново прикрепите кронштейны к раме с помощью двух болтов и гаек.
3. Повторите эту процедуру для другой ступени.

3

Регулировка положения рычага управления

Детали не требуются

Процедура

Рычаг управления можно отрегулировать для удобства оператора.

1. Ослабьте два болта крепления рычага управления к крепежному кронштейну (Рисунок 3).

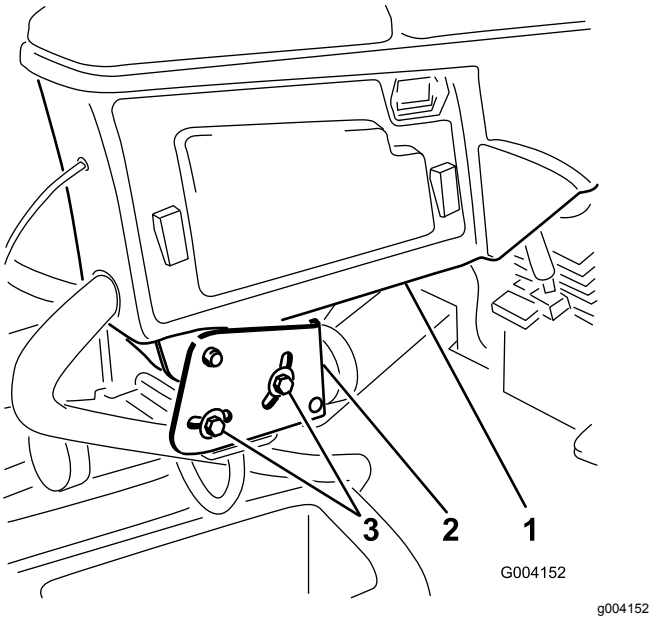

Рисунок 3

1. Рычаг управления
2. Крепежные кронштейны
3. Болты (2 шт.)

2. Переведите рычаг управления в требуемое положение и затяните два болта.

4

Установка режущих блоков

Детали, требуемые для этой процедуры:

1	Передняя направляющая шланга – правая сторона
1	Передняя направляющая шланга – левая сторона

Процедура

1. Снимите двигатели барабана с транспортировочных кронштейнов.
2. Снимите транспортировочные кронштейны и удалите их в отходы.
3. Освободите режущие блоки от упаковочного материала. Выполните сборку и регулировку, как описано в *Руководстве по эксплуатации* режущего блока.
4. Убедитесь в том, что противовес (Рисунок 4) установлен с соответствующего конца режущего блока, как описано в *Руководстве по эксплуатации* режущего блока.

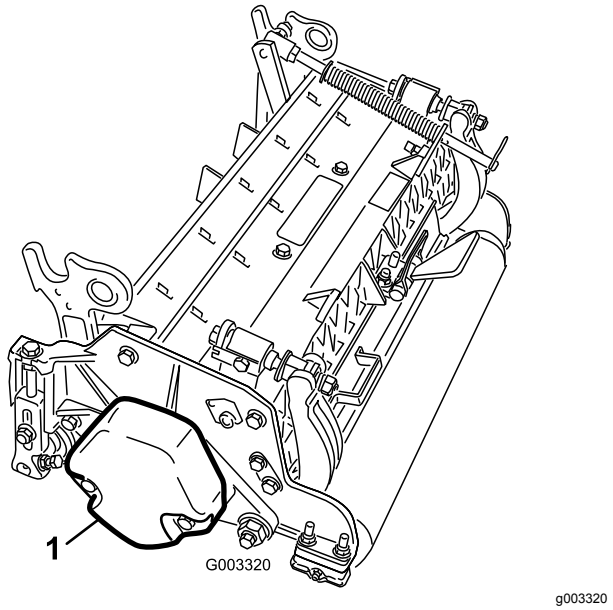

Рисунок 4

1. Противовес

5. Все режущие блоки поставляются с пружиной компенсации состояния почвы, установленной с правой стороны режущего блока. Пружину компенсации состояния почвы необходимо установить с той стороны режущего блока, где установлен двигатель привода барабана. Измените устройство компенсации состояния грунта следующим образом:
   A. Отверните два каретных болта и гайки крепления кронштейна штока к выступам режущего блока (Рисунок 5).

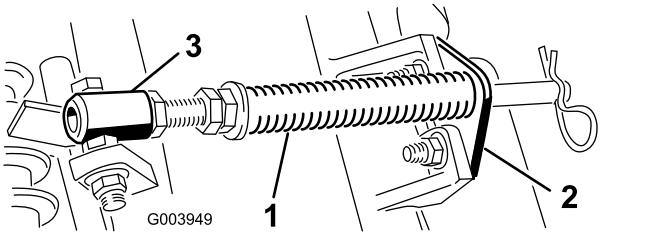

Рисунок 5

1. Пружина компенсации состояния грунта
2. Кронштейн штока
3. Трубка пружины

   B. Отверните фланцевую гайку крепления болта трубки пружины к выступу несущей рамы (Рисунок 5). Снимите этот узел.
   C. Установите болт трубки пружины на противоположный выступ несущей рамы и закрепите фланцевой гайкой. Головку болта следует расположить по направлению к наружной стороне выступа, как показано на Рисунок 6.

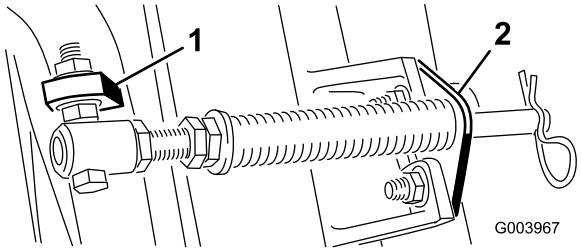

Рисунок 6

1. Противоположный выступ несущей рамы
2. Кронштейн штока

D. Присоедините кронштейн штока к выступам режущих блоков с помощью каретных болтов и гаек (Рисунок 6).

Внимание: **На режущем блоке № 4 (левом переднем) и № 5 (правом переднем) (Рисунок 7) прикрепите направляющие шлангов к передней части выступов режущих блоков с помощью крепежных гаек кронштейна штока (Рисунок 8). Направляющие шлангов должны быть наклонены в сторону центрального режущего блока (Рисунок 8 и Рисунок 9).**

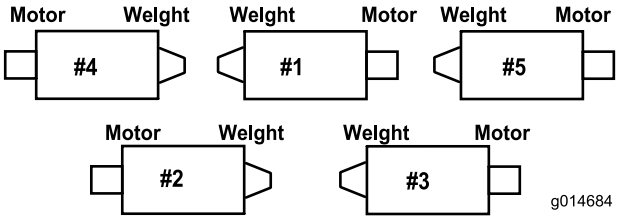

Рисунок 7

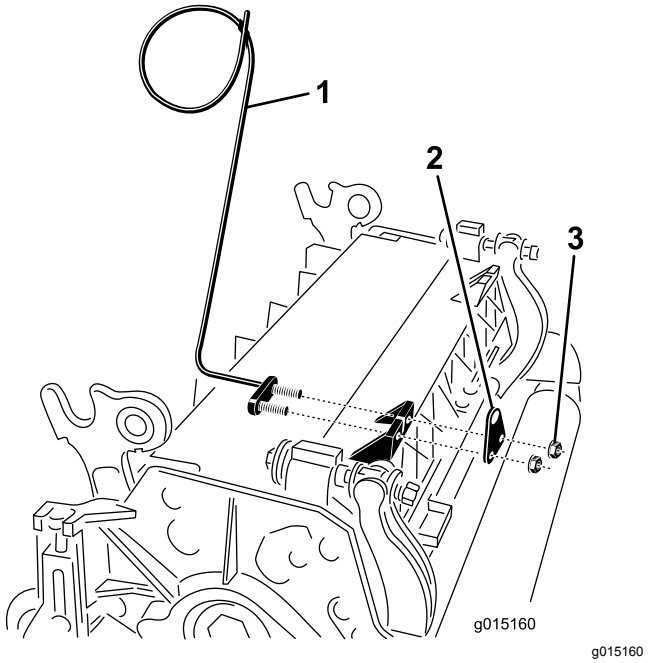

Рисунок 8

1. Направляющая шланга (показан режущий блок № 4)
2. Кронштейн штока
3. Гайки

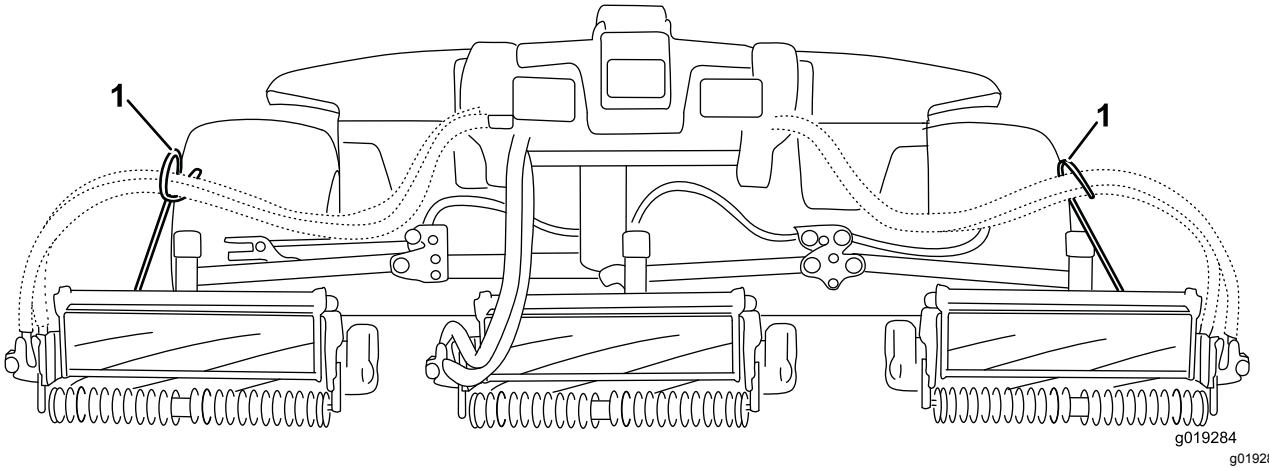

Рисунок 9

1. Направляющие шлангов (каждая должна быть наклонена в сторону центрального режущего блока).

Примечание: При установке или снятии режущих блоков убедитесь в том, что шплинт установлен в отверстии штока пружины рядом с кронштейном штока. Когда не выполняется установка или снятие режущих блоков, шплинт

должен быть установлен в отверстие в конце штока.

6. Полностью опустите все подъемные рычаги.
7. Снимите стопорный штифт и крышку с вилки оси поворота подъемного рычага (Рисунок 10).

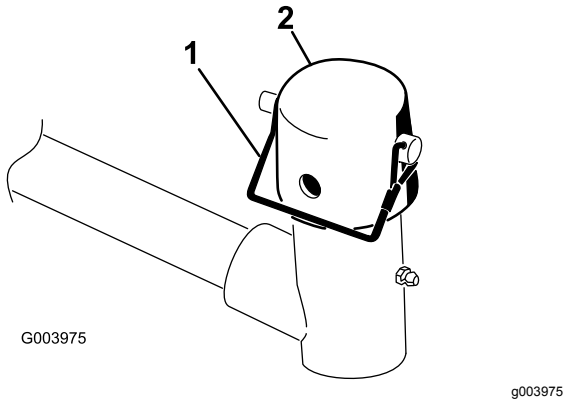

Рисунок 10

1. Стопорный штифт
2. Крышка

8. В случае передних режущих блоков передвиньте режущий блок под подъемным рычагом, одновременно вставляя вал несущей рамы вверх в вилку оси поворота подъемного рычага (Рисунок 11).

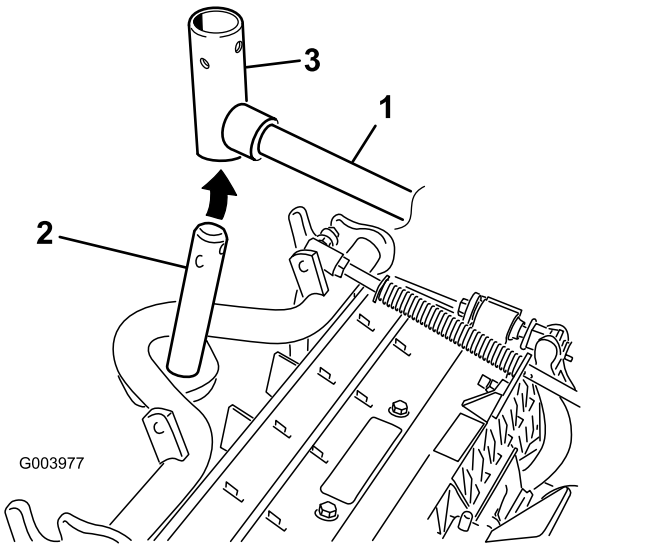

Рисунок 11

1. Подъемный рычаг
2. Вал несущей рамы
3. Вилка оси поворота подъемного рычага

9. Используйте следующий порядок действия для задних режущих блоков, когда высота скашивания более 3/4 дюйма.
   A. Снимите шплинт и шайбу крепления оси поворота подъемного рычага к подъемному рычагу и сдвиньте ось поворота с подъемного рычага (Рисунок 12).

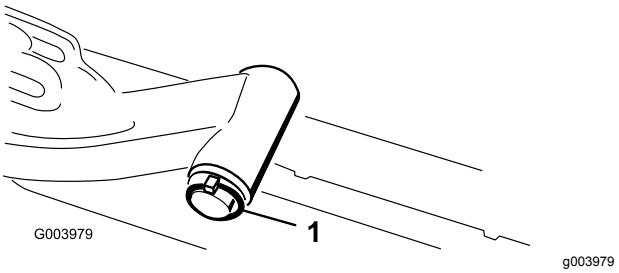

Рисунок 12

1. Шплинт и шайба оси поворота подъемного рычага

   B. Вставьте вилку подъемного рычага в вал несущей рамы (Рисунок 11).
   C. Вставьте ось подъемного рычага в подъемный рычаг и зафиксируйте шайбой и шплинтом (Рисунок 12).
10. Установите крышку поверх оси несущей рамы и вилки подъемного рычага.
11. Прикрепите крышку и ось несущей рамы к вилке подъемного рычага с помощью стопорного штифта. Используйте паз, если желательно использовать режущий блок с поворотом, или используйте отверстие, если режущий блок должен быть зафиксирован в своем положении (Рисунок 10).
12. Прикрепите цепь подъемного рычага к кронштейну цепи с помощью стопорного штифта (Рисунок 13). Используйте количество звеньев цепи, указанное в *Руководстве по эксплуатации режущего блока*.

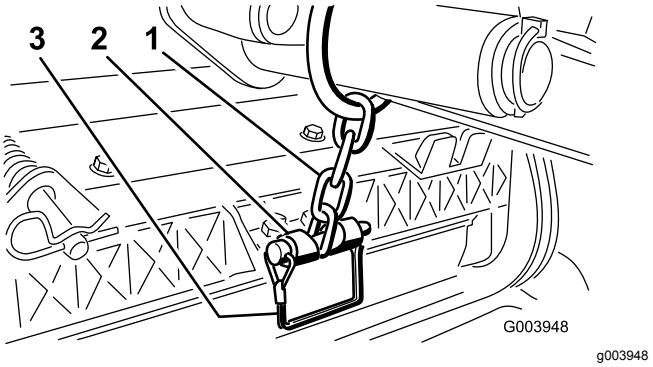

Рисунок 13

1. Цепь подъемного рычага
2. Кронштейн цепи

13. На режущих блоках №4 (левом переднем) и №5 (правом переднем) вставьте шланги двигателя барабана в соответствующие направляющие шлангов.
14. Нанесите чистую консистентную смазку на вал со шлицами двигателя барабана.

15. Нанесите масло на уплотнительное кольцо двигателя барабана и установите его на фланец двигателя.
16. Установите двигатель, повернув его по часовой стрелке, чтобы фланцы двигателя не закрывали болты (Рисунок 14). Поверните двигатель против часовой стрелки, пока фланцы не окружат болты, затем затяните болты.

Внимание: **Убедитесь в том, что шланги двигателя барабана не перекручены, не пережаты и что отсутствует опасность их защемления.**

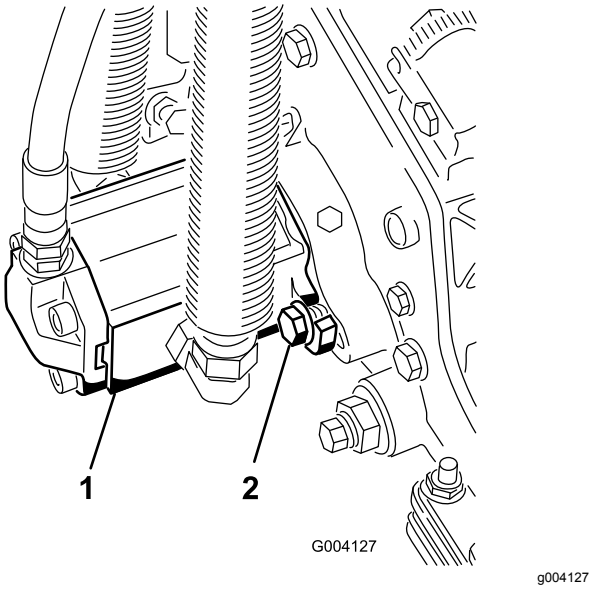

Рисунок 14

1. Двигатель привода барабана
2. Монтажные болты

5

Регулировка пружины компенсации состояния грунта

Детали не требуются

Процедура

Пружина компенсации состояния грунта (Рисунок 15) переносит вес с переднего на задний каток. (Это помогает снизить волнообразный рисунок на грунте, также называющийся волнами или неровностями.)

Внимание: **Выполните регулировку пружины, когда режущий блок установлен на тяговом блоке, направлен прямо вперед и опущен на пол мастерской.**

1. Убедитесь в том, что шплинт вставлен в заднее отверстие штока пружины (Рисунок 15).

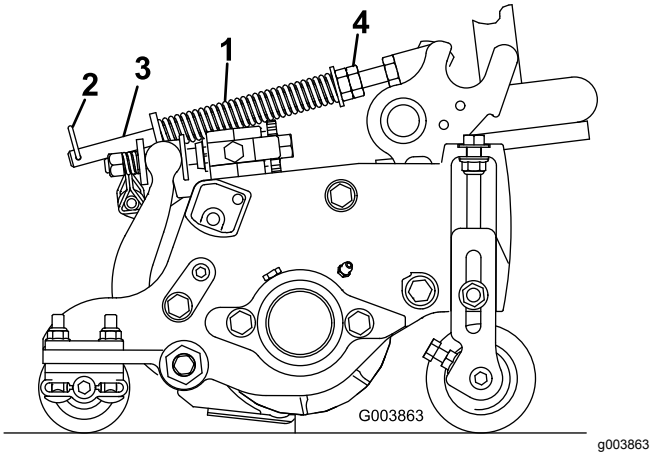

Рисунок 15

1. Пружина компенсации состояния грунта
2. Шплинт
3. Шток пружины
4. Шестигранные гайки

2. Затяните шестигранные гайки в передней части штока пружины так, чтобы сжатая длина пружины стала равна 12,7 см на Reelmaster 5410 (с 5-дюймовыми режущими блоками) или 15,9 см на Reelmaster 5510 (с 7-дюймовыми режущими блоками) (Рисунок 15).

   Примечание: При работе на неровной поверхности уменьшите длину пружины на 12,7 мм. Способность следования рельефу местности будет немного снижена.

6

Использование выдвижной подставки режущего блока

Детали, требуемые для этой процедуры:

1	Выдвижная подставка режущего блока

Процедура

Когда режущий блок необходимо наклонить, чтобы получить доступ к неподвижному ножу/барабану,

приподнимите режущий блок с помощью выдвижной стойки, чтобы убедиться в том, что гайки с обратной стороны регулировочных винтов планки неподвижного ножа не упираются в рабочую поверхность (Рисунок 16).

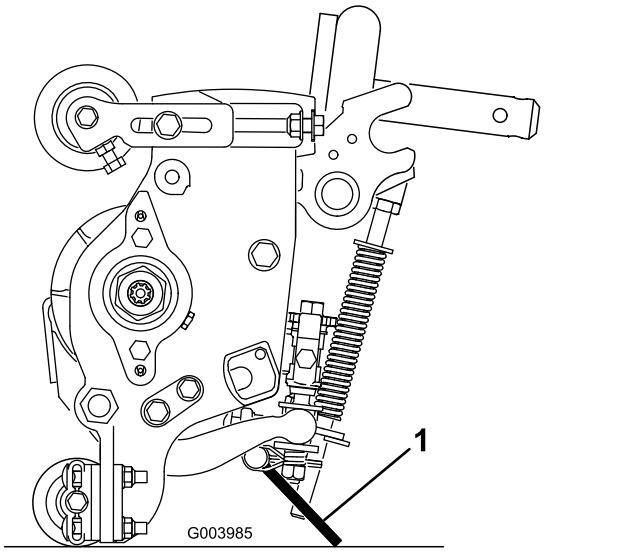

Рисунок 16

1. Выдвижная подставка режущего блока

Прикрепите откидную опору к кронштейну цепи с помощью стопорного штифта (Рисунок 17).

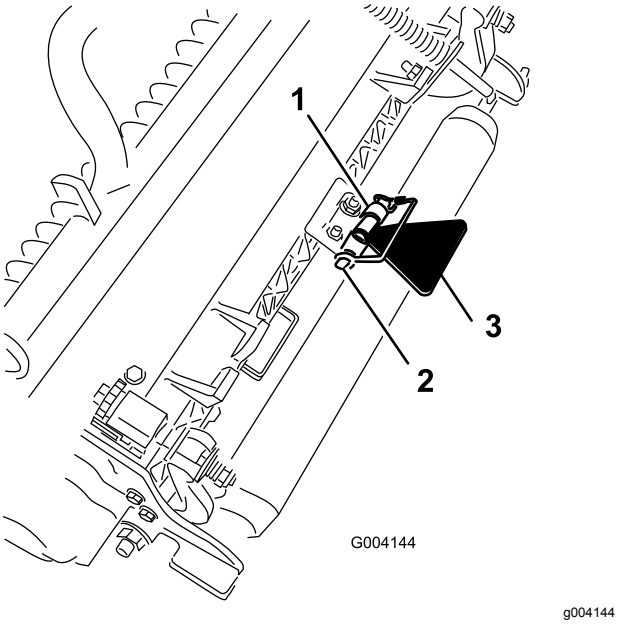

Рисунок 17

1. Кронштейн цепи
2. Стопорный штифт
3. Выдвижная подставка режущего блока

Знакомство с изделием

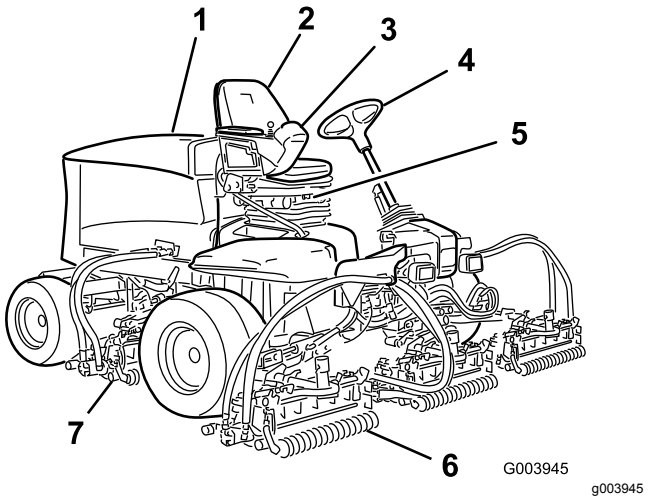

Рисунок 18

1. Капот двигателя
2. Сиденье оператора
3. Рычаг управления
4. Рулевое колесо
5. Сиденье
6. Передние режущие блоки
7. Задние режущие блоки

Органы управления

Ручки регулировки сиденья

Рычаг регулировки сиденья (Рисунок 19) позволит вам отрегулировать продольное положение сиденья. Ручка регулировки веса настраивает сиденье под вес оператора. Указатель веса показывает, когда сиденье отрегулировано под вес оператора. Ручка регулировки высоты настраивает сиденье под рост оператора.

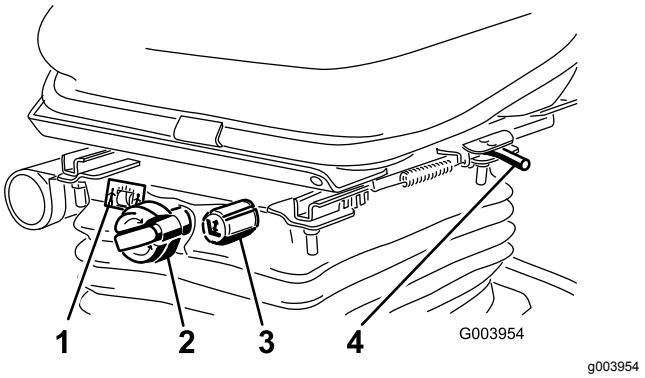

Рисунок 19

1. Указатель массы тела
2. Ручка регулировки веса
3. Ручка регулировки высоты
4. Рычаг продольной регулировки

Педаль тяги

Педаль тяги (Рисунок 20) управляет движением вперед и назад. Для движения вперед нажмите на верхнюю часть педали тяги, а для движения назад – на нижнюю. Скорость движения зависит от того, насколько сильно вы нажмете педаль. При движении без нагрузки и для получения максимальной скорости полностью нажмите педаль при настройке скорости двигателя в положении «Быстро».

Чтобы остановиться, ослабьте нажим на педаль тяги и дайте ей вернуться в среднее положение.

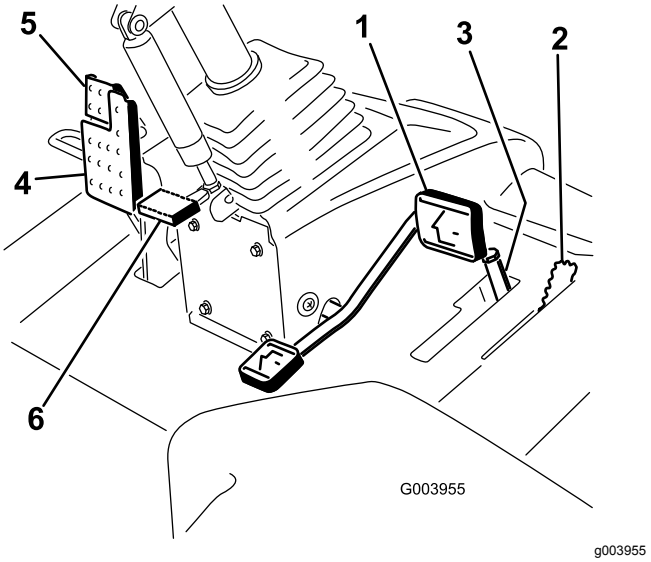

Рисунок 20

1. Педаль тяги
2. Ограничитель скорости скашивания
3. Разделители
4. Педаль тормоза
5. Стояночный тормоз
6. Педаль наклона рулевой колонки

Ограничитель скорости скашивания

Когда ограничитель скорости скашивания (Рисунок 20) установлен в верхнее положение, он управляет скоростью скашивания и позволяет ввести в зацепление режущие блоки. Каждый разделитель регулирует скорость скашивания на 0,8 км/ч. Чем больше у вас разделителей на верхней части болта, тем медленнее будет скорость движения. Для транспортировки установите ограничитель скорости скашивания в исходное положение, скорость транспортировки будет максимальной.

Педаль тормоза

Нажмите на педаль тормоза (Рисунок 20), чтобы остановить машину.

Стояночный тормоз

Чтобы включить стояночный тормоз (Рисунок 20), нажмите педаль тормоза и нажмите верхнюю часть вперед в направлении фиксатора. Для отпускания стояночного тормоза нажмите на педаль тормоза, пока фиксатор стояночного тормоза не будет отпущен.

Педаль наклона рулевой колонки

Для наклона рулевой колонки в сторону оператора нажмите педаль (Рисунок 20) вниз и потяните рулевую колонку на себя в наиболее удобное положение, после чего отпустите педаль.

Переключатель частоты вращения двигателя

У переключателя частоты вращения двигателя (Рисунок 21) есть два режима изменения частоты вращения. При кратковременном нажатии на переключатель частоту вращения двигателя можно увеличивать или уменьшать приращениями по 100 об/мин. При удерживании нажатым переключателя двигатель автоматически переключается на высокую или малую частоту холостого хода в зависимости от того, какая сторона переключателя нажата.

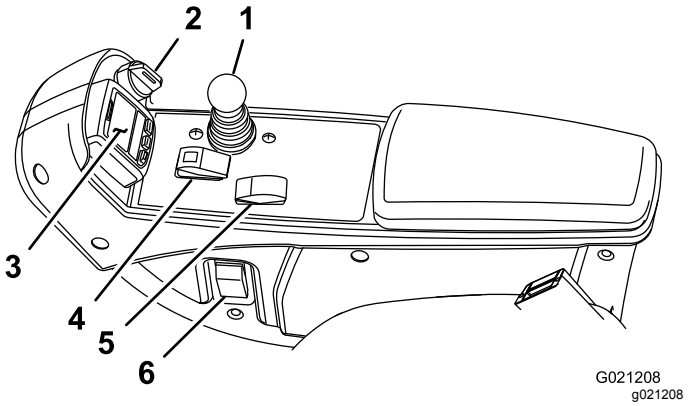

Рисунок 21

1. Рычаг управления опусканием для скашивания и подъемом
2. Выключатель зажигания
3. Инфоцентр
4. Переключатель «Включено/выключено»
5. Переключатель оборотов двигателя
6. Переключатель фар

Переключатель «Включено/выключено»

Используйте переключатель «Включено/выключено» (Рисунок 21) вместе с рычагом

управления опусканием для скашивания и подъемом для управления режущими головками.

Инфо-центр

Жидкокристаллический дисплей инфо-центра (InfoCenter) показывает информацию о вашей машине, такую как рабочее состояние, разную диагностическую информацию и другие сведения о машине (Рисунок 21).

Замок зажигания

Замок зажигания с ключом (Рисунок 21) имеет три положения: «Выкл.», «Вкл./подогрев» и «Запуск».

Рычаг управления опусканием для скашивания и подъемом

Этот рычаг (Рисунок 21) поднимает и опускает режущие блоки, а также запускает и останавливает режущие головки, когда они включены в режиме скашивания. Режущие головки нельзя опустить, когда рычаг скашивания/транспортировки находится в положении транспортировки.

Переключатель фар

Переведите переключатель вниз для включения фар (Рисунок 21).

Рычаги обратного вращения для заточки

Для заточки барабанов обратным вращением используйте рычаги заточки обратным вращением вместе с рычагом управления опусканием и подъемом (Рисунок 22).

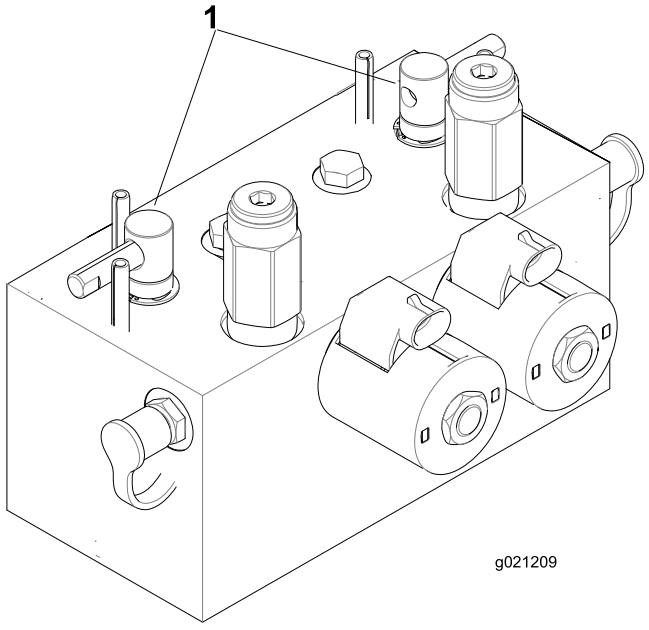

g021209

Рисунок 22

1. Рычаги для заточки обратным вращением

Индикатор засорения гидравлического фильтра

Когда двигатель работает при нормальной рабочей температуре, посмотрите на индикатор (Рисунок 23), он должен быть в зеленой зоне. Если индикатор находится в красной зоне, замените гидравлические фильтры.

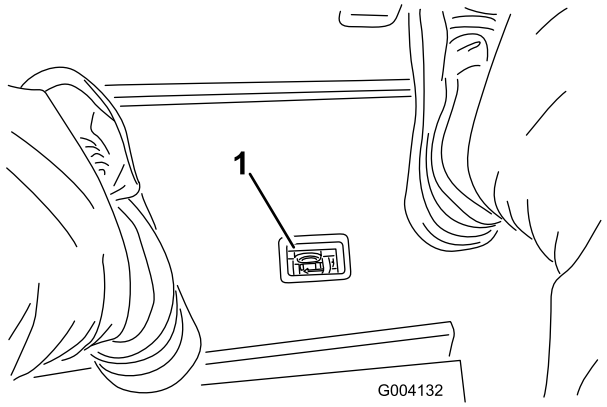

g004132

Рисунок 23

1. Индикатор засорения гидравлического фильтра

Электрическая розетка

Электрическая розетка – это источник питания 12 В для электронных устройств (Рисунок 24).

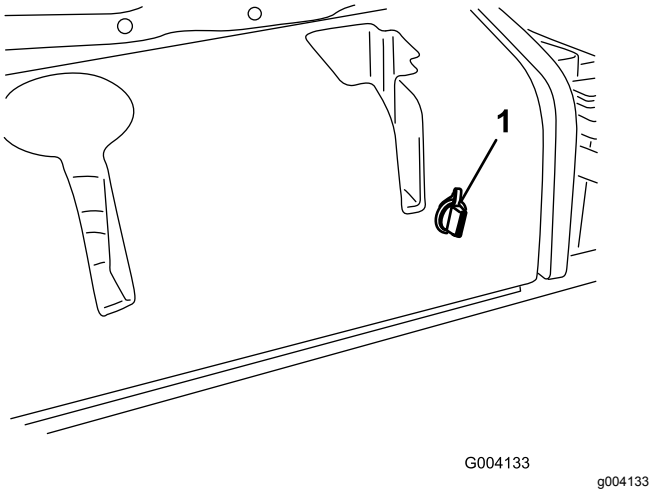

g004133

Рисунок 24

1. Электрическая розетка

Использование ЖК-дисплея инфо-центра

ЖК-дисплей инфо-центра показывает информацию о машине, такую как эксплуатационное состояние, различная диагностическая и другая информация о машине (Рисунок 25). Инфоцентр имеет экран-заставку и главный информационный экран. Можно в любой момент переключаться между экраном-заставкой и главным информационным экраном; для этого нужно нажать любую из кнопок Инфоцентра и выбрать соответствующую кнопку направления.

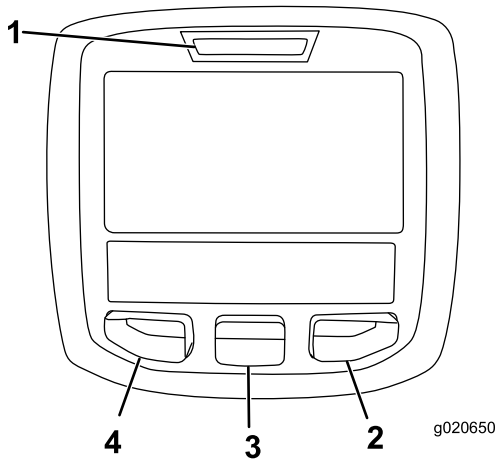

g020650

Рисунок 25

1. Световой индикатор
2. Правая кнопка
3. Средняя кнопка
4. Левая кнопка

- Левая кнопка, кнопка «Вызов меню/назад» (Menu Access/Back) – нажмите эту кнопку для вызова меню инфо-центра. Эту кнопку можно использовать для выхода из любого меню, используемого в данный момент.
- Средняя кнопка – используйте эту кнопку для прокрутки меню вниз.
- Правая кнопка - используйте эту кнопку для того, чтобы открыть меню, когда правая стрелка показывает наличие дополнительного содержания.

Примечание: Назначение каждой кнопки можно изменить в зависимости от текущей потребности. Каждая кнопка имеет пиктограмму, показывающую ее текущее назначение.

Описание пиктограммы Инфоцентра

SERVICE DUE (ПОДЛЕЖИТ ОБСЛУЖИВАНИЮ)	Сообщает, что нужно провести плановое техобслуживание.
n min	Частота вращения / состояние двигателя – показывает частоту вращения двигателя (об/мин)
	Счетчик моточасов
i	Информационный значок
	Быстро
	Медленно
	Уровень топлива
	Требуется регенерация в стационарном состоянии
	Включены запальные свечи
	Подъем режущих блоков
	Опускание режущих блоков
	Оператор должен находиться на сиденье
(P)	Индикатор стояночного тормоза – указывает, что стояночный тормоз включен
H	Указывает, что установлен диапазон высоких скоростей (транспортировка)
N	Нейтраль
L	Указывает, что установлен диапазон низких скоростей (скашивание)

Описание пиктограммы Инфоцентра (cont'd.)

	Температура охлаждающей жидкости – показывает температуру охлаждающей жидкости двигателя в °C или °F
	Температура (высокая)
	Механизм отбора мощности (PTO) включен
	Запрещено или не разрешено
	Запуск двигателя
	Пуск или останов
	Двигатель
	Выключатель зажигания
	Показывает, что режущие блоки опускаются
	Показывает, что режущие блоки поднимаются
PIN	ПИН-код
CAN	CAN-шина
	Инфо-центр
Bad	Дефект или неисправность
	Лампа накаливания
OUT	Вывод контроллера TEC или контрольного провода в жгуте
	Выключатель
	Оператор должен отпустить выключатель
	Оператор должен изменить на указанное состояние
Символы часто комбинируются для образования фраз. Ниже приведены некоторые примеры.	
N	Оператор должен переключить машину на нейтраль

Описание пиктограммы Инфоцентра (cont'd.)

	Пуск двигателя запрещен
STOP	Двигатель остановлен
	Охлаждающая жидкость двигателя слишком горячая
48.1g/l	Уведомление о скоплении золы в фильтре твердых частиц дизельного двигателя (DPF) – см. подробную информацию в разделе Техническое обслуживание каталитического нейтрализатора дизельного двигателя (DOC) и сажевого фильтра. (страница 54).
or	Займите место на сиденье или включите стояночный тормоз

Использование меню

Для доступа к системе меню инфо-центра нажимайте кнопку вызова меню, когда отображается главный экран. При этом откроется главное меню. В следующих таблицах приведен краткий обзор опций, доступных из меню:

Main Menu (Главное меню)	
Пункт меню	**Описание**
Faults (Неисправности)	Содержит список недавних неисправностей машины. Для получения дополнительной информации по меню Faults (Неисправности) и по информации, содержащейся в настоящем документе, см. «Руководство по техническому обслуживанию» или обратитесь к официальному дистрибьютору компании Toro.
Service (Техобслуживание)	Содержит информацию о машине, такую как счетчики наработки в часах и другие аналогичные данные.
Diagnostics (Диагностика)	Показывает состояние каждого переключателя, датчика и блока управления машины по выходным сигналам. Это меню можно использовать в некоторых случаях для поиска и устранения неисправностей, т.к. оно быстро показывает, какие органы управления машины включены и какие выключены.

Settings (Настройки)	Позволяет настраивать и изменять конфигурационные переменные на дисплее инфо-центра.
About (О машине)	Содержит номер модели, серийный номер и версию программного обеспечения машины.

Service (Техобслуживание)	
Пункт меню	**Описание**
Hours (Часы)	Показывает полное число моточасов машины, двигателя и механизма отбора мощности, а также количество часов транспортировки машины и срок технического обслуживания.
Counts (Счетчики)	Показывает множественные значения отсчетов, которые были выполнены на машине.

Diagnostics (Диагностика)	
Пункт меню	**Описание**
Cutting Units (Режущие блоки)	Показывает входы, спецификаторы и выходы для подъема и опускания режущих блоков.
Hi/Low Range (Высокий/низкий диапазон)	Показывает входы, спецификаторы и выходы для вождения в режиме транспортировки.
PTO (Мех. отб. мощн.)	Показывает входы, спецификаторы и выходы для включения контура механизма отбора мощности.
Engine Run (Работа двигателя)	Показывает входы, спецификаторы и выходы для запуска двигателя.
Backlap (Заточка обратным вращением)	Показывает входы, спецификаторы и выходы для работы функции заточки обратным вращением.

Settings (Настройки)	
Пункт меню	**Описание**
Units (Единицы измерения)	Установка единиц измерения, используемых в Инфоцентре. Меню позволяет выбрать английские или метрические единицы.
Language (Язык)	Установка языка, используемого в Инфоцентре (InfoCenter).*
LCD Backlight (Подсветка ЖК-дисплея)	Управление яркостью ЖК-дисплея.
LCD Contrast (Контраст ЖК-дисплея)	Управление контрастностью ЖК-дисплея.
Front Backlap Reel Speed (Скорость переднего барабана в режиме обратного вращения)	Управляет скоростью вращения передних барабанов в режиме обратного вращения для заточки.
Rear Backlap Reel Speed (Скорость заднего барабана в режиме обратного вращения)	Управляет скоростью вращения задних барабанов в режиме обратного вращения для заточки.
Protected Menus (Защищенные меню)	Позволяет уполномоченному представителю вашей компании, имеющему ПИН-код, получить доступ к защищенным меню.
Auto Idle (Автоматический холостой ход)	Управляет установкой времени до перехода двигателя на малую частоту холостого хода, когда машина не движется.
Blade Count (Количество ножей)	Управляет количеством ножей барабана для определения скорости вращения барабана.
Mow Speed (Скорость скашивания)	Управляет скоростью движения для определения скорости вращения барабана.
Height of cut (HOC) (Высота скашивания)	Управляет высотой скашивания (HOC) для определения скорости вращения барабана.
F Reel RPM (Скорость вращения передних барабанов)	Отображает расчетное значение скорости вращения передних барабанов. Скорость вращения барабанов можно регулировать вручную.
R Reel RPM (Скорость вращения задних барабанов)	Отображает расчетное значение скорости вращения задних барабанов. Скорость вращения барабанов можно регулировать вручную.

* Переводится только текст, предназначенный для оператора. Страницы неисправностей, технического обслуживания и диагностики предназначены для ремонтно-технического персонала. Заголовки будут на выбранном языке, но пункты меню – на английском.

About (О машине)	
Пункт меню	**Описание**
Model (Модель)	Показывает номер модели машины.
SN (Серийный номер)	Показывается серийный номер машины.
Machine-Controller Revision (Версия контроллера машины)	Указывается версия ПО главного контроллера.

InfoCenter Revision (Версия исполнения Инфоцентра)	Показывает версию ПО Инфоцентра.
CAN Bus (CAN-шина)	Показывает состояние CAN-шины машины.

Protected Menus (ЗАЩИЩЕННЫЕ МЕНЮ)

Существует 8 настроек рабочей конфигурации, которые могут быть отрегулированы в меню «Настройки» инфо-центра: автоматическая задержка перехода на холостой ход, количество ножей, скорость скашивания, высота скашивания (НОС), скорость вращения передних барабанов и скорость вращения задних барабанов. Эти настройки можно заблокировать с помощью защищенного меню.

Примечание: Во время поставки первоначальный пароль задается вашим дистрибьютором.

Доступ к защищенным меню

Примечание: Заводской ПИН-код вашей машины по умолчанию установлен на 0000 или 1234.

Если вы изменили ПИН-код и забыли его, обратитесь за помощью к официальному дистрибьютору компании Toro.

1. В Main Menu (Главном меню) с помощью средней кнопки прокрутите меню вниз к позиции меню Settings (Настройки) и нажмите правую кнопку (Рисунок 26).

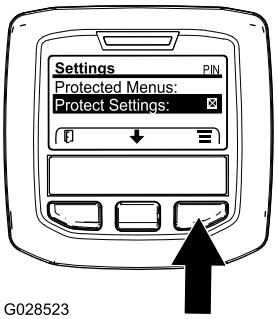

g028523

Рисунок 26

2. В меню Settings (Настройки) с помощью средней кнопки прокрутите меню вниз к позиции Protected Menu (Защищенные меню) и нажмите правую кнопку (Рисунок 27A).

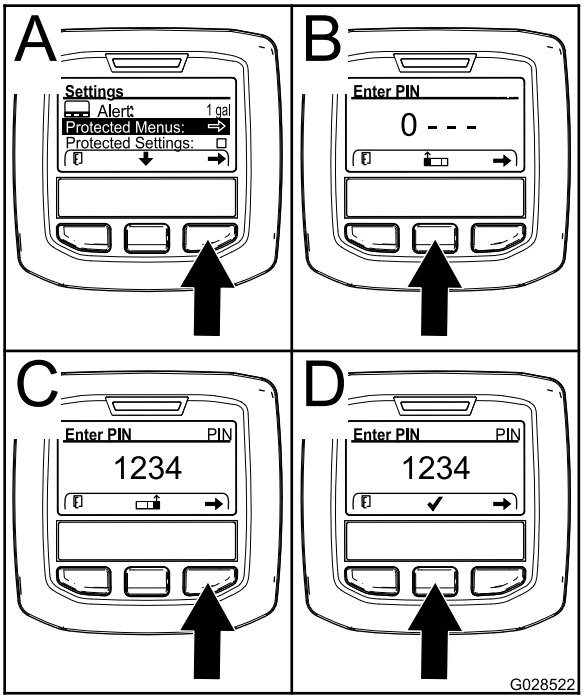

g028522

Рисунок 27

3. Чтобы ввести ПИН-код, нажмите среднюю кнопку и удерживайте ее в нажатом положении до появления первой цифры, затем нажмите правую кнопку, чтобы перейти на следующую цифру (Рисунок 27B и Рисунок 27C). Повторяйте этот пункт до тех пор, пока не будет введена последняя цифра, затем нажмите правую кнопку еще раз.
4. Нажмите среднюю кнопку для ввода ПИН-кода (Рисунок 27D).

   Подождите, пока не загорится красный индикатор инфо-центра.

   Примечание: Если ПИН-код был принят инфо-центром и защищенное меню разблокировалось, надпись "PIN" (ПИН-код) отобразится в верхнем правом углу дисплея.

Примечание: Поверните ключ замка зажигания в положение Выкл., а затем в положение Вкл., при этом защищенное меню блокируется.

В защищенном меню можно просматривать и изменять настройки. Получив доступ к защищенному меню, прокрутите меню вниз до пункта Protect Setting (Защитить настройки). Нажмите правую кнопку для изменения этой настройки. Установка пункта Protect Setting (Защитить настройки) на Off (Выкл.) позволит вам просматривать и изменять настройки в защищенном меню без ввода ПИН-кода. При установке пункта Protect Setting (Защитить настройки) на On (Вкл.) защищенные опции будут скрыты, и для изменения настроек в

защищенном меню потребуется ввести ПИН-код. После установки ПИН-кода поверните ключ замка зажигания в положение Выкл., затем снова в положение Вкл., чтобы активировать и сохранить это значение.

Настройка автоматического холостого хода

- Прокрутите вниз меню «Настройки» до пункта Auto Idle (Автоматический холостой ход).
- Нажимайте правую кнопку для изменения времени автоматического переключения на холостой ход между значениями OFF, 8S, 10S, 15S, 20s и 30S (ВЫКЛ., 8 с, 10 с, 15 с, 20 с и 30 с).

Установка количества ножей

- Прокрутите вниз меню Settings (Настройки) до пункта Blade Count (Количество ножей).
- Нажмите правую кнопку для изменения количества ножей на 5, 8 или 11 ножей на барабанах.

Установка скорости скашивания

- Прокрутите вниз меню Settings (Настройки) до пункта Mow Speed (Скорость скашивания).
- Нажмите правую кнопку для выбора скорости скашивания.
- Используйте среднюю и правую кнопки для выбора подходящей скорости скашивания, установленной на механическом ограничителе скорости скашивания на педали тяги.
- Нажмите левую кнопку для выхода из настройки скорости скашивания и сохранения этой настройки.

Установка высоты скашивания (HOC)

- Прокрутите вниз меню Settings (Настройки) до пункта HOC (Высота скашивания).
- Нажмите правую кнопку для выбора высоты скашивания.
- Используйте среднюю и правую кнопки для выбора подходящей настройки высоты скашивания. (Если точная настройка не отображается, выберите ближайшую настройку высоты скашивания из отображенного списка.)
- Нажмите левую кнопку для выхода из настройки высоты скашивания и сохранения этой настройки.

Настройки скорости вращения передних и задних барабанов

Несмотря на то, что скорости вращения переднего и заднего барабанов рассчитываются путем ввода количества ножей, скорости скашивания и высоты скашивания в инфо-центре, настройку можно изменить вручную, чтобы привести ее в соответствие различным условиям скашивания.

- Чтобы изменить настройки скорости вращения барабанов, прокрутите страницу вниз к пункту F Reel RPM (Скорость вращения передних барабанов), R Reel RPM (Скорость вращения задних барабанов) или к обоим пунктам.
- Нажмите правую кнопку для изменения скорости вращения барабана. При изменении настройки скорости дисплей продолжит показывать расчетную скорость вращения барабана на основе количества ножей, скорости скашивания и высоты скашивания, которые были введены раньше, но новая величина также будет отображена.

Включение/ выключение микропроцессорного управления мощностью

- Прокрутите вниз меню "Настройки" до пункта Smart Power (МИКРОПРОЦЕССОРНОЕ УПРАВЛЕНИЕ МОЩНОСТЬЮ).
- Для переключения между ВКЛ. и ВЫКЛ. нажмите правую кнопку.
- Для выхода нажмите левую кнопку.

Технические характеристики

Примечание: Технические данные и конструкция могут быть изменены без предупреждения.

Технические данные	ReelMaster® 5410-D	ReelMaster® 5510-D
Транспортная ширина	228 см	233 см
Ширина скашивания	254 см	254 см
Длина	282 см	282 см
Высота	160 см	160 см
Масса (с заправленными рабочими жидкостями и установленными режущими блоками с 8 ножами)	1335 кг	1420 кг
Двигатель	Yanmar 36 л.с.	Yanmar 36 л.с.
Емкость топливного бака	53 литра	53 литра
Транспортная скорость	0-16 км/час	0-16 км/час
Скорость скашивания	0–13 км/час	0–13 км/час

Навесные орудия и приспособления

Для улучшения и расширения возможностей машины можно использовать навесные орудия и приспособления, утвержденные компанией Toro. Обратитесь в сервисный центр официального дилера или дистрибьютора, или зайдите на сайт www.Toro.com, на котором приведен список всех утвержденных навесных орудий и приспособлений.

Эксплуатация

Примечание: Определите левую и правую стороны машины относительно рабочего места оператора.

⚠ ПРЕДОСТЕРЕЖЕНИЕ

Если вы оставите ключ в замке зажигания, кто-нибудь может случайно запустить двигатель и нанести серьезные травмы вам или окружающим.

Перед ремонтом или выполнением регулировок на машине опустите режущие блоки на землю, включите стояночный тормоз и выньте ключ из замка зажигания.

Проверка уровня масла в двигателе

Прежде чем запускать двигатель и использовать машину, проверьте уровень масла в картере двигателя, см. Проверка уровня масла в двигателе (страница 53).

Заправка топливного бака

⚠ ОПАСНО

При определенных условиях топливо является чрезвычайно огнеопасным и взрывоопасным веществом. Возгорание или взрыв топлива могут вызвать ожоги у людей и повреждение имущества.

- **Заправляйте топливные баки вне помещения, на открытом месте, при холодном двигателе. Удаляйте следы разлитого топлива.**
- **Запрещается заправлять топливные баки внутри закрытого прицепа.**
- **Курить при работе с топливом запрещается. Держитесь на безопасном расстоянии от открытого пламени и от мест, где топливо может воспламениться от искр.**
- **Храните топливо в штатной емкости в месте, недоступном для детей. Приобретаемый запас топлива должен быть рассчитан не более, чем на 30 дней.**
- **Не эксплуатируйте машину без исправной выхлопной системы.**

⚠ ОПАСНО

В определенных обстоятельствах во время заправки может накопиться статическое электричество и образоваться искра, вызывая воспламенение паров топлива. Возгорание или взрыв топлива могут вызвать ожоги у людей и повреждение имущества.

- **Перед заправкой обязательно поставьте емкости на землю, в стороне от транспортного средства.**
- **Запрещается заправлять топливом емкости, находящиеся внутри транспортного средства, в кузове грузовика или на платформе прицепа, так как ковровое покрытие кабины или пластиковая облицовка кузова могут изолировать емкость и замедлить рассеяние статического заряда.**
- **По возможности оборудование перед заправкой следует снимать с грузового автомобиля или прицепа, и производить заправку на земле.**
- **При отсутствии такой возможности заправлять оборудование на прицепе следует из переносной емкости, а не с помощью заправочного пистолета.**
- **При использовании раздаточной насадки на бензозаправочной станции держите насадку прижатой к краю заливной горловины топливного бака или емкости до окончания заправки.**

⚠ ПРЕДУПРЕЖДЕНИЕ

Топливо опасно для здоровья и может привести к гибели при проглатывании. Продолжительное воздействие паров топлива может привести к тяжелой травме или заболеванию.

- **Старайтесь не вдыхать пары топлива.**
- **Не приближайте лицо к насадке и горловине топливного бака.**
- **Не допускайте попадания топлива в глаза и на кожу.**

Характеристики топлива

Внимание: **Используйте только дизельное топливо со сверхнизким содержанием серы. Топливо с более высоким содержанием**

серы ухудшает состояние каталитического нейтрализатора дизельного двигателя (DOC), что приводит к проблемам при работе и сокращает срок службы компонентов двигателя.

Несоблюдение следующих предупреждений может привести к отказу двигателя.

- Запрещается использовать керосин или бензин вместо дизельного топлива.
- Запрещается смешивать керосин или использованное моторное масло с дизельным топливом.
- Запрещается хранить топливо в емкостях с внутренним покрытием из цинка.
- Не применяйте присадки к топливу.

Нефтяное дизельное топливо

Цетановое число: 45 или выше

Содержание серы: сверхмалое содержание серы (<15 промилле)

Таблица выбора топлива

Характеристики дизельного топлива	Местоположение
ASTM D975 № 1-D S15 № 2-D S15	США
EN 590	Европейский союз
ISO 8217 DMX	Международный стандарт
JIS K2204, сорт № 2	Япония
KSM-2610	Корея

- Используйте только чистое, свежее дизельное или биодизельное топливо.
- Чтобы топливо всегда было свежим, приобретайте его в количествах, которые могут быть использованы в течение 180 дней.

Используйте летнее дизельное топливо (№ 2-D) при температуре выше -7 °C и зимнее (№ 1-D или смесь № 1-D/2-D) при более низкой температуре.

Примечание: Применение зимнего топлива при пониженных температурах обеспечивает более низкую температуру воспламенения и требуемую текучесть при низких температурах, что облегчает запуск и уменьшает засорение топливного фильтра.

Использование летнего топлива при температурах выше -7 °C способствует увеличению срока службы топливного насоса и повышенную мощность по сравнению с зимним топливом.

Биодизельное топливо

Данная машина может также работать на смеси с биодизельным топливом в пропорции до B20 (20% биодизтоплива, 80% нефтяного дизтоплива).

Содержание серы: сверхмалое содержание серы (<15 промилле)

Характеристики биодизельного топлива: ASTM D6751 или EN14214

Характеристики смешанного топлива: ASTM D975, EN590 или JIS K2204

Внимание: **Нефтяная составляющая дизельного топлива должна иметь сверхмалое содержание серы.**

Соблюдайте следующие меры предосторожности:

- Биодизельные смеси могут повредить окрашенные поверхности.
- В холодную погоду используйте смеси B5 (содержание биодизельного топлива 5%) или менее.
- Проверяйте уплотнения, шланги и прокладки, находящиеся в контакте с топливом, т. к. они со временем изнашиваются.
- Через какое-то время после перехода на биодизельные смеси возможно засорение топливного фильтра.
- Если вы хотите получить дополнительную информацию о биодизельном топливе, обратитесь к официальному дистрибьютору компании Toro.

Емкость топливного бака

53 л

Заправка топливом

1. Поставьте машину на ровной поверхности.
2. Очистите поверхность вокруг крышки топливного бака чистой ветошью.
3. Снимите крышку топливного бака (Рисунок 28).

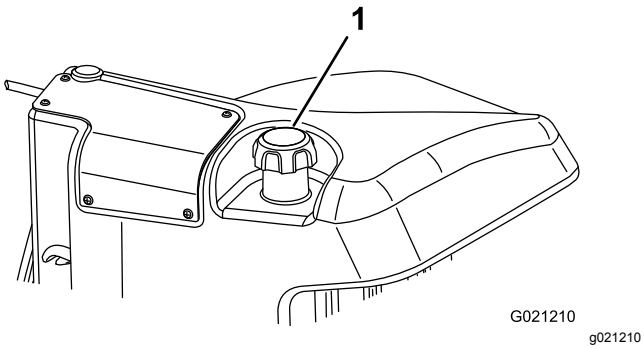

Рисунок 28

1. Крышка топливного бака

4. Добавьте топливо в топливный бак до уровня, не доходящего 6–13 мм до низа заливной горловины.
5. После заправки плотно закрутите крышку топливного бака.

   Примечание: При возможности, заправляйте топливный бак после каждого использования машины. Это сводит к минимуму возможное накапливание конденсата внутри топливного бака.

Проверка системы охлаждения

Ежедневно или чаще, если работа выполняется в пыльных и грязных условиях, очищайте от загрязнений сетчатый фильтр, охладитель масла и переднюю часть радиатора. См. раздел, посвященный удалению загрязнений из системы охлаждения.

Система охлаждения заправляется раствором воды и стабильного этиленгликолевого антифриза в соотношении 50/50. В начале каждого дня, перед пуском двигателя проверяйте уровень охлаждающей жидкости в расширительном бачке. Емкость системы охлаждения составляет приблизительно 6,6 л.

⚠ ПРЕДОСТЕРЕЖЕНИЕ

При работающем двигателе может произойти выброс горячей охлаждающей жидкости под давлением, что может стать причиной ожогов.

- **Открывать крышку радиатора на работающем двигателе запрещено.**
- **При открывании крышки радиатора используйте ветошь; открывайте крышку медленно, чтобы выпустить пар.**

1. Проверьте уровень охлаждающей жидкости в расширительном бачке (Рисунок 29).

   Уровень охлаждающей жидкости должен быть между отметками, имеющимися на стенке бачка.

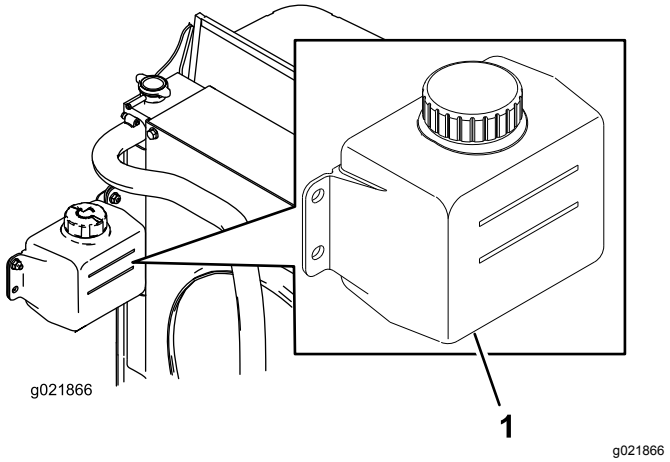

Рисунок 29

1. Расширительный бачок

2. Если уровень охлаждающей жидкости низкий, снимите крышку расширительного бачка и долейте жидкость в систему. **Не допускайте переполнения.**
3. Закройте расширительный бачок крышкой.

Проверка гидравлической жидкости

Интервал обслуживания: Перед каждым использованием или ежедневно

В бак машины заливается на заводе примерно 30 л высококачественной гидравлической жидкости. Проверьте уровень гидравлической жидкости перед первым пуском двигателя и далее проверяйте ежедневно. Для замены рекомендуется следующая гидравлическая жидкость:

> **Всесезонная гидравлическая жидкость Toro Premium** (выпускается в ведрах емкостью 19 л и бочках емкостью 208 л.) Номера деталей см. в *Каталоге деталей* или спрашивайте у дистрибьютора компании Toro.

Альтернативные жидкости: если жидкость Toro недоступна, можно использовать другие жидкости, при условии, что они удовлетворяют всем приведенным ниже требованиям к свойствам материала и отраслевым ТУ. Не рекомендуется использовать синтетическую жидкость. Для определения подходящего продукта проконсультируйтесь у местного дистрибьютора смазочных материалов.

Примечание: Компания Toro не несет ответственности за повреждения, вызванные применением неподходящей рабочей жидкости, поэтому используйте только продукты признанных изготовителей, рекомендациям которых можно доверять.

Противоизносная гидравлическая жидкость с высоким индексом вязкости и низкой температурой застывания по стандарту ISO VG 46

Свойства материалов:

Вязкость, ASTM D445	cСт при 40 °C 44–50 cСт при 100 °C 7.9–8.5
Индекс вязкости ASTM D2270	140–160
Температура текучести по ASTM D97	От -36,6 °C до 9,4 °C

Отраслевые ТУ:

Vickers I-286-S (уровень качества), Vickers M-2950-S (уровень качества), Denison HF-0

Внимание: **Установлено, что универсальная гидравлическая жидкость ISO VG 46 Multigrade обеспечивает оптимальные рабочие характеристики в широком диапазоне температур. Для эксплуатации при постоянно высоких температурах окружающей среды от 18°C до 49°C повышенные рабочие характеристики может обеспечить гидравлическая жидкость ISO VG 68.**

Высококачественная биоразлагаемая гидравлическая жидкость Mobil EAL EnviroSyn 46H

Внимание: **Mobil EAL EnviroSyn 46H - единственная синтетическая биоразлагаемая гидравлическая жидкость, аттестованная компанией Toro. Эта жидкость совместима с используемыми в гидравлических системах TORO эластомерами и пригодна для широкого диапазона температур. Эта жидкость совместима с традиционными минеральными маслами, но для максимальной биоразлагаемости и эксплуатационных характеристик гидравлическую систему необходимо тщательно промыть, чтобы удалить следы стандартной жидкости. Масло поставляется местным дистрибьютором компании Mobil в 19-литровых канистрах или 208-литровых бочках.**

Внимание: **Многие гидравлические жидкости являются почти бесцветными, что затрудняет обнаружение точечных утечек. Красный краситель для добавки в гидравлическое масло поставляется во флаконах емкостью 20 мл. Одной бутылки достаточно для 15-22 л гидравлического масла. Для заказа детали у местного официального дистрибьютора компании Toro № по каталогу: 44-2500. Данный красный краситель не рекомендуется для биоразлагаемых рабочих жидкостей. Используйте пищевые красители.**

1. Поставьте машину на ровную горизонтальную поверхность, опустите режущие блоки и заглушите двигатель.
2. Очистите зону вокруг заливной горловины и крышки гидравлического бака (Рисунок 30). Снимите крышку с заливной горловины.

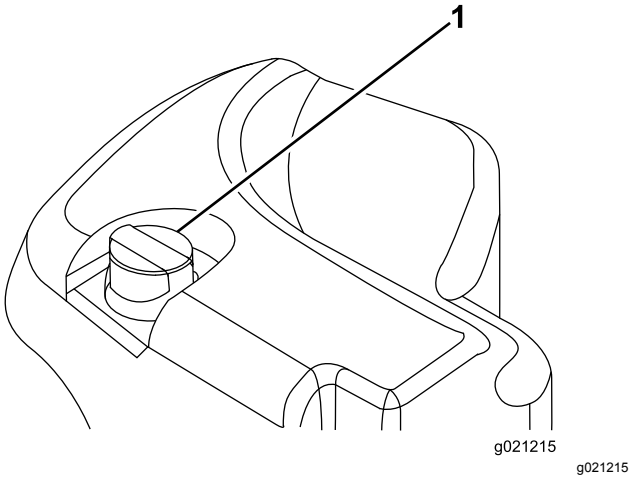

Рисунок 30

1. Крышка гидравлического бака

3. Извлеките масломерный щуп из заливной горловины и протрите его чистой ветошью.
4. Вставьте щуп в заливную горловину; затем извлеките его и проверьте уровень жидкости.

   Примечание: Уровень жидкости должен находиться в пределах 6,3 мм от отметки на щупе.

   Внимание: **Не допускайте переполнения.**
5. Если уровень низкий, добавьте соответствующую жидкость, чтобы поднять уровень до отметки FULL (ПОЛНЫЙ).
6. Вставьте масломерный щуп и установите крышку на заливную горловину.

Проверка контакта барабана с неподвижным ножом

Каждый день перед работой проверяйте контакт барабана с неподвижным ножом, даже если качество среза было ранее приемлемым. Должен быть легкий контакт полностью по всей длине барабана и неподвижного ножа (см. раздел «Регулировка положения барабана относительно неподвижного ножа» в *Руководстве оператора по эксплуатации режущего блока*).

Проверьте момент затяжки колесных гаек

Затяните колесные гайки с моментом 94–122 Н-м. через **1-4 часа** работы и затем повторно через **10 часов** работы. После этого производите затяжку через каждые **250 часов.**

⚠ ПРЕДУПРЕЖДЕНИЕ

Несоблюдение указания по поддержанию правильного момента затяжки гаек колеса может стать причиной травмы.

Пуск и останов двигателя

Внимание: **Автоматическая прокачка топливной системы происходит в любом из следующих случаев:**

- Первоначальный пуск новой машины.
- Двигатель заглох из-за отсутствия топлива.
- Было выполнено техобслуживание компонентов топливной системы.

Запуск двигателя

1. Сядьте на сиденье, не ставьте ногу на педаль тяги, чтобы она находилась в положении «Нейтральное», включите стояночный тормоз, переведите переключатель скорости двигателя в положение «Среднее» и убедитесь в том, что переключатель «Включено/выключено» находится в положении «Выключено».
2. Снимите ногу с педали тяги и убедитесь в том, что педаль находится в нейтральном положении.
3. Поверните ключ зажигания в положение Run (работа).
4. Когда индикатор погаснет, поверните ключ зажигания в положение «Пуск». После пуска двигателя отпустите ключ и дайте ему вернуться в положение «Работа». Прогрейте двигатель в течение нескольких минут (без нагрузки) и установите регулятор дроссельной заслонки в нужное положение.

Останов двигателя

1. Переведите все органы управления в положение «Нейтральное», включите стояночный тормоз, переведите переключатель скорости двигателя в положение малой частоты холостого хода и дайте двигателю поработать до достижения малой частоты вращения холостого хода.
2. Поверните ключ в положение «Выкл.» и выньте его из замка зажигания.

Установка скорости вращения барабана

Для обеспечения стабильного качества скашивания и равномерного внешнего вида скошенной травы необходимо правильно установить скорость вращения барабана. Отрегулируйте скорость вращения барабана следующим образом:

1. В меню настроек инфо-центра введите количество ножей, скорость скашивания и высоту скашивания, чтобы рассчитать правильную скорость вращения барабана.
2. Если потребуются дополнительные регулировки, в меню настроек прокрутите страницу вниз к настройке F Reel RPM (Скорость вращения передних барабанов), R Reel RPM (Скорость вращения задних барабанов) или обеим настройкам.
3. Нажмите правую кнопку для изменения скорости вращения барабана. При изменении настройки скорости дисплей продолжит показывать расчетную скорость вращения барабана на основе количества ножей, скорости скашивания и высоты скашивания, но новая величина также будет отображена.

   Примечание: Скорость вращения барабана можно увеличить или уменьшить, чтобы компенсировать переменное состояние грунта.

Скашивание травы на машине

Примечание: Скашивание травы со скоростью, вызывающей большую нагрузку двигателя, приводит к необходимости регенерации фильтра твердых частиц дизельного двигателя (DPF).

1. Переместите машину на рабочую площадку и выровняйте машину за пределами зоны скашивания для выполнения первого прохода скашивания.
2. Убедитесь в том, что переключатель механизма отбора мощности установлен в положение ВЫКЛЮЧЕНО.
3. Переведите рычаг ограничителя скорости скашивания вперед.
4. Нажмите переключатель регулировки дроссельной заслонки, чтобы установить ВЫСОКУЮ ЧАСТОТУ ХОЛОСТОГО ХОДА двигателя.

5. С помощью джойстика опустите режущие блоки на землю.
6. Нажмите переключатель механизма отбора мощности для подготовки режущих блоков к работе.
7. С помощью джойстика поднимите режущие блоки с земли.
8. Начните движение машины по направлению к зоне скашивания и опустите режущие блоки.

   Примечание: Скашивание травы со скоростью, вызывающей большую нагрузку двигателя, способствует выполнению регенерации фильтра твердых частиц дизельного двигателя (DPF).
9. После завершения прохода скашивания поднимите режущие блоки с помощью джойстика.
10. Выполните разворот «по каплевидной траектории», чтобы быстро выровнять машину для следующего прохода.

Регенерация фильтра твердых частиц дизельного двигателя (DPF)

Фильтр твердых частиц дизельного двигателя (DPF) является частью выхлопной системы. Каталитический нейтрализатор дизельного двигателя в фильтре DPF снижает выброс вредных газов, а сажевый фильтр удаляет сажу из отработавших газов двигателя.

В процессе регенерации фильтра DPF используется тепло отработавших газов для сжигания сажи, накопившейся в сажевом фильтре, с преобразованием сажи в золу и для очистки каналов сажевого фильтра, чтобы отфильтрованные отработавшие газы выходили наружу из фильтра DPF.

Компьютер двигателя контролирует накопление сажи, измеряя обратное давление на фильтре DPF. Если обратное давление слишком высокое, сажа не сжигается в сажевом фильтре при нормальной работе двигателя. Чтобы не допускать засорения фильтра DPF сажей, помните о следующем:

- Пассивная регенерация происходит непрерывно во время работы двигателя – по возможности давайте двигателю поработать на максимальной частоте вращения, чтобы обеспечить регенерацию фильтра DPF.
- Если обратное давление слишком высокое, компьютер двигателя сообщает вам через инфо-центр, когда работают дополнительные процессы (активная регенерация и регенерация со сбросом).
- Прежде чем останавливать двигатель, подождите, пока закончится процесс активной регенерации и регенерации со сбросом.

Эксплуатируйте и выполняйте техобслуживание вашей машины с учетом функции DPF. При нагрузке двигателя на большой частоте холостого хода вырабатывается достаточно высокая температура отработавших газов для регенерации фильтра DPF.

Внимание: **Чтобы сажа медленнее накапливалась в сажевом фильтре, постарайтесь свести к минимуму работу двигателя на холостом ходу или на малых оборотах.**

⚠ ПРЕДОСТЕРЕЖЕНИЕ

Во время регенерации с парковкой или восстановительной регенерации фильтра DPF температура отработавших газов очень высокая (приблизительно 600 °C (1112 °F). Горячие отработавшие газы могут нанести травмы вам или окружающим.

- **Запрещается эксплуатировать двигатель в замкнутом пространстве.**
- **Убедитесь в отсутствии воспламеняющихся материалов вблизи выхлопной системы.**
- **Не касайтесь горячих компонентов выхлопной системы.**
- **Не стойте рядом или вблизи выхлопной трубы машины.**

Накопление сажи в фильтре DPF

- С течением времени в фильтре DPF скапливается сажа в сажевом фильтре. Компьютер двигателя контролирует уровень сажи в фильтре DPF.
- Когда скапливается достаточное количество сажи, компьютер сообщает, что пора произвести регенерацию фильтра твердых частиц дизельного двигателя.
- Регенерация DPF – это процесс, который нагревает фильтр DPF для преобразования сажи в золу.
- В дополнение к предупреждающим сообщениям компьютер снижает мощность, вырабатываемую двигателем, в зависимости от уровня скопления сажи.

Предупреждающие сообщения двигателя – скопление сажи

Уровень индикации	Код неисправности	Номинальная мощность двигателя	Рекомендуемое действие
Уровень 1: предупреждение по двигателю	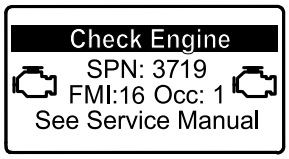 g213866 **Рисунок 31** Check Engine (Проверьте двигатель) SPN 3719, FMI 16	Компьютер снижает мощность двигателя до 85%	Как можно скорее выполните регенерацию с парковкой машины; см. раздел Регенерация с парковкой (страница 39).
Уровень 2: предупреждение по двигателю	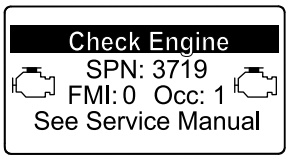 g213867 **Рисунок 32** Check Engine («Проверьте двигатель») SPN 3719, FMI 0	Компьютер снижает мощность двигателя до 50%	Как можно скорее выполните восстановительную регенерацию; см. раздел Восстановительная регенерация (страница 42).

Накопление золы в фильтре DPF

- Более легкая зола выбрасывается через выхлопную систему; более тяжелая собирается в сажевом фильтре.
- Зола – это остаточное вещество после процесса регенерации. С течением времени в фильтре твердых частиц дизельного двигателя накапливается зола, которая не выбрасывается с отработавшими газами.
- Компьютер двигателя рассчитывает количество золы, скопившейся в фильтре DPF.
- Когда накапливается достаточное количество золы, компьютер двигателя отправляет информацию в инфо-центр в виде информационного сообщения системы или предупреждения о неисправности двигателя, чтобы указать на скопление золы в фильтре DPF.
- Информационные и предупреждающие сообщения указывают, что пора провести техобслуживание фильтра DPF.
- В дополнение к предупреждающим сообщениям компьютер снижает мощность, вырабатываемую двигателем в зависимости от уровня скопления золы.

Информационные сообщения инфо-центра и предупреждающие сообщения по двигателю – скопление золы

Информационные сообщения инфо-центра и предупреждающие сообщения по двигателю – скопление золы (cont'd.)

Уровень индикации	Код информационного сообщения или сообщения о неисправности	Снижение частоты вращения двигателя	Номинальная мощность двигателя	Рекомендуемое действие
Уровень 1: информационное сообщение системы	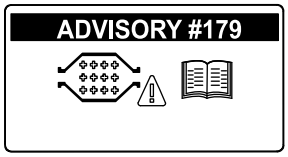 g213865 **Рисунок 33** Информационное сообщение № 179	Отсутствует	100%	Сообщите в ваш отдел техобслуживания, что инфо-центр отображает информационное сообщение № 179.
Уровень 2: предупреждение по двигателю	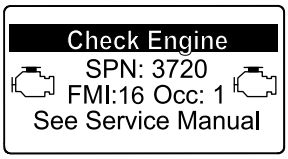 g213863 **Рисунок 34** Check Engine (Проверьте двигатель) SPN 3720, FMI 16	Отсутствует	Компьютер снижает мощность двигателя до 85%	Обслужите фильтр DPF; см. Техническое обслуживание каталитического нейтрализатора дизельного двигателя (DOC) и сажевого фильтра. (страница 54).
Уровень 3: предупреждение по двигателю	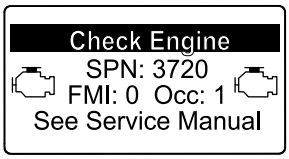 g213864 **Рисунок 35** Check Engine (Проверьте двигатель) SPN 3720, FMI 0	Отсутствует	Компьютер снижает мощность двигателя до 50%	Обслужите фильтр DPF; см. Техническое обслуживание каталитического нейтрализатора дизельного двигателя (DOC) и сажевого фильтра. (страница 54).
Уровень 4: предупреждение по двигателю	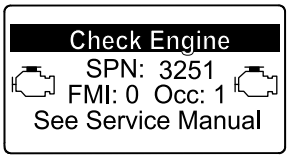 g214715 **Рисунок 36** Check Engine (Проверьте двигатель) SPN 3251, FMI 0	Частота вращения двигателя при максимальном крутящем моменте + 200 об/мин	Компьютер снижает мощность двигателя до 50%	Обслужите фильтр DPF; см. Техническое обслуживание каталитического нейтрализатора дизельного двигателя (DOC) и сажевого фильтра. (страница 54).

Виды регенерации фильтра твердых частиц дизельного двигателя

Виды регенерации фильтра твердых частиц дизельного двигателя, выполняемые во время работы машины:

Вид регенерации	Условия для регенерации DPF	Описание работы фильтра DPF
Пассивная	Происходит во время обычной работы машины на высокой частоте вращения или при высокой нагрузке двигателя.	Инфо-центр не отображает значок, обозначающий пассивную регенерацию. Во время пассивной регенерации в фильтре DPF обрабатываются отработавшие газы при высокой температуре, при этом происходит окисление вредных веществ в отработавших газах и сгорание сажи с преобразованием ее в золу. См. Пассивная регенерация фильтра DPF (страница 37)
Активная	Происходит в результате малой частоты вращения двигателя, малой нагрузки двигателя или после того, как компьютер обнаруживает обратное давление на фильтре DPF.	Когда на инфо-центре появляется значок активной регенерации/регенерации со сбросом , идет процесс активной регенерации. Во время процесса активной регенерации компьютер контролирует входной сигнал дроссельной заслонки, чтобы увеличить температуру отработавших газов и выполнить активную регенерацию. См. Активная регенерация фильтра DPF (страница 38)
Регенерация со сбросом	Происходит после активной регенерации только в том случае, если компьютер обнаруживает, что активная регенерация не снизила уровень сажи в достаточной степени. Также этот вид регенерации происходит после наработки каждых 100 часов, чтобы сбросить на исходные значения базовые показания датчика.	Когда на инфо-центре появляется значок активной регенерации/регенерации со сбросом , идет процесс регенерации. Во время процесса регенерации со сбросом компьютер контролирует входной сигнал дроссельной заслонки и топливные инжекторы, чтобы увеличить температуру отработавших газов во время регенерации. См. Регенерация со сбросом (страница 38)

Виды регенерации фильтра твердых частиц дизельного двигателя, для выполнения которых требуется припарковать машину:

Виды регенерации фильтра твердых частиц дизельного двигателя, для выполнения которых требуется припарковать машину: (cont'd.)

Вид регенерации	Условия для регенерации DPF	Описание работы фильтра DPF
Регенерация с парковкой	Накопление сажи возникает в результате продолжительной работы двигателя на малой частоте вращения или при малой нагрузке. Она также может возникнуть в результате использования неразрешенного к применению топлива или масла. Компьютер обнаруживает обратное давление из-за накопления золы и запрашивает проведение регенерации с парковкой машины.	Когда на инфо-центре появляется значок регенерации с парковкой 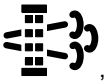, подается запрос на регенерацию. • Как можно скорее выполните регенерацию с парковкой, чтобы не потребовалась восстановительная регенерация. • Для выполнения регенерации с парковкой требуется от 30 до 60 минут. • Бак должен быть заполнен топливом не менее чем на 1/4 объема. • Чтобы выполнить восстановительную регенерацию, необходимо припарковать машину. См. Регенерация с парковкой (страница 39)
Восстановительная	Необходимость ее возникает вследствие игнорирования запроса на регенерацию с парковой и продолжения работы, что приводит к увеличению количества сажи в тот период, когда фильтру DPF уже требуется регенерация с парковкой.	Когда на инфо-центре появляется значок восстановительной регенерации , подается запрос на восстановительную регенерацию. Обратитесь к официальному дистрибьютору компании Toro, чтобы специалист по техобслуживанию произвел восстановительную регенерацию. • Для выполнения восстановительной регенерации требуется до 4 часов. • Бак машины должен быть заполнен топливом не менее чем на 1/2 объема. • Чтобы выполнить восстановительную регенерацию, необходимо припарковать машину. См. Восстановительная регенерация (страница 42)

Пассивная регенерация фильтра DPF

- Пассивная регенерация происходит в процессе нормальной работы двигателя.
- При эксплуатации машины по возможности давайте двигателю поработать на максимальной частоте вращения, чтобы способствовать регенерации фильтра DPF.

Активная регенерация фильтра DPF

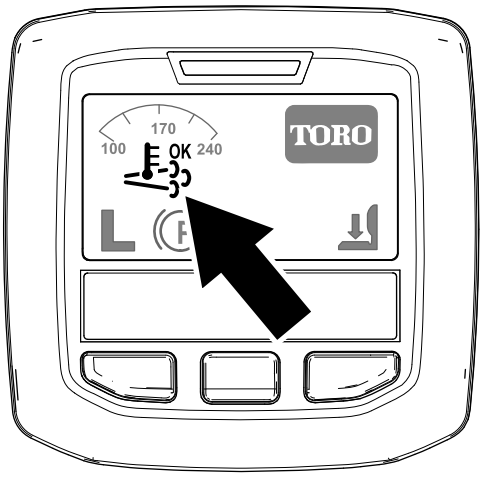

g214711

Рисунок 37

Значок активной регенерации / регенерации со сбросом

- Значок активной регенерации / регенерации со сбросом отображается на дисплее инфо-центра (Рисунок 37).
- Компьютер контролирует входной сигнал дроссельной заслонки, чтобы увеличить температуру отработавших газов.
- При эксплуатации машины по возможности давайте двигателю поработать на максимальной частоте вращения, чтобы способствовать регенерации фильтра DPF.
- Значок 

отображается на дисплее инфо-центра, когда идет процесс активной регенерации.
- По возможности не глушите двигатель и не снижайте его частоту вращения во время выполнения процесса активной регенерации.

  Внимание: **Дайте машине выполнить полный процесс активной регенерации, прежде чем заглушить двигатель.**

  Примечание: Активная регенерация завершается, когда значок 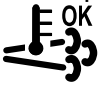

пропадает с дисплея инфо-центра.

Регенерация со сбросом

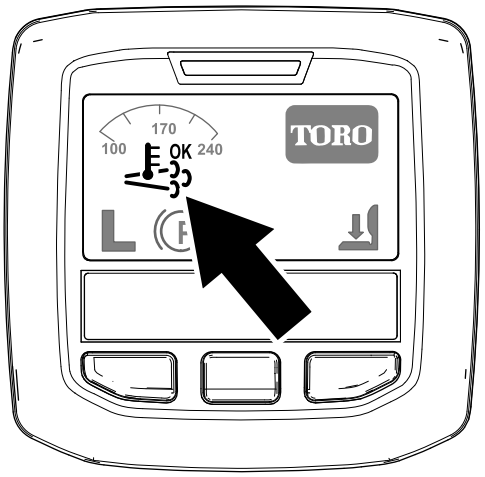

g214711

Рисунок 38

Значок активной регенерации / регенерации со сбросом

- Значок активной регенерации / регенерации со сбросом отображается на дисплее инфо-центра (Рисунок 38).
- Компьютер контролирует входной сигнал дроссельной заслонки и изменяет работу системы впрыска топлива, чтобы увеличить температуру отработавших газов.

  Внимание: **Значок активной регенерации / регенерации со сбросом обозначает, что температура отработавших газов, выбрасываемых из машины, может быть выше, чем при нормальной работе.**
- При эксплуатации машины по возможности давайте двигателю поработать на максимальной частоте вращения, чтобы способствовать регенерации фильтра DPF.
- Значок 

отображается на дисплее инфо-центра, когда идет процесс регенерации со сбросом.
- По возможности не глушите двигатель и не снижайте его частоту вращения во время выполнения процесса регенерации со сбросом.

  Внимание: **Дайте машине выполнить полный процесс регенерации со сбросом, прежде чем заглушить двигатель.**

  Примечание: Регенерация со сбросом завершается, когда значок 

пропадает с дисплея инфо-центра.

Регенерация с парковкой

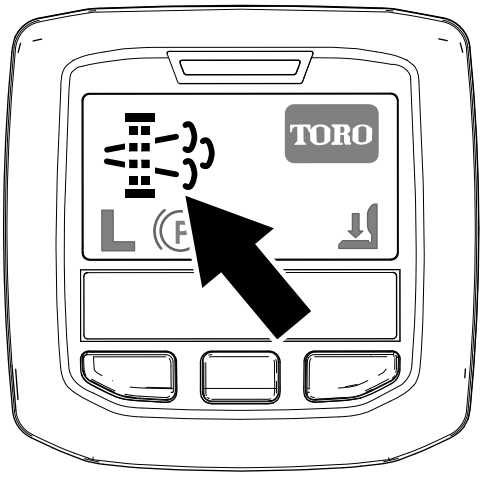

g214713

Рисунок 39

Значок запроса на регенерацию с парковкой

- Значок запроса регенерации с парковкой отображается на дисплее инфо-центра (Рисунок 39).
- Если необходима регенерация с парковкой, инфо-центр отображает предупреждение по двигателю SPN 3719, FMI 16 (Рисунок 40) и компьютер двигателя снижает его мощность до 85%.

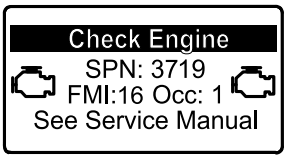

g213866

Рисунок 40

Внимание: **Если вы не выполните регенерацию с парковкой в течение 2 часов, компьютер двигателя снизит его мощность до 50%.**

- Для выполнения регенерации с парковкой требуется от 30 до 60 минут.
- Если вы получили соответствующие полномочия от своей компании, вам необходим ПИН-код для выполнения процесса регенерации с парковкой.

Подготовка к регенерации с парковкой или восстановительной регенерации

1. Убедитесь, что топливный бак машины заполнен по крайней мере на 1/4 объема.
2. Переместите машину на открытый воздух в зону, где нет воспламеняющихся материалов.
3. Поставьте машину на ровной поверхности.
4. Убедитесь, что рычаги управления тягой или движением находятся в положенииНЕЙТРАЛЬ .
5. Опустите режущие блоки (если применимо) и выключите их.
6. Включите стояночный тормоз.
7. Установите регулятор дроссельной заслонки в положение малой ЧАСТОТЫ ХОЛОСТОГО ХОДА.

Выполнение регенерации с парковкой

Примечание: Указания по разблокированию защищенных меню см. в разделе Доступ к защищенным меню (страница 25).

1. Перейдите в защищенное меню и разблокируйте подменю защищенных настроек (Рисунок 41); см. раздел Доступ к защищенным меню (страница 25).

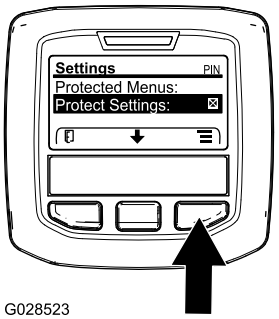

G028523

g028523

Рисунок 41

2. Перейдите в MAIN MENU (ГЛАВНОЕ МЕНЮ), нажмите среднюю кнопку, чтобы перейти вниз к SERVICE MENU (МЕНЮ ТЕХОБСЛУЖИВАНИЯ), и нажмите правую кнопку, чтобы выбрать опцию SERVICE (ТЕХОБСЛУЖИВАНИЕ) (Рисунок 42).

   Примечание: На дисплее инфо-центра в верхнем правом углу появится индикатор ПИН-кода.

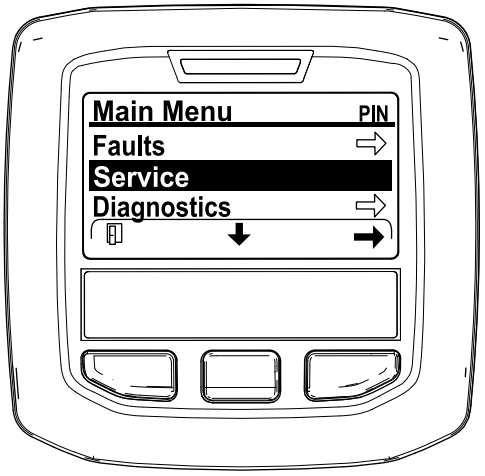

g212371

Рисунок 42

3. В SERVICE MENU (МЕНЮ ТЕХОБСЛУЖИВАНИЯ) нажмите и удерживайте в нажатом положении среднюю кнопку, пока не появится опция DPF REGENERATION (РЕГЕНЕРАЦИЯ DPF), затем нажмите правую кнопку, чтобы выбрать опцию DPF REGENERATION (РЕГЕНЕРАЦИЯ DPF) (Рисунок 43).

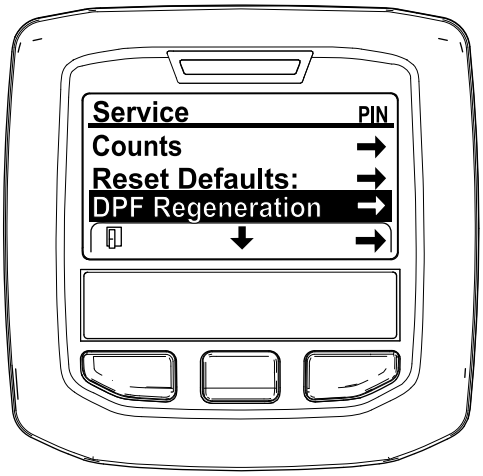

g212138

Рисунок 43

4. Когда появится сообщение "Initiate DPF Regen. Are you sure?" («Начать регенерацию DPF. Вы уверены?»), нажмите среднюю кнопку (Рисунок 44).

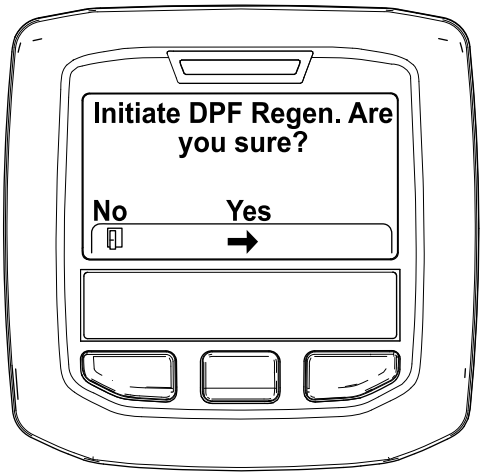

g212125

Рисунок 44

5. Если температура охлаждающей жидкости ниже 60 °C (140 °F), появится сообщение "Insure is running and above 60C/140F" («Убедитесь в том, что двигатель работает и температура выше 60 °C / 140 °F»). (Рисунок 45).

   Наблюдайте за температурой на дисплее и поддерживайте максимальную частоту вращения двигателя, пока температура не достигнет 60 °C (140 °F), затем нажмите среднюю кнопку.

   Примечание: Если температура охлаждающей жидкости выше 60 °C (140 °F), этот экран на дисплее не отображается.

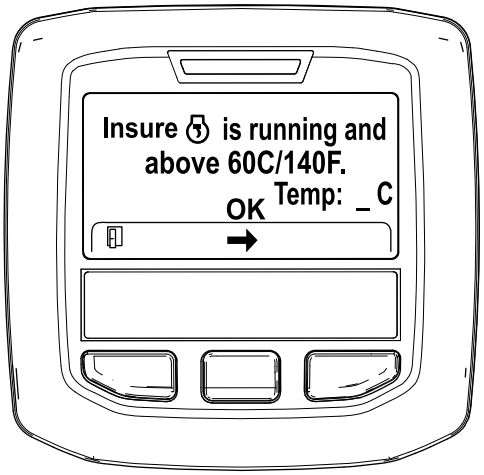

g211986

Рисунок 45

6. Переведите дроссельную заслонку в положение МАЛОЙ ЧАСТОТЫ ВРАЩЕНИЯ ХОЛОСТОГО ХОДА и нажмите среднюю кнопку (Рисунок 46).

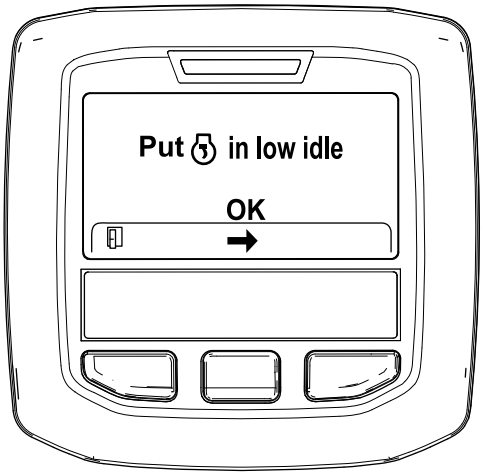

g212372

Рисунок 46

7. Как только начнется процесс регенерации с парковкой, на дисплее появятся следующие сообщения:

   A. «Initiating DPF Regen» («Начало регенерации DPF») (Рисунок 47).

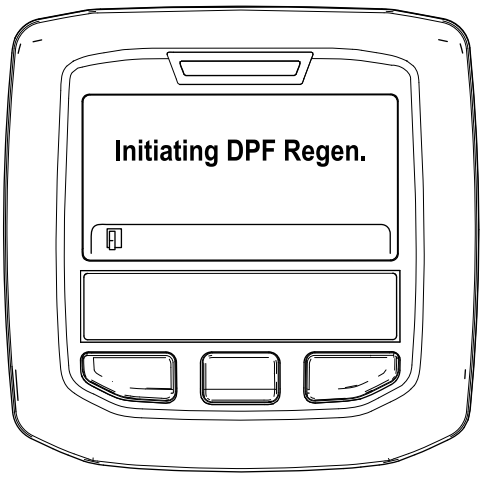

g212405

Рисунок 47

B. «Waiting on » («Ожидание») (Рисунок 48).

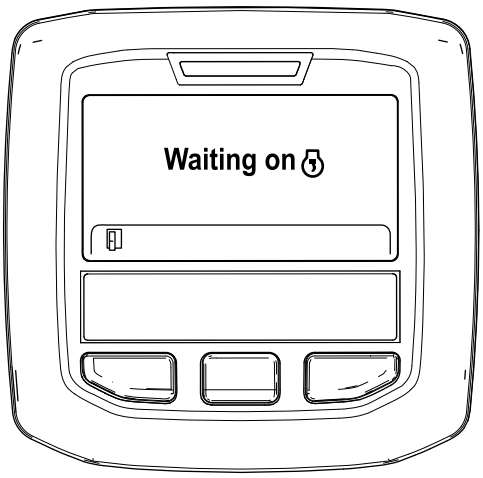

g212406

Рисунок 48

C. Компьютер определяет, идет ли регенерация. На дисплее инфо-центра появится одно из следующих сообщений:

- Если регенерация разрешена, на дисплее инфо-центра появится сообщение «Regen Initiated. Allow up to 30 minutes for completion» («Регенерация запущена. Подождите 30 минут до завершения»). При появлении этого сообщения на дисплее инфо-центра подождите, пока машина не выполнит полный процесс регенерации с парковкой (Рисунок 49).

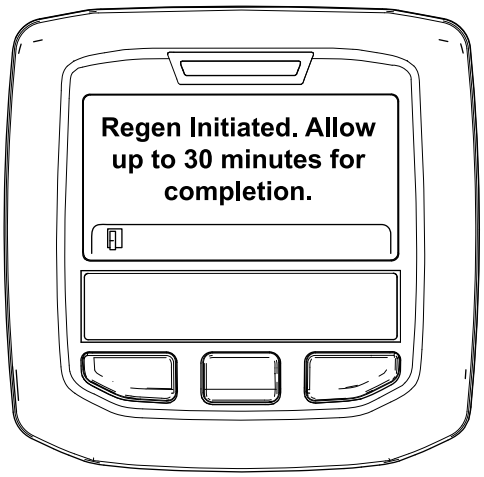

g213424

Рисунок 49

- Если компьютер двигателя не разрешил процесс регенерации, на дисплее инфо-центра появится сообщение «DPF Regen Not Allowed» («Регенерация фильтра DPF запрещена») (Рисунок 50). Нажмите левую кнопку, чтобы перейти на главную страницу.

  Внимание: **Сообщение «DPF Regen Not Allowed» («Регенерация фильтра DPF запрещена») появляется, если вы не выполнили все требования для регенерации или с момента последней регенерации прошло менее 50 часов.**

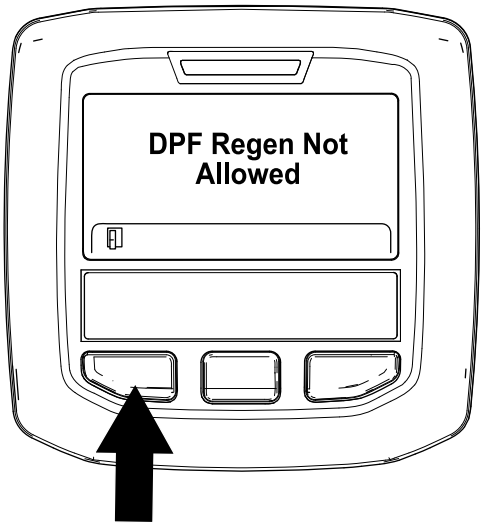

g212410

Рисунок 50

8. Во время выполнения регенерации на дисплее инфо-центра отображается главный экран и следующие значки:



Двигатель холодный – ждите.



Двигатель теплый – ждите.



Двигатель горячий – идет процесс регенерации (показывается процент выполнения).

9. Когда регенерация с парковкой будет завершена, на дисплее инфо-центра появится сообщение «Regen Complete» («Регенерация завершена»). Нажмите левую кнопку, чтобы перейти на главный экран (Рисунок 51).

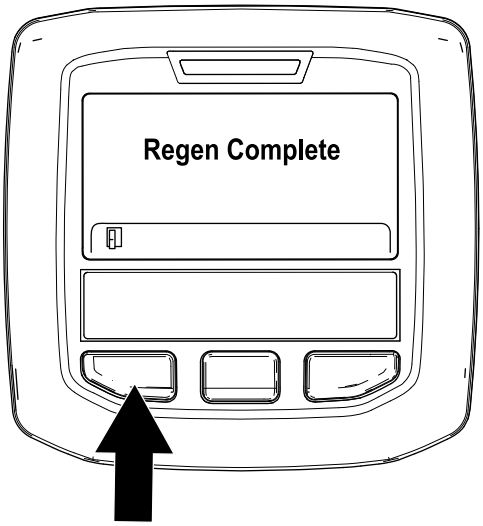

g212404

Рисунок 51

Восстановительная регенерация

- Если вы проигнорируете запрос на регенерацию с парковкой (отображенный на дисплее инфо-центра) и продолжите эксплуатировать машину, в фильтре DPF накопится критический объем сажи.
- Если потребуется восстановительная регенерация, инфо-центр отобразит предупреждение по двигателю SPN 3719, FMI 16 (Рисунок 52) и компьютер двигателя снизит его мощность до 85%.

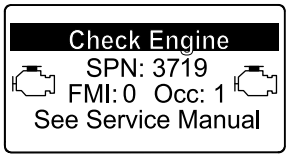

g213867

Рисунок 52

Внимание: **Если вы не выполните восстановительную регенерацию в течение 15 минут, компьютер двигателя снизит его мощность до 50%.**

- Всегда выполняйте восстановительную регенерацию, когда происходит снижение мощности двигателя и регенерация с парковкой не может эффективно очистить фильтр DPF от сажи.
- Для выполнения восстановительной регенерации требуется до 4 часов.
- Для выполнения процесса восстановительной регенерации необходимо пригласить техника от компании-дистрибьютора; обратитесь к официальному дистрибьютору компании Toro.

Регулировка уравновешивания подъемного рычага

Вы можете отрегулировать уравновешивание задних подъемных рычагов режущего блока для компенсации различных состояний грунта и поддержания равномерной высоты скашивания в условиях неровной поверхности или в зонах скопления соломы.

Вы можете отрегулировать каждую уравновешивающую пружину на одну из четырех настроек. Каждое приращение увеличивает или уменьшает уравновешивание режущего блока на 2,3 кг. Пружины можно установить в задней части первого пружинного привода, чтобы снять все уравновешивающее действие (четвертое положение).

1. Расположите машину на горизонтальной поверхности, опустите режущие блоки, остановите двигатель, включите стояночный тормоз и выньте ключ из замка зажигания.
2. Вставьте трубу или аналогичный предмет в длинный конец пружины и поверните его вокруг пружинного привода в нужное положение (Рисунок 53).

⚠ ПРЕДОСТЕРЕЖЕНИЕ

Пружины находятся под натяжением.

Будьте осторожны при их регулировке.

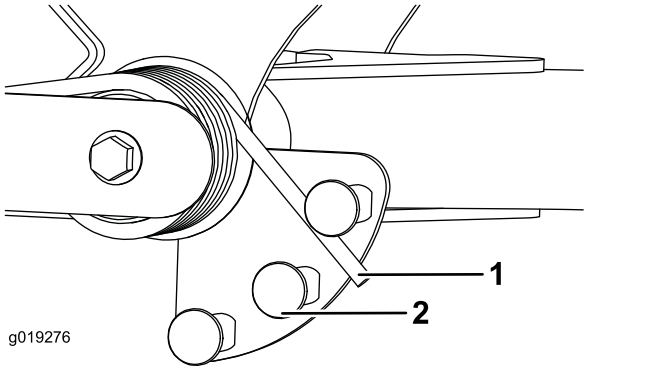

Рисунок 53

1. Пружина
2. Пружинный привод

3. Повторите эту процедуру для другой пружины.

Регулировка положения поворота подъемного рычага

1. Расположите машину на горизонтальной поверхности, опустите режущие блоки, остановите двигатель, включите стояночный тормоз и выньте ключ из замка зажигания.
2. Переключатель подъемного рычага расположен под гидравлическим баком позади переднего правого подъемного рычага (Рисунок 54).
3. Ослабьте крепежные винты переключателя (Рисунок 54) и переместите переключатель вниз, чтобы увеличить высоту поворота подъемного рычага, или переместите переключатель вверх, чтобы уменьшить высоту поворота подъемного рычага. Затяните крепежные винты.

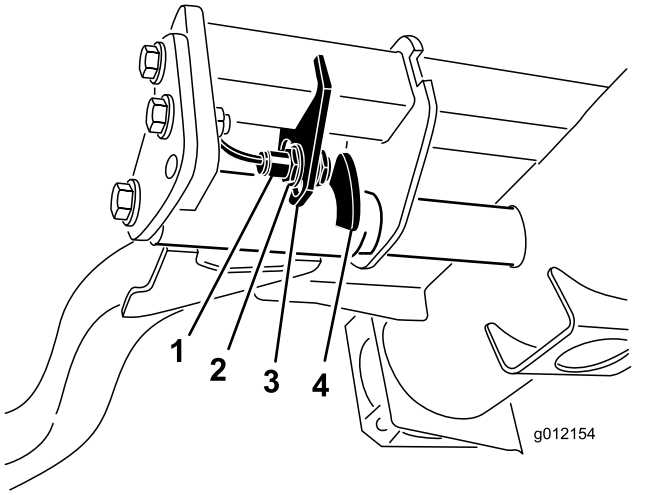

Рисунок 54

1. Переключатель
2. Измерительное устройство подъемного рычага

Толкание или буксировка машины

В случае аварии машину можно перемещать толканием или буксировкой, предварительно активировав перепускной клапан в гидравлическом насосе переменного объема.

Внимание: **Не допускается толкать или буксировать машину со скоростью выше 3-4,8 км/ч, т.к. может выйти из строя внутренняя трансмиссия. При толкании или буксировке машины всегда должен быть открыт перепускной клапан.**

1. Перепускной клапан расположен с левой стороны гидростата (Рисунок 55). Чтобы открыть клапан и обеспечить внутренний перепуск масла, поверните болт на 1,5 оборота. Поскольку производится перепуск жидкости, машину можно медленно двигать без повреждения трансмиссии.

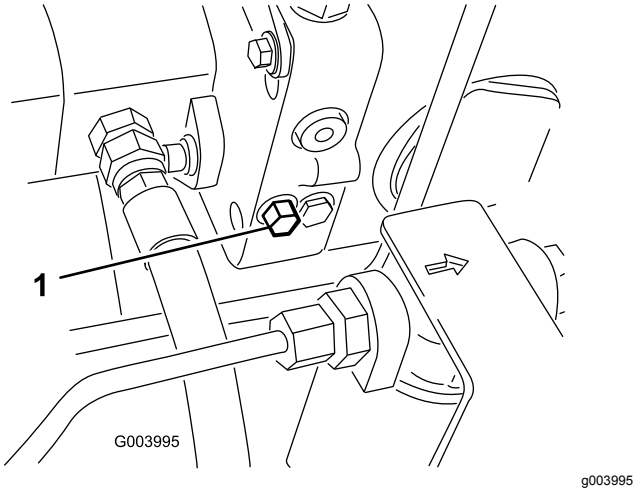

Рисунок 55

1. Перепускной клапан

2. Перед пуском двигателя закройте перепускной клапан. Однако не превышайте крутящий момент 7-11 Нм при закрытии клапана.

   Внимание: **Если двигатель будет работать при открытом перепускном клапане, произойдет перегрев трансмиссии.**

Точки подъема на домкрате

Примечание: Если необходимо, для поддержки машины используйте подъемные опоры.

- В передней части используйте прямоугольную подкладку под трубой моста внутри каждого переднего колеса (Рисунок 56).

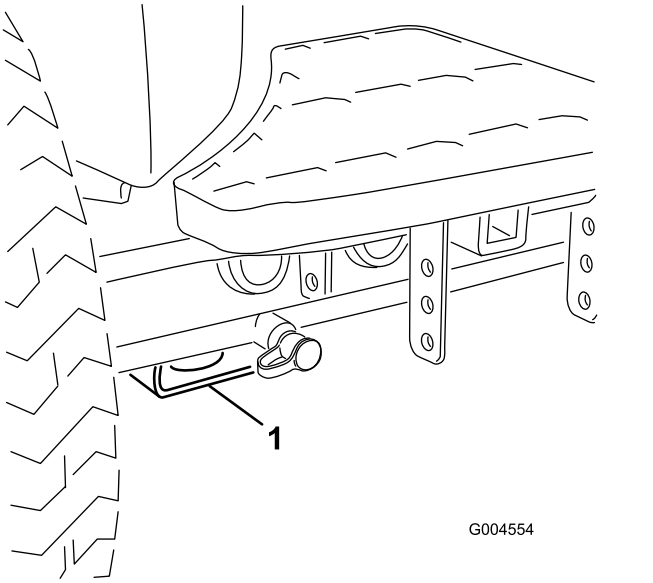

Рисунок 56

1. Передняя точка подъема на домкрате

- В задней части – используйте прямоугольную трубу на заднем мосту.

Места крепления

- В передней части – используйте отверстие в прямоугольной подкладке под трубой моста внутри каждого переднего колеса (Рисунок 57).

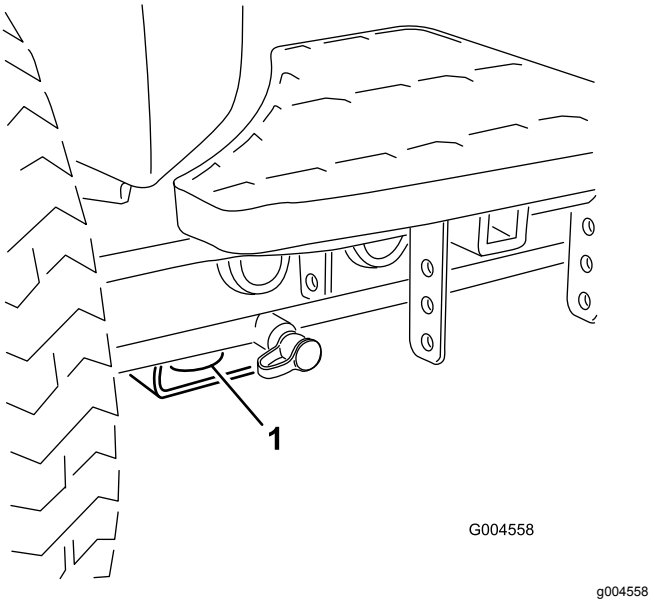

Рисунок 57

1. Передняя точка крепления

- В задней части используйте каждую сторону машины на задней раме (Рисунок 58).

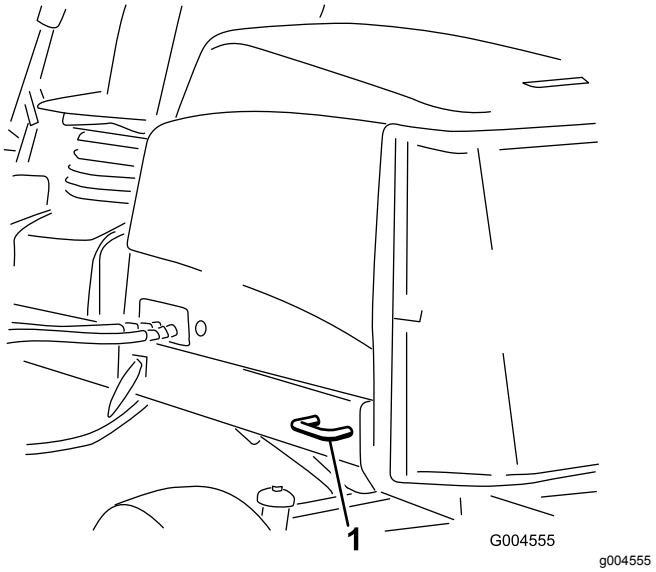

Рисунок 58

1. Задняя точка крепления

Описание диагностического индикатора

Машина оборудована диагностическим индикатором, который сообщает об обнаруженной неисправности в машине. Диагностический индикатор расположен в инфо-центре над дисплеем (Рисунок 59). Когда машина работает правильно и выключатель зажигания установлен в положение «Вкл./работа», диагностический индикатор контроллера включается на короткое время, чтобы показать, что он работает надлежащим образом. Когда появляется рекомендательное сообщение по машине, индикатор загорится, показывая, что есть сообщение. Когда появляется сообщение о неисправности машины, индикатор будет мигать, пока неисправность не будет устранена.

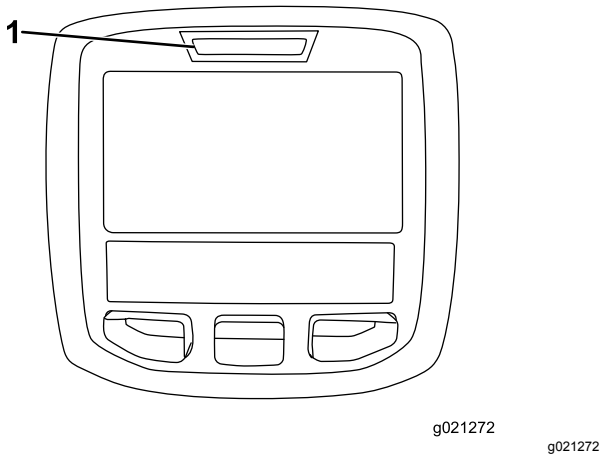

Рисунок 59

1. Диагностический индикатор

Проверка блокировочных выключателей

Переключатели блокировки предназначены для предотвращения прокручивания или запуска двигателя в случае, когда педаль тяги не находится в положении «Нейтральное», переключатель «Включено/выключено» не находится в положении «Выключено» и рычаг управления опусканием для скашивания / поднятием не находится в положении «Нейтральное». Кроме того, двигатель должен остановиться при нажатии педали тяги, когда оператор не находится на сиденье или когда стояночный тормоз оставлен включенным.

⚠ ПРЕДОСТЕРЕЖЕНИЕ

В случае отсоединения или повреждения защитных блокировочных выключателей машина может неожиданно заработать и нанести травму оператору.

- **Не вмешивайтесь в работу блокировочных выключателей.**
- **Ежедневно проверяйте работу блокировочных выключателей и заменяйте любые поврежденные переключатели перед эксплуатацией машины.**

Проверка работы блокировочных выключателей

1. Установите машину на горизонтальной поверхности, опустите режущие блоки, заглушите двигатель и включите стояночный тормоз.

2. Поверните ключ зажигания в положение «Вкл.», но не запускайте двигатель.
3. Найдите соответствующую функцию переключателя в диагностическом меню инфо-центра.
4. Выполните переключение каждого выключателя по отдельности из разомкнутого в замкнутое состояние (т.е. сядьте на сиденье, нажмите на педаль тяги и т.п.), при этом следите за изменением соответствующего состояния выключателя. Повторите эти действия для всех выключателей, положение которых вы можете изменить вручную.
5. Если выключатель замкнут, а соответствующий индикатор не изменяет своего состояния, проверьте всю проводку и соединения до этого выключателя и (или) проверьте выключатели с помощью омметра. Замените все неисправные выключатели и отремонтируйте всю неисправную электропроводку.

Примечание: Дисплей инфо-центра также предусматривает возможность обнаружения, какие выходные электромагниты или реле включены. Этот способ позволяет быстро определить, является ли неисправность машины электрической или гидравлической.

Проверка выходных функций

1. Установите машину на горизонтальной поверхности, опустите режущие блоки, заглушите двигатель и включите стояночный тормоз.
2. Поверните ключ зажигания в положение «Вкл.» и запустите машину.
3. Найдите соответствующую функцию выхода в диагностическом меню инфо-центра.
4. Сядьте на сиденье и попробуйте привести в действие нужную функцию машины. Должно измениться состояние соответствующих выходов, показывая, что электронный модуль управления (ECM) включил эту функцию.

Примечание: Если нужные индикаторы выходов не загораются, проверьте, чтобы соответствующие переключатели входов были в нужных положениях, чтобы данная функция могла сработать. Проверьте правильность работы функции переключателя.

Если индикаторы выходов загораются правильно, но машина не работает надлежащим образом, это указывает на проблему, не связанную с электрической частью. При необходимости произведите ремонт.

Функции электромагнита гидравлического клапана

Используйте список ниже, чтобы найти расположение и описание различных функций электромагнитов в гидравлическом коллекторе. Чтобы функция смогла сработать, на соответствующий электромагнит должно быть подано питание.

Электромагнит	Функция
SP2	Контур переднего барабана
SP1	Контур заднего барабана
SVRV	Подъем/опускание режущих блоков
SV1	Подъем/опускание передних режущих блоков
SV3	Подъем/опускание задних режущих блоков
SV2	Подъем любых режущих блоков

Советы по эксплуатации

Ознакомление с функциями

Перед скашиванием травы попрактикуйтесь в работе с машиной на открытой местности. Запустите и остановите двигатель. Двигайтесь на машине передним и задним ходом. Опускайте и поднимайте режущие блоки, включайте и выключайте барабаны. Когда вы почувствуете, что хорошо освоили машину, потренируйтесь работать вниз и вверх по склонам на разных скоростях.

Система предупреждения

Если во время работы загорится предупреждающий сигнал, немедленно прекратите работу на машине и устраните неисправность, прежде чем продолжать работу. Управление неисправной машиной может привести к серьезному повреждению.

Скашивание

Запустите двигатель и переведите переключатель скорости двигателя в положение Fast (Быстро). Переведите переключатель «Включено/выключено» в положение «Включено» и используйте рычаг управления опусканием при скашивании и поднятием для управления режущими блоками (передние режущие блоки специально опускаются раньше, чем задние). Для движения вперед и скашивания травы нажмите педаль тяги вперед.

Транспортировка

Переведите переключатель «Включено/выключено» в положение «Выключено» и поднимите режущие блоки в положение транспортировки. Переведите переключатель скашивания/транспортировки в транспортное положение. При переезде между объектами будьте внимательны, чтобы случайно не повредить машину или режущие блоки. Управляя машиной на склонах, будьте чрезвычайно осторожны. Для предотвращения опрокидывания двигайтесь медленно и избегайте резких поворотов на склонах. Для рулевого управления опустите режущие блоки при движении вниз по склону.

Техническое обслуживание

Примечание: Определите левую и правую стороны машины относительно рабочего места оператора.

Рекомендуемый график(и) технического обслуживания

Периодичность технического обслуживания	Порядок технического обслуживания
Через первый час	• Затяните зажимные гайки колеса с моментом 94 – 122 Н-м.
Через первые 10 часа	• Затяните зажимные гайки колеса с моментом 94 – 122 Н-м. • Проверьте натяжение ремня генератора.
Перед каждым использованием или ежедневно	• Проверьте систему охлаждения. • Проверьте уровень гидравлической жидкости. • Проверьте контакт барабана с неподвижным ножом. • Проверьте работу блокировочных выключателей. • Проверьте уровень масла в двигателе. • Удалите загрязнения из сетчатого фильтра и радиатора/маслоохладителя (более часто при работе в условиях сильных загрязнений). • Осмотрите гидравлические трубопроводы и шланги на наличие утечек, перекрученных труб, незакрепленных опор, износа, незатянутой арматуры, атмосферной и химической коррозии.
Через каждые 50 часов	• Смажьте консистентной смазкой подшипники и втулки. (Смазывайте их сразу после каждой мойки и независимо от указанного интервала.) • Проверьте состояние аккумулятора и очистите его. • Проверьте подсоединения кабелей к аккумулятору.
Через каждые 100 часов	• Осмотрите шланги системы охлаждения. • Проверьте натяжение ремня генератора.
Через каждые 200 часов	• Проверьте предварительную нагрузку подшипника барабана.
Через каждые 250 часов	• Затяните зажимные гайки колеса с моментом 94 – 122 Н-м. • Замените моторное масло и фильтр.
Через каждые 400 часов	• Произведите обслуживание воздухоочистителя. (Если индикатор воздухоочистителя становится красным, то воздухоочиститель требует обслуживания до наступления установленного срока. В особо грязных или пыльных условиях обслуживание следует производить чаще.) • Замена корпуса топливного фильтра. • Замените топливный фильтр двигателя. • Проверьте топливные трубопроводы и соединения на ухудшение качества, повреждения или ослабление соединений.
Через каждые 800 часов	• Проверьте схождение задних колес • Замените гидравлическую жидкость. • Замените гидравлические фильтры (если индикатор интервала технического обслуживания находится в красной зоне, необходима более частая замена). • Заправьте смазкой подшипники задних колес.
Через каждые 6000 часов	• Разберите, очистите и соберите сажевый фильтр в фильтре DPF. или очистите сажевый фильтр, если на дисплее инфо-центра появляются сообщения об ошибках двигателя SPN 3720 FMI 16, SPN 3720 FMI 0 или SPN 3720 FMI 16.
Через каждые 2 года	• Промойте систему охлаждения и замените охлаждающую жидкость. • Слейте и промойте гидравлический бак. • Замените все движущиеся шланги.

Перечень операций ежедневного технического обслуживания

Скопируйте эту страницу для повседневного использования.

Позиция проверки при техобслуживании	Дни недели:						
	Пн.	Вт.	Ср.	Чт.	Пт.	Сб.	Вс.
Проверьте работу защитных блокировок.							
Проверьте работу тормоза.							
Проверьте уровень моторного масла и топлива.							
Опорожните водоотделитель для топлива.							
Проверьте индикатор засорения воздушного фильтра.							
Проверьте радиатор и решетку на наличие мусора.							
Убедитесь в отсутствии необычных шумов двигателя.[1]							
Убедитесь в отсутствии необычных шумов при эксплуатации.							
Проверьте уровень масла в гидравлической системе.							
Проверьте индикатор гидравлического фильтра.[2]							
Проверьте гидравлические шланги на отсутствие повреждений.							
Проверьте машину на наличие утечек жидкостей.							
Проверьте давление в шинах.							
Проверьте работу приборов.							
Проверьте регулировку контакта барабана с неподвижным ножом.							
Проверьте регулировку высоты скашивания.							
Проверьте наличие консистентной смазки во всех масленках. [3]							
Восстановите поврежденное лакокрасочное покрытие.							

1. В случае затрудненного пуска, чрезмерного дымления или неровной работы двигателя проверьте запальную свечу и сопла инжектора.

2. Производите проверку при работающем двигателе, когда масло находится при рабочей температуре.

3. Незамедлительно после каждой мойки, независимо от указанного интервала.

Отметки о проблемных зонах

Проверку выполнил:		
Позиция	**Дата**	**Информация**
1		
2		
3		
4		
5		
6		
7		
8		

Внимание: **Обращайтесь к *руководству по эксплуатации двигателя* для получения дополнительной информации о процедурах технического обслуживания.**

Примечание: Ищете *Электрическую схему* или *Гидравлическую схему* для своей машины? Закажите нужную схему, посетив веб-сайт www.Toro.com, где можно найти модель своей машины, перейдя по ссылке Manuals («Руководства») на главной странице.

Таблица интервалов технического обслуживания

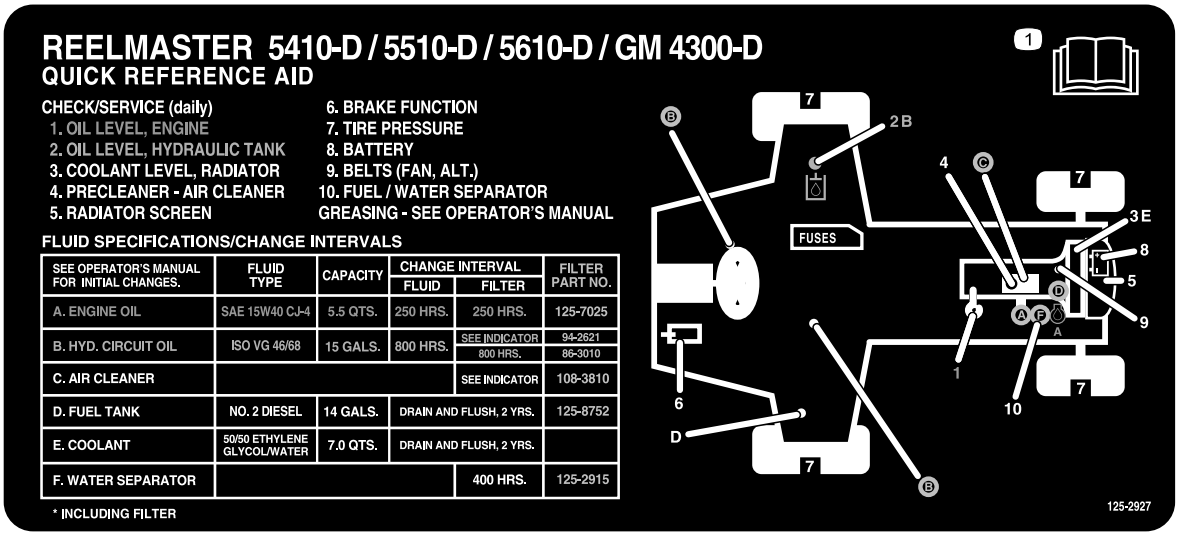

decal125-2927

Рисунок 60

⚠ ПРЕДОСТЕРЕЖЕНИЕ

Если вы оставите ключ в замке зажигания, кто-нибудь может случайно запустить двигатель и нанести серьезные травмы вам или окружающим.

Перед выполнением любого технического обслуживания вынимайте ключ из замка зажигания.

Смазка подшипников и втулок

Если вы эксплуатируете машину в нормальных условиях, заправляйте все масленки подшипников и втулок через **каждые 50 часов работы** универсальной консистентной смазкой №2 на литиевой основе. Смазывайте подшипники и втулки **сразу** после каждой мойки и независимо от указанного интервала.

Местонахождение и количество масленок:

- Вал привода насоса (3) (Рисунок 61)

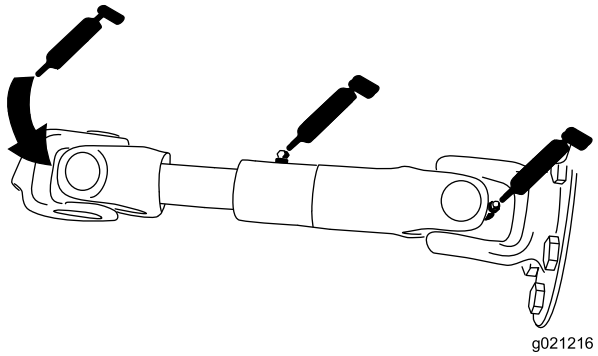

Рисунок 61

- Цилиндры подъемного рычага режущего блока (по 2 шт.) (Рисунок 62)

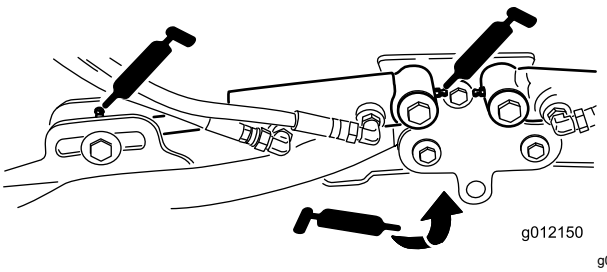

Рисунок 62

- Оси поворота подъемного рычага (по 1 шт.) (Рисунок 62)
- Несущая рама и ось поворота режущего блока (по 2 шт.) (Рисунок 63)

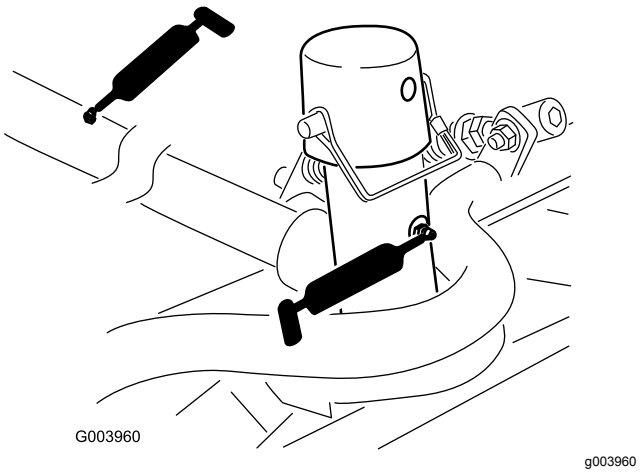

Рисунок 63

- Оси поворота подъемного рычага (по 1 шт.) (Рисунок 64)

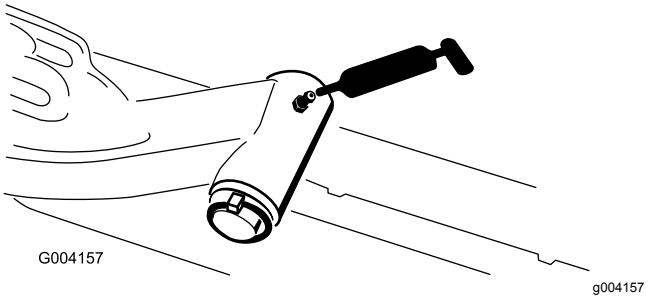

Рисунок 64

- Тяги заднего моста (2 шт.) (Рисунок 65)

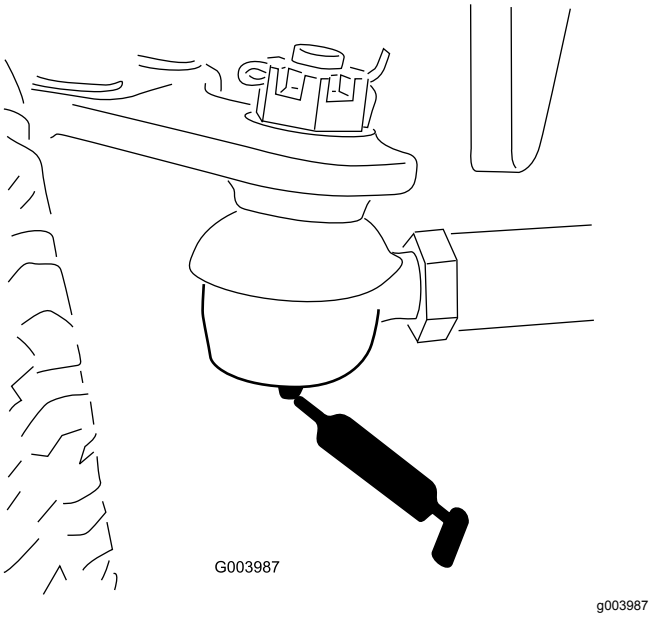

Рисунок 65

- Ось поворота моста (1 шт.) (Рисунок 66)

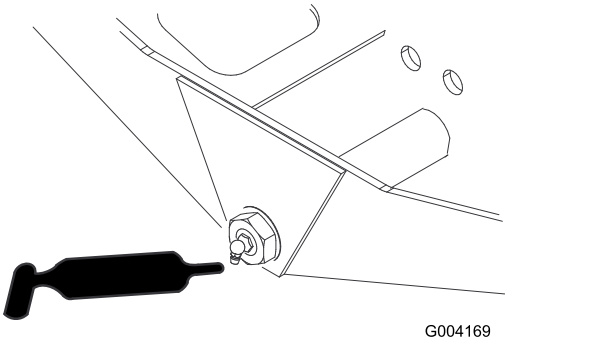

Рисунок 66

- Шаровые опоры гидроцилиндра рулевого управления (2 шт.) (Рисунок 67)

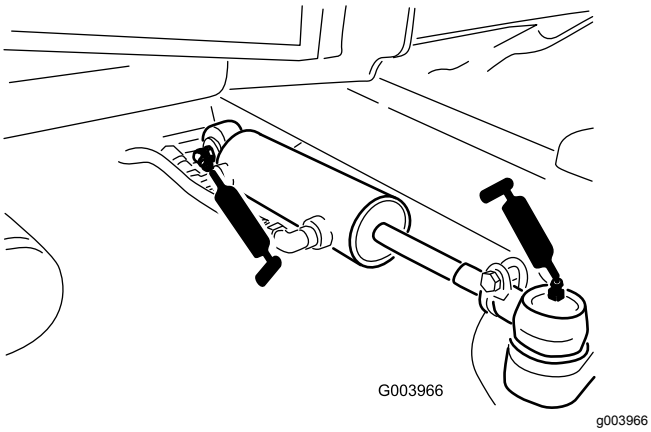

Рисунок 67

- Педаль тормоза (1 шт.) (Рисунок 68)

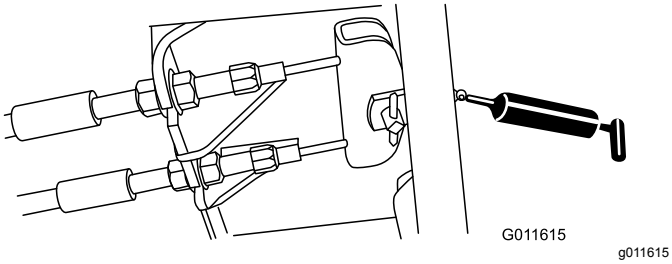

Рисунок 68

Техническое обслуживание двигателя

Обслуживание воздухоочистителя

Проверьте корпус воздухоочистителя на наличие повреждений, которые могли бы вызвать утечку воздуха. При наличии повреждений замените корпус. Проверьте всю систему воздухозабора на наличие утечек, повреждений или ослабления шланговых хомутов.

Обслуживание фильтра воздухоочистителя следует производить только после покраснения индикатора необходимости обслуживания(Рисунок 69). Замена воздушного фильтра без необходимости только повышает вероятность попадания грязи в двигатель при извлечении фильтра.

Внимание: **Убедитесь в том, что крышка установлена правильно и уплотнена по корпусу воздухоочистителя.**

1. Отпустите защелки, фиксирующие крышку воздухоочистителя на его корпусе (Рисунок 69).

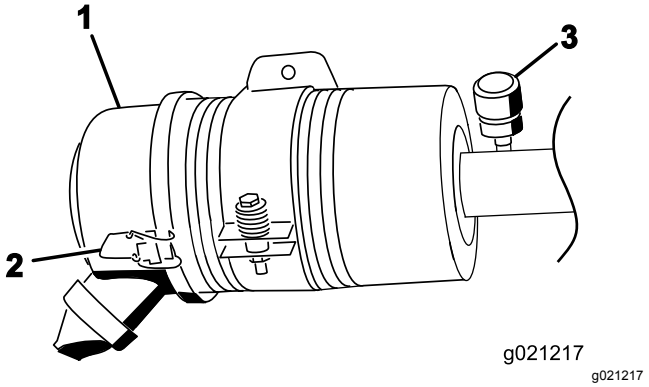

Рисунок 69

1. Крышка воздухоочистителя
2. Защелка крышки воздухоочистителя
3. Индикатор необходимости технического обслуживания воздухоочистителя

2. Снимите крышку с корпуса воздухоочистителя. Перед демонтажем фильтра удалите значительные скопления мусора, откладывающиеся между наружной стороной фильтра и корпусом, с помощью сжатого воздуха низкого давления (40 фунтов на кв. дюйм,

чистый и сухой). **Не используйте сжатый воздух высокого давления, который может занести грязь через фильтр в воздухозаборный тракт.**

Описанный процесс очистки предотвращает проникновение мусора в воздухозабор при снятии фильтра.

3. Снимите и замените фильтр (Рисунок 70).

   Очищать использованный элемент не рекомендуется из-за возможности повреждения фильтрующей среды. Проверьте новый фильтр на отсутствие повреждений при транспортировке, осмотрев уплотнительный конец фильтра и корпус. **Не используйте поврежденный фильтрующий элемент.** Вставьте новый фильтр, нажимая на наружный обод элемента, чтобы посадить его в корпус. **Не давите на упругую середину фильтра.**

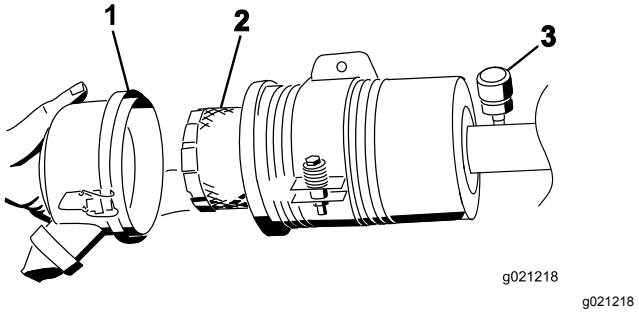

g021218

Рисунок 70

1. Крышка воздухоочистителя
2. Фильтр воздухоочистителя
3. Индикатор воздухоочистителя

4. Очистите канал для выброса грязи, расположенный в съемной крышке. Извлеките из крышки резиновый выпускной клапан, очистите полость и поставьте выпускной клапан на место.
5. Для ориентации крышки установите резиновый выпускной клапан в нижнее положение – примерно между «5 и 7 часами» при взгляде с торца.
6. Зафиксируйте защелки.

Проверка уровня и замена моторного масла

Характеристики масла

Используйте высококачественное моторное масло с низким содержанием золы, которое соответствует следующим техническим условиям или превосходит их:

- Эксплуатационная категория CJ-4 или выше по классификации API
- Эксплуатационная категория E6 по классификации ACEA
- Эксплуатационная категория DH-2 по классификации JASO

Внимание: **Использование моторного масла, отличного от категории API CJ-4 или выше, ACEA E6 или JASO DH-2, может привести к закупориванию фильтра твердых частиц дизельного двигателя или вызвать повреждение двигателя.**

Используйте моторное масло следующей категории вязкости:

- Предпочтительный тип масла: SAE 15W-40 (свыше 0 °F)
- Возможный вариант масла: SAE 10W-30 или 5W-30 (при любой температуре)

Ваш официальный дистрибьютор компании Toro может предложить высококачественное моторное масло Toro с вязкостью 15W-40 или 10W-30. Номера масла см. в каталоге запчастей.

Проверка уровня масла в двигателе

Интервал обслуживания: Перед каждым использованием или ежедневно

Внимание: **Проверяйте уровень масла в двигателе. Если уровень масла находится выше отметки Full (Полный) на щупе, моторное масло могло оказаться разбавленным топливом.**

Если уровень масла находится выше отметки Full (Полный), замените моторное масло.

Лучше всего проверять уровень масла на холодном двигателе, перед его первым запуском в этот день. Если он уже поработал, перед проверкой дайте маслу стечь в поддон (не менее 10 минут). Если уровень масла на щупе находится на метке Add (Добавить) или ниже, долейте масло так, чтобы его уровень доходил до отметки Full (Полный). **Не переполняйте двигатель маслом**.

Внимание: **Следите за тем, чтобы уровень масла двигателя находился между верхним и нижним пределами по измерителю уровня масла; работа двигателя со слишком большим или слишком малым количеством масла может привести к отказу двигателя.**

1. Установите машину на ровной горизонтальной поверхности. Откройте защелки крышки двигателя.

2. Откройте крышку двигателя.
3. Извлеките масломерный щуп, протрите его, вставьте в трубку и снова извлеките. Уровень масла должен находиться между отметками FULL (ПОЛНЫЙ) и ADD (ДОБАВИТЬ) (Рисунок 71).

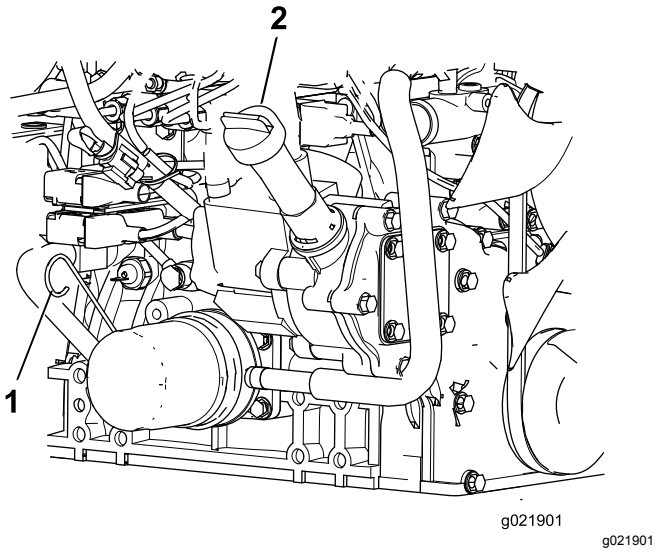

Рисунок 71

1. Масломерный щуп
2. Крышка маслозаливной горловины

4. Если уровень масла низкий, снимите крышку заливной горловины и добавляйте масло до тех пор, пока его уровень не будет находиться между отметками FULL (ПОЛНЫЙ) и ADD (ДОБАВИТЬ) (Рисунок 71).

   Примечание: Не допускайте переполнения.
5. Установите на место крышку заливного отверстия и масломерный щуп.
6. Закройте крышку двигателя и закрепите ее защелками.

Емкость картера двигателя

5,2 л с фильтром.

Замена моторного масла и масляного фильтра

Интервал обслуживания: Через каждые 250 часов—Замените моторное масло и фильтр.

1. Снимите сливную пробку и дайте маслу стечь в сливной поддон (Рисунок 72).

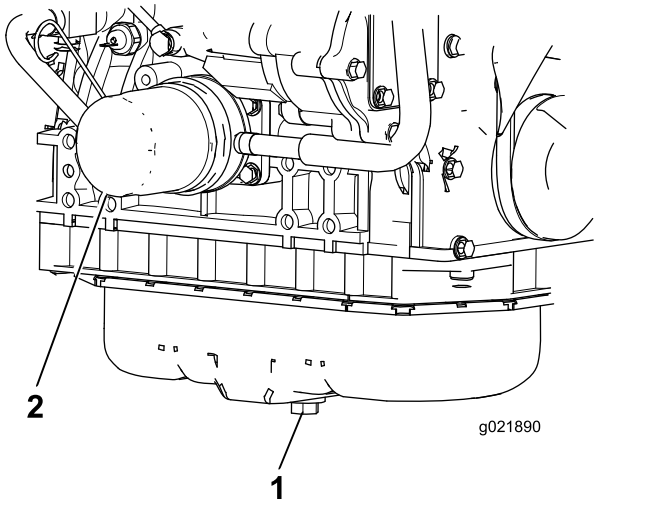

Рисунок 72

1. Пробка слива моторного масла
2. Масляный фильтр

2. Когда все масло будет слито, установите сливную пробку на место.
3. Снимите масляный фильтр (Рисунок 72).
4. Перед установкой нового фильтра нанесите на его уплотнение тонкий слой чистого масла.

   Внимание: **Не перетягивайте фильтр.**
5. Залейте масло в картер двигателя; см. Проверка уровня масла в двигателе (страница 53).

Техническое обслуживание каталитического нейтрализатора дизельного двигателя (DOC) и сажевого фильтра.

Интервал обслуживания: Через каждые 6000 часов или очистите сажевый фильтр, если на дисплее инфо-центра появляются сообщения об ошибках двигателя SPN 3720 FMI 16, SPN 3720 FMI 0 или SPN 3720 FMI 16.

- Если на дисплее инфо-центра появилось ИНФОРМАЦИОННОЕ СООБЩЕНИЕ 179, это означает, что фильтр DPF приближается к рекомендуемому моменту проведения техобслуживания каталитического нейтрализатора и сажевого фильтра дизельного двигателя.

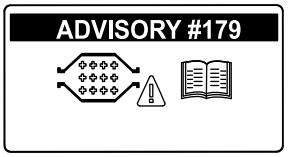

g213865

Рисунок 73

- Если на дисплее инфо-центра появляются следующие сообщение о неисправностях двигателя: CHECK ENGINE SPN 3251 FMI 0 («Проверьте двигатель», SPN 3251 FMI 0) , CHECK ENGINE SPN 3720 FMI 0 («Проверьте двигатель», SPN 3720 FMI 0) или CHECK ENGINE SPN 3720 FMI 16 («Проверьте двигатель», SPN 3720 FMI 16) (Рисунок 74), очистите сажевый фильтр, выполнив следующие действия:

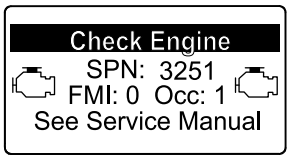

g214715

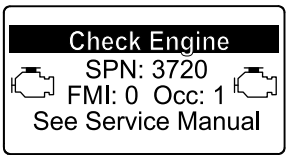

g213864

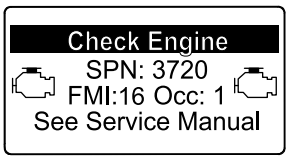

g213863

Рисунок 74

1. См. раздел по двигателю в *Руководстве по техобслуживанию*, где приведена информация по разборке и сборке каталитического нейтрализатора дизельного двигателя и сажевого фильтра в фильтре DPF.
2. Обратитесь к официальному дистрибьютору компании Toro, чтобы получить соответствующие запчасти или произвести обслуживание каталитического нейтрализатора дизельного двигателя (DOC) и сажевого фильтра.
3. Свяжитесь с официальным дистрибьютором компании Toro, чтобы он произвел сброс соответствующей настройки электронного блока управления (ECU) двигателя после установки чистого фильтра DPF.

Техническое обслуживание топливной системы

⚠ ОПАСНО

При определенных условиях дизельное топливо и пары топлива являются легковоспламеняющимися и взрывоопасными. Возгорание или взрыв топлива могут вызвать ожоги у людей и повредить имущество.

- **Пользуйтесь воронкой и заправляйте топливный бак вне помещения, на открытом месте, при неработающем и холодном двигателе. Удалите следы разлитого топлива.**
- **Не заправляйте топливный бак до предела. Доливайте топливо в топливный бак, не доходя 6–13 мм до нижней границы заливной горловины. Это пустое пространство в баке позволит топливу расширяться.**
- **Запрещается курить при работе с топливом. Держитесь подальше от открытого пламени и от мест, где пары топлива могут воспламениться от искр.**
- **Храните топливо в чистой, разрешенной правилами техники безопасности емкости с закрытой крышкой.**

Обслуживание водоотделителя

Интервал обслуживания: Через каждые 400 часов

Сливайте воду или другие загрязнения из водоотделителя ежедневно (Рисунок 75). Через каждые 400 часов работы замените корпус фильтра.

1. Подставьте под топливный фильтр чистую емкость.
2. Ослабьте затяжку пробки сливного отверстия в нижней части корпуса топливного фильтра и откройте вентиляционное отверстие в верхней части крепления корпуса.

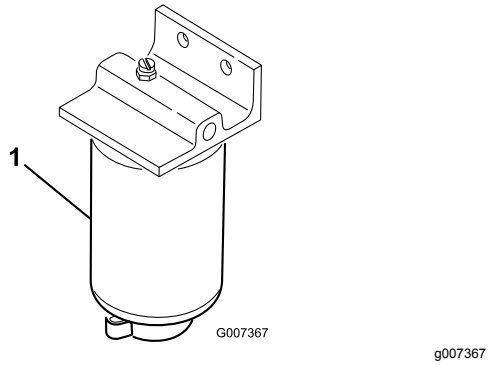

Рисунок 75

1. Корпус фильтра/ водоотделителя

3. Очистите область вокруг крепления корпуса фильтра.
4. Снимите корпус фильтра и очистите монтажную поверхность.
5. Смажьте прокладку на корпусе фильтра чистым маслом.
6. Завинчивайте корпус фильтра вручную до тех пор, пока прокладка не коснется монтажной поверхности, после чего поверните его дополнительно на 1/2 оборота.
7. Затяните пробку сливного отверстия в нижней части корпуса топливного фильтра и закройте вентиляционное отверстие в верхней части крепления корпуса.

Техническое обслуживание топливного фильтра двигателя

Интервал обслуживания: Через каждые 400 часов

Топливный фильтр двигателя необходимо заменять через каждые 400 часов работы.

1. Очистите поверхность вокруг головки топливного фильтра (Рисунок 76).

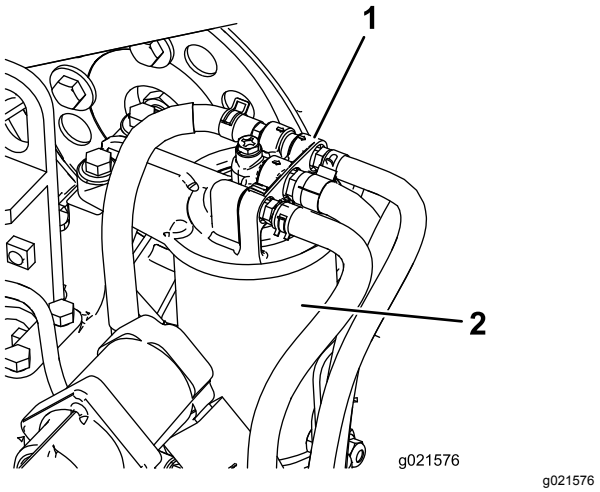

Рисунок 76

1. Головка топливного фильтра
2. Топливный фильтр

2. Снимите фильтр и очистите монтажную поверхность головки фильтра (Рисунок 76).
3. Смажьте прокладку фильтра чистым моторным маслом. См. дополнительную информацию в Руководстве по двигателю для оператора, прилагаемом к машине.
4. Вверните сухой корпус фильтра вручную, пока прокладка не войдет в контакт с головкой фильтра, затем доверните корпус еще на пол-оборота.
5. Запустите двигатель и проверьте на отсутствие утечек вокруг головки топливного фильтра.

Проверка топливных трубопроводов и соединений

Проверяйте топливные трубопроводы и соединения через каждые 400 часов работы, но не менее одного раза в год. Проверьте их на ухудшение качества, повреждения или ослабление соединений.

Сетчатый фильтр топливозаборной трубы

Топливозаборная труба, расположенная в топливном баке, снабжена сетчатым фильтром для предотвращения проникновения мусора в топливную систему. Снимите топливозаборную трубу и при необходимости очистите сетчатый фильтр.

Техническое обслуживание электрической системы

Внимание: **Перед выполнением сварочных работ на машине отсоедините оба кабеля от аккумулятора, обе вилки жгута проводов от электронного модуля управления и клеммный разъем с генератора для предотвращения повреждения электрической системы.**

Обслуживание Аккумулятора

ПРЕДУПРЕЖДЕНИЕ

КАЛИФОРНИЯ
Положение 65, Предупреждение

Полюсные штыри аккумулятора, клеммы и соответствующие вспомогательные приспособления содержат свинец и его соединения — эти химические вещества считаются в штате Калифорния канцерогенными и вредными для репродуктивных органов. Мойте руки после обслуживания аккумуляторной батареи.

⚠ ОПАСНО

Электролит аккумулятора содержит серную кислоту, которая является смертельно опасным ядом и вызывает тяжелые ожоги.

- **Не пейте электролит и не допускайте его попадания на кожу, в глаза или на одежду. Используйте очки для защиты глаз и резиновые перчатки для защиты рук.**
- **Заливайте электролит в аккумулятор в месте, где всегда имеется чистая вода для промывки кожи.**

⚠ ПРЕДУПРЕЖДЕНИЕ

При зарядке аккумуляторной батареи выделяются газы, которые могут взорваться.

Никогда не курите около аккумулятора и не допускайте появления искр или пламени поблизости от него.

Проверяйте состояние аккумуляторной батареи еженедельно или через 50 часов работы. Содержите клеммы и весь корпус аккумуляторной батареи в чистоте, т.к. грязный аккумулятор будет медленно разряжаться. Для очистки аккумулятора промойте весь его корпус раствором питьевой соды в воде. Промойте его чистой водой.

Предохранители

В электрической системе есть 8 плавких предохранителей. Блок предохранителей (Рисунок 77) расположен за панелью доступа позади рычага управления.

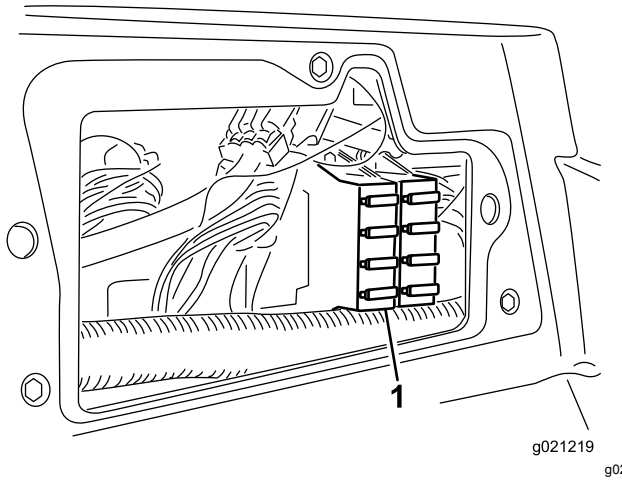

g021219

Рисунок 77

1. Блок предохранителей

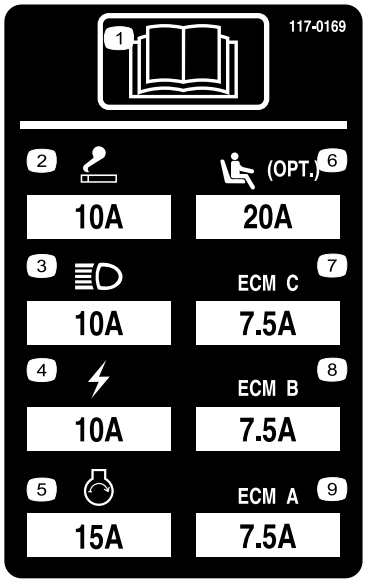

decal117-0169

Рисунок 78

Техническое обслуживание приводной системы

Регулировка нейтрали привода тяги

Машина не должна «ползти» при отпускании педали тяги. Если она медленно движется, произведите следующую регулировку.

1. Установите машину на горизонтальной поверхности, заглушите двигатель и опустите режущие блоки на пол.
2. Поднимите домкратом переднюю часть машины, пока передние колеса не поднимутся с пола. Установите машину на подъемные опоры для предотвращения ее случайного падения.

   Примечание: На моделях с приводом на 4 колеса задние колеса также необходимо поднять над полом мастерской
3. С правой стороны гидростата ослабьте контргайку кулачка регулировки тяги (Рисунок 79).

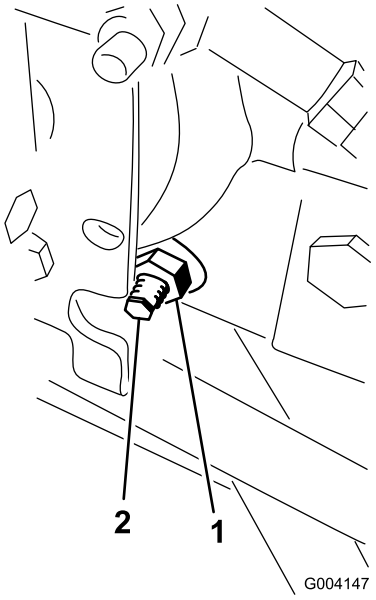

g004147

Рисунок 79

1. Контргайка
2. Кулачок регулировки тяги

⚠ ПРЕДУПРЕЖДЕНИЕ

Двигатель должен работать, чтобы можно было сделать заключительную настройку кулачка регулировки тяги. Выполнение этих действий может привести к травме.

Держите руки, ноги, лицо и другие части тела на безопасном расстоянии от глушителя, других горячих частей двигателя и любых вращающихся частей.

4. Запустите двигатель и поверните шестигранник кулачка в любом из направлений так, чтобы колеса перестали вращаться.
5. Затяните контргайку для фиксации выполненной регулировки.
6. Заглушите двигатель. Удалите подъемные опоры и опустите машину на пол мастерской.
7. Выполните пробную поездку на машине, чтобы убедиться в отсутствии медленного перемещения при отпускании педали тяги.

Регулировка схождения задних колес

1. Поверните рулевое колесо так, чтобы задние колеса были направлены прямо вперед.
2. Ослабьте контргайку с каждой стороны тяги (Рисунок 80).

   Примечание: Конец тяги с внешней канавкой имеет левую резьбу.

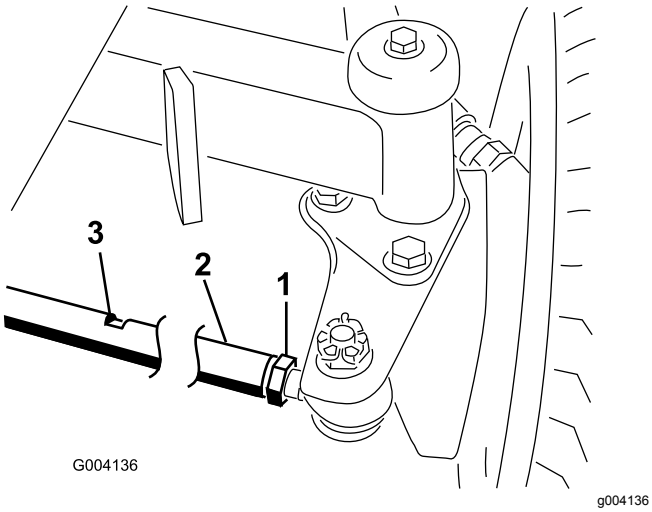

Рисунок 80

1. Контргайка
2. Тяга
3. Паз под ключ

3. Используя паз под ключ, поверните тягу
4. Измерьте расстояние на передней и задней стороне задних колес на высоте моста. Расстояние на передней и задней стороне задних колес должно быть на 6 мм меньше расстояния, измеренного на задней части колес.
5. Повторите эти действия при необходимости.

Техническое обслуживание системы охлаждения

Удаление загрязнений из системы охлаждения

Удаляйте загрязнения из сетчатого фильтра, радиатора/маслоохладителя ежедневно (более часто при работе в условиях сильных загрязнений).

1. Выключите двигатель и выньте ключ из замка зажигания.
2. Тщательно очистите область двигателя от всех загрязнений.
3. Откройте защелку и откиньте заднюю решетку (Рисунок 81).

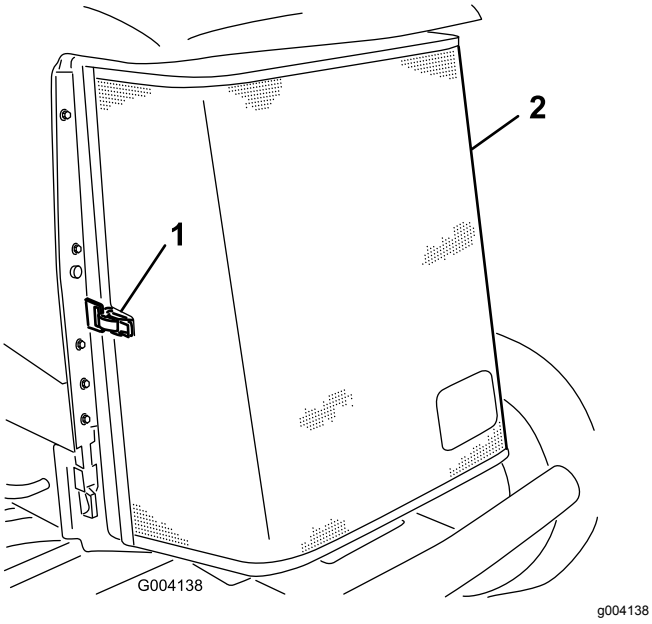

g004138

Рисунок 81

1. Защелка задней решетки 2. Задняя решетка

4. Тщательно очистите обе стороны радиатора/маслоохладителя (Рисунок 82) сжатым воздухом.

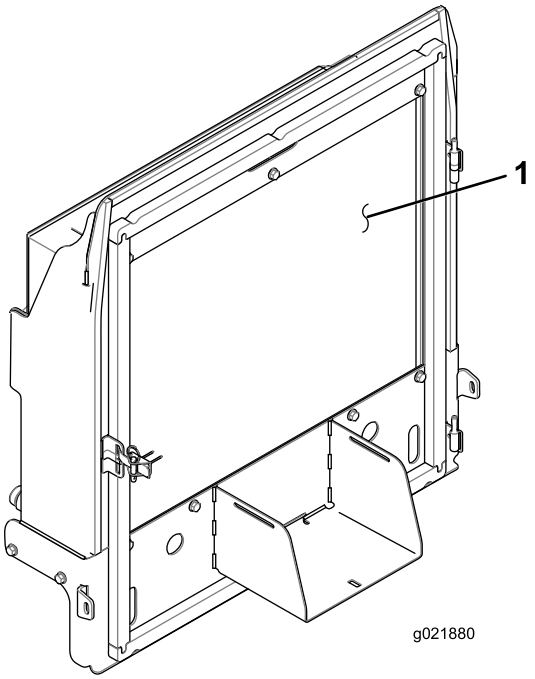

g021880

Рисунок 82

1. Радиатор/маслоохладитель

5. Закройте решетку и зафиксируйте защелку.

Техническое обслуживание тормозов

Регулировка рабочих тормозов

Рабочие тормоза необходимо отрегулировать, когда свободный ход педали тормоза превысит 25 мм или когда тормоза перестанут эффективно работать. Свободный ход - это расстояние перемещения педали тормоза до ощущения тормозного сопротивления.

Примечание: Используйте люфт колесных моторов, чтобы наклонить барабаны назад и вперед и обеспечить их свободный ход до и после регулировки.

1. Чтобы уменьшить свободный ход тормозных педалей, затяните тормоза, ослабив переднюю гайку на резьбовом конце троса тормоза (Рисунок 83).

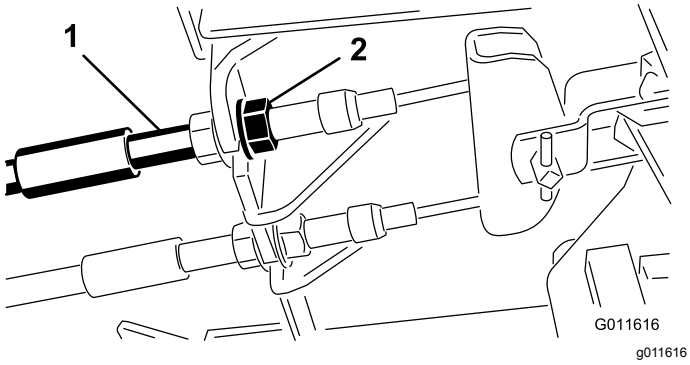

Рисунок 83

1. Тросы тормозов
2. Передние гайки

2. Затягивайте заднюю гайку, чтобы переместить трос назад так, чтобы свободный ход педалей тормоза составил от 1,27 до 1,9 см до момента фиксации колес.
3. Затяните передние гайки, убедившись в том, что оба троса включают тормоза одновременно.

Регулировка стояночного тормоза

Если стояночный тормоз не включается, необходимо отрегулировать защелку тормоза.

1. Ослабьте два винта крепления защелки стояночного тормоза к раме (Рисунок 84).

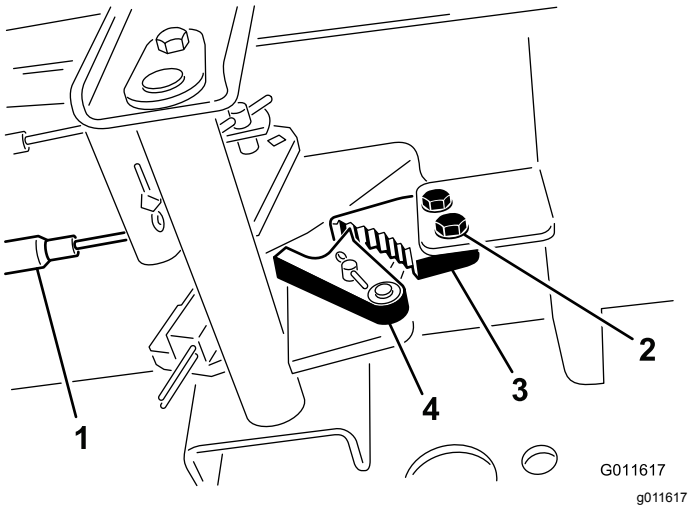

Рисунок 84

1. Тросы тормозов
2. Винты (2)
3. Защелка стояночного тормоза
4. Углубление тормоза

2. Нажимайте педаль тормоза вперед, пока углубление тормоза не войдет полностью в зацепление с защелкой тормоза (Рисунок 84).
3. Затяните два винта для фиксации выполненной настройки.
4. Нажмите педаль тормоза, чтобы отпустить стояночный тормоз.
5. Проверьте регулировку и при необходимости выполните ее заново.

Техническое обслуживание ремней

Обслуживание ремня генератора

Интервал обслуживания: Через первые 10 часа

Через каждые 100 часов

Через каждые 100 часов работы проверяйте состояние и натяжение ремня (Рисунок 85).

1. При правильном натяжении для создания прогиба 10 мм требуется усилие в 44 Н·м, приложенное в середине ремня между шкивами.
2. Если прогиб не равен 10 мм, ослабьте болты крепления генератора (Рисунок 85). Увеличьте или уменьшите натяжение ремня и затяните болты. Снова проверьте прогиб ремня, чтобы убедиться в том, что натяжение правильно.

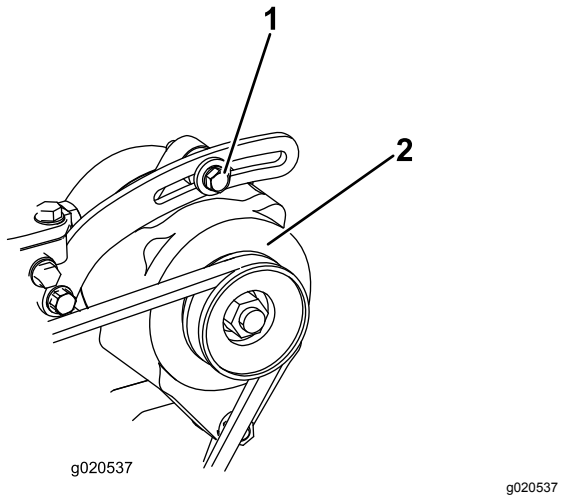

g020537

Рисунок 85

1. Крепежный болт
2. Генератор

Техническое обслуживание гидравлической системы

Замена гидравлической жидкости

При нормальных условиях заменяйте гидравлическую жидкость через каждые 800 часов работы. В случае загрязнения жидкости обратитесь к местному дистрибьютору компании Toro, поскольку систему необходимо промыть. По сравнению с чистой загрязненная жидкость может выглядеть белесоватой или черной.

1. Остановите двигатель и поднимите капот.
2. Установите большой сливной поддон под штуцер, находящийся в нижней части бака с гидравлической жидкостью (Рисунок 86).

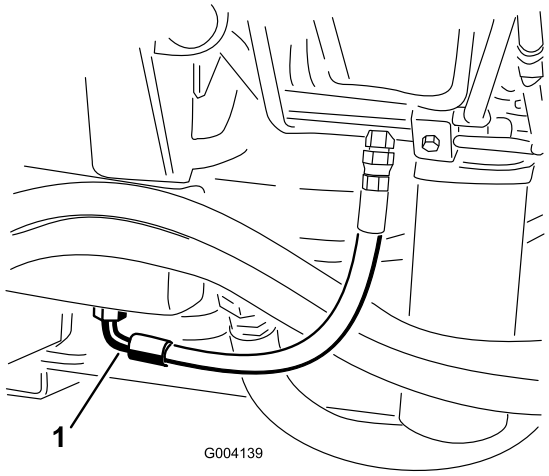

g004139

Рисунок 86

1. Шланг

3. Отсоедините шланг от нижней части штуцера и дайте гидравлической жидкости стечь в сливной поддон.
4. Когда гидравлическая жидкость перестанет вытекать, установите шланг на место.
5. Залейте в резервуар примерно 30 л гидравлической жидкости; см. раздел «Проверка гидравлической жидкости».

   Внимание: **Используйте только рекомендованные гидравлические жидкости. Другие жидкости могут вызвать повреждение системы.**
6. Поставьте крышку бака на место.

7. Запустите двигатель и задействуйте все органы управления гидравликой, чтобы тщательно распределить гидравлическую жидкость по всей системе. Также проверьте систему на наличие утечек.
8. Заглушите двигатель.
9. Проверьте уровень гидравлической жидкости и доведите ее уровень до метки Full (Полный) на измерительном щупе.

   Внимание: **Не допускайте переполнения.**

Замена гидравлических фильтров

Гидравлическая система оборудована индикатором интервала технического обслуживания (Рисунок 87). Когда двигатель работает при рабочей температуре, посмотрите на индикатор, он должен быть в зеленой зоне. Если индикатор находится в красной зоне, замените гидравлические фильтры.

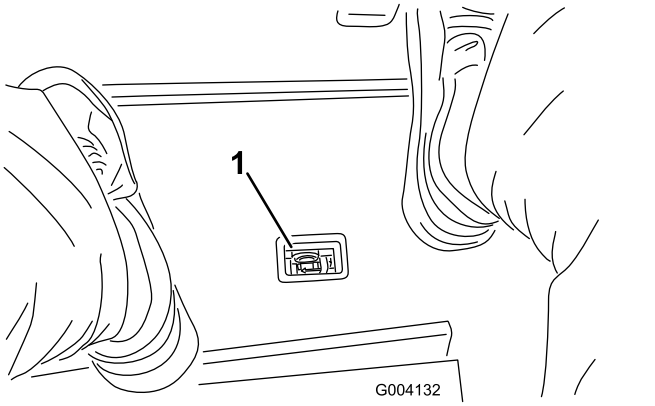

Рисунок 87

1. Индикатор засорения гидравлического фильтра

Внимание: **Использование любых других фильтров может привести к аннулированию гарантии на некоторые компоненты.**

1. Расположите машину на ровной поверхности, опустите режущие блоки, остановите двигатель, включите стояночный тормоз и извлеките ключ из замка зажигания.
2. Очистите область вокруг места крепления фильтра и установите сливной поддон под фильтр (Рисунок 88) и (Рисунок 89).

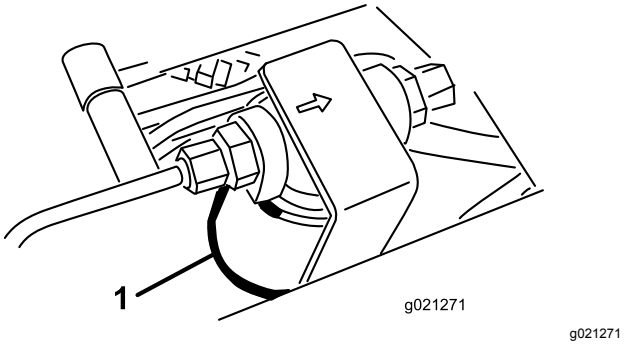

Рисунок 88

1. Гидравлический фильтр

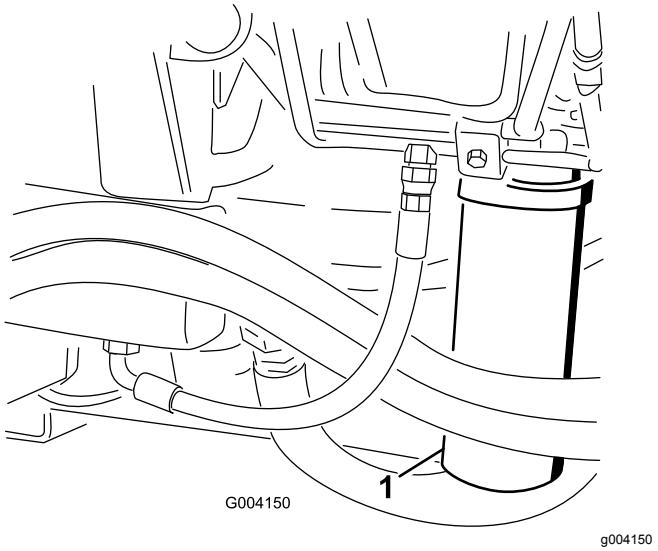

Рисунок 89

1. Гидравлический фильтр

3. Извлеките фильтр.
4. Смажьте прокладку нового фильтра чистым гидравлическим маслом.
5. Убедитесь в отсутствии загрязнений на установочной поверхности фильтра.
6. Заворачивайте фильтр вручную, пока прокладка не войдет в контакт с монтажной поверхностью, затем доверните его еще на 1/2 оборота.
7. Повторите эту процедуру для другого фильтра.
8. Запустите двигатель и дайте ему поработать около двух минут для удаления воздуха из системы.
9. Выключите двигатель и проверьте систему на наличие утечек.

Проверка гидравлических линий и шлангов

Ежедневно проверяйте гидравлические линии и шланги на наличие утечек, перекрученных шлангов, незакрепленных опор, износа, незакрепленной арматуры, погодной и химической коррозии. Перед началом эксплуатации отремонтируйте все, что необходимо.

⚠ ПРЕДУПРЕЖДЕНИЕ

Гидравлическая жидкость, выброшенная под давлением, может повредить кожный покров и нанести травму.

- **Перед подачей давления в гидравлическую систему убедитесь в том, что все гидравлические шланги и трубопроводы исправны, а все гидравлические соединения и арматура герметичны.**
- **Держитесь на безопасном расстоянии от мест точечных утечек и штуцеров, из которых под высоким давлением выбрасывается гидравлическая жидкость.**
- **Для обнаружения гидравлических утечек используйте картон или бумагу.**
- **Перед выполнением любых работ на гидравлической системе безопасно стравите все давление в гидравлической системе.**
- **Если жидкость попала под кожу, немедленно обратитесь за медицинской помощью.**

Контрольные Отверстия Гидравлической Системы

Контрольные отверстия гидравлической системы используются для проверки давления в гидравлических контурах. Свяжитесь с местным дистрибьютором компании Toro для получения помощи.

Используйте контрольные отверстия в передних гидравлических трубках (Рисунок 90) для облегчения поиска и устранения неисправностей тягового контура.

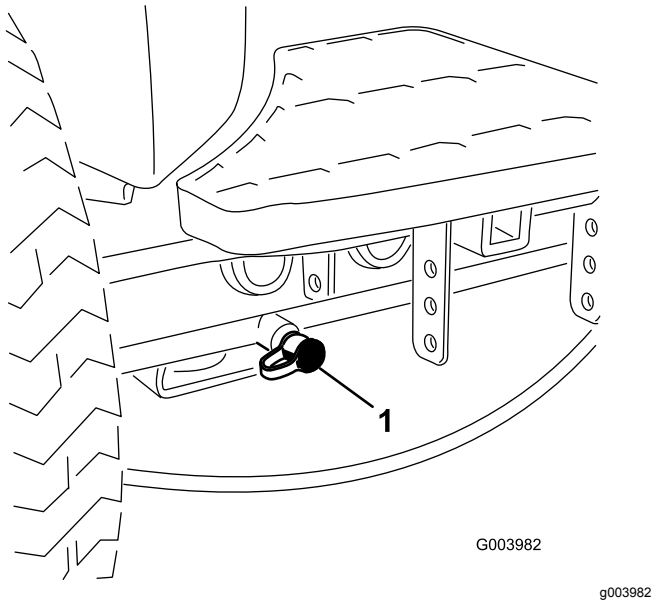

Рисунок 90

1. Контрольное отверстие тягового контура

Используйте контрольные отверстия в коллекторном блоке скашивания (Рисунок 91) для облегчения поиска и устранения неисправностей контура скашивания.

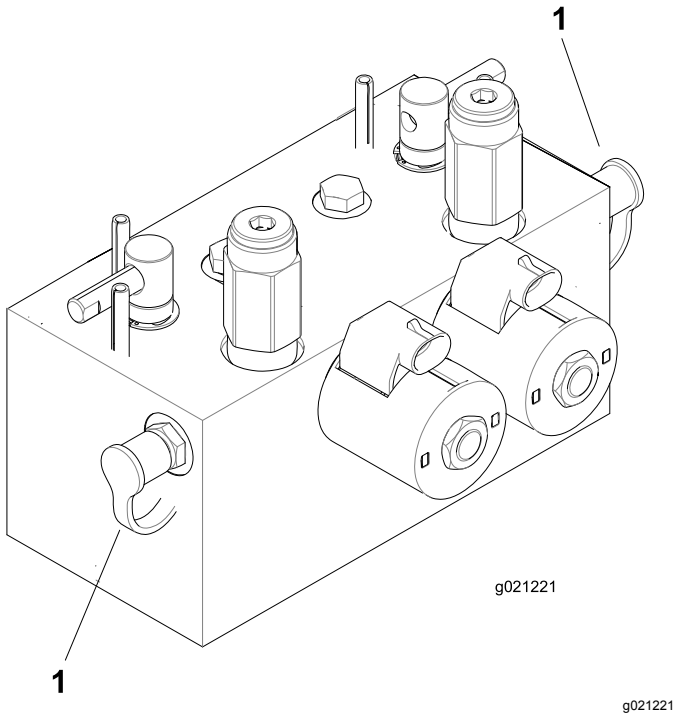

Рисунок 91

1. Контрольные отверстия контура скашивания (2)

Используйте контрольное отверстие в коллекторном блоке подъема (Рисунок 92) для облегчения поиска и устранения неисправностей контура подъема.

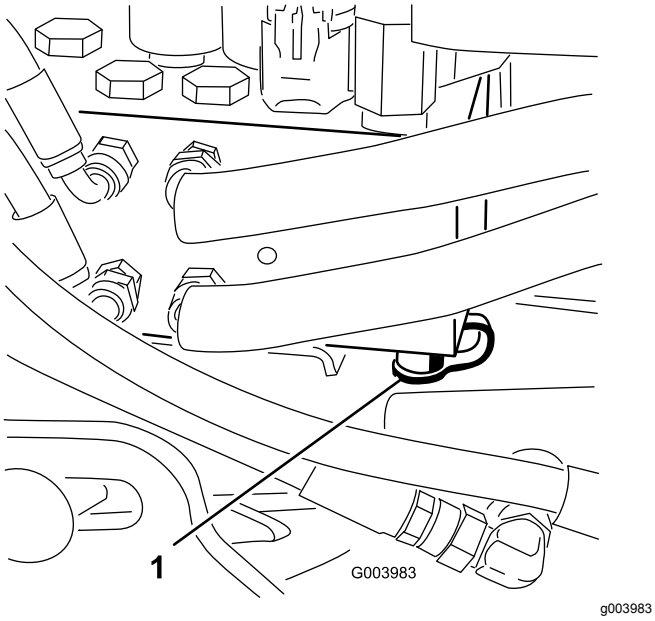

Рисунок 92

1. Контрольное отверстие контура подъема

Техническое обслуживание системы режущих блоков

Заточка режущих блоков обратным вращением

⚠ ПРЕДУПРЕЖДЕНИЕ

Касание барабанов или других движущихся частей может привести к травме.

- **Следите, чтобы пальцы, руки и одежда находились на безопасном расстоянии от барабанов или других движущихся частей.**
- **Никогда не пытайтесь повернуть барабаны ногой или рукой при работающем двигателе.**

Примечание: Во время обратного вращения для заточки передние режущие блоки работают все вместе и задние режущие блоки работают вместе.

1. Расположите машину на горизонтальной поверхности, опустите режущие блоки, остановите двигатель, включите стояночный тормоз и переведите переключатель «Включено/выключено» в положение «Выключено».
2. Разблокируйте и поднимите сиденье для доступа к рычагам обратного вращения (Рисунок 93).
3. Выполните первоначальные регулировки контакта барабана с неподвижным ножом, подходящие для обратного вращения всех режущих блоков, которые необходимо заточить; см. *Руководство по эксплуатации режущего блока*.
4. Запустите двигатель и переведите его на малую частоту холостого хода.

⚠ ОПАСНО

Изменение частоты вращения двигателя во время заточки обратным вращением может привести к остановке барабанов.

- **Никогда не изменяйте частоту вращения двигателя во время заточки обратным вращением.**
- **Производите заточку обратным вращением только на малой частоте холостого хода.**

5. Выберите передний, задний или оба рычага обратного вращения, чтобы определить, заточку каких режущих блоков необходимо произвести (Рисунок 93).

⚠ ОПАСНО

Для предотвращения травмы отойдите на безопасное расстояние от режущих блоков, прежде чем продолжить.

6. Установив рычаг скашивания/транспортировки в положение скашивания, переведите переключатель «Включено/выключено» в положение «Включено». Переведите рычаг управления опусканием для скашивания и подъемом вперед для начала операции обратного вращения с целью заточки выбранных барабанов.
7. Нанесите притирочную пасту щеткой с длинной ручкой. Никогда не используйте щетку с короткой ручкой.
8. Если барабаны останавливаются или работают неустойчиво во время заточки при обратном вращении, выберите более высокую настройку скорости вращения барабана, пока скорость не стабилизируется, затем верните скорость на настройку 1 или другую нужную настройку.
9. Чтобы выполнить регулировку режущих блоков во время обратного вращения для заточки, выключите барабаны, переместив рычаг управления опусканием для скашивания и подъемом назад, установив переключатель «Включено/выключено» в положение «Выключено» и выключив двигатель. После завершения регулировок повторите действия, указанные в пунктах 4 – 8.

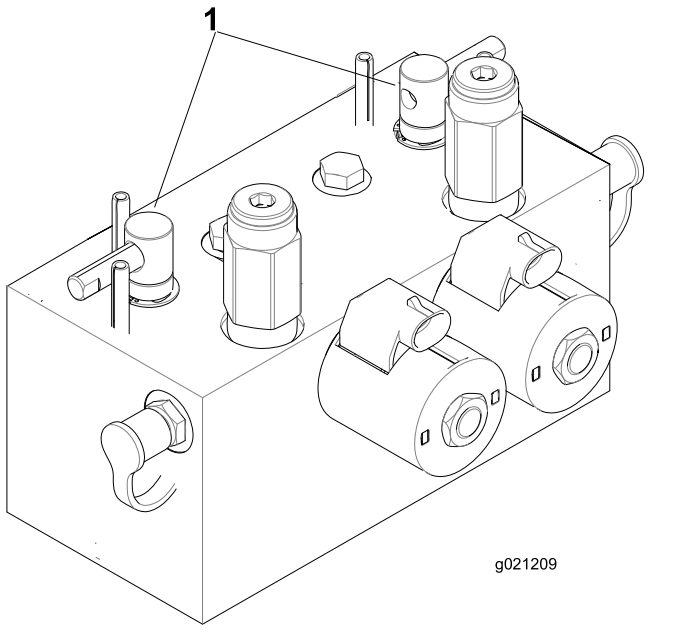

g021209

Рисунок 93

1. Рычаги обратного вращения для заточки

10. Повторите эту процедуру для всех режущих блоков, заточку которых при обратном вращении вы хотите выполнить.
11. После окончания верните рычаги заточки при обратном вращении в положение «Скашивание», опустите сиденье и смойте всю притирочную пасту с режущих блоков. При необходимости отрегулируйте контакт барабана с неподвижным ножом режущего блока. Переведите регулятор скорости вращения барабана режущего блока в положение нужной скорости скашивания.

Внимание: **Если переключатель обратного вращения не перевести после выполнения заточки в положение «Выключено», режущие блоки не поднимутся или не будут работать правильно.**

Примечание: Для получения лучшей режущей кромки обработайте напильником переднюю лицевую поверхность неподвижного ножа после заточки обратным вращением. Это позволит удалить все заусенцы или неровные края, которые могут образоваться на режущей кромке.

Хранение

Подготовка тягового блока

1. Тщательно очистите тяговый блок, режущие блоки и двигатель.
2. Проверьте давление в шинах. Накачайте все шины тягового блока до давления от 0,83 до 1,03 бар.
3. Проверьте затяжку всех крепежных элементов и при необходимости подтяните их.
4. Заправьте консистентной смазкой все смазочные масленки и оси поворота. Удалите всю излишнюю смазку.
5. Слегка зачистите и подкрасьте поцарапанные, сколотые или заржавевшие покрашенные поверхности. Выправите все вмятины в металлическом корпусе.
6. Обслужите аккумулятор и кабели следующим образом:
   A. Снимите клеммы с полюсных штырей аккумулятора.
   B. Очистите аккумулятор, клеммы и полюсные штыри проволочной щеткой и водным раствором пищевой соды.
   C. Для предотвращения коррозии нанесите на кабельные наконечники и на полюсные штыри аккумуляторной батареи смазку Grafo 112X (№ по каталогу Toro 505-47) или технический вазелин.
   D. Медленно подзаряжайте аккумуляторную батарею через каждые 60 дней в течение 24 часов для предотвращения сульфатации пластин аккумулятора.

Подготовка двигателя

1. Слейте моторное масло из поддона картера и установите на место пробку сливного отверстия.
2. Извлеките и удалите в отходы масляный фильтр. Установите новый масляный фильтр.
3. Залейте в масляный поддон указанный объем моторного масла.
4. Запустите двигатель и дайте ему проработать на оборотах холостого хода примерно 2 минуты.
5. Выключите двигатель.
6. Промойте топливный бак свежим, чистым дизельным топливом.
7. Проверьте защиту от промерзания и добавьте 50%-й раствор воды и антифриза, если это необходимо для ожидаемых минимальных температур в вашем регионе.
8. Закрепите все фитинги топливной системы.
9. Тщательно очистите и произведите техническое обслуживание узла воздухоочистителя.
10. Загерметизируйте впуск воздухоочистителя и выпуск выхлопа водостойкой клейкой лентой.
11. Проверьте защиту от замерзания и при необходимости добавьте раствор антифриза в соответствии с ожидаемыми минимальными температурами в вашем регионе.

Общая гарантия компании Toro

Ограниченная гарантия

Условия гарантии и изделия, на которые она распространяется

Компания The Toro Company и ее филиал Toro Warranty Company в соответствии с заключенным между ними соглашением совместно гарантируют, что серийное изделие Toro («Изделие») не будет иметь дефектов материалов или изготовления в течение двух лет или 1500 часов работы* (в зависимости от того, что наступит раньше). Настоящая гарантия распространяется на все изделия, за исключением аэраторов (см. отдельные условия гарантии на эти изделия). При возникновении гарантийного случая компания отремонтирует изделие за свой счет, включая диагностику, работу и запасные части. Настоящая гарантия начинается со дня доставки Изделия первоначальному розничному покупателю.
* Изделие оборудовано счетчиком моточасов.

Порядок подачи заявки на гарантийное обслуживание

При возникновении гарантийного случая следует немедленно сообщить об этом дистрибьютору или официальному дилеру серийных изделий, у которых было приобретено изделие. Если вам нужна помощь в определении местонахождения дистрибьютора серийных изделий или официального дилера или если у вас есть вопросы относительно ваших прав и обязанностей по гарантии, вы можете обратиться к нам по адресу:

Отделение технического обслуживания серийной продукции Toro
Toro Warranty Company

8111 Lyndale Avenue South

Bloomington, MN 55420-1196

952-888-8801 или 800-952-2740

Эл. почта: commercial.warranty@toro.com

Обязанности владельца

Вы, являясь владельцем Изделия, несете ответственность за выполнение необходимого технического обслуживания и регулировок, указанных в *Руководстве оператора.* Невыполнение требуемого технического обслуживания и регулировок может быть основанием для отказа в исполнении гарантийных обязательств.

Условия гарантии и изделия, на которые она распространяется

Не все неисправности или нарушения работы изделия, возникшие в течение гарантийного периода, являются дефектами материала или изготовления. Действие этой гарантии не распространяется на следующее:

- Неисправности изделия, возникшие в результате использования запасных частей, произведенных третьей стороной, либо установки и использования дополнительных частей или измененных приспособлений и изделий других фирм. На эти позиции изготовителем может быть предусмотрена отдельная гарантия.
- Неисправности изделия, возникшие в результате невыполнения рекомендованного технического обслуживания и/или регулировок. Невыполнение надлежащего технического обслуживания изделия Toro согласно Рекомендованному техническому обслуживанию, описанному в *Руководстве оператора*, может привести к отказу от исполнения гарантийных обязательств.
- Неисправности изделия, возникшие в результате эксплуатации Изделия ненадлежащим, халатным или неосторожным образом.
- Части, расходуемые в процессе эксплуатации, кроме случаев, когда они будут признаны дефектными. Следующие части, помимо прочего, являются расходными или быстроизнашивающимися в процессе нормальной эксплуатации изделий: тормозные колодки и накладки, фрикционные накладки муфт сцепления, ножи, барабаны, опорные катки и подшипники (герметичные или смазываемые), неподвижные ножи, свечи зажигания, колеса поворотного типа и их подшипники, шины, фильтры, ремни и определенные компоненты опрыскивателей, такие как диафрагмы, насадки, обратные клапаны и т.п.
- Поломки, вызванные внешними воздействиями. Факторы, рассматриваемые как внешние воздействия, включают, среди прочего, атмосферные воздействия, способы хранения, загрязнение, использование неразрешенных видов топлива, охлаждающих жидкостей, смазок, присадок, удобрений, воды, химикатов и т.п.
- Отказ или снижение производительности, обусловленные использованием топлива (т.е. бензина, дизельного или биодизельного топлива), не отвечающего соответствующим отраслевым стандартам.
- Нормальные шум, вибрация, износ и старение.
- Нормальный «износ» включает, помимо прочего, повреждение сидений в результате износа или истирания, потертость окрашенных поверхностей, царапины на наклейках или окнах и т. п.

Части

Части, замена которых запланирована при требуемом техническом обслуживании, имеют гарантию на период до планового срока их замены. На части, замененные по настоящей гарантии, действует гарантия в течение действия первоначальной гарантии на изделие, и они становятся собственностью компании Toro. Окончательное решение о том, подлежит ли ремонту или замене какая-либо существующая часть или узел, принимается компанией Toro. Компания Toro имеет право использовать для гарантийного ремонта восстановленные запчасти.

Гарантия на аккумуляторы глубокого разряда и литий-ионные аккумуляторы:

Аккумуляторы глубокого разряда и литий-ионные аккумуляторы за время своего срока службы могут выдать определенное полное число киловатт-часов. Методы эксплуатации, подзарядки и технического обслуживания могут увеличить или уменьшить срок службы аккумулятора. Поскольку аккумуляторы в настоящем изделии являются расходными компонентами, эффективность их работы между зарядками будет постепенно уменьшаться до тех пор, пока аккумулятор полностью не выйдет из строя. Ответственность за замену отработанных вследствие нормальной эксплуатации аккумуляторов несет владелец изделия. Необходимость в замене аккумулятора за счет владельца может возникнуть во время действия нормального гарантийного периода на изделие.
Примечание: (только литий-ионные аккумуляторные батареи): гарантия на литий-ионную аккумуляторную батарею имеет пропорциональную часть, начиная с 3-го по 5-й год, зависящую от времени эксплуатации и использованных киловатт-часов. Для получения дополнительной информации обращайтесь к *Руководству оператора*.

Техническое обслуживание, выполняемое за счет владельца

Регулировка двигателя, смазывание, очистка и полировка, замена фильтров, охлаждающей жидкости и проведение рекомендованного технического обслуживания входят в число нормальных операций по уходу за изделиями компании Toro, выполняемых за счет владельца.

Общие условия

Выполнение ремонта официальным дистрибьютором или дилером компании Toro является вашим единственным возмещением убытков по настоящей гарантии.

Компании The Toro Company и Toro Warranty Company не несут ответственности за косвенные, случайные или последующие убытки, связанные с использованием изделий компании Toro, на которые распространяется действие настоящей гарантии, включая любые затраты или расходы на предоставление замещающего оборудования или оказание услуг в течение обоснованных периодов нарушения работы или неиспользования оборудования во время ожидания завершения ремонта в соответствии с условиями настоящей гарантии. Не существует каких-либо иных гарантий, за исключением упоминаемой ниже гарантии на систему контроля выхлопных газов (если применимо). Все подразумеваемые гарантии коммерческого качества или пригодности для конкретного применения ограничены продолжительностью настоящей прямой гарантии.

В некоторых странах не допускается исключать случайные или последующие убытки или ограничения на срок действия подразумеваемой гарантии, вследствие чего вышеуказанные исключения и ограничения могут на вас не распространяться. Настоящая гарантия предоставляет вам конкретные законные права, но вы можете также иметь и другие права, которые меняются в зависимости от страны использования.

Примечание в отношении гарантии на двигатель:

На систему контроля выхлопных газов на вашем изделии может распространяться действие отдельной гарантии, соответствующей требованиям, установленным Агентством по охране окружающей среды США (EPA) и/или Калифорнийским советом по охране воздушных ресурсов (CARB). Приведенные выше ограничения на моточасы не распространяются на Гарантию на системы контроля выхлопных газов. Подробные сведения приводятся в «Гарантийных обязательствах на системы контроля выхлопных газов двигателей», которые прилагаются к вашему изделию или содержатся в документации предприятия-изготовителя двигателя.

Страны, кроме США и Канады

Покупатели, которые приобрели изделия компании Toro за пределами США или Канады, для получения гарантийных полисов для своей страны, провинции и штатов должны обращаться к местному дистрибьютору (дилеру) компании Toro. Если по какой-либо причине вы не удовлетворены услугами вашего дистрибьютора или испытываете трудности с получением информации о гарантии, обратитесь к импортеру изделий компании Toro.