Form No. 3376-245 Rev C

TORO®

Count on it.

Gebruikershandleiding

Groundsmaster® 4100 en 4110 cirkelmaaier

Modelnr.: 30606—Serienr.: 313000001 en hoger
Modelnr.: 30606A—Serienr.: 314000001 en hoger
Modelnr.: 30608—Serienr.: 313000001 en hoger
Modelnr.: 30608A—Serienr.: 314000001 en hoger

Registreer uw product op www.Toro.com.
Vertaling van de oorspronkelijke tekst (NL)

CE

3376-245 C

Dit product voldoet aan alle relevante Europese richtlijnen, zie voor details de aparte productspecifieke conformiteitsverklaring.

⚠ WAARSCHUWING

CALIFORNIË
Proposition 65 Waarschuwing

De uitlaatgassen van de dieselmotor van dit product bevatten bestanddelen waarvan bekend is dat ze kanker, geboorteafwijkingen of andere schade aan de voortplantingsorganen kunnen veroorzaken.

Omdat er in sommige regio's nationale of plaatselijke voorschriften gelden die vereisen dat er een vonkenvanger op de motor van deze machine wordt gebruikt, is de geluiddemper voorzien van een vonkenvanger.

De originele vonkenvangers van Toro zijn goedgekeurd door de Forestry Service van de USDA (United States Department of Agriculture).

Belangrijk: **De motor van dit product is uitgerust met een vonkenvanger. Als de machine zonder goed werkende vonkenvanger of goed onderhouden brandveilige motor wordt gebruikt in een bosgebied of op een met dicht struikgewas of gras begroeid terrein, handelt de bestuurder in strijd met de bepalingen van sectie 4442 van de Wet op de Openbare Hulpbronnen (Public Resources Code) van de Staat Californië. In andere landen of staten kunnen soortgelijke wetten van kracht zijn.**

Inleiding

Deze machine is een zitmaaier met draaiende messen bedoeld voor gebruik door professionele bestuurders in commerciële toepassingen. De machine is voornamelijk ontworpen voor het maaien van gras van goed onderhouden gazons in parken, sportvelden en golfbanen. De machine is niet ontworpen voor het maaien van lage struiken, het maaien van gras en andere begroeiing langs de snelweg, of voor gebruik in de landbouw.

Lees deze informatie zorgvuldig door, zodat u weet hoe u de machine op de juiste wijze moet gebruiken en onderhouden en om schade aan de machine en letsel te voorkomen. U bent verantwoordelijk voor het juiste en veilige gebruik van de machine.

U kunt op www.Toro.com rechtstreeks contact met Toro opnemen om informatie over producten en accessoires te verkrijgen, een verkoper te vinden of uw product te registreren.

Als u service, originele Toro onderdelen of aanvullende informatie nodig hebt, kunt u contact opnemen met een erkende servicedealer of met de klantenservice van Toro. U dient hierbij altijd het modelnummer en het serienummer van het product te vermelden. De locatie van het plaatje met het modelnummer en het serienummer van het product is aangegeven op Figuur 1. U kunt de nummers noteren in de ruimte hieronder.

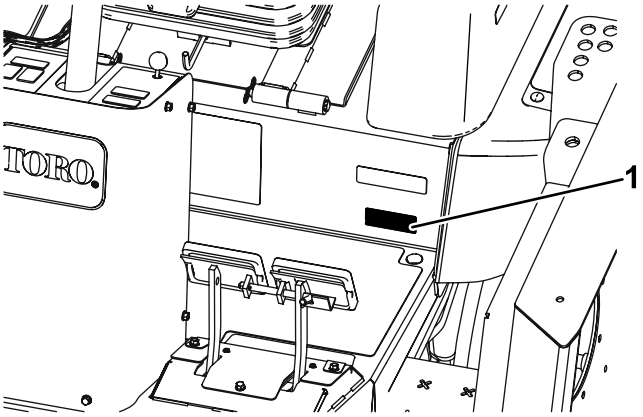

g020447

g020447

Figuur 1

1. Plaats van modelnummer en serienummer

Modelnr.: _____

Serienr.: _____

Deze handleiding noemt een aantal mogelijke gevaren en bevat een aantal veiligheidsberichten met de volgende veiligheidssymbolen (Figuur 2), die duiden op een gevaarlijke situatie die zwaar lichamelijk letsel of de dood tot gevolg kan hebben wanneer de veiligheidsvoorschriften niet in acht worden genomen.

g000502

Figuur 2

1. Veiligheidssymbool

Er worden in deze handleiding nog 2 woorden gebruikt om uw aandacht op bijzondere informatie te vestigen. **Belangrijk** attendeert u op bijzondere technische informatie en **Opmerking** duidt algemene informatie aan die bijzondere aandacht verdient.

© 2017—The Toro® Company
8111 Lyndale Avenue South
Bloomington, MN 55420

U kunt contact met ons opnemen op www.Toro.com.
Gedrukt in de VS
Alle rechten voorbehouden

Inhoud

Veiligheid 4
Veilige bediening 4
Veiligheid Toro-maaiers 6
Geluidsniveau 7
Geluidsdruk 7
Trillingsniveau 8
Motoremissiecertificaat 8
Veiligheids- en instructiestickers 9
Montage 18
1 De machine smeren 18
2 Waarschuwingssticker vervangen 18
Algemeen overzicht van de machine 19
Bedieningsorganen 19
Specificaties 27
Werktuigen/accessoires 27
Gebruiksaanwijzing 28
Vóór het gebruik 28
De spiegels instellen 36
Koplampen richten 37
De motor starten en stoppen 37
Gras maaien met de machine 37
Regeneratie van het DPF 37
Smart Power 46
Omgekeerde ventilator 46
Automatisch stationair 46
Cruise control 46
Toerentalschakelaar 46
Maaisnelheid 46
Transportsnelheid 46
De interlockschakelaars controleren 47
De omkantelbeveiliging (rolbeugel) gebruiken 47
De machine duwen of slepen 48
Opkrikpunten 48
Bevestigingspunten 48
Gebruikseigenschappen 49
Tips voor bediening en gebruik 49
Onderhoud 51
Aanbevolen onderhoudsschema 51
Onderhoudsschema 52
Smering 53
Lagers en lagerbussen smeren 53
Onderhoud motor 55
Onderhoud van het luchtfilter 55
Motorolie verversen 56
Onderhoud van de dieseloxidatiekatalysator (DOC) en roetfilter 57
Onderhoud brandstofsysteem 58
Onderhoud van brandstofsysteem 58
Onderhoud van de waterafscheider 59
Onderhoud van het motorbrandstoffilter 59
Onderhoud elektrisch systeem 60
Accu-onderhoud 60
Zekeringen 61
Onderhoud aandrijfsysteem 62
De hoek van het tractiepedaal instellen 62
Olie van planeetwielaandrijving verversen 62
Smeerolie in de achteras verversen 63
Toespoor achterwiel controleren 64
Vervangen van de voorbanden 64
Onderhoud koelsysteem 65
Het koelsysteem van de motor reinigen 65
Onderhouden remmen 66
De bedrijfsremmen afstellen 66
Onderhoud riemen 67
Onderhoud van de riem van de wisselstroomdynamo 67
Onderhoud van de compressorriem 67
De spanning van de drijfriemen van de maaimessen opnieuw afstellen 67
Drijfriem van maaimes vervangen 68
Onderhoud hydraulisch systeem 69
Hydraulische vloeistof verversen 69
Hydraulische filters vervangen 69
Hydraulische slangen en leidingen controleren 70
Tegengewicht instellen 70
Onderhoud van het maaimachine 71
Middelste maaidek rechtop draaien (kantelen) 71
Voorste maaidek omlaag draaien (kantelen) 72
Schuinstand van de maai-eenheid afstellen 72
Onderhoud van de lagerbussen in de zwenkwielarmen 73
Onderhoud van zwenkwielen en lagers 73
Scharnierkappen van maaidekken vervangen 74
Onderhoud van maaimessen 75
Controleren op kromme messen 75
Maaimes(sen) verwijderen en monteren 75
Maaimes(sen) controleren en slijpen 75
Ongelijke meshoogte corrigeren 77
Onderhoud van de cabine 78
Reinigen van de luchtfilters in de cabine 78
De airconditioningspoel reinigen. 78
Het condenserscherm van de airco reinigen. 79
Stalling 79
Voorbereidingen voor winterstalling 79
Schema's 81

Veiligheid

Deze machine voldoet minstens aan CEN-norm EN 836:1997, ISO-norm 5395:1990 en de B71.4-2012 specificaties van het American National Standards Institute (ANSI), van kracht op het moment van productie.

Onjuist gebruik of onderhoud door de gebruiker of eigenaar kan letsel veroorzaken. Om het risico van letsel te vermijden, dient u zich aan de volgende veiligheidsinstructies te houden en altijd op het veiligheidssymbool te letten, dat betekent Voorzichtig, Waarschuwing of Gevaar – 'instructie voor persoonlijke veiligheid'. Niet-naleving van de instructie kan leiden tot lichamelijk of dodelijk letsel.

Veilige bediening

De volgende instructies zijn ontleend aan CEN-norm EN 836:1997, ISO-norm 5395:1990 en ANSI-norm B71.4-2012.

Instructie

- Lees of raadpleeg de *Gebruikershandleiding* en ander instructiemateriaal zorgvuldig. Zorg ervoor dat u vertrouwd raakt met de bedieningsorganen en de veiligheidssymbolen en weet hoe u de machine moet gebruiken.
- Laat nooit kinderen of personen die de instructies niet kennen, de maaimachine gebruiken. Voor de bestuurder kan een wettelijke minimumleeftijd gelden.
- Houd iedereen weg uit het gebied waarin u de machine gebruikt, met name kinderen en huisdieren.
- Onthoud dat de bestuurder verantwoordelijk is voor ongevallen en letsel of schade die hij/zij, andere personen of goederen kunnen oplopen.
- Het is niet toegestaan passagiers te vervoeren.
- Elke bestuurder en monteur moet ervoor zorgen dat hij of zij professionele en praktische instructie krijgt. De eigenaar is verantwoordelijk voor de instructie van de gebruikers. Bij een dergelijke instructie moet de nadruk liggen op:
  - zorgvuldigheid en concentratie bij het werken met zitmaaiers;
  - als de machine op een helling begint te glijden, kan dat niet met de rem worden gecorrigeerd. De belangrijkste oorzaken voor het verliezen van de controle zijn:
    - ◊ onvoldoende grip van de wielen,
    - ◊ te snel rijden,
    - ◊ onjuist gebruik van de rem,
    - ◊ het type machine is niet geschikt voor het specifieke werk,
    - ◊ zich onvoldoende bewust zijn van de specifieke omstandigheden van het terrein, met name op hellingen,
    - ◊ onjuiste bevestiging en verdeling van lasten.

Vóór ingebruikname

- Draag tijdens het maaien altijd stevige schoenen, een lange broek, een helm, een veiligheidsbril en gehoorbescherming. Lang haar, losse kleding of sieraden kunnen worden gegrepen door bewegende onderdelen. Draag geen schoenen met open tenen en loop niet op blote voeten.
- Inspecteer het terrein waarop u de maaimachine gaat gebruiken grondig en verwijder eventuele voorwerpen die door de machine kunnen worden uitgeworpen.
- **Waarschuwing** – Brandstof is zeer ontvlambaar. Neem de volgende voorzorgsmaatregelen:
  - Bewaar brandstof uitsluitend in tanks of blikken die speciaal daarvoor bedoeld zijn.
  - Vul de brandstoftank nooit binnenshuis; tijdens het bijvullen niet roken.
  - Vul brandstof bij voordat u de motor start. Nooit de dop van de brandstoftank verwijderen of brandstof bijvullen als de motor loopt of heet is.
  - Probeer de motor niet te starten als er brandstof is gemorst. Verwijder de machine dan uit de buurt van de plek waar is gemorst, en voorkom elke vorm van open vuur of vonken totdat de brandstofdampen volledig zijn verdwenen.
  - Doe steeds de dop weer zorgvuldig op brandstoftanks en -containers.
- Vervang defecte geluiddempers/knalpotten.
- Controleer voor het gebruik de messen, bevestigingsbouten en het maaimechanisme altijd op sporen van slijtage of beschadiging. Vervang versleten of beschadigde messen en bouten altijd als complete set om een goede balans te behouden.
- Let op dat bij machines met meerdere maaimessen andere messen kunnen gaan draaien doordat u één mes draait.
- Inspecteer het terrein om vast te stellen welke accessoires en werktuigen nodig zijn om goed en veilig te werken. Gebruik alleen door de fabrikant goedgekeurde accessoires en werktuigen.
- Controleer of de instrumenten die registreren dat de bestuurder op de stoel zit, de veiligheidsschakelaars en de veiligheidsschermen

zijn bevestigd en naar behoren werken. Gebruik de machine uitsluitend als deze naar behoren werkt.

Gebruiksaanwijzing

- Laat de motor nooit in een afgesloten ruimte lopen, omdat zich daar giftige koolmonoxidedampen kunnen verzamelen.
- Maai uitsluitend bij daglicht of goed kunstlicht.
- Alle werktuigkoppelingen uitschakelen en de parkeerrem in werking stellen voordat u de motor start. Start de motor uitsluitend vanaf de bestuurderspositie. Gebruik de veiligheidsgordel en rolbeugel altijd samen.
- Denk eraan dat elke helling gevaarlijk is. Het rijden op met gras begroeide hellingen vereist bijzondere zorgvuldigheid. Om te voorkomen dat de machine kantelt:
  - niet plotseling stoppen of gaan rijden bij het op- en afrijden van hellingen.
  - houd de snelheid laag bij het rijden op hellingen en in scherpe bochten;
  - let op bulten en kuilen en andere verborgen gevaren;
  - maai nooit dwars over een helling, tenzij de maaimachine speciaal daarvoor is bedoeld.
- Let op kuilen in het terrein en andere verborgen gevaren.
- Wees voorzichtig als u zware werktuigen gebruikt.
  - Maak geen scherpe bochten. Ga zorgvuldig te werk als u achteruitrijdt.
  - Gebruik contragewicht(en) of wielgewichten, als dit in de *Gebruikershandleiding* wordt geadviseerd.
- Let op het verkeer als u in de buurt van een weg werkt of deze oversteekt.
- Zet de maaimessen stil voordat u andere oppervlakken dan grasvelden oversteekt.
- Bij gebruik van werktuigen nooit de afvoeropening naar omstanders toe richten of personen in de buurt van de werkende machine laten komen.
- Gebruik de machine nooit als schermen, afdekplaten of andere beveiligingsmiddelen zijn beschadigd of ontbreken. Zorg ervoor dat alle interlockschakelaars zijn aangebracht, correct zijn afgesteld en naar behoren werken.
- Voordat u de bestuurdersplaats verlaat:
  - Stop de machine op een horizontaal oppervlak.
  - Schakel de vermogenaftakas uit.
  - Stel de parkeerrem in werking.
  - Zet de motor af en haal het sleuteltje uit het contact.
- Schakel de aandrijving naar de werktuigen uit, zet de motor af en haal het sleuteltje uit het contact:
  - voordat u verstoppingen verwijdert;
  - voordat u de machine gaat controleren, schoonmaken of andere werkzaamheden gaat uitvoeren;
  - als u een vreemd voorwerp raakt. Controleer de machine op beschadigingen en voer alle benodigde reparaties uit voordat u deze weer gebruikt. Draai alle moeren van de aspoelie vast met een torsie van 176 tot 203 N·m;
  - als de maaimachine abnormaal trilt (direct controleren).
- Schakel de aandrijving naar de werktuigen uit als u de machine transporteert of niet gebruikt.
- Motor afzetten en aandrijving naar werktuigen uitschakelen:
  - voor het bijvullen van brandstof;
  - voordat u de hoogte-instelling aanpast.
- Zet de gashendel op laag stationair alvorens de motor uit te schakelen.
- Houd uw handen en voeten uit de buurt van de maaidekken.
- Kijk achterom voordat u achteruitrijdt om er zeker van te zijn dat de weg vrij is.
- Verminder uw snelheid en wees voorzichtig als u een bocht maakt of wegen en voetpaden oversteekt.
- Gebruik de maaimachine niet als u onder de invloed van alcohol of drugs bent.
- Bliksem kan ernstig of dodelijk letsel veroorzaken. Als u bliksem ziet of donder hoort in het gebied, gebruik de machine dan niet; ga schuilen.
- Wees voorzichtig als u de machine inlaadt op een aanhanger of een vrachtwagen of uitlaadt.
- De bestuurder moet de eventueel bijgeleverde waarschuwingslichten laten knipperen als hij op de openbare weg rijdt, tenzij dit wettelijk is verboden.

Onderhoud en opslag

- Draai alle moeren, bouten en schroeven regelmatig strak aan, zodat de machine steeds veilig kan worden gebruikt.
- Als er zich brandstof in de tank bevindt, mag u de machine niet opslaan in een afgesloten ruimte waar brandstofdampen in contact met open vuur of vonken kunnen komen.
- Laat de machine eerst afkoelen voordat u deze opslaat in een afgesloten ruimte. Parkeer de machine niet in de nabijheid van een open vuur.
- Houd de motor, geluiddemper/knalpot, accubehuizing, maaidekken, aandrijvingen en

de brandstofopslagplaats vrij van overtollig vet, gras en bladeren om brandgevaar te verminderen. Neem gemorste olie of brandstof meteen op.

- Vervang versleten of beschadigde onderdelen met het oog op een veilig gebruik.
- Als het nodig is de brandstoftank af te tappen, doe dit dan buiten.
- Let op dat bij machines met meerdere maaimessen andere messen kunnen gaan draaien doordat u één mes draait.
- Als u de machine parkeert, stalt of onbewaakt achterlaat, moet u de maaidekken neerlaten, tenzij u een betrouwbare mechanische vergrendeling gebruikt.
- Schakel de aandrijvingen uit, laat de maaidekken neer, zet het tractiepedaal in de neutraalstand, stel de parkeerrem in werking en zet de motor af. Verwijder vervolgens het contactsleuteltje en maak de bougiekabel los van de bougie . Wacht totdat alle bewegende delen tot stilstand zijn gekomen voordat u de machine afstelt, reinigt of repareert.
- Parkeer de machine op een horizontaal oppervlak. Laat personeel dat niet bekend is met de instructies, nooit onderhoudswerkzaamheden aan de machine uitvoeren.
- Plaats onderdelen op assteunen indien dit nodig is.
- Haal voorzichtig de druk van onderdelen met opgeslagen energie.
- Maak de accukabels los voordat u reparatiewerkzaamheden gaat verrichten. Maak eerst de minpool van de accu los en daarna de pluspool. Sluit eerst de pluspool van de accu aan en daarna de minpool.
- Wees voorzichtig als u de messen controleert. Omwikkel de maaimessen of draag handschoenen en wees voorzichtig als u onderhoudswerkzaamheden aan de maaimessen verricht. Messen mogen uitsluitend worden vervangen. Probeer ze nooit recht te buigen of te lassen.
- Houd uw handen en voeten uit de buurt van bewegende onderdelen. Stel indien mogelijk de machine niet af terwijl de motor loopt.
- Laad de accu op in een open, goed geventileerde ruimte; doe dit niet in de buurt van vonken en open vuur. Haal de oplader uit het stopcontact voordat u deze aansluit op of losmaakt van de accu. Draag beschermende kleding en gebruik geïsoleerd gereedschap.
- Zorg ervoor dat alle aansluitstukken van de hydraulische leidingen vastzitten en alle hydraulische slangen en leidingen in goede staat verkeren voordat u druk zet op het hydraulische systeem.
- Houd lichaam en handen uit de buurt van kleine lekgaten of spuitmonden waaruit onder hoge druk hydraulische vloeistof ontsnapt. U kunt lekken in het hydraulische systeem opsporen met behulp van karton of papier. Doe dit niet met uw handen. Hydraulische vloeistof die onder druk ontsnapt, kan voldoende kracht hebben om door de huid heen te dringen en letsel te veroorzaken. Vloeistof die in de huid is geïnjecteerd, dient binnen enkele uren operatief te worden verwijderd door een arts die bekend is met deze vorm van verwondingen, omdat anders gangreen kan ontstaan.

Veiligheid Toro-maaiers

De volgende lijst bevat veiligheidsinstructies die specifiek zijn toegesneden op Toro-producten, of andere veiligheidsinstructies die niet zijn opgenomen in de CEN-, ISO- of ANSI-normen

Dit product kan handen of voeten afsnijden en voorwerpen uitwerpen. Volg altijd alle veiligheidsinstructies op om ernstig of mogelijk dodelijk letsel te voorkomen.

Gebruik van dit product voor andere doeleinden dan het bedoelde gebruik kan gevaarlijk zijn voor de bestuurder of omstanders.

⚠ WAARSCHUWING

De uitlaatgassen van de motor bevatten koolmonoxide, een reukloos, dodelijk gif.

Laat de motor niet binnenshuis of in een afgesloten ruimte lopen.

Gebruiksaanwijzing

- Voordat u een machine met rolbeugel gaat gebruiken, moet u ervoor zorgen dat de veiligheidsgordels zijn bevestigd en de stoel is vergrendeld om te voorkomen dat de stoel naar voren klapt.
- Zorg ervoor dat u weet hoe u de machine en de motor snel kunt stoppen.
- Draag geen tennisschoenen of gymschoenen als u de machine gebruikt.
- Het verdient aanbeveling veiligheidsschoenen en een lange broek te dragen. Dit is verplicht op grond van diverse plaatselijke veiligheidsvoorschriften en verzekeringsbepalingen.
- Houd handen, voeten, kledingstukken uit de buurt van bewegende onderdelen, de afvoeropening en

de onderkant van de maaimachine als de motor draait.

- Vul de brandstoftank tot 2,5 cm vanaf de onderkant van de vulbuis. Niet te vol vullen.
- Controleer elke dag of de interlockschakelaars goed functioneren. Als een schakelaar defect is, moet u deze vervangen voordat u de machine gebruikt.
- Let goed op dat er voldoende ruimte boven de machine is (denk aan takken, deuropeningen, elektrische kabels) voordat u onder een object rijdt en zorg ervoor dat u dit niet raakt.
- Niet in de achteruit-stand maaien, tenzij dat strikt noodzakelijk is.
- Verminder de snelheid als u een scherpe bocht maakt.
- Niet starten of stoppen op een helling. Als de wielen grip verliezen, moet u de maaimessen uitschakelen en de heuvel langzaam in een rechte lijn afrijden. Breng de zij-maai-eenheden niet omhoog als u op een helling rijdt.
- Maak geen bochten op een helling. Als u toch een bocht moet maken, doe dit indien mogelijk langzaam en voorzichtig hellingafwaarts.
- Als u een machine met rolbeugel gebruikt, moet u altijd de veiligheidsgordel omdoen.
- Zorg ervoor dat u de veiligheidsgordel snel kunt losmaken als de machine in een vijver of een sloot, enz. terechtkomt.
- Let op het verkeer als u in de buurt van een weg werkt of deze oversteekt. Verleen altijd voorrang.
- Deze machine is niet ontworpen of bestemd voor gebruik op de openbare weg en is een 'langzaam rijdend voertuig'. Indien u een openbare weg oversteekt of hierop moet rijden, dient u zich te houden aan de plaatselijke voorschriften, zoals voorgeschreven verlichting, aanbrenging van een plaat met de aanduiding 'langzaam rijdend voertuig' en reflectoren.
- Maai niet in de buurt van steile hellingen, greppels of dijken. De machine kan plotseling omslaan als een wiel over de rand van een klip of greppel komt, of als een rand afbrokkelt.
- Maai niet op nat gras. Als de wielen hun grip verliezen, kan de machine gaan glijden.
- Wees extra voorzichtig met andere werktuigen. Deze kunnen de machine minder stabiel maken.
- Schakel de maaimessen uit als de machine niet maait.

Onderhoud en opslag

- Raak geen onderdelen van de machine of werktuigen aan die tijdens het gebruik heet kunnen worden. Laat deze eerst afkoelen voordat u ze afstelt of er onderhouds- of reparatiewerkzaamheden op uitvoert.
- Sla de maaimachine of een brandstofvat nooit op in een ruimte waarin zich een open vuur bevindt, zoals een waakvlam van een boiler of een fornuis.
- Zorg ervoor dat moeren en bouten goed zijn vastgedraaid, in het bijzonder de bevestigingsbouten van het mes. Houd de machine in goede conditie.
- Als de motor moet lopen om onderhouds- of afstelwerkzaamheden uit te voeren, moet u uw kleding, handen, voeten en andere lichaamsdelen uit de buurt van de maai-eenheden, werktuigen en bewegende delen houden. Houd iedereen op afstand.
- Controleer regelmatig de werking van de rem. Indien nodig moet u deze afstellen en een onderhoudsbeurt geven.
- Accuzuur is giftig en kan brandwonden veroorzaken. Voorkom contact met de huid, ogen en kleding. Bescherm uw gezicht, ogen en kleding als u werkzaamheden verricht aan de accu.
- Accugassen kunnen ontploffen. Houd sigaretten, vonken en open vuur uit de buurt van de accu.
- U moet de motor afzetten voordat u het oliepeil controleert of het carter bijvult met olie.
- Indien belangrijke reparaties nodig zijn of hulp is vereist, moet u contact opnemen met een erkende Toro-dealer.
- Om de beste prestaties te verkrijgen en er zeker van te zijn dat de machine altijd veilig kan worden gebruikt, moet u ter vervanging uitsluitend originele Toro onderdelen en accessoires gebruiken. Gebruik ter vervanging nooit onderdelen en accessoires van andere fabrikanten, omdat dit gevaarlijk kan zijn. Dit kan ertoe leiden dat de garantie op het product komt te vervallen.

Geluidsniveau

Deze machine heeft een geluidsniveau van 105 dBA met een onzekerheidswaarde (K) van 1 dBA.

Het geluidsniveau werd bepaald volgens de procedures in ISO 11094.

Geluidsdruk

Deze machine oefent een geluidsdruk van 94 dBA uit op het gehoor van de bestuurder (met een onzekerheidswaarde (K) van 1 dBA).

De geluidsdruk werd bepaald volgens de procedures in EN 836.

Trillingsniveau

Hand-arm

Gemeten trillingsniveau voor de rechterhand = 0,92 m/s^2

Gemeten trillingsniveau op de linkerhand = 1 m/s^2

Onzekerheidswaarde (K) = 0,5 m/s^2

De gemeten waarden zijn bepaald volgens de procedures in EN 836.

Gehele lichaam

Gemeten trillingsniveau = 0,34 m/s^2

Onzekerheidswaarde (K) = 0,17 m/s^2

De gemeten waarden zijn bepaald volgens de procedures in EN 836.

Motoremissiecertificaat

De motor van deze machine voldoet aan de eisen van EPA Tier 4 Final en fase 3b.

Veiligheids- en instructiestickers

Veiligheidsstickers en veiligheidsinstructies zijn gemakkelijk zichtbaar voor de bestuurder en bevinden zich bij plaatsen waar gevaar kan ontstaan. Vervang alle beschadigde of verdwenen stickers.

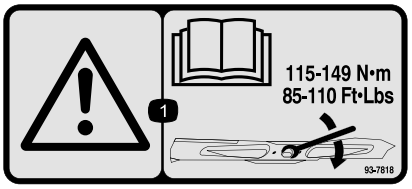

decal93-7818

93-7818

1. Waarschuwing – Lees de *Gebruikershandleiding* voor instructies om de mesbout/moer vast te zetten met een torsie van 115–149 N·m.

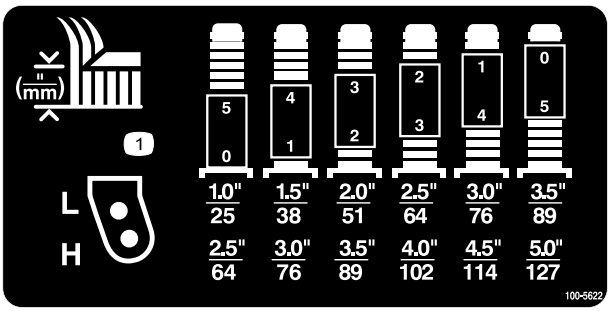

decal100-5622

100-5622

1. Maaihoogte-instelling

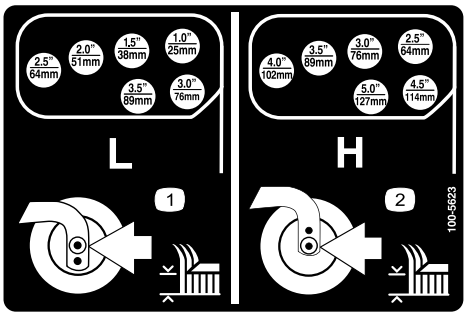

decal100-5623

100-5623

1. Maaihoogte-instelling, laag
2. Maaihoogte-instelling, hoog

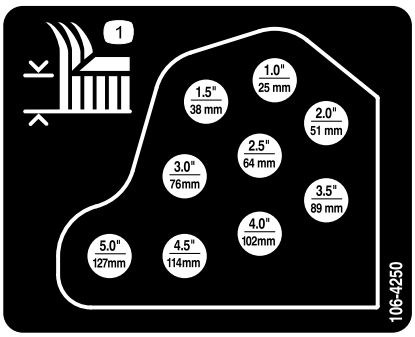

decal106-4250

106-4250

1. Maaihoogte

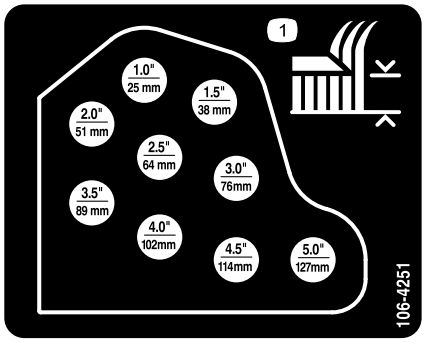

decal106-4251

106-4251

1. Maaihoogte

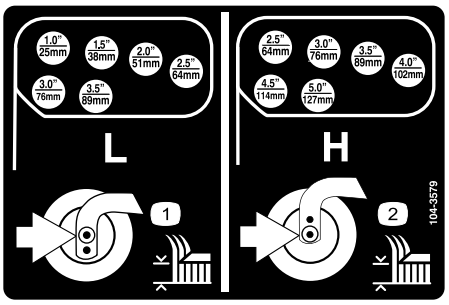

decal104-3579

104-3579

1. Maaihoogte-instelling, laag
2. Maaihoogte-instelling, hoog

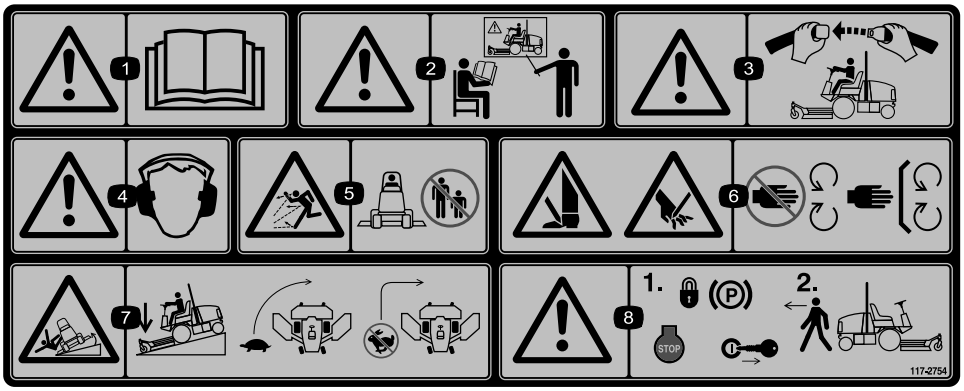

decal117-2754

117–2754

1. Waarschuwing – Lees de *Gebruikershandleiding*.
2. Waarschuwing – Bedien deze machine uitsluitend als u daarin bent getraind.
3. Waarschuwing – Doe de veiligheidsgordel om als u op de bestuurdersstoel zit.
4. Waarschuwing – Draag gehoorbescherming.
5. De machine kan voorwerpen uitwerpen – Houd omstanders op een veilige afstand van de machine.
6. Het risico bestaat dat u in uw handen of voeten wordt gesneden – Blijf uit de buurt van bewegende onderdelen.
7. Machine kan kantelen – Verminder dus uw snelheid voordat u een bocht neemt, maak geen bocht bij een hoge snelheid; laat het maaidek neer als u een helling afrijdt.
8. Waarschuwing – Vergrendel de parkeerrem, zet de motor af en verwijder het sleuteltje uit het contact voordat u de machine verlaat.

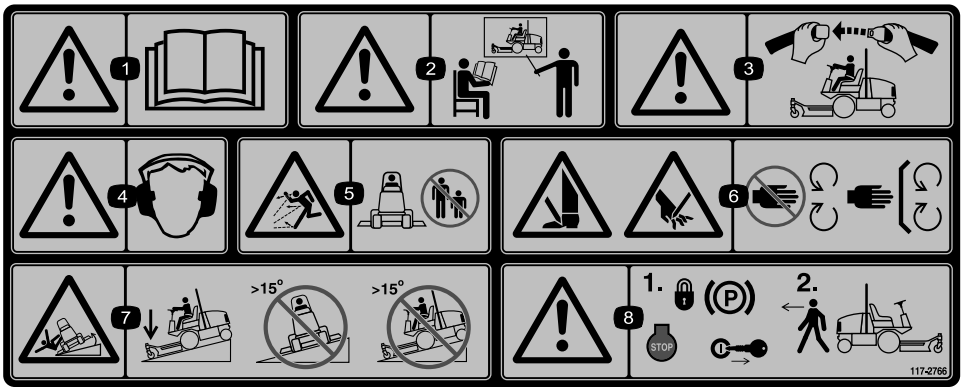

decal117-2766

117–2766

(Aanbrengen op onderdeelnr. 117-2754 volgens Europese standaard*)

* Deze veiligheidssticker waarschuwt voor gebruik op hellingen en moet worden aangebracht op de machine volgens de Europese veiligheidsnorm voor gazonmaaiers EN 836:1997. De aangegeven maximale hellinghoeken waarbij deze machine veilig kan worden gebruikt, zijn gebaseerd op deze norm.

1. Waarschuwing – Lees de *Gebruikershandleiding*.
2. Waarschuwing – Bedien deze machine uitsluitend als u daarin bent getraind.
3. Waarschuwing – Doe de veiligheidsgordel om als u op de bestuurdersstoel zit.
4. Waarschuwing – Draag gehoorbescherming.
5. De machine kan voorwerpen uitwerpen – Houd omstanders op een veilige afstand van de machine.
6. Het risico bestaat dat u in uw handen of voeten wordt gesneden – Blijf uit de buurt van bewegende onderdelen.
7. Machine kan kantelen – Laat het maaidek neer als u een helling afrijdt en gebruik de machine niet op hellingen van meer dan 15 graden.
8. Waarschuwing – Vergrendel de parkeerrem, zet de motor af en verwijder het sleuteltje uit het contact voordat u de machine verlaat.

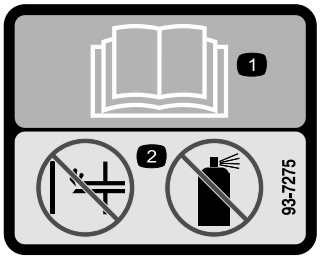

decal93-7275

93-7275

1. Lees de *Gebruikershandleiding*.
2. Geen starthulpmiddelen gebruiken.

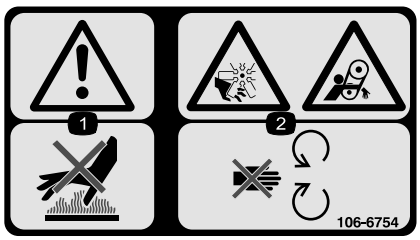

decal106-6754

106-6754

1. Waarschuwing – Raak het hete oppervlak niet aan.
2. Ledematen kunnen worden gesneden/geamputeerd en worden gegrepen, ventilator, riem – Blijf uit de buurt van bewegende onderdelen.

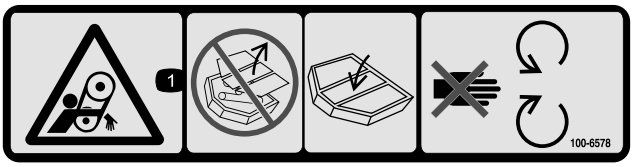

decal100-6578

100-6578

1. Risico om gegrepen te worden, riem – Gebruik de machine nooit als de veiligheidsschermen of afdekplaten zijn verwijderd; zorg ervoor dat deze op hun plaats zitten; blijf uit de buurt van bewegende onderdelen.

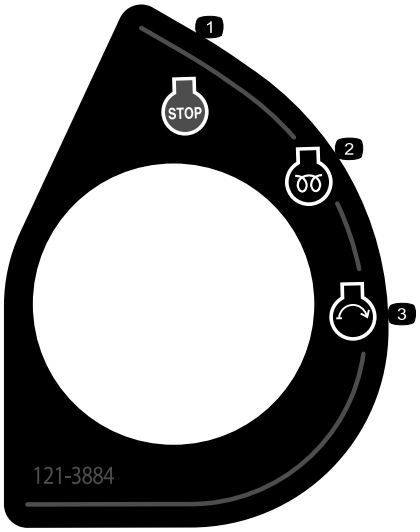

decal121-3884

121-3884

1. Motor – Afzetten
2. Motor – Voorgloeien
3. Motor – Starten

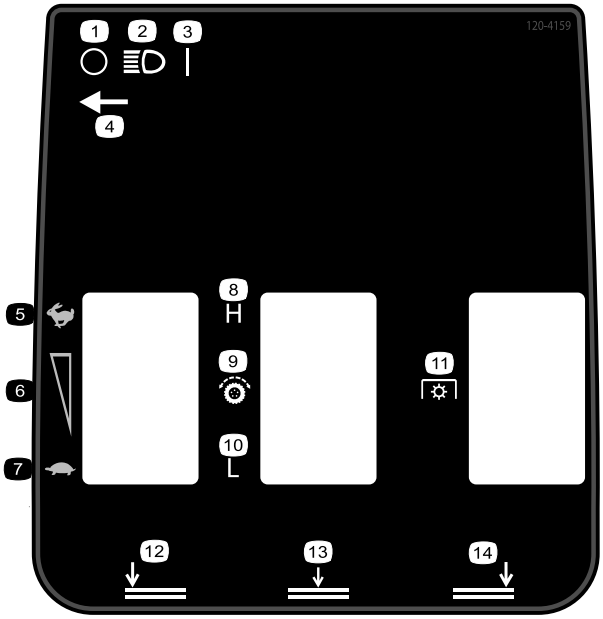

decal120-4159

120-4159

1. Uit
2. Verlichting
3. Aan
4. Lichtschakelaar
5. Snel
6. Traploze toerentalinstelling
7. Langzaam
8. Hoog
9. Tractie-aandrijving
10. Laag
11. Aftakasschakelaar
12. Onderste maaidek links
13. Onderste maaidek midden
14. Onderste maaidek rechts

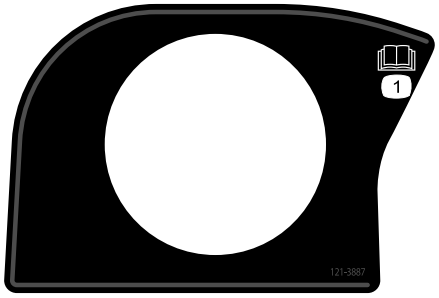

decal121-3887

121-3887

1. Lees de *Gebruikershandleiding*.

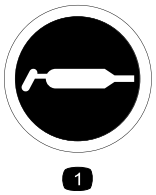

decal58-6520

58-6520

1. Smeervet

CALIFORNIA SPARK ARRESTER WARNING
Operation of this equipment may create sparks that can start fires around dry vegetation. A spark arrester may be required. The operator should contact local fire agencies for laws or regulations relating to fire prevention requirements. 117-2718

decal117-2718

117–2718

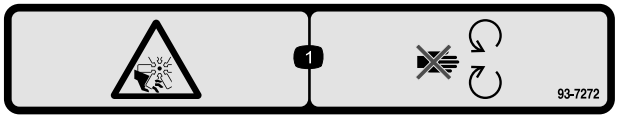

decal93-7272

93-7272

1. Ledematen kunnen worden gesneden/geamputeerd; ventilator – Blijf uit de buurt van bewegende onderdelen.

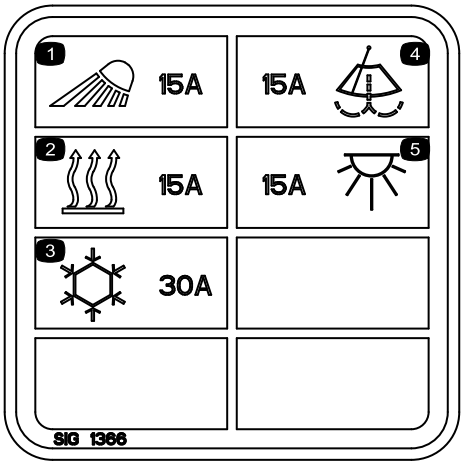

decal117-2787

117–2787

(Modellen met cabine)

1. Koplampen, 15 A zekering
2. Verwarming, 15 A zekering
3. Airconditioning, 30 A zekering
4. Ruitenwissers, 15 A zekering
5. Cabineverlichting, 15 A zekering

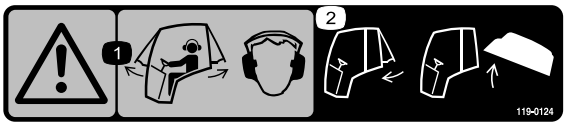

decal119-0124

119–0124

(Modellen met cabine)

1. Waarschuwing – Als de ramen van de cabine openstaan moet u gehoorbescherming dragen.
2. Sluit het achterste raam voordat u probeert om de motorkap te openen.

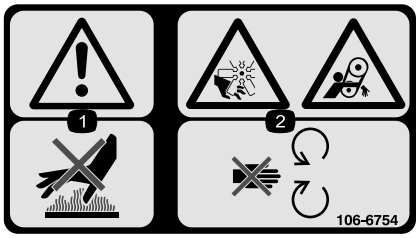

decal106-6754

106-6754

1. Waarschuwing – Raak het hete oppervlak niet aan.
2. Ledematen kunnen worden gesneden/geamputeerd en worden gegrepen, ventilator, riem – Blijf uit de buurt van bewegende onderdelen.

---

decal106-6755

106-6755

1. Motorkoelvloeistof onder druk.
2. Risico van explosie – Lees de *Gebruikershandleiding.*
3. Waarschuwing – Raak het hete oppervlak niet aan.
4. Waarschuwing – Lees de *Gebruikershandleiding*.

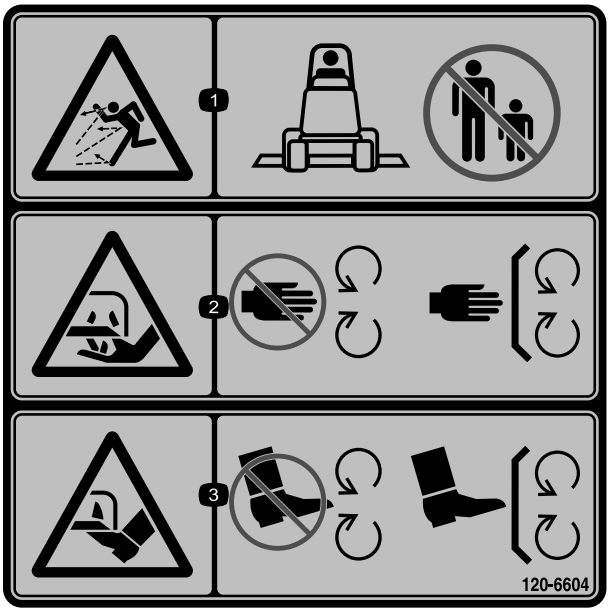

decal120-6604

120-6604

1. De machine kan voorwerpen uitwerpen – Houd omstanders uit de buurt van de machine.
2. Handen of voeten kunnen worden (af)gesneden, maaimes – Blijf uit de buurt van bewegende onderdelen en houd alle beschermende delen op hun plaats.
3. Handen of voeten kunnen worden (af)gesneden, maaimes – Blijf uit de buurt van bewegende onderdelen en houd alle beschermende delen op hun plaats.

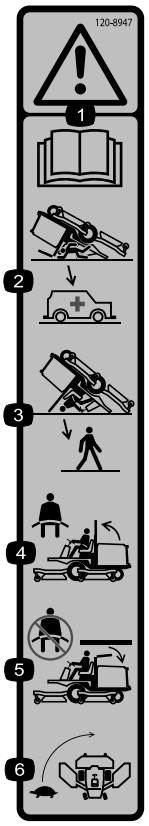

decal120-8947

120-8947

1. Waarschuwing – Lees de *Gebruikershandleiding*.
2. Er is geen omkantelbeveiliging als de rolbeugel omlaag is geklapt.
3. Er is omkantelbeveiliging als de rolbeugel omhoog is geklapt.
4. Als de rolbeugel omhoog is geklapt, draag dan de veiligheidsgordel.
5. Als de rolbeugel omlaag is geklapt, draag dan geen veiligheidsgordel.
6. Rij traag in bochten.

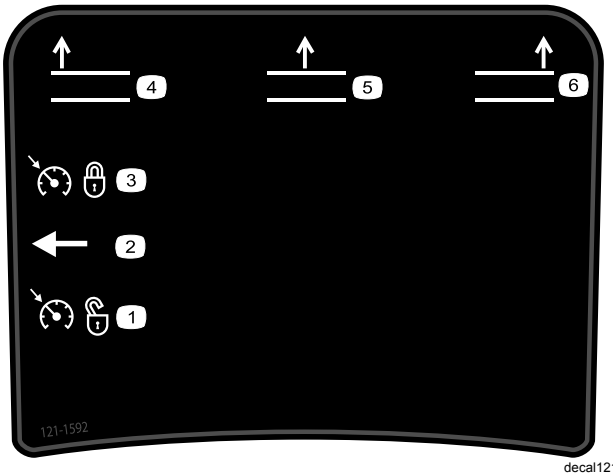

decal121-1592

121–1592

1. Cruise control niet ingesteld
2. Cruise control-schakelaar
3. Cruise control ingesteld
4. Linkermaaidek omhoog brengen
5. Middelste maaidek omhoog brengen
6. Rechtermaaidek omhoog brengen

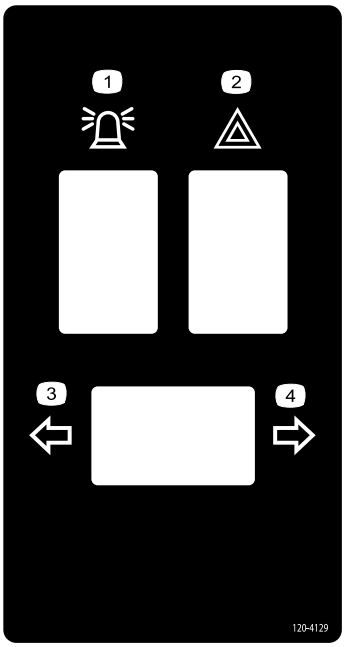

decal120-4129

120–4129

1. Zwaailicht
2. Gevaarlicht
3. Linkerrichtingaanwijzer
4. Rechterrichtingaanwijzer

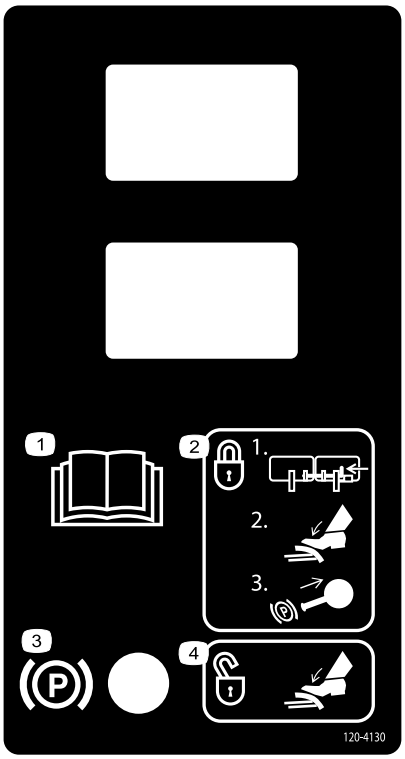

decal120-4130

120-4130

1. Lees de *Gebruikershandleiding*.
2. De parkeerrem inschakelen – 1) Vergrendel de pedalen samen; 2) Druk het rempedaal in; 3) Trek de knop van de parkeerrem uit.
3. Parkeerrem
4. Trap het rempedaal in om de parkeerrem uit te schakelen.

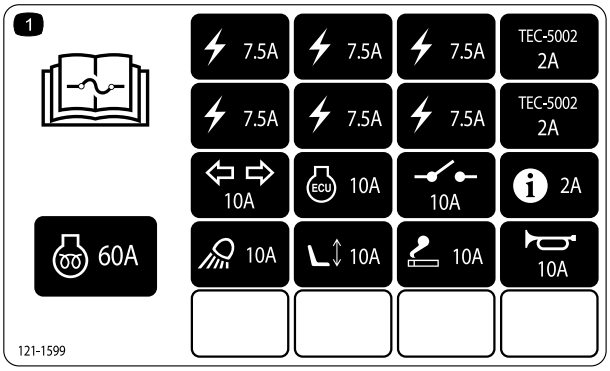

decal121-1599

121-1599

1. Lees de *Gebruikershandleiding* voor informatie over de zekeringen.

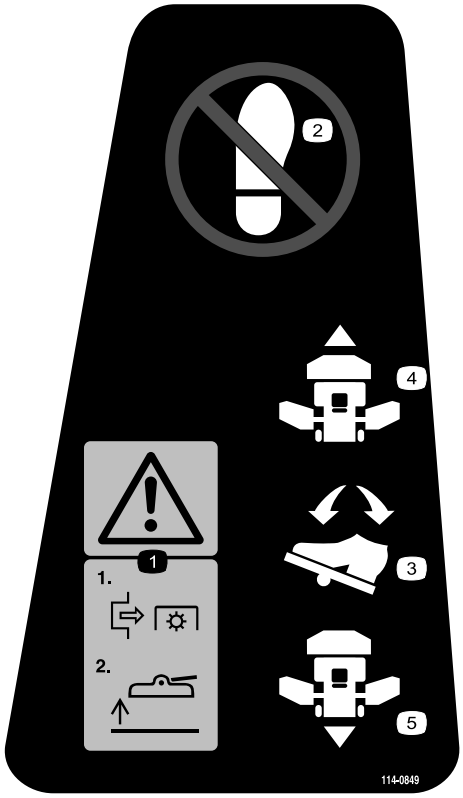

decal114-0849

114-0849

1. Waarschuwing – 1) Schakel de vermogenaftakas uit; 2) Breng het maaidek omhoog
2. Hier niet staan
3. Richtingpedaal
4. Vooruit
5. Achteruit

decal114-0845

114-0845

1. Kantelhendel van stuur
2. Claxon

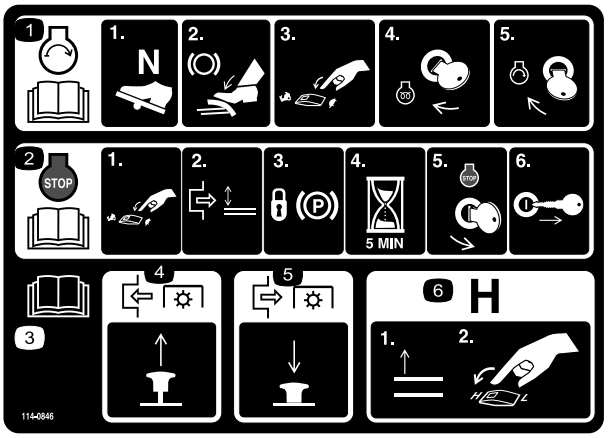

decal114-0846

114-0846

1. Lees de *Gebruikershandleiding* voor informatie over het starten van de motor – 1) Schakel in neutraal; 2) Schakel de parkeerrem in; 3) Stel de motor in op laag toerental; 4) Draai het contactsleuteltje naar voorverwarmen; 5) Draai het contactsleuteltje om de motor te starten.
2. Lees de *Gebruikershandleiding* voor informatie over het uitschakelen van de motor – 1) Stel de motor in op laag toerental; 2) Schakel het maaidek uit; 3) Vergrendel de parkeerrem; 4) Wacht 5 minuten; 5) Draai het contactsleuteltje om de motor uit te schakelen; 6) Neem het sleuteltje uit het contact.
3. Lees de *Gebruikershandleiding*.
4. De knop uittrekken om de aftakas in te schakelen.
5. Druk de knop in om de aftakas uit te schakelen.
6. Laat de maaidekken omhoog komen om naar hoog bereik over te schakelen.

Symbolen op accu

Sommige of alle symbolen staan op de accu

1. Risico van explosie
2. Geen vonken of vuur en niet roken.
3. Risico van bijtende vloeistof/chemische brandwonden
4. Draag oogbescherming.
5. Lees de *Gebruikershandleiding*.
6. Houd omstanders op veilige afstand van de accu.
7. Draag oogbescherming; explosieve gassen kunnen blindheid en ander letsel veroorzaken
8. Accuzuur kan blindheid of ernstige brandwonden veroorzaken.
9. Ogen direct met water spoelen en snel arts raadplegen.
10. Bevat lood; niet weggooien.

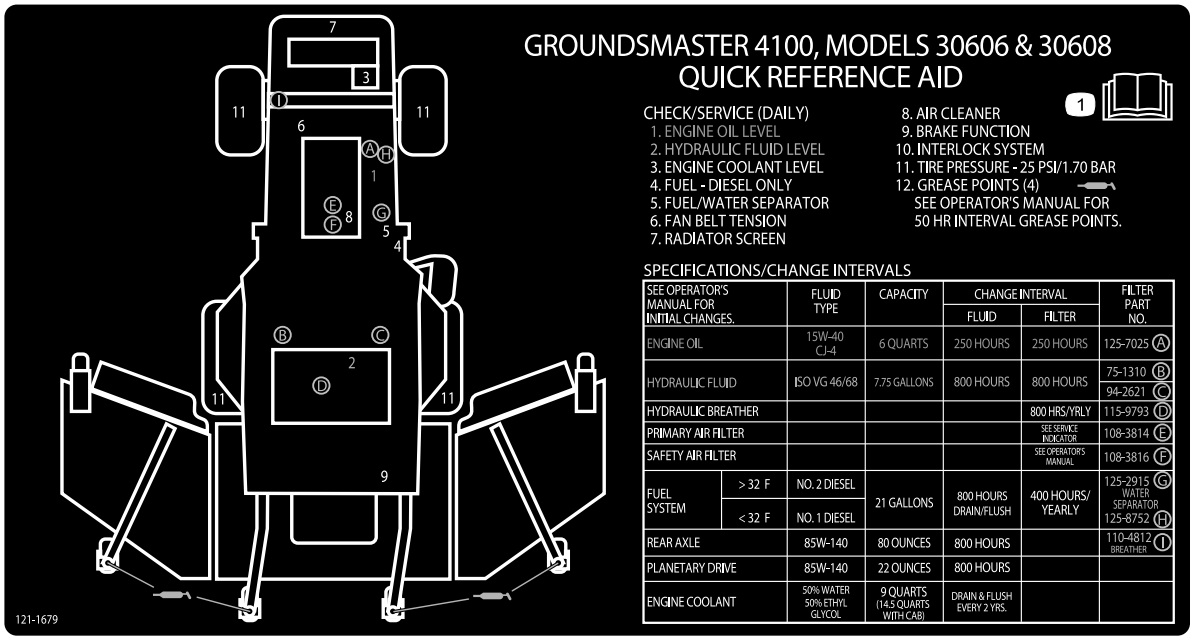

decal121-1679

121–1679

1. Lees de *Gebruikershandleiding* voor onderhoudsinformatie.

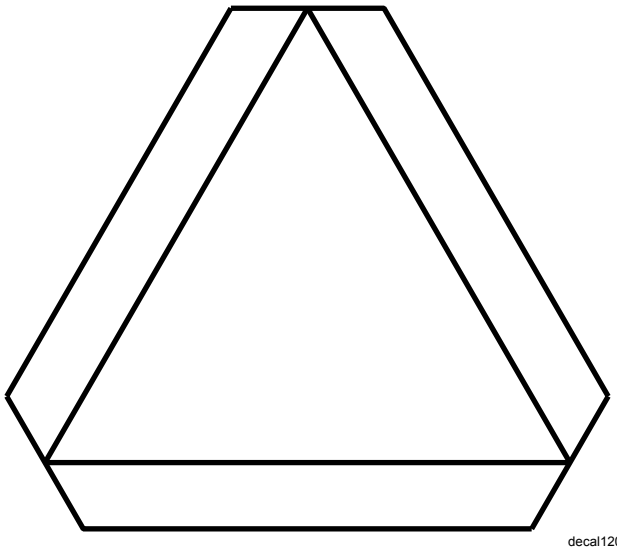

decal120-0250

120–0250

(Modellen met cabine)

1. Traag voertuig

Montage

Losse onderdelen

Gebruik onderstaande lijst om te controleren of alle onderdelen zijn geleverd.

Procedure	Omschrijving	Hoeveel-heid	Gebruik
1	Geen onderdelen vereist	–	De machine smeren.
2	Waarschuwingssticker	1	Wordt uitsluitend aangebracht op machines die moeten voldoen aan de Europese voorschriften.

Instructiemateriaal en aanvullende onderdelen

Omschrijving	Hoeveel-heid	Gebruik
Gebruikershandleiding	1	Bekijken voordat de machine in gebruik wordt genomen
Gebruikershandleiding van motor	1	Gebruiken om motorgegevens op te zoeken
Onderdelencatalogus	1	Gebruiken om onderdeelnummers op te zoeken
Instructiemateriaal voor gebruiker	1	Bekijken voordat de machine in gebruik wordt genomen
Conformiteitsverklaring	1	

Opmerking: Bepaal vanuit de normale bedieningspositie de linker– en rechterzijde van de machine.

1

De machine smeren

Geen onderdelen vereist

Procedure

Voordat de machine wordt gebruikt, moet deze worden gesmeerd, zodat een goede smering is gewaarborgd; zie Lagers en Lagerbussen smeren in Smeren. Als de machine niet goed is gesmeerd, kunnen belangrijke onderdelen hierdoor voortijdig slijten of defect raken.

2

Waarschuwingssticker vervangen

Benodigde onderdelen voor deze stap:

1	*Waarschuwingssticker*

Procedure

Op machines waarvoor compliantie met de Europese CE-regels is vereist, moet de waarschuwingssticker (onderdeelnr. 117-2754) worden vervangen door de waarschuwingssticker met onderdeelnr. 117-2766.

Algemeen overzicht van de machine

Bedieningsorganen

Opmerking: Bepaal vanuit de normale bedieningspositie de linker– en rechterzijde van de machine.

⚠ VOORZICHTIG

Deze machine stelt de bestuurder bloot aan geluidsniveaus van meer dan 85 dBA. Bij langdurige blootstelling kan dit leiden tot gehoorbeschadiging.

Draag gehoorbescherming als u deze machine gebruikt.

Tractiepedaal

Om te stoppen, laat u het tractiepedaal opkomen en weer terugkeren in de middelste stand (Figuur 3).

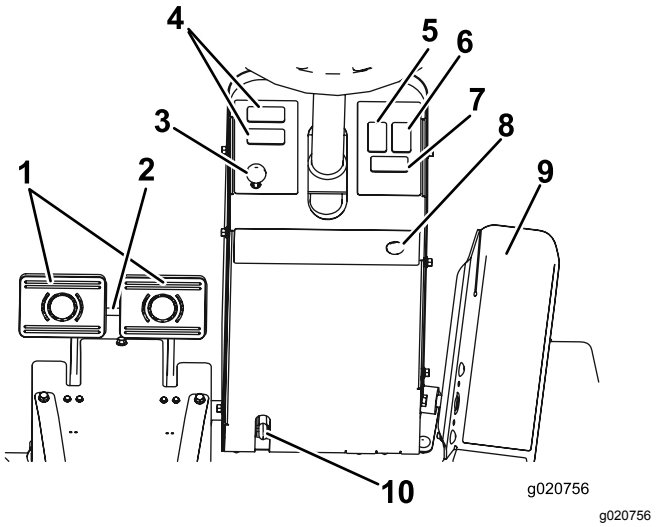

Figuur 3

1. Rempedalen
2. Borgpen van pedalen
3. Vergrendeling parkeerrem
4. Ruimte voor optioneel accessoire
5. Zwaailichtschakelaar (optioneel)
6. Waarschuwingsknipperlichtschakelaar
7. Richtingaanwijzerschakelaar
8. Claxonknop (optioneel)
9. Tractiepedaal
10. Hendel om stuurwiel te verstellen

Rempedalen

Twee pedalen (Figuur 3) bedienen de afzonderlijke remmen op de wielen ter ondersteuning van het draaien, voor het parkeren en ten behoeve van een betere tractie bij het rijden op hellingen. Een vergrendeling koppelt de pedalen als parkeerrem en voor transport.

Borgpen

Om de parkeerrem in werking te stellen (Figuur 3), koppelt u de pedalen met de borgpen.

Hendel om stuurwiel te verstellen

Druk de hendel om het stuur te verstellen (Figuur 3) omlaag om het stuurwiel in de gewenste stand te zetten. Laat vervolgens de hendel los om de afstelling te borgen.

Vergrendeling parkeerrem

Een knop links van het bedieningspaneel activeert de vergrendeling van de parkeerrem (Figuur 3). Om de parkeerrem in werking te stellen, koppelt u de pedalen met de borgpen en trekt u de vergrendeling voor de parkeerrem uit. Om de parkeerrem vrij te zetten, trapt u beide pedalen in totdat de vergrendeling van de parkeerrem wordt ingetrokken.

Gevarenlichtschakelaar

Druk op de gevarenlichtschakelaar (Figuur 3) om de gevarenlichten in te schakelen.

Richtingaanwijzerschakelaar

Druk op de linkerzijde van de bochtsignaalschakelaar (Figuur 3) om het linksafsignaal en het rechtsafsignaal te activeren om het rechtsafsignaal te activeren. De middelste positie is de Uit-stand.

Contactschakelaar

De contactschakelaar (Figuur 4) heeft drie standen: Uit, Aan/Voorgloeien en Start.

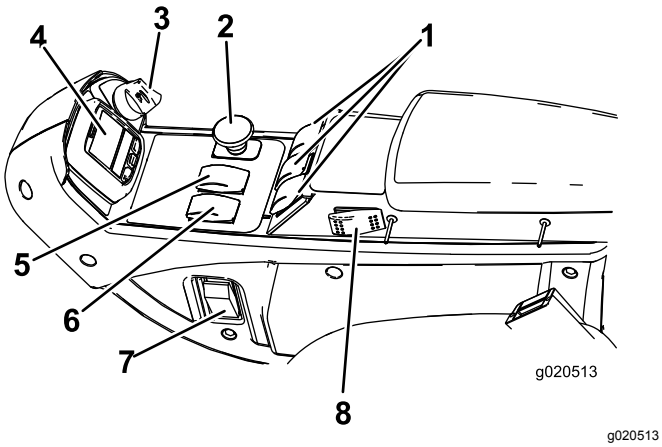

Figuur 4

1.	Hefschakelaars	5.	Hi-Lo-snelheidsregelaar
2.	Aftakasschakelaar	6.	Toerentalschakelaar
3.	Contactschakelaar	7.	Lichtschakelaar (optioneel)
4.	InfoCenter	8.	Cruise control-schakelaar

Toerentalschakelaar

Met de toerentalschakelaar (Figuur 4) kunt u het toerental op twee manieren veranderen. Door op de schakelaar te tikken kan het toerental in stappen van 100 tpm worden verhoogd of verlaagd. Hou een zijde van de schakelaar ingedrukt om de motor automatisch in hoog of laag stationair te schakelen.

Aftakasschakelaar

De aftakasschakelaar (Figuur 4) heeft twee standen: Uit (start) en In (stop). Trek de knop van de aftakasschakelaar uit om de maaidekmessen te activeren. Druk de knop in om de messen van het maaidek te stoppen.

Hi-Lo-toerenregelaar

Met deze schakelaar (Figuur 4) kunt u het toerentalbereik vergroten voor het transport van de machine. De maaidekken zullen niet werken in het hoge toerentalbereik. Om heen en weer te schakelen tussen het hoge en lage bereik, moeten de maaidekken omhoog gebracht zijn, de aftakas en cruise control uitgeschakeld en het tractiepedaal in neutraal. De machine moet met lage snelheid rijden.

Hefschakelaars

Met de hefschakelaars (Figuur 4) kunt u de maai-eenheden omhoog en omlaag brengen. Druk de schakelaars naar voren om de maai-eenheden omlaag te brengen en naar achteren om de maai-eenheden omhoog te brengen. Druk bij het starten van de machine en terwijl de maai-eenheden zich in de stand omlaag bevinden op de hefschakelaar om de maai-eenheden te laten zweven en te maaien.

Opmerking: De dekken kunnen niet omlaag worden gebracht bij het hoge toerental en kunnen ook niet omhoog of omlaag worden gebracht als de bestuurder niet in de stoel zit terwijl de motor loopt. Bovendien kunnen de maaidekken omlaag worden gebracht met het contactsleuteltje in de stand Aan en de bestuurder op de stoel.

Cruise Control-schakelaar

Met de cruise control-schakelaar (Figuur 4) regelt u de snelheid van de machine Druk op de achterzijde van de schakelaar om de cruise controle uit te schakelen. Met de middelste stand van de schakelaar wordt de cruise control ingeschakeld en met de voorzijde van de schakelaar kan de gewenste rijsnelheid worden ingesteld.

Opmerking: Het indrukken van een van beide rempedalen of het in de achteruit zetten van het tractiepedaal gedurende 1 seconde zorgt ook voor het ontkoppelen van de cruise control.

Aansluitpunt

Het aansluitpunt (Figuur 5) dient voor de aansluiting van optionele elektrische accessoires.

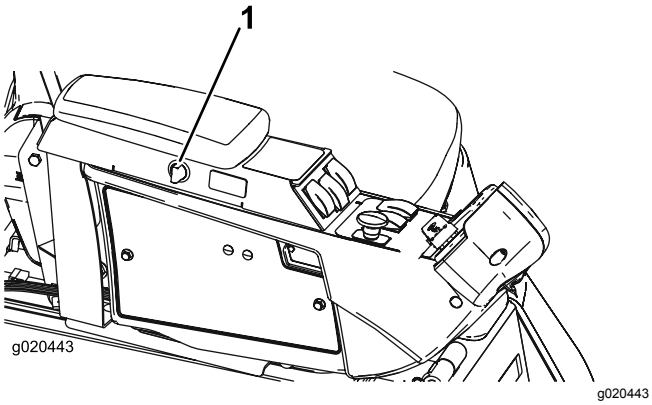

Figuur 5

1. Aansluitpunt

Stoelinstellingen

Instelhendel lengterichting

Gebruik de hendel om de stoel naar voren en naar achteren te verschuiven (Figuur 6).

Instelknop armlegger stoel

Draai aan de knop om de hoek van de armlegger van de stoel te verstellen (Figuur 6).

Instelhendel bestuurdersstoel naar achteren

Verplaats de hendel om de hoek van de stoel naar achteren in te stellen (Figuur 6).

Gewichtmeter

De meter voor de instelling van het gewicht geeft aan wanneer de stoel is ingesteld naar het gewicht van de bestuurder (Figuur 6). De hoogte wordt ingesteld door de ophanging binnen het groene gebied in te stellen.

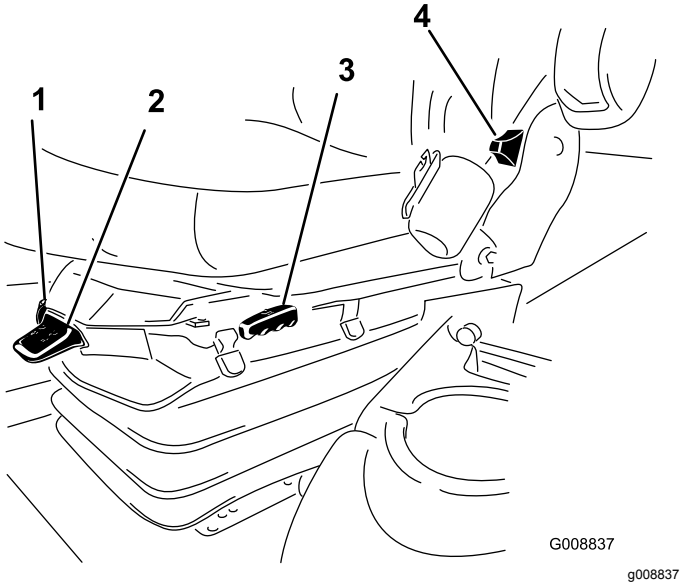

Figuur 6

1. Gewichtsmeter
2. Gewichtinstelhendel
3. Instelhendel lengterichting
4. Instelhendel bestuurdersstoel
5. Instelknop armlegger (niet afgebeeld – onder de armleuning)

Gewichtinstelhendel

Instelling voor het gewicht van de bestuurder (Figuur 6). Trek de hendel omhoog om de luchtdruk te verhogen en druk de hendel omlaag om de luchtdruk te verlagen. De juiste instelling wordt bereikt als de gewichtsmeter in het groene gedeelte staat.

Cabineknoppen

Enkel model met cabine

Schakelaar voor wissen voorruit

Druk op de voorzijde van de schakelaar om de voorruitenwissers te activeren (Figuur 7) en op de achterzijde van de schakelaar om de wissers weer uit te zetten.

Airconditioningschakelaar

Druk op de voorzijde van de schakelaar om de airconditioning te activeren (Figuur 7) en op de achterzijde van de schakelaar om de airconditioning weer uit te zetten.

Ventilatorregeling

Draai aan de ventilatorregelingsknop om de snelheid van de ventilator te regelen (Figuur 7).

Temperatuurregeling

Draai aan de temperatuurregelingsknop om de temperatuur in de cabine te regelen (Figuur 7).

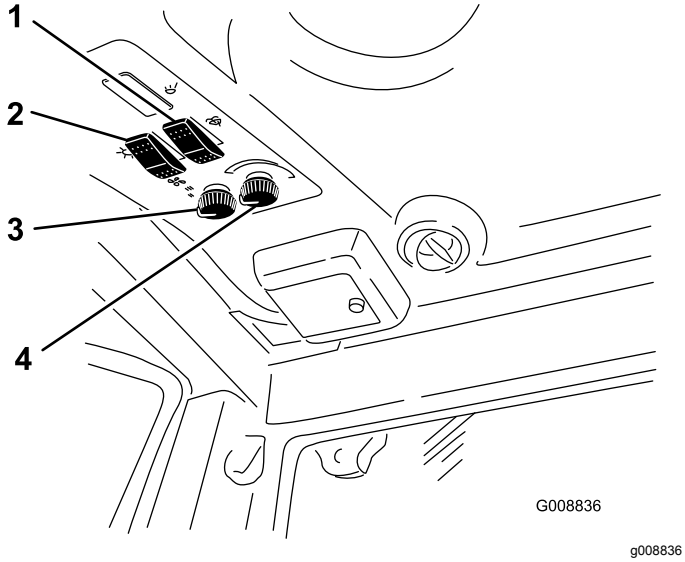

Figuur 7

1. Voorruitenwisserschakelaar
2. Airconditioningschakelaar
3. Ventilatorregeling
4. Temperatuurregeling

Voorruitvergrendeling

Open de vergrendeling om de voorruit te openen (Figuur 8). Sluit de vergrendeling om de voorruit open te laten staan. Druk de vergrendeling uit en omlaag om de voorruit te sluiten en vast te zetten.

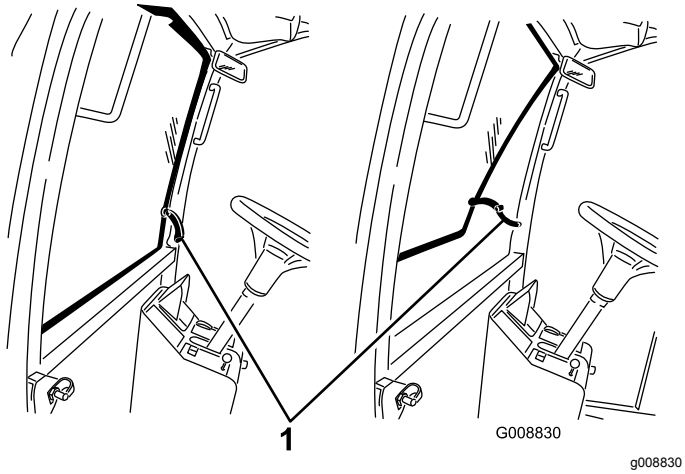

Figuur 8

1. Voorruitvergrendeling

Achterruitvergrendeling

Open de vergrendeling om de achterruit te openen. Druk op de vergrendeling om de achterruit open te laten staan. Druk de vergrendeling uit en omlaag om de achterruit te sluiten en vast te zetten (Figuur 8).

Belangrijk: **De achterruit moet worden gesloten voordat de motorkap wordt geopend, want anders kan schade ontstaan.**

De bediening van het InfoCenter gebruiken

Het InfoCenter lcd-scherm toont informatie over uw machine, onder meer de bedrijfsstatus en allerlei diagnostische informatie (Figuur 9). Het InfoCenter beschikt over een welkomstscherm en hoofdscherm. U kunt te allen tijde heen en weer gaan tussen het welkomstscherm en het hoofdscherm door om het even welke knop in het InfoCenter te bedienen en dan op de richtingspijl te drukken.

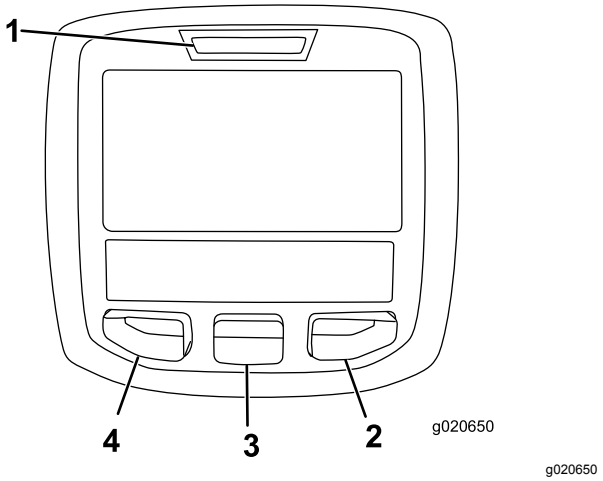

Figuur 9

1. Controlelampje
2. Knop naar rechts
3. Middelste knop
4. Linkerknop

- Linkerknop, knop toegang tot menu/terug – druk op deze knop om naar de menu's van het InfoCenter te gaan. U kunt hem gebruiken om het huidige menu te verlaten.
- Middelste knop – gebruik deze knop om naar beneden door menu's te bewegen.
- Rechterknop – gebruik deze knop als een pijl naar rechts aangeeft dat er nog andere opties in het menu zijn.
- Pieper – klinkt als u de maaidekken omlaag brengt of als er berichten of storingen zijn.

Opmerking: De knoppen kunnen verschillende functies vervullen afhankelijk van wat op dat moment nodig is. Voor elke knop is er een pictogram dat de huidige functie weergeeft.

Verklaring van pictogrammen in het InfoCenter

SERVICE DUE	Geeft aan wanneer gepland onderhoud moet worden uitgevoerd
n min	Motortoerental/status – het toerental van de motor
	Urenteller
i	Informatiepictogram
	Bepaalt de maximale tractiesnelheid
	Snel
	Langzaam
	Ventilator omkeren – geeft aan of de ventilator omgekeerd draait
	Brandstofpeil
	Stationair herstel vereist
	Luchtinlaatverwarming actief
	Linker maaidek omhoog brengen
	Middelste maaidek omhoog brengen
	Rechter maaidek omhoog brengen
	De bestuurder moet op de stoel zitten
P	Indicator parkeerrem – geeft aan of de parkeerrem is ingeschakeld
H	Geeft het hoge bereik aan
N	Vrijstand
L	Geeft het lage bereik aan
	Koelvloeistoftemperatuur – de temperatuur van de motorkoelvloeistof in °C of °F
	Temperatuur (heet)
	Tractie of tractiepedaal

Verklaring van pictogrammen in het InfoCenter (cont'd.)

	Geweigerd of niet toegestaan
	Motor – Starten
	Aftakas – Geeft aan dat de aftakas ingeschakeld is
STOP	Gestopt of uitgeschakeld
	Motor
	Contactschakelaar
	Geeft aan wanneer de maaidekken omlaag worden gebracht
	Geeft aan wanneer de maaidekken omhoog worden gebracht
	PIN-code
	Hydraulische olietemperatuur – Geeft de temperatuur van de hydraulische olie aan.
CAN	CAN-bus
	InfoCenter
Bad	Slecht of mislukt
Ctr	Midden
Rht	Rechts
Left	Links
	Gloeilamp
OUT	Uitvoer van TEC-controller of bedieningskabel in kabelboom
HI	Hoog: boven toegestaan bereik
LO	Laag: onder toegestaan bereik
HI ,LO	Buiten bereik
	Schakelaar
	De bestuurder moet de schakelaar vrijgeven

Verklaring van pictogrammen in het InfoCenter (cont'd.)

→	De bestuurder moet de status wijzigen in wat aangegeven wordt
Symbolen worden vaak gecombineerd in zinnen. Hier volgen enkele voorbeelden	
→ N	De bestuurder moet de machine in neutraal zetten
	Motor weigert te starten
STOP	Motor uitgeschakeld
	Motorkoelvloeistof is te heet
	De hydraulische vloeistof is te heet
or P	Ga zitten of schakel de parkeerrem in werking

De menu's gebruiken

Druk in het hoofdscherm op de menuknop om naar het InfoCenter menusysteem te gaan. U gaat naar het hoofdmenu. Raadpleeg de volgende tabellen voor een overzicht van de opties die u hebt in de menu's:

Hoofdmenu	
Menu-optie	**Beschrijving**
Storingen	Het menu Storingen bevat een lijst met de recente machinestoringen. Raadpleeg de Gebruikershandleiding of een erkende Toro-distributeur voor meer informatie over het menu Storingen en de informatie die het bevat.
Onderhoud	Het menu Onderhoud bevat informatie over de machine, zoals bedrijfsuren en andere cijfergegevens van die aard.
Diagnostiek	Het menu Diagnostiek geeft de status van elke machineschakelaar, sensor en bedieningsoutput aan. U kunt dit menu gebruiken om sommige problemen op te lossen. In het menu ziet u namelijk welke onderdelen in- en uitgeschakeld zijn.
Instellingen	In het menu Instellingen kunt u het InfoCenter-scherm configureren en aan uw voorkeuren aanpassen.
Machine	In het menu Machine ziet u het modelnummer, het serienummer en de versie van de software op uw machine.

Onderhoud	
Menu-optie	**Beschrijving**
Hours	Het totale aantal bedrijfsuren van de machine, motor en ventilator, alsook het aantal uren dat de machine getransporteerd en oververhit is geweest.
Counts	Het aantal keer dat de machine voorverwarmd en gestart is geweest.

Diagnostiek	
Menu-optie	**Beschrijving**
Engine Run	Raadpleeg de Gebruikers-handleiding of een erkende Toro-distributeur voor meer informatie over het menu Engine Run en de informatie die het bevat.
Glowplugs	Geeft aan of de volgende functies actief zijn: Key start, timeout limited en glowplugs.
Fan	Geeft aan of de ventilator actief is in de volgende gevallen: motortemperatuur hoog, olietemperatuur hoog, motor of hydraulische temperatuur hoog, en ventilator aan.

Instellingen	
Menu-optie	**Beschrijving**
Eenheden	Bepaalt de eenheden die gebruikt worden in het InfoCenter. De opties zijn Engels of metrisch
Taal	Bepaalt de taal die gebruikt wordt in het InfoCenter*.
Schermverlichting lcd	De helderheid van het lcd-scherm.
Contrast lcd	Het contrast van het lcd-scherm.
Beveiligde menu's	Geeft een door uw bedrijf geautoriseerde persoon toegang tot de beveiligde menu's met een PIN-code.
Auto stationair	Bepaalt hoe lang het duurt voordat de motor stationair gaat lopen als hij niet wordt gebruikt.

Maaisnelheid	Regelt de maximumsnelheid in maaimodus (laag bereik).
Transportsnelheid	Regelt de maximumsnelheid in transportmodus (hoog bereik).
Smart Power	Smart Power (slimme energievoorziening) voorkomt vastlopen in zware omstandigheden door de machinesnelheid automatisch te regelen en de maaiprestaties te optimaliseren.

* Alleen gebruikerstekst wordt vertaald. De schermen fouten, onderhoud en diagnostiek hebben betrekking op onderhoud. De titels worden weergegeven in de ingestelde taal, maar de menu-items zijn in het Engels.

Betreffende	
Menu-optie	**Beschrijving**
Model	Het modelnummer van de machine.
Serienummer	Het serienummer van de machine.
Machine Controller Revision	De softwareversie van de hoofdbedieningseenheid.
InfoCenter softwareversie	De softwareversie van het InfoCenter.
CAN-bus	De status van de communicatiebus van de machine.

Beveiligde menu's

In het instellingenmenu van het InfoCenter kunt u 4 configuratie-instellingen voor de bediening veranderen: vertraging automatisch stationair, maximale maaisnelheid, maximale transportsnelheid en Smart Power. Deze instellingen bevinden zich in het beveiligde menu.

Toegang tot de beveiligde menu's

Opmerking: De standaard PIN-code van de machine is 0000 of 1234.

Als u de PIN-code heeft gewijzigd en vergeten bent, neem dan contact op met uw erkende Toro distributeur voor hulp.

1. Scroll in het HOOFDMENU met de middelste knop naar beneden tot het INSTELLINGENMENU en druk op de rechterknop (Figuur 10).

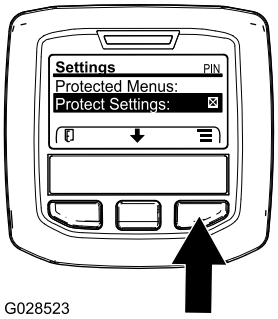

g028523

Figuur 10

2. Scroll in het INSTELLINGENMENU met de middelste knop naar beneden tot het BEVEILIGDE MENU en druk op de rechterknop (Figuur 11A).

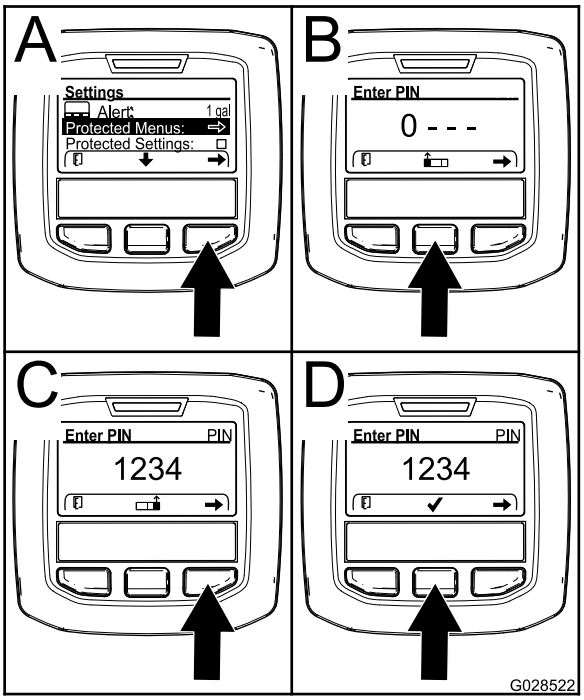

g028522

Figuur 11

3. Om de PIN-code in te voeren drukt u op de middelste knop tot het eerste gewenste cijfer verschijnt, druk dan op de rechterknop om naar het volgende cijfer te gaan (Figuur 11B en Figuur 11C). Herhaal dit tot het laatste cijfer is ingevoerd en druk dan nogmaals op de rechterknop.
4. Druk op de middelste knop om de PIN-code in te voeren (Figuur 11D).

   Wacht tot het rode controlelampje van het InfoCenter oplicht.

   Opmerking: Als het InfoCenter de PIN-code accepteert en het beveiligde menu opent dan verschijnt "PIN" in de rechter bovenhoek van het scherm.

Opmerking: Zet de contactschakelaar op UIT en dan op AAN om het beveiligde menu te vergrendelen.

In het beveiligde menu kunt u instellingen bekijken en wijzigen. Scroll in het beveiligde menu omlaag tot de optie Instellingen beveiligen. Wijzig de instelling met de rechterknop. Als u Instellingen beveiligen op UIT zet kunt u de instellingen in het beveiligde menu bekijken en wijzigen zonder de PIN-code in te voeren. Als u Instellingen beveiligen op AAN zet worden de beveiligde opties verborgen en moet u de PIN-code invoeren om de instellingen in het beveiligde menu te wijzigen. Na het instellen van de PIN-code moet u de contactschakelaar op UIT zetten en dan terug op AAN om deze optie te activeren en op te slaan.

De functie automatisch stationair instellen

- Scroll in het instellingenmenu naar beneden tot u de functie Auto Stationair ziet.
- Druk op de rechterknop om de instelling voor automatisch stationair draaien te wijzigen; de mogelijke opties zijn 8, 10, 15, 20, 30 seconden of UIT.

De maximale toegestane maaisnelheid instellen

- Scroll in het instellingenmenu naar beneden tot u de functie maaisnelheid ziet en druk op de rechterknop.
- Druk op de rechterknop om de maximale maaisnelheid te verhogen (50, 75 of 100%).
- Druk op de middelste knop om de maximale maaisnelheid te verlagen (50, 75 of 100%).
- Druk op de linkerknop om het menu te verlaten.

De maximale toegestane transportsnelheid instellen

- Scroll in het instellingenmenu naar beneden tot u de functie transportsnelheid ziet en druk op de rechterknop.
- Druk op de rechterknop om de maximale transportsnelheid te verhogen (50, 75 of 100%).
- Druk op de middelste knop om de maximale transportsnelheid te verlagen (50, 75 of 100%).
- Druk op de linkerknop om het menu te verlaten.

Als u klaar bent in het beveiligde menu, druk dan op de linkerknop om naar het hoofdmenu te gaan en druk nogmaals op de linkerknop om naar het menu lopen te gaan.

Specificaties

Opmerking: Specificaties en ontwerp kunnen zonder voorafgaande kennisgeving worden gewijzigd.

Maaibreedte	
totaal	315 cm
voorste maaidek	137 cm
zijmaaidek	94 cm
voorste maaidek en een zijmaaidek	226 cm
Totale breedte	
maai-eenheden neergelaten	323 cm
maaidekken opgeheven (transport)	180 cm
Totale lengte	366 cm
Hoogte	140 cm
Hoogte met rolbeugel Hoogte met cabine	217 cm 237 cm
Afstand tot de grond	15 cm
Wielloopvlak (tot het midden van het wiel)	
vóór	114 cm
achter	107 cm
Wielbasis	141 cm
(Nettogewicht) (Nettogewicht met cabine)	1922 kg 2165 kg

Werktuigen/accessoires

Een selectie van door Toro goedgekeurde werktuigen en accessoires is verkrijgbaar voor gebruik met de machine om de mogelijkheden daarvan te verbeteren en uit te breiden. Neem contact op met een erkende servicedealer of distributeur of bezoek www.Toro.com voor een lijst van alle goedgekeurde werktuigen en accessoires.

Gebruiksaanwijzing

Opmerking: Bepaal vanuit de normale bedieningspositie de linker- en rechterzijde van de machine.

Vóór het gebruik

⚠ VOORZICHTIG

Als u het sleuteltje in het contact laat, bestaat de kans dat iemand de motor per ongeluk start waardoor u of andere omstanders ernstig letsel kunnen oplopen.

Verwijder het sleuteltje uit het contact voordat u onderhoudswerkzaamheden uitvoert aan de machine.

Het motoroliepeil controleren

Voordat u de motor start en de machine in gebruik neemt, moet u het oliepeil in het carter van de motor controleren; zie Motorolie verversen (bladz. 56).

Het koelsysteem controleren

Onderhoudsinterval: Bij elk gebruik of dagelijks

Controleer het koelvloeistofpeil bij het begin van elke dag. De capaciteit van het systeem bedraagt 8,52 liter voor de Groundsmaster 4100 en 20 liter voor de Groundsmaster 4110.

1. Verwijder voorzichtig de doppen van de radiateur en de expansietank (Figuur 12).

   ⚠ VOORZICHTIG

   Als de motor heeft gelopen, kan de hete koelvloeistof (die onder druk staat) ontsnappen indien de radiateurdop wordt verwijderd. Dit kan brandwonden veroorzaken.

   - **Verwijder de radiateurdop nooit als de motor loopt.**
   - **Gebruik een doek als u de radiateurdop verwijdert en draai de dop langzaam open om de stoom te laten ontsnappen.**

2. Controleer het koelvloeistofpeil in de radiateur. De radiateur moet worden gevuld tot de bovenkant van de vulbuis en de expansietank tot de VOL-markering.

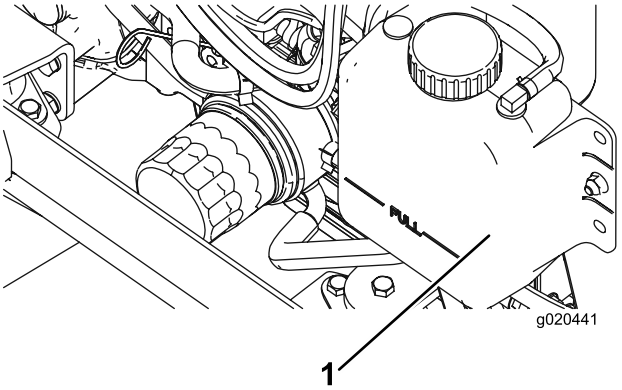

g020441

Figuur 12

1. Expansietank

3. Als het koelvloeistofpeil te laag is, moet u bijvullen met een oplossing die half uit water, half uit ethyleenglycol-antivries bestaat. **Gebruik geen koelvloeistoffen op basis van alcohol/methanol of alleen water.**
4. Plaats de doppen van de radiateur en de expansietank terug.

Brandstof bijvullen

⚠ GEVAAR

In bepaalde omstandigheden is brandstof uiterst ontvlambaar en zeer explosief. Brand of explosie van brandstof kan brandwonden bij u of anderen en materiële schade veroorzaken.

- **Vul de brandstoftank in de open lucht wanneer de motor koud is. Eventueel gemorste brandstof opnemen.**
- **Vul de brandstoftank nooit als de machine in een gesloten aanhanger staat.**
- **Rook nooit wanneer u met brandstof bezig bent en houd de brandstof weg van open vlammen of vonken.**
- **Brandstof in een goedgekeurd vat of blik en buiten bereik van kinderen bewaren. Koop nooit meer benzine dan u in 30 dagen kunt opmaken.**
- **Gebruik de machine uitsluitend als het complete uitlaatsysteem is gemonteerd en naar behoren werkt.**

⚠ GEVAAR

In bepaalde omstandigheden kan tijdens het tanken statische elektriciteit worden ontladen, waardoor vonken ontstaan die brandstofdampen tot ontbranding kunnen brengen. Brand of explosie van brandstof kan brandwonden bij u of anderen en materiële schade veroorzaken.

- **Zet brandstofvaten altijd op de grond en uit de buurt van de machine voordat u de tank bijvult.**
- **Brandstofvaten niet in een voertuig,vrachtwagen of op een aanhanger vullen, omdat bekleding of kunststof beplating het vat kan isoleren en de afvoer van statische lading kan bemoeilijken.**
- **Als het praktisch mogelijk is, kunt u het best een machine eerst van de vrachtwagen of aanhanger halen en bijtanken als de machine met de wielen op de grond staat.**
- **Als dit niet mogelijk is, verdient het de voorkeur dergelijke machines op een truck of aanhanger bij te vullen uit een draagbaar vat, en niet met behulp van een vulpistool van een pomp.**
- **Als u een vulpistool moet gebruiken, dient u de vulpijp voortdurend in contact te houden met de rand van de brandstoftank of de opening van het vat, totdat het bijvullen voltooid is.**

⚠ WAARSCHUWING

Brandstof is schadelijk of dodelijk bij inname. Langdurige blootstelling aan dampen kan leiden tot ernstig letsel en ziekte.

- **Voorkom dat u dampen lange tijd inademt.**
- **Houd uw gezicht uit de buurt van het vulpistool en de opening van de brandstoftank.**
- **Houd brandstof uit de buurt van ogen en huid.**

Brandstof

Belangrijk: **Gebruik uitsluitend diesel met een extreem laag zwavelgehalte. Brandstof met een hoger gehalte zwavel beschadigt de dieseloxidatiekatalysator (DOC). Dit zal leiden tot operationele problemen en verkort de levensduur van de motoronderdelen.**

Als de onderstaande waarschuwingen niet worden opgevolgd kan dit leiden tot schade aan de motor.

- Gebruik geen kerosine of benzine in plaats van dieselbrandstof.
- Meng nooit kerosine of motorolie met de dieselbrandstof.
- Bewaar de brandstof nooit in vaten die van binnen verzinkt zijn.
- Voeg geen additieven toe aan de brandstof.

Diesel

Cetaangetal: 45 of hoger

Zwavelgehalte: ultralaag (< 15 ppm)

Brandstof

Diesel specificatie	Locatie
ASTM D975 No. 1-D S15 No. 2-D S15	VS
EN 590	EU
ISO 8217 DMX	Internationaal
JIS K2204 Grade No. 2	Japan
KSM-2610	Korea

- Gebruik uitsluitend schone, verse diesel of biodiesel.
- Koop brandstof in hoeveelheden die binnen 180 dagen kunnen worden gebruikt zodat u altijd verse brandstof heeft.

Gebruik zomerdieselbrandstof (nr. 2-D) bij temperaturen boven -7 °C en winterdieselbrandstof (nr. 1-D of nr. 1-D/2-D-mengsel) bij temperaturen beneden -7 °C.

Opmerking: Gebruik van winterdieselbrandstof bij lage temperaturen biedt een lager vlampunt en een lager stolpunt. Dit vergemakkelijkt het starten en vermindert de kans dat de filters verstopt raken.

Gebruik bij temperaturen boven -7 °C zomer- in plaats van winterdieselbrandstof om de brandstofpomp langer te laten meegaan en meer vermogen te ontwikkelen.

Biodiesel

Deze machine kan ook gebruik maken van een dieselmengsel tot maximaal B20 (20% biodiesel, 80% diesel).

Zwavelgehalte: ultralaag (< 15 ppm)

Biodiesel specificatie: ASTM D6751 of EN14214

Gemengde brandstof specificatie: ASTM D975, EN590, of JIS K2204

Belangrijk: **Het aandeel diesel moet een ultralaag zwavelgehalte hebben.**

Neem de volgende voorzorgsmaatregelen in acht:

- Biodieselmengsels kunnen gelakte oppervlakken beschadigen.
- Gebruik B5 (biodieselinhoud 5%) of mengsels met een lager percentage in koud weer.
- Controleer afdichtingen, slangen en pakkingen, die in contact met brandstof komen, omdat zij in de loop der tijd hierdoor kunnen worden aangetast.
- De kans bestaat dat een brandstoffilter na verloop van tijd verstopt raakt, nadat u bent overgestapt op een biodieselmengsel.
- Neem contact op met uw erkende Toro distributeur als u informatie over biodiesel wenst.

Inhoud brandstoftank

79 l

Brandstof bijvullen

1. Parkeer de machine op een horizontaal oppervlak.
2. Maak de omgeving van de dop van de brandstoftank schoon. Gebruik hiervoor een schone doek.
3. Verwijder de dop van de brandstoftank (Figuur 13).

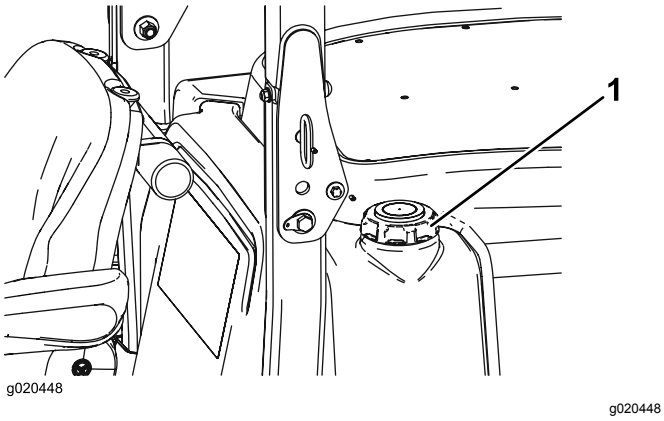

Figuur 13

1. Dop van brandstoftank

4. Vul de tank met dieselbrandstof tot aan de onderkant van de vulbuis.
5. Draai de tankdop daarna stevig vast.

   Opmerking: Vul de brandstoftank na elk gebruik indien dit mogelijk is. Dit beperkt mogelijke condensvorming in de brandstoftank tot een minimum.

Hydraulische vloeistof controleren

Onderhoudsinterval: Bij elk gebruik of dagelijks

Het reservoir van het hydraulische systeem is in de fabriek gevuld met ongeveer 29,3 liter hoogwaardige hydraulische vloeistof. **Controleer het peil van de hydraulische vloeistof voordat de motor voor het eerst wordt gestart, en vervolgens dagelijks.** Aanbevolen wordt het reservoir bij te vullen met de volgende hydraulische vloeistof:

Toro Premium All Season hydraulische vloeistof (verkrijgbaar in emmers van 18,9 liter of vaten van 208 liter. Zie de onderdelencatalogus van de Toro-dealer voor de onderdeelnummers.

Andere vloeistoffen: Als de hydraulische vloeistof van Toro niet beschikbaar is, kunt u andere vloeistoffen gebruiken mits deze voldoen aan alle volgende materiaaleigenschappen en industriespecificaties: We raden af een synthetische vloeistof te gebruiken. Vraag uw smeermiddelenleverancier naar een geschikt product.

Opmerking: Toro aanvaardt geen enkele aansprakelijkheid voor schade die wordt veroorzaakt door gebruik van verkeerde vervangende vloeistoffen. Gebruik daarom uitsluitend producten van gerenommeerde fabrikanten die garant staan voor de door hen aanbevolen vloeistoffen.

ISO VG 46 slijtagewerende hydraulische vloeistof met hoge viscositeitsindex/laag stolpunt

Materiaaleigenschappen:	
Viscositeit, ASTM D445	St bij 40 °C 44 tot 50
	St bij 100 °C 7,9 tot 8,5
Viscositeitsindex ASTM D2270	140 tot 160
Stolpunt, ASTM D97	-37 °C tot -45 °C
Industriespecificaties:	Vickers I-286-S (kwaliteitsniveau), Vickers M-2950-S (kwaliteitsniveau), Denison HF-0

Opmerking: Veel hydraulische vloeistoffen zijn bijna kleurloos, zodat het moeilijk is lekkages op te sporen. Er is een rode kleurstof voor de vloeistof in het hydraulisch systeem verkrijgbaar in flesjes van 20 ml. Één flesje is voldoende voor 15-22 liter hydraulische vloeistof. U kunt deze kleurstof bestellen bij een erkende Toro-dealer, Onderdeelnr. 44-2500.

1. Plaats de machine op een horizontaal vlak, laat de maaidekken neer, zet de motor af en verwijder het sleuteltje.
2. Ontgrendel de stoel, til deze omhoog en plaats de steunstang.

3. Reinig de omgeving van de vulbuis en de dop van de hydraulische tank (Figuur 14). Verwijder de dop van de vulbuis.

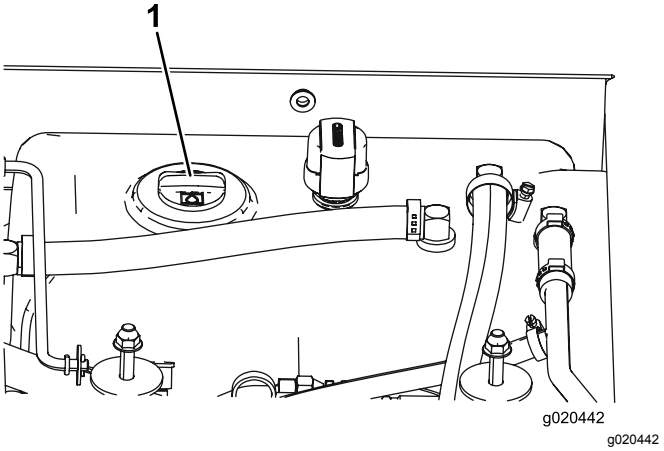

Figuur 14

1. Dop van hydraulische tank.

4. Verwijder de peilstok uit de vulbuis en veeg deze af met een schone doek. Steek de peilstok in de vulbuis, haal hem er vervolgens weer uit en controleer het vloeistofpeil. Het vloeistofpeil moet tussen de twee markeringen op de peilstok staan.
5. Als het peil te laag is, voeg dan olie toe tot het peil tussen de twee markeringen reikt.
6. Plaats de peilstok en de dop op de vulbuis.

Olie van planeetwielaandrijving controleren

Onderhoudsinterval: Om de 400 bedrijfsuren

Controleer het oliepeil om de 400 bedrijfsuren of als er olie naar buiten lekt. Gebruik hoogwaardige SAE 85W-140 tandwielolie om de olie te verversen.

1. Plaats de machine op een egale ondergrond en zet het wiel zodanig dat één controleplug (Figuur 15) zich bovenaan bevindt, en de andere rechts.

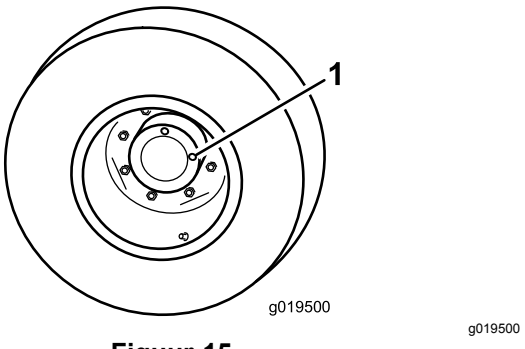

Figuur 15

1. Controle-/aftapplug (2)

2. Verwijder de rechtse controleplug (Figuur 15). De olie zou tot de onderkant van de opening van de controleplug moeten reiken.
3. Als het peil te laag is, verwijder dan de bovenste plug en voeg olie toe tot ze uit het gat aan de rechterkant begint te vloeien.
4. Breng de beide pluggen opnieuw aan.

Smeerolie van de achteras controleren

Onderhoudsinterval: Om de 400 bedrijfsuren

De achteras is gevuld met SAE 85W-140 smeerolie. U moet echter het oliepeil controleren voordat u machine voor de eerste keer in gebruik neemt, en daarna om de 400 bedrijfsuren. De inhoud is 2,4 liter. Controleer elke dag op lekkage.

1. Plaats de machine op een horizontaal oppervlak.
2. Verwijder de controleplug van elk uiteinde van de as (Figuur 16) en controleer of de tandwielolie tot aan de onderkant van de opening komt. Indien het peil te laag staat, verwijdert u de vulplug (Figuur 16) en vult u voldoende tandwielolie bij totdat het peil de onderkant van de opening van de controleplug bereikt.

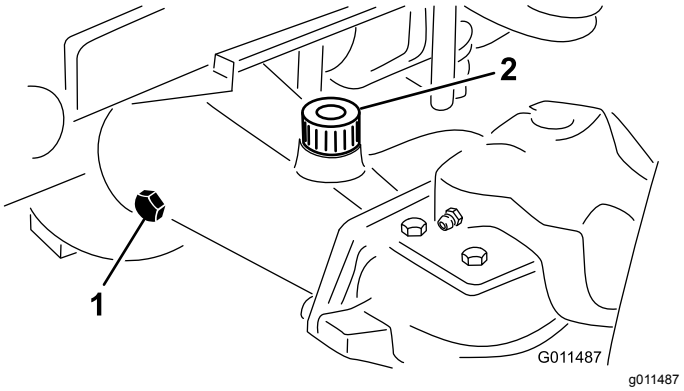

Figuur 16

1. Controleplug
2. Vulplug

Smeerolie van tandwielkast controleren

Onderhoudsinterval: Om de 400 bedrijfsuren

De achteras is gevuld met SAE 85W-140 smeerolie. U moet echter het oliepeil controleren voordat u machine voor de eerste keer in gebruik neemt, en daarna om de 400 bedrijfsuren. De inhoud is 0,5 liter. Controleer elke dag op lekkage.

1. Plaats de machine op een horizontaal oppervlak.
2. Verwijder de controle/vulplug aan de linkerzijde van de tandwielkast (Figuur 17) en controleer of de tandwielolie tot aan de onderkant van

de opening komt. Als het peil te laag is, vult u voldoende tandwielolie bij totdat het peil de onderkant van de opening bereikt.

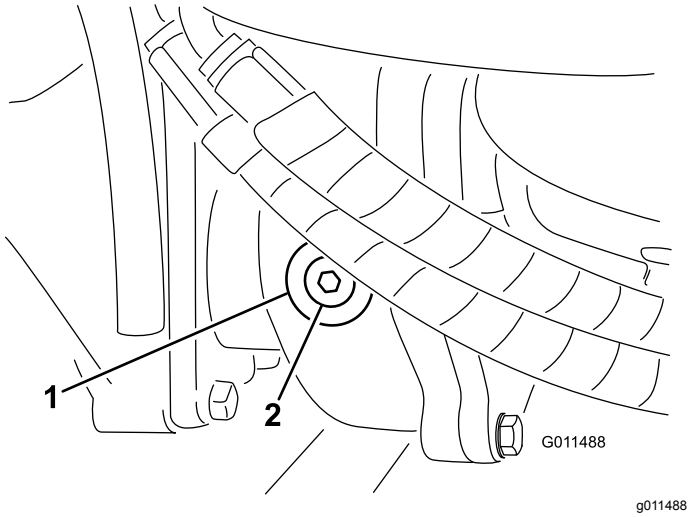

Figuur 17

1. Tandwielkast
2. Controle-/vulplug

De bandenspanning controleren

Onderhoudsinterval: Bij elk gebruik of dagelijks

De banden worden in de fabriek opzettelijk te hard opgepompt. U moet daarom voor gebruik wat lucht laten ontsnappen om de luchtdruk te verminderen. De voor- en achterbanden moeten een spanning hebben van 1,72-2,07 bar.

Belangrijk: **Zorg ervoor dat alle banden steeds de juiste bandenspanning hebben; hierdoor kan de machine optimale maaiprestaties leveren en goed functioneren. Bovendien zal de automatische tractiehulp niet naar behoren werken als de bandenspanning onjuist is.** ***Pomp de banden niet te zacht op.*** **Vervang versleten of beschadigde banden met originele Toro-banden met de juiste maat voor uw machine.**

Torsie van wielmoeren of -bouten controleren

Onderhoudsinterval: Na de eerste 10 bedrijfsuren

Om de 200 bedrijfsuren

⚠ WAARSCHUWING

Indien de wielmoeren niet steeds zijn aangedraaid met de correcte torsie, kan dit leiden tot defecten of verlies van het wiel, waardoor lichamelijk letsel kan worden veroorzaakt.

Draai de voorste wielmoeren en de achterste bouten aan tot 115-136 N·m. na 1-4 bedrijfsuren en opnieuw na 10 bedrijfsuren. Haal de wielmoeren daarna om de 200 bedrijfsuren aan.

Maaihoogte instellen

Maaidek, midden

U kunt de maaihoogte instellen van 25 tot 127 mm, in stappen van 13 mm. Om de maaihoogte van het voorste maaidek in te stellen, moet u de assen van de zwenkwielen in de bovenste of onderste openingen in de zwenkwielvorken plaatsen en vervolgens een gelijk aantal afstandsstukken toevoegen aan de zwenkwielvorken of verwijderen. Daarna bevestigt u de achterste ketting aan de gewenste opening.

1. Start de motor en breng de maaidekken omhoog zodat de maaihoogte kan worden gewijzigd. Zet de motor af en verwijder het sleuteltje nadat het maaidek is opgeheven.
2. Plaats de assen van de zwenkwielen in dezelfde openingen in de zwenkwielvorken. Raadpleeg onderstaande tabel om vast te stellen wat de correcte openingen voor de instelling van de maaihoogte zijn.

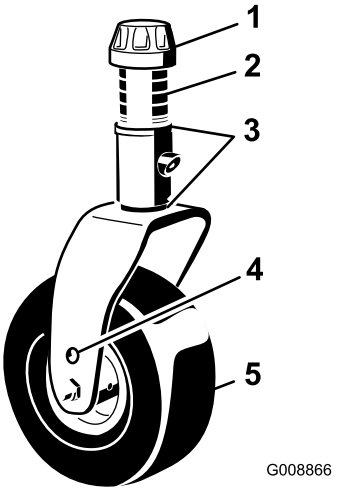

Figuur 18

1. Klemkapje
2. Afstandsstukken
3. Opvulstukken
4. Montage-opening bovenste as
5. Zwenkwiel

Opmerking: Als de machine wordt gebruikt bij een maaihoogte van 64 mm of hoger, moet de asbout worden geplaatst in de onderste opening van het zwenkwielvork om te voorkomen dat er zich gras opeenhoopt tussen het wiel en de vork. Als u machine gebruikt bij een maaihoogte van 64 mm of lager en ontdekt dat er aangekoekt gras tussen het wiel en de vork zit, moet u de machine in de tegengestelde richting laten werken om het maaisel te verwijderen.

3. Verwijder de klemkap van de spilas (Figuur 18) en schuif de as uit de zwenkwielarm. Plaats de twee opvulstukken (3 mm) op de spilas zoals zij oorspronkelijk zijn geplaatst. Deze opvulstukken zijn nodig om ervoor te zorgen dat de maaidekken over de gehele breedte horizontaal staan. Schuif het benodigde aantal afstandsstukken van 13 mm (raadpleeg onderstaande tabel) op de spilas om de gewenste maaihoogte te bereiken; schuif daarna de klemring op de as.

   Raadpleeg onderstaande tabel om vast te stellen welke combinatie afstandsstukken moet worden gebruikt om de maaihoogte in te stellen:

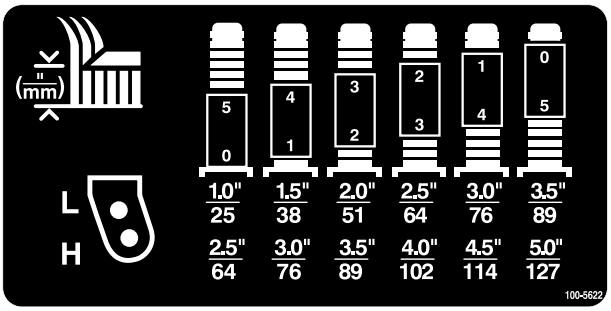

decal100-5622nc

Figuur 19

4. Druk de zwenkwielas door de voorste zwenkwielarm. Plaats de opvulstukken (zoals deze oorspronkelijk zijn geplaatst) en de overige afstandsblokken op de spilas. Monteer het klemkapje om alles goed vast te zetten.

5. Verwijder de R-pen en de gaffelpen waarmee de maaihoogtekettingen zijn bevestigd aan de achterkant van de maai-eenheid (Figuur 20).

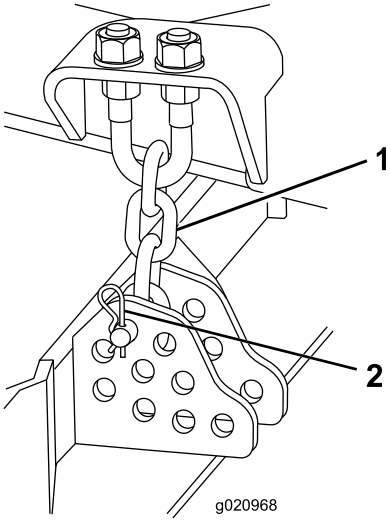

g020968

Figuur 20

1. Maaihoogteketting
2. Gaffelpen en R-pen

6. Bevestig de maaihoogtekettingen aan de gewenste maaihoogteopening (Figuur 21) met de gaffelpen en de R-pen.

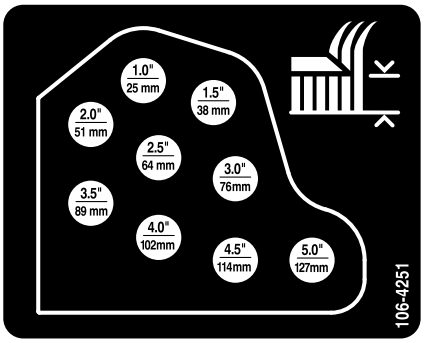

decal106-4251nc

Figuur 21

Opmerking: Als u de machine afstelt op maaihoogten van 25, 38 of in sommige gevallen 51 mm, moet u de glijders en de maatwielen in de bovenste openingen plaatsen.

Zijmaaidekken

De hoogte van de zij-maai-eenheden kunt u instellen door een gelijk aantal afstandsstukken toe te voegen aan dan wel te verwijderen van de zwenkwielvorken. U plaatst hierbij de assen van de zwenkwielen in de bovenste of onderste openingen in de zwenkwielvorken. Vervolgens zet u de draaiarmen vast in de gekozen openingen in de beugel voor de gekozen maaihoogte.

1. Plaats de assen van de zwenkwielen in dezelfde openingen in alle zwenkwielvorken (Figuur 22 en Figuur 24). Raadpleeg onderstaande tabel om vast te stellen wat de correcte opening voor de instelling van de maaihoogte is.

2. Verwijder de klemkapjes van de spilas (Figuur 22) en schuif de as uit de zwenkwielarm. Plaats de twee opvulstukken (3 mm) op de spilas zoals zij oorspronkelijk zijn geplaatst. Deze opvulstukken zijn nodig om ervoor te zorgen dat de maaidekken over de gehele breedte horizontaal staan. Schuif het benodigde aantal afstandsstukken van 13 mm op de spilas om de gewenste maaihoogte te bereiken; schuif daarna de klemring op de as.

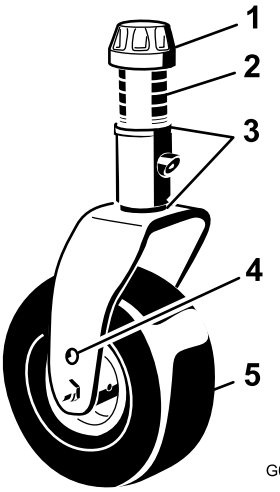

g008866

Figuur 22

1. Klemkapje
2. Afstandsstukken
3. Opvulstukken
4. Montage-opening bovenste as
5. Zwenkwiel

Raadpleeg onderstaande tabel om vast te stellen welke combinatie afstandsstukken moet worden gebruikt om de maaihoogte in te stellen.

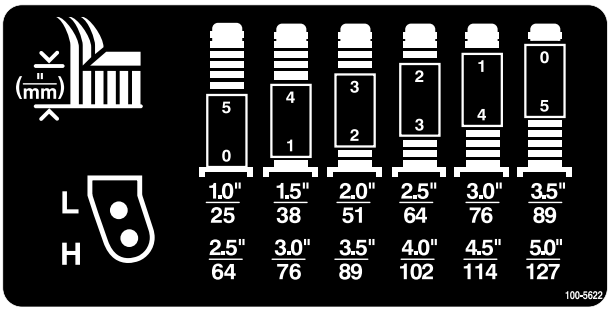

decal100-5622nc

Figuur 23

3. Druk de zwenkwielas door de zwenkwielarm. Plaats de opvulstukken (zoals deze oorspronkelijk zijn geplaatst) en de overige afstandsblokken op de spilas. Monteer het klemkapje om alles goed vast te zetten.
4. Verwijder de R-pennen en de gaffelpennen uit de zwenkwieldraaiarmen (Figuur 24).
5. Draai de spanstang om de draaiarm hoger of lager te zetten totdat de openingen zich recht voor de gewenste openingen in de maaihoogtebeugel van het frame van de maai-eenheid bevinden (Figuur 24 en Figuur 25).
6. Plaats de gaffelpennen en monteer de R-pennen.
7. Draai de spanstang (met de hand) linksom zodat er druk op de afstelling staat.

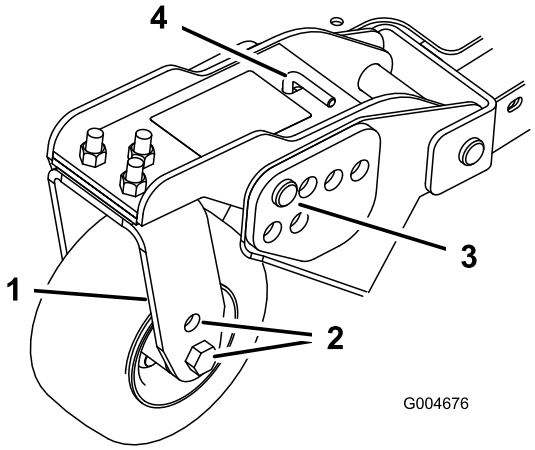

g004676

Figuur 24

1. Zwenkwieldraaiarm
2. Montage-openingen van as
3. Gaffelpen en R-pen
4. Spanstang

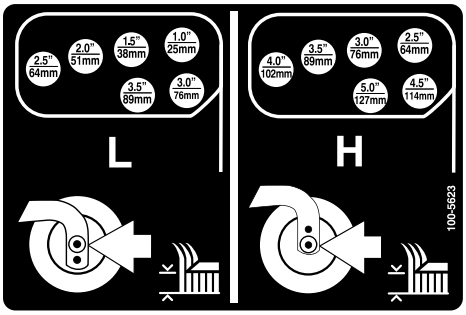

decal100-5623nc

Figuur 25

Glijders afstellen

De glijders moeten in de laagste stand worden gemonteerd als de machine wordt gebruikt bij een maaihoogte van meer dan 64 mm, en in de hoogste stand als de machine wordt gebruikt bij een maaistand van minder dan 64 mm.

Om de glijders af te stellen, moet u de flensbout en de moeren verwijderen. Vervolgens zet u de glijders in de gewenste stand en monteert u de bevestigingen weer (Afbeelding 24).

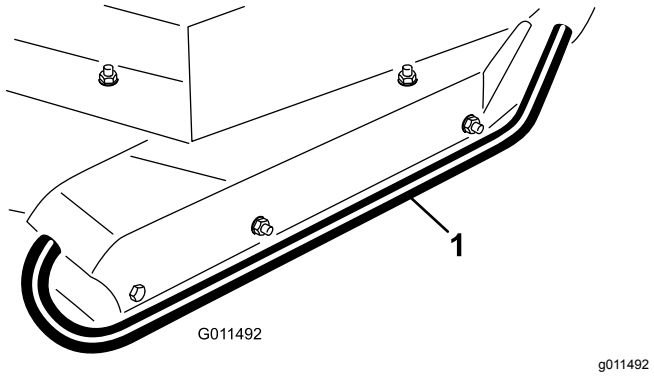

Figuur 26

1. Glijder

Rollen van maaidek afstellen

De rollen van het maaidek moeten in de laagste stand worden gemonteerd als de machine wordt gebruikt bij een maaihoogte van meer dan 64 mm, en in de hoogste stand als de machine wordt gebruikt bij een maaistand van minder dan 64 mm.

1. Verwijder de bout en de moer waarmee het maatwiel is bevestigd aan de beugels van het maaidek (Figuur 27).

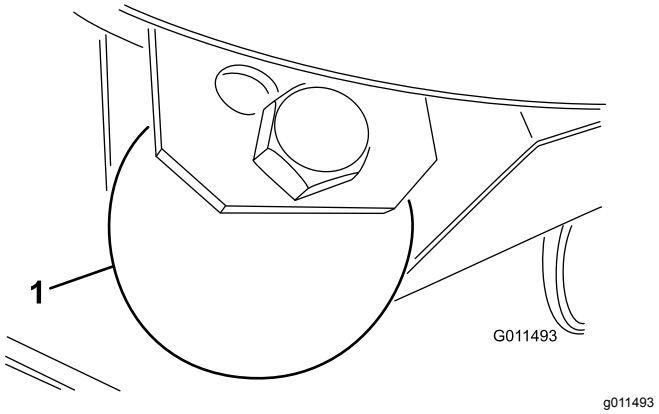

Figuur 27

1. Maatwiel

2. Houd de rol en het afstandsstuk recht voor de bovenste openingen in de beugels en zet deze vast met de bout en de moer.

Maaimes afstellen

Voor een goede werking van het maaidek moet de afstand tussen de randen van de messen van de zijmaaidekken en het middelste maaidek 10-16 mm bedragen (Figuur 28).

1. Breng het maaidek omhoog zodat de messen zichtbaar zijn, en zet middelste maaidek vast zodat het niet per ongeluk naar beneden kan vallen. De zijmaaidekken moeten horizontaal staan ten opzichte van het middelste maaidek.
2. Draai een maaimes van het middelste maaidek en een naastgelegen mes van een zijmaaidek zodanig dat de randen van de messen in een lijn staan. Meet de afstand tussen de randen van de messen; deze afstand moet ongeveer 10-16 mm bedragen (Figuur 28).

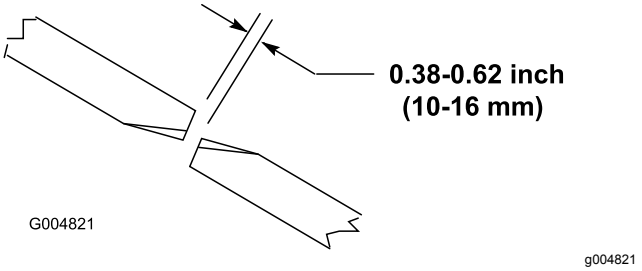

Figuur 28

3. Om de afstand in te stellen, gaat u naar de afstelbout op de achterste scharnierverbinding van het maaidek (Figuur 29). Draai de contramoer op de afstelbout los. Zet de afstelbout losser of vaster totdat de afstand 10–16 mm bedraagt en draai daarna de contramoer weer vast.
4. Herhaal deze procedure aan de andere kant van het maaidek.

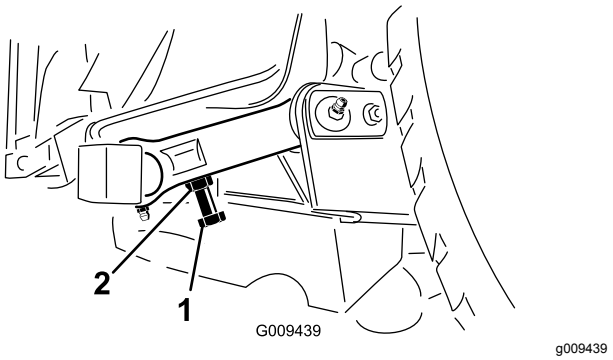

Figuur 29

1. Afstelbout
2. Contramoer

Ongelijke meshoogte corrigeren

In verband met verschillen in gazoncondities en de instellingen van het tegengewicht van de tractie-eenheid, verdient het aanbeveling een deel van gazon te maaien en het uiterlijk ervan controleren voordat u het volledige gazon echt gaat maaien.

1. Stel elk maaidek in op de gewenste maaihoogte; zie Maaihoogte instellen.
2. Controleer of de voor- en achterbanden een spanning van 1,72-2,07 bar hebben. Indien nodig moet u ze oppompen totdat de bandenspanning correct is.
3. Controleer of de banden van alle zwenkwielen een spanning van 3,45 bar hebben.

4. Controleer de druk van de lading en het tegengewicht. Hierbij moet u de motor hoog stationair laten lopen en de testpoorten gebruiken, zoals wordt uiteengezet in het hoofdstuk Testpoorten van het hydraulische systeem. Stel het tegengewicht af op 22,41 bar.
5. Controleer op kromme messen; zie Controleren op kromme messen.
6. Maai het gras in een testgebied om te controleren of alle maaidekken op dezelfde hoogte maaien.
7. Als de maaidekken nog moeten worden afgesteld, zoek dan een vlak oppervlak met een rechte rand van minstens 2 meter.
8. Om het mesvlak gemakkelijker te meten, moet u de maaistand instellen op 7,6-10,1 cm; zie Maaihoogte afstellen.
9. Laat de maaidekken neer op het vlakke oppervlak. Verwijder de kappen van de bovenkant van de maaidekken.
10. Draai de flensmoer los waarmee de spanpoelie is vastgezet, om de riemspanning op elk maaidek te verminderen.

Montage frontmaaidek

Draai de messen op elke as totdat de uiteinden in de lengterichting liggen. Meet de afstand van de grond tot de voorste rand van het mes. Plaats opvulstukken van 3 mm op de voorste zwenkwielvork(en) zodat de maaihoogte gelijk is met de sticker (Figuur 30); zie Schuinstand van het maaidek afstellen.

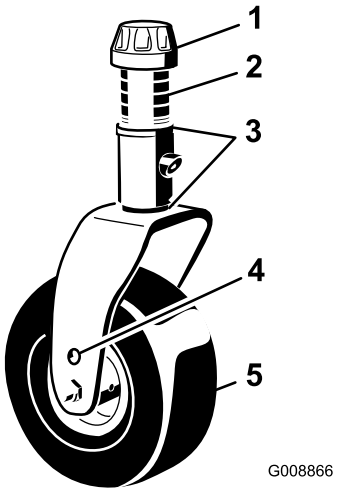

g008866

Figuur 30

1. Klemkapje
2. Afstandsstukken
3. Opvulstukken
4. Montage-opening bovenste as
5. Zwenkwiel

Montage zij-maai-eenheden

Draai de messen op elke as totdat de uiteinden in de lengterichting liggen. Meet de afstand van de grond tot de voorste rand van het mes. Plaats opvulstukken (3 mm) op de voorste zwenkwielarmen(en) zodat de maaihoogte gelijk is met de sticker (Figuur 31). Voor de buitenste mesas, zie Schuinstand van het maaidek afstellen.

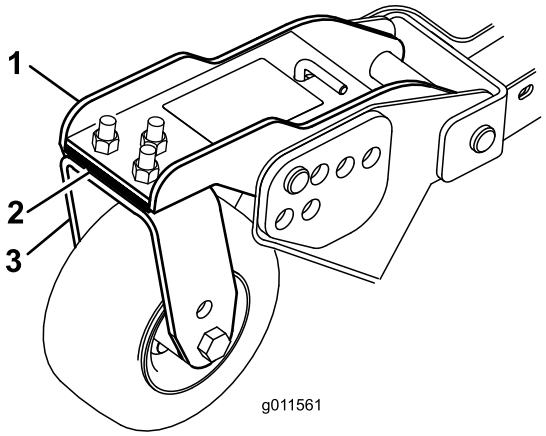

g011561

Figuur 31

1. Voorste zwenkwielarm
2. Opvulstukken
3. Voorste zwenkwielvork

Maaihoogte van maaidekken gelijk stellen

1. Plaats de messen horizontaal op de buitenste assen van beide zijmaaidekken. Meet de afstand van de grond tot de voorste rand van het mes op elk maaidek en vergelijk die afstanden met elkaar. Deze afstanden mogen niet meer dan 3 mm van elkaar verschillen.
2. Indien nodig moet u de 3 mm afstandstukken toevoegen aan of verwijderen van de zwenkwielen van de zijmaaidekken. Controleer nogmaals de afstand tussen de buitenste randen van beide zijmaaidekken en stel deze indien nodig bij

De spiegels instellen

Enkel model met cabine

Achteruitkijkspiegel

Stel zittend in de stoel de achteruitkijkspiegel in (Figuur 32) om het beste zicht vanuit de achterruit te krijgen. Trek de hendel naar achteren om de spiegel te kantelen om de helderheid en glans van licht te verminderen.

Zijspiegels

Laat terwijl u in de stoel zit iemand anders de zijspiegels instellen (Figuur 32) om het beste zicht aan de zijkanten van de machine te verkrijgen.

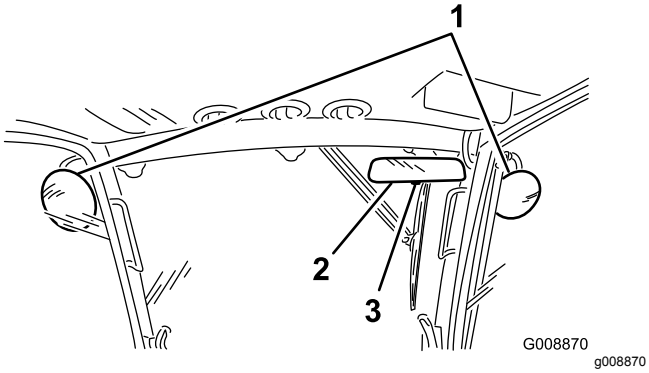

Figuur 32

1. Zijspiegels
2. Achteruitkijkspiegel
3. Hendel

Koplampen richten

1. Draai de montagemoeren los en plaats elke koplamp zo dat hij recht vooruit wijst. Draai de montagemoer vast genoeg om de koplamp in positie te houden.
2. Plaats een plat stuk metaal over de kop van de koplamp.
3. Monteer een magnetische protractor op de plaat. Terwijl u de installatie op zijn plaats houdt kantelt u voorzichtig de koplamp 3 graden en draait dan de moer weer vast.
4. Herhaal deze procedure bij de andere koplamp.

De motor starten en stoppen

Belangrijk: **Het brandstofsysteem ontlucht zichzelf indien zich een van de volgende situaties voordoet:**

- Eerste keer starten van een nieuwe machine.
- De motor is gestopt omdat de brandstof op was.
- Er is onderhoud uitgevoerd aan componenten van het brandstofsysteem.

1. Stel de parkeerrem in werking. Haal uw voet van het tractiepedaal en let erop dat het pedaal in de neutraalstand staat.
2. Draai het contactsleuteltje naar de stand Lopen.
3. Als het indicatielampje van de gloeibougie dooft, draait u het contactsleuteltje op Start. Laat het sleuteltje direct los als de motor start en laat dit weer terugkeren naar Lopen. Laat de motor (zonder lading) op halfgas warm worden en zet vervolgens de gashendel in de gewenste stand.

   Belangrijk: **Laat de startmotor niet langer dan 30 seconden achter elkaar draaien omdat de startmotor hierdoor vroegtijdig defect kan raken. Als de motor na 30 seconden niet wil starten, moet u het sleuteltje op UIT draaien, de bedieningsorganen opnieuw controleren, nog eens 30 seconden wachten en de startprocedure herhalen.**
4. Om de motor af te zetten, moet u de aftakasschakelaar uitschakelen, de parkeerrem inschakelen, de gashendel op laag stationair zetten en de contactsleutel naar Uit draaien. Verwijder het sleuteltje uit het contact om te voorkomen dat de motor per ongeluk start.

Belangrijk: **Laat de motor 5 minuten stationair lopen voordat u deze afzet of nadat de machine volledig belast is gebruikt. Indien u dit nalaat, kunnen er problemen met de turbocompressor ontstaan.**

Gras maaien met de machine

Opmerking: Het maaien van gras op een snelheid waarop de motor wordt belast draagt bij aan de regeneratie van het DPF.

1. Breng de machine naar het werkterrein.
2. Indien mogelijk moet de toerentalschakelaar op stationair - hoog worden gezet.
3. Schakel de aftakashendel in.
4. Druk het tractiepedaal naar voren en rij de machine langzaam over het maaigebied.
5. Breng de maaidekken omlaag zodra de voorste maaidekken zich boven het maaigebied bevinden.
6. Maai het gras zo dat de bladen op een hoge snelheid kunnen maaien en het maaisel uitwerpen, en een hoge maaikwaliteit verkregen wordt.

   Opmerking: Als de maaisnelheid te hoog is kan de maaikwaliteit verminderen. Verminder de rijsnelheid van de machine of verminder de maaibreedte om weer terug te keren naar het stationair - hoog toerental.
7. Als de maaidekken het uiteinde van het maaigebied bereikt hebben moeten ze geheven worden.
8. Maak een druppelvormige bocht om de machine snel voor de volgende baan uit te lijnen.

Regeneratie van het DPF

Het dieselparticulaarfilter (DPF) is een onderdeel van het uitlaatsysteem. De oxidatie-katalysator van het DPF vermindert de hoeveelheid schadelijke gassen en het roetfilter vangt het roet in de uitlaatgassen op.

Bij de regeneratie van het DPF wordt het roet in het filter verbrand door de hitte van de uitlaatgassen. Hierbij wordt het roet omgezet tot as en worden de kanalen van het filter schoongemaakt zodat de gefilterde uitlaatgassen door het DPF kunnen stromen.

De computer van de motor bepaalt de mate van roetopbouw door de tegendruk van het DPF te meten. Een te hoge tegendruk betekent dat het roet in het filter niet verbrand wordt tijdens het normale bedrijf van de motor. Hou rekening met het volgende om roetopbouw in het DPF te voorkomen:

- Passieve regeneratie wordt continu uitgevoerd zolang de motor loopt. Laat de motor indien mogelijk met vol toerental lopen tijdens de regeneratie van het DPF.
- Als de tegendruk te hoog wordt zal de motorcomputer via het InfoCenter aangeven als er aanvullende processen (ondersteunde en reset regeneratie) worden uitgevoerd.
- Laat deze processen volledig afronden voordat u de motor afzet.

Hou bij het gebruik en onderhoud van uw machine rekening met de werking van het DPF. Een belaste motor bij een stationair - hoog toerental produceert meestal uitlaatgassen die heet genoeg zijn voor de regeneratie van het DPF.

Belangrijk: **Minimaliseer de tijd dat de motor stationair loopt, of dat u de machine op een laag toerental laat lopen, om de opbouw van roet in het filter te beperken.**

⚠ VOORZICHTIG

Gedurende de DPF regeneratie met geparkeerde machine of herstel regeneratie is de uitlaattemperatuur hoog (ongeveer 600°C). De hete uitlaatgassen kunnen gevaar opleveren voor u of anderen.

- **Laat de motor nooit in een afgesloten ruimte lopen.**
- **Zorg dat er geen brandbaar materiaal is in de buurt van het uitlaatsysteem.**
- **Raak nooit enig onderdeel van een heet uitlaatsysteem aan.**
- **Blijf nooit in de buurt van de uitlaat van de machine staan.**

Roetopbouw in het DPF

- Na verloop van tijd bouwt zich roet op in het DPF. De computer van de motor bewaakt de roetopbouw in het DPF.
- Als er teveel roetopbouw is geeft de computer aan dat regeneratie van het DPF nodig is.
- Hierbij wordt het roet in het DPF verbrand tot as.
- De computer geeft niet alleen een waarschuwing maar verlaagt het motorvermogen ook, afhankelijk van de mate van roetopbouw.

Motor-waarschuwingen - roetopbouw

Niveau	Foutcode	Motorvermogen	Aanbevolen actie
Niveau 1 Motor-waarschuwing	Check Engine SPN: 3719 FMI:16 Occ: 1 See Service Manual g213866 **Figuur 33** Controleer de motor SPN 3719, FMI 16	De computer vermindert het motorvermogen tot 85%	Voer zo snel mogelijk een geparkeerde regeneratie uit, zie Geparkeerde regeneratie (bladz. 42)
Niveau 2 Motor-waarschuwing	Check Engine SPN: 3719 FMI: 0 Occ: 1 See Service Manual g213867 **Figuur 34** Controleer de motor SPN 3719, FMI 0	De computer vermindert het motorvermogen tot 50%	Voer zo snel mogelijk een herstel regeneratie uit, zie Herstel regeneratie (bladz. 45)

As-opbouw in het DPF

- De lichtere as wordt via het uitlaatsysteem naar buiten geblazen, de zwaardere as bouwt zich op in het in roetfilter.
- Deze as is een overblijfsel van het regeneratieproces. Na verloop van tijd bouwt de as die niet met de uitlaatgassen naar buiten wordt geblazen zich op in het DPF.

- De computer van de motor berekent de hoeveelheid as in het DPF.
- Als er een zekere hoeveelheid as is opgebouwd in het DPF stuurt de computer van de motor deze informatie naar het InfoCenter als een bestuurdersadvies of een motorstoring.
- Dit bestuurdersadvies en de storingsmelding geven aan dat het DPF onderhoud nodig heeft.
- De computer geeft niet alleen een waarschuwing maar verlaagt het motorvermogen ook, afhankelijk van de mate van as-opbouw.

InfoCenter bestuurdersadviezen en motor-waarschuwingen - as-opbouw

Niveau	Advies of foutcode	Vermindering van het toerental	Motorvermogen	Aanbevolen actie
Niveau 1 Bestuurdersadvies	ADVISORY #179 g213865 **Figuur 35** Advies #179	Geen	100%	Laat de onderhoudswerkplaats weten dat het InfoCenter Advies #179 toont.
Niveau 2 Motorwaarschuwing	Check Engine SPN: 3720 FMI:16 Occ: 1 See Service Manual g213863 **Figuur 36** Controleer de motor SPN 3720, FMI 16	Geen	De computer vermindert het motorvermogen tot 85%	Geef het DPF een onderhoudsbeurt, zie Onderhoud van de dieseloxidatiekatalysator (DOC) en roetfilter (bladz. 57)
Niveau 3 Motorwaarschuwing	Check Engine SPN: 3720 FMI: 0 Occ: 1 See Service Manual g213864 **Figuur 37** Controleer de motor SPN 3720, FMI 0	Geen	De computer vermindert het motorvermogen tot 50%	Geef het DPF een onderhoudsbeurt, zie Onderhoud van de dieseloxidatiekatalysator (DOC) en roetfilter (bladz. 57)
Niveau 4 Motorwaarschuwing	Check Engine SPN: 3251 FMI: 0 Occ: 1 See Service Manual g214715 **Figuur 38** Controleer de motor SPN 3251, FMI 0	Toerental voor maximum koppel + 200 tpm	De computer vermindert het motorvermogen tot 50%	Geef het DPF een onderhoudsbeurt, zie Onderhoud van de dieseloxidatiekatalysator (DOC) en roetfilter (bladz. 57)

Soorten DPF-regeneratie

DPF-regeneratie terwijl de machine in bedrijf is:

Soort regeneratie	Wanneer	Proces
Passief	Gedurende normaal bedrijf van de machine, bij een hoog toerental of hoge motorbelasting	Het InfoCenter toont geen pictogram tijdens passieve regeneratie. Tijdens de passieve regeneratie gebruikt het DPF de hete uitlaatgassen voor het oxideren van schadelijke uitstoot en het verbranden van roet tot as. Zie Passieve regeneratie van het DPF (bladz. 41).
Assist/ondersteund	Vanwege een laag toerental, lage motorbelasting, of als de computer een hoge tegendruk meet in het DPF	Als het ondersteunde/reset regeneratie pictogram wordt weergegeven op het InfoCenter wordt een ondersteunde regeneratie uitgevoerd. Gedurende ondersteunde regeneratie regelt de computer de gasklep om de uitlaattemperatuur te verhogen en ondersteunde regeneratie mogelijk te maken. Zie Ondersteunde regeneratie van het DPF (bladz. 41).
Reset	Wordt alleen uitgevoerd na ondersteunde regeneratie indien de computer merkt dat de ondersteunde regeneratie de hoeveelheid roet niet voldoende heeft verminderd Tevens elke 100 uur om de sensormetingen te resetten	Als het ondersteunde/reset regeneratie pictogram wordt weergegeven op het InfoCenter wordt een regeneratie uitgevoerd. Gedurende reset regeneratie regelt de computer de gasklep en de brandstofinjectie om de uitlaattemperatuur te verhogen. Zie Reset regeneratie (bladz. 42).

Voor de onderstaande soorten regeneratie moet de machine worden geparkeerd:

Soort regeneratie	Wanneer	Proces
Geparkeerd	Er is roet opgebouwd door lang werken bij een laag toerental of lage motorbelasting. Kan ook worden veroorzaakt door ongeschikte olie of brandstof. De computer meet de tegendruk veroorzaakt door de roetopbouw en verzoekt om een geparkeerde regeneratie	Als het geparkeerde regeneratie pictogram wordt weergegeven op het InfoCenter is regeneratie nodig. • Voer de geparkeerde regeneratie zo snel mogelijk uit om een herstel regeneratie te voorkomen. • Geparkeerde regeneratie duurt 30 tot 60 minuten. • De brandstoftank moet minstens 1/4 gevuld zijn. • U moet de machine parkeren voor een herstel regeneratie. Zie Geparkeerde regeneratie (bladz. 42).

Soort regeneratie	Wanneer	Proces
Recovery/herstel	Is nodig als het verzoek om geparkeerde regeneratie niet is opgevolgd, het verdere gebruik leidt tot nog meer roetopbouw in het DPF dat al geparkeerde regeneratie nodig heeft.	Als het herstel regeneratie pictogram wordt weergegeven op het InfoCenter is herstel regeneratie nodig. Neem contact op met een erkende Toro distributeur zodat een onderhoudsmonteur de herstel regeneratie kan uitvoeren. • Herstel regeneratie kan tot 4 uur duren. • De brandstoftank van de machine moet minstens 1/2 vol zijn. • U moet de machine parkeren voor een herstel regeneratie. Zie Herstel regeneratie (bladz. 45).

Passieve regeneratie van het DPF

- Passieve regeneratie wordt uitgevoerd tijdens de normale werking van de motor.
- Laat de motor tijdens het gebruik van de machine zo veel mogelijk op het maximale toerental lopen om de regeneratie van het DPF te helpen.

Ondersteunde regeneratie van het DPF

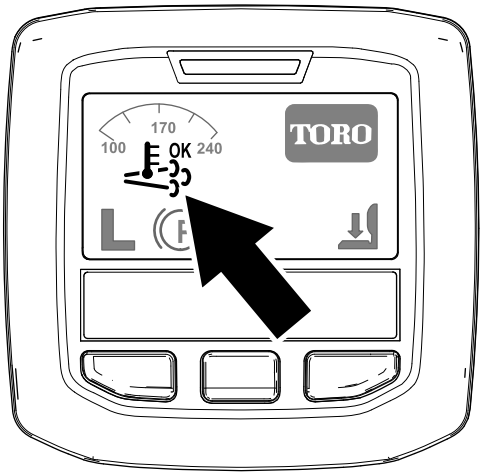

Figuur 39
Pictogram ondersteunde regeneratie

- Het pictogram ondersteunde regeneratie verschijnt op het InfoCenter (Figuur 39).
- De computer regelt de gasklep om de uitlaattemperatuur te verhogen en ondersteunde regeneratie mogelijk te maken.
- Laat de motor tijdens het gebruik van de machine zo veel mogelijk op het maximale toerental lopen om de regeneratie van het DPF te helpen.
- Het OK pictogram verschijnt op het InfoCenter tijdens de ondersteunde regeneratie.
- Indien mogelijk: schakel de motor niet uit en verlaag het toerental niet tijdens de ondersteunde regeneratie.

Belangrijk: **Laat de machine de volledige ondersteunde regeneratie uitvoeren voordat u de motor afzet.**

Opmerking: De ondersteunde regeneratie is voltooid als het OK pictogram op het InfoCenter verschijnt.

Reset regeneratie

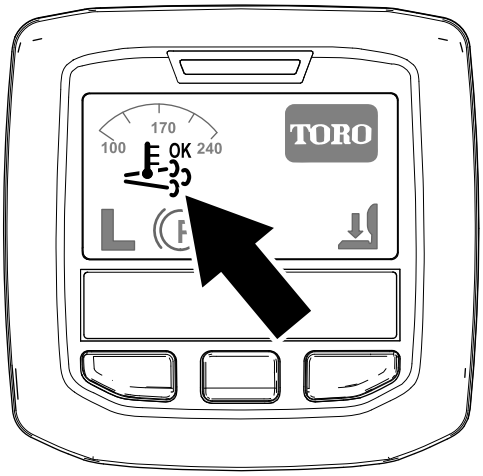

Figuur 40
Pictogram ondersteunde/reset regeneratie

- Het pictogram ondersteunde/reset regeneratie verschijnt op het InfoCenter (Figuur 40).
- De computer regelt de gasklep en de brandstofinjectie om de uitlaattemperatuur te verhogen.

  Belangrijk: **Het pictogram ondersteunde/reset regeneratie geeft aan dat de uitlaattemperatuur van uw machine hoger kan zijn dan bij normaal bedrijf.**
- Laat de motor tijdens het gebruik van de machine zo veel mogelijk op het maximale toerental lopen om de regeneratie van het DPF te helpen.
- Het pictogram verschijnt op het InfoCenter tijdens de reset regeneratie.
- Indien mogelijk: schakel de motor niet uit en verlaag het toerental niet tijdens de reset regeneratie.

  Belangrijk: **Laat de machine de volledige reset regeneratie uitvoeren voordat u de motor afzet.**

  Opmerking: De reset regeneratie is voltooid als het pictogram op het InfoCenter verschijnt.

Geparkeerde regeneratie

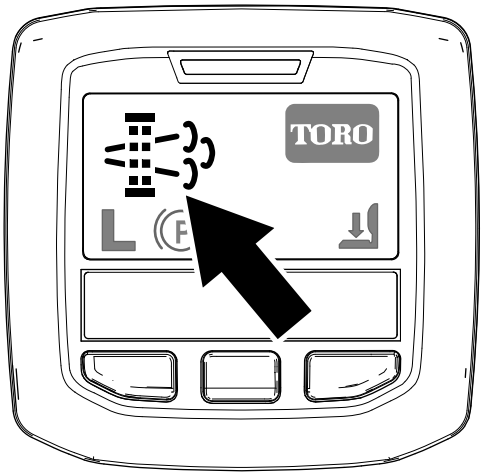

Figuur 41
Pictogram verzoek geparkeerde regeneratie

- Het pictogram verzoek geparkeerde regeneratie verschijnt op het InfoCenter (Figuur 41).
- Als geparkeerde regeneratie nodig is verschijnt op het InfoCenter Motorwaarschuwing SPN 3719, FMI 16 (Figuur 42) en de computer van de motor vermindert het vermogen tot 85%.

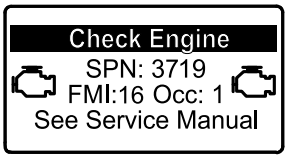

Figuur 42

Belangrijk: **Als u de geparkeerde regeneratie niet binnen 2 uur uitvoert vermindert de computer van de motor het vermogen tot 50%.**

- Geparkeerde regeneratie duurt 30 tot 60 minuten.
- Met toestemming van uw werkgever kunt u de PIN-code invoeren om de geparkeerde regeneratie uit te voeren.

Voorbereiden van een geparkeerde of herstel regeneratie

1. Verzeker dat de brandstoftank minstens 1/4 vol is.
2. Parkeer de machine buiten, en op geruime afstand van brandbare materialen.
3. Parkeer de machine op een horizontaal oppervlak.
4. Verzeker dat tractiebediening of rijhendels op NEUTRAAL staan.
5. Indien van toepassing: laat de maai-eenheden zakken en schakel ze uit.

6. Stel de parkeerrem in werking.
7. Zet de gashendel op LAAG STATIONAIR .

Uitvoeren van een geparkeerde regeneratie

Opmerking: Voor informatie over het openen van beveiligde menu's, zie Toegang tot de beveiligde menu's (bladz. 25).

1. Open het beveiligde menu en ontgrendel het beschermde submenu met instellingen (Figuur 43), zie Toegang tot de beveiligde menu's (bladz. 25).

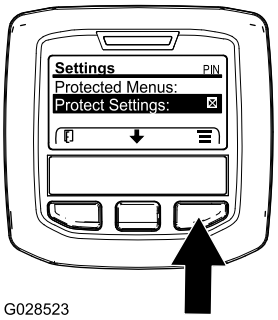

g028523

Figuur 43

2. Ga naar het HOOFDMENU, druk op de middelste knop om te scrollen naar hetONDERHOUDSMENU, druk dan op de rechterknop om ONDERHOUD te kiezen (Figuur 44).

   Opmerking: Het InfoCenter moet de PIN-indicator in de rechterbovenhoek tonen.

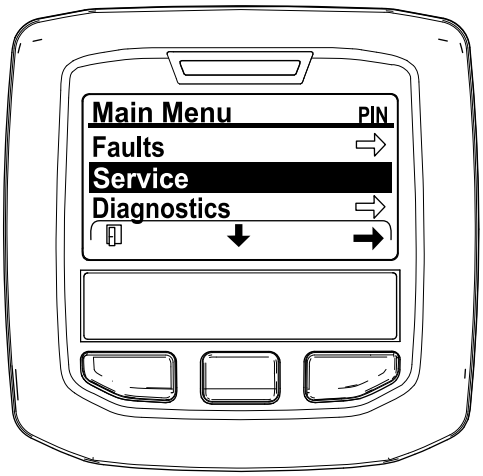

g212371

Figuur 44

3. In het ONDERHOUD MENU drukt u op de middelste knop totdat de REGENERATIE VAN HET DPF optie verschijnt, druk dan op de rechterknop om de optie REGENERATIE VAN HET DPF te kiezen (Figuur 45).

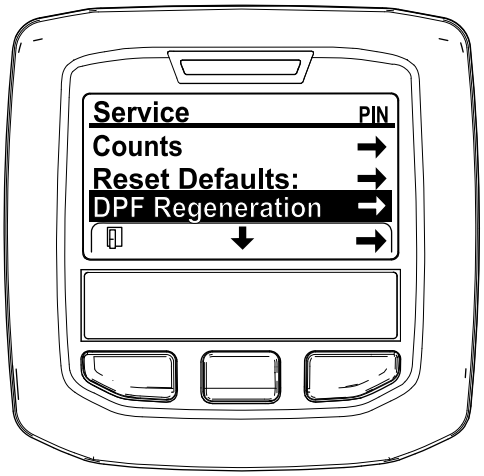

g212138

Figuur 45

4. Als het bericht “Initiate DPF Regen. Are you sure?” (DPF regeneratie starten. Bent u zeker?) verschijnt drukt u op de middelste knop (Figuur 46).

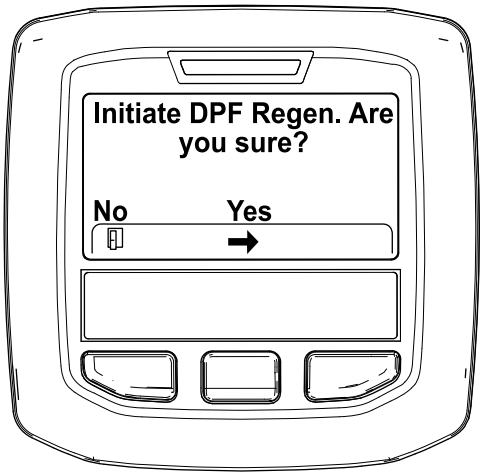

g212125

Figuur 46

5. Als de temperatuur van de koelvloeistof temperatuur lager is dan 60°C verschijnt het bericht “Insure is running and above 60C/140F” (Figuur 47).

   Lees de temperatuur af op het display en laat de machine met vol gas lopen tot de temperatuur 60° bereikt,druk dan op de middelste knop.

   Opmerking: Als de temperatuur van de koelvloeistof hoger is dan 60°C dan verschijnt dit bericht niet.

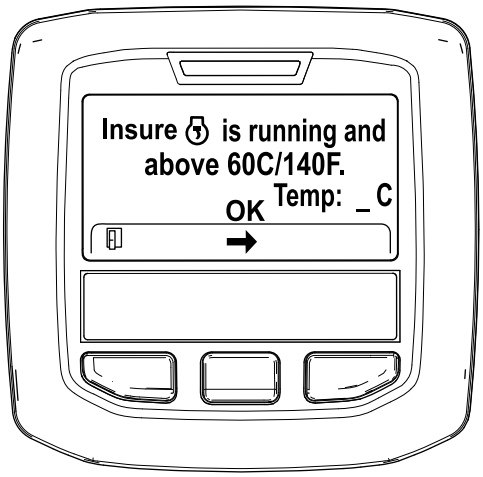

g211986

Figuur 47

6. Zet de gashendel op LAAG STATIONAIR en druk op de middelste knop (Figuur 48).

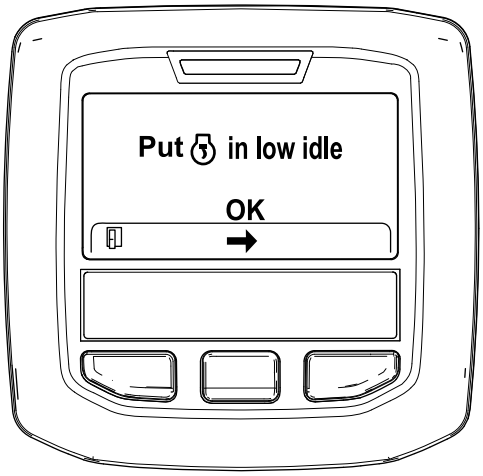

g212372

Figuur 48

7. De volgende berichten worden getoond als de geparkeerde regeneratie begint:

   A. “Initiating DPF Regen.” (Figuur 49).

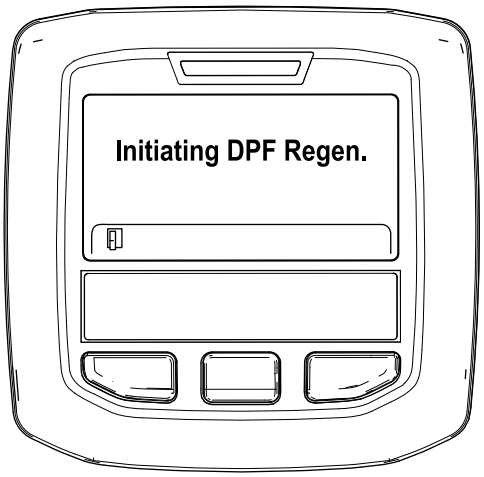

g212405

Figuur 49

   B. Daarna “Waiting on ” (Figuur 50).

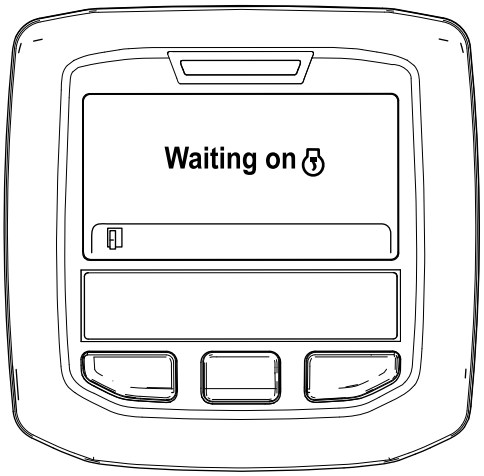

g212406

Figuur 50

   C. De computer bepaalt of de regeneratie wordt uitgevoerd. Een van de volgende berichten verschijnt op het InfoCenter:

   - Als regeneratie mogelijk is verschijnt “Regen Initiated. Allow up to 30 minutes for completion” op het InfoCenter, wacht dan tot de machine de geparkeerde regeneratie heeft uitgevoerd (Figuur 51).

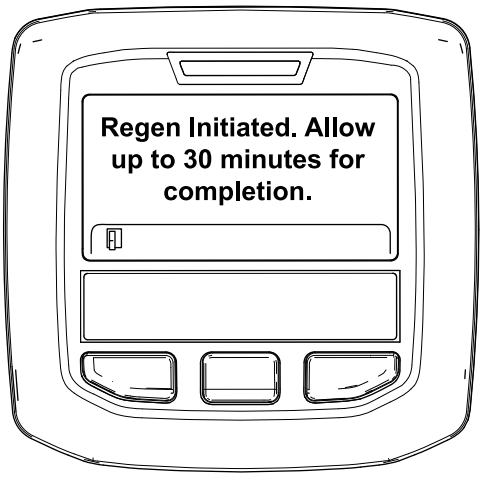

g213424

Figuur 51

- Als de motorcomputer de regeneratie niet toestaat verschijnt “DPF Regen Not Allowed” op het InfoCenter (Figuur 52). Druk op de linkerknop om het Home-scherm te verlaten

  Belangrijk: **Als niet alle voorwaarden voor de regeneratie vervuld zijn of de laatste regeneratie minder dan 50 uur geleden is verschijnt “DPF Regen Not Allowed”.**

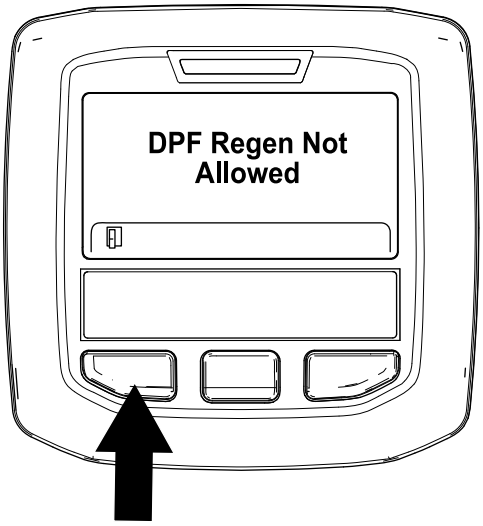

g212410

Figuur 52

8. Gedurende de regeneratie gaat het InfoCenter naar het Home-scherm en toont de volgende pictogrammen:

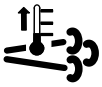

De motor is koud - wachten.

De motor is warm - wachten.

De motor is heet - regeneratie wordt uitgevoerd (percentage voltooid).

9. De geparkeerde regeneratie is voltooid als het bericht “Regen Complete” op het InfoCenter verschijnt. Druk op de linkerknop om het Home-scherm te verlaten (Figuur 53).

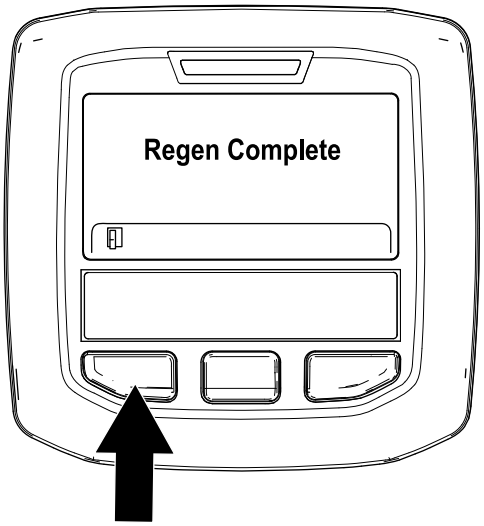

g212404

Figuur 53

Herstel regeneratie

- Als u geen aandacht schenkt aan het verzoek om geparkeerde regeneratie op het InfoCenter en de machine blijft gebruiken zal er zich een kritieke hoeveelheid roet opbouwen in het DPF.
- Als een herstel regeneratie nodig is verschijnt op het InfoCenter motorwaarschuwing SPN 3719, FMI 16 (Figuur 54) en de motorcomputer vermindert het vermogen tot 85%.

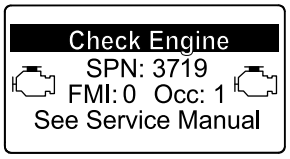

g213867

Figuur 54

Belangrijk: **Als u de herstel regeneratie niet binnen 15 minuten uitvoert vermindert de motorcomputer het vermogen tot 50%.**

- Voer een herstel regeneratie uit als het motorvermogen lager wordt en geparkeerde regeneratie niet voldoende is om het roet uit het DPF te branden.
- Herstel regeneratie kan tot 4 uur duren.
- De herstel regeneratie moet door een monteur van de distributeur worden uitgevoerd, neem contact op met uw erkende Toro distributeur.

Smart Power

Dankzij Toro Smart Power™ hoeft de bestuurder het toerental niet in de gaten te houden in zware omstandigheden. Slimme energievoorziening voorkomt vastlopen in zware omstandigheden door de machinesnelheid automatisch te regelen en de maaiprestaties te optimaliseren. De bestuurder kan eenvoudig een maximale rijsnelheid instellen die comfortabel aanvoelt, en maaien zonder de tractiesnelheid handmatig te moeten verlagen bij zware omstandigheden.

Omgekeerde ventilator

Het ventilatortoerental is afhankelijk van de temperatuur van de hydraulische olie en de motorkoelvloeistof. Een reverse-cyclus wordt automatisch gestart als de koelvloeistof of de hydraulische temperatuur een bepaalde waarde bereikt. Het omkeren helpt bij het verwijderen van vuil van het achterscherm en het verlagen van de temperatuur van de motor en de hydraulische olie. Druk de rechter- en linkerknop van het InfoCenter gelijktijdig in om de ventilator een handmatig gestarte reverse-cyclus te laten maken. Het strekt tot aanbeveling om de ventilator handmatig om te keren voordat u de weg oprijdt of de werk- of opslagplaats inrijdt.

Automatisch stationair

De machine beschikt over een automatische functie voor stationair draaien die ingeschakeld wordt als de volgende functies gedurende een bepaalde tijd niet worden gebruikt; in het InfoCenter kunt u instellen hoe lang het duurt voordat de motor stationair begint te draaien.

- Het tractiepedaal bevindt zich in de neutrale stand
- De aftakas is uitgeschakeld
- Alle hefschakelaars zijn inactief

  Als een van de bovenstaande functies wordt gestart, keert de machine automatisch terug naar de vorige gasinstelling.

Cruise control

Met de schakelaar van de cruise control vergrendelt u het pedaal zodat de gewenste grondsnelheid behouden wordt. Druk op de achterzijde van de schakelaar om de cruise controle uit te schakelen. Met de middelste stand van de schakelaar wordt de cruise control ingeschakeld en met de voorzijde van de schakelaar kan de gewenste rijsnelheid worden ingesteld

Opmerking: Het indrukken van een van beide rempedalen of het in de achteruit zetten van het tractiepedaal gedurende 1 seconde zorgt ook voor het ontkoppelen van de cruise control

Toerentalschakelaar

Met de toerentalschakelaar kunt u het toerental op twee manieren veranderen. Door op de schakelaar te tikken kan het toerental in stappen van 100 tpm worden verhoogd of verlaagd. Hou een zijde van de schakelaar ingedrukt om de motor automatisch in hoog of laag stationair te schakelen.

Maaisnelheid

Supervisor (beveiligd menu)

Laat de supervisor toe om de maximale snelheid van de machine in te stellen (50, 75 of 100%) waarmee de bestuurder kan maaien (laag bereik).

Raadpleeg het onderdeel Het lcd-display van InfoCenter gebruiken in het hoofdstuk bediening van deze handleiding om de procedure voor het instellen van de maaisnelheid te achterhalen.

Gebruiker

Laat de gebruiker de maximale maaisnelheid van de machine (laag bereik) instellen, binnen de voorinstellingen van de supervisor. Druk op de middelste knop (pictogram) in het welkomscherm of hoofdscherm van het InfoCenter om de snelheid aan te passen.

Opmerking: Bij heen en weer schakelen tussen het lage en het hoge bereik zullen de instellingen naar de vorige instelling worden geschakeld. De instellingen worden gereset als de machine wordt uitgeschakeld.

Opmerking: Deze functie kunt u ook samen met cruise control gebruiken.

Transportsnelheid

Supervisor (beveiligd menu)

Laat de supervisor toe om de maximale snelheid van de machine in te stellen (50, 75 of 100%) waarmee de bestuurder kan rijden (hoog bereik).

Raadpleeg het onderdeel Het lcd-display van InfoCenter gebruiken in het hoofdstuk bediening van deze handleiding om de procedure voor het instellen van de rijsnelheid te achterhalen.

Gebruiker

Laat de gebruiker de maximale transportsnelheid van de machine (hoog bereik) instellen, binnen de voorinstellingen van de supervisor. Druk op de middelste knop (pictogram) in het welkomscherm of hoofdscherm van het InfoCenter om de snelheid aan te passen.

Opmerking: Bij heen en weer schakelen tussen het lage en het hoge bereik zullen de instellingen naar de vorige instelling worden geschakeld. De instellingen worden gereset als de machine wordt uitgeschakeld.

Opmerking: Deze functie kunt u ook samen met cruise control gebruiken.

De interlockschakelaars controleren

⚠ VOORZICHTIG

Niet-aangesloten of beschadigde interlockschakelaars kunnen onverwachte gevolgen hebben op de werking van de machine. Dit kan lichamelijk letsel veroorzaken.

- **Laat de interlockschakelaars ongemoeid.**
- **Controleer elke dag de werking van de interlockschakelaars en vervang beschadigde schakelaars voordat u de machine weer in gebruik neemt.**

De machine heeft interlockschakelaars in het elektrische systeem. De interlockschakelaars zijn bedoeld om de tractie uit te schakelen als de bestuurder de stoel verlaat terwijl het tractiepedaal is ingetrapt. Hoewel de motor zal blijven lopen, wordt het sterk aangeraden om de motor te stoppen voordat u van de stoel komt.

Om de controleren of de interlockschakelaars functioneren, moet u de volgende procedure uitvoeren:

1. Rij de machine langzaam naar een ruim, tamelijk open terrein. Laat het maaidek neer, zet de motor af en stel de parkeerrem in werking.
2. Neem plaats op de bestuurdersstoel en trap het tractiepedaal in. Probeer de motor te starten. De startmotor mag nu niet draaien. Als de motor gaat draaien, is er een defect in het interlocksysteem dat moet worden verholpen voordat u de machine gaat gebruiken.
3. Neem plaats op de bestuurdersstoel en start de motor. Kom overeind uit de bestuurdersstoel en zet de aftakashendel op Aan. De aftakas mag niet inschakelen. Als dit wel gebeurt, is er een defect in het interlocksysteem dat moet worden verholpen voordat u de machine gaat gebruiken.
4. Neem plaats op de bestuurdersstoel, stel de parkeerrem in werking en start de motor. Zet het tractiepedaal uit de neutraalstand. Het InfoCenter zal de boodschap 'traction not allowed' weergeven en de machine mag niet bewegen. Als de motor toch draait, is er een defect in het interlocksysteem dat moet worden verholpen voordat u de machine gaat gebruiken.

De omkantelbeveiliging (rolbeugel) gebruiken

⚠ WAARSCHUWING

Om lichamelijk of dodelijk letsel te voorkomen als de machine omkantelt: houd de rolbeugel in de omhoog geklapte en vergrendelde stand en doe de veiligheidsgordel om.

Zorg ervoor dat de stoel bevestigd is met de stoelvergrendeling.

⚠ WAARSCHUWING

Er is geen omkantelbeveiliging als de rolbeugel omlaag is geklapt.

- **Klap de rolbeugel uitsluitend omlaag als dit absoluut noodzakelijk is.**
- **Doe de veiligheidsgordel niet om als de rolbeugel omlaag is geklapt.**
- **Rij langzaam en voorzichtig.**
- **Klap de rolbeugel omhoog zodra de ruimte dit toelaat.**
- **Let goed op dat er voldoende ruimte boven de machine is (denk aan takken, deuropeningen, elektrische kabels) voordat u onder een object door rijdt en zorg ervoor dat u dit niet raakt.**

Belangrijk: **Klap de rolbeugel uitsluitend omlaag als dit absoluut noodzakelijk is.**

1. Om de rolbeugel omlaag te klappen verwijdert u de R-pennen en de twee pennen (Figuur 55).

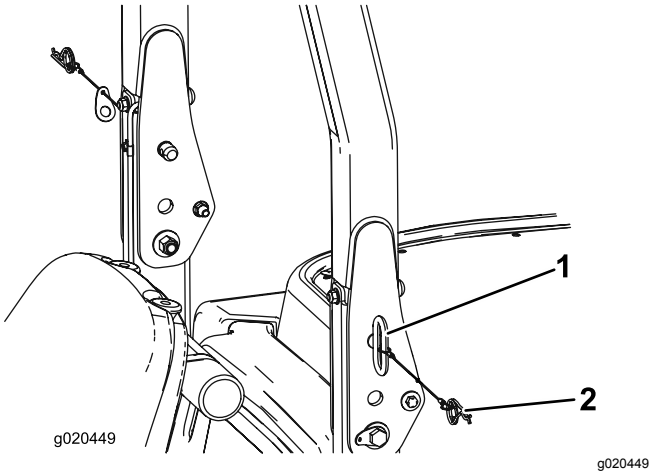

Figuur 55

1. Pen (2)
2. R-pen (2)

2. Klap de rolbeugel omlaag.
3. Plaats de twee pennen en zet deze vast met de R-pennen.

   Belangrijk: **Zorg ervoor dat de stoel bevestigd is met de stoelvergrendeling.**
4. Om de rolbeugel omhoog te klappen, moet u de R-pennen losmaken en de twee pennen verwijderen.
5. Klap de rolbeugel omhoog, plaats de twee pennen en zet deze vast met de R-pennen

Belangrijk: **Doe altijd de veiligheidsgordel om als de rolbeugel omhoog is geklapt en is vergrendeld. Doe de veiligheidsgordel niet om als de rolbeugel omlaag is geklapt.**

De machine duwen of slepen

In noodgevallen kan de machine vooruit worden bewogen door de omloopklep in de regelbare hydraulische pomp in werking te stellen en de machine te duwen of te slepen.

Belangrijk: **U mag de machine niet sneller dan 3–4,8 km per uur duwen of slepen omdat anders de transmissie kan worden beschadigd. De omloopklep moet open zijn als de machine wordt geduwd of gesleept.**

1. Zet de stoel omhoog. De omloopkleppen bevinden zich onder de voorzijde van de brandstoftank (Figuur 56).
2. Draai de omloopkleppen 3 slagen linksom om deze te openen en de olie inwendig om te laten leiden. **Niet meer dan 3 slagen openen.** Omdat de vloeistof wordt omgeleid, kan de machine traag worden voortbewogen zonder dat de transmissie wordt beschadigd.
3. Sluit de omloopkleppen voordat u de motor start. Aandraaien tot 70 N·m om de klep te sluiten.

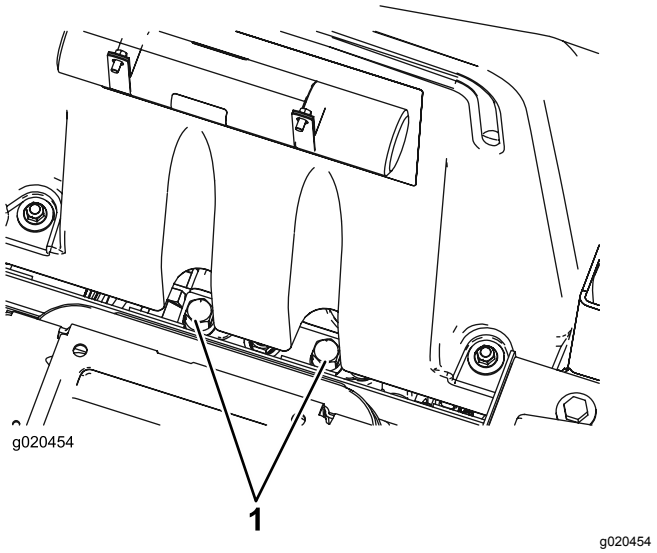

Figuur 56

1. Omloopklep (2)

Belangrijk: **Als de machine achteruit moet worden geduwd of gesleept, moet u ook zorgen voor een omleiding langs de afsluitklep in het verdeelstuk van de vierwielaandrijving. Sluit om de controleklep te passeren een slang (slang onderdeelnr. 95-8843, koppelingfitting nr. 95-0985 [2 stuks], en hydraulische fitting nr. 340-77 [2 stuks]) aan op de testaansluiting voor de achterwaartse tractiedruk op de hydrostaat, en op de aansluiting tussen de aansluitingen M8 en P2 van de achterste tractieverdeler, die zich achter het voorwiel bevindt.**

Opkrikpunten

Er zitten opkrikpunten aan de voorzijde en de achterzijde van de machine.

- Op het frame aan de binnenzijde van beide voorwielen
- In het midden van de achteras

Bevestigingspunten

Er zitten bevestigingspunten op de voorzijde, achterzijde en zijkanten van de machine.

- Twee aan de voorzijde van het bestuurdersplatform
- De achterbumper

Gebruikseigenschappen

Oefen u in het rijden met de machine, omdat deze machine een hydrostatische transmissie heeft en de eigenschappen ervan anders zijn dan die van veel gazonmachines. Een aantal punten waarop u moet letten bij het gebruik van de tractie-eenheid, het maaidek en andere werktuigen, zijn de transmissie, het motortoerental, de belasting van de maaimessen of andere onderdelen van werktuigen en het belang van de remmen.

Dankzij Toro Smart Power™ hoeft de bestuurder het toerental niet in de gaten te houden in zware omstandigheden. Slimme energievoorziening voorkomt vastlopen in zware omstandigheden door de machinesnelheid automatisch te regelen en de maaiprestaties te optimaliseren.

De remmen kunnen worden gebruikt ter ondersteuning bij het draaien van de machine. Ga echter voorzichtig te werk indien u ze gebruikt, in het bijzonder op zacht of nat gras, omdat het gazon per ongeluk kan scheuren. De remmen kunnen ook worden gebruikt om de machine grip te laten houden. In sommige heuvelachtige omstandigheden kan het hoogste wiel slippen en grip verliezen. Als deze situatie zich voordoet, trapt u het stuurpedaal voor het hoogste wiel geleidelijk en met tussenpozen in totdat dit wiel niet meer slipt, waarmee de tractie op het laagste wiel wordt vergroot.

De tractiehulp werkt nu automatisch en vereist geen handelingen van de bestuurder. Als een wiel begint te slippen, wordt de stroom automatisch verdeeld tussen de voor- en achterwielen om slippen van de wielen en tractieverlies te beperken.

Wees extra voorzichtig wanneer u de machine op hellingen gebruikt. Zorg ervoor dat de stoelvergrendeling goed vastzit en u de veiligheidsgordel hebt omgedaan. Rij langzaam en maak geen scherpe bochten om omkantelen te voorkomen. Om beter in balans te kunnen blijven tijdens het sturen, moet het maaidek zijn neergelaten tijdens het afdalen.

Voordat u de motor afzet, moet u alle bedieningsorganen uitschakelen en de gashendel op langzaam zetten. De gashendel op langzaam zetten leidt tot een lager toerental en minder lawaai en trilling. Draai het contactsleuteltje op UIT om de motor af te zetten.

Voordat u de machine transporteert, moet u de maaidekken opheffen en de transportvergrendelingen vastzetten (Figuur 57).

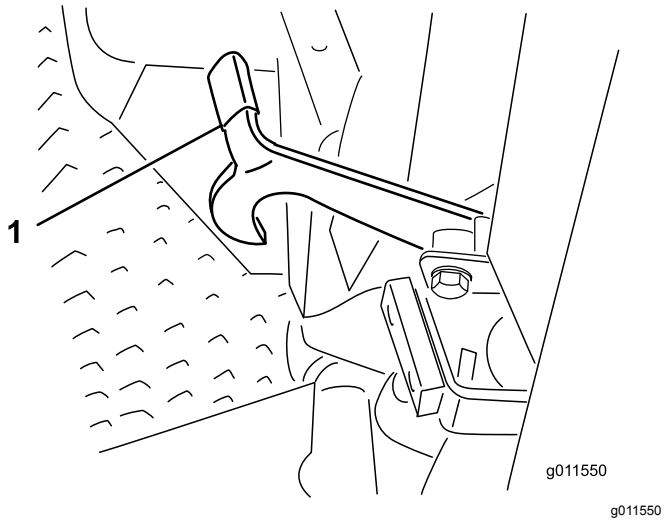

Figuur 57

1. Transportvergrendelingen (zijmaaidekken)

Tips voor bediening en gebruik

Maai als het gras droog is

Maai laat in de ochtend om dauw te vermijden waardoor het gras op kluitjes bij elkaar gaat zitten, of laat in de middag om te voorkomen dat het directe zonlicht het gevoelige, pas gemaaide gras schaadt.

Kies de juiste maaihoogte-instelling voor de omstandigheden

Verwijder bij het maaien ongeveer 25 mm of niet meer dan 1/3 van de grassprieten. Bij zeer lang, mals en dicht gras moet u wellicht de maaihoogte-instelling een stap omhoog zetten.

Maai met correcte tussenpozen

In de meeste normale condities moet u ongeveer om de 4–5 dagen uw gazon maaien. Houd er echter rekening mee dat gras niet het hele jaar door even snel groeit. Om dezelfde maaihoogte aan te houden, iets wat wij sterk aanbevelen, moet u daarom in het vroege voorjaar vaker maaien en als het gras midden in de zomer minder snel groeit, moet u slechts om de 8–10 dagen maaien. Als u gedurende een langere periode niet kunt maaien door de weersomstandigheden of om andere redenen, moet u de eerstvolgende keer niet te kort maaien; vervolgens 2-3 dagen later met een lagere maaihoogte-instelling maaien.

Transport

Gebruik de transportgrendels als u de machine over een lange afstand of oneffen terrein vervoert of als u een aanhanger gebruikt.

Na het maaien

Om optimale resultaten te waarborgen, moet de onderkant van de maaikast na iedere maaibeurt worden gereinigd. Als zich grasresten kunnen ophopen op de maaikast, zullen de maairesultaten verslechteren.

Verwijder ook vuil dat zich eventueel heeft opgehoopt tussen de hefcilinders en de schuimrubberen bekleding van het maaidek (Figuur 58).

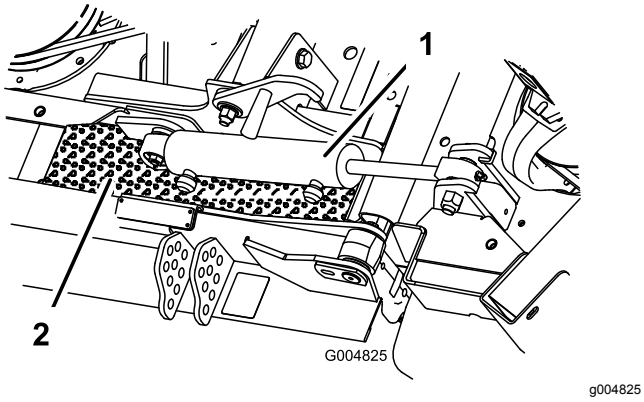

Figuur 58

1. Hefcilinder
2. Schuimrubberen bekleding van maaidek

Schuinstand van het maaidek

Een messchuinstand van 8 tot 11 mm wordt aanbevolen. Als de schuinstand meer dan 8 tot 11 mm is, zal dit leiden tot minder benodigd vermogen, grover maaisel en een slechtere maaikwaliteit. Als de schuinstand minder dan 8 tot 11 mm is, zal dit leiden tot meer benodigd vermogen, fijner maaisel en een betere maaikwaliteit.

De prestaties van de airconditioner optimaliseren

- Om opwarming door de zon te beperken parkeert u de machine in de schaduw en laat u de deuren open als er direct zonlicht op de machine valt.
- Controleer of de condenserribben van de airconditioning schoon zijn.
- Stel de blazer van de airconditioning in op de middelste stand.
- Ga na of het dak en de headliner overal goed aansluiten. Indien nodig aanpassingen uitvoeren.
- Meet de luchttemperatuur aan de middelste ventilatieopening vooraan in de headliner (gewoonlijk stabiel bij maximaal 10 °C).
- Raadpleeg de onderhoudshandleiding voor meer informatie.

Onderhoud

Opmerking: Bepaal vanuit de normale bedieningspositie de linker- en rechterzijde van de machine.

Aanbevolen onderhoudsschema

Onderhoudsinterval	Onderhoudsprocedure
Na de eerste 10 bedrijfsuren	• Wielmoeren aandraaien. • Spanning van de riem van de wisselstroomdynamo controleren. • Spanning van de compressorriem controleren. • Spanning van drijfriem van het maaimes controleren.
Na de eerste 200 bedrijfsuren	• Olie van voorste planeetwielaandrijving verversen. • Olie van de achteras verversen.
Bij elk gebruik of dagelijks	• Koelvloeistofpeil controleren. • Het peil van de hydraulische vloeistof controleren. • Controleer de bandenspanning. • Controleer de luchtreiniger-indicator • Oliepeil controleren. • Water verwijderen uit de waterafscheider. • Verwijder alle vuil en maaisel van de motor, radiateur en de oliekoeler. • Controleer de interlockschakelaars.
Om de 50 bedrijfsuren	• Vet in alle smeernippels spuiten. • Luchtfilter controleren. • Spanning van drijfriem van het maaimes controleren. • Het airconditioningsscherm reinigen. (Vaker reinigen in zeer stoffige of vuile omstandigheden)
Om de 100 bedrijfsuren	• Slangen van koelsysteem controleren. • Spanning van de riem van de wisselstroomdynamo controleren. • Spanning van de compressorriem controleren.
Om de 200 bedrijfsuren	• Wielmoeren aandraaien.
Om de 250 bedrijfsuren	• Motorolie verversen en filter vervangen. • Reinig de luchtfilters in de cabine. (Vervang deze als ze versleten zijn of heel erg vuil.) • De airconditioningspoel reinigen. (Vaker reinigen in zeer stoffige of vuile omstandigheden)
Om de 400 bedrijfsuren	• De olie van de planeetwielaandrijving controleren. • Smeerolie in de achteras controleren. • Smeerolie van tandwielkast controleren. • Luchtfilter onderhoudsbeurt geven (als de indicator rood is). • Brandstofleidingen en -verbindingen controleren. • Brandstoffilterbus vervangen. • Vervang het motorbrandstoffilter.
Om de 800 bedrijfsuren	• Brandstoftank aftappen en reinigen. • Olie van voorste planeetwielaandrijving verversen. (of jaarlijks, waarbij de kortste periode moet worden aangehouden) • Olie van de achteras verversen. • Controleer het toespoor van het achterwiel. • Drijfriem van maaimes controleren. • Hydraulische vloeistof verversen. • De hydraulische filters vervangen. • Zwenkwielsets van maaidek controleren.
Om de 1000 bedrijfsuren	• Motorklepspeling controleren en afstellen.

Onderhoudsinterval	Onderhoudsprocedure
Om de 6000 bedrijfsuren	• Demonteer het roetfilter van het DPF, maak het schoon en monteer het geheel weer. Maak het roetfilter schoon als motorstoring SPN 3720 FMI 16, SPN 3720 FMI 0, of SPN 3720 FMI 16 op het InfoCenter verschijnt.
Om de 2 jaar	• Koelsysteem schoonspoelen en vloeistof verversen. • Loszittende slangen vervangen.

⚠ VOORZICHTIG

Als u het sleuteltje in het contact laat, bestaat de kans dat iemand de motor per ongeluk start waardoor u of andere omstanders ernstig letsel kunnen oplopen.

Verwijder het sleuteltje uit het contact voordat u onderhoudswerkzaamheden uitvoert aan de machine.

Onderhoudsschema

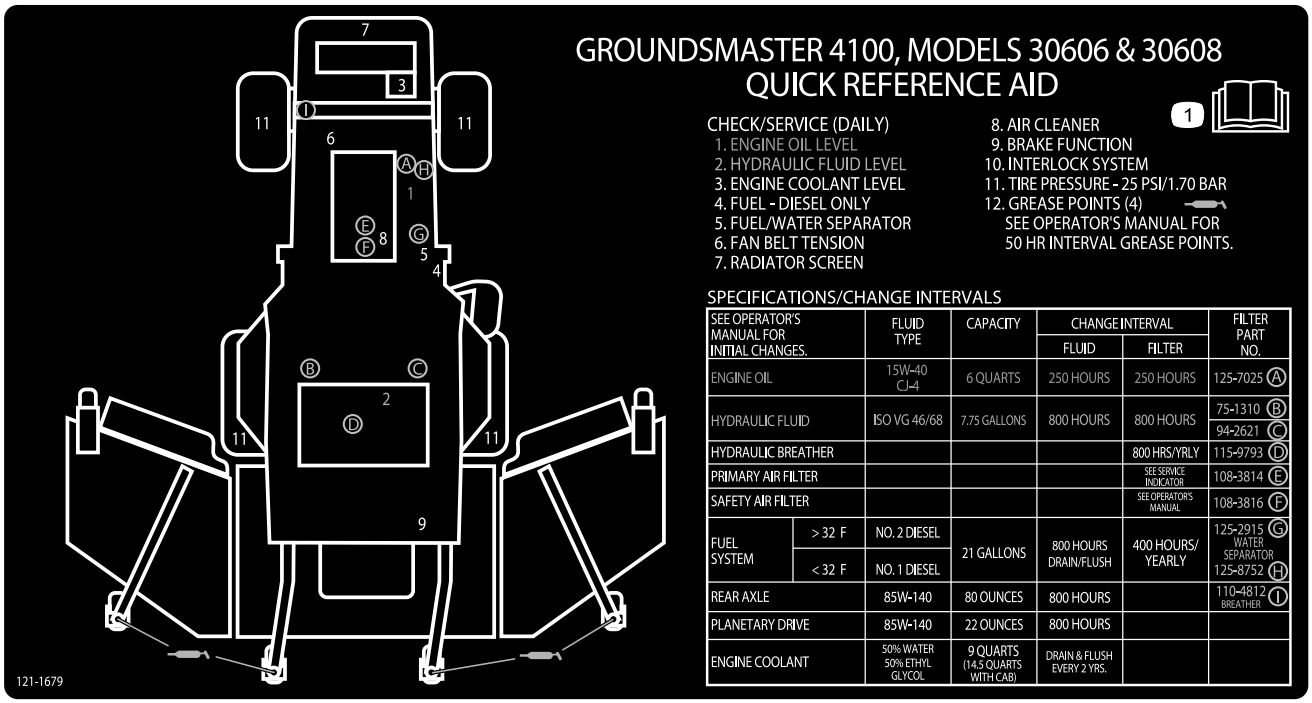

decal121-1679

Figuur 59

Smering

Lagers en lagerbussen smeren

De machine is voorzien van smeerpunten die regelmatig moeten worden gesmeerd met nr. 2 smeervet voor algemene doeleinden op lithiumbasis. Als de machine in normale omstandigheden wordt gebruikt, moet u alle lagers en lagerbussen om de 50 bedrijfsuren of direct na een wasbeurt smeren.

De smeerpunten en de hoeveelheden zijn:

Tractie-eenheid

Onderhoudsinterval: Om de 50 bedrijfsuren

- Scharnieraslagers van rempedaal (2) (Figuur 60)
- Lagerbussen van draaipunt van voor- en achteras (2) (Figuur 61)
- Kogelverbindingen van stuurcilinder (2) (Figuur 62)
- Kogelverbindingen van spoorstang (2) (Figuur 62)
- Lagerbussen van koppelpen (2) (Figuur 62). **De bovenste nippel op de koppelpen hoeft slechts één keer per jaar te worden gesmeerd (twee keer pompen).**

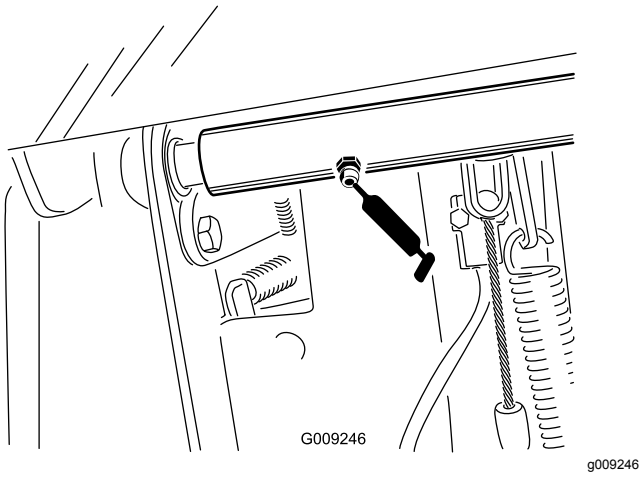

Figuur 60

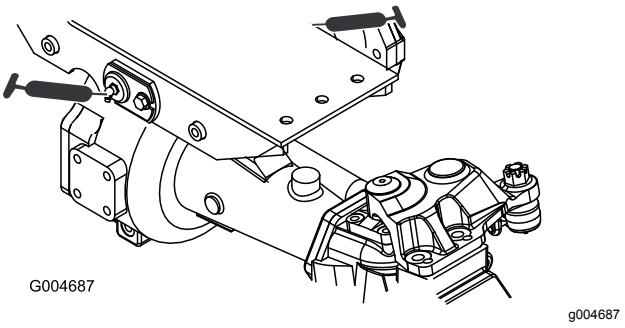

Figuur 61

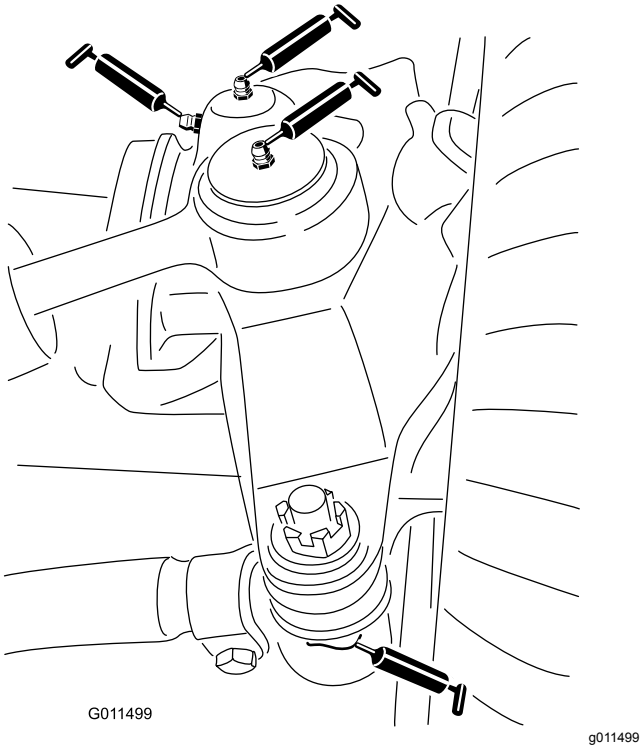

Figuur 62

Maaidek, midden

Opmerking: Soms moet het maaidek worden opgeheven om bij de smeernippels van de onderste scharnierverbinding en het draaipunt van de sluiting te kunnen komen.

Draaipunt van sluiting (2) (Figuur 64)

Opmerking: Het is mogelijk dat de sluiting (Figuur 63) handmatig moet worden ingedrukt om toegang te krijgen tot de smering. Gebruik een rolkoevoet om de sluiting te sluiten en weer te openen

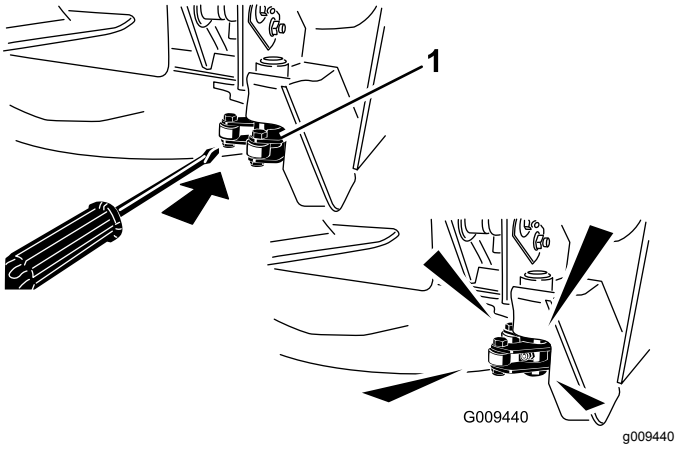

Figuur 63

1. Sluiting

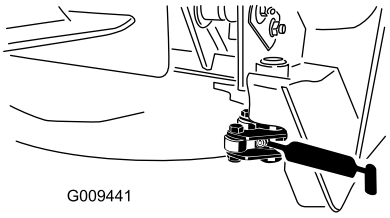

g009441

Figuur 64

- Lagerbussen van as van zwenkwielvork (2) (Figuur 65)
- Lagers van as (3) (onder de poelie) (Figuur 66)
- Lagerbussen van draaipunt van arm van spanpoelie (2) (Figuur 66)

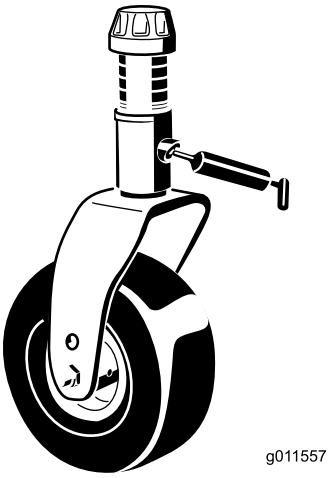

g011557

Figuur 65

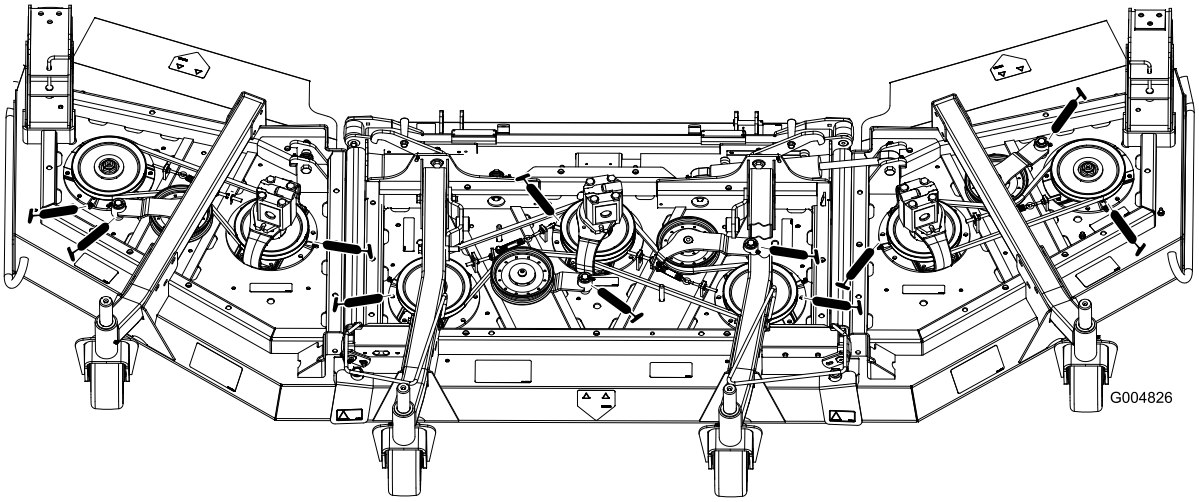

g004826

Figuur 66

Hefmechanismen, middelste maaidek

- Lagerbussen van hefarmcilinder (2 elk) (Figuur 67)
- Kogelverbindingen van hefarm (2) (Figuur 68)

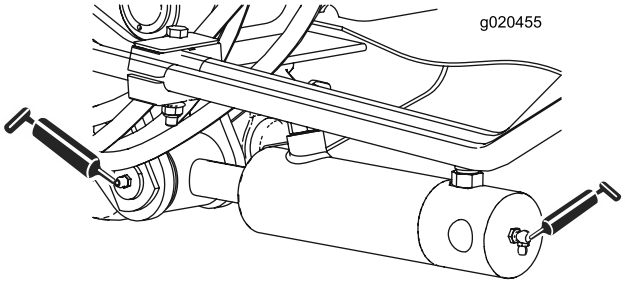

g020455

Figuur 67

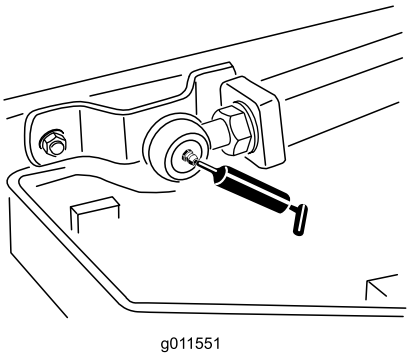

g011551

Figuur 68

Hefmechanismen, zijmaaidekken

Hefcilinder van zijmaaidek (4) (Figuur 69)

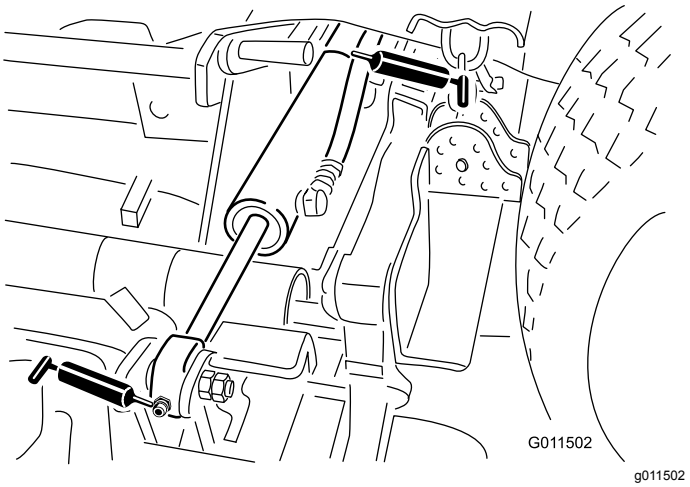

Figuur 69

Zijmaaidekken

- Lagerbus van as van zwenkwielvork (1) (Figuur 70)
- Lagers van as (2 elk) (onder de poelie).
- Lagerbussen van draaipunt van arm van spanpoelie (1) (onder de arm van de spanpoelie)

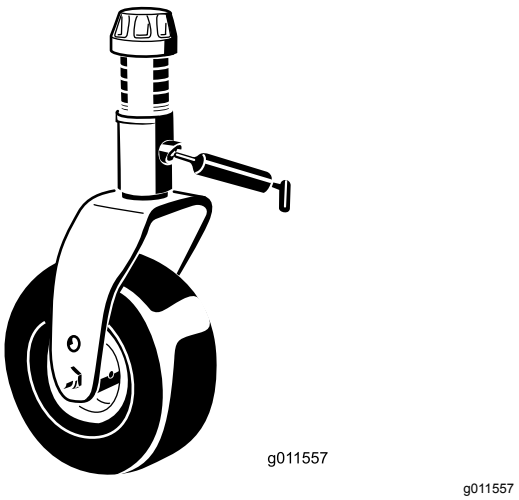

Figuur 70

Onderhoud motor

Onderhoud van het luchtfilter

- Controleer de luchtfilterbehuizing op schade die een luchtlek kan veroorzaken. Vervang de luchtfilterbehuizing indien deze beschadigd is. Controleer het gehele luchtinlaatsysteem op lekken, beschadiging of losse slangklemmen.
- Geef het luchtfilter uitsluitend een onderhoudsbeurt als de onderhoudsindicator dit aangeeft, of om de 400 uur (vaker in uiterst stoffige of vuile omstandigheden). Als u het luchtfilter vervangt voordat dit nodig is, wordt alleen maar de kans vergroot dat er vuil in de motor komt als het filter wordt verwijderd.
- Zorg ervoor dat het deksel goed vastzit en de luchtfilterbehuizing helemaal afsluit.

Onderhoud van het luchtfilter

Onderhoudsinterval: Bij elk gebruik of dagelijks

Om de 50 bedrijfsuren

Om de 400 bedrijfsuren

1. Trek de vergrendeling naar buiten en draai het luchtfilterdeksel linksom (Figuur 71).
2. Verwijder het deksel van de luchtfilterbehuizing. Voordat u het filter weghaalt, moet u met schone en droge perslucht onder lage druk (2,76 bar) grote hoeveelheden aangekoekt vuil verwijderen dat tussen de buitenkant van het voorfilter en de filterbus zit. Gebruik geen perslucht onder hoge druk, omdat hierdoor vuil via the filter in het inlaatkanaal kan worden geblazen. Deze reiniging voorkomt dat er vuil in de inlaat terechtkomt als het voorfilter wordt verwijderd.

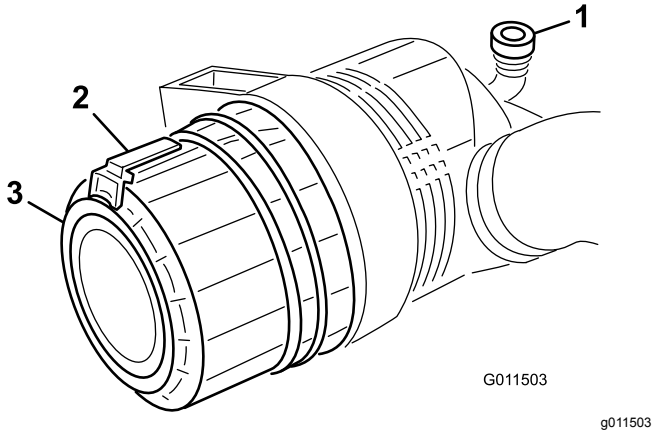

Figuur 71

1. Luchtfilterindicator
2. Sluiting van luchtfilter
3. Luchtfilterdeksel

3. Verwijder het voorfilter (Figuur 72). Het wordt afgeraden het gebruikte element te reinigen omdat dit kan leiden tot beschadiging van de filtermedia. Inspecteer het nieuwe filter op transportschade en controleer het uiteinde van het filter, dat goed moet aansluiten, en de filterbehuizing. Een beschadigd element mag niet worden gebruikt. **Verwijder het veiligheidsfilter** niet (Figuur 73).

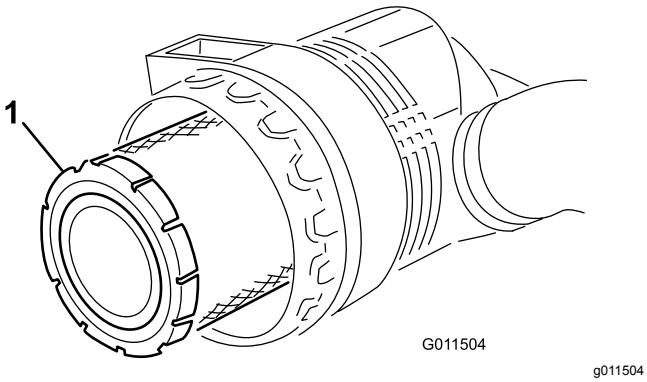

Figuur 72

1. Voorfilter van luchtfilter

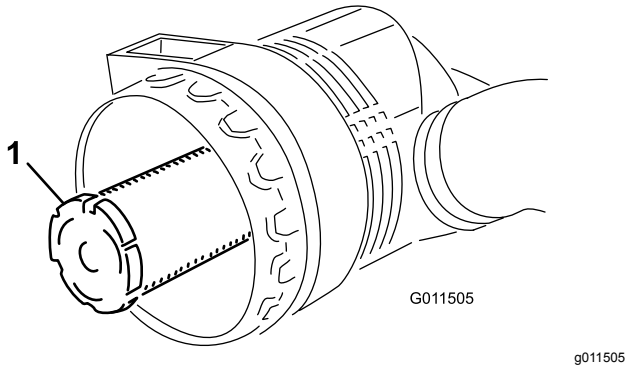

Figuur 73

1. Veiligheidsfilter

Belangrijk: **Probeer nooit een veiligheidsfilter te reinigen (Figuur 73). Plaats steeds een nieuw veiligheidsfilter als het voorfilter drie onderhoudsbeurten heeft gehad.**

4. Plaats het voorfilter terug (Figuur 72).
5. Plaats het nieuwe filter door de buitenring van het element aan te drukken om dit vast te zetten in de filterbus. Druk niet op het flexibele midden van het filter.
6. Reinig de opening van de vuiluitlaat in het afneembare deksel. Verwijder de rubberen uitlaatklep van het deksel, maak de holte schoon en plaats de klep terug.
7. Monteer het deksel met de rubberen uitlaatklep (Figuur 71) naar beneden gericht – in een stand tussen ongeveer 5:00 tot 7:00 uur, gezien vanaf het uiteinde. Maak de sluiting vast.

Motorolie verversen

Olie specificaties

Gebruik hoogwaardige motorolie met een laag asgehalte, die aan de volgende specificaties voldoet:

- API service category CJ-4 of hoger
- ACEA service category E6
- JASO service category DH-2

Belangrijk: **Het gebruik van motorolie die niet voldoet aan API CJ-4 of hoger, ACEA E6, of JASO DH-2 kan leiden tot verstopping van het DPF of motorschade.**

Gebruik motorolie met de volgende viscositeit:

- Voorkeursolie: SAE 15W-40 (above -18°C)
- Alternatieve olie: SAE 10W-30 of 5W-30 (voor alle temperaturen)

Toro Premium motorolie is verkrijgbaar bij uw erkende Toro distributeur, met een viscositeit van 15W-40 of 10W-30. Zie de onderdelencatalogus voor de onderdeelnummers.

Het motoroliepeil controleren

Onderhoudsinterval: Bij elk gebruik of dagelijks

Belangrijk: **Controleer het motoroliepeil dagelijks. Als de niveau van de motorolie hoger is dan het Vol-merkteken op de peilstok kan de olie verdund zijn met brandstof,**

in dat geval moet de olie vervangen worden.

De beste tijd om de motorolie te controleren is wanneer de motor koud is voordat deze is gestart voor de dag. Als hij al heeft gedraaid, moet u de olie eerst terug laten lopen gedurende tenminste 10 minuten voordat u controleert. Als het olieniveau op of onder de bijvulmarkering 'Add' op de peilstok staat, vul dan olie bij om het olieniveau bij het Vol-merkteken 'Full' te brengen. **Giet niet te veel olie in de motor**.

Belangrijk: **Zorg ervoor dat het oliepeil tussen de markeringen voor het minimum- en het maximumpeil op de peilstok staat; de motor kan beschadigd worden indien deze te veel of te weinig olie bevat.**

1. Parkeer de machine op een horizontaal oppervlak. Ontgrendel de motorkap.
2. Maak deze open.

3. Verwijder de peilstok uit de buis, veeg deze schoon en plaats de peilstok weer in de buis. Haal de peilstok er weer uit. Het oliepeil moet tot tussen de twee markeringen reiken (Figuur 74).

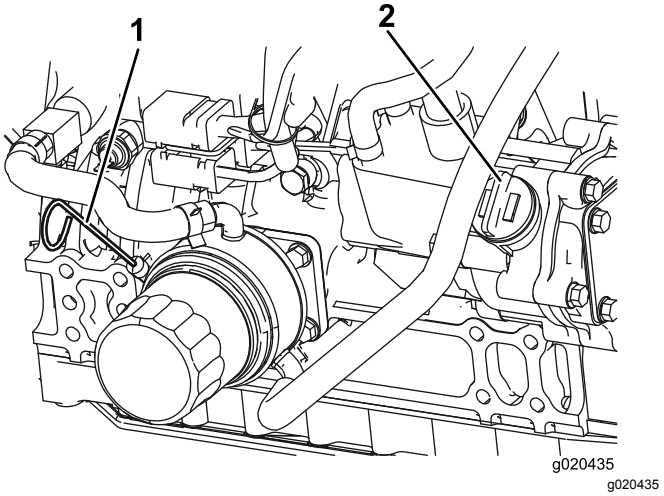

Figuur 74

4. Als het oliepeil te laag is, moet u de vuldop verwijderen (Afbeelding 10) en olie bijvullen tot het peil tussen de twee markeringen komt. Niet te vol vullen.
5. Plaats de vuldop en de peilstok terug.
6. Sluit de motorkap en zet deze vast met de vergrendelingen.

Olievolume in het carter

5,7 l

Motorolie verversen en filter vervangen

Onderhoudsinterval: Om de 250 bedrijfsuren

Vervang de olie en het filter om de 250 bedrijfsuur.

1. Verwijder de aftapplug (Figuur 75) en laat de olie in een opvangbak lopen. Als alle olie is weggelopen, plaatst u de aftapplug terug.

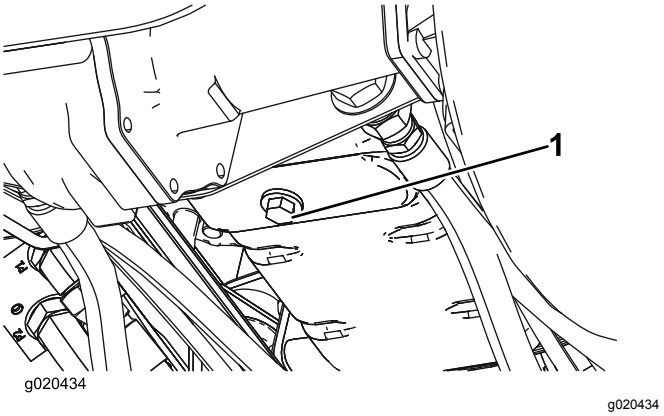

Figuur 75

1. Aftapplug motorolie

2. Verwijder het oliefilter (Figuur 76). Smeer een dun laagje schone olie op de nieuwe filterpakking voordat u deze vastschroeft. **Niet te vast draaien.**

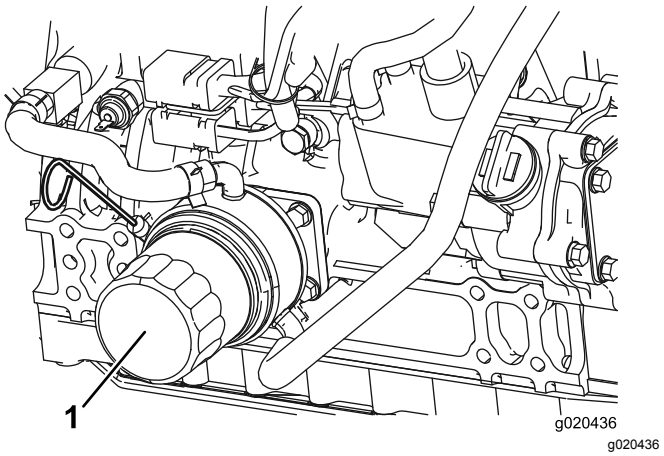

Figuur 76

1. Motoroliefilter

3. Vul het carter bij met olie; zie Motoroliepeil controleren.

Onderhoud van de dieseloxidatiekatalysator (DOC) en roetfilter

Onderhoudsinterval: Om de 6000 bedrijfsuren Maak het roetfilter schoon als motorstoring SPN 3720 FMI 16, SPN 3720 FMI 0, of SPN 3720 FMI 16 op het InfoCenter verschijnt.

- Als advies ADVISORY 179 op het InfoCenter verschijnt is het DPF binnenkort toe aan onderhoud van de dieseloxidatiekatalysator (DOC) en het roetfilter

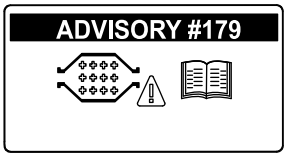

g213865

Figuur 77

- Als motorstoring CHECK ENGINE SPN 3251 FMI 0, CHECK ENGINE SPN 3720 FMI 0, of CHECK ENGINE SPN 3720 FMI 16 op het InfoCenter (Figuur 78) verschijnt, maak het roetfilter dan schoon zoals hieronder beschreven:

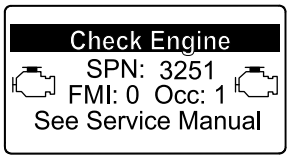

g214715

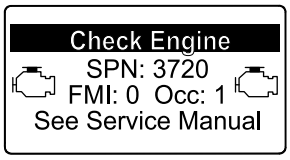

g213864

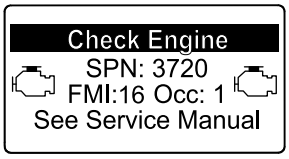

g213863

Figuur 78

1. Zie het hoofdstuk over de motor in de *Onderhoudshandleiding* voor informatie over de demontage en montage van de dieseloxidatiekatalysator (DOC) en roetfilter van het DPF.
2. Neem contact op met uw erkende Toro distributeur voor vervangingsonderdelen of onderhoud van de dieseloxidatiekatalysator (DOC) en het roetfilter.
3. Neem contact op met uw erkende Toro distributeur voor een reset van de ECU van de motor na montage van een schoon DPF.

Onderhoud brandstofsysteem

Onderhoud van brandstofsysteem

⚠ GEVAAR

In bepaalde omstandigheden zijn dieselbrandstof en brandstofdampen uiterst ontvlambaar en explosief. Brand of explosie van brandstof kan brandwonden of materiële schade veroorzaken.

- **Gebruik een trechter of tuit; brandstof uitsluitend in de open lucht bij een afgezette of koude motor bijvullen. Eventueel gemorste brandstof opnemen.**
- **Vul de brandstoftank niet helemaal. Vul de brandstoftank totdat het peil 6 mm tot 13 mm van de onderkant van de vulbuis staat. Dit geeft de brandstof in de tank ruimte om uit te zetten.**
- **Rook nooit wanneer u met brandstof bezig bent en houd de brandstof weg van open vlammen of vonken.**
- **Bewaar de brandstof in schone, veilige en goedgekeurde containers en zorg dat de dop op zijn plaats blijft.**

Brandstoftank

Onderhoudsinterval: Om de 800 bedrijfsuren

De brandstoftank moet om de 800 bedrijfsuren worden afgetapt en gereinigd. Ook moet de tank worden afgetapt en gereinigd als het brandstofsysteem vervuild raakt of wanneer de machine voor langere tijd gestald gaat worden. Gebruik schone brandstof om de tank uit te spoelen.

Brandstofleidingen en -verbindingen

Onderhoudsinterval: Om de 400 bedrijfsuren

Controleer de brandstofleidingen en -verbindingen om de 400 bedrijfsuren of jaarlijks, waarbij de kortste periode moet worden aangehouden. Controleer deze op slijtage, beschadigingen of loszittende verbindingen.

Onderhoud van de waterafscheider

Onderhoudsinterval: Bij elk gebruik of dagelijks

Om de 400 bedrijfsuren

Verwijder dagelijks water of ander vuil uit de waterafscheider (Figuur 79). Vervang de filterbus om de 400 bedrijfsuren.

1. Plaats een schone opvangbak onder het brandstoffilter.
2. Zet de aftapplug onderaan de filterbus los en open de klep bovenaan de bevestigingsbeugel van de bus.

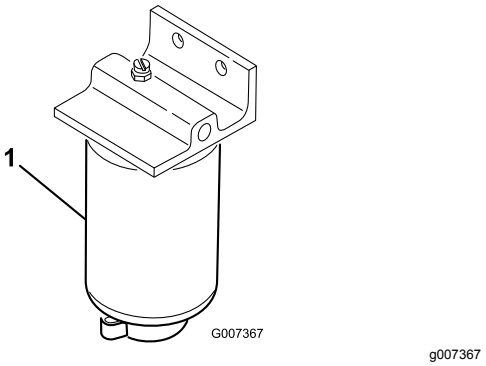

Figuur 79

1. Filterbus van waterafscheider

3. Reinig de omgeving van de plaats waar de filterbus wordt gemonteerd.
4. Verwijder de filterbus en reinig de plaats waar deze wordt gemonteerd.
5. Smeer schone olie op de pakking van de filterbus.
6. Monteer de filterbus met de hand totdat de pakking contact maakt en draai deze vervolgens nog een halve slag verder.
7. Zet de aftapplug onderaan de filterbus vast en sluit de klep bovenaan de bevestigingsbeugel van de bus.

Onderhoud van het motorbrandstoffilter

Onderhoudsinterval: Om de 400 bedrijfsuren

Het motorbrandstoffilter moet om de 400 bedrijfsuren worden vervangen.

1. Reinig de omgeving van de plaats waar het filter wordt gemonteerd (Figuur 80).

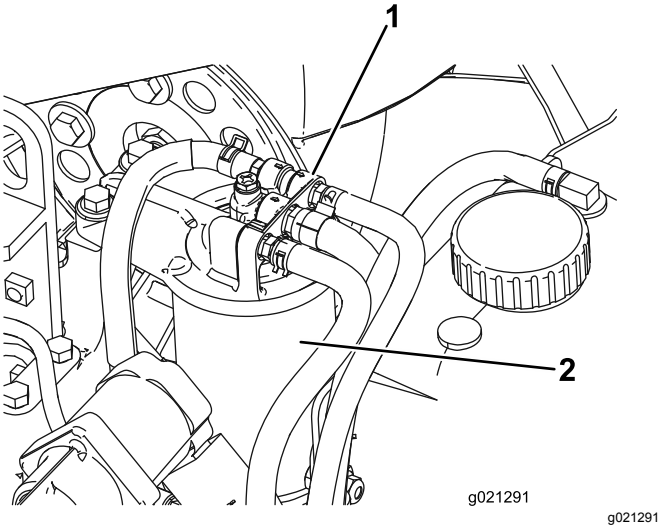

Figuur 80

1. Brandstoffilterkop
2. Brandstoffilter

2. Verwijder het filter en reinig het filterkopplaatsingsoppervlak (Figuur 80).
3. Smeer de filterpakking met schone motorsmeerolie. Zie ook de Motorbedieningshandleiding bij de machine, voor verdere aanbevelingen.
4. Monteer de droge filterbus met de hand totdat de pakking contact maakt en draai deze vervolgens nog een halve slag verder.
5. Start de motor en controleer op brandstoflekkage rond de filterkop.

Onderhoud elektrisch systeem

Accu-onderhoud

Accutype is groep 24.

Belangrijk: **Voordat u laswerkzaamheden aan de machine verricht, moet u de minkabel loskoppelen van de accu om beschadiging van het elektrische systeem te voorkomen.**

Opmerking: Controleer de conditie van de accu elke week of om de 50 bedrijfsuren. Zorg ervoor dat de accuklemmen en de gehele accubehuizing schoon zijn omdat een vuile accu langzaam stroom afgeeft. Om de accu te reinigen, moet u de hele accubak wassen met een oplossing van natriumbicarbonaat en water. Omspoelen met schoon water. Smeer een dun laagje Grafo 112X-vet (Toro onderdeelnr. 505-47) of vaseline op de accupolen en de kabelklemmen om corrosie te voorkomen.

1. Open het accudeksel (Figuur 81) aan de zijkant van het scherm.

   Opmerking: Druk op het vlakke deel boven het accudeksel om het deksel gemakkelijker te kunnen wegnemen (Figuur 81).

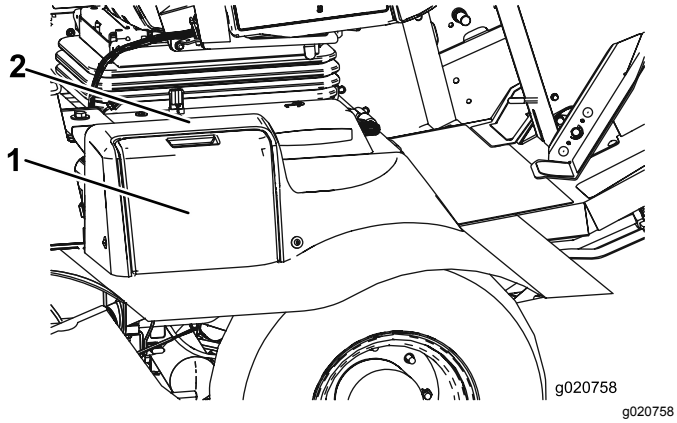

Figuur 81

1. Accudeksel
2. Hier drukken

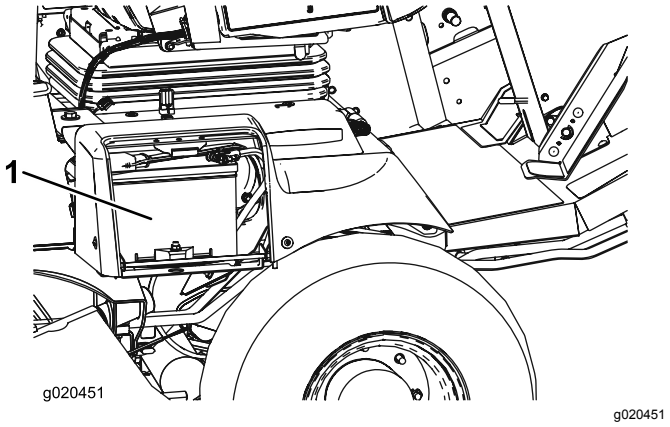

Figuur 82

1. Accu

⚠ WAARSCHUWING

Bij het opladen produceert de accu gassen die tot ontploffing kunnen komen.

Rook nooit in de buurt van de accu en zorg ervoor dat er geen vonken of vlammen vlakbij de accu komen.

2. Verwijder de rubberen stofhuls van de positieve pool en inspecteer de accu.

⚠ WAARSCHUWING

Accupolen of metalen gereedschappen kunnen kortsluiting maken met metalen onderdelen, waardoor vonken kunnen ontstaan. Hierdoor kunnen accugassen tot ontploffing komen en lichamelijk letsel veroorzaken.

- **Zorg ervoor dat bij het verwijderen of installeren van de accu de accupolen niet in aanraking komen met metalen onderdelen van de machine.**
- **Voorkom dat metalen gereedschappen kortsluiting veroorzaken tussen de accupolen en metalen onderdelen van de machine.**

⚠ WAARSCHUWING

Als accukabels verkeerd worden verbonden, kan dit schade aan de machine en de kabels tot gevolg hebben en vonken veroorzaken. Hierdoor kunnen accugassen tot ontploffing komen en lichamelijk letsel veroorzaken.

- **Maak *altijd* de minkabel (zwart) van de accu los voordat u de pluskabel (rood) losmaakt.**
- **Sluit *altijd* eerst de pluskabel (rood) van de accu aan voordat u de minkabel (zwart) aansluit.**

3. Om corrosie van de accuklemmen te voorkomen, moet hierop u een dun laagje Grafo 112X-vet (Toro onderdeelnr. 505-47), vaseline of dunvloeibare smeerolie aanbrengen. Schuif het rubberen kapje over de pluspool van de accu heen.
4. Sluit het accudeksel.

Zekeringen

De zekeringen van de tractie-eenheid (Figuur 83 tot Figuur 85) bevinden zich onder het deksel van de stroomeenheid.

Verwijder de twee inbusbouten waarmee het deksel van de stroomeenheid aan het frame is bevestigd en verwijder het deksel (Figuur 83).

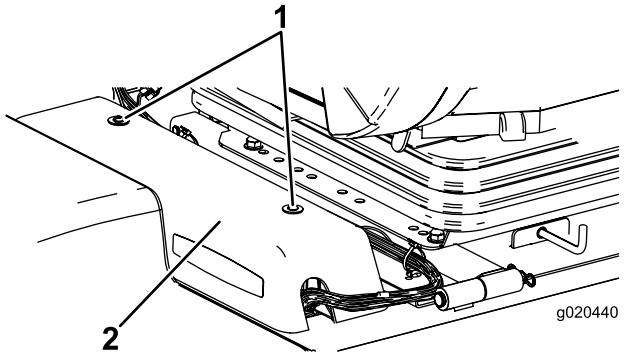

g020440

Figuur 83

1. Deksel van stroomeenheid 2. Inbusschroeven (2)

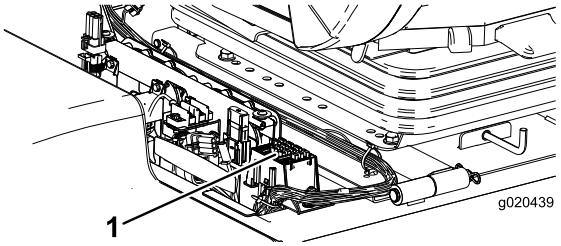

g020439

Figuur 84

1. Zekeringen

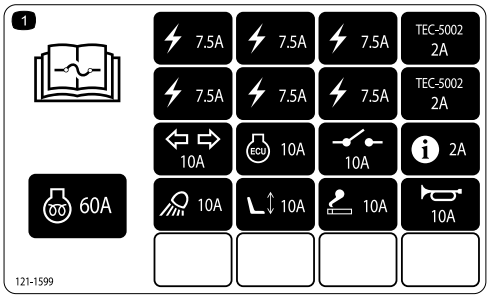

decal121-1599

Figuur 85

De cabinezekeringen (Figuur 86 en Figuur 87) bevinden zich in de zekeringdoos van de cabineheadliner (uitsluitend model met cabine).

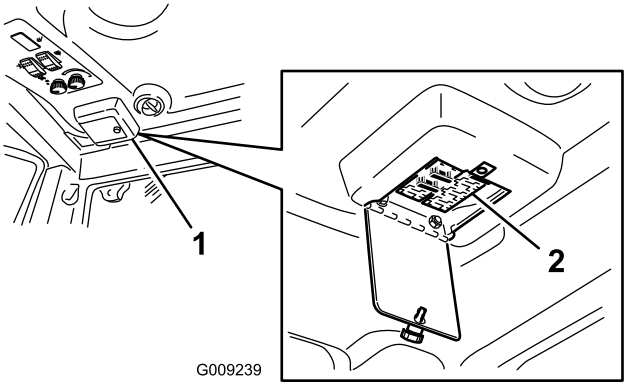

g009239

Figuur 86

1. Zekeringdoos cabine 2. Zekeringen

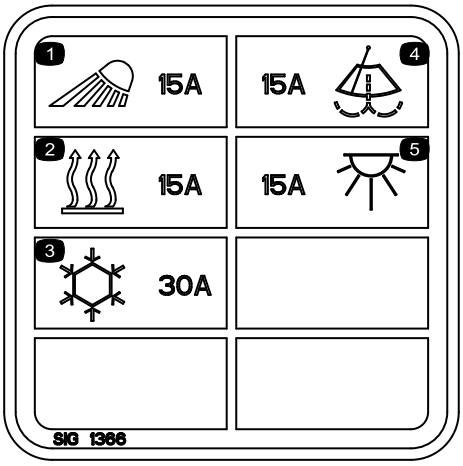

decal117-2787

Figuur 87

Onderhoud aandrijfsysteem

De hoek van het tractiepedaal instellen

De hoek van het tractiepedaal kan worden aangepast aan de wensen van de bestuurder.

1. Draai de bouten en moeren los waarmee de linkerzijde van het tractiepedaal aan de beugel is bevestigd (Figuur 88).

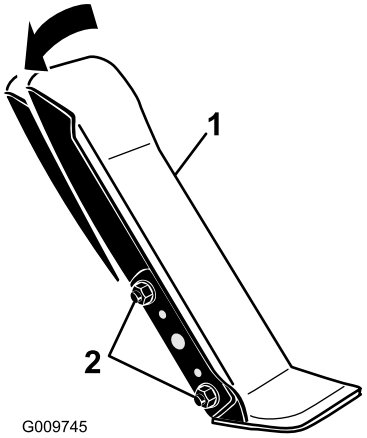

g009745

Figuur 88

1. Tractiepedaal
2. Montagebouten en -moeren (2)

2. Draai het pedaal naar de gewenste hoek en draai de moeren vast (Figuur 88)*.

Olie van planeetwielaandrijving verversen

Onderhoudsinterval: Na de eerste 200 bedrijfsuren

Om de 800 bedrijfsuren (of jaarlijks, waarbij de kortste periode moet worden aangehouden)

De olie van de planeetwielaandrijving moet na de eerste 200 bedrijfsuren worden ververst. Daarna dient dit om de 800 bedrijfsuren of jaarlijks te gebeuren, waarbij de kortste periode moet worden aangehouden. Gebruik hiervoor hoogwaardige SAE 85W-140 tandwielolie.

1. Zet de machine op een egale ondergrond en draai een wiel zo dat een van de controlepluggen helemaal onderaan staat (Figuur 89).

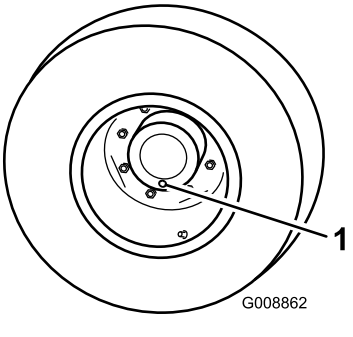

g008862

Figuur 89

1. Controle-/aftapplug

2. Plaats een opvangbak onder de naaf van het planeetwiel, verwijder de plug en laat de olie in de bak lopen.
3. Plaats een opvangbak onder de remkast, verwijder de aftapplug en laat de olie in de bak lopen (Afbeelding 42).

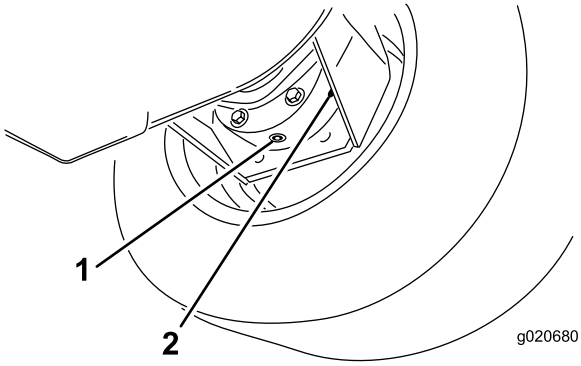

g020680

Figuur 90

1. Aftapplug
2. Remkast

4. Als alle olie op de beide plaatsen is afgetapt, plaatst u de plug weer in de remkast.
5. Draai het wiel tot het open pluggat in het planeetwiel zich helemaal bovenaan bevindt.
6. Giet langzaam 0,65 liter hoogwaardige SAE 85W-140 wt. tandwielolie door de opening in het planeetwiel.

   Belangrijk: **Als het planeetwiel vol is voordat u 0,65 liter olie hebt toegevoegd, moet u een uur wachten of de plug monteren en de machine ongeveer drie meter verplaatsen om de olie over het remsysteem te verdelen. Verwijder daarna de plug en voeg de resterende olie toe.**
7. Plaats de plug terug.
8. Herhaal dit bij de planeetwielaandrijving/remsysteem aan de andere kant.

Smeerolie in de achteras verversen

Onderhoudsinterval: Na de eerste 200 bedrijfsuren

Om de 800 bedrijfsuren

Ververs de olie na de eerste 200 bedrijfsuren en daarna om de 800 bedrijfsuren.

1. Plaats de machine op een horizontaal oppervlak.
2. Reinig de omgeving van de drie aftappluggen, (1) aan elke kant en (1) in het midden (Figuur 91).
3. Verwijder de controlepluggen zodat de olie gemakkelijk kan weglopen.
4. Verwijder de aftappluggen zodat de olie in de opvangbakken kan lopen.

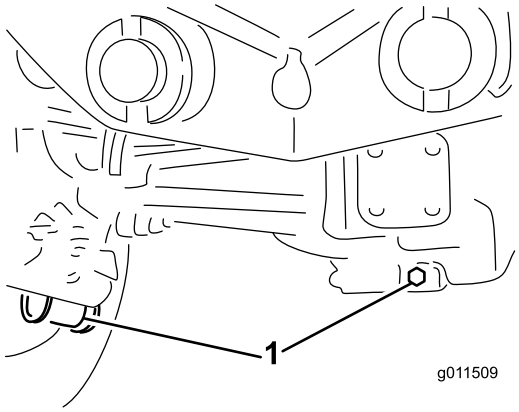

g011509

Figuur 91

1. Plaats van de aftappluggen

5. Reinig de omgeving van de aftapplug op de bodem van de tandwielkast (Figuur 92).
6. Verwijder de aftapplug uit de tandwielkast zodat de olie in de opvangbak kan lopen. Verwijder de controleplug zodat de olie gemakkelijk kan weglopen.

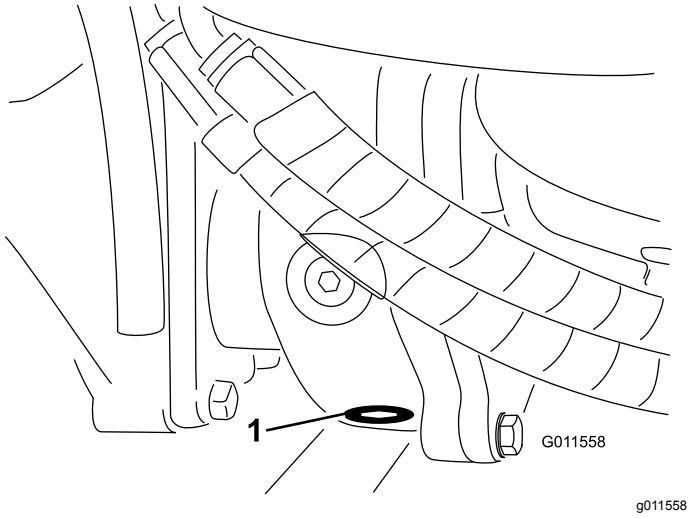

Figuur 92

1. Aftapplug

7. Vul voldoende olie bij totdat het peil de onderkant van de openingen van de controlepluggen bereikt; zie Smeerolie van de achteras controleren en Smeerolie van tandwielkast controleren.
8. Plaats de pluggen.

Toespoor achterwiel controleren

Onderhoudsinterval: Om de 800 bedrijfsuren

Om de 800 bedrijfsuren of jaarlijks moet het toespoor van de achterwielen worden gecontroleerd.

1. Meet de afstand hart-op-hart van het toespoor (ter hoogte van de assen) aan de voorzijde en de achterzijde van de stuurwielen. De afstand aan de voorzijde moet 6 mm korter zijn dan de afmeting achter de wielen.
2. Draai de klemmen aan beide uiteinden van de spoorstangen los om ze af te kunnen stellen.
3. Draai het uiteinde van de spoorstang om de voorzijde van het wiel naar binnen of naar buiten te draaien.
4. Draai de klemmen van de spoorstangen weer vast als de afstelling correct is.

Vervangen van de voorbanden

1. Laat de maaidekken neer op de grond.
2. Breng de voorzijde van de machine een aantal centimeter omhoog vanaf de grond en ondersteun deze met assteunen.
3. Zie Draaien (kantelen) van het voorste maaidek in Maaieronderhoud.
4. Draai het maaidek naar voren zodat de band die moet worden vervangen kan worden verwijderd.

Het koelsysteem van de motor reinigen

Verwijder dagelijks het vuil van de oliekoeler/radiateur. Reinig deze vaker als in vuile omstandigheden wordt gemaaid.

Deze machine is voorzien van een hydraulisch aangedreven systeem dat automatisch (of handmatig) in de achteruit schakelt om de opeenhoping van vuil op de radiateur/oliekoeler en het scherm te verminderen. Terwijl deze eigenschap de tijd kan helpen verminderen die nodig is voor het reinigen van de radiateur/oliekoeler, blijft routinereiniging noodzakelijk. Periodieke reiniging en inspectie van de radiateur/oliekoeler blijven vereist.

1. Zet de motor af en open de motorkap. Verwijder grondig al het vuil dat zich rond het motorgedeelte bevindt.
2. Reinig beide zijden van de radiateur/oliekoeler (Figuur 93) grondig met perslucht. Begin aan de ventilatorzijde en blaas het vuil eruit naar de achterkant. Reinig vervolgens de oliekoeler vanaf de achterkant en blaas het vuil naar de voorkant. Herhaal deze procedure verschillende keren totdat het maaisel en het vuil volledig zijn verwijderd.

   Belangrijk: **Als u de radiateur/oliekoeler met water reinigt, kan hierdoor voortijdig corrosie optreden en kunnen onderdelen schade oplopen.**

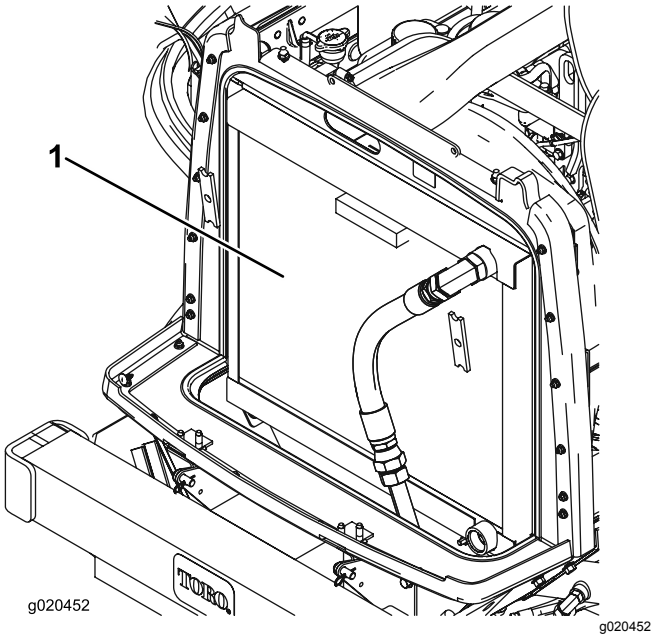

Figuur 93

1. Radiateur/oliekoeler

3. Sluit de motorkap.

Onderhouden remmen

De bedrijfsremmen afstellen

Stel de serviceremmen af als de rempedalen meer dan 25 mm 'speling' hebben of als de remmen niet naar behoren functioneren. Met speling wordt de afstand bedoeld die het rempedaal wordt ingetrapt voordat er remweerstand wordt gevoeld.

1. Haal de borgpen van de rempedalen los zodat beide pedalen onafhankelijk van elkaar kunnen functioneren.
2. Om de speling op de rempedalen te verkleinen, moet u de remmen vaster zetten:
   A. Zet de 2 bevestigingsschroeven los en verwijder de afstelplaat van de rem (Figuur 94).

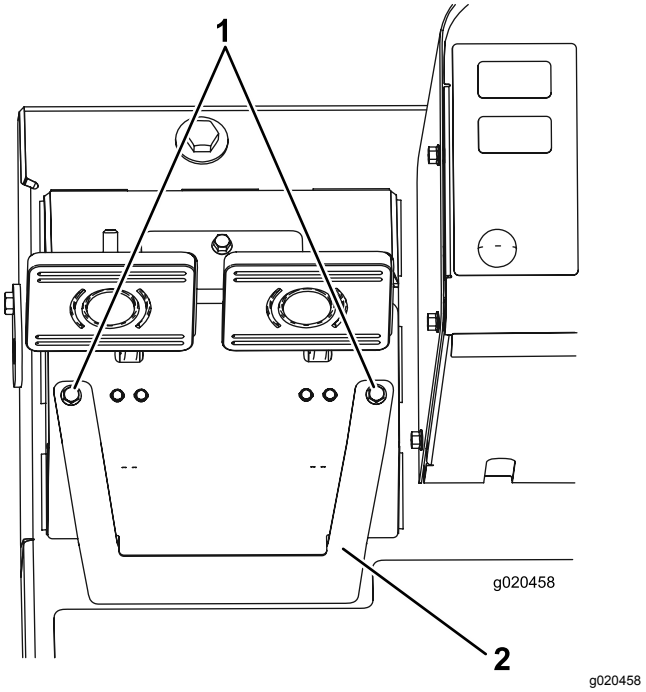

Figuur 94

1. Bevestigingsschroeven
2. Afstelplaat van rem

   B. Draai de voorste moer op het draadeinde van de remkabel los (Figuur 95).

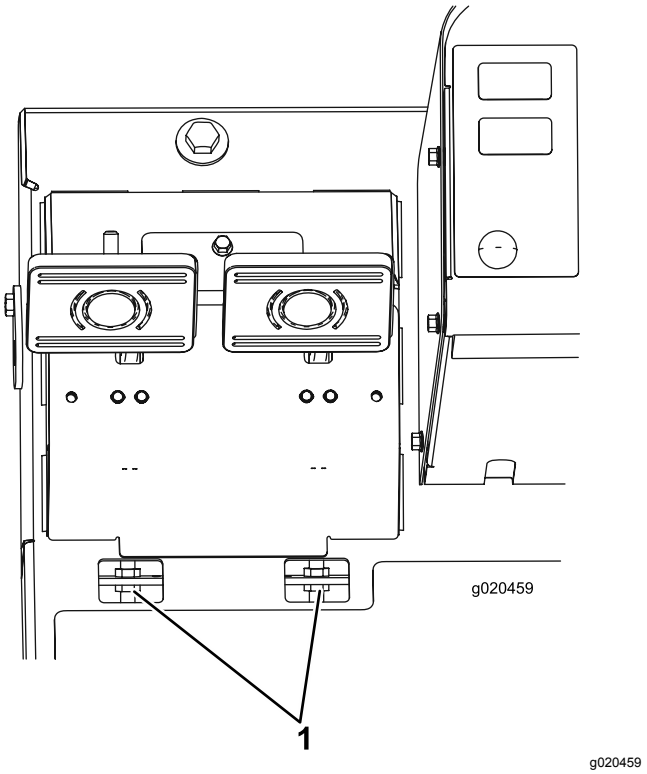

Figuur 95

1. Afstelmoeren van remkabel

   C. Draai vervolgens de achterste moer vast om de kabel naar achteren te halen totdat de rempedalen 13 tot 25 mm speling hebben.
   D. Draai de voorste moeren aan nadat de remmen correct zijn afgesteld.
   E. Plaats de afstelplaat van de rem terug.

Onderhoud riemen

Onderhoud van de riem van de wisselstroomdynamo

Onderhoudsinterval: Na de eerste 10 bedrijfsuren

Om de 100 bedrijfsuren

Controleer de conditie en de spanning van de riem (Figuur 96) om de 100 bedrijfsuren.

1. Bij een correcte spanning heeft de riem een speling van 10 mm als u halverwege tussen de poelies op de riem drukt met een kracht van 44 N.
2. Als de speling niet correct is (10 mm), moet u de montagebouten van de wisselstroomdynamo losdraaien (Figuur 96). Verhoog of verminder de spanning van de riem van de wisselstroomdynamo en draai de bouten vast. Controleer nogmaals de speling van de riem om zeker van te zijn dat de spanning correct is.

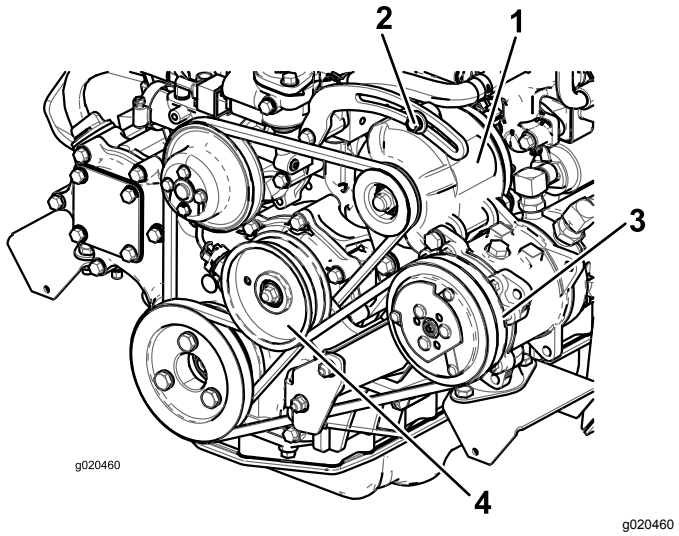

Figuur 96

1. Wisselstroomdynamo
2. Bevestigingsbout
3. Compressor
4. Spanpoelie

Onderhoud van de compressorriem

Onderhoudsinterval: Na de eerste 10 bedrijfsuren

Om de 100 bedrijfsuren

Enkel model met cabine

Controleer de conditie en de spanning van de riem (Figuur 96) om de 100 bedrijfsuren.

1. Bij een correcte spanning heeft de riem een speling van 10 mm als u halverwege tussen de poelies op de riem drukt met een kracht van 44 N.
2. Als de speling niet correct is (10 mm), moet u de montagebout van de spanpoelie losdraaien (Figuur 96). Verhoog of verminder de spanning van de compressorriem en draai de bouten vast. Controleer nogmaals de speling van de riem om zeker van te zijn dat de spanning correct is.

De spanning van de drijfriemen van de maaimessen opnieuw afstellen

Onderhoudsinterval: Na de eerste 10 bedrijfsuren

Om de 50 bedrijfsuren

De conditie en de spanning van de drijfriemen van het maaidek moeten na de eerste 10 bedrijfsuren worden gecontroleerd en vervolgens om de 50 bedrijfsuren.

Als de drijfriem de juiste spanning heeft, moet de trekveer (haak tot haak) een lengte van ongeveer 8,9 cm ± 0,63 cm (binnenkant) hebben. Als de veer de juiste spanning heeft, moet u de aanslagbout (slotbout) aandraaien totdat de afstand tussen de kop van de bout en de arm van de spanpoelie ongeveer 0,32 cm +0,152/-0,000 cm is (Figuur 97).

Opmerking: Plaats de riem aan kant van de riemgeleider die naar de veer is gekeerd (Figuur 97).

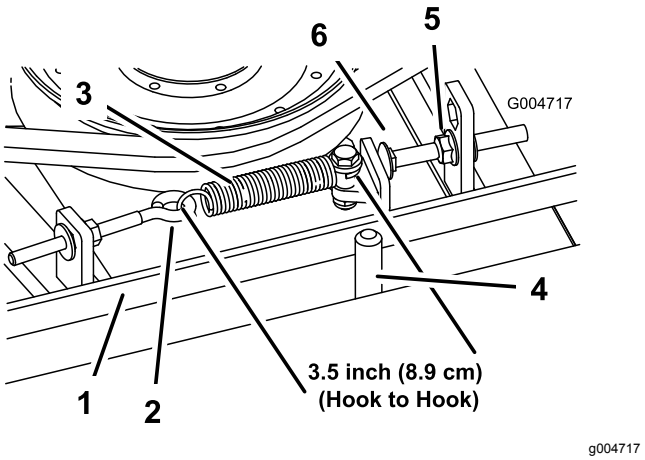

Figuur 97

1. Riem
2. Oogbout
3. Trekveer
4. Riemgeleider
5. Flensmoer
6. Aanslagbout

Drijfriem van maaimes vervangen

Onderhoudsinterval: Om de 800 bedrijfsuren

De drijfriem van het maaimes, die wordt gespannen door de veerbelaste spanpoelie, is vervaardigd van zeer duurzaam materiaal. De riem zal echter na vele bedrijfsuren tekenen van slijtage gaan vertonen. Tekenen dat een riem aan het slijten is zijn: gieren tijdens het draaien van de riem, als de messen slippen tijdens het maaien, gerafelde randen, schroeiplekken en scheuren. Vervang de riem als u deze zaken constateert.

1. Laat de maaidekken neer op de grond. Verwijder de drijfriemkappen die boven op het maaidek zitten. Zet de drijfriemkappen weg.
2. Draai de oogbout los om de trekveer te kunnen verwijderen (Figuur 97).
3. Draai de flensmoer los waarmee de aanslagbout is bevestigd aan het bevestigingslipje. Draai de moer zo ver los dat de arm van de spanpoelie langs de aanslagbout kan (Figuur 97). Beweeg de spanpoelie van de riem af om de riemspanning te verminderen.

   Opmerking: Als de aanslagbout ooit van het bevestigingslipje moet worden verwijderd, dient deze weer te worden gemonteerd in de opening dat de kop van de aanslagbout op een lijn met de arm van spanpoelie houdt.
4. Verwijder de bouten waarmee de hydraulische motor is bevestigd aan het maaidek (Figuur 98). Haal de motor uit het maaidek en leg deze boven op het maaidek.

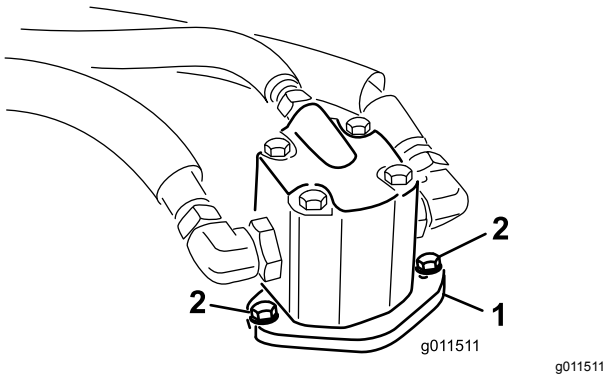

Figuur 98

1. Hydraulische motor
2. Montagebouten

5. Verwijder de oude riem van de aspoelies en de spanpoelie.
6. Leg de nieuwe riem rond de aspoelies en de spanpoelie.
7. Plaats de hydraulische motor op het maaidek nadat u de riem om de poelies hebt gelegd.

   Bevestig de motor aan het maaidek met de bouten die u eerder hebt verwijderd.

   Opmerking: Plaats de riem aan kant van de riemgeleider die naar de veer is gekeerd (Figuur 97).
8. Bevestig de trekveer (Figuur 97) weer aan de oogbout en span de riem als volgt:
   - Als de drijfriem de juiste spanning heeft, moet de trekveer (haak tot haak) een lengte van ongeveer 8,9 cm ± 0,63 cm (binnenkant) hebben.
   - Als de veer de juiste spanning heeft, moet u de aanslagbout (slotbout) aandraaien totdat de afstand tussen de kop van de bout en de arm van de spanpoelie ongeveer 0,32 cm +0,152/-0,000 cm is.

Onderhoud hydraulisch systeem

Hydraulische vloeistof verversen

Onderhoudsinterval: Om de 800 bedrijfsuren

Ververs de hydraulische vloeistof in normale omstandigheden om de 800 bedrijfsuren. Als de vloeistof verontreinigd raakt, moet u contact opnemen met uw plaatselijke Toro-dealer omdat het systeem dient te worden schoongespoeld. Verontreinigde hydraulische vloeistof ziet er in vergelijking met schone vloeistof melkachtig of zwart uit.

1. Zet de motor af en open de motorkap.
2. Verwijder de aftapplug onderaan aan de voorzijde van het hydraulische reservoir en laat de hydraulische vloeistof in een grote opvangbak lopen. Plaats de aftapplug terug wanneer er geen hydraulische vloeistof meer naar buiten stroomt, en zet deze goed vast.
3. Vul het reservoir (Figuur 99) met hydraulische vloeistof; zie Controleren van de hydraulische vloeistof.

   Belangrijk: **Gebruik uitsluitend de gespecificeerde hydraulische vloeistoffen. Andere vloeistoffen kunnen schade aan het systeem veroorzaken.**

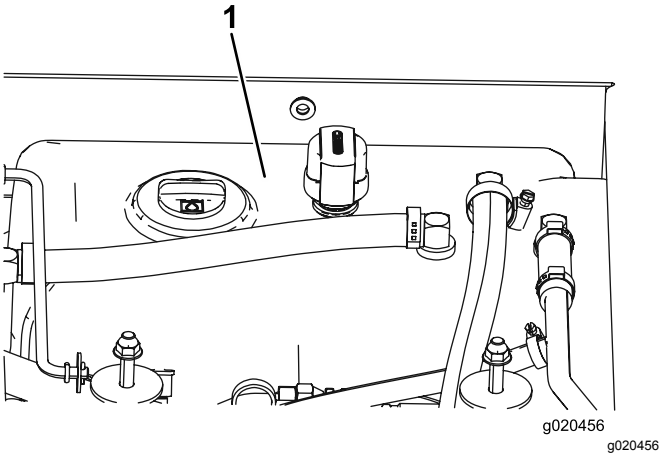

Figuur 99

1. Hydraulische reservoir

4. Plaats de dop weer op het reservoir. Start de motor en gebruik alle hydraulische bedieningsorganen om de hydraulische vloeistof door het hele systeem te verspreiden. Controleer ook op lekkages; zet daarna de motor af.
5. Controleer het vloeistofpeil en vul voldoende vloeistof bij totdat het peil tussen de twee markeringen op de peilstok staat. **Niet te vol vullen.**

Hydraulische filters vervangen

Onderhoudsinterval: Om de 800 bedrijfsuren

Vervang de 2 hydraulische filters in normale omstandigheden om de 800 bedrijfsuren.

Gebruik ter vervanging Toro-filters (onderdeelnr. 94-2621 op de linkerkant van de machine en onderdeelnr. 75-1310 op de rechterkant van de machine).

Belangrijk: **Als een ander filter wordt gebruikt, kan de garantie van bepaalde onderdelen komen te vervallen.**

1. Plaats de machine op een horizontaal oppervlak, laat de maaidekken neer, zet de motor af, stel de parkeerrem in werking en verwijder het sleuteltje uit het contact.
2. Reinig de omgeving van de plaats waar het filter wordt gemonteerd. Plaats een opvangbak onder het filter en verwijder het filter (Figuur 100).

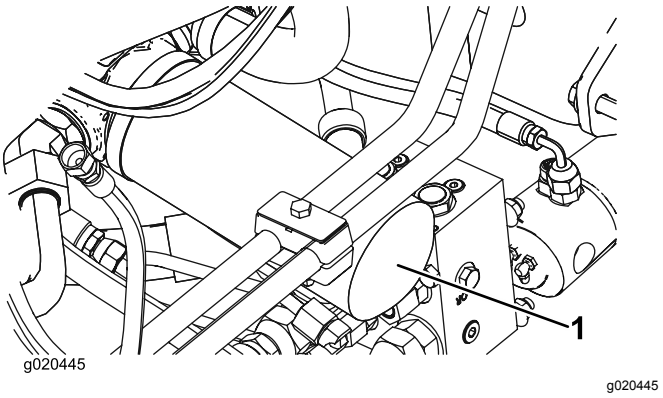

Figuur 100

1. Hydraulisch filter

3. Smeer de nieuwe filterpakking en vul het filter met hydraulische vloeistof.
4. Zorg ervoor dat de plaats waar het filter wordt bevestigd, schoon is. Schroef het filter erop totdat de pakking contact maakt met de bevestigingsplaat: draai het filter vervolgens nog eens een ½ slag.
5. Herhaal deze procedure bij het andere filter (Figuur 101).

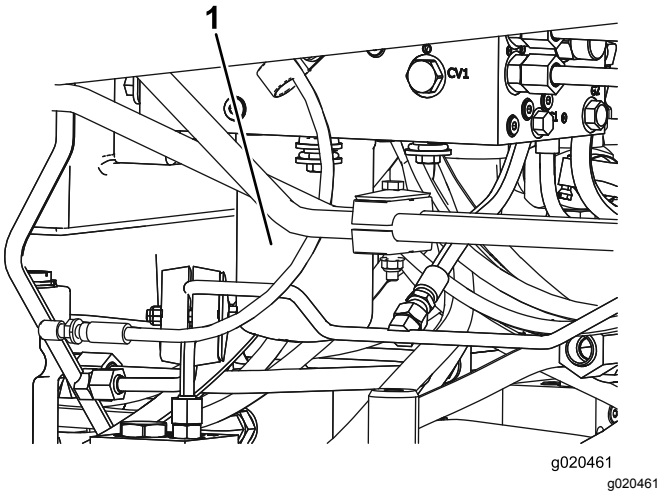

Figuur 101

1. Hydraulisch filter

6. Nadat het reservoir is gevuld, moet u de motor starten en deze ongeveer twee minuten stationair laten lopen. Om lucht uit het systeem te verwijderen, moet u de besturing in werking stellen en de maaidekken een paar keer opheffen of neerlaten. Zet de motor af en controleer op olielekkages.

Hydraulische slangen en leidingen controleren

Onderhoudsinterval: Om de 2 jaar

Controleer dagelijks de hydraulische leidingen en slangen op lekkages, kinken, loszittende steunen, slijtage, loszittende aansluitingen, slijtage door weersinvloeden en de inwerking van chemicaliën. Voer alle noodzakelijke reparaties uit voordat u de machine weer in gebruik neemt.

⚠ WAARSCHUWING

Hydraulische vloeistof die onder druk ontsnapt, kan door de huid heen dringen en letsel veroorzaken.

- **Controleer of alle hydraulische slangen en leidingen in goede staat verkeren en alle hydraulische aansluitingen en verbindingsstukken stevig vastzitten voordat u druk zet op het hydraulische systeem.**
- **Houd lichaam en handen uit de buurt van kleine lekgaten of spuitmonden waaruit onder hoge druk hydraulische vloeistof ontsnapt.**
- **U kunt lekken in het hydraulische systeem opsporen met behulp van karton of papier.**
- **Hef alle druk in het hydraulische systeem op veilige wijze op, voordat u werkzaamheden gaat verrichten aan het hydraulische systeem.**
- **Waarschuw onmiddellijk een arts als er hydraulische vloeistof is geïnjecteerd in de huid.**

Tegengewicht instellen

De testpoort voor het tegengewicht (Figuur 102) wordt gebruikt om de druk in het tegengewichtcircuit te testen. De aanbevolen druk voor het tegengewicht is 22,41 bar. Om de druk voor het tegengewicht af te stellen, draait u de contramoer los en draait u de stelschroef (Figuur 102) rechtsom om de druk te verhogen of linksom om de druk te verlagen. Draai de contramoer vast. Om de druk te controleren moet de motor hoog stationair lopen, en het maaidek moet omlaag gebracht zijn in zweefstand.

Opmerking: De zwenkwielen van de drie maaidekken moeten op de grond blijven bij het afstellen van het tegengewicht en als het tegengewicht wordt gebruikt.

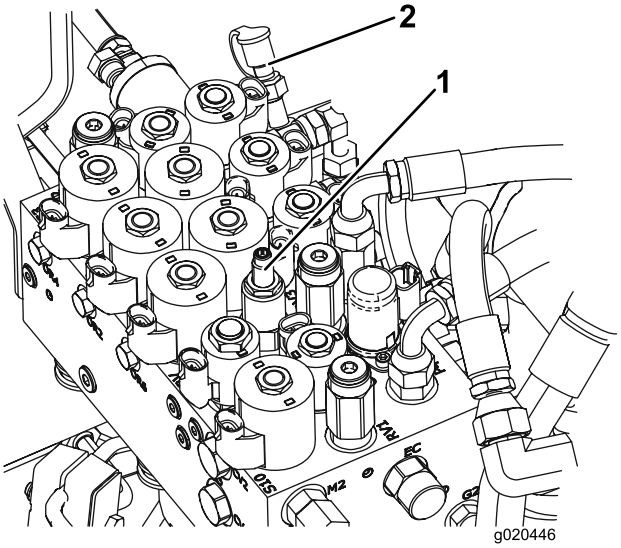

g020446

Figuur 102

1. Stelschroef voor het tegengewicht
2. Testpoort voor tegengewicht

Onderhoud van het maaimachine

Middelste maaidek rechtop draaien (kantelen)

Opmerking: Hoewel dit niet is vereist voor normale onderhoudswerkzaamheden, kunt het voorste maaidek rechtop draaien (kantelen). Indien u het maaidek wilt kantelen, moet u als volgt te werk gaan:

1. Breng het voorste maaidek iets omhoog van de grond, stel de parkeerrem in werking en zet de motor af. Verwijder het contactsleuteltje.
2. Verwijder de borgpen waarmee de dempers zijn bevestigd aan de hefarmen (Figuur 103). Draai de demper in de richting van de maaikast.

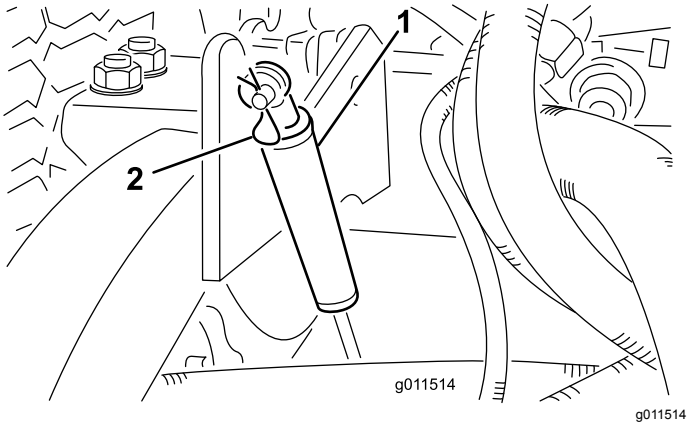

g011514

Figuur 103

1. Demper
2. Borgpen

3. Verwijder de R-pen en de gaffelpen waarmee de maaihoogtekettingen zijn bevestigd aan de achterkant van het maaidek (Figuur 104).

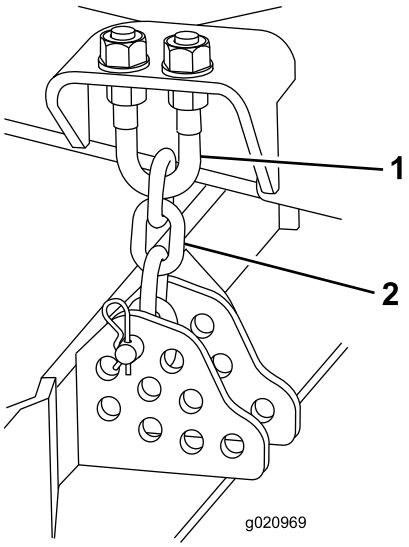

g020969

Figuur 104

1. U-bout
2. Maaihoogteketting

4. Start de motor en laat het middelste maaidek neer.
5. Breng beide maaidekken langzaam omhoog totdat het zwaartepunt verandert en het maaidek in de verticale stand gaat draaien. Zet de motor af en haal het sleuteltje uit het contact

Voorste maaidek omlaag draaien (kantelen)

1. Laat de maaidekken langzaam neer totdat het zwaartepunt verandert en het middelste maaidek omlaag draait.
2. Neem plaats op de bestuurdersstoel, start de motor en laat het middelste maaidek zover neer dat dit de grond net niet raakt.
3. Zet de maaihoogtekettingen vast aan de achterkant van het maaidek.
4. Draai de dempers in de hoge stand en zet ze vast met de gaffelpen en de borgpen.

Schuinstand van de maai-eenheid afstellen

Schuinstand van het maaidek meten

De schuinstand van het maaidek is het verschil in de maaihoogte van de voorkant van het mesvlak tot de achterkant van het mesvlak. Toro beveelt een messchuinstand van 8 tot 11 mm aan. Dit wil zeggen dat de achterkant van het mesvlak 8 tot 11 mm hoger is dan de voorkant.

1. Plaats de machine op een horizontaal oppervlak.
2. Stel het maaidek in op de gewenste maaihoogte.
3. Draai een mes zodat dit recht naar voren wijst.
4. Meet met een korte liniaal de afstand van de grond tot de voorste rand van het mes. Draai de rand van het mes achterwaarts en meet de afstand van de grond tot de rand van het mes.
5. Trek de afstand aan de voorkant van de afstand aan de achterkant om de schuinstand te berekenen.

Voorste maai-eenheid afstellen

1. Draai de contramoeren op de bovenkant of de onderkant van de veerstrop van de maaihoogteketting los (Figuur 105).
2. Stel de andere moeren af om de achterkant van het maaidek hoger of lager te zetten en een correcte schuinstand te verkrijgen.
3. Draai de contramoeren vast.

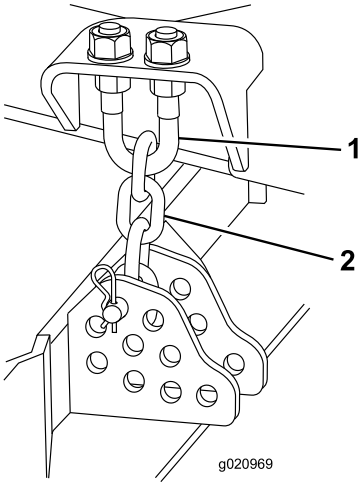

g020969

Figuur 105

1. U-bout
2. Maaihoogteketting

Zijmaaidekken afstellen

1. Verwijder de inbusbouten en moeren waarmee de voorste zwenkwielarm is bevestigd aan de zwenkwielvork (Figuur 106).
2. Verplaats indien nodig de opvulstukken om het zwenkwiel hoger of lager te zetten totdat het maaidek de correcte schuinstand heeft
3. Monteer de inbusbouten en de moeren.

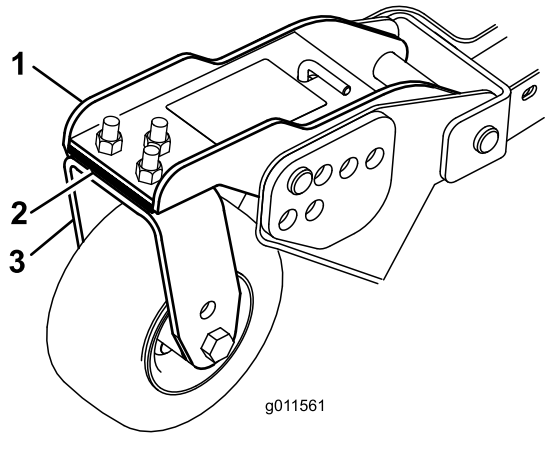

g011561

Figuur 106

1. Zwenkwielarm
2. Opvulstukken
3. Zwenkwielvork

Onderhoud van de lagerbussen in de zwenkwielarmen

In de boven- en onderkant van de buis in de zwenkwielarmen zitten lagerbussen gedrukt. Deze lagerbussen zullen na vele bedrijfsuren slijten. Om de lagerbussen te controleren, moet u de zwenkwielvork naar voren en naar achteren en van links naar rechts bewegen. Als de zwenkwielas los in de lagerbussen zit, zijn de lagerbussen versleten en moeten deze worden vervangen.

1. Breng het maaidek omhoog zodat de wielen vrijkomen van de grond. Zet het maaidek vast om te voorkomen dat dit per ongeluk naar beneden valt.
2. Verwijder het klemkapje, de afstandsstuk(ken) en de drukring van de bovenkant van de zwenkwielas.
3. Trek de zwenkwielas uit de buis waarin deze is bevestigd. Laat de drukring en afstandsstuk(ken) onder op de as zitten.
4. Sla een drevel in de boven- of onderkant van de bevestigingsbuis en tik de lagerbus uit de buis (Figuur 107). Tik ook de andere lagerbus uit de buis. Reinig de binnenkant van de buizen.

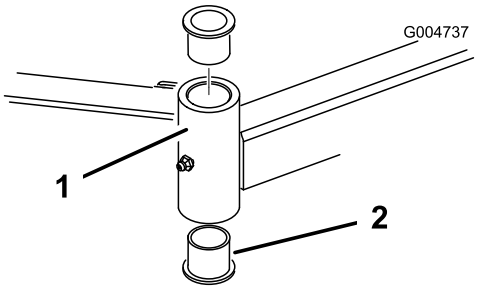

g004737

Figuur 107

1. Buis van zwenkwielarm
2. Lagerbussen

5. Smeer vet aan de binnen- en buitenkant van de nieuwe lagerbussen. Druk de lagerbussen voorzichtig in de bevestigingsbuis met behulp van een hamer en een vlakke plaat.
6. Controleer de zwenkwielas op slijtage en vervang deze in geval van beschadiging.
7. Steek de zwenkwielas door de lagerbussen en de bevestigingsbuis. Schuif de drukring en afstandsstuk(ken) op de as. Installeer het klemkapje op de zwenkwielas om alle onderdelen op hun plaats te houden.

Onderhoud van zwenkwielen en lagers

Onderhoudsinterval: Om de 800 bedrijfsuren

1. Verwijder de borgmoer van de bout waarmee de zwenkwielset is bevestigd in de zwenkwielvork (Figuur 108) of in de draaiarm van het zwenkwiel (Figuur 109). Pak het zwenkwiel vast en schuif de bout uit de vork of draaiarm.

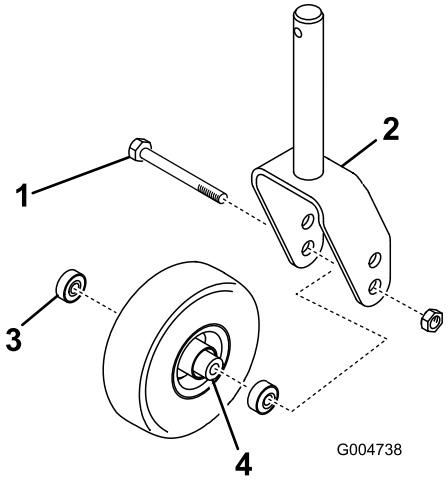

g004738

Figuur 108

1. Zwenkwielbout
2. Zwenkwielvork
3. Lager
4. Afstandsstuk van lager

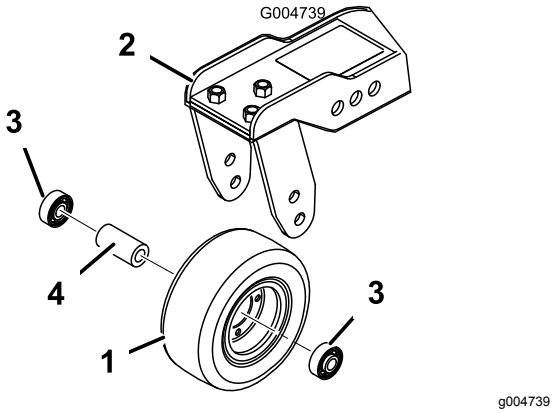

Figuur 109

1. Zwenkwiel
2. Zwenkwieldraaiarm
3. Lager
4. Afstandsstuk van lager

2. Verwijder het lager uit de wielnaaf en laat het lager eruit vallen (Figuur 108 en Figuur 109). Verwijder het lager vanaf de andere kant van de wielnaaf.
3. Controleer de lagers, het afstandsstuk en de binnenkant van de wielnaaf op slijtage. Beschadigde delen vervangen.
4. Om het zwenkwiel in elkaar te zetten, drukt u het lager in de wielnaaf. Om de lagers te monteren, moet u op de buitenste loopring van het lager drukken.
5. Schuif het afstandsstuk van het lager in de wielnaaf. Druk het andere lager in het open uiteinde van de wielnaaf om het afstandsstuk van het lager in de wielnaaf vast te zetten.
6. Plaats de zwenkwielset in de zwenkwielvork en zet deze vast op zijn plaats met behulp van een bout en een borgmoer.

Scharnierkappen van maaidekken vervangen

De scharnierkappen voorkomen dat er vuil via de scharnierpunten tussen de maaidekken komt. Bij beschadiging of slijtage moet een kap worden vervangen.

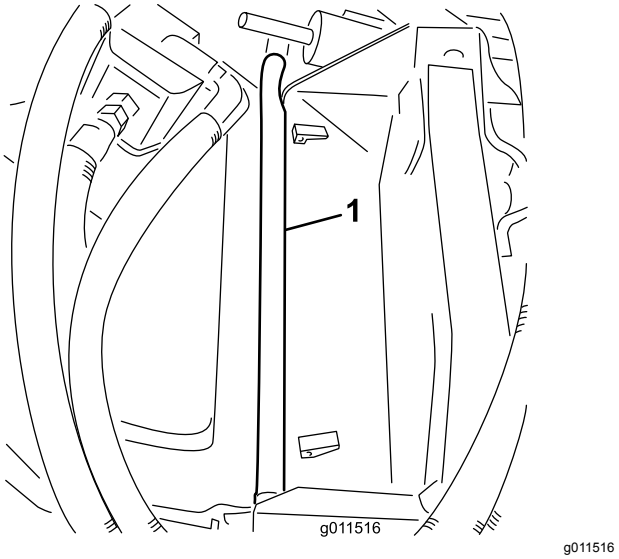

Figuur 110

Onderhoud van maaimessen

Controleren op kromme messen

Als u een vreemd voorwerp heeft geraakt, moet u de maaimachine op beschadigingen controleren en reparaties uitvoeren voordat u de machine opnieuw start en weer in gebruik neemt. Draai alle moeren van de aspoelie vast met een torsie van 176 tot 203 N·m.

1. Plaats de machine op een horizontaal oppervlak. Breng het maaidek omhoog, stel de parkeerrem in werking, zet het tractiepedaal in de neutraalstand en schakel de aftakas uit. Zet daarna de motor af en verwijder het sleuteltje uit het contact. Zet het maaidek vast om te voorkomen dat dit per ongeluk naar beneden valt.
2. Draai het mes totdat de uiteinden in de lengterichting liggen (Figuur 111). Meet de afstand vanaf de binnenkant van het maaidek tot de voorste snijrand van het mes. Noteer deze afstand.

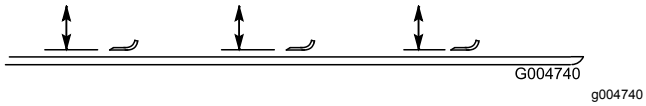

Figuur 111

3. Draai de tegenovergestelde uiteinden van de messen naar voren. Meet de afstand tussen het maaidek en de snijrand van het mes in dezelfde stand als bij stap 2. Het verschil tussen de afstanden die zijn gemeten bij stap 2 en stap 3 mag niet meer dan 3 mm zijn. Als dit verschil meer bedraagt dan 3 mm, is het mes krom en moet het worden vervangen; zie Maaimessen verwijderen en monteren.

Maaimes(sen) verwijderen en monteren

Een mes moet worden vervangen als u vast voorwerp heeft geraakt, of als het mes uit balans of krom is. Gebruik ter vervanging altijd originele Toro-messen zodat u zeker bent van een veilig gebruik en optimale prestaties. Gebruik nooit messen van andere fabrikanten, omdat deze gevaarlijk kunnen zijn.

1. Breng het maaidek omhoog in de hoogste stand, stel de parkeerrem in werking, zet de motor af en verwijder het sleuteltje uit het contact. Zet het maaidek vast om te voorkomen dat dit per ongeluk naar beneden valt.
2. Pak het uiteinde van het mes vast met een doek of een dikke, gevoerde handschoen. Verwijder de mesbout, de antiscalpeercup en het mes van de as (Figuur 112).
3. Monteer het mes, de antiscalpeercup en de mesbout. Draai de mesbout vast met een torsie van 115 tot 149 N·m.

   Belangrijk: **Het gebogen deel van het mes moet naar de binnenzijde van het maaidek wijzen om een goede maaikwaliteit te garanderen.**

   Opmerking: Als u een vreemd voorwerp hebt geraakt, moet u alle moeren van de aspoelie vastdraaien met een torsie van 115 tot 149 N·m.

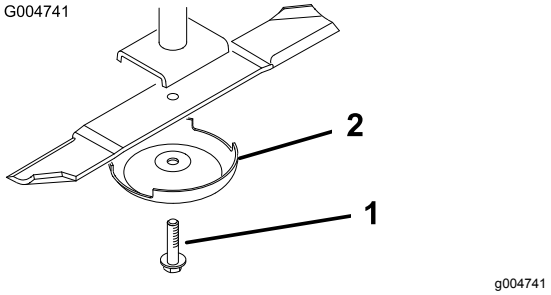

Figuur 112

1. Mesbout
2. Antiscalpeercup

Maaimes(sen) controleren en slijpen

⚠ GEVAAR

Een versleten of beschadigd mes kan breken en een stuk van het mes kan worden uitgeworpen in de richting van de bestuurder of omstanders en ernstig lichamelijk of dodelijk letsel toebrengen. Indien u een beschadigd mes probeert te repareren, kan de veiligheidscertificatie van het product vervallen.

- **Controleer op gezette tijden het maaimes op slijtage of beschadigingen.**
- **Probeer nooit een krom mes te richten of een gebroken of gescheurd mes te lassen.**
- **Vervang een versleten of beschadigd mes.**

Als u het maaimes controleert en een onderhoudsbeurt geeft, moet u op twee plaatsen letten: de vleugel

en de snijrand. Zowel de snijranden als de vleugel – dat is het deel dat naar boven steekt tegenover de snijrand – zorgen ervoor dat het mes een goede maaikwaliteit levert. De vleugel is belangrijk omdat dit het gras rechtop zet zodat het gelijkmatig wordt gemaaid. De vleugel zal echter tijdens het gebruik langzaam slijten, en dit is normaal. Als de vleugel slijt, zal de maaikwaliteit geleidelijk aan enigszins afnemen, hoewel de snijranden scherp blijven. De snijrand van het mes moet scherp zijn zodat het gras wordt gemaaid en niet wordt afgescheurd. De snijrand is kennelijk bot als de punten van de grassprieten bruin zijn of kapot zijn gescheurd. Slijp de snijranden om dit te verhelpen.

1. Plaats de machine op een horizontaal oppervlak. Breng het maaidek omhoog, stel de parkeerrem in werking, zet het tractiepedaal in de neutraalstand en schakel de aftakas uit. Zet daarna de motor af en verwijder het sleuteltje uit het contact.
2. Controleer nauwkeurig de uiteinden van het maaimes, in het bijzonder op de plaats waar het platte en het gebogen deel samenkomen (Figuur 113). Omdat het metaal dat het platte en het gebogen deel van het mes verbindt, kan wegslijten door zand en ander schurend materiaal, moet u dit steeds controleren voordat u gaat maaien. Als u een slijtplek ontdekt (Figuur 113), moet u het mes onmiddellijk vervangen.

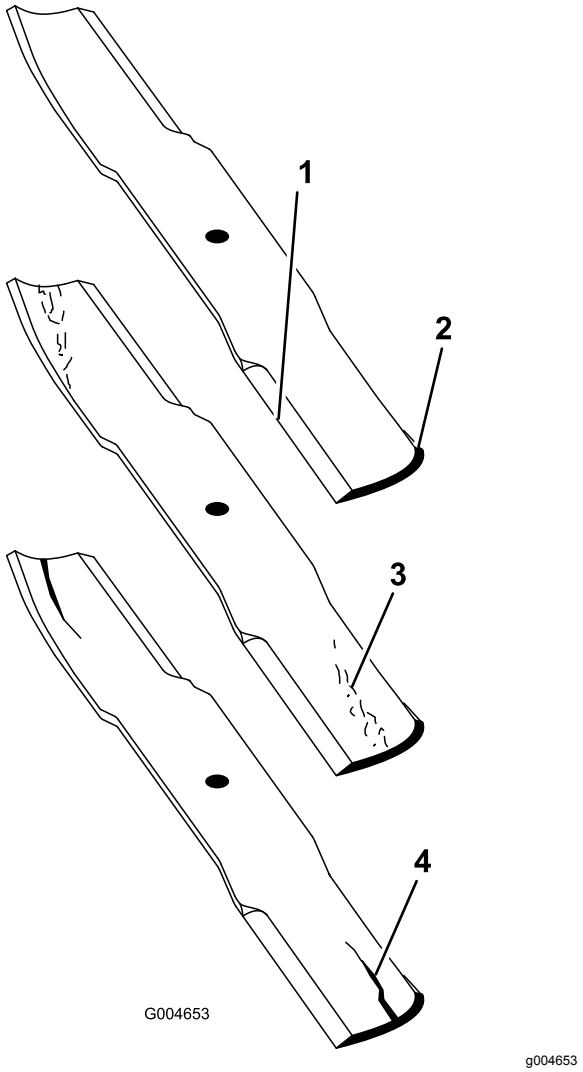

Figuur 113

1. Snijrand
2. Gebogen deel
3. Slijtage/sleufvorming
4. Scheur

3. Controleer de snijranden van alle messen. Als de snijranden niet scherp zijn of bramen vertonen, moeten ze worden geslepen. Gebruik een vijl om de bovenkant van het mes te slijpen en de oorspronkelijke snijhoek te behouden en te zorgen dat het mes scherp blijft (Figuur 114). Het mes zal in balans blijven als dezelfde hoeveelheid metaal aan beide snijranden wordt weggehaald.

⚠ GEVAAR

Als het mes gaat slijten, kan er een groef ontstaan tussen de vleugel en het platte deel van het mes. Uiteindelijk kan dan een stuk van het mes afbreken en van onder de maaikast worden weggeslingerd waardoor de bestuurder of een omstander ernstig letsel kan oplopen.

- **Controleer op gezette tijden het maaimes op slijtage of beschadigingen.**
- **Probeer nooit een krom mes te richten of een gebroken of gescheurd mes te lassen.**
- **Vervang een versleten of beschadigd mes.**

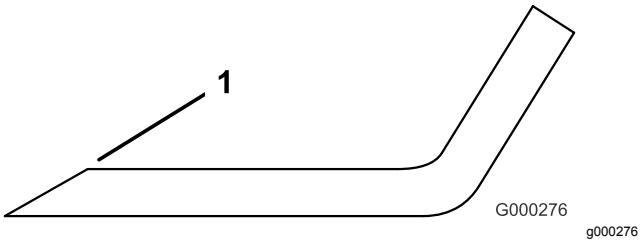

Figuur 114

1. Onder oorspronkelijke hoek slijpen

Opmerking: Verwijder de messen en slijp ze op een slijpmachine. Nadat de snijranden zijn geslepen, monteert u het mes met de antiscalpeercup en de mesbout; zie Maaimes(sen) verwijderen en monteren.

Ongelijke meshoogte corrigeren

Indien de messen op een maaidek niet op gelijke hoogte zijn afgesteld, zullen er na het maaien strepen zichtbaar zijn in het gazon. Dit probleem kan worden gecorrigeerd door de messen recht te zetten en ervoor te zorgen dat alle messen op hetzelfde niveau maaien.

1. Gebruik een waterpas van een meter lang en zoek een horizontaal oppervlak op de grond.
2. Zet de maaihoogte in de hoogste stand; zie Maaihoogte afstellen.
3. Laat het maaidek neer op een vlak oppervlak. Verwijder de afdekkappen die boven op het maaidek zitten.
4. Draai de flensmoer los waarmee de spanpoelie is vastgezet, om de riemspanning te verminderen.
5. Draai de messen totdat de uiteinden in de lengterichting liggen. Meet de afstand van de grond tot de voorste rand van het mes. Noteer deze afstand. Draai vervolgens hetzelfde mes zodat het andere uiteinde voor komt en meet opnieuw. Het verschil tussen de afstanden mag niet meer zijn dan 3 mm. Als dit verschil meer dan 3 mm bedraagt, is het mes krom en moet het worden vervangen. U moet alle messen meten.
6. Vergelijk de metingen van de buitenste messen met het middelste mes. Het middelste mes mag niet meer dan 10 mm lager zijn dan de buitenste messen. Indien het middelste mes meer dan 10 mm lager is dan de buitenste messen, ga dan verder met stap 7 en plaats opvulstukken tussen de spilbehuizing en de onderkant van het maaidek.
7. Verwijder de bouten, platte ringen, borgringen en moeren van de buitenste as op de plek waar de opvulstukken moeten worden geplaatst. Om het mes hoger of lager te zetten, moet een opvulstuk, onderdeelnr. 3256-24, tussen de spilbehuizing en de onderkant van het maaidek worden geplaatst. Ga verder en controleer de uitlijning van de messen en plaats opvulstukken totdat de randen van de messen binnen de gewenste afstand blijven.

   Belangrijk: **Gebruik niet meer dan drie opvulstukken voor één opening. Gebruik minder opvulstukken in naastgelegen openingen indien er meer dan één opvulstuk voor één opening is gebruikt.**
8. Stel de spanpoelie af en monteer de drijfriemkappen.

Onderhoud van de cabine

Reinigen van de luchtfilters in de cabine

Onderhoudsinterval: Om de 250 bedrijfsuren (Vervang deze als ze versleten zijn of heel erg vuil.)

1. Verwijder de duimschroeven en de roosters van boven de luchtfilters in en achter de cabine (Figuur 115).

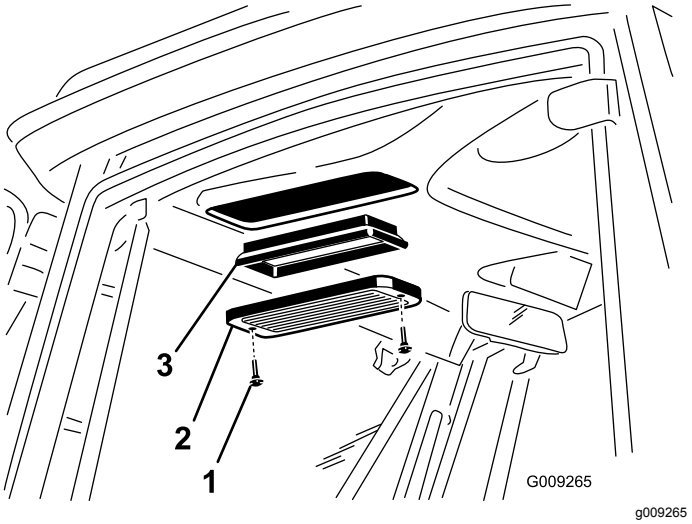

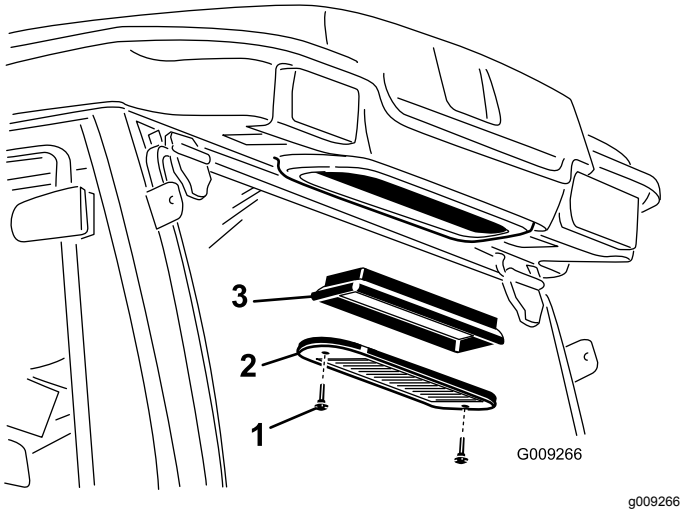

Figuur 115

1. Duimschroef
2. Rooster
3. Luchtfilter

2. Reinig de filters door er schone, olievrije perslucht door te blazen.

   Belangrijk: **Als er in een filter een gat, scheur of andere beschadiging zit, moet deze worden vervangen.**

3. Installeer de filters en het rooster en zet ze vast met de duimschroeven.

De airconditioningspoel reinigen.

Onderhoudsinterval: Om de 250 bedrijfsuren (Vaker reinigen in zeer stoffige of vuile omstandigheden)

1. Zet de motor af en haal het sleuteltje uit het contact.
2. Verwijder de (4) schroeven waarmee de ventilator en de condenserkap aan de ventilatorbeugel zijn bevestigd (Figuur 116).
3. Til voorzichtig de ventilator uit de condenserkap.

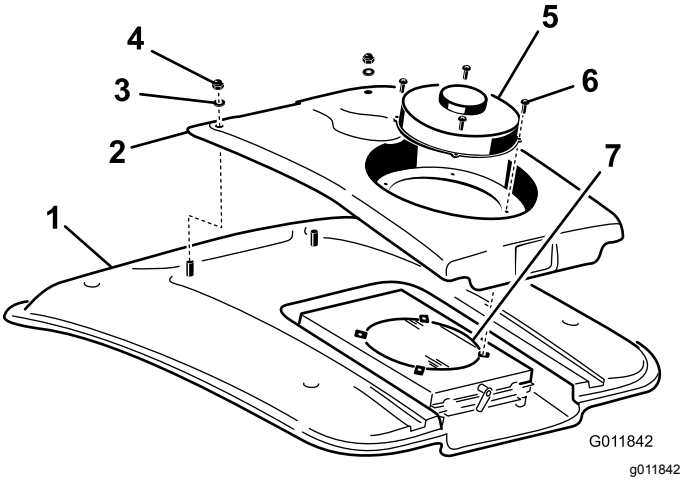

Figuur 116

1. Cabinedak
2. Condenserkap
3. Ring
4. Moer
5. Ventilator
6. Schroef
7. Airconditioning condenser

4. Verwijder de twee moeren en ringen waarmee de voorzijde van de condenserkap aan het cabinedak is bevestigd (Figuur 116).
5. Koppel de bedrading van de ventilator los tussen de kap en het dak.
6. Verwijder de ventilator en de kap.
7. Verwijder het condenserscherm van de airco en reinig het scherm. Raadpleeg Het condenserscherm van de airco reinigen.
8. Reinig de condenser van de airconditioning grondig met perslucht (Figuur 116).
9. Plaats het condenserscherm van de airco terug.
10. Plaats de condenserkap en ventilator terug. Zorg ervoor dat de bedrading van de ventilator zijn aangesloten voordat u de condenserkap bevestigt.

Het condenserscherm van de airco reinigen.

Onderhoudsinterval: Om de 50 bedrijfsuren (Vaker reinigen in zeer stoffige of vuile omstandigheden)

1. Zet de motor af en haal het sleuteltje uit het contact.
2. Draai aan de achterzijde van de ventilatorbeugel de vergrendeling opzij (Figuur 117).

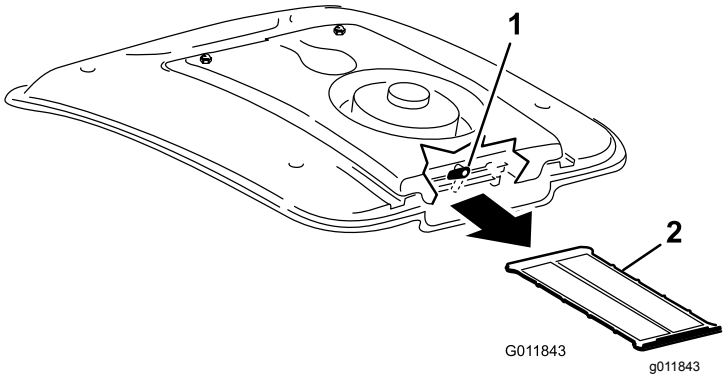

Figuur 117

1. Vergrendeling
2. Airco-scherm

3. Schuif het airco-scherm onder de airconditioningspoel uit (Figuur 117).
4. Reinig het scherm grondig met perslucht (Figuur 117).
5. Schuif het scherm in de kanalen onder de airconditioningspoel en draai de vergrendeling omlaag.

Stalling

Voorbereidingen voor winterstalling

Tractie-eenheid

1. Reinig de tractie-eenheid, de maaidekken en de motor grondig.
2. Controleer de bandenspanning; zie Bandenspanning controleren.
3. Controleer of alle bevestigingen vastzitten; zet ze vast indien nodig.
4. Smeer alle smeer- en draaipunten met vet of olie. Neem overtollig vet op.
5. Plaatsen waar de lak is bekrast, beschadigd of geroest, moeten licht geschuurd en bijgewerkt worden. Eventuele deuken in de metalen carrosserie uitdeuken.
6. Verricht de volgende onderhoudswerkzaamheden aan de accu en de kabels:
   A. Haal de accuklemmen los van de accupolen.
   B. Reinig de accu, de klemmen en de polen met behulp van een staalborstel en een oplossing van zuiveringszout (natriumbicarbonaat).
   C. Smeer een dun laagje Grafo 112X-vet (Toro onderdeelnr. 505-47) of vaseline op de kabelklemmen en de accupolen om corrosie te voorkomen.
   D. Laad de accu om de 60 dagen 24 uur lang op om loodsulfatie van de accu te voorkomen.

Motor

1. Tap de motorolie af uit het carter en plaats de aftapplug.
2. Verwijder het oliefilter en gooi het weg. Plaats een nieuw oliefilter.
3. Vul het oliecarter opnieuw met motorolie.
4. Start de motor en laat deze ongeveer twee minuten stationair lopen.
5. Zet de motor af.
6. Spoel de brandstoftank om met verse, schone dieselbrandstof.
7. Zet alle onderdelen van het brandstofsysteem weer goed vast.
8. Zorg ervoor dat het luchtfilter grondig worden gereinigd en een onderhoudsbeurt krijgt.

9. Plak de luchtfilterinlaat en de uitlaat af met weerbestendige tape.
10. Controleer de antivriesbescherming en vul het systeem bij met een oplossing die half uit water, half uit ethyleenglycol bestaat. Vul zoveel bij als nodig is met het oog op de plaatselijk te verwachten minimumtemperatuur.

Schema's

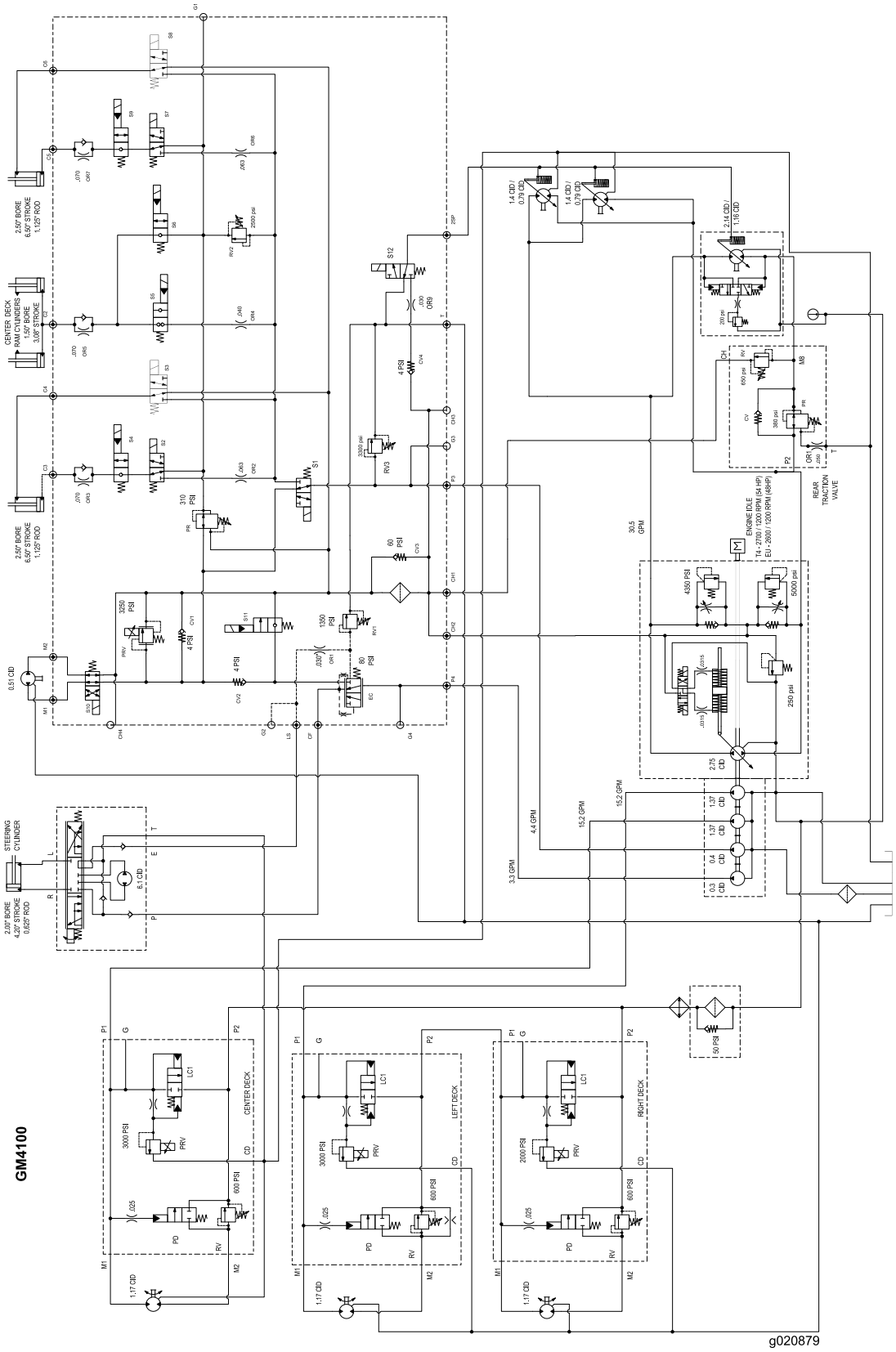

g020879

Hydraulisch schema (Rev. B)

Opmerkingen:

Opmerkingen:

De Toro Total Coverage-garantie

Beperkte garantie

Voorwaarden en producten waarvoor de garantie geldt

De Toro Company en de hieraan gelieerde onderneming, Toro Warranty Company, bieden krachtens een overeenkomst tussen beide ondernemingen gezamenlijk de garantie dat uw Toro product (hierna: het 'product') gedurende twee jaar of 1500 bedrijfsuren* vrij van materiaalgebreken of fabricagefouten is, met dien verstande dat hierbij de kortste periode moet worden aangehouden. Deze garantie geldt voor alle producten met uitzondering van beluchters (zie de afzonderlijke garantieverklaringen voor deze producten). In een geval waarin de garantie van toepassing is, zullen wij het product kosteloos repareren en ook niet de kosten van diagnose, arbeid, onderdelen en transport in rekening brengen. De garantie gaat in op de datum waarop het product is geleverd aan de oorspronkelijke koper.
* Producten uitgerust met een urenteller.

Aanwijzingen voor aanvraag van garantieservice

U dient contact op te nemen met de distributeur van commerciële producten of erkende dealer bij wie u het product heeft gekocht, zodra u denkt dat er sprake is van een geval waarop de garantie van toepassing is. Als het u moeite kost een distributeur of erkende dealer te vinden of vragen over rechten of plichten uit hoofde van de garantie heeft, kunt u contact met ons opnemen op:

Toro Commercial Products Service Department
Toro Warranty Company
8111 Lyndale Avenue South
Bloomington, MN 55420-1196, VS

+1-952-888-8801 of +1-800-952-2740
E-mail: commercial.warranty@toro.com

Plichten van de eigenaar

Als eigenaar van het Product bent u verantwoordelijk voor de vereiste onderhouds- en afstelwerkzaamheden die worden vermeld in de *Gebruikershandleiding*. Indien u nalaat de vereiste onderhouds- en afstelwerkzaamheden uit te voeren, kan dit aanleiding zijn een aanspraak op garantie af te wijzen.

Zaken en gevallen die niet onder de garantie vallen

Niet alle storingen of defecten van het product die plaatsvinden tijdens de garantieperiode zijn materiaalgebreken of fabricagefouten. Buiten deze garantie vallen:

- Defecten als gevolg van het gebruik van andere dan originele Toro onderdelen, of als gevolg van de montage en gebruik van additionele, gewijzigde of niet van Toro afkomstige accessoires en producten. De fabrikant van deze artikelen kan een afzonderlijke garantie verstrekken.
- Defecten als gevolg van nalatigheid om aanbevolen onderhouds- en/of afstelwerkzaamheden te verrichten. Als u uw Toro product niet goed onderhoudt volgens lijst met aanbevolen onderhoudswerkzaamheden in de *Gebruikershandleiding* kan ertoe leiden dat garantieclaims worden afgewezen.
- Defecten als gevolg van verkeerd, achteloos of roekeloos gebruik van het product.
- Onderdelen die onderhevig zijn aan slijtage door gebruik, tenzij deze gebreken vertonen. Voorbeelden van onderdelen die slijten of worden verbruikt tijdens een normaal gebruik van het product zijn onder meer, maar niet uitsluitend: remblokken en remvoeringen, koppelingsvoeringen, maaimessen, messenkooien, rollen en lagers (verzegeld of smeerbaar), ondermessen, bougies, zwenkwielen en zwenkwiellagers, banden, filters, drijfriemen en sommige onderdelen van spuitmachines zoals membranen, spuitdoppen, afsluitkleppen en dergelijke.
- Defecten veroorzaakt door externe invloeden. Externe invloeden zijn onder meer, maar niet uitsluitend: weersomstandigheden, wijze van opslag, verontreiniging, gebruik van niet-goedgekeurde brandstoffen, koelvloeistoffen, smeermiddelen, additieven, meststoffen, water, chemicaliën en dergelijke.
- Storingen of gebrekkige prestaties die het gevolg zijn van het gebruik van brandstoffen (bv. benzine, diesel of biodiesel) die niet voldoen aan hun respectievelijke industriestandaarden.
- Normale geluidssterkte, trillingen, slijtage en achteruitgang.
- Normale slijtage omvat, maar niet uitsluitend, schade aan stoelen als gevolg van slijtage of afschuring, afgebladderde verfoppervlakken, beschadigde stickers, krassen op ruiten, enz.

Onderdelen

Garantie wordt verleend op onderdelen die moeten worden vervangen in het kader van het vereiste onderhoud, gedurende de garantieperiode tot hun geplande vervanging. Een onderdeel dat uit hoofde van de garantie is vervangen, komt voor de duur van de oorspronkelijke productgarantie in aanmerking voor de garantie en wordt eigendom van Toro. Toro beslist in laatste instantie of een onderdeel of een groep van onderdelen wordt gerepareerd of vervangen. Toro mag voor garantiereparaties in de fabriek gereviseerde onderdelen gebruiken.

Garantie semitractieaccu en lithiumionaccu:

Semitractieaccu's en lithiumionaccu's hebben een specifiek totaal aantal kilowatturen die zij tijdens hun levensduur kunnen leveren. De gebruikte technieken voor het bedienen, opladen en onderhouden van de accu kan leiden tot een langere of kortere levensduur van de accu. Als de accu's in dit product worden gebruikt, zal hun bruikbaarheid tussen de oplaadintervallen langzaam verminderen totdat zij volledig uitgeput zijn. Vervanging van een accu die is uitgeput als gevolg van normaal gebruik, is de verantwoordelijkheid van de eigenaar van het product. Een accu moet soms tijdens de normale garantieperiode op kosten van de eigenaar worden vervangen. Opmerking: (Alleen lithiumionaccu): Een lithiumionaccu heeft een gedeeltelijke proratagarantie die loopt van jaar 3 tot jaar 5 en gebaseerd is op de tijd die de accu al dienst heeft gedaan en de gebruikte kilowatturen. Raadpleeg de *Gebruikershandleiding* voor meer informatie.

Onderhoud is ten koste van de eigenaar

Opvoeren van de motor, smeren, reinigen en waxen, het vervangen van filters, koelvloeistof en het uitvoeren van aanbevolen onderhoudswerkzaamheden behoren tot de gebruikelijke werkzaamheden die nodig zijn voor Toro producten en die voor rekening van de eigenaar zijn.

Algemene voorwaarden

Op grond van deze garanties mogen reparaties uitsluitend worden uitgevoerd door een erkende Toro dealer.

The Toro Company en de Toro Warranty Company zijn niet aansprakelijk voor indirecte of bijkomende schade of gevolgschade in samenhang met het gebruik van de Toro producten die onder deze garantie vallen, inclusief de kosten of uitgaven voor de levering van vervangen materiaal of diensten gedurende een redelijke periode van onbruikbaarheid of buitengebruikstelling tijdens de uitvoering van reparatiewerkzaamheden op grond van deze garantie. Met uitzondering van de emissiegarantie waarnaar hieronder, indien van toepassing, wordt verwezen, bestaat er geen andere expliciete garantie. Alle impliciete garanties van verkoopbaarheid of geschiktheid voor gebruik zijn beperkt tot de duur van deze expliciete garantie.

Sommige staten laten geen uitsluiting van incidentele of voortvloeiende schade toe, noch beperkingen van de duur van geïmpliceerde garanties. De bovenstaande uitsluitingen en beperkingen zijn daarom mogelijk niet op u van toepassing. Deze garantie geeft u specifieke juridische rechten; daarnaast kunt u beschikken over andere rechten die per land kunnen verschillen.

Opmerking met betrekking tot de garantie op de motor:

Het emissiecontrolesysteem op uw product kan vallen onder de dekking van een afzonderlijke garantie die tegemoetkomt aan de eisen van de Amerikaanse Environmental Protection Agency (EPA) en/of de California Air Resources Board (CARB). De beperkingen van de bedrijfsuren die hierboven zijn genoemd, gelden niet voor de garantie op het emissiecontrolesysteem. Zie de garantieverklaring voor het controlesysteem van de emissie van de motor in de Gebruikershandleiding van uw product of in het documentatiemateriaal van de fabrikant van de motor voor nadere bijzonderheden.

Andere landen dan de Verenigde Staten en Canada

Kopers van Toro producten die zijn geëxporteerd uit de Verenigde Staten of Canada moeten contact opnemen met hun Toro distributeur (-dealer) voor de garantiebepalingen die in hun land, provincie of staat van toepassing zijn. Als u om een of andere reden ontevreden bent over de service van uw distributeur of moeilijk informatie over de garantie kunt krijgen, verzoeken wij u contact op te nemen met de Toro importeur.