Form No. 3416-671 Rev A

Count on it.

Betjeningsvejledning

ProPass 200-topdresser med dobbelt spinder

Modelnr. 44701—Serienr. 316000001 og derover

Modelnr. 44751—Serienr. 316000001 og derover

Registrer dit produkt på www.Toro.com.
Oversættelse af original (DA)

CE

3416-671 A

Dette produkt overholder alle relevante EU-direktiver. Yderligere oplysninger fås på den separate produktspecifikke overensstemmelseserklæring.

Elektromagnetisk kompatibilitet

Indenlandsk: Denne enhed overholder paragraf 15 i FCC-reglerne. Drift er med forbehold af følgende to forhold: (1) Enheden må ikke forårsage skadelig interferens, og (2) denne enhed skal acceptere interferens, herunder interferens der kan forårsage uønsket drift.

Dette udstyr genererer og bruger radiofrekvensenergi, og hvis det ikke installeres og bruges korrekt, dvs. i nøje overensstemmelse med producentens anvisninger, kan det forårsage interferens på radio- og tv-modtagelse. Det er blevet typetestet og overholder grænserne for computerudstyr i FCC-klasse B i henhold til specifikationerne i stykke J, paragraf 15 i FCC-reglerne, som angivet ovenfor. Der er imidlertid ingen garanti for, at der ikke kan opstå interferens i en installation. Hvis dette udstyr forårsager interferens på radio- og tv-modtagelse, hvilket kan afgøres ved at tænde og slukke udstyret, opfordres brugeren til at forsøge at afhjælpe interferensen med en af følgende foranstaltninger:Drej modtagerantennen, flyt styreenhedsmodtageren i forhold til radio-/tv-antennen, eller slut styreenheden til en anden stikkontakt, så styreenhed og radio/tv er koblet til forskellige grenledninger.Brugeren skal om nødvendigt kontakte forhandleren eller en erfaren radio-/tv-tekniker med henblik på yderligere afhjælpningsforslag.Brugeren kan eventuelt drage nytte af følgende brochure, der er udarbejdet af Federal Communications Commission (amerikansk standardiseringsorgan): "How to Identify and Resolve Radio-TV Interference Problems" (Sådan identificeres og løses problemer med radio-/tv-interferens). Denne brochure kan fås hos U.S. Government Printing Office, Washington, DC 20402. Varenr. 004-000-00345-4.

FCC ID: W7OMRF24J40MDME-basis, OA3MRF24J40MA-håndholdt

IC: 7693A-24J40MDME-basis, 7693A-24J40MA-håndholdt

Drift er med forbehold af følgende to forhold: (1) enheden forårsager muligvis ikke interferens, og (2) denne enhed skal acceptere interferens, herunder interferens, der kan forårsage uønsket drift.

Certificering for elektromagnetisk kompatibilitet i Japan

Håndholdt:	R 204-520022
RF2CAN:	R 204-520297

Certificering for elektromagnetisk kompatibilitet i Mexico

Håndholdt:	IFETEL : RCPMIMR15-2209
RF2CAN:	IFETEL : RCPMIMR15-0142

Certificering for elektromagnetisk kompatibilitet i Korea(mærkat leveres i separat sæt)

Håndholdt:	MSIP-CRM-TZQ-LGHH 해당 무선설비는 전파혼신 가능성이 있으므로 인명안전과 관련된 서비스는 할 수 없음
RF2CAN:	MSIP-CRM-TZQ-MRF-E MSIP-CRM-TZQ-RF2CAN 해당 무선설비는 전파혼신 가능성이 있으므로 인명안전과 관련된 서비스는 할 수 없음

Certificering for elektromagnetisk kompatibilitet i Singapore

Håndholdt:	TWM240008_IDA_N4023-15
RF2CAN:	TWM-240005_IDA_N4024-15

Certificering for elektromagnetisk kompatibilitet i Marokko

AGREE PAR L'ANRT MAROC

NUMERO d'agrement:	MR 14078 ANRT 2017
Delivre d'agrement::	29/05/2017

Indledning

Denne Top Dresser må udelukkende bruges af professionelle, ansatte operatører ved kommercielle anvendelser. Den er primært udviklet til måling og spredning af materialer under forskellige fugtighedsforhold, uden at dette medfører tilstopning eller væsentligt påvirker spredningen.

Læs denne vejledning omhyggeligt, så du kan lære at betjene og vedligeholde produktet korrekt samt undgå person- og produktskade. Det er dit ansvar at betjene produktet korrekt og sikkert.

Du kan kontakte Toro direkte på www.Toro.com for at få oplysninger om produkter og tilbehør, hjælp til at finde en forhandler og for at registrere dit produkt.

Når du har brug for service, originale Toro-dele eller yderligere oplysninger, bedes du kontakte en autoriseret serviceforhandler eller Toros kundeservice samt have produktets model- og serienummer parat. Figur 1 viser model- og serienummerets placering på produktet. Skriv numrene, hvor der er gjort plads til dette.

© 2017—The Toro® Company
8111 Lyndale Avenue South
Bloomington, MN 55420

Kontakt os på www.Toro.com.
Trykt i USA
Alle rettigheder forbeholdes

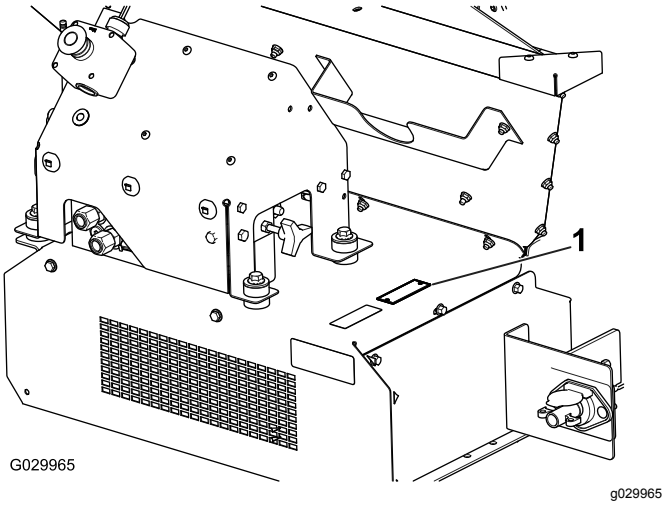

Figur 1

1. Model og serienummerets placering

Modelnr. _____

Serienr. _____

Denne betjeningsvejledning advarer dig om mulige farer og giver dig særlige sikkerhedsoplysninger ved hjælp af advarselssymbolet (Figur 2), der angiver en fare, som kan forårsage alvorlig personskade eller død, hvis du ikke følger de anbefalede forholdsregler.

g000502

Figur 2

1. Advarselssymbol

Denne betjeningsvejledning bruger 2 ord til at fremhæve oplysninger. **Vigtigt** henleder opmærksomheden på særlige mekaniske oplysninger, og **Bemærk** angiver generel information, som det er værd at lægge særligt mærke til.

Indhold

Sikkerhed 4
- Generelt om sikkerhed 4
- Sikker betjeningspraksis 4
- Sikkerheds- og instruktionsmærkater 7

Opsætning 10
- 1 Klargøring af maskinens basismodel 11
- 2 Montering af ledningsnettet 12
- 3 Montering af tragtbeholderforlænger-sæt 13
- 4 Montering af tragtbeholder på bugseringschassis 13
- 5 Tilslutning af det mellemste ledningsnet 14
- 6 Tilslutning af tænd/sluk-anordningen 15
- 7 Samling af den håndholdte fjernbetjening 15
- 8 Montering af den trådløse styreenhed 16

Produktoversigt 17
- Betjeningsanordninger 17
- Specifikationer 19
- Udstyr/tilbehør 19

Betjening 19
- Driftsegenskaber 19
- Tilkobling af maskinen til et bugseringskø-retøj 19
- Tænd/sluk for maskinens strøm 20
- Driftsklargøring af maskinen 21
- Betjening af maskinen 24
- Sikkerhed ved brug af trådløs styreenhed (kun model 44751) 24
- Frakobling af maskinen fra et bugseringskøretøj 25
- Betjening af hydraulikstyreenheder og udstyr 25
- Betjening af transportbåndet og udstyret 30
- Indstilling af knapperne Forudindstilling 1, 2 og 3 32
- Brug af en forudindstillet tilstand 32
- Valg af bugseringskøretøj 33
- Læsning af tragtbeholderen 33
- Aflæsning af tragtbeholderen 33
- Kørsel 33
- Brug af maskinen på bakker 34
- Parkering af maskinen 34
- Brug af støttebenene 35

Vedligeholdelse 37
- Smøring 37
- Daglige kontroller 37
- Hydrauliksystem 38
- Vedligeholdelse af transportbåndets system 39
- Vask af maskinen 40

Opbevaring 41

Fejlfinding 42
- Kontrol af fejlkoder (kun EH-modeller) 42

Meddelelser på håndholdt styreenhed (kun EH-modeller)..... 43

Sikkerhed

Generelt om sikkerhed

Dette produkt kan afskære hænder og fødder samt udslynge genstande. Følg altid sikkerhedsforskrifterne for at undgå alvorlig personskade.

Brug af dette produkt til andre end det tiltænkte formål kan udsætte dig selv og omkringstående for fare.

- Læs og forstå indholdet i denne *betjeningsvejledning*, før maskinen tages i brug.
- Hold hænder og fødder væk fra bevægelige maskinkomponenter.
- Betjen ikke maskinen, uden at alle værn og øvrige sikkerhedsanordninger sidder korrekt på plads og virker på maskinen.
- Hold afstand til udblæsningsåbninger. Hold omkringstående og kæledyr på sikker afstand af maskinen.
- Hold børn væk fra arbejdsområdet. Lad aldrig børn betjene maskinen.
- Stop maskinen, og sluk for motoren, før den efterses, fyldes med brændstof eller ryddes for tilstopninger.

Hvis maskinen betjenes eller vedligeholdes forkert, kan der være risiko for personskade. For at nedsætte risikoen for personskade skal operatøren altid følge sikkerhedsforskrifterne og være opmærksom på advarselssymbolet, der betyder Forsigtig, Advarsel eller Fare – "personlig sikkerhedsanvisning." Hvis disse forskrifter ikke følges, kan det medføre personskade eller død.

Du kan finde yderligere sikkerhedsoplysninger i denne *betjeningsvejledning*.

Sikker betjeningspraksis

Uddannelse

- Læs *betjeningsvejledningen* og andet uddannelsesmateriale omhyggeligt. Bliv fortrolig med betjeningsanordningerne og sikkerhedssymbolerne, samt hvordan udstyret bruges korrekt.
- Lad aldrig børn eller andre personer, der ikke kender denne vejledning, bruge maskinen. Vær opmærksom på, at lokale forskrifter kan angive en mindstealder for operatøren.
- Anvend aldrig maskinen, når der er mennesker, især børn, eller kæledyr i nærheden.
- Ejeren/operatøren kan forhindre og er ansvarlig for ulykker, der kan forårsage personskade eller tingsskade.

- Tag ikke passagerer med.
- Alle førere og mekanikere skal indhente og få professionel og praktisk vejledning. Ejeren er ansvarlig for uddannelsen af brugerne. En sådan vejledning skal understrege:
  - behovet for omtanke og koncentration, når der arbejdes med plænetraktorer;
  - herredømmet over en plænetraktor, der glider på en bakkeskråning, kan ikke genvindes ved at bruge bremsen. Hovedårsagerne til mistet herredømme er:
    - ◊ utilstrækkeligt hjulgreb;
    - ◊ for hurtig kørsel;
    - ◊ utilstrækkelig opbremsning;
    - ◊ maskintypen er uegnet til formålet;
    - ◊ manglende kendskab til jordforholdenes betydning, især skråninger;
    - ◊ forkert bugsering og lastfordeling.

Forberedelser

- Bær korrekt beklædning, herunder beskyttelsesbriller, skridsikkert, kraftigt fodtøj og høreværn. Sæt langt hår op, og bær ikke smykker.
- Bedøm terrænet, så du kan vælge det nødvendige tilbehør og udstyr til korrekt og sikker udførelse af opgaven. Kontakt en autoriseret serviceforhandler eller distributør, eller gå ind på www.Toro.com for at få en fortegnelse over alt godkendt udstyr og tilbehør.
- Kontroller, at dødemandsgrebene, sikkerhedskontakter og afskærmninger er korrekt påmonteret og fungerer korrekt. Betjen ikke maskinen, medmindre disse fungerer korrekt.

Betjening

- Betjen ikke motoren i et indelukket område, hvor der kan samle sig farlige kuliltedampe.
- Anvend kun maskinen i dagslys eller i godt, kunstigt lys.
- Husk, at ingen skråninger er sikre. Kørsel på græsskråninger kræver særlig opmærksomhed. For at forhindre, at maskinen vælter, skal følgende forholdsregler overholdes:
  - Undgå pludselig standsning eller start, når der køres op og ned ad skråninger.
  - Kørselshastigheden bør være lav på skråninger og i skarpe sving.
  - Vær opmærksom på små forhøjninger og huller samt andre skjulte farer.
  - Betjen aldrig maskinen på tværs af en skråning, medmindre den er beregnet til det.
- Vær opmærksom på huller i terrænet samt andre skjulte risici.
- Vær forsigtig, når du benytter tungt udstyr.
  - Drej ikke skarpt. Vær forsigtig, når du bakker.
  - Skift ikke fra bakning til fremadkørsel eller fra fremadkørsel til bakning uden først at standse helt op.
  - Brug modvægt(e) eller hjulvægte i henhold til anvisningerne i *betjeningsvejledningen.*
- Hold øje med trafikken, når du krydser eller kører i nærheden af veje.
- Når du bruger påmonterede redskaber, må du aldrig rette udblæsning af materiale mod omkringstående eller tillade nogen at komme nær maskinen, mens den kører.
- Betjen aldrig maskinen med beskadigede værn eller afskærmninger eller uden korrekt påmonterede sikkerhedsanordninger. Sørg for, at alle sikkerhedskontakter er monteret, korrekt justeret og fungerer korrekt.
- Når der læsses med sand, skal lasten fordeles jævnt. Brug bugseringskøretøjet særligt forsigtigt, når tragtbeholderen er fyldt med sand. Hold lasten afbalanceret for at forhindre den i at forskubbe sig.
- Der må ikke komme vand på den trådløse styreenhed.
- Lav ikke om på motorens regulatorindstillinger, og kør ikke bugseringskøretøjet ved for høj hastighed. Hvis motoren betjenes ved for høj hastighed, kan risikoen for personskade øges.
- Inden du forlader førersædet:
  - Stands på plan grund.
  - Udkobl kraftudtaget og redskaberne.
  - Skift til frigear, og aktiver parkeringsbremsen.
  - Sluk for motoren, og tag nøglen ud.
- Udkobl drevet til redskaberne, sluk for motoren, og fjern tændingsnøglen:
  - før du fjerner blokeringer.
  - før du efterser, rengør eller arbejder på maskinen.
  - hvis maskinen begynder at ryste unormalt (undersøg årsagen med det samme).
- Sørg for at udkoble drevet til redskaberne, når du transporterer maskinen eller når den ikke er i brug.
- Sluk for motoren, og udkobl drevet til redskaberne:
  - før du fylder brændstof på,
  - før du foretager justeringer, medmindre justeringen kan foretages fra førersædet.
- Reducer motorens omdrejningstal, før der slukkes for motoren, og luk brændstofventilen, når du er færdig med at anvende maskinen.

- Hold hænder og fødder væk fra tragtbeholderen, mens maskinen er i drift, eller når den hydrauliske power pack-motor på bugseringskøretøjet kører.
- Hold hænder væk fra tragtbeholderen og spinderen, mens maskinen er i drift, eller den hydrauliske power pack-motor på bugseringskøretøjet kører.
- Se bagud og ned for at sikre, at der er fri bane, før du bakker.
- Sænk farten, og vær forsigtig, når du vender og krydser veje og fortove.
- Betjen ikke maskinen, hvis du er træt, syg eller påvirket af alkohol eller medicin.
- Lyn kan forårsage alvorlig personskade eller død. Hvis der observeres lyn eller høres torden i området, må maskinen ikke anvendes. Søg ly.
- Ved kørsel på offentlig vej skal operatøren tænde advarselsblinkene, hvis sådanne forefindes, undtagen hvis en sådan anvendelse er forbudt ifølge loven.

Vedligeholdelse og opbevaring

- Spænd alle løse møtrikker, bolte og skruer for at sikre, at maskinen er i sikker driftsmæssig stand. Sørg for, at topdresserens monteringspinde, drejetapper og hydrauliske cylindertapper er monteret og fastspændt.
- Af sikkerhedshensyn skal du udskifte slidte eller beskadigede dele.
- Udkobl drevene, skift transmissionen til frigear, aktiver parkeringsbremsen, sluk for motoren, og tag nøglen ud. Vent på, at al bevægelse standser, før du justerer, rengør eller reparerer udstyret.
- Parker maskinen på en plan flade. Lad aldrig personer, som ikke er uddannede dertil, udføre service på maskinen.
- Brug om nødvendigt donkrafte til at understøtte komponenter.
- Tag forsigtigt trykket af komponenter, hvori der er oplagret energi.
- Hold hænder og fødder væk fra bevægelige dele. Undgå om muligt at foretage justeringer, mens motoren kører.
- Sørg for, at alle hydraulikrørforbindelser er tilspændte, og at alle hydraulikslanger og -rør er i god stand, før der sættes tryk på systemet.
- Hold kroppen og hænderne væk fra små lækagehuller eller dyser, der sprøjter hydraulikvæske ud under højtryk. Brug papir eller pap, ikke dine hænder, til at finde lækager. Hydraulikvæske, der trænger ud under tryk, kan have tilstrækkelig kraft til at gå gennem huden og forårsage alvorlig personskade. Hvis der sprøjtes hydraulikvæske ind i huden, skal det fjernes kirurgisk inden for nogle få timer af en læge, der er bekendt med denne type skader, da der ellers kan opstå koldbrand.

Sikkerheds- og instruktionsmærkater

Sikkerheds- og instruktionsmærkaterne kan nemt ses af operatøren og er placeret tæt på potentielle risikoområder. Udskift eventuelle beskadigede eller manglende mærkater.

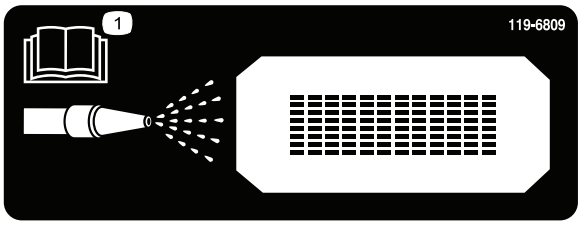

decal119-6809

119-6809

1. Læs *betjeningsvejledningen* for instruktioner til rengøring af maskinen.

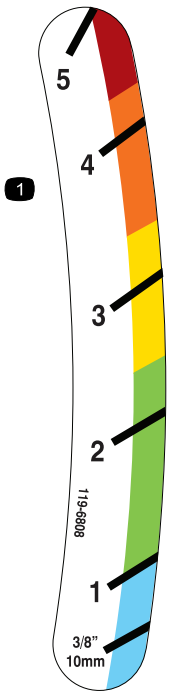

decal119-6808

119-6808

1. Bagsmækkens højdeindikator

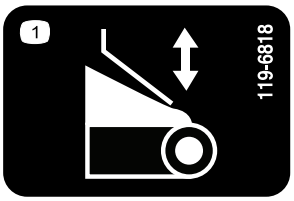

decal119-6818

119-6818

1. Justering af bagsmækken

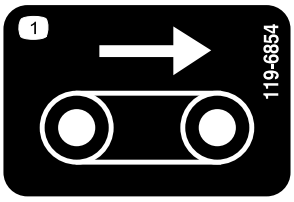

decal119-6854

119-6854

1. Transportbåndets hastighed

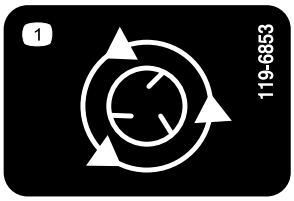

decal119-6853

119-6853

1. Spinderhastighed

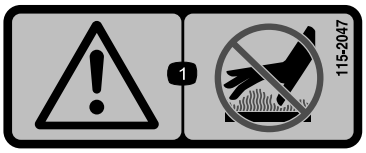

decal115-2047

115-2047

1. Advarsel – rør ikke ved den varme overflade.

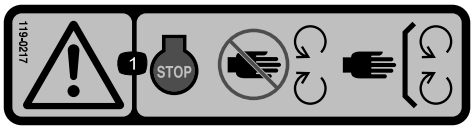

decal119-0217

119-0217

1. Advarsel – sluk for motoren, hold afstand til bevægelige dele, hold alle afskærmninger og sikkerhedsanordninger på plads.

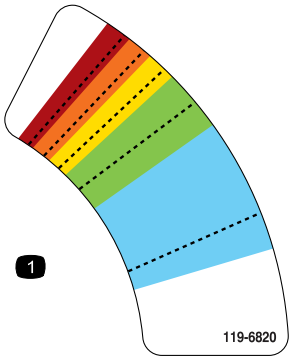

decal119-6820

119-6820

1. Justering af spinderhastigheden

---

decal119-6855

119-6855

1. Spinderhastighed

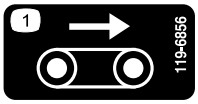

decal119-6856

119-6856

1. Transportbåndets hastighed

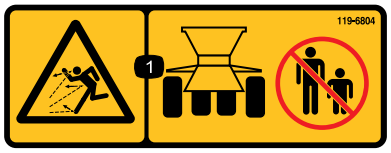

decal119-6804

119-6804

1. Fare for udslyngede genstande – hold sikker afstand til maskinen.

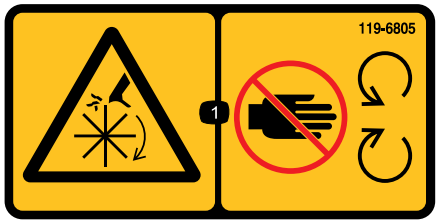

decal119-6805

119-6805

1. Fare for at skære sig/amputation, rotor – hold afstand til bevægelige dele. Hold alle afskærmninger og sikkerhedsanordninger på plads.

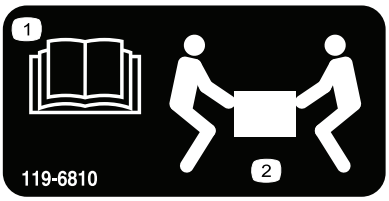

decal119-6810

119-6810

1. Læs *betjeningsvejledningen*.
2. Skal løftes af to personer.

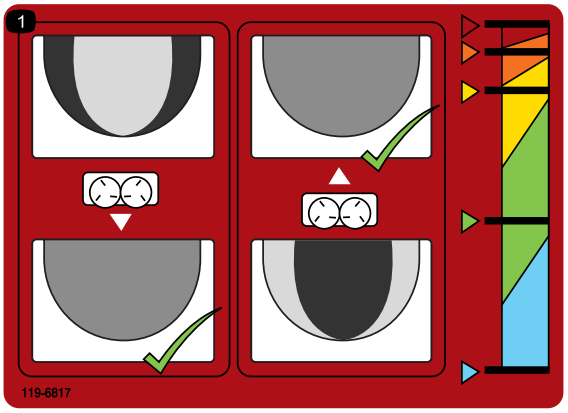

decal119-6817

119-6817

1. Finjustering af spindere

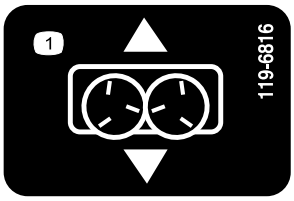

decal119-6816

119-6816

1. Slædeindstilling

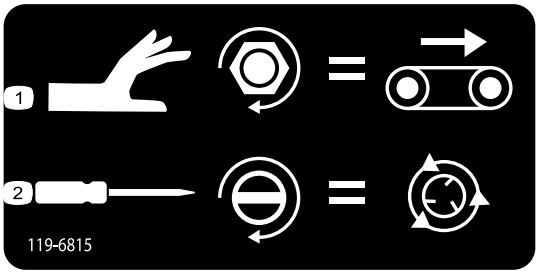

decal119-6815

119-6815

1. Justering af transportbåndets hastighed
2. Justering af spinderhastigheden

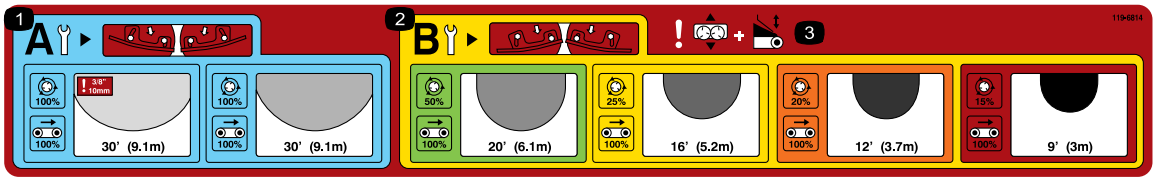

decal119-6814

119-6814

1. Justeringsindstillinger for spinderen til let spredning (se betjeningsafsnittet for at få flere oplysninger).
2. Justeringsindstillinger for spinderen til kraftig spredning (se betjeningsafsnittet for at få flere oplysninger).
3. Advarsel – indstilling af slæde og bagsmæk.

---

decal119-6806

119-6806

1. Advarsel – læs *betjeningsvejledningen.*
2. Advarsel – få undervisning, før maskinen tages i brug.
3. Fare for udslyngede genstande – hold sikker afstand til maskinen.
4. Advarsel — sluk for motoren, tag tændingsnøglen ud, og læs *betjeningsvejledningen*, før der udføres vedligeholdelse på maskinen.
5. Advarsel – ingen passagerer på maskinen
6. Advarsel – hold afstand fra bevægelige dele, og bevar alle afskærmninger på plads.

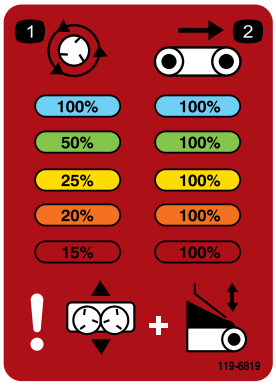

decal119-6819

119-6819

1. Spinderhastighed i procent
2. Transportbåndets hastighed i procent

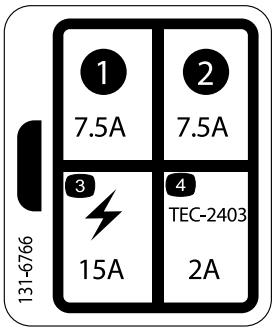

decal131-6766

131-6766

1. 7,5 A
2. 7,5 A
3. Elektrisk tilbehør – 15 A
4. TEC-2403 – 2 A

Opsætning

Løsdele

Brug skemaet herunder til at kontrollere, at alle dele er blevet leveret.

Fremgangsmåde	Beskrivelse	Antal	Anvendelse
1	Tragtbeholderens afskærmning Rundhovedet bolt (¼" x ⅝") Låsemøtrik	1 3 3	Klargør maskinens basismodel
2	Ledningsnet Sokkelbeslag Sokkelbeslag, tungt Bræddebolt Flangemøtrik Skrue Flangemøtrik	1 1 1 2 2 2 2	Montering af ledningsnettet
3	Tragtbeholderforlænger - forrest Tragtbeholderforlænger - bagest Bolt Flangemøtrik	1 1 9 9	Monter tragtbeholderforlængersættet
4	Bolt Flangemøtrik	6 6	Monter tragtbeholderen på bugseringschassiset
5	Det mellemste ledningsnet	1	Tilslut det mellemste ledningsnet
6	Tænd/sluk-anordning	1	Tilslut tænd/sluk-anordningen (kun model 44701).
7	Håndholdt styreenhed AA-batterier Magnetisk beslag Skruer, små	1 4 1 6	Monter den håndholdte styreenhed (kun model 44751).
8	Styreenhedens beslag Trådløs styreenhed	1 1	Monter den trådløse styreenhed (kun model 44751)

Medier og øvrige dele

Beskrivelse	Antal	Anvendelse
Betjeningsvejledning	1	Læs før betjening af maskinen.
Overensstemmelseserklæring	1	Sørg for overholdelse af myndighedskrav.

Bemærk: Maskinens venstre og højre side er som set fra den normale betjeningsposition.

1

Klargøring af maskinens basismodel

Dele, der skal bruges til dette trin:

1	Tragtbeholderens afskærmning
3	Rundhovedet bolt (¼" x ⅝")
3	Låsemøtrik

Fremgangsmåde

1. Tag maskinens basismodel ud af forsendelseskassen.
2. Fjern bolten og møtrikken fra bagenden af den dobbelte spinder, som fastgør leveringsbeslaget fra maskinens løfteanordning på den dobbelte spinder (Figur 3).

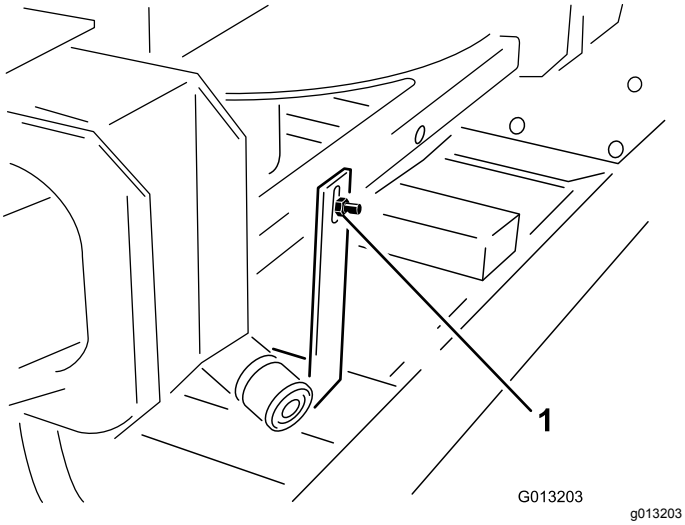

Figur 3

1. Leveringsbeslag

3. Fjern de to bolte og møtrikker fra forenden af den dobbelte spinder, som fastgør leveringsbeslaget fra maskinens løfteanordning på den dobbelte spinder (Figur 4).

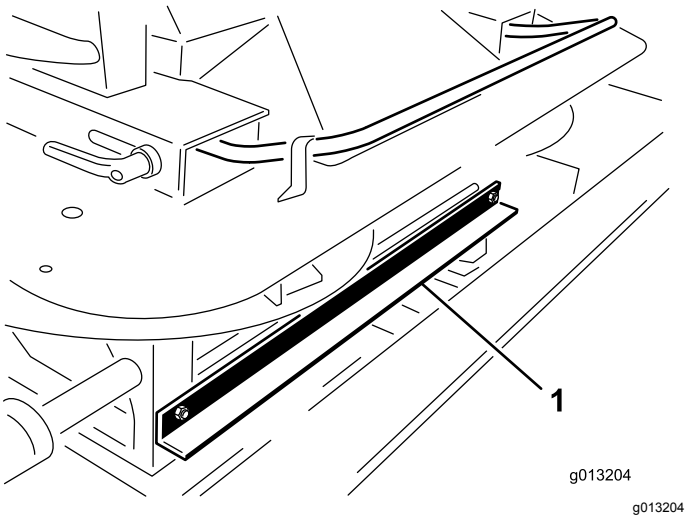

Figur 4

1. Leveringsbeslag

4. Løft den dobbelte spinder ud af tragtbeholderen ved hjælp af den dobbelte spinders ydre håndtag, og stil den dobbelte spinder på jorden (Figur 5).

   Bemærk: Dette trin kræver to personer.

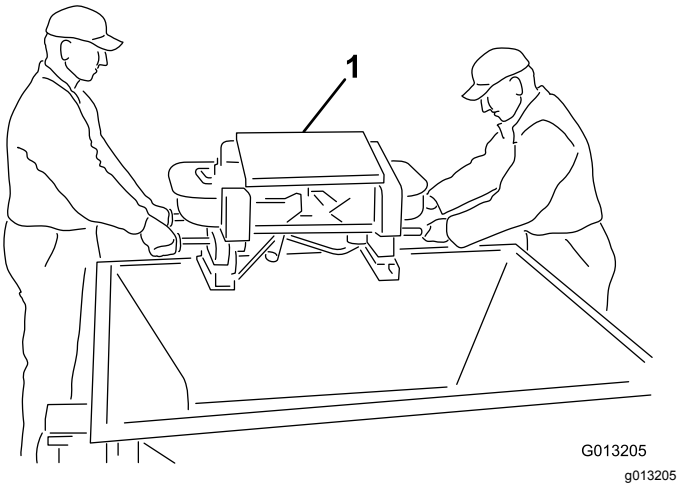

Figur 5

1. Dobbelt spinder

5. Fjern de fire skruer fra den dobbelte spinders ben. Løft den dobbelte spinder og fjern emballagestudserne og emballageskummet (Figur 6).

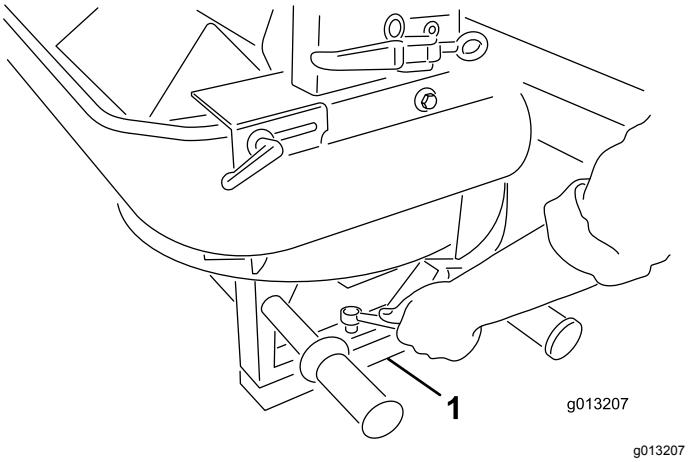

Figur 6

1. Emballagestudser og -skum

6. Monter tragtbeholderens afskærmning ved hjælp af de medfølgende rundhovede bolte (¼" x ⅝") og nylon-låsemøtrikker (Figur 7).

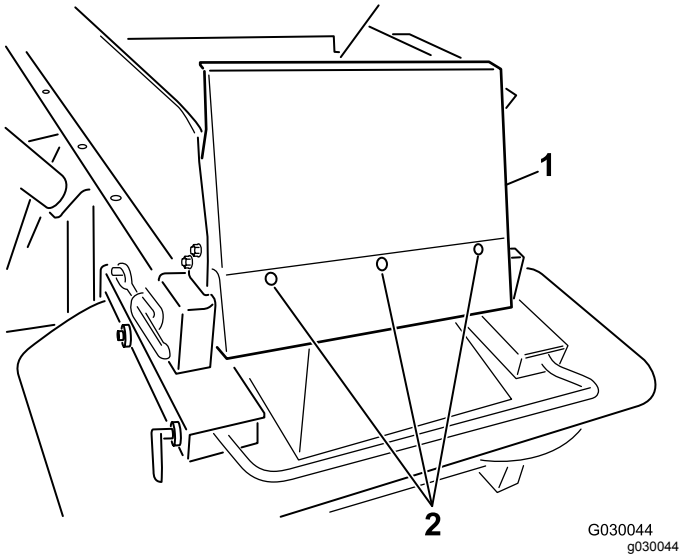

Figur 7

1. Tragtbeholderens forreste afskærmning
2. Bolte

2

Montering af ledningsnettet

Dele, der skal bruges til dette trin:

1	Ledningsnet
1	Sokkelbeslag
1	Sokkelbeslag, tungt
2	Bræddebolt
2	Flangemøtrik
2	Skrue
2	Flangemøtrik

Fremgangsmåde

Bugseringskøretøjets ledningsnet tilfører den elektriske strøm, der kræves af maskinens kontrolsystemer. Monter dette ledningsnet på køretøjet, som skal bruges til at betjene maskinen. Hvis du skal bruge mere end ét køretøj med maskinen, skal du købe yderligere ledningsnet hos din Toro-forhandler.

1. Monter sokkelbeslaget på et fast sted på bagenden af bugseringskøretøjet ved hjælp af ét af de medfølgende monteringsbeslag (Figur 8).

   Bemærk: Sørg for, at beslaget ikke kommer i berøring med noget, hvis bugseringskøretøjet er udstyret med et tippelad.

   Vigtigt: **Sørg for, at ledningerne ikke sidder løst eller i vejen for mekaniske komponenter.**

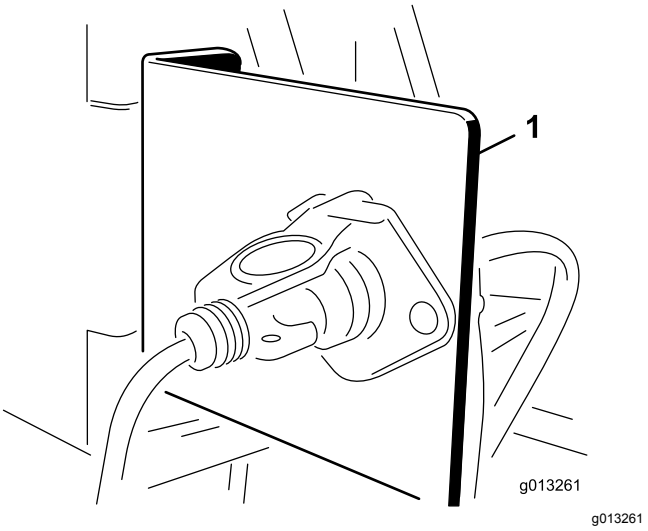

Figur 8

1. Sokkelbeslag

2. Før de elektriske ledninger fra batteriet til det elektriske stiks beslag og fastgør dem (Figur 9).

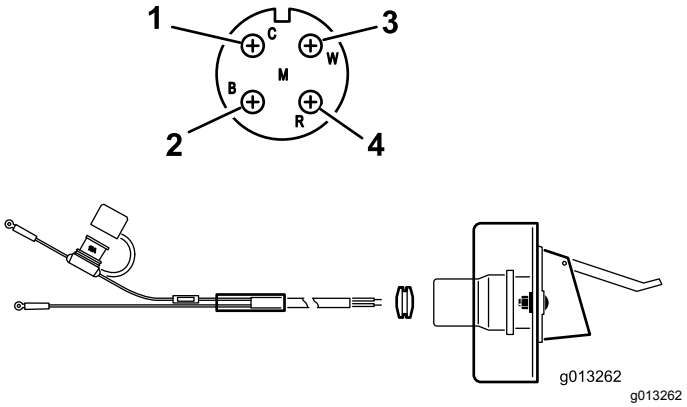

Figur 9

1. Hvid ledning (messing)
2. Ingen ledning sølv (sølv)
3. Ingen ledning (messing)
4. Sort ledning (messing)

3. Før ledningerne gennem sokkelbeslaget og monter den sorte gummikrans på ledningerne (Figur 9).
4. Fastspænd soklen på sokkelbeslaget ved hjælp af boltene (¼").
5. Tilslut den røde ledning (strøm) til batteriets pluspol, og tilslut så den sorte ledning (jord) til batteriets minuspol.

3

Montering af tragtbeholder-forlængersæt

Dele, der skal bruges til dette trin:

1	Tragtbeholderforlænger - forrest
1	Tragtbeholderforlænger - bagest
9	Bolt
9	Flangemøtrik

Fremgangsmåde

1. Tag tragtbeholderforlængerne ud af kassen og find den forreste og den bageste (Figur 10 og Figur 11).

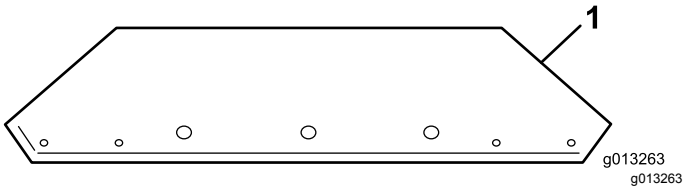

Figur 10

1. Forreste tragtbeholderforlænger (visende hullers placering)

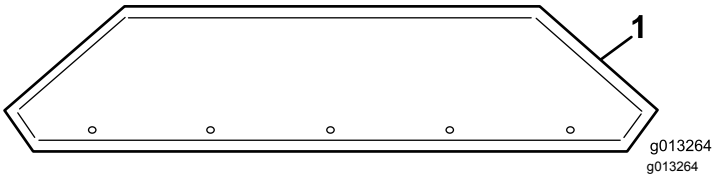

Figur 11

1. Bageste tragtbeholderforlænger (visende hullers placering)

2. Fastgør tragtbeholderforlængerne på tragtbeholderen ved hjælp af de medfølgende bolte og møtrikker. Placer møtrikkerne uden på tragtbeholderen.

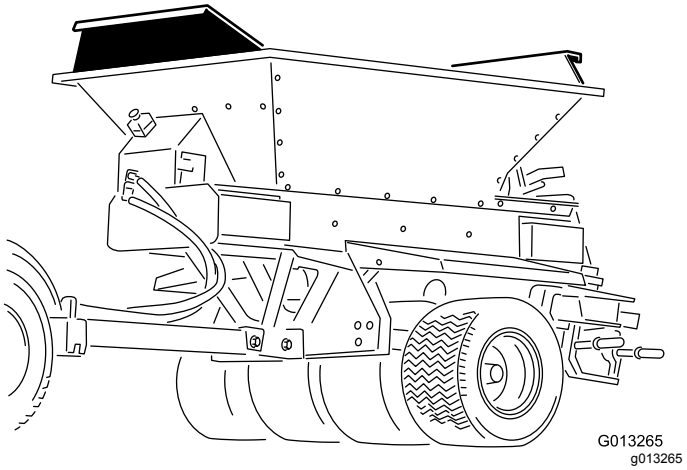

Figur 12

Tragtbeholderforlængersæt monteret

4

Montering af tragtbeholder på bugseringschassis

Dele, der skal bruges til dette trin:

6	Bolt
6	Flangemøtrik

Fremgangsmåde

Bemærk: Hvis maskinens tragtbeholder skal monteres på andet udstyr, henvises der til det pågældende udstyrs monteringsvejledning.

1. Fastgør en løfteanordning på løftebeslaget, der er boltet fast til indersiden af tragtbeholderen (Figur 13).

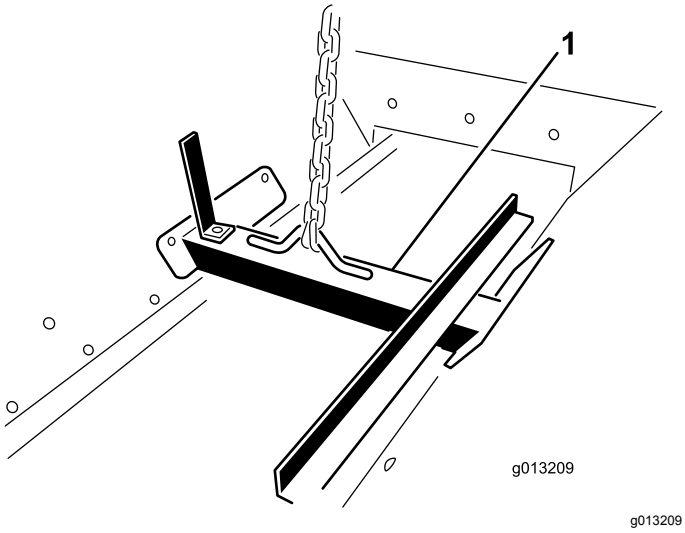

Figur 13

1. Løftebeslag

⚠ ADVARSEL

Forsøg ikke at løfte ladet og tragtbeholderen, mens bugseringschassiset, ProGator, Workman eller TDC-chassiset er tilsluttet. Løftebeslaget kan ikke bruges til at løfte hele maskinen.

2. Placer tragtbeholderen over bugseringschassiset ved hjælp af en løfteanordning.
3. Ret de (6) monteringshuller (tre på hver side) ind efter hinanden, og monter boltene og flangemøtrikkerne på 5/16" x 1".

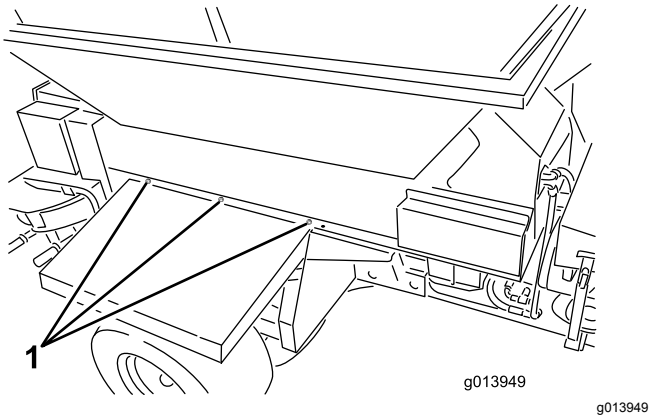

Figur 14

1. Monteringssteder (3 på hver side)

4. Fjern løftebeslaget fra tragtbeholderens sider og sæt boltene på tragtbeholderens sider.

   Bemærk: Gem løftebeslaget til senere brug; **må ikke bortskaffes**.

5

Tilslutning af det mellemste ledningsnet

Dele, der skal bruges til dette trin:

1	Det mellemste ledningsnet

Fremgangsmåde

Slut det mellemste ledningsnet til ledningsnetstikket på maskinen (Figur 15 eller Figur 16).

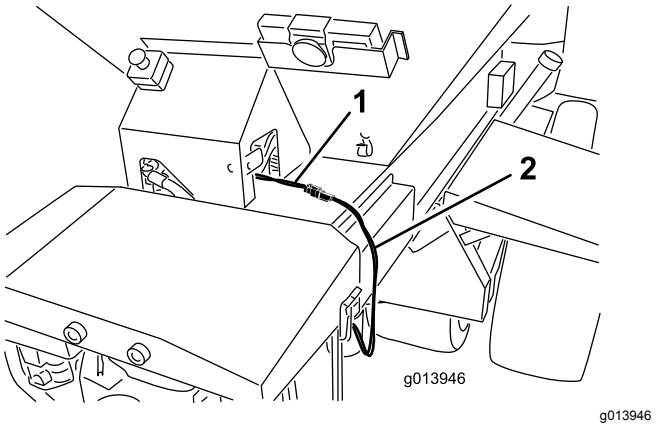

Figur 15

Model 44751

1. Ledningsnet
2. Det mellemste ledningsnet

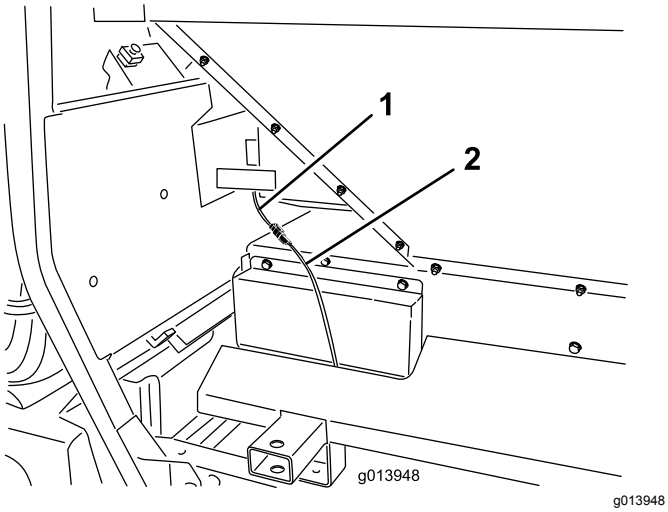

Figur 16
Model 44701

1. Ledningsnet
2. Det mellemste ledningsnet

6

Tilslutning af tænd/sluk-anordningen

Kun model 44701

Dele, der skal bruges til dette trin:

1	Tænd/sluk-anordning

Fremgangsmåde

Tilslut tænd/sluk-anordningens stik til stikket på maskinen (Figur 17).

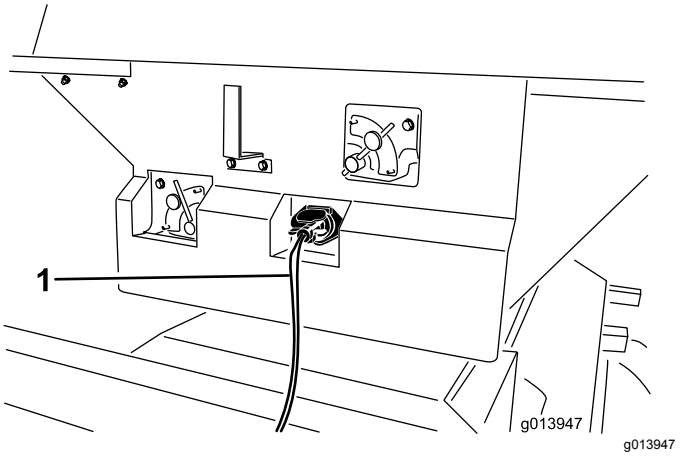

Figur 17

1. Tænd/sluk-anordning

7

Samling af den håndholdte fjernbetjening

Kun model 44751

Dele, der skal bruges til dette trin:

1	Håndholdt styreenhed
4	AA-batterier
1	Magnetisk beslag
6	Skruer, små

Fremgangsmåde

1. Afmonter de gummibånd, der samler styreenhedens to dele, og afmonter bagdækslet.
2. Sæt batterierne i batterirummet, og sørg for at forbinde med de rigtige poler. (Hvis batterierne ikke installeres korrekt, vil det ikke beskadige enheden, men den vil ikke virke.) I batterirummet findes der mærkater, der viser batteriernes poler (Figur 18).

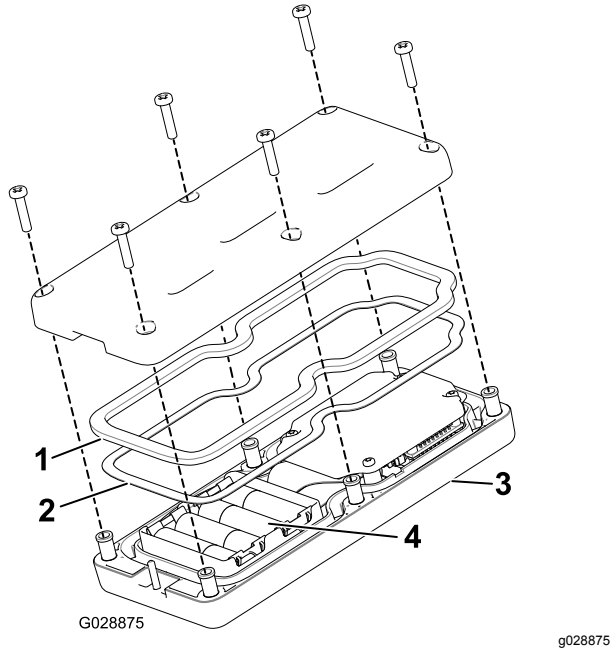

Figur 18

1. Gummipakning
2. Stålpakning
3. Håndholdt styreenhed
4. 4 AA-batterier

3. Sørg for, at stålpakningen og gummipakningen er placeret i kanalen i styreenheden, og sæt bagdækslet på plads (Figur 18).
4. Fastgør dækslet med seks skruer (Figur 18), og tilspænd dem til et moment på 1,5 til 1,7 N·m.
5. Monter den håndholdte styreenhed i styreenhedens magnetiske beslag, skub de to dele sammen, så styreenheden fastgøres, og tilspænd bolten i magneten (Figur 19).

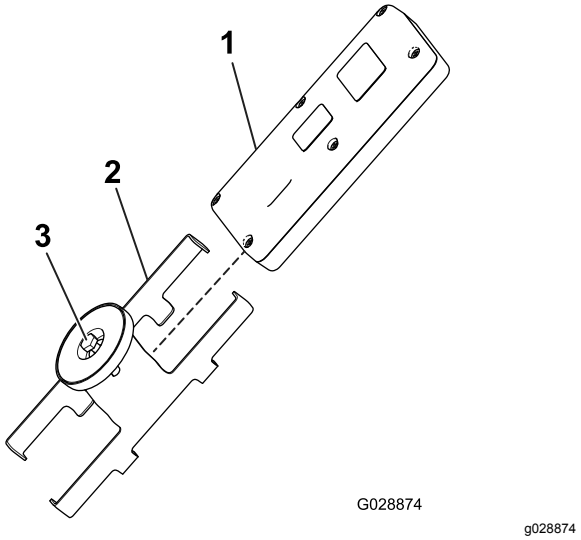

Figur 19

1. Håndholdt styreenhed
2. Styreenheds magnetiske beslag
3. Bolt i magneten

8

Montering af den trådløse styreenhed

Kun model 44751

Dele, der skal bruges til dette trin:

1	Styreenhedens beslag
1	Trådløs styreenhed

Fremgangsmåde

Placer styreenhedens beslag i en kopholder eller en lignende åbning på bugseringskøretøjet, og brug denne til opbevaring af den trådløse styreenhed. Desuden kan den trådløse styreenheds magnet sidde fast på alle metaldele.

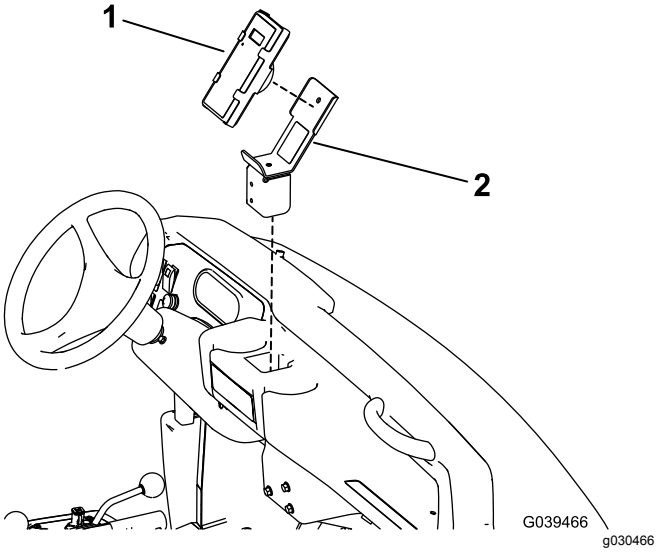

Figur 20

Workman-køretøj til svære driftsopgaver er vist

1. Fjernbetjening
2. Styreenhedens beslag

Produktoversigt

Betjeningsanordninger

Strømkontrolventil til transportbåndet

Kun model 44701

Transportbåndets hastighed kontrolleres af en hydraulisk strømkontrolventil.

Den højeste hastighedsindstilling er 10, hvilket er den typiske indstilling for de fleste anvendelser, der findes på mærkaterne til betjeningssystemet med farvekoder. Brug lavere indstillinger til meget lette anvendelser.

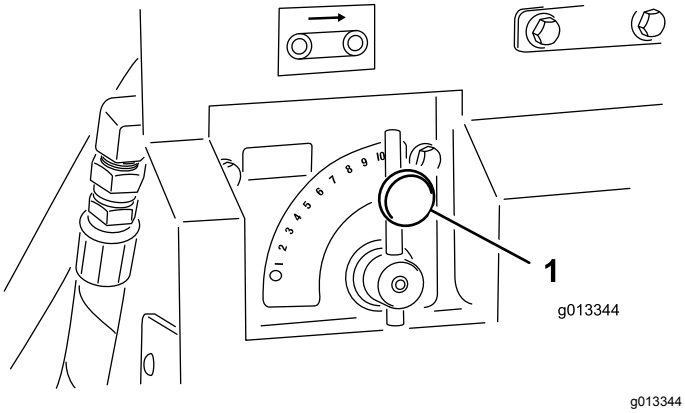

g013344

Figur 21

1. Transportbåndets kontrolventil

Strømkontrolventil til udstyr

Kun model 44701

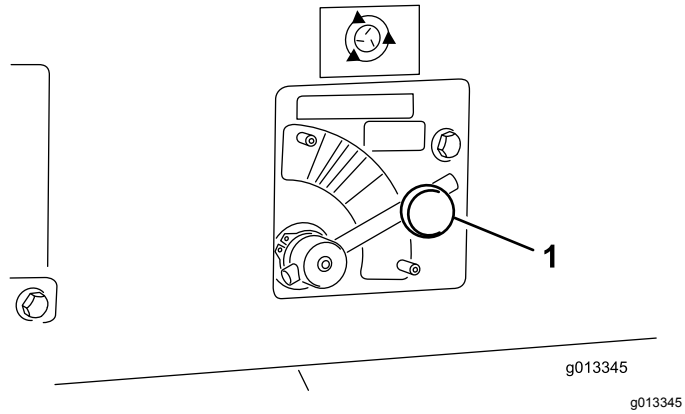

g013345

Figur 22

1. Kontrolventil til udstyr

Udstyrets hastighed (dobbelt spinder) kontrolleres af en hydraulisk strømkontrolventil. Spinderikonet angiver kun den procentvise hastighed for den trådløse styreenhed. For standardhydraulik skal styringen placeres i det tilsvarende farveområde, begyndende fra den stiplede linje, og hastighederne justeres inden for farvezonen som nødvendigt.

Tænd/sluk-anordning

Kun model 44701

Brug de 2 kontakter på tænd/sluk-anordningen til at tænde transportbåndet eller udstyret (Figur 23). Hold tænd/sluk-anordningen inden for operatørens rækkevidde.

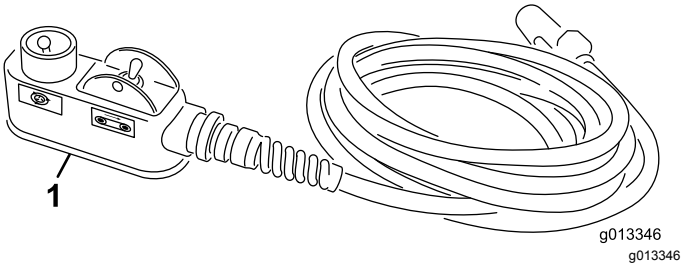

g013346

Figur 23

1. Tænd/sluk-anordning

Knappen Motorstop

Kun model 44751

Tryk altid på knappen MOTORSTOP (Figur 24), når arbejdet med maskinen er gennemført, for at deaktivere det elektriske system. Ved påbegyndelse af arbejde med maskinen skal knappen MOTORSTOP trækkes ud igen, før den håndholdte fjernbetjening tændes.

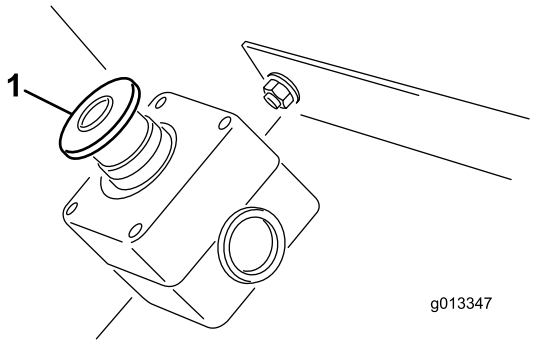

g013347

Figur 24

1. KNAPPEN MOTORSTOP

Diagnostisk LED-funktion

Når du trækker op i knappen MOTORSTOP, tændes den diagnostiske LED-lampe (Figur 25) og lyser i fem sekunder, slukker i fem sekunder, hvorefter den begynder at blinke tre gange i sekundet, indtil du tænder den håndholdte fjernbetjening. Hvis lampen

tænder i fem sekunder og derefter starter med at blinke ved 10 Hz (med eller uden en pause på fem sekunder), er der en fejl ved maskinen. Se Kontrol af fejlkoder (kun EH-modeller) (side 42).

Bemærk: Hvis den håndholdte styreenhed var tændt, da du trak op i knappen MOTORSTOP, blinker lampen ikke tre gange i sekundet, når den har været slukket i fem sekunder.

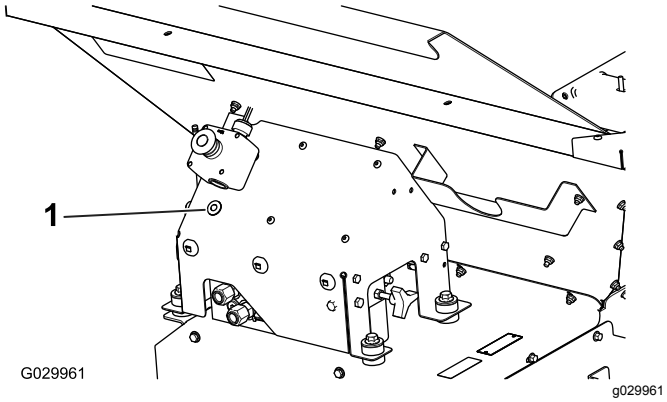

Figur 25

1. Fejlfindingslampe

Håndholdt fjernbetjening

Kun model 44751

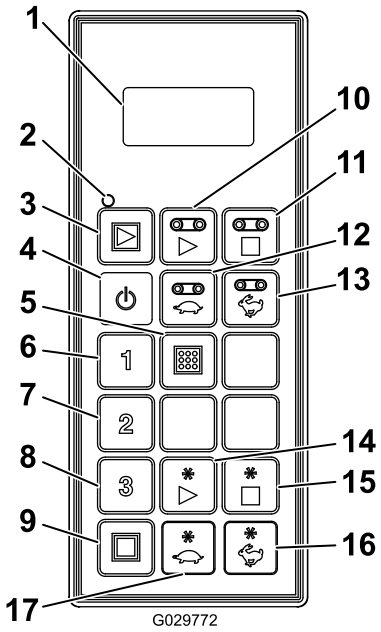

Figur 26

1. LCD-skærm
2. Fjernstatuslampe
3. Start alt: Starter transportbånd og udstyr
4. Tænd / sluk
5. Lagring: Gemmer forudindstillinger
6. Forudindstilling 1
7. Forudindstilling 2
8. Forudindstilling 3
9. Stop alt: Stopper alle funktioner
10. Start transportbånd
11. Stop transportbånd
12. Sænk transportbåndets hastighed
13. Øg transportbåndets hastighed
14. Start udstyr
15. Stop udstyr
16. Øg udstyrets hastighed
17. Sænk udstyrets hastighed

Specifikationer

Vægte	
Basismodel	248 kg
Dobbelt spinder	68 kg

Radio	
Frekvens	2,4 GHz
Maks. udgangseffekt	19,59 dBm

Udstyr/tilbehør

Der kan fås en række forskelligt Toro-godkendt udstyr og tilbehør til brug sammen med maskinen, som gør den bedre og mere alsidig. Kontakt en autoriseret serviceforhandler eller distributør, eller gå ind på www.Toro.com for at få en fortegnelse over alt godkendt udstyr og tilbehør.

Sørg for at bruge originale Toro-reservedele for at beskytte din investering og sikre optimal ydelse fra dit Toro-udstyr. Med hensyn til driftsikkerhed leverer Toro reservedele, der opfylder den nøjagtige tekniske specifikation for vores udstyr. Originale Toro-dele – kvalitet du kan stole på.

Betjening

Driftsegenskaber

Maskinen har balance-, vægt- og håndterings-egenskaber, der kan være anderledes end andre typer trækudstyr. Læs denne *betjeningsvejledning* omhyggeligt.

Med udstyr monteret skal man være opmærksom på frihøjden over jorden, når man kører over bakker. For en maskine, der er monteret på et bugseringschassis, er frihøjden over jorden 33 cm uden læs. For en maskine, der er monteret på et Truckster-chassis med direkte tilslutning, er frihøjden over jorden 43 cm uden læs.

Vigtigt: **Før maskinen placeres på eller tages af en anhænger, skal udstyret fjernes, så det ikke beskadiges.**

Tilkobling af maskinen til et bugseringskøretøj

⚠ ADVARSEL

Det kan medføre alvorlig personskade at stå mellem maskinen og bugseringskøretøjet under tilkoblingen.

Stå ikke mellem maskinen og bugseringskøretøjet under tilkoblingen.

1. Juster bugsertrækkets højde ved at dreje jack stand-donkraftens håndtag for at holde maskinen vandret.

   Vigtigt: **Koblingstappen skal være højstyrke og godkendt til bugseringskøretøjer.**

2. Kobl maskinens bugsertræk til bugserings-køretøjet ved hjælp af en koblingstap og en sikkerhedsclips på 18 mm. Før koblingstappen gennem maskinens bugsertræk og bugserings-køretøjets trækstang på bugseringschassiset eller gennem den medfølgende monteringsplade til trækket på Truckster med direkte tilslutning.
3. Sænk bugsertrækket ved hjælp af donkraften(e).
4. Fjern tappen, der holder donkraften(e) på plads, når maskinens fulde vægt er blevet overført til bugseringskøretøjets trækstang fra donkraften(e).
5. Opbevaring af donkraften(e):
   - Drej donkraften 90 grader mod uret på bugseringschassiset, indtil bunden

af donkraften peger mod bagenden af maskinen. Dette er kørepositionen.

- Flyt donkraftene til bagenden af maskinen på Truckster-chassis med direkte tilslutning og drej dem 90 grader, indtil bunden af begge donkraftene peger mod midten af maskinen. Dette er kørepositionen.

6. Tilslut tryk- og returslangerne til de korrekte hydrauliske udgange på bugseringskøretøjet. Returslangen har en intern kontraventil. Hvis der byttes om på slangerne, fungerer nogle maskinfunktioner evt. omvendt eller slet ikke. Kontroller hydrauliksystemet, før maskinen betjenes første gang.

   Vigtigt: **Tillad ikke, at hydraulikledninger, strømkablet og kablerne fra tænd/sluk-anordningen trækkes hen ad jorden. Undgå steder, hvor de kan blive fastklemt eller beskadiget.**

7. Tilslut det mellemste ledningsnet til ledningsnetstikket på bugseringskøretøjet.
8. Kontroller hydraulikvæskestanden i tanken, og fyld den om nødvendigt op. Se bugseringskøretøjets betjeningsvejledning.

Tænd/sluk for maskinens strøm

Når arbejdet med maskinen er gennemført, skal der altid trykkes på knappen MOTORSTOP (Figur 27), for at deaktivere det elektriske system. Ved påbegyndelse af arbejde med maskinen skal knappen MOTORSTOP trækkes ud igen, før den håndholdte fjernbetjening tændes.

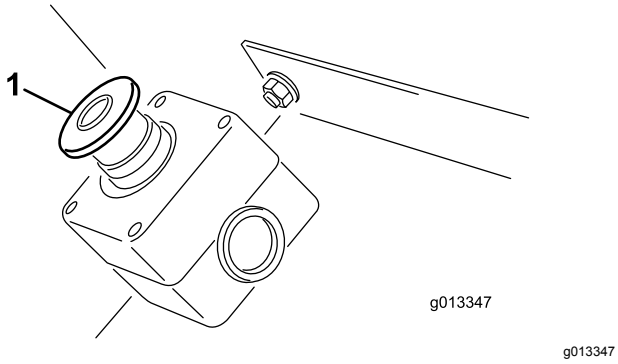

Figur 27

1. KNAPPEN MOTORSTOP

Vigtigt: **Når betjeningen af maskinen er færdig, skal der trykkes på knappen MOTORSTOP for at forhindre, at bugseringskøretøjets batteri aflades.**

Driftsklargøring af maskinen

Maskinen har et unikt betjeningssystem med farvekoder, der gør det muligt at indstille maskinen uden at skulle gætte sig frem. Bare vælg den ønskede spredning, find den tilsvarende farve og juster så alle indstillingerne i henhold til den pågældende farve for at opnå perfekt spredning, hver gang.

Valg af spredning

Vælg spredningen ved at læse mærkaten med de vigtigste funktioner på maskinens bagsmæk (Figur 28).

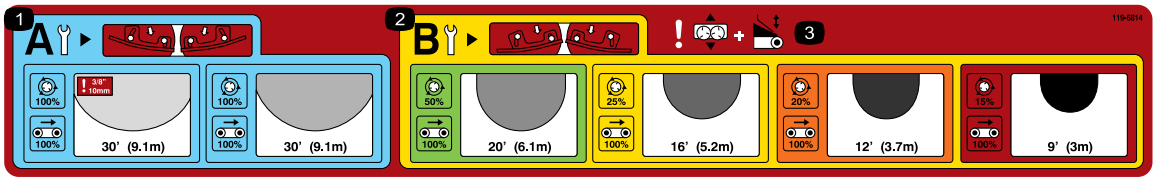

decal119-6814

Figur 28

1. Justeringsindstillinger for spinderen til let spredning
2. Justeringsindstillinger for spinderen til kraftig spredning
3. Advarsel – justering af slæde og bagsmæk

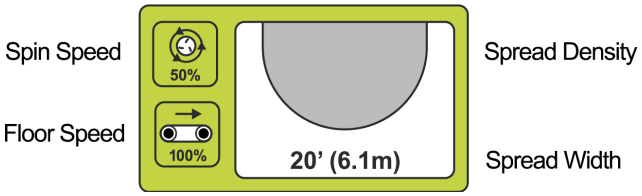

g013715

Figur 29

Mærkaten viser udvalget af tilgængelige spredninger og inddeler dem i henhold til farve (Figur 29). Hver farve repræsenterer en forskellig dosering, lige fra ekstra let til ekstra kraftig. Spredningstætheden angives af de gråtonede ovale figurer (fra let til kraftig). Den omtrentlige bredde er også angivet.

Kontrol af skæreknivene

Bemærk: Maskinen leveres med spinderens skæreknive i POSITION B.

De lettere spredninger (blåt panel) minder dig om at sørge for, at spinderens skæreknive er i POSITION A (Figur 30).

g013716

Figur 30

Når skæreknivene er i POSITION A, sidder de indvendige bolte (tættest på midten af skiven) helt op ad skærekniven og de udvendige bolte (tættest må kanten af skiven) sidder væk fra skærekniven.

Dette er vigtigt , da denne position er beregnet til at give optimal spredning og fordeling ved høje hastigheder og lav sandvolumen.

For kraftigere indstillinger (guldfarvet panel) skal skæreknivene være i POSITION B for at give den bedste fordeling ved højere volumen og lavere skivehastigheder (Figur 31).

g013717

Figur 31

Når skæreknivene er i POSITION B, sidder de indvendige bolte (tættest på midten af skiven) væk fra skærekniven og de udvendige bolte (tættest må kanten af skiven) sidder helt op ad skærekniven.

Vigtigt: **Forkert placering af skærekniven er en almindelig årsag til forkerte spredningsmønstre.**

Indstilling af bagsmæk, spinderhastighed, slæde og transportbåndets hastighed

Når du har valgt den ønskede spredning og sørget for, at skæreknivene er indstillet korrekt, kan resten af justeringerne på maskinen foretages.

Hver indstilling er angivet på maskinen med de tilsvarende farvekoder (Figur 32).

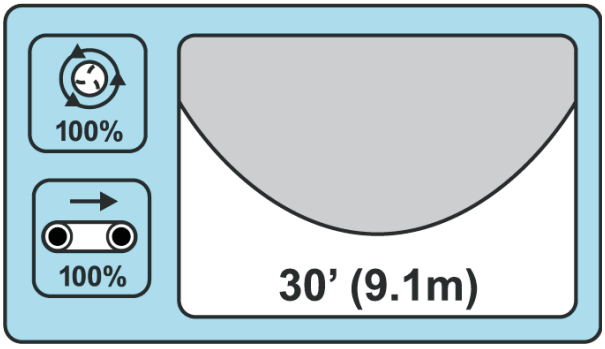

g013718

Figur 32

Hvis du ønsker en let drysning, angiver det blå område, at alle indstillinger for bagsmækken, transportbåndets hastighed, spinderhastigheden og slæden skal befinde sig i de blå positioner (Figur 32).

LET

Omtrentlig bredde: 914 cm

Skæreknivsposition: A

Transportbåndets hastighed: 100%

Spinderhastighed: Blå/100%
Bagsmæk: Blå

Slædeindstilling: Blå

Juster alle indstillingerne til RØD for at fylde jordluftningshuller.

EKSTRA KRAFTIG

Omtrentlig bredde: 274 cm

Skæreknivsposition: B

Transportbåndets hastighed: 100%

Spinderhastighed: Rød/15%
Bagsmæk: Rød

Slædeindstilling: Rød

Justering af bagsmækken

Bagsmækken styrer mængden af materiale, der frigives fra ProPass-enheden (Figur 33).

g013699

Figur 33

Mærkatsymbol for bagsmæk

Bagsmækken på 13 cm er opdelt i farver med en startlinje i hvert farveområde (Figur 34). Du kan forøge eller reducere mængden af materiale med bagsmækken, så længe du bliver inden for det tilsvarende farveområde.

g013705

Figur 34

Bemærk: Farverne på den viste mærkat i Figur 34 svarer til farverne på mærkaten med de vigtigste funktioner (Figur 28).

Justering af spinderhastigheden

Bemærk: Farverne på de viste mærkater i Figur 37 og Figur 36 svarer til farverne på mærkaten med de vigtigste funktioner (Figur 28).

g013706

Figur 35

Mærkatsymbol for spinder

Standardhydraulik (model 44701): Indstil hydraulikstyringen til den stiplede startlinje i det tilsvarende farveområde (Figur 36). Du kan variere hastighederne inden for det tilsvarende farveområde, hvis nødvendigt.

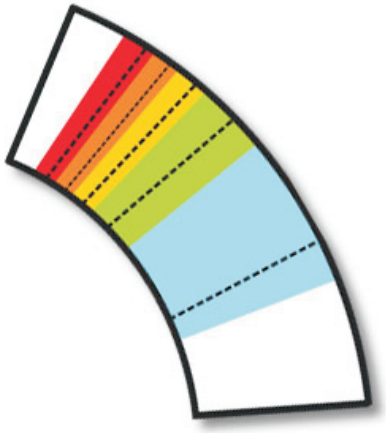

g013707

Figur 36

Trådløs styreenhed (model 44751): Indstilles i henhold til procentdelen, der angives i det farvede område på mærkaten og på skemaet på bagsiden af den trådløse styreenhed (Figur 37).

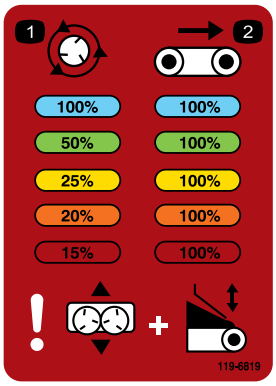

decal119-6819

Figur 37

Justering af slæden

Slædeindstillingen placerer sandet, når det falder ned på skiverne. Mærkaten angiver ikke kun farvekoden for startpositionen af hver anvendelse, men illustrerer også den justering, der kræves for at finjustere spredningen. Se Finjusteringer (side 23).

g013709

Figur 38

Mærkatsymbol for slæde

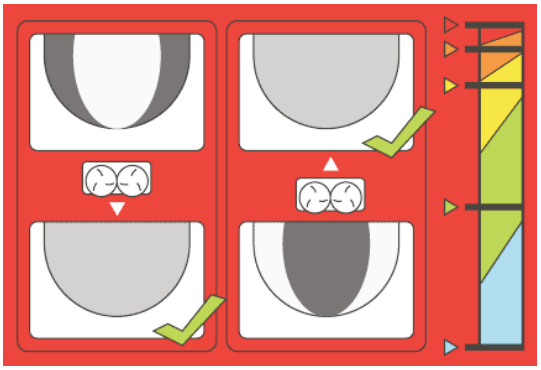

g013710

Figur 39

Bemærk: Farverne på den viste mærkat i Figur 39 svarer til farverne på mærkaten med de vigtigste funktioner (Figur 28).

Justering af transportbåndets hastighed

Transportbåndets hastighed for hver indstilling er normalt 100 %. Dette blev udviklet og testet for at have én faktor mindre, der skal justeres i betjeningssystemet med farvekoder. Du skal normalt benytte bagsmækken til at mindske materialevolumen, ikke transportbåndets hastighed, men hvis bagsmækkens mindstehøjde ikke er tilstrækkelig til at reducere materialestrømmen, skal transportbåndets hastighed sænkes.

g013711

Figur 40

Mærkatsymbol for transportbåndets hastighed

Finjusteringer

Betjeningssystemet med farvekoder blev udviklet for at gøre det muligt at opnå perfekt spredning uden at skulle gætte sig frem. Med så mange variabler såsom sandets vægt, granulatstørrelse, fugtighed osv. kan der dog stadig opstå en vis ujævnhed i spredningen.

Til justering af dette findes der en illustration, der viser den korrekte placering af basis, på mærkaten med **basisjusteringsindstillinger** (Figur 41) .

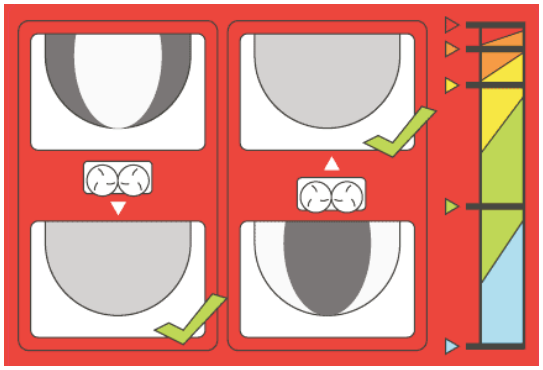

g013710

Figur 41

Skyd basis ind mod tragtbeholderen, hvis spredningsmønstret er kraftigt på indersiden af spredningen. Skyd basis udad – væk fra tragtbeholderen – hvis spredningsmønstret er kraftigt på ydersiden.

Bemærk: Farverne på den viste mærkat i Figur 41 svarer til farverne på mærkaten med de vigtigste funktioner (Figur 28).

Betjening af maskinen

1. Fyld maskinens tragtbeholder med det materiale, der skal spredes.
2. Sørg for, at udstyret er monteret (dobbelt spinder).
3. Juster bagsmækkens højde til den ønskede indstilling.
4. Juster begge strømkontrolventiler til den ønskede indstilling. Indstil transportbåndets og udstyrets hastighed til den ønskede indstilling (transportbåndets hastighed skal typisk være: trådløs –100b%, standardhydraulik – #10).
5. Parker bugseringskøretøjet 3 m foran det område, der skal topdresses.
6. Sørg for, at begge kontakter på tænd/sluk-anordningen er slukkede. På trådløse modeller skal du kontrollere, at den håndholdte styreenheds funktioner ikke er i drift.
7. Aktiver hydraulikken (enten på bugseringskøretøjet eller på hjælpehydraulikkens strømforsyning).
8. Forøg bugseringskøretøjets omdrejningstal. Aktiver udstyret ved hjælp af tænd/sluk-anordningen eller den håndholdte styreenhed på trådløse modeller.
9. Kør fremad til det område, der skal topdresses, og forøg bugseringskøretøjets omdrejningstal til det optimale driftsområde.
10. Tænd for transportbåndet med tænd/sluk-anordningen eller styreenheden på trådløse modeller, når maskin-udstyret er direkte over begyndelsen af det område, der skal topdresses.

    Bemærk: For trådløse modeller kan funktionen START ALT bruges som en startfunktion med et enkelt tryk, i stedet for funktionerne START UDSTYR og START TRANSPORTBÅND. Udstyret starter efterfulgt af transportbåndet.
11. Kør i en lige linje og spred materialet ved en konstant hastighed, indtil det når kanten af det område, der skal topdresses.
12. Sluk for transportbåndet, vend maskinen og gå i placering til den næste runde.
13. Kontroller spredningsmønstret på jorden, før du begynder med næste runde. Juster maskinens indstillinger, hvis nødvendigt.
14. Gentag trin 10 til 13 indtil hele området, der skal topdresses, er færdigt eller tragtbeholderen er tom.
15. Sluk for transportbåndet og udstyret, reducer bugseringskøretøjets omdrejningstal og udkobl hydraulikken.

    Bemærk: Sluk altid transportbåndet først.

Sikkerhed ved brug af trådløs styreenhed (kun model 44751)

Den trådløse styreenhed aktiverer hurtigt roterende dele, hvilket medfører fare for klemning. Sørg for altid at have udsyn, når ProPass-enheden er i drift eller bliver justeret eller når den trådløse styreenhed bliver programmeret.

Startknapperne skal trykkes ned to gange for at garantere, at aktiveringen af spinderne og transportbåndet virkelig er ønsket: En gang for valg og en gang for indkobling. Dette er med til at forhindre utilsigtet start, når maskinen justeres manuelt.

Hvis der ikke trykkes på noget i 10 sekunder, mens den trådløse styreenhed programmeres eller klargøres til drift, deaktiveres den og skifter tilbage til programmet eller indstillingen, der sidst blev brugt.

⚠ FORSIGTIG

Hydraulikvæske, der slipper ud under tryk, kan trænge ind i huden og dermed forårsage personskade.

Sluk den trådløse styreenhed og arbejdskøretøjet (for at sikre, at der ikke er hydraulikflow), før der udføres en given fysisk justering af skæreknivene eller transportbåndet.

Frakobling af maskinen fra et bugseringskøretøj

1. Parker bugseringskøretøjet og maskinen på en jævn og tør overflade.
2. Aktiver parkeringsbremsen på bugseringskøretøjet, sluk motoren, og tag nøglen ud.
3. Placer stopklodser under 2 af maskinens hjul (foran og bagved).
4. Tag trykket af det hydrauliske system.
5. Frakobl hydraulikslangerne, rul dem sammen og opbevar dem forrest på maskinen.
6. Kobl den mellemste netledning fra bugseringskøretøjet.
7. Sænkning af donkraften(e):
   - Drej donkraften 90 grader med uret til den sænkede position på bugseringschassiset for at understøtte maskinen.
   - Flyt donkraftene til forenden af maskinen på Truckster-chassis med direkte tilslutning og drej dem 90 grader, indtil bunden af begge donkraftene peger mod jorden.
8. Hæv maskinen med donkraften(e), indtil der ikke er mere vægt på bugseringskøretøjets trækstang.
9. Træk koblingstappen ud.
10. Sørg for, at der ikke længere er forbindelse mellem maskinen og bugseringskøretøjet.

Betjening af hydraulikstyreenheder og udstyr

Fjernbetjeningssystem

Fjernbetjeningssystemet består af en håndholdt styreenhed, en +12 til +14,4 V jævnstrøms basisenhed og et ledningsnet.

Håndholdt fjernbetjening

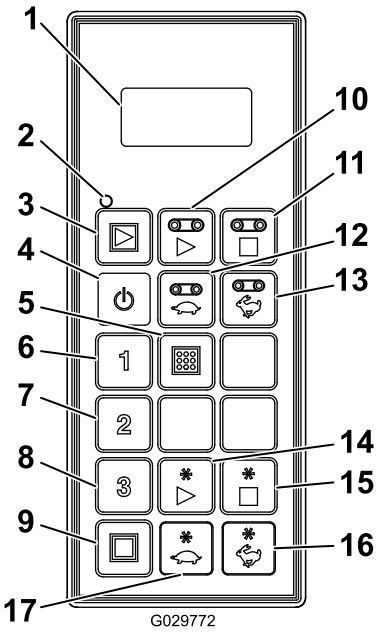

g029772

Figur 42

1.	LCD-skærm	10.	Start transportbånd
2.	Fjernstatuslampe	11.	Stop transportbånd
3.	Start alt: Starter transportbånd og udstyr	12.	Sænk transportbåndets hastighed
4.	Tænd/sluk	13.	Øg transportbåndets hastighed
5.	Lagring: Gemmer forudindstillinger	14.	Start udstyr
6.	Forudindstilling 1	15.	Stop udstyr
7.	Forudindstilling 2	16.	Øg udstyrets hastighed
8.	Forudindstilling 3	17.	Sænk udstyrets hastighed
9.	Stop alt: Stopper alle funktioner		

Knappernes funktioner

Knap	Navn	Primær funktion
	TÆND / SLUK	Tænd/sluk for styreenheden.
	START ALT	Styrer funktionerne på både transportbånd og udstyr, herunder til/fra og hastighedsvisning.
	START TRANS-PORTBÅND	Styrer funktionerne på tragtbeholderens transportbånd, herunder til/fra og viser transportbåndets hastighed.
	STOP TRANS-PORTBÅND	Stopper transportbåndet.
	SÆNK TRANS-PORTBÅND	Sænker transportbåndets hastighed.
	ØG TRANS-PORTBÅND	Øger transportbåndets hastighed.
1 2 3	FORUDIND-STILLING 1 FORUDIND-STILLING 2 FORUDINDSTIL-LING 3	Tre separate forudindstillingsværdier kan gemmes for både transportbåndets og udstyrets hastigheder.
	STORE	Bruges sammen med knappen FORUDINDSTILLING til at gemme eller oprette en hukommelse for forudindstilling.
	START UDSTYR	Styrer funktionerne for bagsidens udstyr, herunder til/fra og viser udstyrets hastighed.
	STOP UDSTYR	Stopper udstyret.
	SÆNK UDSTYR	Sænker udstyrets hastighed.
	ØG UDSTYR	Øger udstyrets hastighed.
	STOP ALT	Stopper både transportbånd og udstyr.

Tænd den håndholdte styreenhed

Tryk på den håndholdte styreenheds TÆND/SLUK-knap, og vent til den finder basis. Sørg for, at der ikke bliver trykket på nogen knapper på den håndholdte styreenhed, mens den starter op.

Manuel omgåelse

Hvis den fjernbetjente styreenhed går tabt, bliver beskadiget eller svigter, kan maskinens funktioner stadig bruges til at udføre opgaver eller fortsætte arbejdet.

Omgåelseskontakten befinder sig på førersiden af hydrauliksystemet (Figur 43).

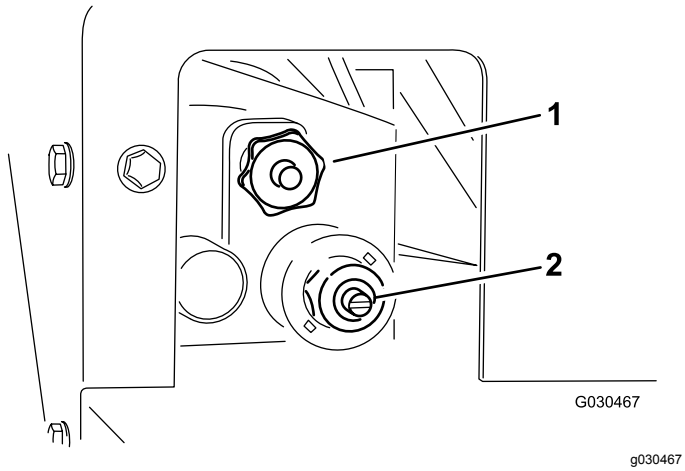

Figur 43

1. Transportbåndets hastighed
2. Spinderhastighed

- Drej grebet med uret for at justere transportbåndets hastighed (Figur 44). I betjeningssystemet med farvekoder bruges transportbåndets maksimale hastighed, så denne justering kan foretages uden hydraulikflow. Det er den bedste indstilling, når tragtbeholderen er fyldt med sand.

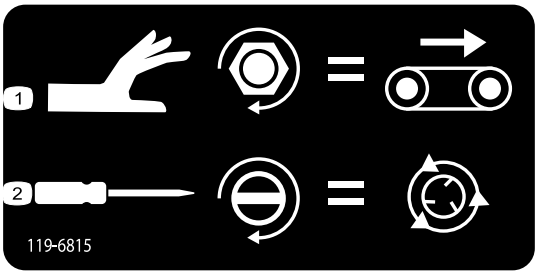

Figur 44

Mærkat for manuel omgåelse

1. Justering af transportbåndets hastighed
2. Justering af spinderhastigheden

- Brug en flad skruetrækker til at forøge spinderhastigheden(Figur 44) ved at dreje med uret eller sænke hastigheden ved at dreje mod uret.

Bemærk: Hvis justeringen gennemføres med hydraulikflow, skal du sørge for at slukke transportbåndet, hvis du ikke ønsker at sprede sand, mens du justerer.

Når indstillingerne er acceptable, skal du bruge den hydrauliske strømkontrol på dit bugseringskøretøj til at tænde og slukke for systemet.

Vigtige funktionselementer

- Når du slår den fjernbetjente styreenhed til, bør displayet vise **FLR OFF** og **OPT OFF** i ca. 5 sekunder. Hvis der står "waiting for base" på displayet, skal det kontrolleres, at der er strøm på basisenheden, og at knappen MOTORSTOP på basisenheden er trukket ud.
- Der er altid en **aktuel arbejdshukommelse**. Dette er ikke det samme som en forudindstilling. De sidst gemte arbejdsindstillinger vil være i den aktuelle arbejdshukommelse, når der tændes for den håndholdte styreenhed.
- Funktionssekvens for den håndholdte styreenheds startknapper:
  - Når der trykkes på en startknap en gang (START ALT, START TRANSPORTBÅND eller START UDSTYR) kalder indstillingen for den aktuelle arbejdshukommelse, der er gemt i den håndholdte styreenhed.
  - Ved andet tryk på den samme startknap tændes komponenten, hvis hydraulikken er aktiveret (trinvist stigende tal vises på displayet).
  - Ved tredje tryk på samme knap gemmes den nye indstilling, der er blevet oprettet i styreenhedens arbejdshukommelse.
- Efter et enkelt tryk på en startknap for at få vist den aktuelle indstilling for arbejdshukommelsen i ikke-arbejdstilstand er der ca. 10 sekunder til at begynde at justere indstillingen, ellers vender elementet tilbage til fra. I en arbejdstilstand er der ikke nogen 10 sekunders-regel.
- Ved programmering af en forudindstilling skal elementerne være **aktiveret eller indkoblet** først.
- Ved betjening fra en forudindstilling skal elementhastighedernes procent være på displayet, for at du kan aktivere dem. Hvis der står **OFF** på displayet, skal du hente forudindstillingen.

Brug af LCD-displayet

LCD-displayet med to linjer og 8 tegn pr. linje viser status og aktivitet, når der trykkes på styreenhedens knapper. Det har brugerjusterbar baggrundsbelysning og kontrast. Ændringer gemmes i styreenhedens aktuelle arbejdshukommelse. Når enheden tændes efter slukning, bruger displayet de sidste indstillinger for kontrast og baggrundsbelysning.

Forøgelse af kontrasten:

Se på displayet, og hold knapperne STOP ALT og UDSTYR ØG inde samtidig, til kontrasten er som ønsket.

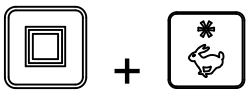

Bemærk: Der er tre indstillinger: OFF (fra), LOW (lav) og HIGH (høj).

Reducering af kontrasten:

Se på displayet, og hold knapperne STOP ALT og RED UDSTYR inde samtidig, til kontrasten er som ønsket.

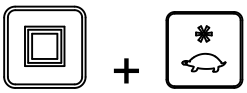

Bemærk: Der er tre indstillinger: OFF (fra), LOW (lav) og HIGH (høj).

Forøgelse af baggrundsbelysningen:

Se på displayet, og hold knapperne STOP ALT og ØG TRANSPORTBÅND inde samtidig, til baggrundsbelysningen er som ønsket.

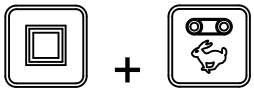

Bemærk: Der er tre indstillinger: OFF (fra), LOW (lav) og HIGH (høj).

Reducering af baggrundsbelysningen:

Se på displayet, og hold knapperne STOP ALT og RED TRANSPORTBÅND inde samtidig, til baggrundsbelysningen er som ønsket.

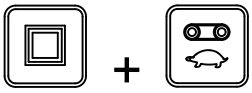

Bemærk: Der er tre indstillinger: OFF (fra), LOW (lav) og HIGH (høj).

Baggrundsbelysning er den funktion på den håndholdte fjernbetjening, der bruger mest energi. Forøgelse af baggrundsbelysningen øger strømforbruget og afkorter batteriernes levetid. Jo svagere baggrundsbelysning, jo længere batterilevetid.

Sådan fungerer fjernstatuslampen

Fjernstatuslampen blinker langsomt ved 2 Hz (to gange i sekundet), når den håndholdte styreenhed sender, men der bliver ikke trykket på nogen knapper, når transportbåndets og udstyrets knapper er aktive. Når der trykkes på en knap, blinker lyset ved 10 Hz.

Udskiftning af batterier til styreenheden

Den håndholdte styreenhed er drevet af 4 batterier (AA-Alkaline, 1,5 V hver) og betjenes ved mellem 2,4 og 3,2 V. Batterilevetiden er ca. 300 timer (ved konstant drift uden baggrundsbelysning), men batterilevetiden påvirkes af brugen, navnlig indstillingen af baggrundsbelysningens styrke – jo højere indstilling for baggrundsbelysning, jo mere strøm forbruges der, hvilket resulterer i kortere batterilevetid.

Vigtigt: **Nye reservebatterier bør altid være ved hånden, når systemet er i brug.**

1. Løsn bolten i magneten på styreenhedens magnetiske beslag (Figur 45).

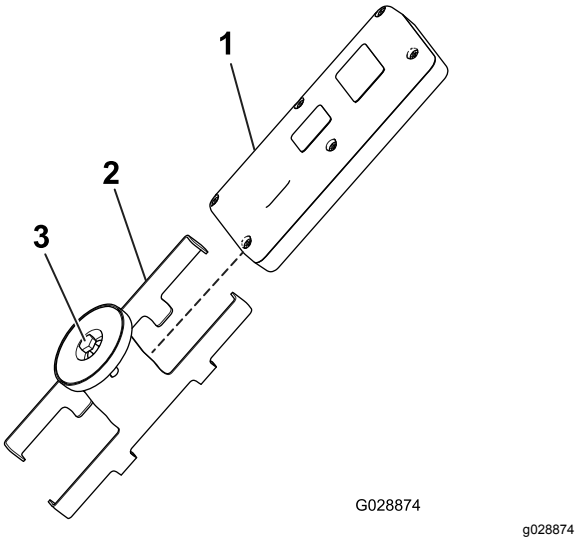

Figur 45

1. Håndholdt styreenhed
2. Styreenheds magnetiske beslag
3. Bolt i magneten

2. Skub beslagets sider fra hinanden, og afmonter styreenheden (Figur 45).
3. Afmonter de seks skruer fra bagsiden af styreenheden, og afmonter dækslet (Figur 46).

Bemærk: Lad om muligt gummipakningen og stålpakningen sidde i kanalen, når dækslet og batterierne afmonteres.

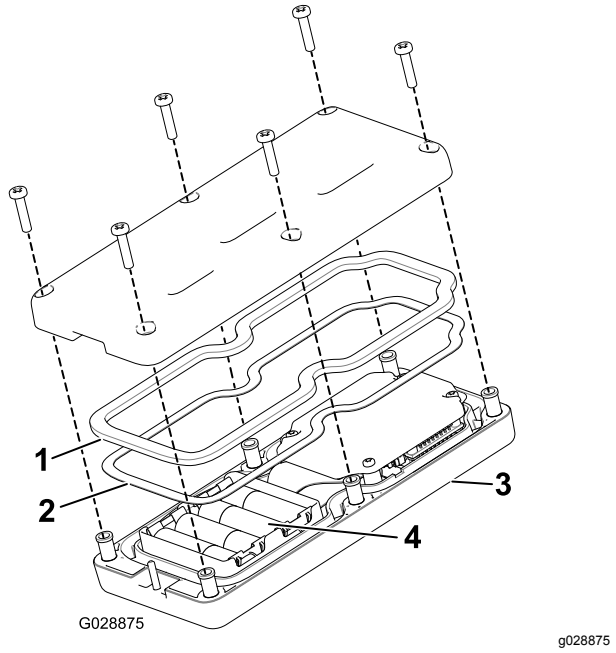

Figur 46

1. Gummipakning
2. Stålpakning
3. Håndholdt styreenhed
4. 4 AA-batterier

4. Fjern de afladte batterier og bortskaf dem i overensstemmelse med den lokale lovgivning.
5. Placer de nye batterier i batterirummet. Sørg for, at de forbindes rigtigt. (Hvis batterierne ikke installeres korrekt, vil det ikke beskadige enheden, men den vil ikke virke.) I batterirummet findes der mærkater, der viser batteriernes poler (Figur 46).
6. Hvis du utilsigtet fjerner gummipakningen og stålpakningen, skal du forsigtigt sætte dem i kanalen igen i den håndholdte styreenhed (Figur 46).
7. Udskift dækslet, og fastgør det med de 6 skruer, du fjernede tidligere (Figur 46), og tilspænd dem til et moment på 1,5 til 1,7 N·m.
8. Monter den håndholdte styreenhed i styreenhedens magnetiske beslag, skub de to dele sammen, så styreenheden fastgøres, og tilspænd bolten i magneten (Figur 45).

Vedligeholdelse af den håndholdte styreenhed

Selvom den håndholdte styreenhed er robust, skal man passe på ikke at tabe enheden på hårde overflader. Brug en blød klud fugtet med vand eller et mildt rengøringsprodukt til at rengøre den med. Tør den over, og vær specielt opmærksom på at undgå at ridse LCD-displayet.

Oprettelse af forbindelse mellem den håndholdte styreenhed og basisenheden

Styreenheden er som standard forbundet til basisenheden fra fabrikken, så de kan kommunikere. Der kan dog være tilfælde, hvor der skal oprettes forbindelse mellem en styreenhed og en basisenhed igen, som følger:

1. Tryk på motorstopknappen for at fjerne strømmen fra basisenheden og sikre, at den håndholdte styreenhed er slået fra.
2. Stå i nærheden af basisenheden med klart udsyn.
3. Tryk på knapperne TÆND/SLUK og STOP ALT.

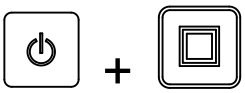

   Den håndholdte styreenhed gennemgår initialiseringen og viser så **ASSOC PENDING**.
4. Fortsæt med at holde begge knapper inde, og slip dem derefter, når **ASSOC ACTIVE** vises (ca. fire sekunder).

   Displayet viser **PRESS STORE**.
5. Tryk og hold knappen GEM inde.

   Styreenheden viser **POW UP BASE**.
6. Fortsæt med at holde knappen GEM inde, træk knappen MOTORSTOP ud for at tænde for basisenheden.

   Den håndholdte styreenhed associeres (forbindes) med basisenheden. Hvis det lykkedes, viser skærmen **ASSOC PASS.**
7. Slip knappen GEM.

Vigtigt: **Hvis skærmen viser *ASSOC EXIT*, blev der ikke oprettet forbindelse.**

Bemærk: Forbindelsen mellem den håndholdte styreenhed og basisenheden kan ses ved at holde knapperne STOP ALT og STOP UDSTYR inde samtidig. Displayet skifter mellem at vise den valgte kanal og basisenhedens id.

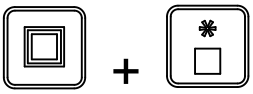

Batterilevetid, driftsfrekvens, basis- og styreenhedens id-display

Hold knapperne STOP ALT og STOP UDSTYR inde samtidigt for at vise flere informationer.

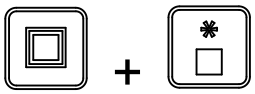

Når du holder knapperne nede, gennemgår displayet en cyklus cirka hvert andet sekund og viser først den forventede resterende batterilevetid i procent eller den aktuelle batterispænding, den driftsfrekvens (kanal), som enhederne kommunikerer på, derefter den håndholdte styreenheds id-nummer, og endeligt den forbundne basisenheds id.

Betjening af transportbåndet og udstyret

Brug følgende procedurer til at indstille og betjene maskinens transportbånd og udstyr (som fx den dobbelt spinder eller andet tilbehør) som følger:

- Indstilling og betjening af transportbåndet alene
- Indstilling og betjening af udstyret alene
- Indstilling og betjening af både transportbåndet og udstyret samtidig

Indstilling og betjening af transportbåndet alene

Når der første gang trykkes på knappen START TRANSPORTBÅND (når transportbåndet ikke er idriftsat), viser fjerndisplayet den gemte indstilling, og S vises efter FLR (i.e. **FLRS**), med angivelse af at fjernindstillingen er i en kun indstilling-tilstand. I denne indstillingstilstand kan du justere indstillingen op eller ned, men transportbåndet aktiveres ikke, det forbliver slukket. Dette giver dig mulighed for at indstille en ønsket transportbåndshastighed eller bruge den gemte indstilling uden at forårsage uønsket bevægelse. Når hastigheden er indstillet, skal der trykkes på knappen START TRANSPORTBÅND for at aktivere transportbåndet ved den valgte indstilling (hvis hydraulikken er indkoblet, starter transportbåndet). Tryk på START TRANSPORTBÅND en tredje gang for at gemme den aktuelle værdi i hukommelsen.

Bemærk: Ændringer af transportbåndets indstillinger, mens det kører, træder straks i kraft, men de er midlertidige, medmindre du gemmer den nye indstilling ved at trykke på START TRANSPORTBÅND igen efter ændring af indstillingen. Du kan f.eks. udføre en justering, mens displayet viser **FLRS**, ved at trykke på Start transportbånd for at starte transportbåndet ved den justerede indstilling og derefter slukke fjernstyringen uden at trykke på START TRANSPORTBÅND igen, hvorved ændringen gemmes. Næste gang du bruger styreenheden, går indstillingen tilbage til den tidligere gemte værdi.

Bemærk: En timer på 10 sekunder starter, når du trykker på START TRANSPORTBÅND og FLRS (kun indstilling-tilstand) vises. Hvis der ikke trykkes på en knap i løbet af intervallet på 10 sekunder, går displayet tilbage til FLR og den tidligere tilstand/værdi vises og udføres. Timeren nulstilles til ti sekunder, hvis der trykkes på en knap, mens styreenheden er i indstillingstilstanden.

1. Tryk på knappen START TRANSPORTBÅND.

   Forhåndsvisningsværdien og FLRS vises.

2. Juster hastighedsindstillingen vha. knappen ØG TRANSPORTBÅNDSHASTIGHED eller knappen SÆNK TRANSPORTBÅNDSHASTIGHED.

eller

3. Tryk på knappen START TRANSPORTBÅND for at starte transportbåndet.

4. Tryk på knappen START TRANSPORTBÅND for at gemme værdien for transportbåndet.

   Displayet viser **FLOOR STORE**. Den indstillede værdi anvendes, når transportbåndet startes fremover, indtil du ændrer indstillingen igen.

Indstilling og betjening af udstyret alene

Når der første gang trykkes på knappen START UDSTYR (når udstyret ikke er idriftsat), viser fjerndisplayet den gemte indstilling, og S vises efter OPT (i.e. **OPTS**), med angivelse af at fjernindstillingen er i en kun indstilling-tilstand. I denne indstillingstilstand kan du justere indstillingen

op eller ned, men udstyret aktiveres ikke, det forbliver slukket. Dette giver dig mulighed for at indstille en ønsket udstyrshastighed eller bruge den gemte indstilling uden at forårsage uønsket bevægelse. Når hastigheden er indstillet, skal der trykkes på knappen START UDSTYR for at aktivere udstyret ved den valgte indstilling (hvis hydraulikken er indkoblet, starter udstyret). Tryk på START UDSTYR en tredje gang for at gemme den aktuelle værdi i hukommelsen.

Bemærk: Ændringer af udstyrets indstillinger, mens det kører, træder straks i kraft, men de er midlertidige, medmindre du gemmer den nye indstilling ved at trykke på START UDSTYR igen efter ændring af indstillingen. Du kan f.eks. udføre en justering, mens displayet viser **OPTS**, ved at trykke på START UDSTYR for at starte udstyret ved den justerede indstilling og derefter slukke fjernstyringen uden at trykke på START UDSTYR igen, hvorved ændringen gemmes. Næste gang du bruger styreenheden, går indstillingen tilbage til den tidligere gemte værdi.

Bemærk: En timer på 10 sekunder starter, når du trykker på START UDSTYR og FLRS (kun indstilling-tilstand) vises. Hvis der ikke trykkes på en knap i løbet af intervallet på 10 sekunder, går displayet tilbage til FLR og den tidligere tilstand/værdi vises og udføres. Timeren nulstilles til ti sekunder, hvis der trykkes på en knap, mens styreenheden er i indstillingstilstanden.

1. Tryk på knappen START UDSTYR.

   Forhåndsvisningsværdien og FLRS vises.

2. Juster hastighedsindstillingen vha. knappen ØG UDSTYRSHASTIGHED eller knappen SÆNK UDSTYRSHASTIGHED.

eller

3. Tryk på knappen START UDSTYR for at starte udstyret.

4. Tryk på knappen START UDSTYR for at gemme værdien for udstyret.

   Displayet viser **OPTION STORE**. Den indstillede værdi anvendes, når udstyret startes fremover, indtil du ændrer indstillingen igen.

Indstilling og betjening af transportbåndet og udstyret sammen

Når der første gang trykkes på knappen START ALT (når udstyret ikke er idriftsat), viser fjerndisplayet de gemte indstillinger for transportbåndet og udstyret, og et S vises efter FLR og OPT (i.e. **FLRS** og **OPTS**) med angivelse af, at fjernindstillingen er i en kun indstilling-tilstand. I denne indstilingstilstand kan du justere indstillingen enten op eller ned, men transportbåndet og udstyret aktiveres ikke, de forbliver slukket. Dette giver dig mulighed for at indstille de ønskede hastigheder eller bruge de gemte indstillinger uden at forårsage uønsket bevægelse. Når hastighederne er indstillet, skal der trykkes på knappen START ALT for at aktivere transportbåndet og udstyret ved den valgte indstilling (hvis hydraulikken er indkoblet, starter transportbåndet og udstyret). Tryk på START ALT en tredje gang for at gemme den aktuelle værdi i hukommelsen.

Bemærk: Ændringer af indstillingerne, mens transportbåndet og udstyret kører, træder straks i kraft, men de er midlertidige, medmindre du gemmer den nye indstilling ved at trykke på START ALT igen efter ændring af indstillingen. Du kan f.eks. udføre en justering, mens displayet viser **FLRS** og **OPTS**, ved at trykke på START ALT for at starte transportbåndet og udstyret ved den justerede indstilling og derefter slukke fjernstyringen uden at trykke på START ALT igen, hvorved ændringen gemmes. Næste gang du bruger styreenheden, går indstillingerne tilbage til de tidligere gemte værdier.

Bemærk: En timer på 10 sekunder starter, når du trykker på START ALT og kun indstilling-tilstand vises. Hvis du ikke trykker på en knap i løbet af intervallet på 10 sekunder, går displayet tilbage til FLR og OPT, og den tidligere tilstand/værdi vises og udføres. Timeren nulstilles til ti sekunder, hvis der trykkes på en knap, mens styreenheden er i indstillingstilstanden.

1. Tryk på knappen START ALT.

   Forhåndsvisningsværdierne og FLRS og OPTS vises.

2. Juster hastighedsindstillingerne som følger:

- Juster transportbåndets hastighedsindstilling vha. knappen ØG TRANSPORTBÅNDSHASTIGHED eller knappen SÆNK TRANSPORTBÅNDSHASTIGHED.

- Juster udstyrets hastighedsindstilling vha. knappen ØG UDSTYRETS HASTIGHED eller knappen SÆNK UDSTYRETS HASTIGHED.

3. Tryk på knappen START ALT for at idriftsætte transportbåndet og udstyret.

4. Tryk på knappen START ALT for at gemme værdierne.

Displayet viser **ALL STORE**. Den indstillede værdi anvendes, når udstyret startes fremover, indtil du ændrer indstillingen igen.

Bemærk: Både transportbåndet og udstyret skal køre for at gemme indstillingerne vha. knappen START ALT. Hvis kun den ene eller ingen af dem kører, startes de begge to eller den, der ikke kørte, ved tryk på knappen ALL START (Start alt). Intet gemmes, og de viste kommandoer er de tidligere gemte transportbånds- og udstyrsindstillinger.

Det er vigtigt at forstå, at den gemte kommando for transportbåndet og udstyret bruges to gange, en gang i tilfælde af en individuel kommando vha. knapperne START TRANSPORTBÅND eller START UDSTYR, og en gang i tilfælde af en kombineret handling vha. START ALT. I begge tilfælde er nummeret det samme.

Indstilling af knapperne Forudindstilling 1, 2 og 3

Styreenheden har tre knapper til FORUDINDSTILLING, som du kan programmere med indstillinger for transportbånds- og udstyrshastighed. Hver FORUDINDSTILLET knap fungerer som en tilstand for visning for knappen START ALT, bortset fra at de bruger forskellige brugerdefinerede hurtigreferenceværdier for hastighed.

Hvis transportbåndet og/eller udstyret kører, når du trykker på knappen FORUDINDSTILLING, vises en værdi for både transportbånds- og udstyrsindstillinger, og hvis du derpå trykker på knappen START ALT, erstattes de aktuelle driftsværdier med de forudindstillede værdier. Hvis du ikke trykker på knappen START ALT inden for 10 sekunder, genindlæser systemet de tidligere gemte værdier.

Brug følgende fremgangsmåde for at indstille værdierne for knapperne FORUDINDSTILLING:

1. Start både transportbånd og udstyr enten individuelt eller via knappen START ALT.

2. Indstil den ønskede hastighed for både transportbånd og udstyr på de relevante knapper til FORØGELSE og REDUKTION af hastigheden for hvert udgangssignal.
3. Tryk på knappen LAGRING og hold den inde og derpå på den ønskede knap til FORUDINDSTILLING (1, 2 eller 3).

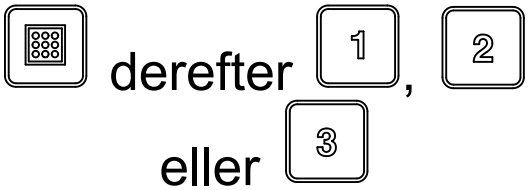

Skærmen viser PRESET SAVED.

Bemærk: Hvis du holder knappen LAGRING inde og trykker på en knap for FORUDINDSTILLING, mens enten transportbånd eller udstyr er slået fra, gemmes der hverken ny værdi for transportbånd eller udstyr. Forudindstillingen beholder de tidligere gemte værdier.

Brug af en forudindstillet tilstand

1. Tryk på den ønskede knap til FORUDINDSTILLING (1, 2 eller 3) for at få vist indstillingerne for transportbånd og udstyr.
2. Tryk på knappen START ALT for at idriftsætte transportbånd og udstyr (hvis hydraulikken er slået til).
3. Brug knapperne START og STOP til at styre transportbåndet og udstyret som ønsket

Valg af bugseringskøretøj

⚠ ADVARSEL

Brug altid et passende bugseringskøretøj til at flytte maskinen, selv over korte afstande. Upassende bugseringskøretøjer kan beskadige maskinen eller medføre personskade eller død.

Omgåelseskontakten befinder sig på førersiden af hydrauliksystemet. (se figur 15)

Et passende bugseringskøretøj skal have en bugseringskapacitet på mindst 1.405 kg.

På bugseringschassis er den maksimale ladkapacitet 907 kg for maskinen, hvilket medfører en trækstangsvægt på 113 kg. Den tarerede vægt (uden last) er 499 kg, hvilket medfører en trækstangvægt på 23 kg.

Maskinens resulterende trækstangvægt er 145 kg med fuld last, hvis den er udstyret med Hydraulic Power Pack på 11 hk. Den resulterende trækstangvægt uden last er 48 kg. Den tarerede vægt (uden last) er 599 kg.

På et Truckster-chassis med direkte tilslutning er den maksimale ladkapacitet 907 kg for maskinen, hvilket medfører en vægtoverførsel på 272 kg til bugseringskøretøjet. Den tarerede vægt (uden last) er 544 kg, hvilket medfører en vægtoverførsel på 52 kg til bugseringskøretøjet.

Læsning af tragtbeholderen

⚠ ADVARSEL

Sørg for, at maskinen er koblet til bugseringskøretøjet før læsning.

Transporter ikke laster, der overskrider maskinens eller bugseringskøretøjets lastbegrænsninger. Se Specifikationer (side 19).

Lasters stabilitet kan variere – f.eks. har højere laster et højere tyngdepunkt. Reducer de maksimale lastbegrænsninger for at sikre bedre stabilitet, hvis nødvendigt.

Sådan undgås det, at maskinen vælter (se sikkerhedsmærkaterne i denne vejledning):

- Hold omhyggeligt øje med lastens højde og vægt. Højere og tungere laster kan forøge risikoen for væltning.
- Fordel lasten jævnt i alle retninger.
- Vær forsigtig, når du drejer, og undgå usikre manøvrer.

Vigtigt: **Placer ikke store eller tunge genstande i tragtbeholderen. Materiale, der er større end åbningen på bagsmækken kan beskadige transportbåndet og bagsmækken eller dele af disse. Sørg også for, at lasten har en ensartet konsistens. Små sten i sandet kan blive forvandlet til projektiler.**

⚠ ADVARSEL

Kør ikke med passagerer i tragtbeholderen.

Aflæsning af tragtbeholderen

⚠ ADVARSEL

Maskinen kan afskære hænder og fødder.

Hold hænder og fødder væk fra tragtbeholderens afskærmning på spinderens afskærmning og spinderenheden, mens maskinen er i drift, eller når den hydrauliske power pack-motor på bugseringskøretøjet kører.

Stå ikke bag maskinen under aflæsning eller spredning. Den dobbelte spinder kaster partikler og støv ud med høj hastighed.

Aflæs ikke maskinen på bakker.

⚠ ADVARSEL

Aflæsning af maskinen, når den ikke er tilkoblet bugseringskøretøjet, kan forskubbe lasten og resultere i, at maskinen vælter.

Sørg for, at maskinen er tilkoblet bugseringskøretøjet før aflæsning.

Kørsel

Maskinen er kun beregnet til terrænkørsel. Den højeste anbefalede hastighed uden last er 24 km/t.

Bevar altid herredømmet over maskinen. Forsøg ikke at udføre skarpe sving, pludselige manøvrer eller andre former for usikker kørsel.

Sænk hastigheden før sving, specielt på våde, sandede og glatte overflader. Du skal bruge meget plads, hvis du har udstyr monteret på maskinen.

⚠ FORSIGTIG

Brug af maskinen på uforsvarlig vis kan medføre alvorlig personskade eller dødsfald.

Vær opmærksom på omgivelserne, når du drejer eller bakker. Sørg for, at der er fri plads, og at alle omkringstående personer er på sikker afstand. Kør langsomt.

Sluk udstyret, når du nærmer dig personer, køretøjer, veje eller stier.

Bemærk: Svære laster samt våde og ujævne overflader forøger den tid, det tager at standse, og forringer muligheden for at dreje hurtigt og sikkert.

Brug af maskinen på bakker

⚠ ADVARSEL

Betjening af maskinen på uforsvarlig vis på skråninger kan medføre alvorlig personskade eller dødsfald.

Vær meget forsigtig, når du kører på bakker, specielt når du drejer.

Kør altid lige op og ned af bakker - aldrig skråt eller diagonalt. Bremselængden forøges, når du kører ned ad en bakke.

Reducer vægten af lasten, når du kører på bakker. Undgå høje laster – et højt tyngdepunkt forøger risikoen for, at maskinen vælter på bakker.

Med udstyr monteret på maskinen skal du være opmærksom på frihøjden over jorden, når du kører på bakker. Frihøjden over jorden mindskes, når maskinen begynder at køre op ad en bakke.

Parkering af maskinen

Parker altid maskinen på en plan overflade. Placer stopklodser under to af maskinens hjul (foran og bagpå, hvis den er i den køretøjsmonterede konfiguration).

⚠ ADVARSEL

Hvis maskinen frakobles fra bugseringskøretøjet på en skråning, kan det få maskinen til at bevæge sig uventet.

Kobl ikke maskinen fra bugseringskøretøjet på en skråning. Kontroller, at den forreste donkraft er i støttepositionen.

Træk donkraftens støttetap ud og drej donkraften for at flytte donkraften fra den sænkede støtteposition til den vandrette køreposition. Sørg for, at donkraften er fastgjort til maskinen og befinder sig i den korrekte position under drift. På Toro-bugseringschassis befinder donkraften sig på bugsertrækkets rør (Figur 47). På Truckster-chassis med direkte tilslutning bruges der 2 donkrafte (Figur 48). Brug opbevaringsbeslagene på bagenden af chassiset under drift.

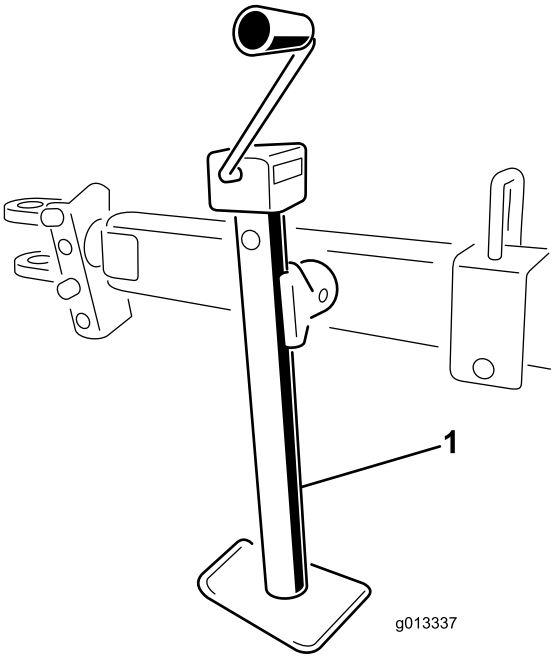

g013337

Figur 47

1. Donkraft på bugseringskøretøj

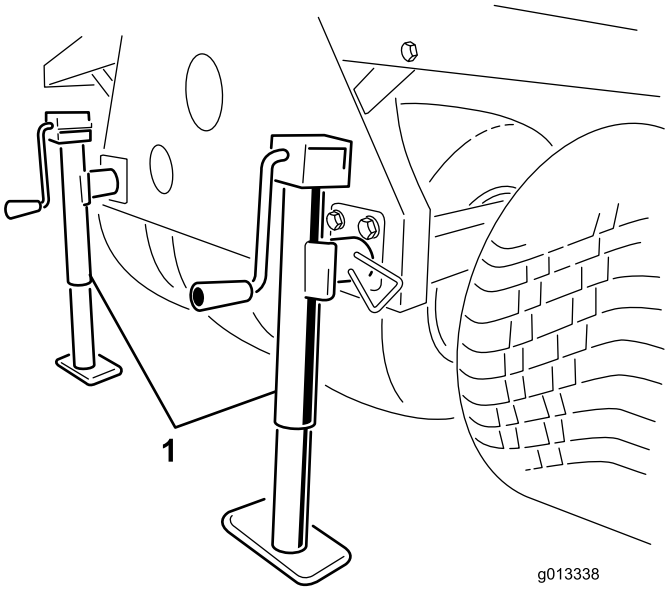

g013338

Figur 48

1. Donkrafte på Truckster med direkte tilslutning

Brug af støttebenene

1. Parker arbejdskøretøjet på stedet, hvor maskinen opbevares.

   Bemærk: Opbevaringsstedet skal være på en fast og jævn overflade.

2. Kobl arbejdskøretøjet fra den elektriske forbindelse.
3. Frakobl maskinens hydrauliske ledninger fra arbejdskøretøjet.
4. Sæt arbejdskøretøjet i frigear, aktiver parkeringsbremsen, og start motoren.
5. Brug køretøjets løftecylinder til at hæve forenden af maskinen nok til at montere de forreste støtteben.
6. Sluk for motoren.

⚠ ADVARSEL

Det kan medføre alvorlig personskade eller dødsfald at arbejde på maskinen, mens den står på støttebenene.

Kravl ikke under eller udfør arbejde på maskinen, mens den står på støttebenene.

7. Indsæt de forreste støtteben og de bageste donkrafte i rørene på maskinen og fastgør dem med låsepindene (Figur 49).

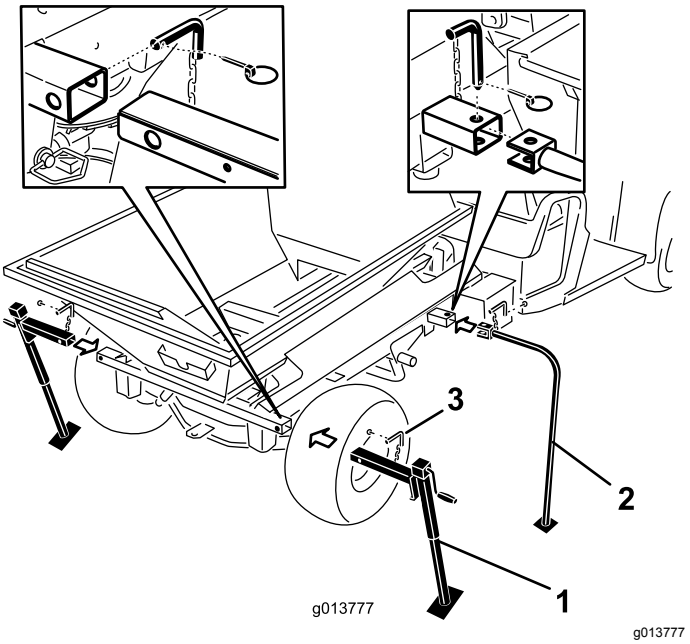

Figur 49

1. Bageste donkrafte
2. Forreste støtteben
3. Låsepind

8. Brug køretøjets løftecylinder til at sænke forenden af maskinen, indtil de forreste støtteben begynder at røre jorden.
9. Hæv donkraftens 2 bageste støtteben, indtil trykket forsvinder fra monteringstapperne, der fastgør maskinens krydsrør til Workman-rammen.
10. Fjern de bageste ringstifter, koblingstapper og spændeskiver (Figur 50).

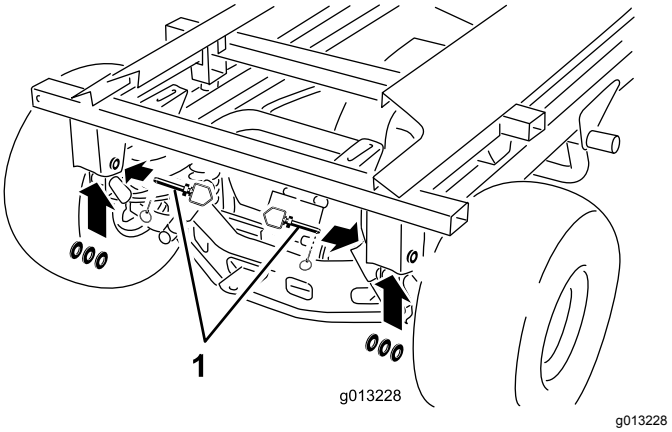

Figur 50

1. Ringstift, spændeskiver og koblingstap

11. Hold løftecylinderen med én hånd. Fjern løftecylinderens låsepind (Figur 51) med den anden hånd.

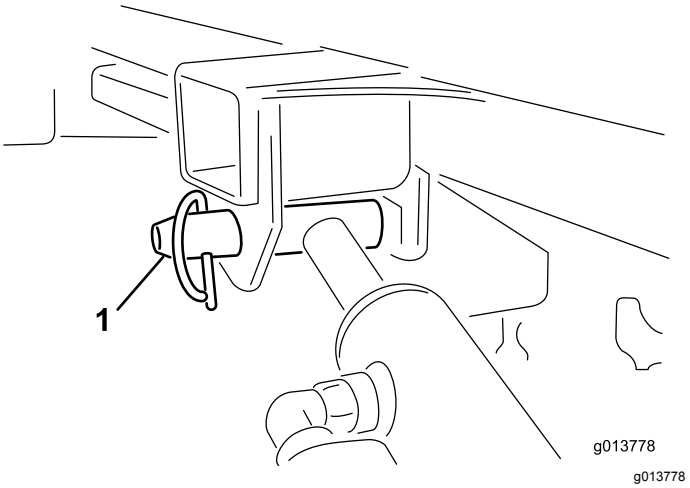

Figur 51

1. Låsecylinderens låsepind

12. Opbevar cylindrene i opbevaringsklemmerne. Aktiver den hydrauliske løftegrebslås på køretøjet for at forhindre, at løftecylindrene bliver forlænget ved et uheld.
13. Hæv donkraftens bageste støtteben, indtil der er nok plads til, at køretøjet kan køre væk fra maskinen.

14. Gå omkring maskinen. Sørg for, at den går fri af arbejdskøretøjets ramme og står sikkert på hvert af de 4 støtteben.
15. Sæt arbejdskøretøjet i frigear, aktiver parkeringsbremsen, og start motoren.
16. Deaktiver parkeringsbremsen, og kør langsomt arbejdskøretøjet fremad og væk fra maskinanhængertrækket på støttebenene.

Vedligeholdelse

⚠ ADVARSEL

Det kan medføre alvorlig personskade eller dødsfald at arbejde på maskinen, før alle strømforsyningskilder er frakoblet.

Maskinen skal kobles fra alle strømforsyningskilder, før der udføres vedligeholdelsesarbejde.

Bemærk: Du kan finde ledningsdiagram eller hydraulikdiagram til din maskine på www.Toro.com.

Smøring

Smøring af maskinen

- Brug universalfedt til biler.
- Skal smøres jævnligt efter 25 timers normal drift.
- Skal smøres dagligt, når arbejdsforholdene er ekstremt støvede og snavsede.
- Smør alle lejer, bøsninger og kæder.

Der befinder sig flere fedtfittings på maskinen og bugseringschassiset (Figur 52, Figur 53 og Figur 54).

1. Rens fedtfittingsene.
2. Pump fedt ind i lejerne og bøsningerne.
3. Tør overskydende fedt af.
4. Rengør og fyld hjullejerne med fedt hvert år eller efter 300 timers drift

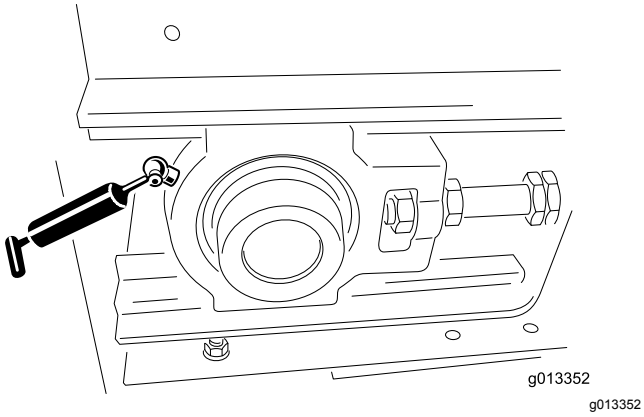

Figur 52

1. Fedtfittings på basismodellen (én foran til venstre og én foran til højre)

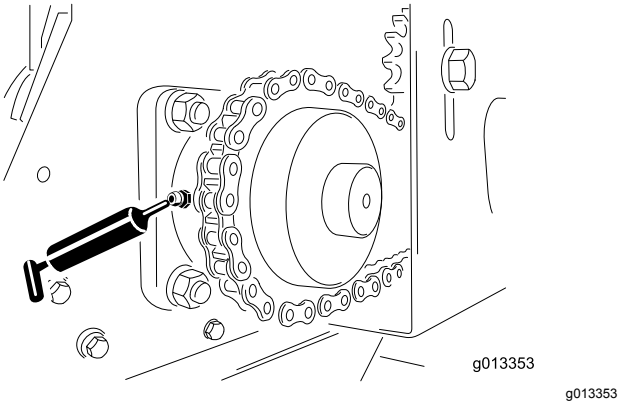

Figur 53

1. Fedtfittings på basismodellen (én bagest til venstre og én bagest til højre)

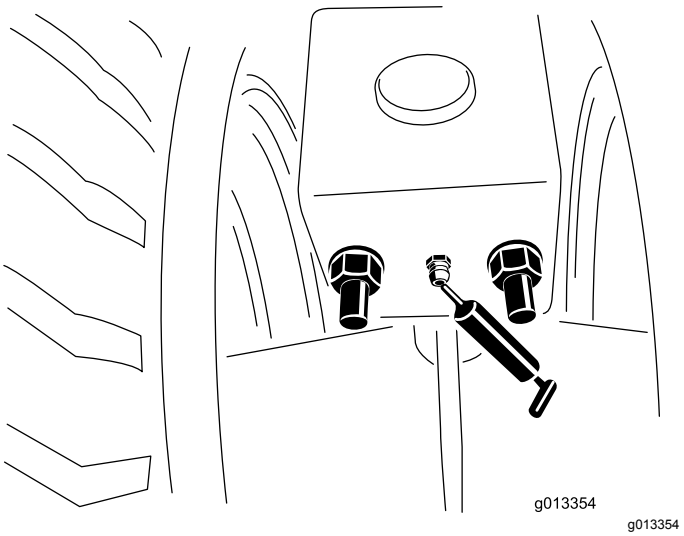

Figur 54

1. Fedtfittings på bugseringschassis(forrest og bagest, både højre og venstre side). Skal smøres en gang om året.

Daglige kontroller

Gennemfør sikkerhedskontrollen hver dag, før maskinen betjenes. Meld alle sikkerhedsproblemer til den tilsynsførende. Se sikkerhedsanvisningerne i denne vejledning for yderligere oplysninger.

Kontrol af dæk og hjul

- Det anbefalede dæktryk for bugseringschassiset er 0,69 bar eller som anbefalet af dækproducenten. Se bugseringskøretøjets betjeningsvejledning for dækspecifikationer for bugseringskøretøjet.
- Kontroller, at der ikke er for stor slitage eller synlige skader.
- Kontroller, at hjulboltene ikke mangler og er spændt til.

Kontrol af bagsmækken

Kontroller, at den bevægelige del af bagsmækken kan åbnes og lukkes uden at sidde fast.

Opbevaring og kontrol af donkraftene

- Fastgør donkraften(e) sikkert i hævet position, før kørsel. Fastgør donkraftene på bagenden af maskinen på Truckster-chassis med direkte tilslutning.
- Kontroller, at koblingstappen og donkraften ikke er beskadiget og at sikkerhedsclipsen er på plads. (Udskift sikkerhedsclipsen, hvis den mangler eller er beskadiget).
- Kontroller, at trækforbindelserne ikke sidder løst.

Kontrol af hydrauliksystemet

⚠ ADVARSEL

Hydraulikvæske, der slipper ud under tryk, kan trænge ind i huden og dermed forårsage personskader.

- **Sørg for, at alle slanger og rør til hydraulikvæske er i god stand, og at alle hydrauliske forbindelser og fittings slutter tæt, før der sættes tryk på hydrauliksystemet.**
- **Hold din krop og dine hænder væk fra splithulslækager eller dyser, der sprøjter højtrykshydraulikvæske ud.**
- **Brug pap eller papir til at finde eventuelle hydrauliklækager.**
- **Tag hele trykket af det hydrauliske system, før der udføres arbejde på det.**
- **Søg straks lægehjælp, hvis der sprøjtes væske ind under huden.**

- Efterse hydrauliksystemet for væskelækager. Hvis du finder en lækage, skal du spænde fittingen fast eller reparere den beskadigede del.
- Kontroller, om hydraulikslangerne er slidte eller synligt beskadigede.
- Kontroller hydraulikvæskestanden. Fyld op, hvis nødvendigt.

Kontrol af transportbåndets og bagsmækkens tætninger

- Kontroller, at gummitætningerne ikke er slidte eller beskadigede. Udskift eller reparer tætningerne, hvis der opstår lækage.
- Kontroller og juster transportbåndets skraber. Sørg for, at skraberen har fuld kontakt med transportbåndet over hele dets længde.

Kontrol af andre komponenter

- Kontroller, at skæreknivene på den dobbelte spinder ikke er slidte. Udskift dem, hvis de er tyndslidte.
- Kontroller, at den dobbelte spinders kabinet ikke viser tegn på revner eller korrosion. Udskift slidplader efter behov.
- Kontroller, at sikkerhedsmærkaterne er læselige og ikke beskadigede. Hvis det ikke er tilfældet, skal de udskiftes.

Hydrauliksystem

Maskinen leveres fra fabrikken fyldt med hydraulikvæske af høj kvalitet. Kontroller hydraulikvæskestanden, før maskinen startes første gang, og derefter dagligt. Følgende udskiftningsvæske anbefales:

> **Toro PremiumTransmission/Hydraulic Tractor Fluid** (fås i spande med 19 l eller tromler med 208 l. Reservedelsnumrene kan findes i reservedelskataloget eller fås hos din Toro-forhandler.)

Alternative væsker: Hvis den specificerede væske ikke er tilgængelig, kan der anvendes andre universaltraktorhydraulikvæsker (UTHF), men de må kun være **gængse, mineraloliebaserede** produkter, ikke syntetiske eller bionedbrydelige væsker. Specifikationerne skal ligge inden for de anførte grænser for alle følgende materialeegenskaber, og væsken skal overholde branchestandarder. Kontroller med din væskeleverandør, om væsken overholder specifikationerne.

Bemærk: Toro påtager sig intet ansvar for skader forårsaget af forkerte erstatningsprodukter. Brug derfor kun produkter fra producenter med et godt omdømme, som står bag deres anbefaling.

Materialeegenskaber:	
Viskositet, ASTM D445	cSt ved 40 °C 55 til 62
Viskositetsindeks ASTM D2270	140 til 152
Flydepunkt, ASTM D97	-37 °C til -43 °C

Branchespecifikationer:
API GL-4, AGCO Powerfluid 821 XL, Ford New Holland FNHA-2-C-201.00, Kubota UDT, John Deere J20C, Vickers 35VQ25 og Volvo WB-101/BM

Bemærk: Mange hydraulikvæsker er næsten farveløse, og det kan derfor være svært at få øje på lækager. Der kan fås et rødt tilsætningsstof til hydraulikolien i flasker med 20 ml. 1 flaske er nok til 15 til 22 l hydraulikvæske. Bestil delnr. 44-2500 fra din autoriserede Toro-forhandler.

Vedligeholdelse af transportbåndets system

Kontrol af transportbånd og ruller

- Kontroller, at transportbåndet sporer lige på rullerne og ikke glider. Foretag justeringer, hvis nødvendigt. Se Justering af transportbåndets sporing (side 39).
- Kontroller hver 2. måned, at de forreste og bageste rullelejer ikke er slidte eller synligt beskadigede.
- Kontroller drivkædens og kædehjulenes tilstand og tilspænding.

  Vigtigt: **Kontroller, om der sidder spredningsmateriale fast mellem ladet, transportbåndet og rullerne. Se Vask af maskinen (side 40).**

Justering af transportbåndets spænding

Gennemfør kun stramningen, hvis transportbåndet glider, er blevet udskiftet eller hvis det er blevet løsnet for at udskifte andre dele.

1. Placer transportbåndets V-styr i styrene på de forreste og bageste ruller.
2. Fastspænd transportbåndets 2 justermøtrikker lige meget, indtil transportbåndet er strammet til.

   Bemærk: Fjern om nødvendigt den forreste rulleafskærmning og den bageste sliskeafskærmning.
3. Læs maskinen med det tungeste materiale, du forventer at bruge.
4. Hold fast i enden af spændstangen ved hjælp af 2 skruenøgler, og løsn så låsemøtrikken, som er den møtrik, der befinder sig tættest på stangens ende (Figur 55).

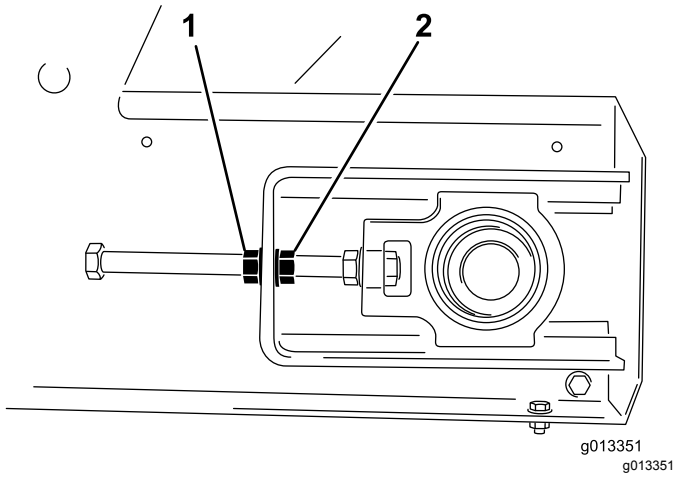

Figur 55

1. Låsemøtrik
2. Justermøtrik

5. Tænd for transportbåndet og kontroller, om det glider.
6. Hvis det er tilfældet, skal transportbåndet standses og begge justermøtrikker spændes en halv omgang. Stram ikke for meget.
7. Gentag trin 5 og 6, indtil transportbåndet holder op med at glide.
8. Tilspænd låsemøtrikkerne og monter de gule sikkerhedsafskærmninger.

Justering af transportbåndets sporing

Transportbåndets system er selvsporende. Både de forreste og de bageste ruller har en rille i midten, som transportbåndets V-styr kan køre i. Nogle gange sporer transportbåndet uden for rillerne. Du kan spore remmen ved at gøre følgende:

1. Slå fast, hvilken side transportbåndet sporer mod.
2. Fjern sikkerhedsafskærmningerne fra begge de forreste hjørner.
3. Hold fast i enden af spændstangen på den side, som transportbåndet sporer mod. Løsn så låsemøtrikken, og spænd justermøtrikken med ca. 2 sider af møtrikken (Figur 55).
4. Tilspænd begge låsemøtrikker og tænd for transportbåndet.
5. Kontroller sporingen. Gentag trinnene ovenfor, indtil transportbåndet sporer tilbage til den korrekte position.

   Vigtigt: **Hav tålmodighed! Stram ikke transportbåndet for meget.**
6. Monter begge sikkerhedsafskærmninger.

Vask af maskinen

Salte, vejtjære, plantesaft, gødning eller kemikalier kan beskadige maskinens lakering. Vask den slags aflejringer af med sæbe og vand, så hurtigt som muligt. Yderligere rensemidler eller opløsningsmidler kan være nødvendige, men sørg for, at de er egnede til lakerede overflader.

⚠ ADVARSEL

Brændbare væsker og rensemidler med giftige dampe er skadelige for dit helbred.

Brug ikke brændbare væsker eller rensemidler med giftige dampe. Følg producentens anbefalinger.

Vigtigt: **Brug ikke højtryksrenser. Dette kan fjerne maling, sikkerhedsmærkater og fedt samt beskadige de enkelte dele.**

1. Fjern udstyr før rengøring og vask det separat.
2. Afmonter den håndholdte styreenhed.
3. Vask maskinens karosseri med varmt vand og en mild sæbeopløsning
4. Skyl sæberester helt af med rent vand, før de tørrer ind.
5. Fjern transportbåndets skraber fra bagenden af maskinen (Figur 56).

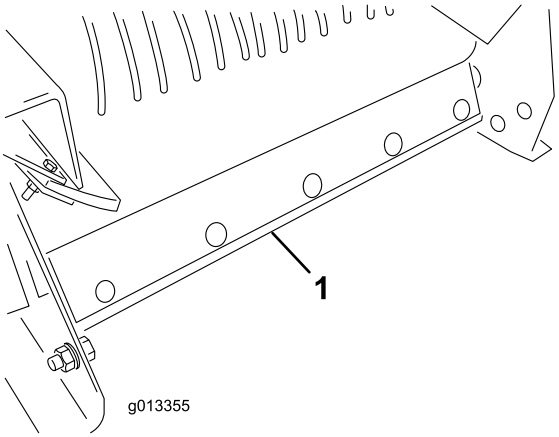

g013355

Figur 56

1. Transportbåndets skraber

6. Hæv forenden af maskinen så højt som det er nødvendigt.
7. Brug løftecylinderen på bugseringskøretøjet, hvis maskinen er monteret på en lastbil. (Se bugseringskøretøjets betjeningsvejledning).
8. Brug donkraften på chassiset, hvis du har et bugseringschassis eller et Truckster-chassis med direkte tilslutning.
9. Åbn bagsmækken helt og sprøjt vand ind i tragtbeholderen og området omkring bagsmækken. Efterse sidetætningerne, og udskift dem efter behov.
10. Find rengøringsmærkaten forrest på maskinen (Figur 57), og brug en haveslange til at sprøjte vand gennem den forreste afskærmnings netmaske, indtil den indvendige del er helt fri for materiale (Figur 58).

    Bemærk: Når afskærmningerne fjernes til smøring, er der mulighed for at vaske eventuelt fastsiddende spredningsmateriale væk.

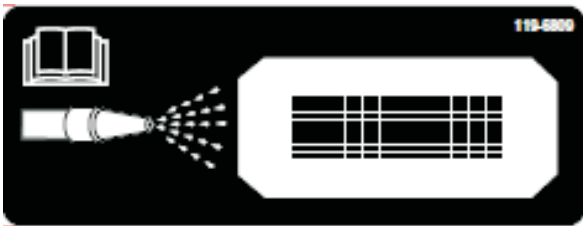

g013714

Figur 57

1. Rengøringsmærkat

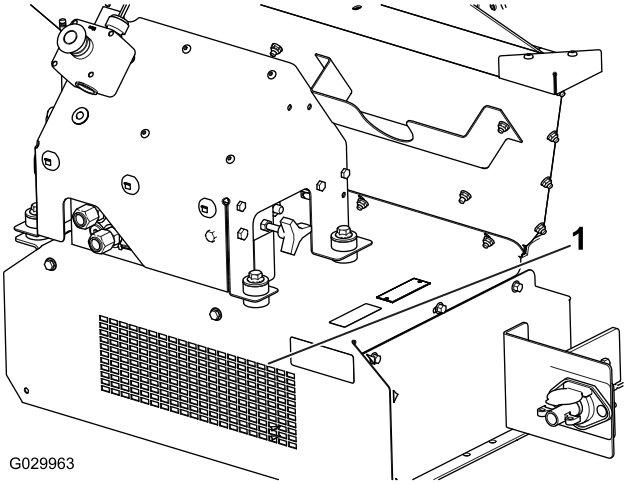

g029963

Figur 58

1. Rengøring, foran

11. Efterse tragtbeholderen, bundafskærmningen, transportbåndet, ladet og rullerne for at sikre, at alt materiale er væk.
12. Sænk maskinens bagende til den normale driftsposition
13. Monter transportbåndets skraber. Tryk skraberens monteringsbøjle ned på transportbåndet. Sørg for, at skraberen er så lodret som muligt, men stadig har kontakt med transportbåndet.

Opbevaring

Før maskinen stilles væk i slutningen af sæsonen gøres følgende:

1. Rengør maskinen grundigt. Udskift dele om nødvendigt.
2. Afmonter den håndholdte styreenhed.
3. Sørg for, at nødstopknappen er trykket ned.
4. Kontroller alle fastgørelsesbolte og spænd dem efter, hvis nødvendigt.
5. Smør alle fittings og drejepunkter. Tør overskydende smøremiddel af.
6. Slib let med sandpapir på lakerede områder, som er blevet ridsede, har været udsat for stenslag eller har rustpletter, og påfør pletreparationslak.
7. Maskinen skal om muligt opbevares indendørs.

Fejlfinding

Kontrol af fejlkoder (kun EH-modeller)

Hvis fejlfindingslampen indikerer, at der er en systemfejl (se Diagnostisk LED-funktion (side 17)), skal du kontrollere fejlkoderne for at bestemme, hvad der er galt med maskinen.

Aktivering af fejlfindingstilstand og kontrol af koderne

1. Tryk på knappen MOTORSTOP for at slukke strømmen.
2. Træk fastgørelseshætten af de 2 diagnostikparallelkonnektorer (Figur 59, A).
3. Tilslut diagnostikparallelkonnektorerne til hinanden (Figur 59, B).

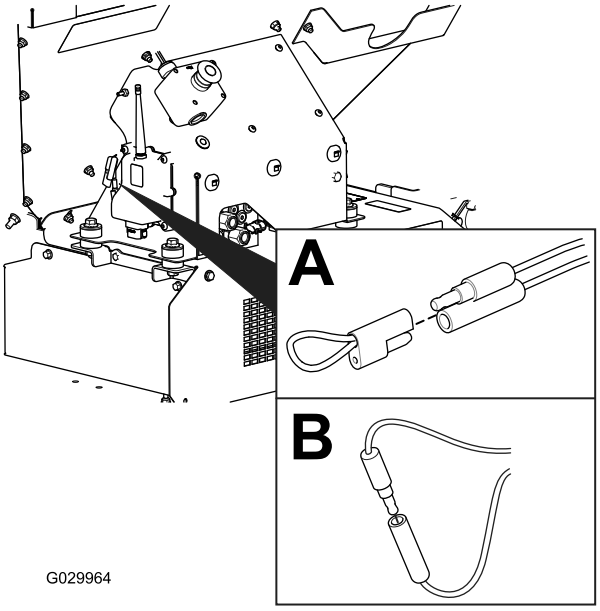

g029964

Figur 59

4. Træk knappen MOTORSTOP op for at tænde strømmen.
5. Tæl antallet af blink for at bestemme fejlkoden, og brug følgende tabel:

   Bemærk: Hvis der er flere fejl, blinker begge fejl, efterfulgt af en lang pause, hvorefter blinksekvenserne gentages.

Kode	Blinkmønster for lampe	Adfærd	Detaljer
		Maskinspecifikke fejl	
11	Blinker én gang, pause, blinker én gang, lang pause, derefter gentagelse	Mistet kommunikation med BASISENHED.	Konnektor er ikke tilsluttet. Find det løse eller frakoblede ledningsnetstik, og tilslut det.
			Noget gik galt med kabelføringen. Kontakt din Toro-forhandler.
			BASISENHEDEN er defekt. Kontakt din Toro-forhandler.
12	Blinker én gang, pause, blinker to gange, lang pause, derefter gentagelse	Version er inkompatibel med BASISENHEDEN og/eller håndholdt styreenhed	Forkert software (installer den korrekte software fra TORODIAG). Kontakt din Toro-forhandler.
13	Blinker én gang, pause, blinker tre gange, lang pause, derefter gentagelse	Forkert håndholdt styreenhed – ikke implementeret på RevA	Forkert produkttilknytning (dvs., forsøg på at betjene en ProPass-enhed med en håndholdt MH-400)

Nulstilling af fejlkoden

Når problemet er blevet løst, skal fejlkoderne nulstilles ved at frakoble og tilslutte fejlfindingsstikkene igen. Fejlfindingslampen lyser kontinuerligt ved 1 Hz (1 blink i sekundet).

Eksisterende fejlfindingstilstand

1. Tryk knappen MOTORSTOP ned for at slukke strømmen. Se Knappen Motorstop (side 17).
2. Afbryd diagnostikparallelkonnektorerne (Figur 59, B).
3. Skub fastgørelseshætten på de 2 diagnostikparallelkonnektorer (Figur 59, A).
4. Træk MOTORSTOP op for at tænde strømmen.

Meddelelser på håndholdt styreenhed (kun EH-modeller)

Vist meddelelse	Beskrivelse
ASSOC PENDING	Associering ikke foretaget.
ASSOC ACTIVE	Associeringsforsøg i gang.
POWER UP BASE	Tænd for basisenheden.
ASSOC PASS	Associeringsforsøg lykkedes.
ASSOC EXIT	Eksisterende associeringstilstand
ASSOC FAIL	Forsøg på associering mislykkedes.
PRESS STORE	Tryk på knappen LAGRING.
ALL STORE	Gem alle aktuelle indstillede værdier i aktuel arbejdshukommelse.
OPTION STORE	Gem de aktuelle udstyrsindstillinger i aktuel arbejdshukommelse.
BELT STORE	Gem de aktuelle transportbåndsindstillinger i aktuel arbejdshukommelse.
PRESET 1 STORE	Gem de aktuelle indstillinger for Forudindstilling 1 i aktuel arbejdshukommelse.
PRESET 2 STORE	Gem de aktuelle indstillinger for Forudindstilling 2 i aktuel arbejdshukommelse.
PRESET 3 STORE	Gem de aktuelle indstillinger for Forudindstilling 3 i aktuel arbejdshukommelse.
WAITING FOR BASE	Fjernbetjeningen venter på svar fra basisenheden.
HOPPER UP	Fjernbetjeningen sender kommando om løft af tragtbeholderen.
HOPPER DOWN	Fjernbetjeningen sender kommandoen Sænk tragtbeholder.
PROPASS REV XX	Produkt, som systemet er indstillet til at styre.
MH400 REV XX	Produkt, som systemet er indstillet til at styre.
BAT XX% Battery X.X V	Resterende batterilevetid i procent. Resterende batterilevetid i spænding.
CHANNEL X	Kanal, der aktuelt bruges af systemet.
HH ID XXXXXX	Den håndholdte styreenheds identitet
BASE ID XXXXXX	Basisenhedens identitet
FLR XX% OPT XX%	Den aktuelle transportbåndshastighed i procent. Den aktuelle udstyrshastighed i procent.
FLRS XX% OPTS XX%	Viser den gemte regelmæssige transportbåndshastighed og udstyrshastighed med 0 % kommando til udgangen. Dette giver operatøren mulighed for at beslutte, om den aktuelle indstilling skal bruges eller ændres.
FLR OFF OPT OFF	Viser statussen over transportbåndet og udstyret, når de er slukket.
SERVICE ACTIVE	Tjenesteværktøjet er aktivt.
SERVICE NO APP	Tjenesten har ingen gyldig applikation, der kan køre.

Bemærkninger:

Bemærkninger:

Bemærkninger:

Europæisk erklæring om beskyttelse af privatlivets fred

De oplysninger, som Toro indsamler
Toro Warranty Company (Toro) respekterer dit privatliv. For at vi kan behandle dit garantikrav og kontakte dig i tilfælde af en produkttilbagekaldelse, beder vi dig dele visse oplysninger med os, enten direkte eller gennem din lokale Toro-virksomhed eller -forhandler.

Toros garantisystem hostes på servere i USA, hvor love om beskyttelse af privatlivets fred muligvis ikke yder samme beskyttelse, som gælder i dit land.

VED AT DELE DINE PERSONLIGE OPLYSNINGER MED OS GIVER DU DIT SAMTYKKE TIL BEHANDLING AF DINE PERSONLIGE OPLYSNINGER SOM BESKREVET I DENNE ERKLÆRING OM BESKYTTELSE AF PRIVATLIVETS FRED.

Toros brug af oplysninger
Toro kan bruge dine personlige oplysninger til at behandle garantikrav og kontakte dig i tilfælde af en produkttilbagekaldelse og til ethvert andet formål, som vi informerer dig om. Toro kan dele dine oplysninger med Toros søsterselskaber, forhandlere eller andre forretningspartnere i forbindelse med enhver af disse aktiviteter. Vi sælger ikke dine personlige oplysninger til andre virksomheder. Vi forbeholder os retten til at offentliggøre personlige oplysninger for at kunne overholde gældende lovgivning og efter anmodning fra relevante myndigheder med henblik på at kunne betjene vores systemer korrekt eller af hensyn til vores egen eller brugerens beskyttelse.

Opbevaring af dine personlige oplysninger
Vi opbevarer dine personlige oplysninger, så længe vi har behov for dem, til de formål, som de oprindeligt blev indsamlet til, eller til andre legitime formål (som f.eks. overholdelse af regler) eller som påkrævet af gældende lovgivning.

Toros forpligtelse i forbindelse med sikkerheden af dine personlige oplysninger
Vi tager rimelige forholdsregler for at beskytte sikkerheden af dine personlige oplysninger. Vi tager også forholdsregler for at opretholde nøjagtigheden og aktualiteten af personlige oplysninger.

Adgang til og korrigering af dine personlige oplysninger
Hvis du gerne vil gennemse eller ændre dine personlige oplysninger, kan du kontakte os pr. e-mail på legal@toro.com.

Forbrugerlovgivning i Australien

Forbrugere i Australien kan finde nærmere oplysninger om forbrugerlovgivningen i Australien i kassen eller hos den lokale Toro-forhandler.

Toros garanti

To års begrænset garanti

Fejl og produkter, der er dækket

The Toro Company og dets søsterselskab, Toro Warranty Company, garanterer i fællesskab i henhold til en aftale mellem dem, at dit Toro-produkt ("produktet") er frit for materialefejl og fejl i den håndværksmæssige udførelse i to år eller 1500 driftstimer*, hvad end der måtte indtræde først. Denne garanti gælder for alle produkter med undtagelse af dybdeluftere (se de separate garantierklæringer for disse produkter). Hvis der forekommer en fejl, som er dækket af garantien, vil vi reparere produktet uden omkostninger for dig. Dette inkluderer fejldiagnose, arbejdsløn, reservedele og transport. Denne garanti træder i kraft på den dato, produktet leveres til den person, som oprindeligt køber det i detailleddet.
* Produkt udstyret med timetæller.

Sådan får du udført service, der er dækket af garantien

Det påhviler dig at underrette produktforhandleren eller den autoriserede produktforhandler, som du har købt produktet hos, så snart du tror, der er opstået en fejl, som er dækket af garantien. Hvis du har brug for hjælp til at finde frem til en produktforhandler eller en autoriseret forhandler, eller hvis du har spørgsmål vedrørende dine rettigheder eller ansvar i henhold til garantien, kan du kontakte os her:

Toro Commercial Products Service Department
Toro Warranty Company
8111 Lyndale Avenue South
Bloomington, MN 55420-1196, USA

+1–952–888–8801 eller +1–800–952–2740
E-mail: commercial.warranty@toro.com

Ejerens ansvar

Du er som ejer af produktet ansvarlig for at udføre den vedligeholdelse og de justeringer, som er nødvendige i henhold til din *betjeningsvejledning*. Hvis du ikke udfører den nødvendige vedligeholdelse og de nødvendige justeringer, kan dette danne grundlag for at afvise en reklamation i henhold til garantien.

Genstande og fejl, der ikke er dækket

Det er ikke alle produktfejl eller funktionsfejl, der måtte opstå i garantiperioden, som udgør materialefejl eller fejl i den håndværksmæssige udførelse. Denne garanti dækker ikke følgende:

- Produktfejl, som er en følge af brug af ikke-originale Toro-reservedele eller af installation og brug af ekstra eller modificeret eller ikke-originalt Toro-tilbehør og -produkter. Der kan medfølge en separat garantierklæring fra producenten af sådanne enheder.
- Produktfejl, som er en følge af manglende udførelse af anbefalet vedligeholdelse og/eller justeringer. Undladelse af at udføre korrekt vedligeholdelse af Toro-produkterne i henhold til skemaet over anbefalet vedligeholdelse i *betjeningsvejledningen* kan danne grundlag for afvisning af et garantikrav.
- Produktfejl, der stammer fra brug af produktet på ødelæggende, uagtsom eller hensynsløs vis.
- Reservedele, som forbruges ved brug, medmindre de skønnes at være defekte. Eksempler på reservedele, som forbruges eller opbruges under normal betjening af produktet omfatter, men er ikke begrænset til, bremseklodser og -belægninger, koblingsbelægninger, skæreknive, knivcylindre, ruller og lejer (forseglede eller smørbare), bundknive, tændrør, styrehjul, lejer, dæk, filtre, remme samt visse sprøjtekomponenter såsom membraner, dyser og kontraventiler osv.
- Fejl, der forårsages af eksterne forhold. Forhold, der anses for at være eksterne forhold, omfatter, men er ikke begrænset til, vejr, opbevaringsforhold, forurening, brug af ikke-godkendte brændstoffer, kølevæsker, smøremidler, tilsætningsstoffer, gødningsmidler, vand eller kemikalier osv.
- Funktions- eller driftsfejl forårsaget af brændstoffer (f.eks. benzin, diesel eller biodiesel), der ikke overholder deres respektive branchestandarder.
- Normal støj, vibration, slid og ælde samt forringelse.
- Normalt slid omfatter, men er ikke begrænset til beskadigelse af sæder som følge af slitage eller afslidning, slid på malede overflader, ridsede mærkater eller vinduer osv.

Reservedele

Reservedele, der planmæssigt skal udskiftes i forbindelse med nødvendig vedligeholdelse, er kun dækket af garantien i tidsrummet frem til det planmæssige tidspunkt for udskiftning af den pågældende reservedel. Reservedele, der udskiftes i henhold til denne garanti, er dækket af garantien i den originale produktgarantis løbetid og bliver Toros ejendom. Toro træffer endelig beslutning om, hvorvidt en reservedel eller en samlet enhed skal repareres eller udskiftes. Toro har ret til at bruge fabriksrenoverede reservedele til reparationer, der er dækket af garantien.

Garanti på dybdeafladnings- og litium-ion-batterier:

Dybdeafladnings- og litium-ion-batterier kan levere et samlet, specificeret antal kilowatttimer i løbet af deres levetid. Brugs-, opladnings- og vedligeholdelsesteknikker kan forlænge eller forkorte den samlede batterilevetid. I takt med at batterierne i dette produkt forbruges, vil mængden af nyttigt arbejde mellem opladningsintervaller langsomt formindskes, indtil batteriet er helt faldt. Udskiftning af flade batterier efter almindeligt forbrug er produktejerens ansvar. Det kan være nødvendigt at udskifte batterier under produktets normale garantiperiode for ejerens regning.
Bemærk: (kun litium-ion-batteri): Et litium-ion-batteri har en garanti, der kun dækker delen og dækker forholdsmæssigt, med start i år 3 til år 5 baseret på driftstiden og de brugte kilowatttimer. Der findes flere oplysninger i *betjeningsvejledningen*.

Omkostninger til vedligeholdelse afholdes af ejeren

Motorjustering, smøring, rengøring og polering, udskiftning af filtre, kølevæske og udførelse af anbefalet vedligeholdelse er eksempler på normal service, som Toro-produkter kræver, og omkostninger i forbindelse hermed afholdes af ejeren.

Generelle betingelser

Det eneste retsmiddel, du har til rådighed i henhold til nærværende garanti, er reparation hos en autoriseret Toro-forhandler.

Hverken The Toro Company eller Toro Warranty Company er ansvarlig for indirekte-, hændelige- eller følgeskader i forbindelse med brugen af de Toro-produkter, der er dækket af nærværende garanti, herunder omkostninger eller udgifter til at fremskaffe erstatningsudstyr eller service i de perioder, der med rimelighed medgår i forbindelse med funktionsfejl eller manglende rådighed over produktet, mens der udføres reparationer i henhold til garantien. Bortset fra den emissionsgaranti, der er nævnt nedenfor, og kun såfremt denne måtte finde anvendelse, gives ingen anden udtrykkelig garanti. Alle underforståede garantier om salgbarhed og brugsegnethed er begrænset til denne udtrykkelige garantis varighed.

I visse stater er det ikke tilladt at fragå ansvar for hændelige- og følgeskader eller at begrænse tidsrummet for en underforstået garantis varighed, så ovenstående ansvarsfragåelser og begrænsninger gælder muligvis ikke for dig. Denne garanti giver dig bestemte juridiske rettigheder, men derudover kan du også have andre rettigheder, som varierer fra stat til stat.

Bemærk vedrørende motorgaranti:

Emissionskontrolsystemet på dit produkt kan være dækket at en separat garanti, som overholder de krav, der er fastsat af det amerikanske miljøbeskyttelsesagentur (Environmental Protection Agency, EPA) og/eller rådet for luftressourcer i Californien (California Air Resources Board, CARB). De timemæssige begrænsninger, der er anført ovenfor, gælder ikke for garantien på emissionskontrolsystemet. Der henvises til garantierklæringen om motoremissionsgaranti, som er vedlagt dit produkt eller er indeholdt i motorfabrikantens dokumentation, for yderligere oplysninger

Andre lande end USA og Canada

Kunder, som har købt Toro-produkter, der er eksporteret fra USA eller Canada, skal kontakte deres Toro-forhandler for at få en garantipolice, som gælder for deres land, provins eller stat. Såfremt du af en eller anden grund er utilfreds med din forhandlers service eller har problemer med at få oplysninger om garantien, bedes du kontakte Toro-importøren.

374-0253 Rev D