Form No. 3416-680 Rev A

Count on it.

Brukerhåndbok

ProPass 200-gjødselspreder med dobbeltspinner

Modellnr. 44701—Serienr. 316000001 og oppover
Modellnr. 44751—Serienr. 316000001 og oppover

Registrer ditt produkt på www.Toro.com.
Oversettelse av originalen (NO)

CE

3416-680 A

Dette produktet er i samsvar med alle relevante europeiske direktiver. Se eget skjema for samsvarserklæring for produktet for detaljert informasjon.

Elektromagnetisk kompatibilitet

Innenlands: Denne enheten samsvarer med FCC-regler avsnitt 15. Maskinen kan brukes under følgende to forutsetninger: (1) Denne enheten skal ikke forårsake skadelig interferens, og (2) denne enheten må kunne tåle eventuell interferens den utsettes for, inkludert interferens som kan forårsake uønsket innvirkning på driften.

Dette apparatet genererer og bruker radiofrekvensenergi, og hvis det ikke installeres og brukes på korrekt måte, i strengt samsvar med produsentens instruksjoner, kan det forårsake interferens på radio- og TV-mottakelse. Det har blitt typetestet og funnet å være innenfor grensene av en FCC klasse B-dataenhet i samsvar med spesifikasjonene i underartikkel J av artikkel 15 av FCC regler, som angitt ovenfor. Det er imidlertid ingen garanti for at det ikke vil forekomme interferens i en bestemt installasjon. Hvis dette utstyret forårsaker interferens på radio- og TV-signaler, som kan bestemmes ved å skru utstyret av og på, oppmuntres brukeren til å prøve å eliminere interferensen med ett eller flere av følgende tiltak:Snu på mottakerantennen, flytt fjernkontrollmottakeren i forhold til radio-/TV-antennen, eller koble kontrollen i et annet støpsel slik at kontrollen og radio/TV er på ulike strømkretser.Om nødvendig bør brukeren ta kontakt med forhandleren eller en erfaren radio-/TV-fagmann for andre anbefalinger.Følgende hefte fra FCC (Federal Communications Commission) kan være til hjelp: "How to Identify and Resolve Radio-TV Interference Problems" ("slik identifiserer og løser du radio-/TV-interferensproblemer"). Dette heftet er tilgjengelig fra U.S. Government Printing Office, Washington, DC 20402, USA. Bestillingsnr. 004-000-00345-4.

FCC-ID: W7OMRF24J40MDME-baseenhet, OA3MRF24J40MA-håndholdt

IC: 7693A-24J40MDME-baseenhet, 7693A-24J40MA-håndholdt

Maskinen kan brukes under følgende to forutsetninger: (1) denne enheten skal ikke forårsake interferens, og (2) denne enheten må kunne tåle interferens, inkludert interferens som kan forårsake uønsket innvirkning på driften av enheten.

Elektromagnetisk kompatibilitetssertifisering Japan

Hånd-holdte:	R 204-520022
RF2CAN:	R 204-520297

Mexico – Sertifisering for elektromagnetisk kompatibilitet

Håndholdt:	IFETEL : RCPMIMR15-2209
RF2CAN:	IFETEL : RCPMIMR15-0142

Korea – Sertifisering for elektromagnetisk kompatibilitet(Merke gitt i eget sett)

Håndholdt:	MSIP-CRM-TZQ-LGHH 해당 무선설비는 전파혼신 가능성이 있으므로 인명안전과 관련된 서비스는 할 수 없음
RF2CAN:	MSIP-CRM-TZQ-MRF-E MSIP-CRM-TZQ-RF2CAN 해당 무선설비는 전파혼신 가능성이 있으므로 인명안전과 관련된 서비스는 할 수 없음

Singapore – Sertifisering for elektromagnetisk kompatibilitet

Hånd-holdte:	TWM240008_IDA_N4023-15
RF2CAN:	TWM-240005_IDA_N4024-15

Marokko – Sertifisering for elektromagnetisk kompatibilitet

AGREE PAR L'ANRT MAROC

NUMERO d'agrement:	MR 14078 ANRT 2017
Delivre d'agrement:	29/05/2017

Innledning

Denne gjødselsprederen er ment til bruk av fagfolk, dvs. innleide operatører som er spesialisert i industriapplikasjoner. Den er hovedsakelig beregnet måling og spredning av materialer, i en rekke ulike våte forhold, uten tiltetting eller dramatisk påvirkning av spredningen.

Les denne håndboken nøye, slik at du lærer å bruke og vedlikeholde produktet på riktig måte og unngår person- eller produktskade. Du har ansvar for å bruke produktet på en riktig og sikker måte.

Du kan kontakte Toro direkte på www.Toro.com for informasjon om produkter og tilbehør, hjelp til å finne en forhandler eller for å registrere produktet ditt.

Hvis maskinen må repareres eller du trenger originale Toro-deler eller mer informasjon, kan du kontakte et autorisert forhandlerverksted eller Toros kundeserviceavdeling. Ha modell- og serienummer for hånden når du tar kontakt. Figur 1 viser hvor på produktet modell- og serienumrene er plassert. Skriv inn numrene i de tomme feltene.

© 2017—The Toro® Company
8111 Lyndale Avenue South
Bloomington, MN 55420

Kontakt oss på www.Toro.com.
Trykt i USA
Med enerett

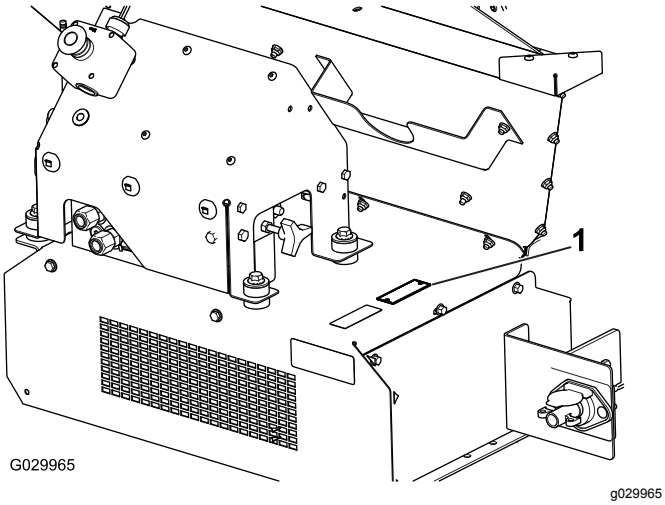

Figur 1

1. Plassering av modell- og serienummer

Modellnr. _____

Serienr. _____

Denne brukerhåndboken identifiserer potensielle farer og har sikkerhetsmeldinger som identifiseres ved hjelp av sikkerhetsvarselssymbolet (Figur 2) som advarer om farer som kan føre til alvorlig personskade eller død hvis du ikke følger anbefalte forholdsregler.

g000502

Figur 2

1. Sikkerhetsvarselssymbol

I tillegg brukes to ord for å utheve informasjon. **Viktig** gjør oppmerksom på spesiell mekanisk informasjon og **Obs** henviser til generell informasjon som er verdt å huske.

Innhold

Sikkerhet 4
- Generell sikkerhet 4
- Regler for sikker bruk 4
- Sikkerhets- og instruksjonsmerker 6

Montering 9
- 1 Montere maskinens baseenhetsmodell 10
- 2 Montere strømfastspenner 11
- 3 Montere utvidelsessett for beholder 12
- 4 Montere beholder på slepechassis 12
- 5 Koble til mellomliggende ledningssats 13
- 6 Koble til på/av-pendel 14
- 7 Montere den håndholdte fjernkontrollen 14
- 8 Montere trådløs fjernkontroll 15

Oversikt over produktet 16
- Kontroller 16
- Spesifikasjoner 18
- Tilbehør 18

Bruk 19
- Driftsegenskaper 19
- Koble maskinen til et tauekjøretøy 19
- Slå maskinen av/på 19
- Klargjøre maskinen for drift 20
- Bruke maskinen 23
- Sikkerhet for trådløs kontroller (kun modell 44751) 23
- Koble maskinen fra et tauekjøretøy 24
- Bruke hydraulikkontroller og tilleggsutstyr 24
- Bruke gulv og tilleggsutstyr 29
- Innstille knappene for Forhåndsinnstilling 1, 2 og 3 31
- Bruke en forhåndsinnstilt modus 31
- Velge et tauekjøretøy 32
- Laste beholderen 32
- Lesse av beholderen 32
- Kjøring 32
- Bruke maskinen i bakker 33
- Parkering maskinen 33
- Bruke lagringspilarer 33

Vedlikehold 35
- Smøring 35
- Daglige kontroller 35
- Hydraulisk system 36
- Vedlikeholde transportbåndsystemet 37
- Vaske maskinen 38

Lagring 39

Feilsøking 40
- Kontrollere feilkoder (bare EH-modeller) 40
- Meldinger for håndholdt fjernkontroll (bare EH-modeller) 41

Sikkerhet

Generell sikkerhet

Dette produktet kan amputere hender og føtter, og kan slynge gjenstander opp i luften. Følg alltid alle sikkerhetsinstruksjoner for å unngå alvorlige skader.

Hvis du bruker dette produktet til andre formål enn det er beregnet på, kan du utsette deg selv eller andre for fare.

- Les *brukerhåndboken* slik at du forstår innholdet før du bruker maskinen.
- Hold hender og føtter borte fra roterende deler på maskinen.
- Bruk aldri maskinen uten at alle verneplater og andre sikkerhetsanordninger sitter på plass og fungerer.
- Hold deg unna alle åpninger på utløpssjakten. Hold tilskuere og kjæledyr på trygg avstand fra maskinen.
- Hold barn borte fra arbeidsområdet. La aldri barn få bruke maskinen.
- Stopp maskinen og slå av motoren før du utfører service på, fyller drivstoff på eller fjerner materiale fra maskinen.

Feilaktig bruk og vedlikehold av maskinen kan føre til personskade. For å redusere muligheten for skader bør du følge disse sikkerhetsinstruksjonene og alltid være oppmerksom på sikkerhetsalarmsymbolet som betyr Forsiktig, Advarsel eller Fare – personsikkerhetsinstruks. Hvis ikke disse instruksjonene tas hensyn til, kan dette føre til at noen blir alvorlig skadet eller drept.

Der det er nødvendig finner du mer sikkerhetsinformasjon i *brukerhåndboken*.

Regler for sikker bruk

Opplæring

- Les *brukerhåndboken* og annet opplæringsmateriale nøye. Gjør deg godt kjent med alle kontroller, sikkerhetssignaler og riktig bruk av utstyret.
- Aldri la barn eller personer som ikke har lest disse instruksjonene bruke maskinen. Det kan hende at lokale forskrifter setter en aldersgrense for bruk.
- Du må aldri bruke maskinen hvis andre personer (spesielt barn) eller dyr befinner seg i nærheten.
- Eieren/brukeren kan forhindre og er ansvarlig for ulykker som kan forårsake personskader eller materielle skader.
- Ta aldri med passasjerer.
- Alle førere og mekanikere bør selv sørge for at de får profesjonell opplæring. Eieren er ansvarlig for opplæring av brukerne. En slik opplæring bør legge vekt på:
  - Hvor nødvendig forsiktighet og konsentrasjon er når man kjører en plentraktor.
  - At man ikke får kontroll over en plentraktor som sklir i en bakke ved å bremse. De vanligste årsakene til at man mister kontroll over maskinen er:
    - ◊ for dårlig bakkegrep,
    - ◊ for høy hastighet,
    - ◊ utilstrekkelig bremsing,
    - ◊ at denne spesielle maskintypen ikke passer til arbeidet,
    - ◊ at det ikke er tatt hensyn til bakkeforhold, spesielt skråninger eller
    - ◊ feil kupling eller fordeling av belastning.

Forberedelser

- Ha på deg passende klær, inkludert vernebriller, sklisikkert og kraftig fottøy og hørselsvern. Sett opp langt hår, og ikke bruk smykker.
- Vurder terrenget for å avgjøre hvilket tilbehør og utstyr som er nødvendig for å gjøre jobben på en sikker og riktig måte. Kontakt et autorisert forhandlerverksted eller distributør, eller besøk www.Toro.com for å få en liste over alt godkjent tilbehør.
- Kontroller at brukerens kontroller, sikkerhetsbryterne og verneplatene er montert og virker riktig. Ikke bruk maskinen hvis disse ikke fungerer som de skal.

Bruk

- Motoren må ikke brukes på et lukket sted der giftig kullos kan samle seg.
- Maskinen må bare brukes i dagslys eller der det er god kunstig belysning.
- Husk at ingen skråninger er trygge. Vær ekstra forsiktig når du kjører i skråninger med gress. Slik unngår du at maskinen velter:
  - Unngå å bråstoppe eller starte med mye gass i oppover- eller nedoverbakker.
  - Kjør sakte i skråninger og når du svinger skarpt.
  - Vær oppmerksom på ujevnheter, hull og andre skjulte farer i terrenget.
  - Kjør aldri på tvers av skråninger hvis ikke maskinen er beregnet til det.
- Vær oppmerksom på hull i bakken og andre skjulte farer i terrenget.

- Vær forsiktig ved bruk av tungt utstyr.
  - Unngå brå svinger. Vær forsiktig når du rygger.
  - Ikke gå fra revers til fremover eller omvendt uten først å ha stanset helt.
  - Bruk motvekt(er) eller hjulvekter som angitt i *brukerhåndboken*.
- Se opp for trafikk når du krysser eller er i nærheten av veier.
- Pass alltid på at materialet ikke blåses ut mot personer i nærheten når utstyret brukes. La heller aldri noen oppholde seg i nærheten mens maskinen er i gang.
- Maskinen må ikke brukes hvis verneplatene er defekte eller uten at sikkerhetsanordningene sitter på plass. Påse at alle sperrene er montert, at de er riktig justert og at de fungerer som de skal.
- Når du laster på sand, må du fordele lasten jevnt. Vis spesiell varsomhet ved bruk av tauekjøretøyet når beholderen er full av sand. Balanser lasten for å forhindre at den forskyves.
- Den trådløse fjernkontrollen må ikke få vann på seg.
- Innstillingen av motorregulatoren må ikke forandres, og tauekjøretøyets motor må ikke ruses. Hvis motoren går på for høyt turtall, øker faren for personskader.
- Før du forlater førerens plass:
  - stopp gressklipperen på en jevn flate.
  - Koble ut kraftoverføringen og utstyret.
  - Skift til fri og sett på parkeringsbremsen.
  - Slå av motoren og ta ut nøkkelen.
- Koble ut drivkraften til alt utstyr, slå av motoren og ta ut tenningsnøkkelen:
  - før du fjerner eventuelle tilstoppinger,
  - før du sjekker, rengjør eller utfører arbeid på maskinen,
  - hvis maskinen vibrerer unormalt mye (den må da undersøkes øyeblikkelig) og
- Sørg for å koble ut drevet til tilleggsutstyret når du transporterer maskinen fra et sted til et annet, eller når den ikke brukes.
- Slå av motoren, og koble ut drivkraften til utstyret:
  - før du fyller drivstoff,
  - før du justerer høyden hvis ikke justeringene kan gjøres fra førerens plass.
- Slipp opp gassen før du slår av motoren, og lukk drivstoffventilen når du skal avslutte arbeidet.
- Hold hender og føtter vekk fra beholderen når maskinen er i drift eller når den hydrauliske kraftpakkemotoren på tauekjøretøyet er i gang.
- Hold hender vekk fra beholder- og spinnerenheten når maskinen er i drift eller når den hydrauliske kraftpakkemotoren på tauekjøretøyet er i gang.
- Se bak- og nedover før du rygger, slik at du ikke kjører på noen.
- Kjør sakte, og vær forsiktig når du svinger og krysser veier og fortau.
- Ikke bruk maskinen når du er syk, trett eller påvirket av alkohol eller andre rusmidler.
- Lynnedslag kan forårsake alvorlige skader eller dødsfall. Hvis du ser/hører at lyn og tordenvær nærmer seg der du er, må du ikke bruke maskinen. Søk tilflukt!
- Føreren skal slå på blinkende varsellys, hvis dette finnes, ved transport på offentlig vei, unntatt når slik bruk er forbudt ved lov.

Vedlikehold og oppbevaring

- Stram til alle løse muttere, bolter og skruer, slik at du er sikker på at maskinen er trygg å bruke. Påse at gjødselsprederens monteringsbolter, svingbolter og bolter på hydraulisk sylinder er på plass og festet.
- Skift alltid ut deler med skader eller slitasje for sikkerhets skyld.
- Deaktiver drivverket, sett giret i fri, koble inn parkeringsbremsen, slå av motoren og ta ut nøkkelen. Vent til alle bevegelige deler har stoppet før du foretar justeringer, rengjøring eller reparasjoner.
- Parker maskinen på en jevn flate. La aldri personell uten opplæring vedlikeholde maskinen.
- Bruk jekkstøtter til å støtte komponentene når det er nødvendig.
- Vær forsiktig når du reduserer trykket i komponenter under trykk.
- Hold hender og føtter borte fra bevegelige deler. Du må aldri foreta justeringer mens motoren går hvis du kan unngå det.
- Påse at alle koblingene for hydraulikkledninger er tette, og at alle hydraulikkslanger og -ledninger er i god stand før systemet settes under trykk.
- Hold kropp og hender borte fra hull eller dyser som sprøyter ut hydraulisk væske under høyt trykk. Bruk papp eller papir til å lete etter lekkasjer, ikke hendene. Hydraulikkolje som kommer ut under trykk, kan trenge gjennom huden og forårsake alvorlige skader. Væske som sprøytes inn under huden, må fjernes kirurgisk innen få timer av en doktor med kjennskap til denne typen skader. Ellers kan det oppstå koldbrann.

Sikkerhets- og instruksjonsmerker

Sikkerhetsmerker og -instruksjoner er lett synlige for føreren og er plassert i nærheten av alle områder som representerer en potensiell fare. Skift ut alle merker som er ødelagte eller mangler.

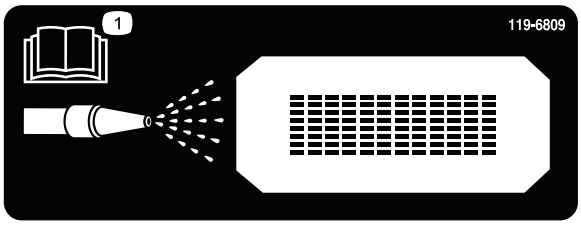

decal119-6809

119-6809

1. Les *brukerhåndboken* for instruksjoner om hvordan du rengjør maskinen.

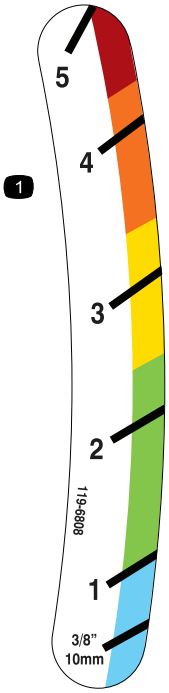

decal119-6808

119-6808

1. Høydeindikator på baklem

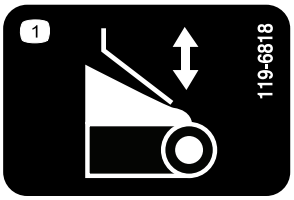

decal119-6818

119-6818

1. Baklemjustering

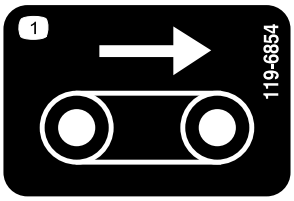

decal119-6854

119-6854

1. Gulvhastighet

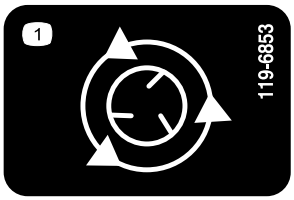

decal119-6853

119-6853

1. Spinnehastighet

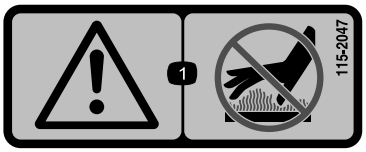

decal115-2047

115-2047

1. Advarsel – ikke rør den varme overflaten.

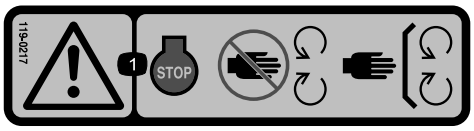

decal119-0217

119-0217

1. Advarsel – slå av motoren, hold avstand fra bevegelige deler, hold alle skydd og vern på plass.

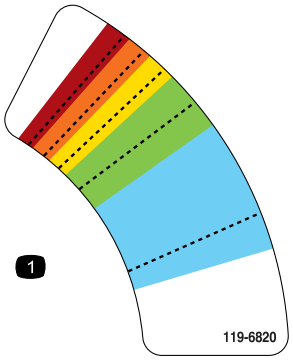

decal119-6820

119-6820

1. Hastighetsjustering for spinner

---

decal119-6855

119-6855

1. Spinnehastighet

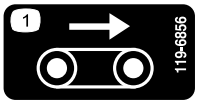

decal119-6856

119-6856

1. Gulvhastighet

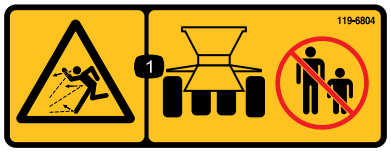

decal119-6804

119-6804

1. Fare for at gjenstander slynges gjennom luften – hold trygg avstand fra maskinen.

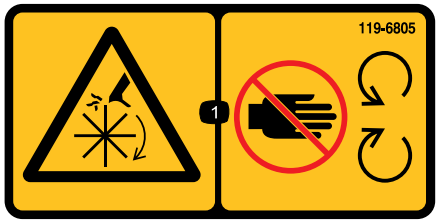

decal119-6805

119-6805

1. Fare at viftehjulet kan forårsake kutting/avkapping – hold deg borte fra bevegelige deler, behold alle skydd og vern på plass.

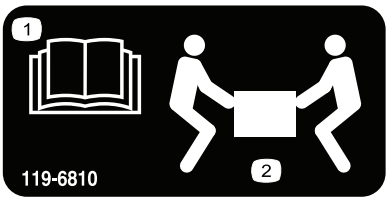

decal119-6810

119-6810

1. Les *Brukerhåndbok*.
2. Det kreves to personer for å løfte.

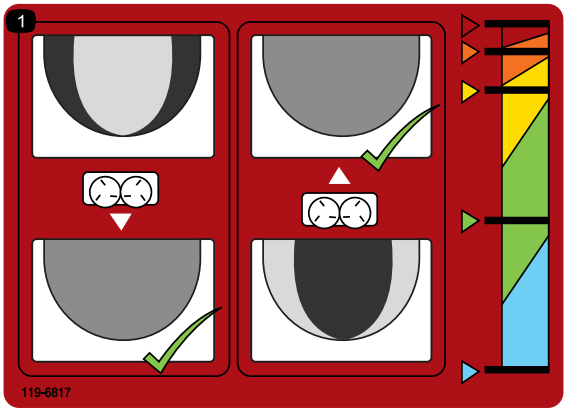

decal119-6817

119-6817

1. Finjustering av spinnere

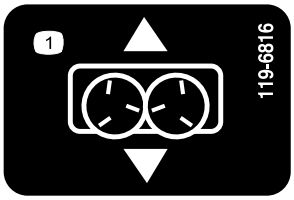

decal119-6816

119-6816

1. Skyvejustering

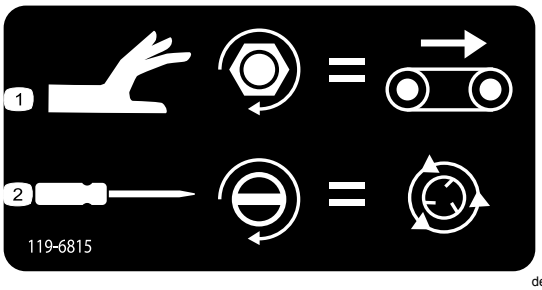

decal119-6815

119-6815

1. Justering av gulvhastighet
2. Hastighetsjustering for spinner

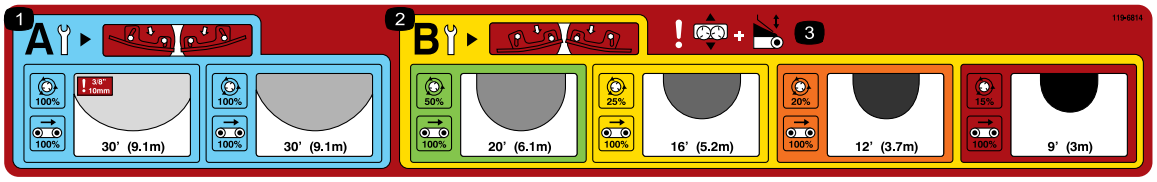

decal119-6814

119-6814

1. Justeringsinnstillinger for spinner med lett spredning (du finner ytterligere informasjon i driftsavsnittet).
2. Justeringsinnstillinger for spinner med tung spredning (du finner ytterligere informasjon i driftsavsnittet).
3. Advarsel – skyvejustering og baklemjustering.

---

decal119-6806

119-6806

1. Advarsel – les *brukerhåndboken.*
2. Advarsel – få opplæring før maskinen brukes.
3. Fare for at gjenstander slynges gjennom luften – hold trygg avstand fra maskinen.
4. Advarsel – slå av motoren, ta ut tenningsnøkkelen og les *brukerhåndboken* før du utfører vedlikehold på maskinen.
5. Advarsel – ingen passasjerer på maskinen
6. Advarsel – hold deg unna bevegelige deler. Behold alle skydd og verneplater på plass.

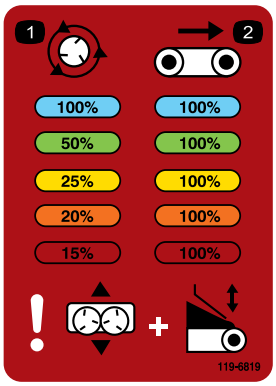

decal119-6819

119-6819

1. Spinnehastighet i prosent
2. Beltehastighet i prosent

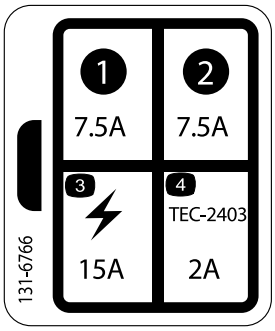

decal131-6766

131-6766

1. 7,5 A
2. 7,5 A
3. Elektrisk tilbehør – 15 A
4. TEC-2403 – 2 A

Montering

Løse deler

Bruk diagrammet nedenfor som en sjekkliste for å kontrollere at alle delene er sendt.

Prosedyre	Beskrivelse	Ant.	Bruk
1	Beholdervern Skrue med halvrundt hode (1/4 x 5/8 tomme) Låsemutter	1 3 3	Monter maskinens baseenhetsmodell.
2	Strømfastspenner Sokkelbrakett Sokkelbrakett, tung Låseskrue Flensmutter Skrue Flensmutter	1 1 1 2 2 2 2	Montere strømfastspenner
3	Fremre beholderutvidelse Bakre beholderutvidelse Bolt Flensmutter	1 1 9 9	Monter utvidelsessett for beholder
4	Bolt Flensmutter	6 6	Monter beholder på slepechassis
5	Mellomliggende ledningssats	1	Koble til mellomliggende ledningssats
6	På/av-pendel	1	Koble til på/av-pendel (kun modell 44701).
7	Håndholdt fjernkontroll AA-batterier Magnetisk brakett Skruer, små	1 4 1 6	Monter den håndholdte fjernkontrollen (bare modell 44751)
8	Kontrollerfeste Trådløs fjernkontroll	1 1	Monter den trådløse fjernkontrollen (kun for modell 44751)

Media og ekstradeler

Beskrivelse	Ant.	Bruk
Brukerhåndbok	1	Les denne før du tar maskinen i bruk.
Samsvarserklæring	1	Sjekk samsvar med regelverket.

Merk: Angi hva som er høyre og venstre side på maskinen fra normal arbeidsstilling.

1

Montere maskinens baseenhetsmodell

Deler som er nødvendige for dette trinnet:

1	Beholdervern
3	Skrue med halvrundt hode (1/4 x 5/8 tomme)
3	Låsemutter

Prosedyre

1. Ta basemodellmaskinen ut av transportkassen.
2. Bak på dobbeltspinneren fjerner du bolten og mutteren som fester maskinens løfteutstyrs transportbrakett til dobbeltspinneren (Figur 3).

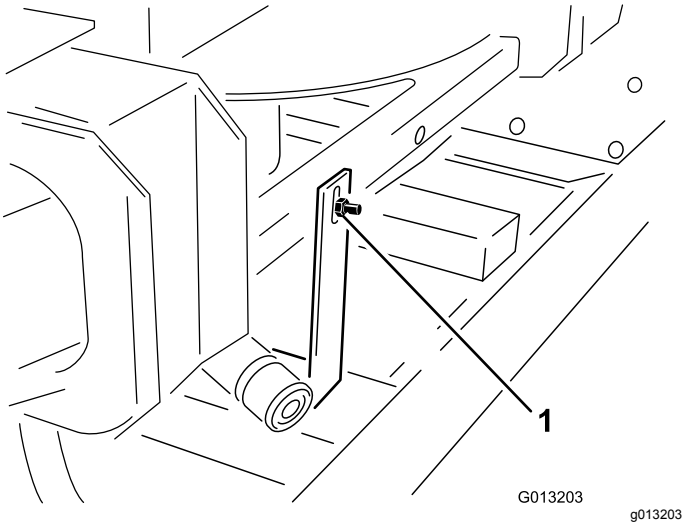

Figur 3

1. Transportbrakett

3. Foran på dobbeltspinneren fjerner du de to boltene og mutrene som fester maskinens løfteutstyrs transportbrakett til dobbeltspinneren (Figur 4).

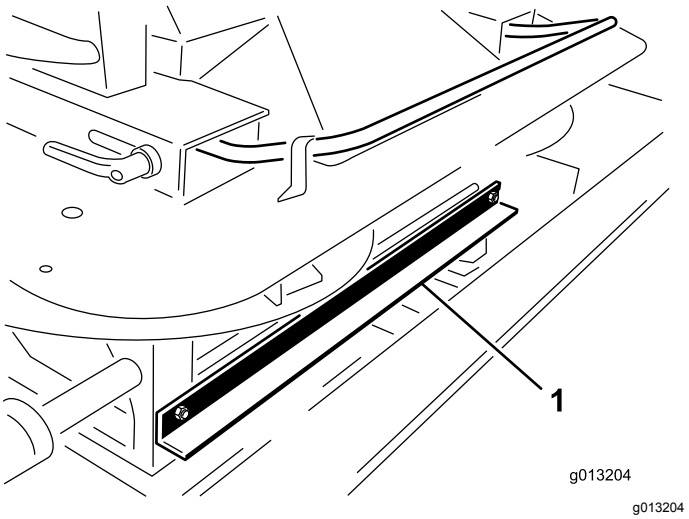

Figur 4

1. Transportbrakett

4. Løft dobbeltspinneren ut av beholderen ved hjelp av dobbeltspinnerens ytre håndtak, og plasser dobbeltspinneren på bakken (Figur 5).

   Merk: Dette krever to personer.

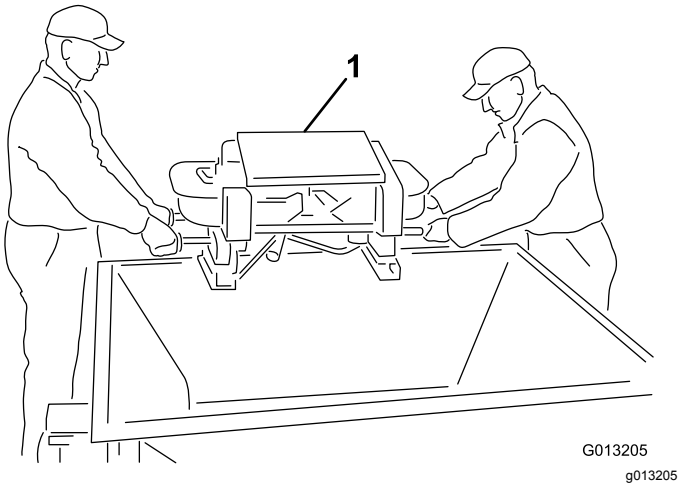

Figur 5

1. Dobbeltspinner

5. Fjern de fire skruene fra bena på dobbeltspinneren. Med hjelp fra en annen person, løft dobbeltspinneren og fjern pakkebolter og pakkeskum (Figur 6).

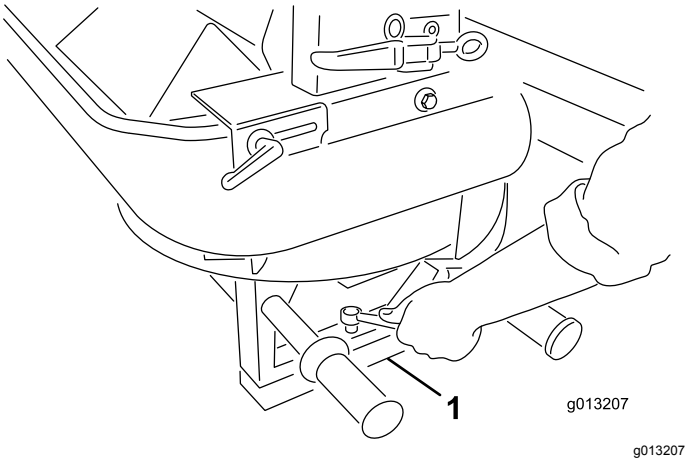

Figur 6

1. Pakkebolter og skum

6. Installer beholdervernet med de medfølgende boltene med halvrundt hode (1/4 x 5/8 tomme) og nylonlåsemutrene (Figur 7).

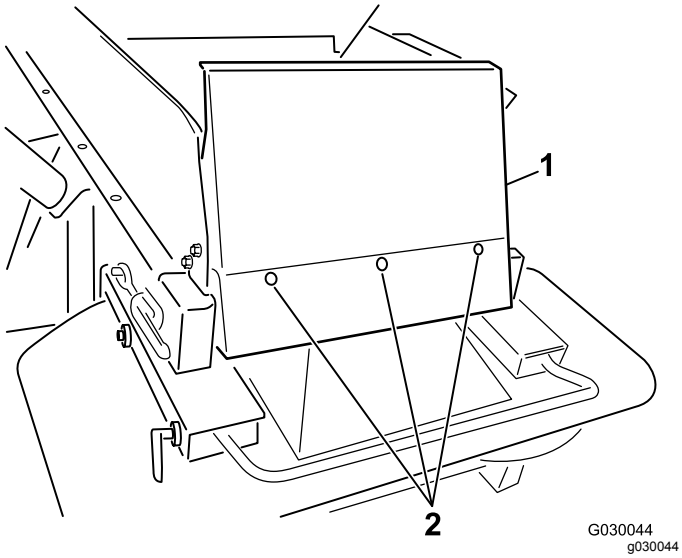

Figur 7

1. Fremre vern på beholder 2. Bolter

2

Montere strømfastspenner

Deler som er nødvendige for dette trinnet:

1	Strømfastspenner
1	Sokkelbrakett
1	Sokkelbrakett, tung
2	Låseskrue
2	Flensmutter
2	Skrue
2	Flensmutter

Prosedyre

Strømfastspenneren på tauekjøretøyet leverer den elektriske kraften som kreves av kontrollsystemene på maskinen. Monter denne fastspenneren på kjøretøyet som du planlegger å bruke til å betjene maskinen. Hvis du skal bruke mer enn ett kjøretøy med maskinen, må du kjøpe ekstra strømledningssatser fra Toro-forhandleren.

1. Monter sokkelbraketten til et fast punkt bak på tauekjøretøyet ved hjelp av én av medfølgende monteringsbraketter (Figur 8).

   Merk: Sørg for at braketten ikke kommer i kontakt med noe hvis tauekjøretøyet er utstyrt med et lasteplan.

   Viktig: **Sørg for at ledningene ikke er løse eller i veien for mekaniske komponenter.**

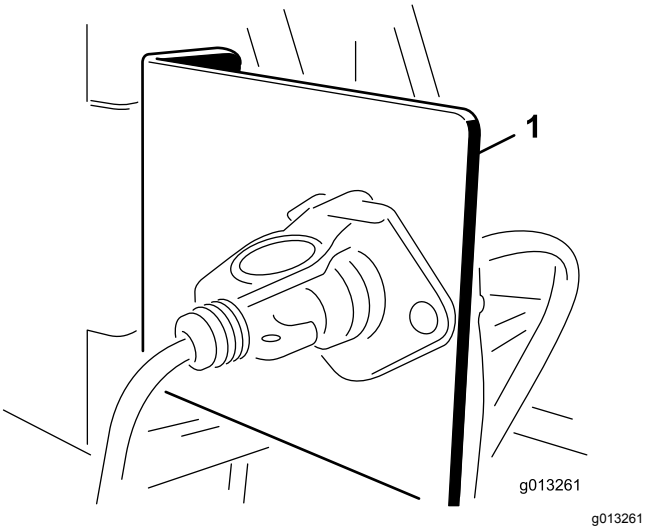

Figur 8

1. Sokkelbrakett

2. Før og fest de elektriske ledningene fra batteriet til den elektriske pluggbraketten (Figur 9).

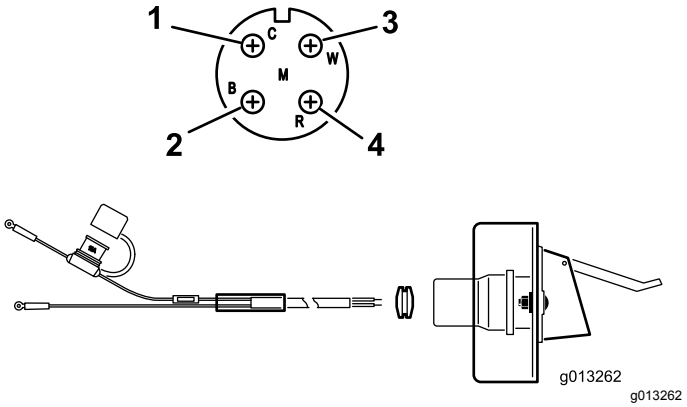

Figur 9

1. Hvit ledning (kobber)
2. Ingen ledning (sølv)
3. Ingen ledning (kobber)
4. Svart ledning (kobber)

3. Mat ledningen gjennom sokkelbraketten ot monter den svarte gummipakningen over ledningen (Figur 9).
4. Skru fast sokkelen til sokkelbraketten med boltene (1/4 tomme).
5. Fest den røde ledningen (strøm) til den positive polen på batteriet, og koble deretter den svarte ledningen (jording) til den negative polen på batteriet.

3

Montere utvidelsessett for beholder

Deler som er nødvendige for dette trinnet:

1	Fremre beholderutvidelse
1	Bakre beholderutvidelse
9	Bolt
9	Flensmutter

Prosedyre

1. Fjern beholderutvidelsene fra boksen, og identifiser fremre og bakre del (Figur 10 og Figur 11).

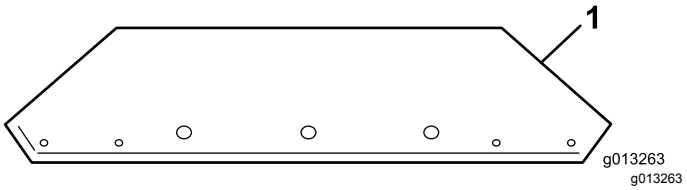

Figur 10

1. Fremre beholderutvidelse (viser hullretningen)

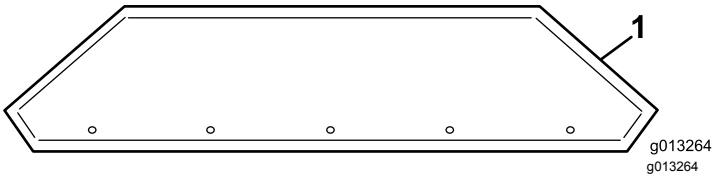

Figur 11

1. Bakre beholderutvidelse (viser hullretningen)

2. Bruk verktøyet som medfølger og fest beholderutvidelsene til beholderen. Plasser mutrene på utsiden av beholderen.

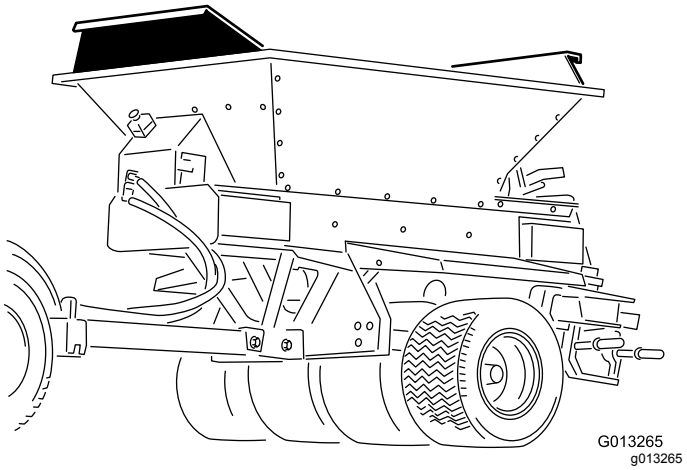

Figur 12
Utvidelsessett for beholder montert

4

Montere beholder på slepechassis

Deler som er nødvendige for dette trinnet:

6	Bolt
6	Flensmutter

Prosedyre

Merk: Hvis maskinbeholderen skal monteres på annet utstyr, se monteringsinstruksjoner for det utstyret.

1. Fest en løfteenhet til løftebraketten som er festet på innsiden av beholderen (Figur 13).

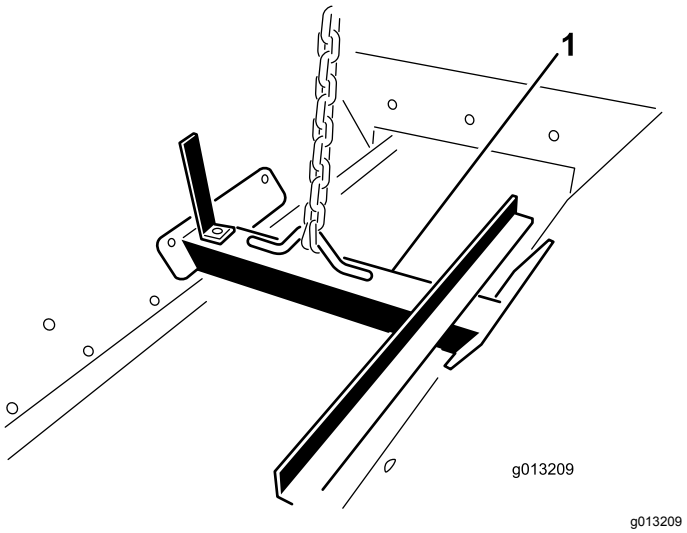

g013209

Figur 13

1. Løftebrakett

⚠ ADVARSEL

Forsøk ikke å løfte planet og beholderen med slepechassiset, ProGator, Workman eller TDC-chassiset tilkoblet. Løftebraketten klarer ikke å løfte hele maskinen.

2. Bruk en løftemekaniske til å sette beholderen over slepechassiset.
3. Samsvar de seks monteringshullene (tre per side), og monter 5/16 x 1 tommes bolter og flensmutre.

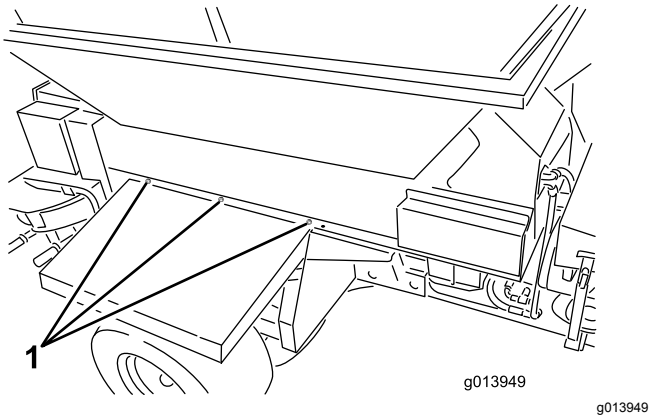

g013949

Figur 14

1. Monteringsplasser (tre på hver side)

4. Fjern løftebraketten fra beholdersidene og monter boltene på beholdersidene.

   Merk: Ta vare på løftebraketten for fremtidig bruk, **ikke kast den**.

5

Koble til mellomliggende ledningssats

Deler som er nødvendige for dette trinnet:

1	Mellomliggende ledningssats

Prosedyre

Plugg mellomliggende ledningssats til strømfastspennerkoblingen på maskinen (Figur 15 eller Figur 16).

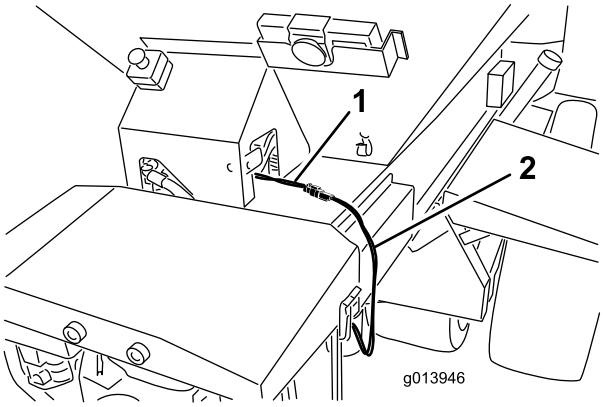

g013946

Figur 15

Modell 44751

1. Strømfastspenner
2. Mellomliggende ledningssats

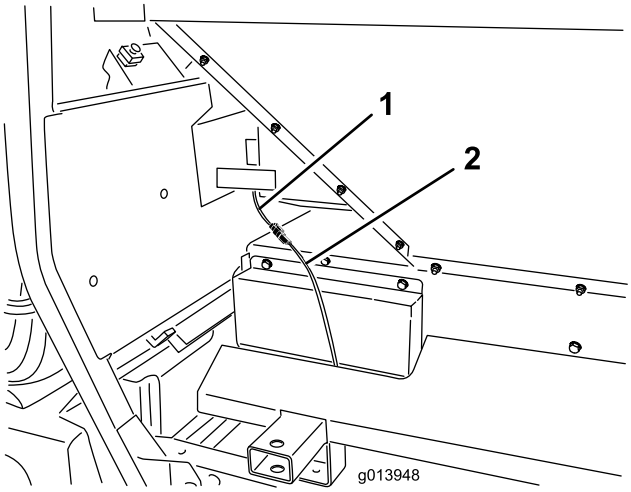

g013948

Figur 16

Modell 44701

1. Strømfastspenner
2. Mellomliggende ledningssats

6

Koble til på/av-pendel

Bare modell 44701

Deler som er nødvendige for dette trinnet:

1	På/av-pendel

Prosedyre

Plugg på/av-pendelkoblingen til koblingen på maskinen (Figur 17).

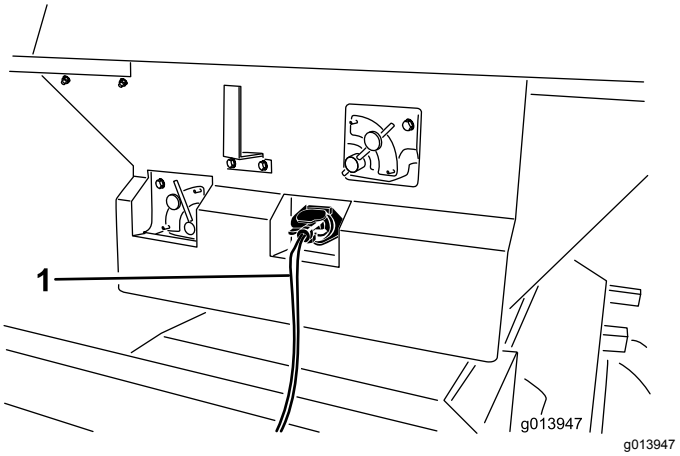

g013947

Figur 17

1. På/av-pendel

7

Montere den håndholdte fjernkontrollen

Bare modell 44751

Deler som er nødvendige for dette trinnet:

1	Håndholdt fjernkontroll
4	AA-batterier
1	Magnetisk brakett
6	Skruer, små

Prosedyre

1. Fjern gummibåndene som holder halvdelene sammen, og ta av bakdekslet.
2. Koble batteriene til korrekte poler. (Hvis batteriene monteres feil, vil ikke enheten bli ødelagt, men den vil ikke fungere.) Batterirommet har merker for polaritet for hver pol (Figur 18).

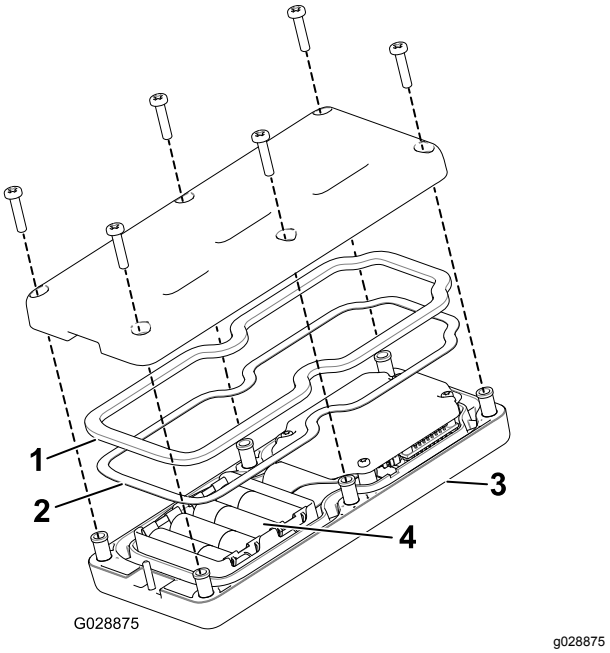

Figur 18

1. Gummitetning
2. Stålpakning
3. Håndholdt fjernkontroll
4. 4 AA-batterier

3. Kontroller at stålpakningen og gummitetningen er plassert i kanalen på fjernkontrollen og sett på bakdekslet igjen (Figur 18).
4. Fest dekselet med seks skruer (Figur 18) og stram til med et moment på 1,5 til 1,7 N·m.
5. Monter den håndholdte fjernkontrollen i den magnetiske fjernkontrollbraketten, skyv halvdelene sammen for å sikre fjernkontrollen, og stram bolten i magneten (Figur 19).

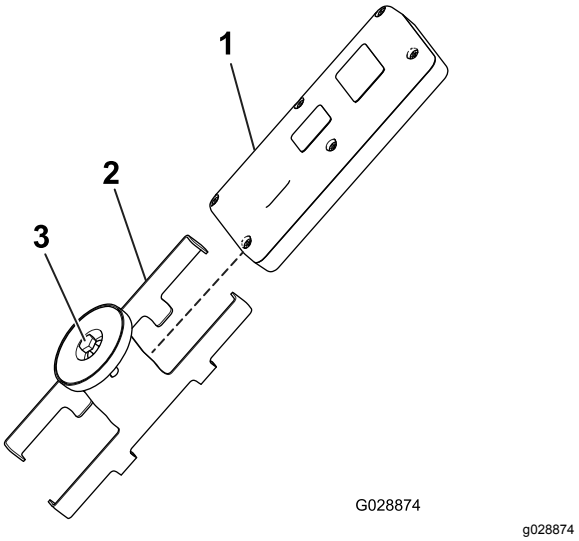

Figur 19

1. Håndholdt fjernkontroll
2. Magnetisk fjernkontrollbrakett
3. Bolt fast magneten

8

Montere trådløs fjernkontroll

Bare modell 44751

Deler som er nødvendige for dette trinnet:

1	Kontrollerfeste
1	Trådløs fjernkontroll

Prosedyre

Sett kontrollerfestet inn i en koppholder eller lignende åpning på tauekjøretøyet, og oppbevar den trådløse fjernkontrollen her. Magneten på den trådløse fjernkontrollen vil feste seg til alt metall.

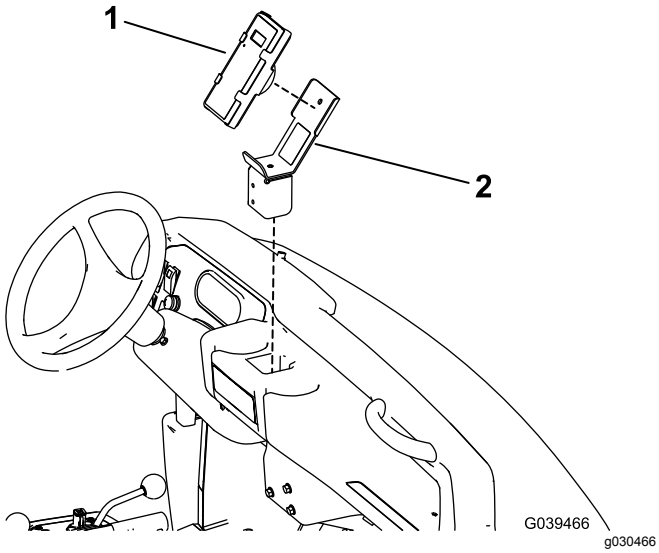

Figur 20

Workman-kjøretøy for tungt arbeid vist

1. Fjernkontroll
2. Kontrollerfeste

Oversikt over produktet

Kontroller

Mengderegulator for gulv

Bare modell 44701

En mengderegulator for hydraulikkstrøm styrer hastigheten til transportbåndet.

Den høyeste hastigheten er 10, og er typisk for de fleste bruksområder på merkene på det fargekodede driftssystemet. Bruk lavere innstillinger for svært lett påføring.

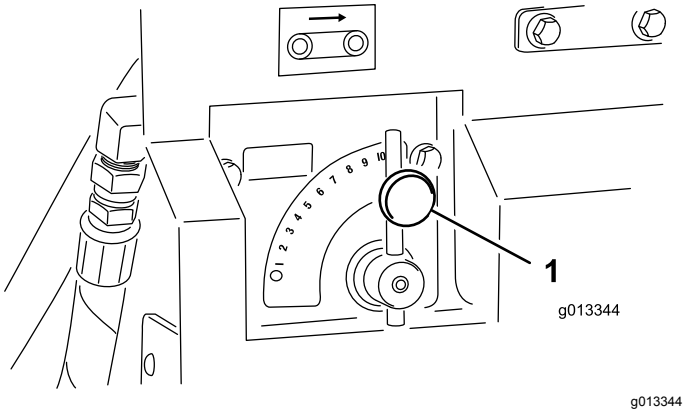

Figur 21

1. Gulvstyringsventil

Mengderegulator for tilleggsutstyr

Bare modell 44701

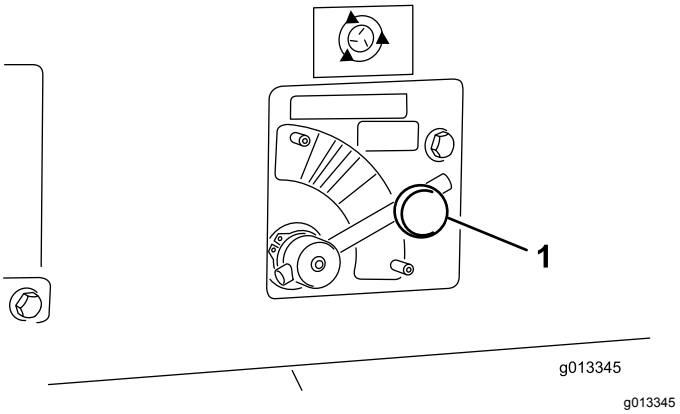

Figur 22

1. Styringsventil for tilleggsutstyr

En mengderegulator for hydraulikkstrøm styrer hastigheten til tilleggsutstyret (dobbeltspinner). Spinnerikonet indikerer hastigheten i prosent kun for trådløs kontroller – for standard hydraulikk, sett kontrolleren i det aktuelle fargeområdet, start ved den stiplede linjen og juster hastigheten innen fargesonen etter behov.

På/av-pendel

Bare modell 44701

Bruk de to bryterne på på/av-pendelen til å kjøre transportbåndet eller tilleggsutstyret (Figur 23). Hold på/av-pendelen innenfor operatørens rekkevidde.

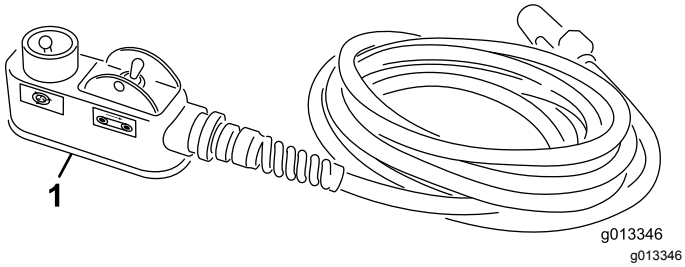

Figur 23

1. På/av-pendel

Nødstoppknapp

Bare modell 44751

Når du er ferdig med å bruke maskinen, trykk alltid på NØDSTOPPknappen (Figur 24) for å deaktivere det elektriske systemet. Når du begynner arbeidet med maskinen, må du trekke ut NØDSTOPPKNAPPEN før du slår på den håndholdte fjernkontrollen.

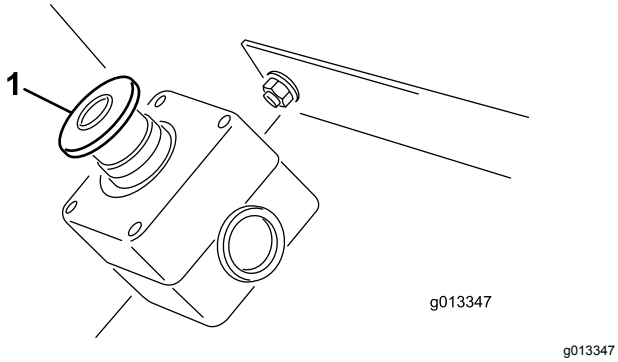

Figur 24

1. NØDSTOPPKNAPP

Diagnostisk LED-funksjon

Når du trekker ut NØDSTOPPknappen, tennes den diagnostiske LED-en (Figur 25) og lyser i 5 sekunder, så slås den av i 5 sekunder før den begynner å blinke ved 3 Hz (3 blink per sekund) til du slår på den håndholdte fjernkontrollen. Hvis lampen slås på i fem sekunder og deretter begynner å blinke ved 10 Hz (med eller uten en fem sekunders pause), er det noe feil med maskinen. Se Kontrollere feilkoder (bare EH-modeller) (side 40).

Merk: Hvis du har den håndholdte fjernkontrollen på når du drar opp NØDSTOPPknappen, blinker ikke lampen ved 3 Hz (3 blink per sekund) når den har slåtts av i 5 sekunder.

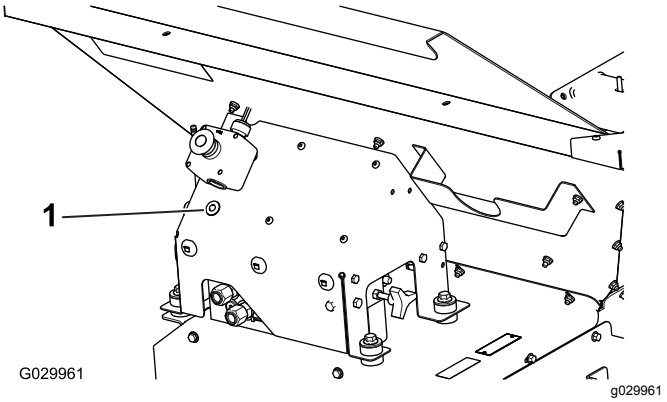

Figur 25

1. Diagnostikk-LED

Håndholdt fjernkontroll

Bare modell 44751

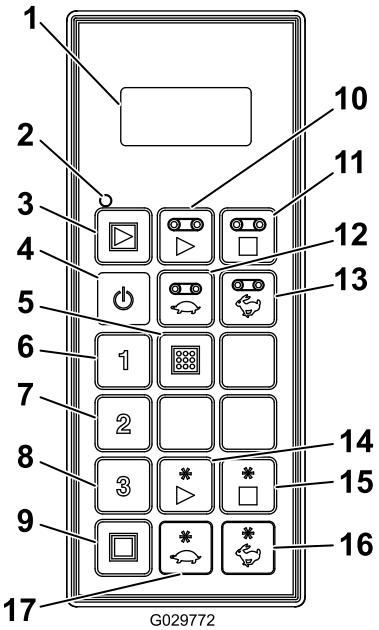

g029772

Figur 26

1. LCD-skjerm
2. Status-LED for fjernkontroll
3. All Start (start alle): Starter gulv og tilleggsutstyr
4. On/off (på/av)
5. Store (lagre): Lagrer forhåndsinnstilte stillinger
6. Forhåndsinnstilling 1
7. Forhåndsinnstilling 2
8. Forhåndsinnstilling 3
9. All Stop (stopp alle): Stopper alle funksjoner
10. Floor Start (Start gulv)
11. Floor Stop (Stopp gulv)
12. Decrease Floor Speed (Reduser gulvhastigheten)
13. Increase Floor Speed (Øk gulvhastigheten)
14. Option Start (Start tilleggsutstyr)
15. Option Stop (Stopp tilleggsutstyr)
16. Increase Option Speed (Øk hastigheten på tilleggsutstyret)
17. Decrease Option Speed (Reduser hastigheten på tilleggsutstyret)

Spesifikasjoner

Vekter	
Basemodell	248 kg
Dobbeltspinner	68 kg

Radio	
Frekvens	2,4 GHz
Maks. utgangseffekt	19,59 dBm

Tilbehør

Et utvalg av Toro-godkjent tilbehør som kan brukes sammen med maskinen for å forbedre og utvide dens funksjoner er tilgjengelig. Kontakt et autorisert forhandlerverksted eller distributør, eller besøk www.Toro.com for å få en liste over alt godkjent tilbehør.

Bruk originale Toro-deler for å beskytte Toro-utstyret og opprettholde dets optimale ytelse. Når det gjelder pålitelighet, leverer Toro reservedeler designet for utstyrets nøyaktige tekniske spesifikasjoner. Insister på Toro-deler for ro i sinnet.

Bruk

Driftsegenskaper

Maskinen har balanse-, vekt- og håndteringkarakteristikker som kan avvike fra andre typer utstyr som trekkes. Les denne *brukerhåndboken* nøye.

Med tilleggsutstyr montert, vær klar over bakkeklaringen når du kjører i bakker. For en maskin montert på et slepechassis er bakkeklaringen 33 cm uten last. For en maskin montert på et Truckster-direktekoblingschassis er bakkeklaringen 43 cm uten last.

Viktig: **Før du setter maskinen på eller av en tilhenger, fjern tilleggsutstyret for å unngå skade.**

Koble maskinen til et tauekjøretøy

⚠ ADVARSEL

Hvis du står mellom maskinen og tauekjøretøyet under tilkobling, kan det føre til alvorlig personskade.

Du skal ikke stå mellom maskinen og tauekjøretøyet under tilkobling.

1. Juster høyden til festet ved å vri på håndtaket(/-ene) på jekkstøtten for å holde maskinen i vater.

   Viktig: **Festetappen må være høyfast og godkjent for tauekjøretøy.**

2. Koble koblingen med splittpinne på maskinen til tauekjøretøyet ved hjelp av en festetapp med 3/4 tomme (18 mm) diameter og sikkerhetslås. Sett festetappen gjennom maskinkoblingen og tauekjøretøyets trekkstang på slepechassiset eller gjennom den medfølgende koblingsplaten på Truckster-direktekobling.
3. Senk koblingen ved hjelp av jekkstøtte(r).
4. Når hele maskinens vekt er overført fra jekkstøtten til tauekjøretøyets trekkstang(/-stenger), trekk ut bolten som holder jekkstøtten(-/e) på plass.
5. Oppbevar jekkstøtten(/-e) på følgende måte:
   - På slepechassiset, snu jekkstøtten 90 grader mot urviseren helt til nedre del av jekkstøtten peker mot bakenden av maskinen. Dette er transportposisjon.
   - På Truckster-direktekoblingchassiset, flytt jekkstøtter til bakre del av maskinen og snu dem 90 grader helt til nedre del av jekkstøttene peker mot midten av maskinen. Dette er transportposisjon.
6. Fest trykkslanger og returslanger til korrekte hydrauliske utganger på tauekjøretøyet. Returslangen har en ledningstilkoblet kontrollventil. Hvis du reverserer slangene, kan noen av maskinens funksjoner fungere bakover eller ikke fungere i det hele tatt. Test hydraulikken før du bruker maskinen for første gang.

   Viktig: **Ikke la hydraulikkslangene, strømkabelen og pendelkablene slepes langs bakken under bruk. Unngå steder hvor disse kan bli klemt eller kuttes.**

7. Plugg mellomliggende ledningssats til strømkoblingen på tauekjøretøyet.
8. Sjekk nivået på hydraulikkvæsken i tanken, og tilsett mer hvis nødvendig. Se brukerhåndboken for tauekjøretøyet.

Slå maskinen av/på

Når du er ferdig med å bruke maskinen, må du alltid trykke på NØDSTOPPknappen (Figur 27) for å deaktivere det elektriske systemet. Når du begynner arbeidet med maskinen, må du trekke ut NØDSTOPPKNAPPEN før du slår på den håndholdte fjernkontrollen.

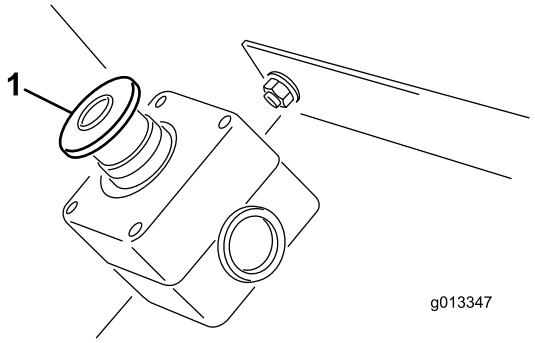

g013347

Figur 27

1. NØDSTOPPKNAPP

Viktig: **Når du er ferdig med å bruke maskinen, trykker du på NØDSTOPPknappen for å hindre at tauekjøretøyets batteri utlades.**

Klargjøre maskinen for drift

Maskinen har et unikt fargekodet driftssystem som gjør at du slipper å gjette deg til korrekt oppsett av maskinen. Bare velg spredning, identifiser fargen og juster deretter hver innstilling slik at den stemmer overens med fargen for perfekt spredning hver gang.

Velge spredning

Velg spredning ved å lese på hoveddriftsmerket som du finner på baklemmen på maskinen (Figur 28).

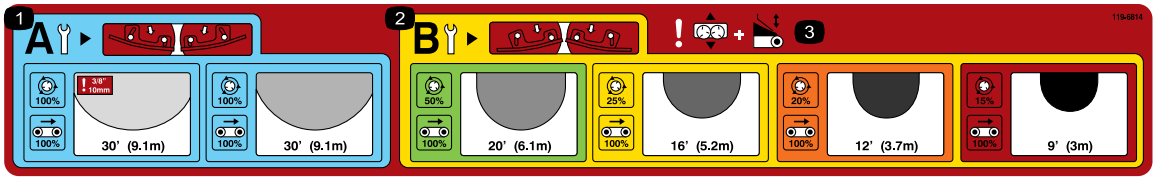

decal119-6814

Figur 28

1. Justeringsinnstillinger for spinner med lett spredning
2. Justeringsinnstillinger for spinner med tung spredning
3. Advarsel – skyvejustering og baklemjustering

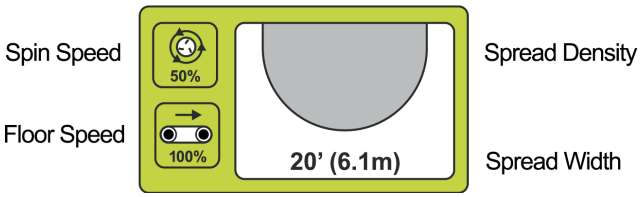

g013715

Figur 29

Dette merket viser de ulike spredningene som er tilgjengelig klassifisert etter farge (Figur 29). Fargene representerer ulike påføringsrater, fra svært lett til svært tungt. Spredningstettheten indikeres av skyggelagte ovaler (fra lett til tungt). Omtrentlig bredde er også indikert.

Kontrollere knivbladene

Merk: Maskinen leveres med spinneknivene i B-STILLING.

De lette spredningene (blått panel) påminner deg om at du må kontrollere at spinneknivene er i A-STILLING (Figur 30).

g013716

Figur 30

Når knivene er i A-STILLING, er de indre boltene (nærmeste sentrum av skiven) nærme knivveggen og de ytre boltene (nærmest kanten av skiven) vekk fra knivveggen.

Dette er viktig, da denne stillingen er utformet til å gi optimal spredning og fordeling ved høye hastigheter og lavt sandvolum.

For tyngre innstillinger (gullpanel), skal knivene være i B-STILLING for å gi best fordeling ved høye volumer og lavere platehastigheter (Figur 31).

g013717

Figur 31

Når knivene er i B-STILLING, er de indre boltene (nærmeste sentrum av skiven) vekk fra knivveggen og de ytre boltene (nærmest kanten av skiven) er nærme knivveggen.

Viktig: **Feil knivstilling er en vanlig årsak til at spredningsmønsteret blir feil.**

Stille inn hastigheten for baklemmen, spinneren, glideren og gulv

Etter at du har valgt ønsket spredning og kontrollert at knivene er korrekt justert, kan resten av maskinjusteringene angis.

Hver innstilling indikeres på maskinen med korresponderende fargemerke (Figur 32).

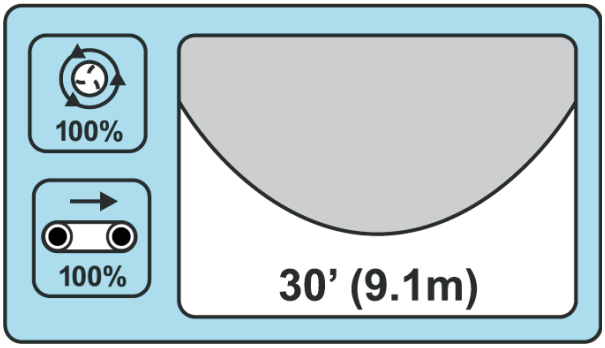

g013718

Figur 32

Hvis du ønsker en lett strøing, indikerer det blå området at baklemmen, gulvhastighet, spinnehastighet og baseskyvejustering skal være i blå stilling (Figur 32).

LETT
Omtrentlig bredde: 914 cm
Knivstilling: A
Gulvhastighet: 100 %
Spinnehastighet: Blå / 100 % Baklem: Blå
Skyvejustering: Blå

For å fylle forstøvningshull justerer du alle innstillinger til RØD.

SVÆRT TUNGT
Omtrentlig bredde: 274 cm
Knivstilling: B
Gulvhastighet: 100 %
Spinnehastighet: Rød / 15 % Baklem: Rød
Skyvejustering: Rød

Justere baklemmen

Baklemmen styrer hvor mye materiale som strømmer fra ProPass (Figur 33).

g013699

Figur 33

Merkesymbol på baklem

Baklemmen på 13 cm er delt inn i farger med en målstartlinje i hver fargeseksjon (Figur 34). Du kan øke eller redusere mengden materiale med baklemmen, så lenge du holder deg innenfor korresponderende fargeseksjon.

g013705

Figur 34

Merk: Fargene på merket som vises i Figur 34 tilsvarer fargene på hoveddriftsmerket (Figur 28).

Justere spinnehastigheten

Merk: Fargene på merkene som vises i Figur 36 og Figur 37, tilsvarer fargene på hoveddriftsmerket (Figur 28).

g013706

Figur 35

Merkesymbol på spinner

Standard hydraulikk (modell 44701): Still inn hydraulikkstyringen til den oppmerkede startlinjen

i korresponderende fargeområde (Figur 36). Du kan endre hastighetene, hvis det kreves, innen korresponderende fargeseksjon.

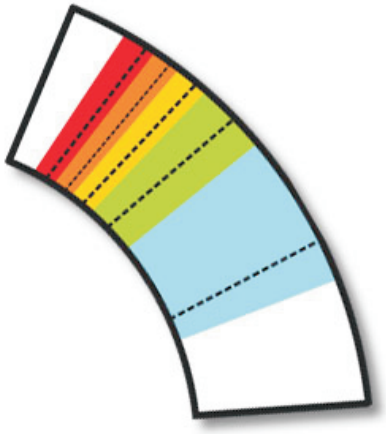

g013707

Figur 36

Trådløs kontroll (modell 44751): Still inn i henhold til prosenttallet angitt i den fargede seksjonen på merket og på diagrammet bak på den trådløse kontrolleren (Figur 37).

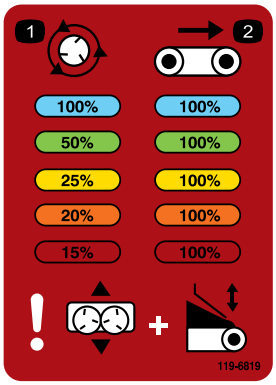

decal119-6819

Figur 37

Justere glideren

Glidejusteringen posisjonerer sanden når den faller ned på skivene. Merket indikerer ikke bare fargekodede startposisjoner for hvert bruksområde, det illustrerer også justeringen som kreves for finjustering av spredningen. Se Finjustering av innstillingene (side 22).

g013709

Figur 38
Merkesymbol på glider

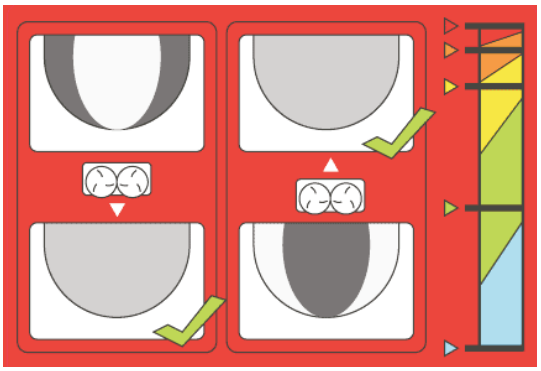

g013710

Figur 39

Merk: Fargene på merket som vises i Figur 39 tilsvarer fargene på hoveddriftsmerket (Figur 28).

Justere gulvhastigheten

Gulvhastigheten for hver innstilling er vanligvis 100 % – dette er utarbeidet og testet for å ha én mindre faktor å justere i det fargekodede driftssystemet. Vanligvis skal du bruke baklemmen til å redusere materialvolumet, ikke gulvhastigheten. Hvis minimum baklemhøyde imidlertid ikke er tilstrekkelig for å redusere materialstrømmen, så reduserer du gulvhastigheten.

g013711

Figur 40
Merkesymbol for gulvhastighet

Finjustering av innstillingene

Det fargekodede driftssystemet er utformet slik at du slipper å gjette deg til oppsettet for perfekt spredning. Men med så mange variabler som sandvekt, partikkelstørrelse, fuktighetsinnhold osv., kan det fortsatt forekomme ujevnheter i spredningen.

For å korrigere dette, har **baseinnstillingsjusteringen** en illustrasjon som indikerer korrekt justering av basen (Figur 41).

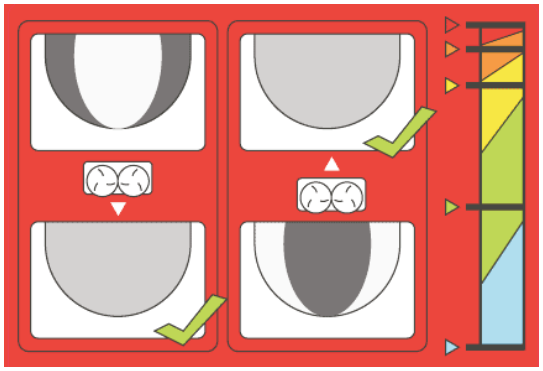

g013710

Figur 41

Når spredningsmønsteret er tungt på innsiden av spredningen, skyv basen inn mot beholderen. Hvis spredningen er tungt på utsiden, skyv basen ut og bort fra beholderen.

Merk: Fargene på merket som vises i Figur 41 tilsvarer fargene på hoveddriftsmerket (Figur 28).

Bruke maskinen

1. Fyll maskinbeholderen med materialet som skal spres ut.
2. Kontroller at tilleggsutstyret er installert (dobbeltspinner).
3. Juster lemhøyden til ønsket innstilling.
4. Juster begge mengderegulatorer til foretrukket innstilling. Still inn rem- og tilleggsutstyrshastigheter til ønsket innstilling (vanligvis skal beltehastigheten være: trådløs – 100 %; standard hydraulikk – nr. 10).
5. Parker tauekjøretøyet 3 m foran området hvor gjødselsprederen skal brukes.
6. Sørg for at begge på/av-pendelbryterne er av. På trådløse modeller må du sørge for at funksjonene på den håndholdte fjernkontrollen er stoppet.
7. Aktiver hydraulikken (enten på tauekjøretøyet eller på den ekstra hydrauliske kraftpakken).
8. Øk turtallet på tauekjøretøyet. Slå på tilleggsutstyret ved bruk av på/av-pendelen eller den håndholdte fjernkontrollen på trådløse modeller.
9. Kjør mot området hvor gjødselsprederen skal brukes, øk turtallet på tauekjøretøyet til optimalt driftsområde.
10. Når maskintilleggsutstyret er rett over begynnelse på overgjødslingsområde, bruk på/av-pendelen eller kontrollpendelen på trådløse modeller til å slå på transportbåndet.

    Merk: For trådløse modeller kan ALL START-funksjonen (start alle) brukes i stedet for funksjonene START AV TILLEGGSUTSTYR og GULVSTART, du trenger da bare én startoperasjon. Tilleggsutstyret vil starte etter båndet.
11. Kjør i en rett linje og spre materialet i jevn hastighet helt til spredningen når enden av overgjødslingsområdet.
12. Slå av transportbåndet, snu maskinen rundt og posisjoner for neste passering.
13. Før neste passering, sjekk spredningsmønsteret på bakken. Juster maskininnstillingene hvis det er nødvendig.
14. Fortsett med trinnene 10 til 13 hele overgjødslingsområde er dekket, eller beholderen er tom.
15. Slå av transportbåndet og tilleggsutstyret, reduser tauekjøretøyets turtall og koble fra hydraulikken.

    Merk: Slå alltid av transportbåndet først.

Sikkerhet for trådløs kontroller (kun modell 44751)

Den trådløse kontrolleren aktiverer deler som roterer i høye hastigheter og som utgjør klemfare. Sørg for alltid å være i synslinjen av ProPass når du bruker, justerer eller programmerer den trådløse kontrolleren.

For å sikre at aktivering av spinnere og gulvet er tiltenkt, må du trykke på startknappene to ganger: én gang for å velge, og én gang for å aktivere. Slik forhindres utilsiktet start når man gjør manuelle justeringer på maskinen.

Hvis du ikke trykker på noen knapper i løpet av ti sekunder når du programmerer eller gjør deg klar til å bruke den trådløse kontrolleren, vil den gå i hvilemodus og sist lagret program eller innstilling vil aktiveres.

⚠ FORSIKTIG

Hydraulikkvæske som kommer ut under trykk, kan trenge gjennom huden og forårsake personskader.

Slå av den trådløse kontrolleren og arbeidskjøretøyet (for å være sikker på at det ikke forekommer hydraulikkstrøm) før du utfører fysiske justeringer på kniver eller gulv.

Koble maskinen fra et tauekjøretøy

1. Parker tauekjøretøyet og maskinen på tørt, jevnt underlag.
2. Sett på parkeringsbremsen på tauekjøretøyet, slå av motoren og ta ut tenningsnøkkelen.
3. Plasser blokker under to av hjulene på maskinen (foran og bak).
4. Slipp ut alt trykk fra hydraulikksystemet.
5. Koble fra hydraulikkslanger, spol og oppbevar dem foran på maskinen.
6. Koble mellomliggende strømledning fra tauekjøretøyet.
7. Senk jekkstøtten(e) som følger:
   - På slepechassiset, snu jekkstøtten 90 grader (med klokken) til nedslått stilling for å støtte maskinen.
   - På Truckster-direktekoblingchassiset, flytt jekkstøtter til fremre del av maskinen og snu dem 90 grader helt til nedre del av jekkstøttene peker mot bakken.
8. Løft maskinen med jekkstøtten(e) til vekten ikke lenger støttes av tauekjøretøyets trekkstang.
9. Trekk ut festetappen.
10. Kontroller at det ikke er noen flere tilkoblinger mellom maskinen og tauekjøretøyet.

Bruke hydraulikkontroller og tilleggsutstyr

Fjernkontrollsystem

Fjernkontrollsystemet består av en håndholdt fjernkontroll, en +12 til +14.4 VDC baseenhet og en ledningssats.

Håndholdt fjernkontroll

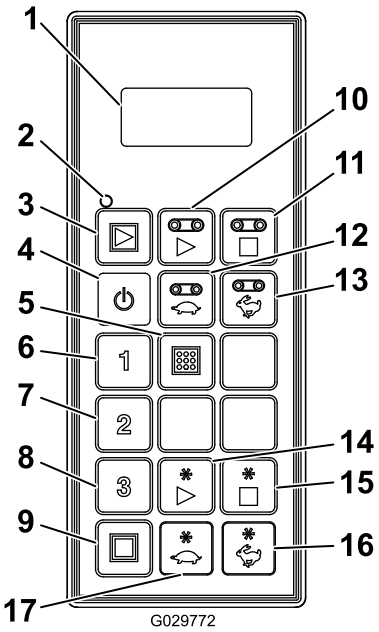

g029772

Figur 42

1. LCD-skjerm
2. Status-LED for fjernkontroll
3. All Start (Start alle): Starter gulv og tilleggsutstyr
4. On/off (på/av)
5. Lagre: Lagrer forhåndsinnstillinger
6. Forhåndsinnstilling 1
7. Forhåndsinnstilling 2
8. Forhåndsinnstilling 3
9. All Stop (Stopp alle): Stopper alle funksjoner
10. Floor Start (Start gulv)
11. Floor Stop (Stopp gulv)
12. Reduser gulvhastigheten
13. Øk gulvhastigheten
14. Start tilleggsutstyr
15. Stopp tilleggsutstyr
16. Øk hastigheten på tilleggsutstyret
17. Reduser hastigheten på tilleggsutstyret

Knappefunksjoner

Knapp	Navn	Primær funksjon
	ON/OFF (PÅ/AV)	Slår strømmen på og av.
	ALL START (START ALLE)	Gir funksjonskontroll av både gulv og tilleggsutstyr, inkludert på/av og visning av hastighet.
	FLOOR START (START GULV)	Gir funksjonskontroll av beholderens gulvtransportbånd inkludert På/Av og visning av gulvhastighet.

Knapp	Navn	Primær funksjon
	FLOOR STOP (STOPP GULV)	Stopper gulvet.
	FLOOR DEC (REDUSER GULVHASTIG-HET)	Reduserer gulvhastigheten.
	FLOOR INC (ØK GULVHASTIG-HET)	Øker gulvhastigheten.
1 2 3	FORHÅNDSI-NNSTILLING 1 FORHÅNDSI-NNSTILLING 2 FORHÅNDSINN-STILLING 3	Tre separate forhåndsinnstilte verdier kan lagres for hastigheten for både gulv og tilleggsutstyr.
	OPPBEVAR	Brukes sammen med FORHÅNDSINNSTILLINGSknappen for å lagre eller opprette et minne for forhåndsinnstilling.
	OPTION START (START TIL-LEGGSUTSTYR)	Gir funksjonskontroll av det bakre tilleggsutstyret inkludert På/Av og visning av tilleggsutstyrets hastighet.
	OPTION STOP (STOPP TIL-LEGGSUTSTYR)	Stopper tilleggsutstyret.
	OPTION DEC (REDUSER HA-STIGHET PÅ TIL-LEGGSUTSTYR)	Reduserer hastigheten på tilleggsutstyret.
	OPTION INC (ØK HASTIGHET PÅ TILLEGGSUT-STYR)	Øker hastigheten på tilleggsutstyret.
	ALL STOP (STOPP ALLE)	Stopper både gulv og tilleggsutstyr.

Slå på den håndholdte fjernkontrollen

Trykk på Trykk på kontrollerens PÅ/AV-knapp, og vent til den finner basen. Sørg for ikke å trykke på noen knapper på den håndholdte fjernkontrollen mens oppstartsrutinen pågår.

Manuell overstyring

Hvis fjernkontrollen skulle mistes, skades eller svikte, er det fortsatt mulig å bruke maskinfunksjonene for å fullføre oppgaver eller fortsette arbeidet.

Overstyringstilgangen er på førersiden av hydraulikksystemet (Figur 43).

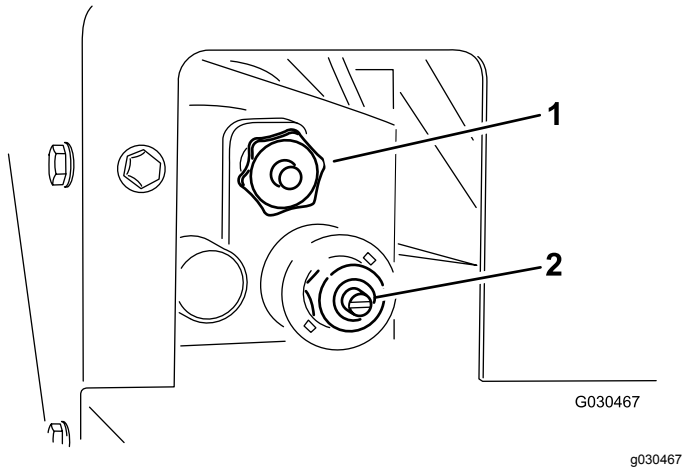

Figur 43

1. Gulvhastighet
2. Spinnehastighet

- Du kan justere gulvhastigheten (Figur 44) ved å vri den svarte knotten med urviseren. Maksimal gulvhastighet brukes i det fargekodede driftssystemet, så denne justeringen kan gjøres uten hydraulisk strømning. Dette er mest relevant når du har en beholder full av sand.

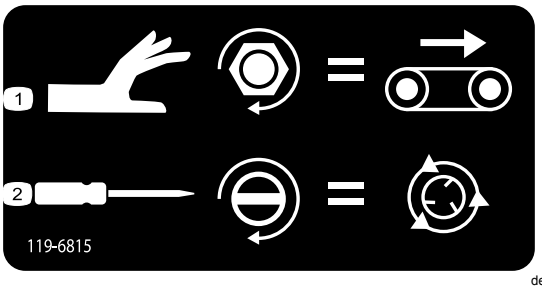

Figur 44

Merke for manuell overstyring

1. Justering av gulvhastighet
2. Hastighetsjustering for spinner

- Du kan justere spinnerhastighet (Figur 44) ved å bruke en flathodet skrutrekker, og øke ved å vri med urviseren, eller redusere ved å vri mot urviseren.

Merk: Hvis du justerer med hydraulisk strømning aktivert, sørg for at gulvet er slått av hvis du ikke ønsker å spre sand mens du justerer.

Når innstillingene er tilfredsstillende, bruk mengderegulator for hydraulikkstrøm på tauekjøretøyet til å slå systemet på og av for bruk.

Viktige funksjonalitetselementer

- Når du slår på den håndholdte fjernkontrollen, skal skjermen vise **FLR OFF** og **OPT OFF** i ca. 5 sekunder. Hvis du ser ordene "waiting for base" (venter på baseenhet), må du sjekke at det er strøm til baseenheten og at NØDSTOPPknappen til baseenheten er trukket ut.
- Det er alltid et **gjeldende arbeidsminne**. Dette er ikke det samme som en forhåndsinnstilling. Arbeidsinnstillingene som ble lagret sist, vil være i det gjeldende arbeidsminnet når du slår på den håndholdte fjernkontrollen.
- Driftssekvens for den håndholdte fjernkontrollens startknapper:
  - Hvis du trykker på startknappen én gang (ALL START, GULVSTART eller START AV TILLEGGSUTSTYR) kaller opp det gjeldende arbeidsminnet som er lagret i den håndholdte fjernkontrollen.
  - Hvis det trykkes på samme knapp en gang til, slås komponenten på hvis hydraulikken er aktivert (trinnvis økende tall vises på skjermen).
  - Hvis det trykkes på startknappen en tredje gang, lagres den nye innstillingen som er opprettet i fjernkontrollens arbeidsminne.
- Når du har trykket én gang på en startknapp for å vise gjeldende arbeidsminneinnstilling i en ikke-arbeidsmodus, har du ca. 10 sekunder på deg til å begynne å justere innstillingen, ellers tilbakestilles elementet til av. I en arbeidsmodus gjelder ikke 10-sekundersregelen.
- Hvis du skal programmere en forhåndsinnstilling, må elementene først være **aktivert eller innkoblet**.
- For at elementet skal kunne brukes fra en forhåndsinnstilling, må prosentandelene for elementets hastighet vises på skjermen for at de skal kunne aktiveres eller innkobles. Hvis ordet **OFF** vises på skjermen, må du gjenoppkalle forhåndsinnstillingen.

Bruke LCD-display

LCD-skjermen har to linjer, med 8 tegn per linje, og viser status og aktivitet når det trykkes på knappene på fjernkontrollen. Det har skjermlys og kontrast som kan justeres av brukeren. Endringer lagres i fjernkontrollens gjeldende arbeidsminne. Når enheten slås på etter å ha vært slått av, brukes de siste innstillingene for kontrast og skjermlys i displayet.

Slik øker du kontrasten:

Hold inne knappene ALL STOPP (Stopp alle) og OPTION INCREASE (Øk hastighet på tilleggsutstyr) samtidig, og hold øye med skjermen til ønsket kontrast er nådd.

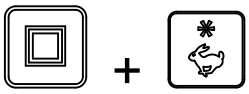

Merk: Det finnes tre innstillinger: AV, LAV og HØY.

Slik reduserer du kontrasten:

Hold inne knappene ALL STOP (stopp alle) og OPTION DECREASE (reduser hastighet på tilleggsutstyr) samtidig, og hold øye med skjermen til ønsket kontrast er nådd.

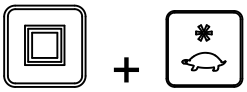

Merk: Det finnes tre innstillinger: AV, LAV og HØY.

Slik øker du skjermlysstyrken:

Hold inne knappene ALL STOP (stopp alle) og FLOOR INCREASE (øk gulvhastighet) samtidig, og hold øye med skjermen til ønsket skjermlys er nådd.

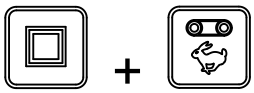

Merk: Det finnes tre innstillinger: AV, LAV og HØY.

Slik reduserer du skjermlysstyrken:

Hold inne knappene ALL STOP (stopp alle) og FLOOR DECREASE (reduser gulvhastighet) samtidig, og hold øye med skjermen til ønsket skjermlys er nådd.

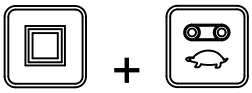

Merk: Det finnes tre innstillinger: AV, LAV og HØY.

Skjermlyset forbruker mest energi av alle funksjonene på den håndholdte fjernkontrollen. Hvis skjermlyset økes, øker strømforbruket, og dette forkorter batterienes levetid. Jo svakere skjermlys, desto lenger varer batteriene.

Oversikt over status-LED for fjernkontroll

Fjernkontrollens status-LED blinker sakte ved 2 Hz (to ganger i sekundet) når den håndholdte fjernkontrollen sender og ingen av knappene er trykket ned, når knappene for gulv og tilleggsutstyr er aktive. Når du trykker på en knapp, blinker lampen ved 10 Hz.

Skifte ut batterier på fjernkontrollen

Den håndholdte fjernkontrollen får strøm fra fire batterier (alkaliske AA-batterier, 1,5 V hver) og fungerer mellom 2,4 og 3,2 V. Batteriets levetid er ca. 300 timer (kontinuerlig drift, skjermlys av), men batteriets levetid påvirkes av bruksfaktorer, spesielt innstillingen på skjermlysstyrken. Jo sterkere skjermlys, desto mer strøm forbrukes, noe som reduserer batterienes levetid.

Viktig: **Ha nye reservebatterier tilgjengelig når systemet er i bruk.**

1. Løsne bolten i magneten på den magnetiske fjernkontrollbraketten (Figur 45).

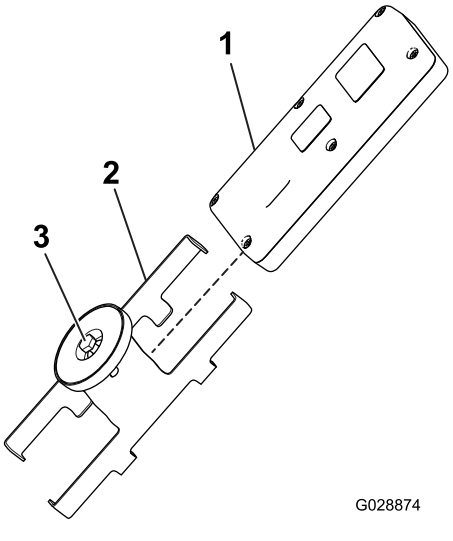

Figur 45

1. Håndholdt fjernkontroll
2. Magnetisk fjernkontrollbrakett
3. Bolt fast magneten

2. Skyv brakettsidene fra hverandre og ta ut fjernkontrollen (Figur 45).
3. Fjern de seks skruene på baksiden av fjernkontrollen, og ta av dekslet (Figur 46).

Merk: La om mulig gummitetningen og stålpakningen være i kanalen når du fjerner dekslet og batteriene.

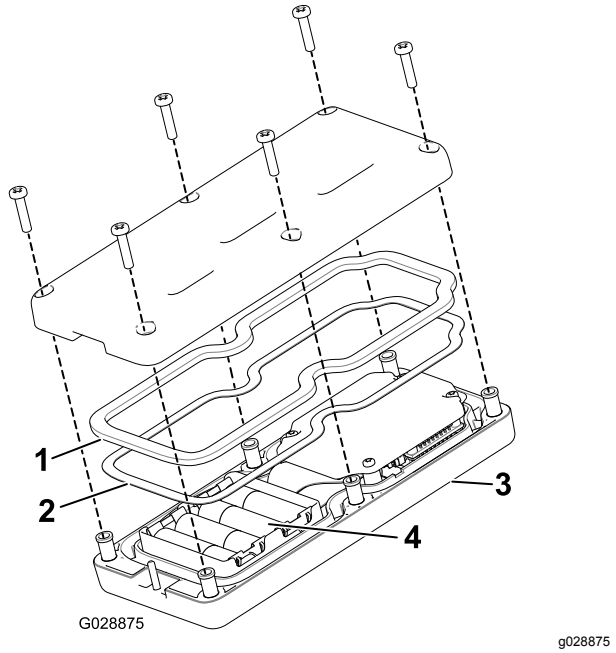

Figur 46

1. Gummipakning
2. Stålpakning
3. Håndholdt fjernkontroll
4. 4 AA-batterier

4. Fjern de utladede batteriene og avhend på korrekt måte i henhold til lokale regler.
5. Koble de nye batteriene til korrekt poler. (Hvis batteriene monteres feil, vil ikke enheten bli ødelagt, men den vil ikke fungere.) Batterirommet har merker for polaritet for hver pol (Figur 46).
6. Hvis du utilsiktet fjerner gummitetningen og stålpakningen, må du forsiktig legge dem på plass i kanalen i den håndholdte fjernkontrollen igjen (Figur 46).
7. Sett dekslet på plass og fest det med de seks skruene du fjernet tidligere (Figur 46), og stram til med et moment på 1,5 til 1,7 N·m.
8. Monter den håndholdte fjernkontrollen i den magnetiske fjernkontrollbraketten, skyv halvdelene sammen for å sikre fjernkontrollen, og stram bolten i magneten (Figur 45).

Vedlikeholde den håndholdte fjernkontrollen

Selv om den håndholdte fjernkontrollen er robust, må man være forsiktig så den ikke faller på harde underlag. Rengjør fjernkontrollen ved å tørke den med en myk klut fuktet med vann eller en mild rengjøringsløsning. Vær spesielt forsiktig så det ikke blir riper på LCD-skjermen.

Opprette forbindelsen mellom den håndholdte fjernkontrollen og baseenheten

Fabrikkinnstillingen oppretter forbindelse mellom den håndholdte fjernkontrollen og baseenheten slik at de kan kommunisere. Det kan imidlertid være tilfeller der du må opprette denne forbindelsen på nytt. Slik gjør du det:

1. Trykk på nødstoppknappen for å slå av strømmen til baseenheten, og påse at den håndholdte fjernkontrollen er av.
2. Stå i nærheten av baseenheten i klar synslinje.
3. Trykk samtidig på knappene ON/OFF og ALL STOP.

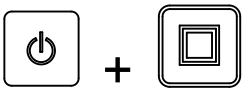

Den håndholdte fjernkontrollen går gjennom sine oppstartsskjermer og stopper på **ASSOC PENDING** (venter på forbindelse).

4. Fortsett å holde inne begge knappene, og slipp dem raskt når **ASSOC ACTIVE** (forbindelse aktivert) vises (omtrent fire sekunder).

   Skjermen viser **PRESS STORE** (trykk på lagre).
5. Trykk og hold nede knappen STORE (lagre).

Fjernkontrollen viser **POW UP BASE** (slå på base).

6. Fortsett å holde inne knappen STORE, trekk ut NØDSTOPPknappen for å slå på baseenheten.

   Den håndholdte vil assosiere (kobles) med baseenheten. Når dette oppnås, viser skjermen **ASSOC PASS** (assosiasjon gjennomført).
7. Slipp STORE-knappen.

Viktig: **Hvis skjermen viser *ASSOC EXIT* (assosiasjon avsluttet), mislyktes assosiasjonen.**

Merk: Du kan vise forbindelsen mellom den håndholdte fjernkontrollen og baseenheten ved å holde nede knappene ALL STOP og OPTION STOP samtidig.

Skjermen blar og viser den valgte kanalen og ID-en til baseenheten.

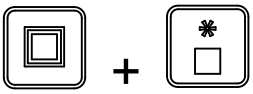

Batterienes levetid, driftsfrekvens, ID-visning for baseenhet og fjernkontroll

Hold nede knappene ALL STOP og OPTION STOP samtidig for å vise flere informasjonspunkter.

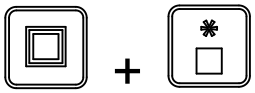

Mens du holder nede knappene, blar skjermen hvert annet sekund og viser først forventet batteriliv i gjenstående prosentandel eller gjeldende batterispenning, driftsfrekvensen (kanalen) som enhetene kommuniserer på, ID-nummeret til den håndholdte fjernkontrollen etterfulgt av ID-en til tilknyttet baseenhet.

Bruke gulv og tilleggsutstyr

Bruk følgende prosedyrer for å stille inn og bruke maskingulv og tilleggsutstyr (f.eks. dobbeltspinner eller annet tilleggsutstyr) på følgende måte:

- Innstilling og bruk av bare gulvet
- Innstilling og bruk av bare tilleggsutstyr
- Innstilling og bruk av både gulv og tilleggsutstyr

Innstilling og bruk av bare gulvet

Når du først trykker på knappen FLOOR START (når gulvet ikke er i gang), viser skjermen på fjernkontrollen de lagrede innstillingene og en S vises etter FLR (dvs. **FLRS**), som indikerer at fjernkontrollen er i modus for kun innstilling. I denne kun innstilling-modus kan du justere innstillingen opp eller ned, men gulvet aktiveres ikke og forblir av. Dette gjør det mulig å angi ønsket gulvhastighet eller bruke den lagrede innstillingen uten at det fører til uønsket bevegelse. Når du har stilt inn hastigheten kan du trykke på knappen FLOOR START for å aktivere den valgte innstillingen (hvis hydraulikken er aktivert, kommer gulvet til å starte). Trykk på FLOOR START for tredje gang for å lagre den gjeldende verdien i minnet.

Merk: Endringer som gjøres i gulvinnstillingene mens gulvet er i gang, iverksettes umiddelbart, men de er midlertidige så lenge du ikke lagrer de nye innstillingene ved å trykke på FLOOR START igjen etter at du endret innstillingen. For eksempel hvis du gjør en justering mens skjermen viser **FLRS**, trykker på Floor Start som starter gulvet til den justerte innstillingen, og slår deretter av fjernkontrollen uten å trykke på FLOOR START igjen, som lagrer endringen. Neste gang du bruker fjernkontrollen, blir innstillingen tilbakestilt til den forrige lagrede verdien.

Merk: En nedtelling på ti sekunder starter når du trykker på FLOOR START og FLRS (modus for kun innstilling) vises. Hvis du ikke trykker på en knapp løpet av disse ti sekundene, går displayet tilbake til FLR, og den forrige statusen/verdien vises og aktiveres. Tidtakeren tilbakestilles til ti sekunder hvis det trykkes på en knapp mens fjernkontrollen er i modusen kun innstilling.

1. Trykk på knappen FLOOR START (START GULV).

   Forhåndsvisningsverdien og FLRS vises.

2. Justere hastigheten med knappen INCREASE FLOOR SPEED (Øk gulvhastighet) eller DECREASE FLOOR SPEED.

3. Trykk på FLOOR START-knappen for å starte gulvet.

4. Trykk på FLOOR START-knappen for å lagre verdien for gulv.

   Skjermen viser **FLOOR STORE** (Lagre gulv). Den angitte verdien brukes når gulvet startes i fremtiden til du endrer innstillingen igjen.

Innstilling og bruk av bare tilleggsutstyr

Når du først trykker på knappen OPTION START (når tilleggsutstyret ikke er i gang), viser skjermen på fjernkontrollen de lagrede innstillingene og en S vises etter OPT (dvs. **OPTS**), som indikerer at fjernkontrollen er i modus for kun innstilling. I denne kun innstilling-modus kan du justere innstillingen opp eller ned, men tilleggsutstyret aktiveres ikke og forblir av. Dette gjør det mulig å angi ønsket tilleggsutstyrhastighet eller bruke den lagrede innstillingen uten at det fører til uønsket bevegelse. Når du har stilt inn hastigheten kan du trykke på knappen OPTION START for å aktivere den valgte innstillingen (hvis hydraulikken er aktivert, kommer

tilleggsutstyret til å starte). Trykk på OPTION START for tredje gang for å lagre den gjeldende verdien i minnet.

Merk: Endringer som gjøres i innstillingene for tilleggsutstyret mens det er i gang, iverksettes umiddelbart, men de er midlertidige så lenge du ikke lagrer de nye innstillingene ved å trykke på OPTION START igjen etter at du endret innstillingen. For eksempel hvis du gjør en justering mens skjermen viser **OPTS**, trykker på OPTION START som starter tilleggsutstyret til den justerte innstillingen, og slår deretter av fjernkontrollen uten å trykke på OPTION START igjen, som lagrer endringen. Neste gang du bruker fjernkontrollen, blir innstillingen tilbakestilt til den forrige lagrede verdien.

Merk: En nedtelling på ti sekunder starter når du trykker på OPTION START og FLRS (modus for kun innstilling) vises. Hvis du ikke trykker på en knapp løpet av disse ti sekundene, går displayet tilbake til FLR, og den forrige statusen/verdien vises og aktiveres. Tidtakeren tilbakestilles til ti sekunder hvis det trykkes på en knapp mens fjernkontrollen er i modusen kun innstilling.

1. Trykk på OPTION START-knappen.

   Forhåndsvisningsverdien og FLRS vises.

2. Justere hastigheten med knappen INCREASE OPTION SPEED (Øk tilleggsutstyrhastighet) eller DECREASE OPTION SPEED (Reduser tilleggsutstyrhastighet).

eller

3. Trykk på OPTION START-knappen for å starte tilleggsutstyret.

4. Trykk på OPTION START-knappen for å lagre valget for tilleggsutstyret.

   Skjermen viser **OPTION STORE** (Lagre tilleggsutstyr). Den angitte verdien brukes når tilleggsutstyret startes i fremtiden til du endrer innstillingen igjen.

Innstilling og bruk av gulv og tilleggsutstyr sammen

Når du først trykker på knappen ALL START (når tilleggsutstyret ikke er i gang), viser skjermen på fjernkontrollen de lagrede innstillingene for gulv og tilleggsutstyr og en S vises eller FLR og OPT (dvs. **FLRS** og **OPTS**), som indikerer at fjernkontrollen er i modus for kun innstilling. I denne kun innstilling-modus kan du justere enten innstillingen opp eller ned, men gulvet og tilleggsutstyret aktiveres ikke og forblir av. Dette gjør det mulig å angi ønsket hastighet eller bruke de lagrede innstillingene uten at det fører til uønsket bevegelse. Når du har stilt inn hastighetene, kan du trykke på knappen ALL START for å aktivere den valgte innstillingen for gulv og tilleggsutstyr (hvis hydraulikken er aktivert, kommer gulvet og tilleggsutstyret til å starte). Trykk på ALL START for tredje gang for å lagre den gjeldende verdien i minnet.

Merk: Endringer som gjøres i innstillingene mens gulvet og tilleggsutstyret er i gang, iverksettes umiddelbart, men de er midlertidige så lenge du ikke lagrer de nye innstillingene ved å trykke på ALL START igjen etter at du endret innstillingen. For eksempel hvis du gjør en justering mens skjermen viser **FLRS** og **OPTS**, trykker på ALL START som starter gulvet og tilleggsutstyret til den justerte innstillingen, og slår deretter av fjernkontrollen uten å trykke på ALL START igjen, som lagrer endringen. Neste gang du bruker fjernkontrollen, blir innstillingene tilbakestilt til de forrige lagrede verdiene.

Merk: En nedtelling på ti sekunder starter når du trykker på ALL START og modus for kun innstilling vises. Hvis du ikke trykker på en knapp løpet av disse ti sekundene, går displayet tilbake til FLR og OPT, og den forrige statusen/verdien vises og aktiveres. Tidtakeren tilbakestilles til ti sekunder hvis det trykkes på en knapp mens fjernkontrollen er i modusen kun innstilling.

1. Trykk på ALL START-knappen.

   Forhåndsvisningsverdiene og FLRS og OPTS vises.

2. Justere hastighetsinnstillingene på følgende måte:
   - Justere hastighetsinnstillingen for gulv med knappen INCREASE FLOOR SPEED (Øk gulvhastighet) eller DECREASE FLOOR SPEED (Reduser gulvhastighet).

- Justere hastighetsinnstillingen for tilleggsutstyr med INCREASE OPTION SPEED (øk tilleggsutstyrhastighet)- eller DECREASE OPTION SPEED (reduser tilleggsutstyrhastighet)-knappen.

3. Trykk på knappen ALL START (start alle) for å kjøre gulv og tilleggsutstyr.

4. Trykk på ALL START-knappen for å lagre verdiene.

Skjermen viser **ALL STORE** (Lagre alle). Den angitte verdien brukes når tilleggsutstyret startes i fremtiden til du endrer innstillingen igjen.

Merk: Både gulv og tilleggsutstyret må kjøre for å lagre innstillingene med ALL START-knappen. Hvis bare én av dem eller ingen av dem kjører, starter du begge eller den som ikke var i gang, ved å trykke på ALL START-knappen. Ingen ting blir lagret, og kommandoene som forhåndsvises, er de tidligere lagrede innstillingene for gulv og tilleggsutstyr.

Det er viktig å være klar over at den lagrede kommandoen for gulvet er brukt to ganger, én gang for en individuell kommando ved bruk av FLOOR START- eller OPTION START-knappene, og én gang for en kombinert handling ved bruk av ALL START. I begge tilfeller er det samme tall.

Innstille knappene for Forhåndsinnstilling 1, 2 og 3

Fjernkontrollen har tre PRESET-knapper som du kan programmere med innstillinger for gulv- og tilleggsutstyrshastighet. Hver FORHÅNDSINNSTILLINGSknapp fungerer som en forhåndsinnstillingsmodus for ALL START, med unntak av at de bruker forskjellige, brukerdefinerte, hurtigreferanseverdier for hastighet.

Hvis Floor og/eller Option kjører når det trykkes på FORHÅNDSINNSTILLINGSknappen, vises en forhåndsinnstillingsverdi for både gulvet og tilleggsutstyret, og hvis du da trykker på knappen ALL START, erstattes de aktuelle driftsverdiene med forhåndsinnstillingsverdiene. Hvis du ikke trykker på ALL START-knappen innen 10 sekunder, går systemet tilbake til de tidligere lagrede verdiene.

Bruk den følgende prosedyren til å angi verdiene for en FORHÅNDSINNSTILLINGSknapp:

1. Start både gulv og tilleggsutstyr enten individuelt eller ved å bruke ALL START-knappen.

2. Still inn ønsket hastighet for både gulv og tilleggsutstyr ved å bruke de relevante knappene for å ØKE og REDUSERE hastigheten for hver utgang.
3. Trykk på og hold knappen STORE inne, og trykk deretter på knappen PRESET (1, 2 eller 3).

Skjermen viser PRESET SAVED (Forhåndsinnstilling lagret).

Merk: Hvis du holder inne knappen STORE og trykker på en PRESET-knapp mens enten gulvet eller tilleggsutstyret er av, lagres ingen nye verdier for hverken gulv eller tilleggsutstyr. Forhåndsinnstillingen tar vare på tidligere lagret verdi.

Bruke en forhåndsinnstilt modus

1. Trykk på ønsket PRESET-knapp (1, 2 eller 3) for å vise innstillingene for gulv og tilleggsutstyr.
2. Trykk på ALL START-knappen for å starte gulvet og tilleggsutstyret (hvis hydraulikken er slått på).
3. Bruk START-og STOP-knappene til å kontrollere gulvet og tilleggsutstyret etter behov.

Velge et tauekjøretøy

⚠ ADVARSEL

Bruk alltid et egnet tauekjøretøy til å flytte maskinen, selv over korte avstander. Et uegnet tauekjøretøy kan skade maskinen, eller føre til personskade eller dødsfall.

Overstyringstilgangen er på førersiden av det hydrauliske systemet. (Se fig. 15.)

Et egnet tauekjøretøy må ha en minimum tauekapasitet på 1405 kg.

På slepechassiset er maksimal last for maskinen 907 kg, med en resulterende koblingsarmvekt på 113 kg. Tomvekt (uten last) er 499 kg, med en resulterende koblingsarmvekt på 23 kg.

Resulterende koblingsarmvekt på maskinen med montert hydraulisk kraftpakke på 11 hk under drift med full last er 145 kg. Resulterende koblingsarmvekt uten last er 48 kg. Tomvekt (uten last) er 599 kg.

På Truckster-direktekoblingschassis er maksimal last for maskinen 907 kg, med en resulterende vektoverføring på 272 kg til tauekjøretøyet. Tomvekten (uten last) er 544 kg, med en resulterende vektoverføring på 52 kg til tauekjøretøyet.

Laste beholderen

⚠ ADVARSEL

Sørg for at maskinen er tilkoblet tauekjøretøyet før lasting.

Ikke frakt laster som overskrider maskinens eller tauekjøretøyets lastebegrensninger. Se Spesifikasjoner (side 18).

Stabiliteten til lastene kan variere – for eksempel vil høye laster ha et høyere tyngdepunkt. Om nødvendig, reduser maksimal lastebegrensning for å sikre bedre stabilitet.

Gjør dette for å forhindre at maskinen tipper over (se sikkerhetsmerker i denne håndboken):

- Vit nøyaktig hvor høy og tung lasten er. Høyere og tyngre laster kan øke faren for tipping.
- Fordel lasten jevnt, på langs og side til side.
- Vær forsiktig i svinger og unngå utrygge manøvrer.

Viktig: **Legg ikke store eller tunge objekter i beholderen. Materiale som er større enn baklemåpning kan skade båndet og baklemmen. Sørg også for at lasten har lik struktur. Småstein i sand kan bli prosjektiler.**

⚠ ADVARSEL

Ta aldri med passasjerer i beholderen.

Lesse av beholderen

⚠ ADVARSEL

Maskinen kan amputere hender og føtter.

Hold hender og føtter vekk fra beholdervernet på spinnervernet og spinnerenheten når maskinen er i drift eller når den hydrauliske kraftpakkemotoren på tauekjøretøyet er i gang.

Du skal ikke stå bak maskinen når du lesser av eller sprer. Dobbeltspinneren utstøter partikler og støv i høy hastighet.

Du skal ikke lesse av maskinen i en bakke.

⚠ ADVARSEL

Avlasting av maskinen når den ikke er tilkoblet tauekjøretøyet, kan føre til at lasten forskyver seg og maskinen velter.

Sørg for at maskinen er tilkoblet tauekjøretøyet før avlessing.

Kjøring

Maskinen er utviklet for utelukkende å brukes i terrenget. Maksimal anbefalt hastighet uten last er 24 km/t.

Ha alltid god kontroll over maskinen. Ikke ta skarpe svinger, gjør plutselige bevegelser eller utfør andre utrygge handlinger.

Brems ned før du skal svinge, spesielt på vått og glatt underlag, og på sand. Svingklareringer er begrenset hvis du har tilleggsutstyr montert på maskinen.

⚠ FORSIKTIG

Bruk av maskinen på en utrygg måte kan føre til alvorlig personskade eller dødsfall.

Vær oppmerksom på omgivelsene når du svinger eller rygger. Sørg for at området er klart og hold andre på god avstand. Fortsett sakte.

Slå av tilleggsutstyret når du nærmer deg mennesker, kjøretøy, veikryss eller fotgjengerfelt.

Merk: Tunge laster og vått eller kupert terreng øker tiden det tar å stoppe, og reduserer evnen til å svinge raskt og trygt.

Bruke maskinen i bakker

⚠ ADVARSEL

Bruk av maskinen på en utrygg måte i bakker kan føre til alvorlig personskade eller dødsfall.

Vær svært forsiktig når du kjører i bakker, særlig når du svinger.

Kjør alltid rett opp og ned bakker, ikke kjør sidelengs eller på skrå. Stoppeavstanden øker når du kjører ned en bakke.

Reduser lastvekten når du kjører i bakker. Unngå høye laster. Et høyere tyngdepunkt øker faren for at maskinen tipper over i bakker.

Hvis du har tilleggsutstyr montert på maskinen, vær klar over bakkeklaringen når du kjører i bakker. Når maskinen å kjøre opp en bakke, reduseres bakkeklaringen.

Parkering maskinen

Parker alltid maskinen på en jevn flate. Plasser blokker under to av hjulene på maskinen (foran og bak hvis den er i kjøretøysmontert konfigurasjon).

⚠ ADVARSEL

Hvis maskinen kobles fra tauekjøretøyet i en bakke, kan maskinen bevege seg ukontrollert.

Du skal ikke koble maskinen fra tauekjøretøyet i en bakke. Sørg for at fremre jekkstøtte er i støttestilling.

For å rotere jekkstøtten fra nedslått støttestilling til en horisontal kjørestilling, trekk ut jekkstøttens støttetapp og sveiv jekkstøtten. Sørg for at jekkstøtten er festet til maskinen og i korrekt stilling under drift. På Toro-slepechassis finner du jekkstøtten på koblingsrøret (Figur 47). På Truckster-direktekoblingchassiset brukes to jekkstøtter (Figur 48). Bruk jekklagringsfestene bak på chassiset under drift.

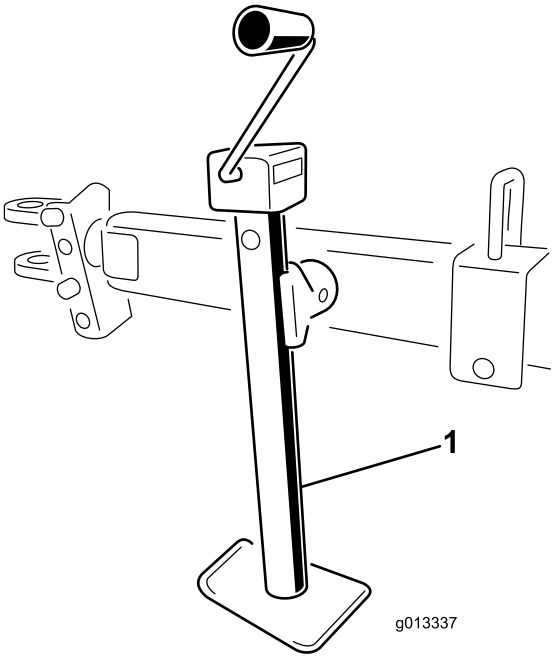

g013337

Figur 47

1. Jekkstøtte på slepechassis

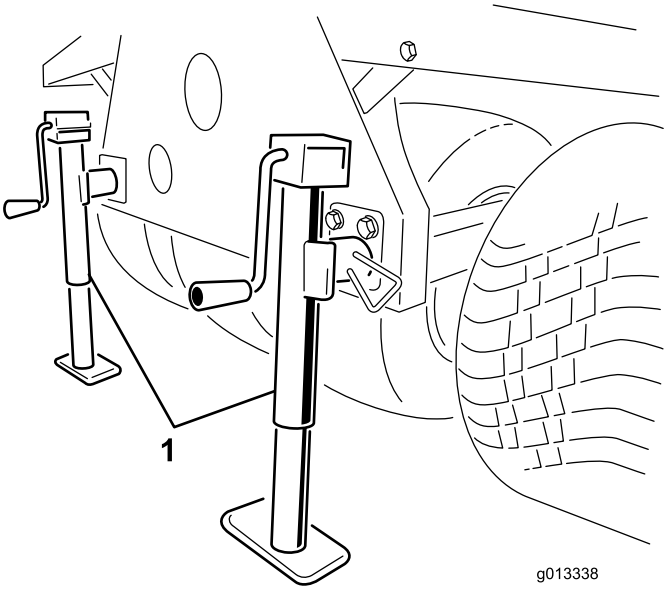

g013338

Figur 48

1. Jekkstøtter på Truckster-direktekoblingschassis

Bruke lagringspilarer

1. Parker arbeidskjøretøyet der maskinen skal lagres.

   Merk: Oppbevaringsstedet må være en hard og jevn flate.

2. Koble de elektriske forbindelsene fra arbeidskjøretøyet.

3. Koble de hydrauliske slangene til maskinen fra arbeidskjøretøyet.
4. Med giret på arbeidskjøretøyet i fri aktiverer du parkeringsbremsen og starter motoren.
5. Ved hjelp av kjøretøyets løftesylinder, heves fronten på maskinen høyt nok til å montere de fremre bena på lagringspilarene.
6. Slå av motoren.

⚠ ADVARSEL

Arbeid på maskinen mens den står på lagringspilarene kan føre til alvorlig personskade eller dødsfall.

Ikke kryp under eller utfør arbeid på maskinen mens den står på lagringspilarene.

7. Sett de fremre lagringsbena og de bakre jekkstøttene inn i rørene på maskinen, og fest dem med låsestiftene (Figur 49).

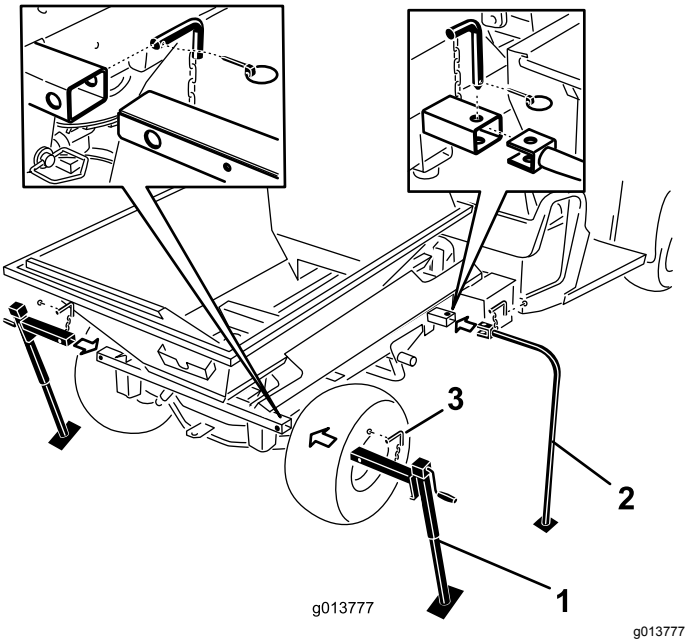

Figur 49

1. Bakre jekkstøtter
2. Fremre ben på lagringspilarer
3. Låsestift

8. Ved hjelp av kjøretøyets løftesylinder, senk ned fronten på maskinen til de fremre bena på lagringspilarene berører underlaget.
9. Hev de to bakre jekkstøttene helt til det ikke lenger er belastning på monteringspinnene som fester maskinens tverrstag til Workman-rammen.
10. Fjern de bakre ringstiftene, festetappene og skivene (Figur 50).

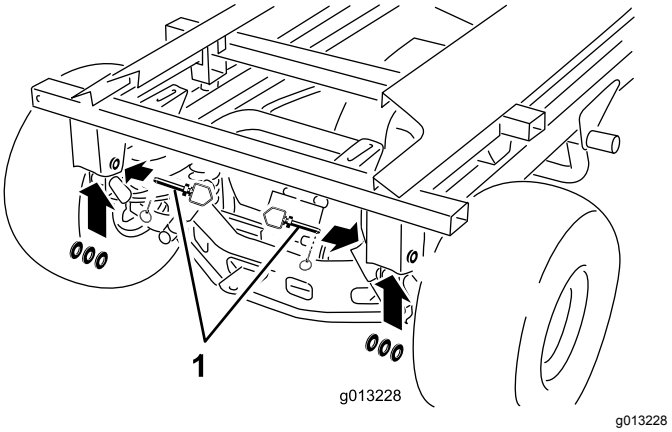

Figur 50

1. Festetapp, skiver og ringstift

11. Hold løftesylinderen med én hånd. Fjern løftesylinderens låsestift med den andre hånden.(Figur 51).

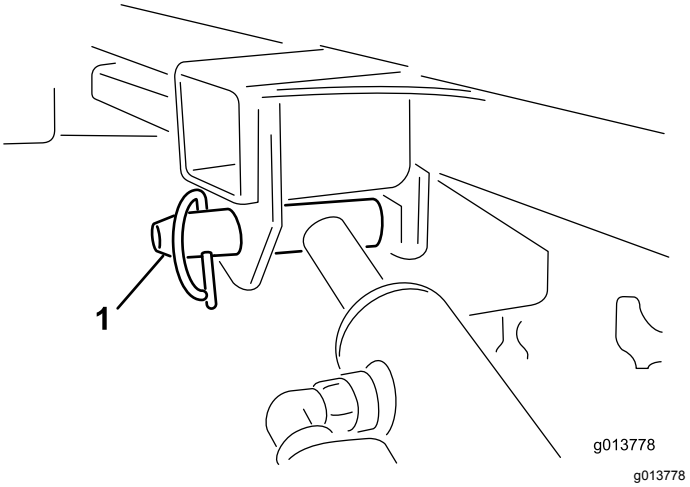

Figur 51

1. Løftesylinderens låsestift

12. Oppbevar sylindrene i festeklammer. Aktiver låsespaken til den hydrauliske løftemekanismen på kjøretøyet, slik at ikke løftesylindrene forlenges ved et uhell.
13. Hev de bakre jekkstøttene slik at det er tilstrekkelig klaring for å kunne kjøre bort fra maskinen.
14. Gå rundt maskinen. Forsikre deg om at den er klar av rammen på arbeidskjøretøyet, og at alle fire bena på lagerpilaren er ordentlig festet.
15. Med giret på arbeidskjøretøyet i fri aktiverer du parkeringsbremsen og starter motoren.
16. Frigjør parkeringsbremsen og kjør arbeidskjøretøyet sakte forover, bort fra maskinhengeren på lagringspilarene.

Vedlikehold

⚠ ADVARSEL

Arbeid på maskinen før frakobling av alle strømkilder kan føre til alvorlig personskade eller dødsfall.

Koble fra alle strømkilder til maskinen før du utfører vedlikeholdsarbeid.

Merk: Hvis du vil ha tak i elektronikkskjema eller hydraulikkskjema for maskinen din, går du til www.Toro.com.

Smøring

Smøre maskinen

- Bruk et universelt smørefett for biler og andre kjøretøyer.
- Smør jevnlig, etter 25 timer med normal bruk.
- Smør daglig når enheten brukes i forhold der det er ekstremt mye støv og skitt.
- Smør alle lagrene, hylsene og kjedene.

Maskinen og slepechassiset har en rekke smørenipler (Figur 52, Figur 53 og Figur 54).

1. Rengjør smøreniplene.
2. Påfør smørefett i lagrene og hylsene.
3. Tørk av overflødig fett.
4. Rengjør og pakk hjullagrene hvert år eller hver 300. driftstime

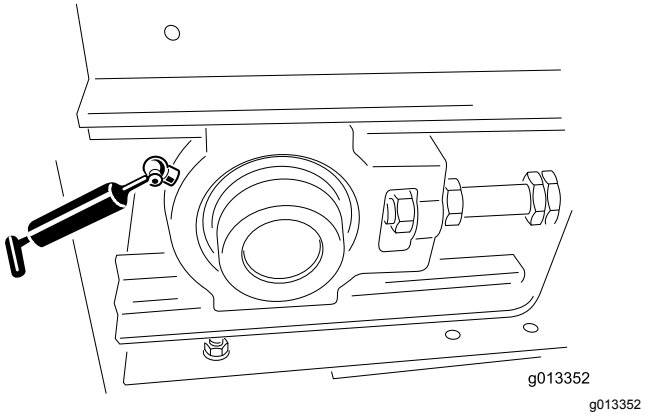

Figur 52

1. Smørenippel på basemodellen (1 til venstre foran, 1 til høyre foran)

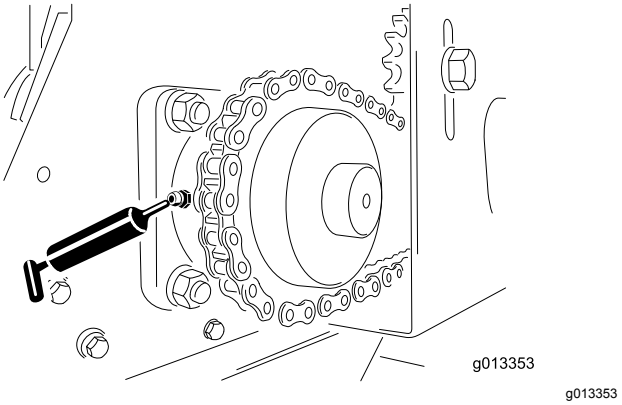

Figur 53

1. Smørenippel på basemodellen (1 til venstre bak, 1 til høyre bak)

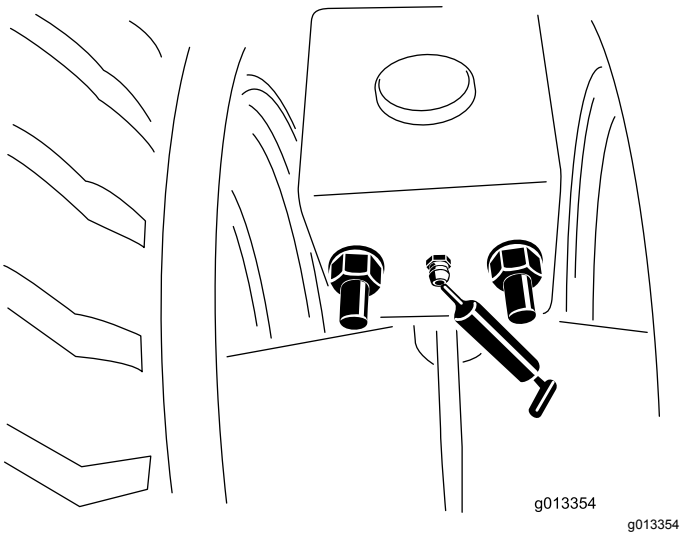

Figur 54

1. Smørenippel på slepechassis (fremme og bak, venstre og høyre). Smør én gang i året.

Daglige kontroller

På begynnelsen av hver dag, utfør disse sikkerhetskontrollene før du bruker maskinen. Rapporter eventuelle sikkerhetsproblemer til din overordnede. Se sikkerhetsinstruksjonene i denne håndboken for mer informasjon.

Kontrollere hjulene og dekkene

- Anbefalt lufttrykk i dekkene for slepechassiset er 0,69 bar, eller som anbefalt av dekkprodusenten. Se tauekjøretøyets brukerhåndbok for tauekjøretøyets dekkspesifikasjoner.
- Se etter slitasje eller synlig skade.
- Sjekk at hjulboltene er stramme og at ingen mangler.

Kontrollere baklemmen

Kontroller at den justerbare delen av baklemmen åpner og lukker seg uten å sette seg fast.

Oppbevare og kontrollere jekkstøttene

- Oppbevar jekkstøtten(e) i oppovervendt stilling før kjøring. På Truckster-direktekoblingchassiset, oppbevar jekkstøtter på bakre del av maskinen.
- Sjekk at festetappen og jekkstøtten ikke er skadet, og at sikkerhetsbolten er på plass. (Bytt ut sikkerhetsbolter som mangler eller er skadet.)
- Kontroller at koblingene ikke er løse.

Kontrollere det hydrauliske systemet

⚠ ADVARSEL

Hydraulisk væske som kommer ut under trykk, kan trenge gjennom huden og forårsake personskader.

- **Kontroller at alle hydraulikkslanger og ledninger er i god stand, og at alle hydrauliske koblinger og beslag er tette, før det hydrauliske systemet settes under trykk.**
- **Hold kropp og hender borte fra hull eller dyser som sprøyter ut hydraulisk væske under høyt trykk.**
- **Bruk kartong eller papir til å finne lekkasjer.**
- **Før du utfører vedlikehold eller reparasjoner på det hydrauliske systemet, må du forsiktig slippe ut alt trykket.**
- **Oppsøk legehjelp øyeblikkelig hvis olje sprøytes inn under huden.**

- Sjekk hydraulikksystemet for lekkasjer. Hvis du oppdager en lekkasje, stram til koblinger, eller bytt ut eller reparer den ødelagte delen.
- Kontroller hydraulikkslangene for slitasje og synlig skade.
- Kontroller nivået på hydraulikkvæsken. Fyll på om nødvendig.

Kontrollere bånd- og baklempakninger

- Kontroller alle gummipakninger for slitasje og skade. Hvis du oppdager lekkasjer, bytt ut eller reparer pakningene.
- Kontroller og juster transportbåndets rengjøringsskraper. Påse at skraperen er i full kontakt med båndet langs hele lengden.

Kontrollere andre komponenter

- Kontroller knivene på dobbeltspinnerskivene for slitasje. Bytt ut når de er tynnslitte.
- Kontroller huset til dobbeltspinneren for tegn på sprekker eller korrosjon. Bytt ut slitasjeplater etter behov.
- Kontroller at sikkerhetsmerker er uskadet og lesbare, hvis ikke, bytt dem ut.

Hydraulisk system

Maskinen sendes fra fabrikken fylt med hydraulikkvæske av høy kvalitet. Kontroller hydraulikkvæskens nivå før du starter maskinen for første gang, og deretter hver dag. Anbefalte erstatningsvæsker er:

Toro Premium Transmission/Hydraulic Tractor Fluid
(Tilgjengelig i spann på 19 liter eller fat på 208 liter. Se delekatalogen eller kontakt en Toro-distributør for å få oppgitt delenumre.)

Alternative væsker: Hvis den spesifiserte væsken ikke er tilgjengelig, kan andre universelle hydrauliske væsker for traktor (UTHF) brukes, men de må kun være **konvensjonelle, petroleumsbaserte** produkter, ikke syntetiske eller biologisk nedbrytbare væsker. Spesifikasjonene må falle innenfor det oppgitte området for alle de følgende materialegenskapene, og væsken skal oppfylle oppførte bransjestandarder. Hør med væskeleverandøren din for å få vite om væsken oppfyller disse spesifikasjonene.

Merk: Toro er ikke ansvarlig for skader som skyldes uegnede erstatninger. Bruk bare produkter fra anerkjente produsenter som kan stå for sine anbefalinger.

Materielle egenskaper:	
Viskositet, ASTM D445	cSt ved 40 °C (104 °F) 55 til 62
Viskositetsindeks ASTM D2270	140 til 152
Flytepunkt, ASTM D97	-37 til -43 °C (-35 til -46 °F)
Bransjespesifikasjoner: API GL-4, AGCO Powerfluid 821 XL, Ford New Holland FNHA-2-C-201.00, Kubota UDT, John Deere J20C, Vickers 35VQ25 og Volvo WB-101/BM	

Merk: Mange hydrauliske væsker er nesten fargeløse, noe som gjør det vanskelig å oppdage lekkasjer. Et rødt fargestoff for den hydrauliske oljen er tilgjengelig i flasker på 20 ml. Én flaske er nok til 15–22 l med hydraulikkvæske. Bestill delenr. 44-2500 fra en autorisert Toro-forhandler.

Vedlikeholde transport-båndsystemet

Kontrollere transportbånd og valser

- Kontroller at transportbåndet sporer rett på valsene og ikke sklir. Juster om nødvendig. Se Justere sporingen av transportbåndet (side 37).
- Kontroller fremre og bakre valselagre hver andre måned for slitasje og synlig skade.
- Kontroller tilstanden og spenningen til drivkjedet og drevet.

  Viktig: **Kontroller om det ligger fastklemt spredningsmateriale mellom transportbåndunderlaget, båndet og valsene. Se Vaske maskinen (side 38).**

Justere transportbåndets remspenning

Utfør kun spenningsprosedyren hvis båndet sklir, hvis det har blitt byttet ut eller hvis det har blitt løsnet for å bytte ut andre deler.

1. Plasser båndets V-fører i førerne på fremre og bakre valser.
2. Stram de to beltejusteringsmutrene jevnt, helt til beltet sitter tett.

   Merk: Om nødvendig, fjern deksel på fremre ledevalse og bakre sjaktdeksel.
3. Last maskinen fullt opp med det tyngste materialet du forventer å bruke.
4. Bruk to skiftenøkler, hold enden av strekkstangen stille og løsne låsemutteren, dvs. mutteren som er nærmest stangen (Figur 55).

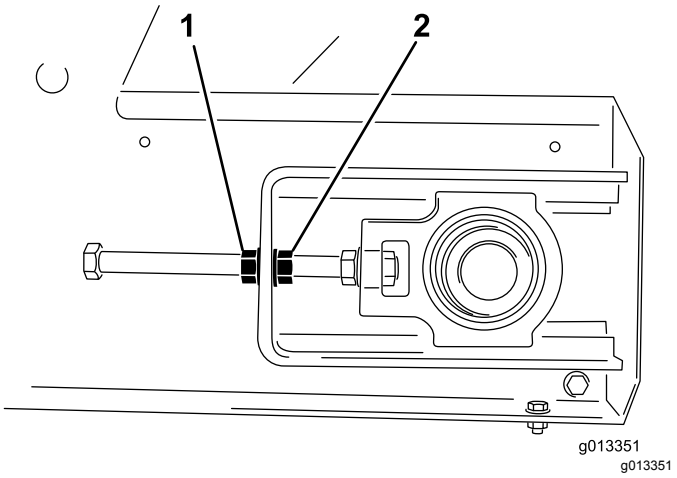

Figur 55

1. Låsemutter
2. Justeringsmutter

5. Slå på transportbåndet og sjekk om båndet sklir.
6. Hvis det gjør det, stopp båndet og stram begge justeringsmutrene en halv omdreining. Stram ikke for mye.
7. Gjenta trinnene 5 og 6 helt til transportbåndet ikke sklir lenger.
8. Stram til låsemutrene og monter de gule sikkerhetsdekslene.

Justere sporingen av transportbåndet

Transportbåndsystemet spores automatisk. Både fremre og bakre valser har et spor i midten som båndets V-fører skal føres i. Noen ganger sporer båndet utenfor disse sporene. Hvis du vil spore båndet, gjør du følgende:

1. Finn ut hvilken side båndet sporer mot.
2. Fjern sikkerhetsdekslene fra begge fremre hjørner.
3. På siden sporer beltet fremover. Hold enden av strekkstanga stille, løsne låsemutteren og stram til justeringsmutteren to flater på mutteren (Figur 55).
4. Stram til begge låsemutrene og slå på transportbåndet.
5. Kontroller sporingsbevegelsen. Gjenta trinnene ovenfor helt til båndet sporer tilbake til korrekt posisjon.

   Viktig: **Vær tålmodig! Pass på at båndet ikke blir for stram.**
6. Monter begge sikkerhetsdekslene.

Vaske maskinen

Salt, veitjære, sevje, gjødsel eller kjemikalier kan skade lakken på maskinen. Vask av disse avleiringene så for som mulig med vaskemiddel og vann. Du trenger kanskje ytterligere rengjøringsmidler eller løsemidler, men sørg for at de kan brukes på lakkerte overflater.

⚠ ADVARSEL

Antennelige væsker og rengjøringsmidler med giftige gasser er helseskadelig.

Bruk ikke brennbare væsker eller rengjøringsmidler med giftige gasser. Følg produsentens anbefalinger.

Viktig: **Bruk ikke trykkvasker. Den kan fjerne lakk, sikkerhetsmerker og smørefett, og kan også skade komponenter.**

1. Fjern tilleggsutstyret før rengjøring, og vask det separat.
2. Fjern den håndholdte fjernkontrollen.
3. Vask kroppen på maskinen med varmt vann og et mildt vaskemiddel.
4. Skyll vekk alle rester etter vaskemiddel med rent vann før det tørker.
5. Fjern båndets rengjøringsskraper fra bakenden av maskinen (Figur 56).

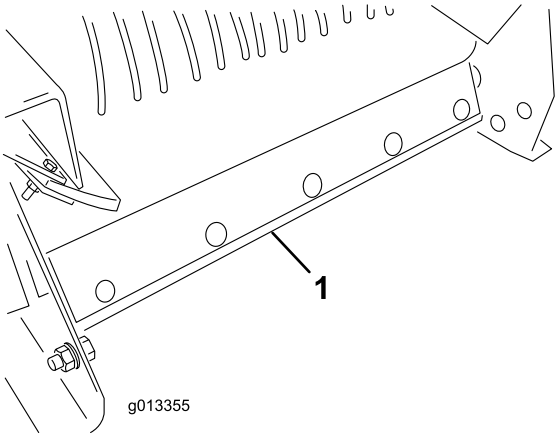

g013355

Figur 56

1. Båndets rengjøringsskraper

6. Hev fronten på maskinen så høyt du trenger.
7. Hvis du har en hengermontert maskin, bruker du løftesylinderen på tauekjøretøyet. (Se tauekjøretøyets brukerhåndbok.)
8. Hvis du har et slepe- eller Truckster-direktekoblingschassis, bruk jekkstøtten på chassiset.
9. Åpne baklemmen helt opp og sprut vann inn i beholderen og baklemområdet. Inspiser sidepakningene og bytt ut om nødvendig.
10. Finn rengjøringsmerket foran på maskinen (Figur 57), bruk en hageslange og spyl gjennom fremre vern helt til underfatet er fullstendig tomt for materiale (Figur 58).

    Merk: Når dekslene fjernes for smøring, grip sjansen til å vaske ut eventuell fastkjørt spredningsmateriale.

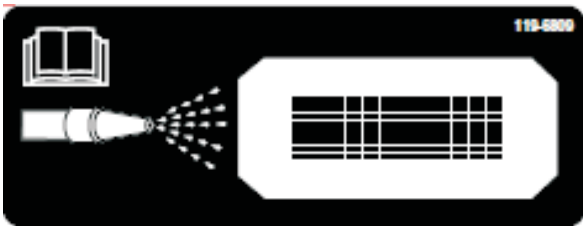

g013714

Figur 57

1. Rengjøringsmerke

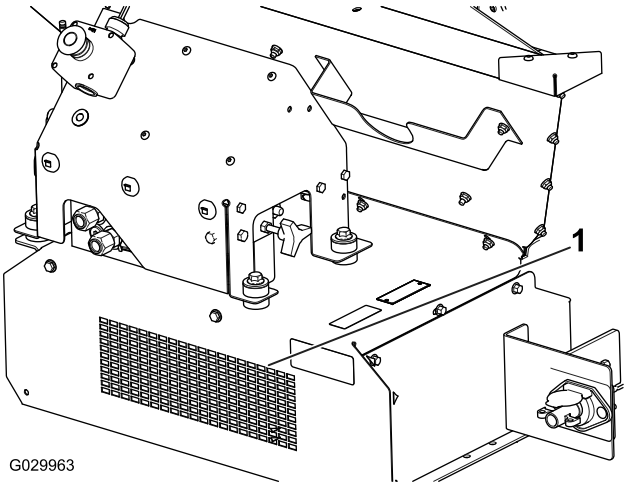

g029963

Figur 58

1. Rengjøring foran

11. Inspiser beholder, bunnvern, transportbånd, underlag og valser for å påse at alt fastklemt materiale er borte.
12. Senk maskinen tilbake til normal driftsstilling.
13. Monter båndets rengjøringsskraper. Skyv skraperstangen ned på båndet. Sørg for at skraperen er så vertikal som mulig, men fremdeles i kontakt med båndet.

Lagring

Gjør følgende før du setter maskinen bort for sesongen:

1. Rengjør maskinen grundig. Fjern deler om nødvendig.
2. Fjern den håndholdte fjernkontrollen.
3. Påse at nødstoppknappen er aktivert.
4. Kontroller alle fester og stram til om nødvendig.
5. Smør alle smørenipler og omdreiningspunkt. Tørk opp overflødig smøremiddel.
6. Bruk litt sandpapir på lakkerte områder som har fått riper eller rust og mal over.
7. Oppbevar maskinen innendørs hvis mulig.

Feilsøking

Kontrollere feilkoder (bare EH-modeller)

Hvis diagnostikk-lysdioden indikerer at det er en systemfeil (se Diagnostisk LED-funksjon (side 17)), må du kontrollere feilkodene for å finne ut hva som er feil med maskinen.

Gå inn i diagnostikkmodus og kontrollere kodene

1. Trykk på NØDSTOPP-knappen for å slå av strømmen.
2. Trekk den festede hetten av de to diagnostiske shuntkoblingene (Figur 59, A).
3. Koble de diagnostiske shuntkoblingene sammen (Figur 59 B).

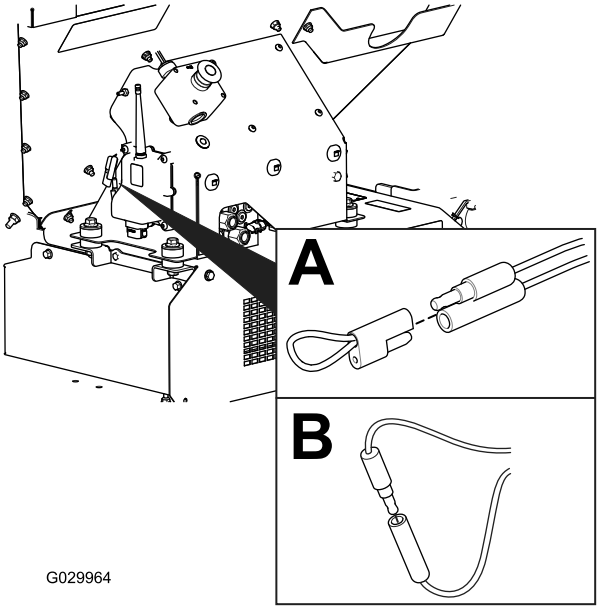

g029964

Figur 59

4. Trekk NØDSTOPPEN opp for å slå på strømmen.
5. Tell antall blink for å finne feilkoden, og se i følgende tabell:

   Merk: Hvis det er flere feil, blinker begge feilene etterfulgt av en lang pause, deretter gjentas blinkesekvensene.

Kode	Blinkemønster for lysdiode	Atferd	Detaljer
Maskinspesifikke feil			
11	Blink én gang, pause, blink én gang, lang pause, gjenta	Tapt kommunikasjon med baseenhet.	Kontakten er ikke koplet til. Finn den løse eller frakoplede kontakten til ledningssatsen og kople den til.
			Det er noe feil med ledningene. Kontakt din lokale Toro-forhandler.
			Dårlig baseenhet. Kontakt din lokale Toro-forhandler.
12	Blink én gang, pause, blink to ganger, lang pause, gjenta	Versjon ikke kompatibel med baseenhet og/eller HH	Feil programvare (installer korrekt programvare fra TORODIAG). Kontakt din lokale Toro-forhandler.
13	Blink én gang, pause, blink tre ganger, lang pause, gjenta	Feil HH – ikke implementert på RevA	Feil produktassosiasjon (dvs. prøver å bruke ProPass-enheten med en MH-400 håndholdt)

Tilbakestille feilkoden

Når du har løst problemet, kan du tilbakestille feilkodene ved å kople fra og kople til de diagnostiske koplingene igjen. Diagnostikklampen blinker kontinuerlig ved 1 Hz (1 blink per sekund).

Avslutter diagnostikkmodus

1. Trykk på NØDSTOPP-knappen for å slå av strømmen. Se Nødstoppknapp (side 17).
2. Koble fra de diagnostiske shuntkoblingene (Figur 59, B).
3. Skyv den festede hetten på de to diagnostiske shuntkoblingene (Figur 59, A).
4. Trekk NØDSTOPPEN opp for å slå på strømmen.

Meldinger for håndholdt fjernkontroll (bare EH-modeller)

Melding som vises	Beskrivelse
ASSOC PENDING	Forbindelse ennå ikke opprettet.
ASSOC ACTIVE	Forsøk på å opprette forbindelse pågår.
POWER UP BASE	Slår på strøm til baseenhet.
ASSOC PASS	Forsøk på å opprette forbindelse var vellykket.
ASSOC EXIT	Avslutter forbindelsesmodus
ASSOC FAIL	Forbindelsesforsøket mislyktes.
PRESS STORE	Trykk på STORE-knappen.
ALL STORE	Lagrer alle angitte verdier i gjeldende arbeidsminne.
OPTION STORE	Lagrer gjeldende innstillinger for tilleggsutstyr i gjeldende arbeidsminne.
BELT STORE	Lagrer gjeldende innstillinger for gulv i gjeldende arbeidsminne.
PRESET 1 STORE	Lagrer gjeldende forhåndsinnstilling 1 i gjeldende arbeidsminne.
PRESET 2 STORE	Lagrer gjeldende forhåndsinnstilling 2 i gjeldende arbeidsminne.
PRESET 3 STORE	Lagrer gjeldende forhåndsinnstilling 3 i gjeldende arbeidsminne.
WAITING FOR BASE	Fjernkontrollen venter på svar fra baseenheten.
HOPPER UP	Fjernkontrollen sender en kommando om å heve beholderen.
HOPPER DOWN	Fjernkontrollen sender en kommando om senke beholderen.
PROPASS REV XX	Produkt som systemet er innstilt til å kontrollere.
MH400 REV XX	Produkt som systemet er innstilt til å kontrollere.
BAT XX% Batteri X.X V	Gjenværende batterilevetid i prosent. Gjenværende batterilevetid i spenning.
CHANNEL X	Kanal som for øyeblikket brukes av systemet.
HH ID XXXXXX	Identiteten til den håndholdte fjernkontrollen
BASE ID XXXXXX	Identiteten til baseenheten
FLR XX% OPT XX%	Gjeldende gulvhastighet i prosent. Gjeldende hastighet på tilleggsutstyr i prosent.
FLRS XX% OPTS XX%	Viser lagret regelmessig gulvhastighet og hastighet for tilleggsutstyr med 0 % kommando til utgangen, slik at operatøren kan bestemme om gjeldende innstilling skal brukes eller endres.
FLR OFF (Gulv av) OPT OFF ((Tilleggsutstyr av)	Viser statusen til gulvet og tilleggsutstyret når de er av.
SERVICE ACTIVE (Aktiv tjeneste)	Tjenesteverktøyet er aktivt.
SERVICE NO APP (Tjeneste ingen app)	Tjenesten kan ikke kjøre en gyldig applikasjon.

Notat:

European Privacy Notice

Informasjonen Toro samler inn
Toro Warranty Company (Toro) respekterer ditt personvern. For at vi skal kunne behandle ditt garantikrav og kontakte deg ved en eventuell produkttilbakekalling, ber vi deg om å dele enkelte personopplysninger med oss, enten direkte eller gjennom den lokale Toro-bedriften eller -forhandleren.

Toros garantisystem finnes på vertsservere i USA, hvor personvernlovgivningen kanskje ikke gir samme beskyttelse som i ditt eget land.

VED Å DELE DIN PERSONLIGE INFORMASJON MED OSS, SAMTYKKER DU I BEHANDLINGEN AV DIN PERSONLIGE INFORMASJON SOM BESKREVET I DENNE PERSONVERNERKLÆRINGEN.

Måten Toro bruker informasjon på
Toro kan bruke din personlige informasjon til å behandle garantikrav, til å kontakte deg ved en eventuell produkttilbakekalling og av andre hensyn som vi vil fortelle deg om. Toro kan dele din informasjon med Toros datterselskaper, forhandlere eller andre forretningspartnere i forbindelse med disse aktivitetene. Vi vil ikke selge din personlige informasjon til andre selskaper. Vi forbeholder oss retten til å oppgi personlig informasjon for samsvar med gjeldende lovgivning og på forespørsel fra passende myndighet, for å kunne drive våre systemer korrekt eller for vår egen eller andre brukeres beskyttelse.

Oppbevaring av personlig informasjon
Vi vil oppbevare din personlige informasjon så lenge vi har behov for den, av hensynene de opprinnelig ble samlet inn for eller av andre legitime hensyn (som f.eks. samsvar med regelverk), eller som påkrevd av gjeldende lovgivning.

Toros forpliktelse til dine personopplysningers sikkerhet
Vi tar rimelige forholdsregler for å beskytte sikkerheten til personopplysningene dine. Vi sørger også for at vi har nøyaktige og oppdaterte personopplysninger.

Tilgang til og korrigering av personopplysninger
Hvis du vil gjennomgå eller korrigere personopplysningene dine, kontakt oss per e-post på legal@toro.com.

Australsk forbrukerlov

Australske kunder vil finne opplysninger angående australsk forbrukerlov enten inni boksen eller hos din lokale Toro-forhandler.

Toro-garantien

En begrenset toårsgaranti

Betingelser og inkluderte produkter

Toro Company og datterselskapet Torp Warranty Company, i henhold til en avtale mellom dem, garanterer i fellesskap at ditt kommersielle Toro-produkt (”produktet”) er uten feil i materialer eller håndverk i to år eller 1500 driftstimer*, avhengig av hva som inntreffer først. Denne garantien gjelder alle produkter, med unntak av luftemaskiner (se separate garantierklæringer for disse produktene). Der det finnes berettigede forhold, vil vi reparere produktet uten ekstra kostnad for deg, inkludert diagnose, arbeid, deler og transport. Denne garantien tar effekt på den dato som produktet leveres til kunden.
* Produkt utstyrt med timeteller.

Instruksjoner for å innhente garantitjenester

Du er ansvarlig for å underrette distributøren eller den autoriserte forhandleren av kommersielle produkter om hvem du kjøpte produktet av, straks du tror at det foreligger et berettiget forhold. Hvis du trenger hjelp med å finne en distributør eller autorisert forhandler av kommersielle produkter, eller hvis du har spørsmål ang. dine garantirettigheter eller ansvar, kan du kontakte:

Toros serviceavdeling for kommersielle produkter
Toro Warranty Company
8111 Lyndale Avenue South
Bloomington, MN 55420-1196, USA

+1–952–888–8801 eller +1–800–952–2740
E-post: commercial.warranty@toro.com

Eierens ansvar

Som eier av produktet, er du ansvarlig for nødvendig vedlikehold og justeringer som beskrives i *brukerhåndboken*. Hvis du ikke utfører nødvendig vedlikehold og justeringer, kan dette føre til at garantien blir ugyldig.

Elementer og betingelser som ikke inkluderes

Ikke all produktsvikt eller feilfunksjon som finner sted i løpet av garantiperioden, er et resultat av defekter i materialene eller håndverket. Denne garantien dekker ikke følgende:

- Produktsvikt, som er et resultat av at man ikke har brukt originale Toro-deler ved utskiftninger, eller fra installering og bruk av tilleggsutstyr eller endret tilbehør som ikke kommer fra Toro. En separat garanti kan gis av produsenten for disse artiklene.
- Produktsvikt som er et resultat av at man ikke har utført anbefalt vedlikehold og/eller justeringer. Hvis du ikke vedlikeholder Toro-produktet i henhold til anbefalt vedlikehold som oppgitt i *brukerhåndboken*, kan dette føre til at garantikrav blir avslått.
- Produktsvikt som er et resultat av at man har brukt produktet på en grov, uaktsom eller uforsiktig måte.
- Deler som anses som forbruksdeler, bortsett fra om de er defekte. Eksempler på deler som anses som forbruksdeler, eller som brukes opp, under normal drift av produktet er, men er ikke begrenset til, bremseklosser og bremsebelegg, clutchbelegg, kniver, spoler, valser og lagre (tettet eller smurt), motstål, tennplugger, styrehjul og lagre, dekk, filtre, remmer og enkelte sprøytedeler som diafragma, munnstykker, kontrollventiler o.l.
- Feil forårsaket av utenforliggende krefter. Tilstander som anses å være utenforliggende krefter inkluderer, men er ikke begrenset til, vær, lagringsprosedyrer, ikke-godkjent bruk av kjølemidler, smøremidler, tilsetningsstoffer, gjødsel, vann eller kjemikalier o.l.
- Feil eller ytelsesproblemer på grunn av drivstoffbruk (f.eks. bensin, diesel eller biodiesel) som ikke samsvarer med de respektive bransjestandardene.
- Normal støy, vibrasjon, slitasje og forringelse.
- ”Vanlig slitasje” inkluderer, men er ikke begrenset til, skade på seter pga. slitasje eller slipevirkning, slitte, lakkerte overflater, oppskrapte merker eller vinduer o.l.

Deler

Deler som skal skiftes ut som en del av nødvendig vedlikehold er garantert for perioden opp til tidspunktet for utskiftingen av delen. Deler som skiftes ut under garantien dekkes i gyldighetsperioden for garantien til originalproduktet og blir Toros eiendom. Toro vil ta den siste avgjørelsen om å reparere eventuelle eksisterende deler eller montere eller erstatte den. Toro kan bruke fabrikkreparerte deler for garantireparasjoner.

Garanti for dypsyklus- og litium-ionbatterier:

Dypsyklus- og litium-ion-batterier har et begrenset antall kilowattimer de kan levere i løpet av levetiden. Bruks-, lade- og vedlikeholdsteknikker kan forlenge eller forkorte den totale levetiden til batteriet. Etter hvert som batteriene i dette produktet brukes, vil mengden med faktisk arbeid mellom ladeintervallene sakte men sikkert minske til batteriet er helt brukt opp. Bytte av oppbrukte batterier, på grunn av normal forbruk, er produkteiers ansvar. Batteriene må kanskje byttes ut i løpet av den ordinære produktgarantiperioden for eierens regning. Merk: (Kun litium-ionbatterier): Et litium-ionbatteri har en proporsjonsmessig delegaranti som begynner tredje året og gjelder til og med femte året, avhengig av driftstid og kilowattimer brukt. Les *brukerhåndboken* for mer informasjon.

Vedlikehold foretas for eierens regning

Trimming av motor, smøring, rengjøring og lakkering, utskifting av filtre, kjølevæske og utføring av anbefalt vedlikehold, er noen av de normale tjenestene som Toro-produkter forutsetter må foretas for eiers regning.

Generelle betingelser

Reparasjon av en autorisert Toro-distributør eller -forhandler er ditt eneste rettsmiddel under denne garantien.

Verken Toro Company eller Toro Warranty Company er ansvarlig for indirekte, tilfeldige eller betingede skader i forbindelse med bruk av Toro-produkter som dekkes av denne garantien, inkludert eventuelle kostnader eller utgifter forbundet med bruk av reserveutstyr eller -tjenester i perioder med feilfunksjon og ikke-bruk (innenfor rimelighetens grenser) i påvente av at reparasjoner skal foretas under denne garantien. Bortsett fra utslippsgarantien som det vises til nedenfor, hvis den gjelder, er det ingen andre uttrykkelige garantier. Alle impliserte garantier om salgbarhet og egnethet til bruk er begrenset til varigheten av denne uttrykkelig garantien.

Noen stater tillater ikke utelatelse av tilfeldige eller betingede skader eller begrensninger for hvor lenge en implisert garanti skal vare. Ovennevnte utelatelser og begrensninger gjelder derfor kanskje ikke for deg. Denne garantien gir deg spesielle rettigheter i henhold til loven, og du kan kanskje også ha andre rettigheter som varierer fra stat til stat.

Merknad ang. motorgaranti:

Systemet for utslippskontroll på ditt produkt dekkes kanskje av en separat garanti hvor kravene er fastsatt av det amerikanske miljøforvaltningsorganet EPA (EPA = Environmental Protection Agency) og/eller bilprodusentgruppen CARB (CARB = California Air Resources Board). Timebegrensningen som fastsettes ovenfor gjelder ikke for garantien for systemer for utslippskontroll. Du finner mer informasjon om dette i garantierklæringen for motorutslippskontroll i brukerhåndboken eller i dokumentasjonen fra motorprodusenten.

Land andre enn USA og Canada

Kunder som har kjøpt Toro-produkter som er eksportert fra USA eller Canada bør ta kontakt med sin Toro-distributør (forhandler) for å få garantipoliser for ditt land, din provins eller din delstat. Hvis du av en noen grunn er misfornøyd med din forhandlers tjenester eller har vanskeligheter med å skaffe deg informasjon om garantien, ta kontakt med importøren av Toro-produktene.