Form No. 3416-823 Rev A

TORO®

Count on it.

Käyttöopas

Hara

Sand Pro® / Infield Pro® 3040- ja -5040 -ajoyksikkö

Mallinro: 08751—Sarjanro: 312000716 tai suurempi

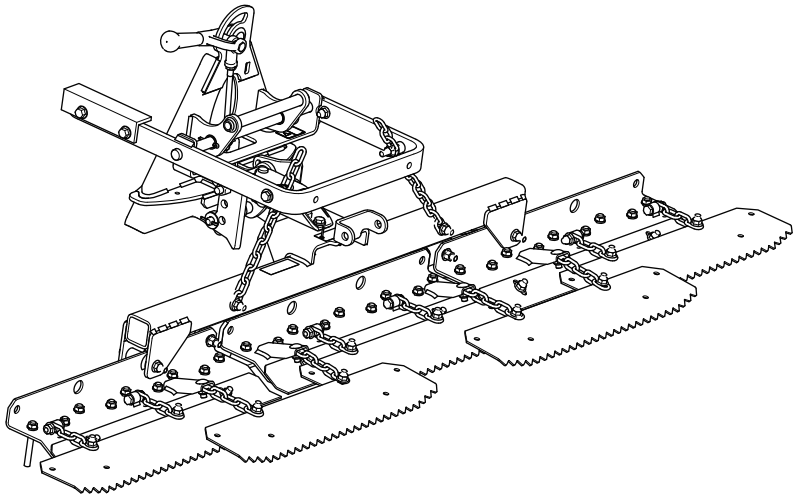

Rekisteröi tuotteesi osoitteessa www.Toro.com.
Käännös alkuperäisestä tekstistä (FI)

CE

3416-823 A

⚠ VAARA

KALIFORNIA
Lakiesityksen 65 mukainen varoitus

Tämä tuote sisältää kemikaaleja, jotka Kalifornian osavaltion tietojen mukaan aiheuttavat syöpää, synnynnäisiä epämuodostumia tai lisääntymiseen liittyvää haittaa.

Tämän tuotteen käyttäminen voi altistaa kemikaaleille, jotka Kalifornian osavaltion tietojen mukaan aiheuttavat syöpää, synnynnäisiä epämuodostumia tai muuta lisääntymiseen liittyvää haittaa.

Johdanto

Lue nämä tiedot huolellisesti, jotta opit käyttämään ja huoltamaan laitetta asianmukaisesti sekä välttämään tapaturmia ja laitevaurioita. Olet itse vastuussa tuotteen asianmukaisesta ja turvallisesta käytöstä.

Voit ottaa yhteyden Toroon suoraan osoitteessa www.Toro.com, jos tarvitset tietoja tuotteista ja lisävarusteista, lähimmästä jälleenmyyjästä tai jos haluat rekisteröidä tuotteesi.

Aina kun tarvitset huoltoa, alkuperäisiä Toro-varaosia tai lisätietoja, ota yhteys valtuutettuun huoltoliikkeeseen tai Toron asiakaspalveluun. Ota tällöin tuotteesi malli- ja sarjanumerot valmiiksi esiin. Kuva 1 näyttää laitteen malli- ja sarjanumeron sijainnin. Kirjoita numerot annettuun tilaan.

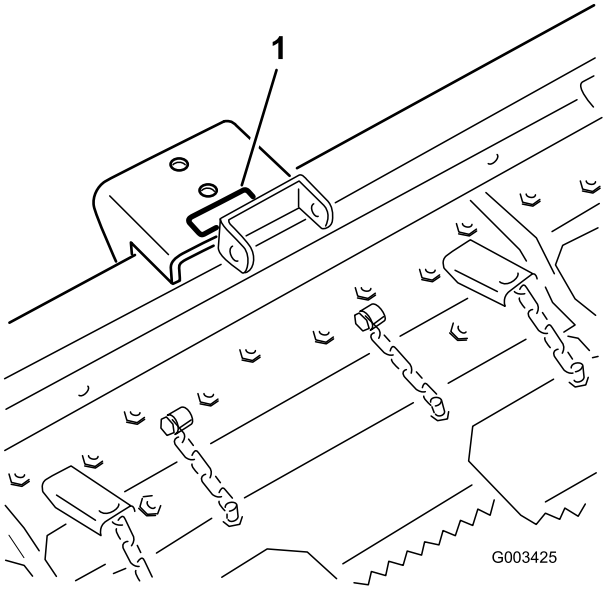

g003425

Kuva 1

1. Malli- ja sarjanumerokilpi

Mallinro: _____

Sarjanro: _____

Tässä käyttöoppaassa esiintyvä varoitusmerkintä (Kuva 2) ilmaisee vaaratilannetta, josta saattaa olla seurauksena vakava tapaturma tai jopa kuolema, jos suositellut varotoimenpiteet laiminlyödään.

g000502

Kuva 2

1. Varoitusmerkintä

Tässä käyttöoppaassa käytetään kahta termiä tietojen korostamiseksi. **Tärkeää** kiinnittää huomiota mekaanisiin erikoistietoihin ja **Huomautus** korostaa erityishuomion ansaitsevia yleistietoja.

© 2017—The Toro® Company
8111 Lyndale Avenue South
Bloomington, MN 55420

Toron WWW-sivusto osoitteessa www.Toro.com.
Painettu Yhdysvalloissa
Kaikki oikeudet pidätetään

Sisältö

Turvaohjeet 3
Turva- ja ohjetarrat 3
Käyttöönotto 4
1 Haran kokoaminen 5
2 Haran asennus ajoyksikköön 6
3 Tukikokoonpanon säätö 7
Laitteen yleiskatsaus 8
Käyttö 8
Harjoittelu 8
Harausohjeita 8
Harauskuvio 8
Hiekkaesteeseen ajaminen ja sieltä poistuminen 9
Haran kulman säätö 9
Tasoittimien säätö 11
Haran pysäytinpulttien säätö 11
Jarrupainojen käyttö 12
Kuljetusasennon asetus 12
Haran ja ajoyksikön tarkastus ja puhdistus 12
Kunnossapito 13
Lisälaitteen sovittimen rasvaus 13

Turvaohjeet

Turva- ja ohjetarrat

Turva- ja ohjetarrat on sijoitettu hyvin näkyville paikoille mahdollisten vaara-alueiden lähettyville. Korvaa vioittuneet tai kadonneet tarrat uusilla.

decal106-5517

106-5517

1. Vaara – älä kosketa kuumaa pintaa.

Käyttöönotto

Irralliset osat

Tarkista alla olevasta taulukosta, että kaikki osat on toimitettu.

Ohjeet	Kuvaus	Määrä	Käyttökohde
1	Harakokoonpano Vetoaisaputkikokoonpano Liitintappi Aluslaatta Sokka Pultti (1/2 × 1-3/4 tuumaa) Laippakantamutteri (1/2 tuumaa) Kuusiomutteri (1/2 tuumaa) Laippakantapultti (3/8 × 1 tuumaa) Laippakantamutteri (3/8 tuumaa) Lisälaitteen sovitinkokoonpano Sokka Nostovarsikokoonpano Niveltanko Pultti (3/8 × 1-1/4 tuumaa) Lukkomutteri (3/8 tuumaa)	1 1 1 2 1 1 1 1 1 1 1 2 1 1 1 1	Haran kokoaminen
2	Pultti (3/8 × 2-1/2 tuumaa) Aluslaatta (3/8 × 7/8 tuumaa) Välikappale Lukkomutteri (3/8 tuumaa)	2 4 2 2	Haran asennus ajoyksikköön
3	Mitään osia ei tarvita	–	Tukikokoonpanon säätö.

1

Haran kokoaminen

Vaiheeseen tarvittavat osat:

1	Harakokoonpano
1	Vetoaisaputkikokoonpano
1	Liitintappi
2	Aluslaatta
1	Sokka
1	Pultti (1/2 × 1-3/4 tuumaa)
1	Laippakantamutteri (1/2 tuumaa)
1	Kuusiomutteri (1/2 tuumaa)
1	Laippakantapultti (3/8 × 1 tuumaa)
1	Laippakantamutteri (3/8 tuumaa)
1	Lisälaitteen sovitinkokoonpano
2	Sokka
1	Nostovarsikokoonpano
1	Niveltanko
1	Pultti (3/8 × 1-1/4 tuumaa)
1	Lukkomutteri (3/8 tuumaa)

Ohjeet

1. Kiinnitä vetoaisaputkikokoonpano vetokytkinkoonpanoon liitintapilla, kahdella aluslaatalla ja sokalla (Kuva 3).

   Huomaa: Aisaputki voidaan asentaa eri asentoihin sen mukaan, kuinka voimakkaasti hiekkaa halutaan käsitellä. Katso kohta Suurimman uppoamissyvyyden asettaminen (sivu 11) kohdassa Käyttö (sivu 8).

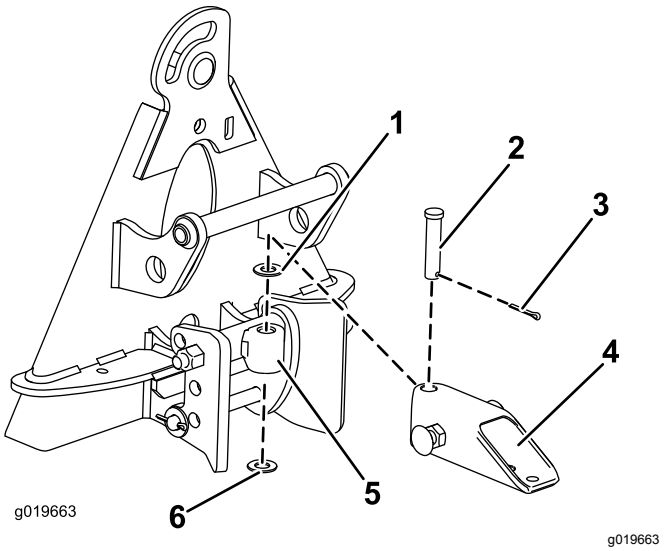

Kuva 3

1. Aluslaatta
2. Liitintappi
3. Sokka
4. Vetoaisaputkikokoonpano
5. Vetokytkinkokoonpano
6. Aluslaatta

2. Kiinnitä aisaputki löysästi kannatinkokoonpanon etureikään (Kuva 4) 1/2 × 1-3/4 tuuman pultilla, 1/2 tuuman laippakantamutterilla ja 1/2 tuuman kuusiomutterilla.

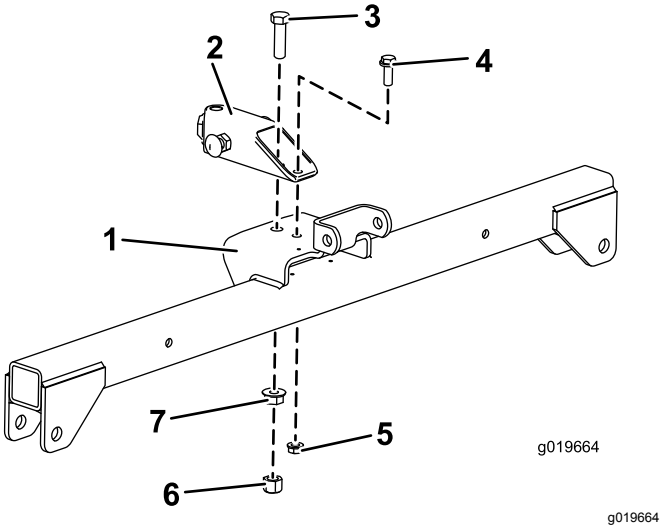

Kuva 4

1. Kannatinkokoonpano
2. Aisaputki
3. Pultti (1/2 × 1-3/4 tuumaa)
4. Pultti (3/8 × 1 tuumaa)
5. Laippakantamutteri (3/8 tuumaa)
6. Kuusiomutteri (1/2 tuumaa)
7. Laippakantamutteri (1/2 tuumaa)

3. Kiinnitä aisaputki löysästi kannatinkokoonpanon takareikään 3/8 × 1 tuuman laippakantapultilla ja 3/8 tuuman laippakantamutterilla.

   Kiristä mutterit seuraavasti:

- 1/2 tuuman laippakantamutteri momenttiin 104–126 N·m
- 1/2 tuuman kuusiomutteri momenttiin 91–113 N·m
- 3/8 tuuman laippakantamutteri momenttiin 22–27 N·m.

4. Kohdista nostovarsi lisälaitteen sovittimen kiinnikkeeseen (Kuva 5) ja liitä ne niveltangolla (katso Kuva 6).

   Huomaa: Kun liikutat lisälaiteen sovitinta, käytä sen takana olevaa kahvaa (Kuva 5).

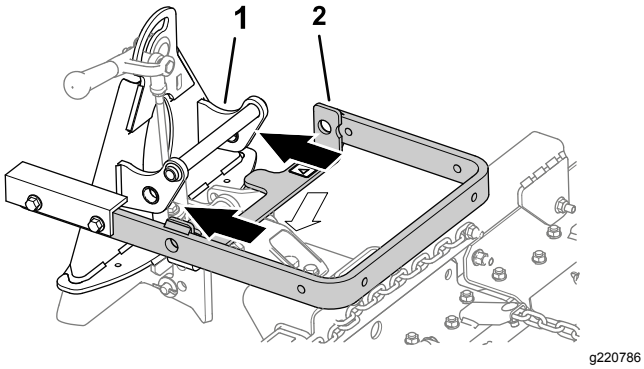

Kuva 5

1. Nostovarsi
2. Lisälaitteen sovitin

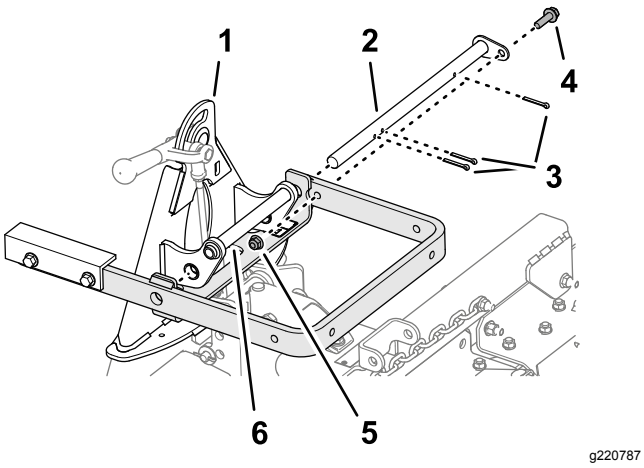

Kuva 6

1. Lisälaitteen sovitin
2. Niveltanko
3. Sokat
4. Pultti (3/8 × 1-1/4 tuumaa)
5. Lukkomutteri (3/8 tuumaa)
6. Kahva

5. Kiinnitä niveltanko (Kuva 6) kolmella sokalla ja pultilla (3/8 × 1-1/4 tuumaa) sekä lukkomutterilla (3/8 tuumaa).

2

Haran asennus ajoyksikköön

Vaiheeseen tarvittavat osat:

2	Pultti (3/8 × 2-1/2 tuumaa)
4	Aluslaatta (3/8 × 7/8 tuumaa)
2	Välikappale
2	Lukkomutteri (3/8 tuumaa)

Ohjeet

1. Irrota mahdollinen lisälaite koneen takaa.
2. Laske ajoyksikön sovitin alas ja peruuta ajoyksikkö paikalleen lisälaitteen sovittimen eteen.

   Huomaa: Varmista, että lukitusvipu on käännetty vasemmalle (auki) koneen takaosasta katsottuna.

3. Liu'uta lisälaitteen sovitin ajoyksikön sovittimeen.

   Tärkeää: **Nostovarsikokoonpanon pitkän varren on oltava ajoyksikön rungon takaosan alla (Kuva 7).**

   ⚠ VAROITUS

   Ole varovainen, etteivät sormet jää lisälaitteen ja ajoyksikön sovittimien väliin.

   Käytä lisälaitteen nostoon ja siirtoon aina lisälaitteen sovittimen takana olevaa kahvaa (Kuva 7).

4. Lukitse sovittimet yhteen kääntämällä lukitusvipu oikealle.
5. Kiinnitä kunkin ketjun ylin silmukka nostovarren ulkopuolelle (Kuva 7) pultilla (3/8 × 2-1/2 tuumaa), kahdella aluslaatalla (3/8 × 7/8 tuumaa), välikappaleella ja lukkomutterilla (3/8 tuumaa).

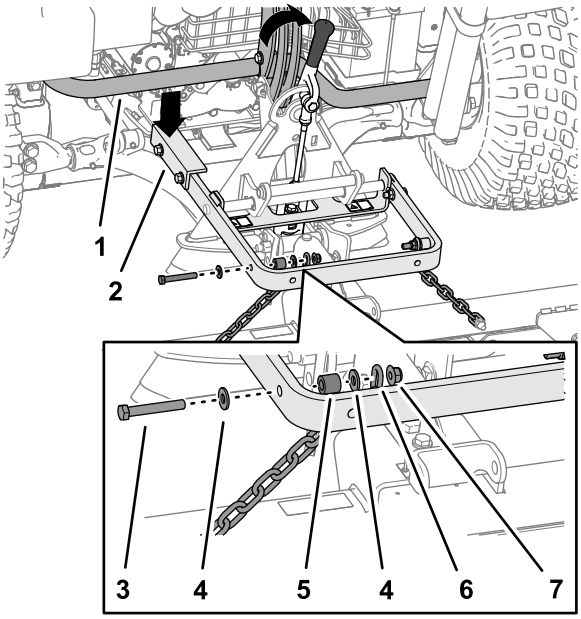

g220791

Kuva 7

1. Ajoyksikön putkirunko
2. Nostovarsikokoonpanon pitkä varsi
3. Pultti (3/8 × 2-1/2 tuumaa)
4. Aluslaatta (3/8 × 7/8 tuumaa)
5. Välikappale
6. Ketju
7. Lukkomutteri (3/8 tuumaa)

Huomaa: Jotta hara toimisi oikein, ketjujen on oltava löysällä, kun hara on alhaalla (käyttöasennossa).

Huomaa: Varmista, että kaikki viimeistelyharat ovat oikein lomittain ja tasaisesti ja että mikään ketju ei ole sotkeutunut tai kiertynyt.

3

Tukikokoonpanon säätö

Mitään osia ei tarvita

Ohjeet

1. Kun hara on asennettu ja kiinnitetty ajoyksikköön, nosta lisälaite.
2. Mittaa paksun aluslaatan ja lisälaitteen sovittimessa olevan nostosangan lavan välinen rako kuvan mukaisesti (Kuva 8).

   Huomaa: Tuki on säädetty oikein, jos paksun aluslaatan ja nostosangan lavan välinen rako on 1,5–2 mm (Kuva 8).

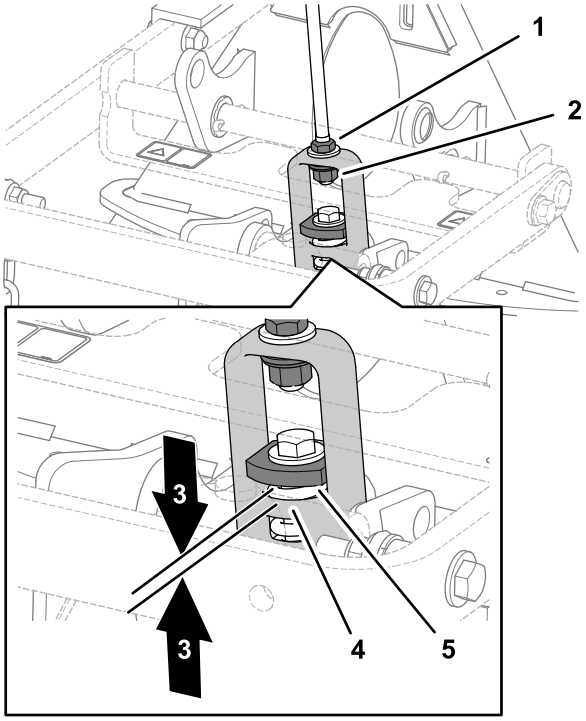

g220790

Kuva 8

1. Vastamutteri
2. Säätömutteri
3. 1,5–2 mm
4. Nostosangan lapa
5. Paksu aluslaatta

3. Jos väli ei ole oikea, löysää vastamutteria ja kiristä tai löysää tukikokoonpanossa olevaa säätömutteria siten, että väli on oikea (Kuva 8).

Laitteen yleiskatsaus

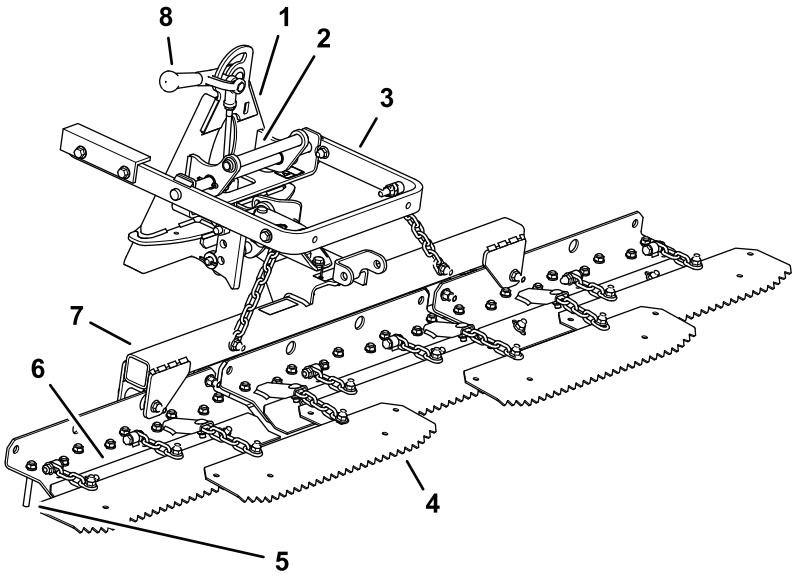

g220789

Kuva 9

1. Lisälaitteen sovitin
2. Kahva
3. Nostovarsi
4. Viimeistelyhara
5. Piikki
6. Tasoitin
7. Haran ripustin
8. Lukitusvipu

Käyttö

Lue tämä **haraamista käsittelevä osa** kokonaan ennen hiekkaesteen haraamista. Monet olosuhteet vaikuttavat tarvittaviin haran säätöihin. Hiekan rakenne ja syvyys, kosteuspitoisuus, rikkaruohot ja pakkautumisen määrä vaihtelevat eri kentillä ja jopa saman kentän eri hiekkaesteillä. Säädä hara käyttöalueen mukaisesti, jotta jälki olisi mahdollisimman hyvä.

Harjoittelu

Harjoittele haraamista suurella ja tasaisella hiekkaesteellä. Harjoittele käynnistystä ja pysäytystä, kääntymistä, haran nostoa ja laskua, hiekkaesteeseen menoa ja sieltä poistumista. Harjoittele kohtalaisella moottorin kierrosluvulla ja hitaalla ajonopeudella. Harjoittelu antaa kuljettajalle varmuutta koneen käytössä.

Huomaa: Älä peruuta ajoyksikköä, jos lisälaite on laskettu alas. Lisälaite vaurioituu.

Harausohjeita

Jos hiekka on riittävän syvää, voidaan tasaisilla alueilla harata hiekkaesteen reunalle saakka.

Jos hiekka ulottuu ohuelti nurmelle, pysy riittävän etäällä reunasta, jotta et riko alla olevaa maaperää.

Älä haraa liian lähellä lyhyttä jyrkkää törmää. Hiekka vain valuu hiekkaesteen pohjalle.

Jyrkkiä törmiä, pieniä taskuja jne. voidaan joutua siistimään haravalla.

Harauskuvio

Haraa hiekkaeste mallin mukaan (Kuva 10). Näin limittäisyys jää vähäiseksi, hiekka tiivistyy mahdollisimman vähän ja kuviosta tulee siisti.

Aja hiekkaesteeseen pitkittäissuunnassa kohdasta, jossa törmä on loivin. Aja hiekkaesteen keskikohdan läpi melkein päähän saakka ja käänny jompaankumpaan suuntaan mahdollisimman jyrkästi. Palaa suoraan takaisin ensimmäisen reitin vierestä. Kierrä ulospäin kuten kuvassa ja poistu hiekkaesteestä oikeassa kulmassa tasaisella alueella.

Viimeistele jyrkät, lyhyet törmät ja pienet taskut haravalla.

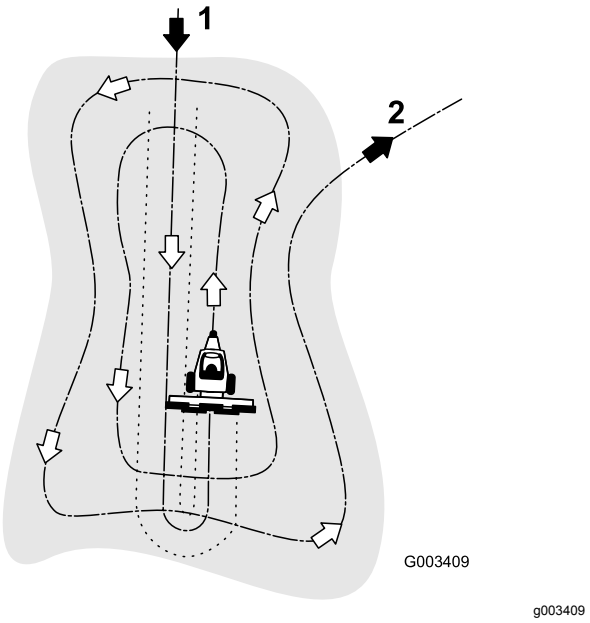

Kuva 10

1. Aja hiekkaesteeseen pitkittäissuunnassa tasaisella alueella.
2. Poistu hiekkaesteestä oikeassa kulmassa tasaisella alueella.

Hiekkaesteeseen ajaminen ja sieltä poistuminen

Kun ajat hiekkaesteeseen, älä laske haraa ennen kuin se on hiekan yläpuolella. Näin et vahingossa leikkaa nurmea tai vedä leikkuujätettä tai muita roskia hiekkaesteeseen. Laske hara, kun kone liikkuu.

Kun poistut hiekkaesteestä, aloita haran nostaminen, kun eturengas poistuu esteestä. Kun kone siirtyy pois esteestä, hara nousee eikä vedä hiekkaa ruoholle.

Käyttäjä oppii pian kokemuksen ja harjoittelun myötä, miten esteeseen ajo ja sieltä poistuminen kannattaa ajoittaa.

Haran kulman säätö

Haran kulmaa voidaan säätää sen mukaan, kuinka voimakkaasti hiekkaa halutaan käsitellä. Määritä haluttu voimakkuus ja kiinnitä vetokytkinkokoonpano sekä aisaputki haluttua voimakkuutta varten seuraavien kuvien mukaisesti.

Pienimmän uppoamissyvyyden asettaminen

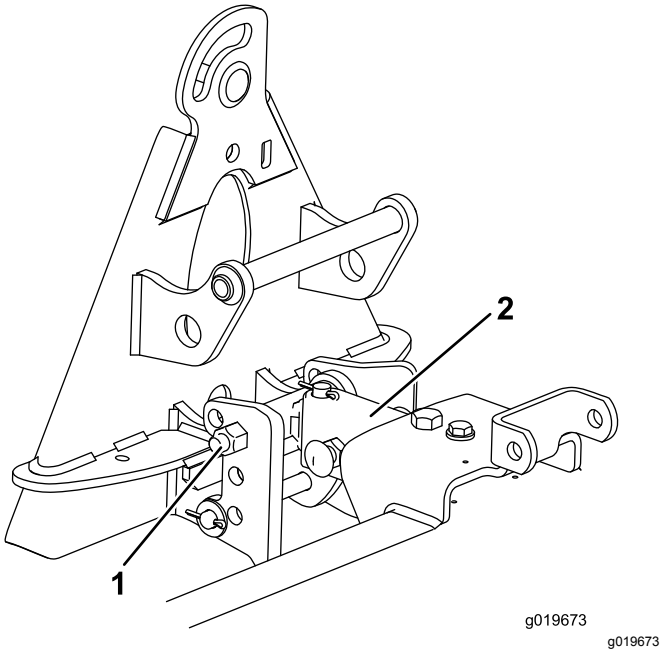

Kuva 11

1. Pysäyttimen yläreikä
2. Aisaputki

1. Asenna vetokytkinkokoonpano pysäyttimen yläreikiin (Kuva 11).
2. Kohdista aisaputken pitempi puoli ylös ja asenna se kannatinkokoonpanon alapuolelle (Kuva 11).

Pienemmän uppoamissyvyyden asettaminen

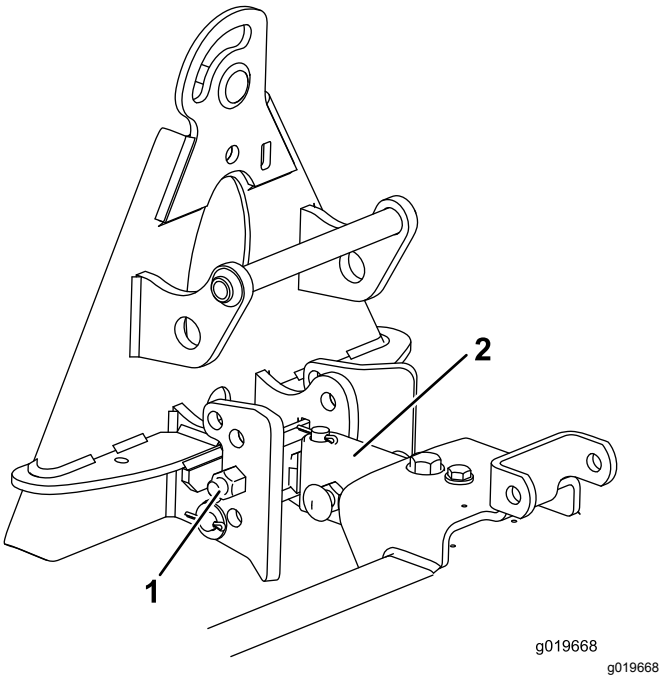

Kuva 12

1. Pysäyttimen alareikä
2. Aisaputki

1. Asenna vetokytkinkokoonpano pysäyttimen alareikiin (Kuva 12).
2. Kohdista aisaputken pitempi puoli ylös ja asenna se kannatinkokoonpanon alapuolelle (Kuva 12).

Suuremman uppoamissyvyyden asettaminen

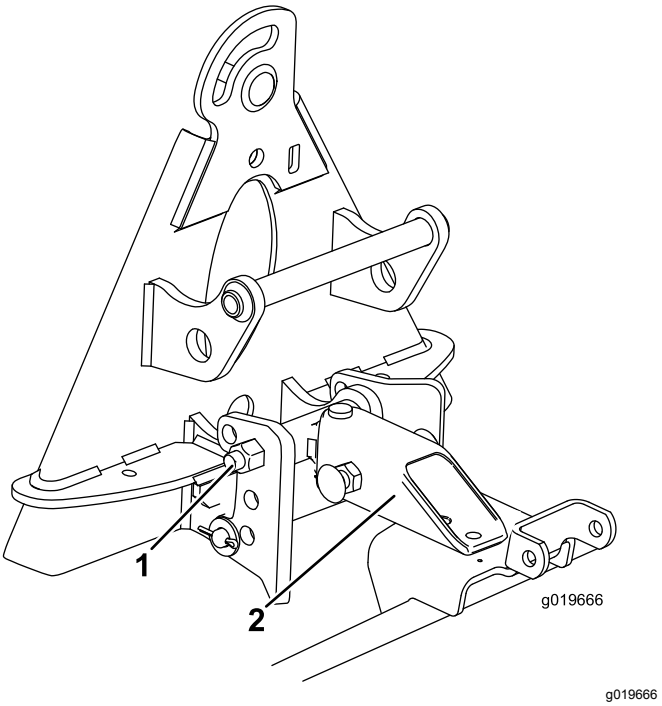

Kuva 13

1. Pysäyttimen yläreikä
2. Aisaputki

1. Asenna vetokytkinkokoonpano pysäyttimen yläreikiin (Kuva 13).
2. Kohdista aisaputken pitempi puoli alas ja asenna se kannatinkokoonpanon yläpuolelle (Kuva 13).

Suurimman uppoamissyvyyden asettaminen

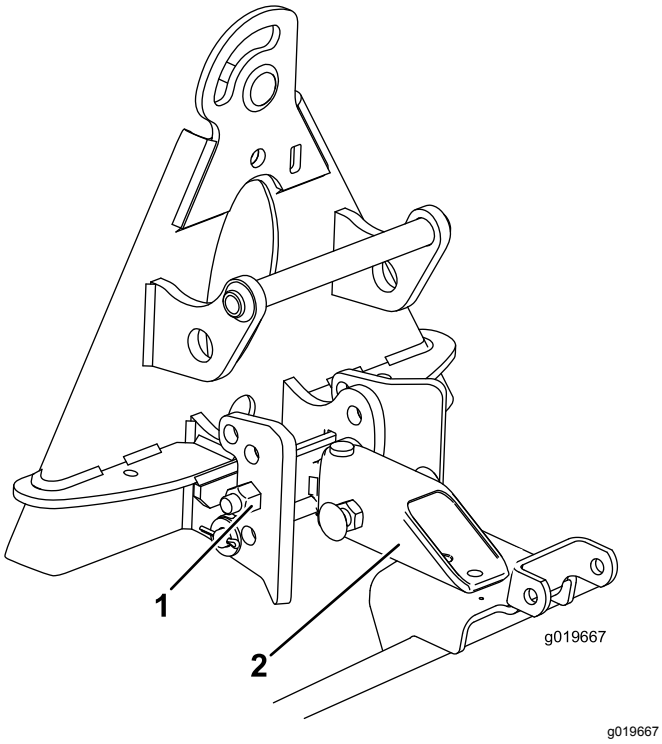

Kuva 14

1. Pysäyttimen alareikä
2. Aisaputki

1. Asenna vetokytkinkokoonpano pysäyttimen alareikiin (Kuva 14).
2. Kohdista aisaputken pitempi puoli alas ja asenna se kannatinkokoonpanon yläpuolelle (Kuva 14).

Tasoittimien säätö

Tasoittimien pituutta voidaan säätää sen mukaan, kuinka syvälle piikkien halutaan painuvan.

Löysää tasoittimen kiinnitysruuveja, siirrä tasoitinta ylös tai alas haluttuun kohtaan ja kiristä ruuvit (Kuva 15).

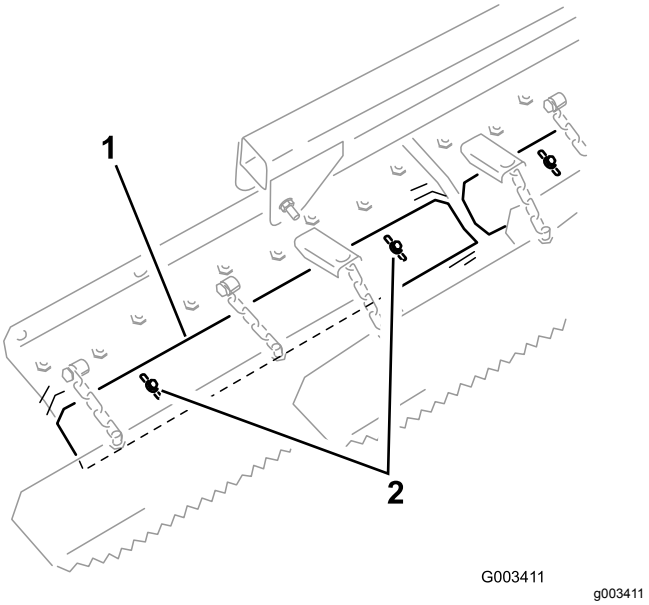

Kuva 15

1. Tasoitin
2. Kiinnitysruuvit

Haran pysäytinpulttien säätö

Löysäämällä vastamuttereita ja kääntämällä haran pysäytinpultteja (Kuva 16) ulospäin rajoitetaan haran sivuttaista niveltymistä. Lukitse säätö kiristämällä vastamutterit.

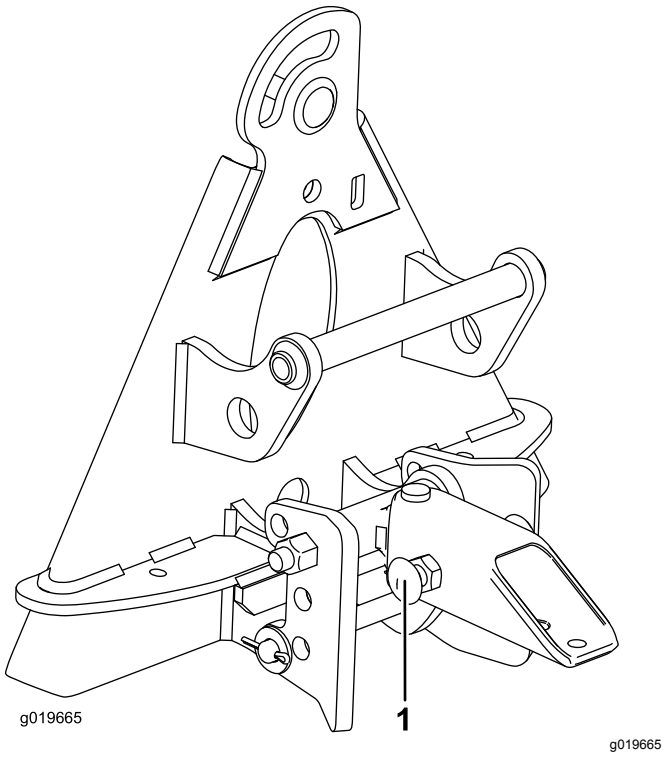

Kuva 16

1. Pysäytinpultti (2)

Jarrupainojen käyttö

Jos hiekka on kosteaa tai isorakeista tai jos hiekkaesteissä on syviä jalanjälkiä, viimeistelyharoihin voidaan kiinnittää lisäpainot. Tilaa valtuutetulta Toro-jälleenmyyjältäsi (osanro 18-7570).

Kuljetusasennon asetus

Nosta hara ylemmäksi kuljetuksen ajaksi seuraavasti:

1. Laske hara ja nostokokoonpano mahdollisimman alas.
2. Irrota ketjut nostovarsista ja kiinnitä ne uudelleen ylemmäksi.

Huomaa: Oikean toiminnan varmistamiseksi palauta ketjut alkuperäiseen löysään asentoon ennen haran käyttöä.

Haran ja ajoyksikön tarkastus ja puhdistus

Puhdista kone huolellisesti haraamisen jälkeen. Koska tätä konetta käytetään pääasiassa hiekassa, joka on erittäin hankaavaa, hiekka pitää pestä pois jokaisen käytön jälkeen. Jos kone puhdistetaan usein (ennen kuin hiekka paakkuuntuu), se voidaan pestä juoksevalla vedellä letkulla ilman suutinta. Korkeapaineinen vesisuihku voi työntää hiekkaa kuluville alueille, joita hiekka voi hangata.

Huomaa: Jos lisälaitteen sovitin juuttuu kiinni ajoyksikön sovittimeen, irrota osat vääntöaukkoon asetetulla sorkkaraudalla tai ruuvitaltalla (Kuva 17).

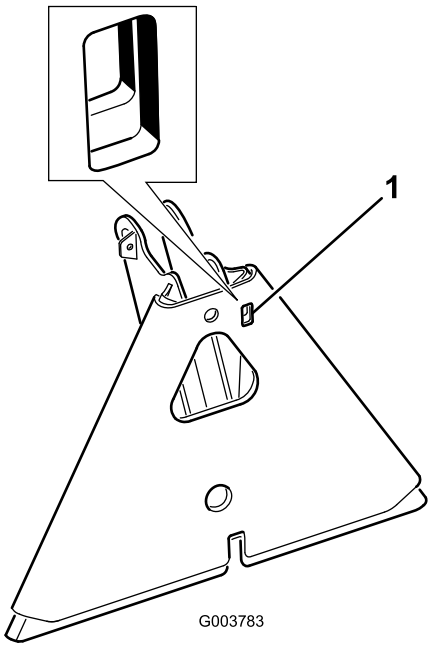

g003783

Kuva 17

1. Vääntöaukko

Kunnossapito

Lisälaitteen sovittimen rasvaus

Jos lisälaitteen sovittimessa oleva lukitusvipu ei käänny vapaasti ja helposti, levitä ohut kerros rasvaa (Kuva 18).

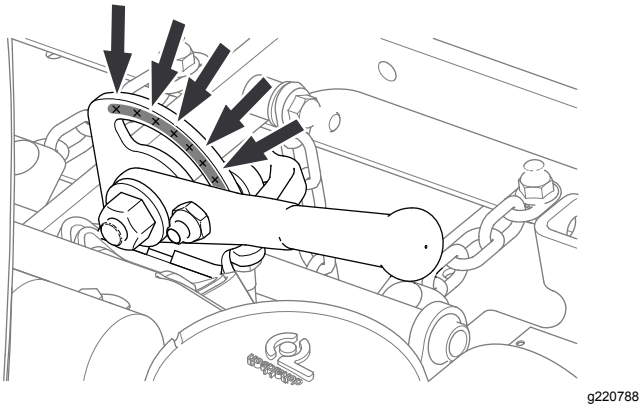

Kuva 18

Huomautuksia:

Huomautuksia:

Toron takuu

Kahden vuoden rajoitettu takuu

Ehdot ja takuunalaiset tuotteet

Toro Company ja sen sisaryhtiö Toro Warranty Company antavat yhteisen sopimuksensa mukaisesti tälle Toron kaupalliselle tuotteelle (”tuote”) kahden vuoden tai 1 500 käyttötunnin* (kumpi ensin saavutetaan) materiaali- ja valmistusvirhetakuun. Tämä takuu koskee kaikkia tuotteita ilmastajia lukuun ottamatta (katso näiden tuotteiden erillinen takuulauselma). Jos takuuehdot täyttyvät, korjaamme tuotteen veloituksetta. Tähän sisältyy vianmääritys, työ, osat ja kuljetus. Tämä takuu alkaa sinä päivämääränä, jolloin tuote toimitetaan alkuperäiselle ostajalle.
* Koskee tuotteita, joissa on tuntilaskuri.

Takuuhuollon ohjeet

Ostajan vastuulla on ilmoittaa heti tuotteen maahantuojalle tai valtuutetulle jälleenmyyjälle, jolta tuote on ostettu, kun hän uskoo tuotteessa olevan takuunalaisen vian. Maahantuojien ja jälleenmyyjien yhteystiedot sekä tiedot takuuseen liittyvistä oikeuksista ja vastuista ovat saatavana osoitteesta:

Toro Commercial Products Service Department
Toro Warranty Company
8111 Lyndale Avenue South
Bloomington, MN 55420-1196

+1–952–888–8801 tai +1–800–952–2740
Sähköpostiosoite: commercial.warranty@toro.com

Omistajan vastuut

Tuotteen omistajan vastuulla on huolehtia *käyttöoppaassa* esitetyistä huolloista ja säädöistä. Vaadittavien huoltojen ja säätöjen laiminlyönti voi johtaa takuuvaatimuksen hylkäämiseen.

Takuun ulkopuoliset kohteet ja viat

Kaikki takuuaikana ilmenevät tuoteviat ja häiriöt eivät ole valmistus- tai materiaalivirheitä. Tämä takuu ei kata seuraavia:

- Tuoteviat, jotka aiheutuvat muiden kuin Toron varaosien käytöstä tai ylimääräisten tai muutettujen ei-Toro-lisävarusteiden ja -tuotteiden asennuksesta ja käytöstä. Näiden valmistaja saattaa antaa erillisen takuun.
- Tuoteviat, jotka johtuvat suositeltujen huoltojen ja/tai säätöjen laiminlyönnistä. Jos Toro-tuotetta ei huolleta asianmukaisesti *käyttöoppaassa* olevien huolto-ohjeiden mukaisesti, takuu voidaan evätä.
- Tuoteviat, jotka johtuvat tuotteen liian rajusta, huolimattomasta tai piittaamattomasta käytöstä.
- Kuluvat osat, ellei niitä havaita viallisiksi. Tuotteen normaalissa käytössä kuluvia osia ovat esimerkiksi jarrupalat ja -päällysteet, kytkimen päällysteet, terät, kelat, rullat ja laakerit (suljetut tai rasvattavat), kiinteät terät, sytytystulpat, kääntöpyörät ja laakerit, renkaat, suodattimet, hihnat ja tietyt ruiskuttimen osat, kuten kalvot, suuttimet ja sulkuventtiilit jne.
- Ulkopuolisen tekijän aiheuttamat viat. Ulkopuolisina tekijöinä pidetään esimerkiksi säätä, varastointimenetelmiä, likaantumista sekä hyväksymättömien polttoaineiden, jäähdytysnesteiden, voiteluaineiden, lisäaineiden, lannoitteiden, veden tai kemikaalien yms. käyttöä.
- Soveltuvista vaatimuksesta poikkeavien polttoaineiden (esim. bensiinin, dieselin tai biodieselin) laatuun tai toimintaan liittyvät ongelmat.
- Normaali melu, tärinä, kuluminen ja heikentyminen.
- Normaali ”kuluminen” kattaa esimerkiksi istuinten vaurioitumisen kulumisen tai hankaamisen seurauksena, maalipintojen kulumisen, naarmuuntuneet tarrat tai ikkunat jne.

Osat

Vaadittavan huollon mukaisesti vaihdettavat osat kuuluvat takuun piiriin niiden määritettyyn vaihtoajankohtaan asti. Tämän takuun mukaisesti vaihdetuille osille annetaan takuu alkuperäisen tuotetakuun ajaksi, ja ne siirtyvät Toron omistukseen. Toro tekee lopullisen päätöksen siitä, korjataanko osa tai kokoonpano vai vaihdetaanko se. Toro voi käyttää takuukorjauksiin kunnostettuja osia.

Syväpurkaus- ja litium-ioniakun takuu:

Syväpurkaus- ja litium-ioniakun käyttöikänsä aikana tuottama kokonaiskilowattituntimäärä on rajallinen. Tapa, jolla akkua käytetään, ladataan ja huolletaan, voi joko pidentää tai lyhentää akun kokonaiskäyttöikää. Kun laitteen akkuja käytetään, niiden mahdollistama työmäärä latauskertojen välillä vähenee hitaasti, kunnes akut ovat kuluneet loppuun. Normaalissa käytössä loppuun kuluneiden akkujen vaihto on tuotteen omistajan vastuulla. Akkujen vaihto voi olla tarpeen tuotteen normaalin takuuajan sisällä omistajan kustannuksella. Huomautus: (Vain litium-ioniakku): litium-ioniakulla on vain osat kattava suhteutettu takuu kolmannesta vuodesta viidenteen vuoteen käyttöajan ja käytettyjen kilowattituntien perusteella. Lisätietoja on *käyttöoppaassa*.

Omistaja tekee huollot omalla kustannuksellaan

Moottorin viritys, voitelu, puhdistus ja kiillotus, suodattimien ja jäähdytysnesteen vaihto sekä suositeltujen huoltojen suorittaminen ovat esimerkkejä normaaleista huoltotoimista, jotka Toro-tuotteen omistajan on tehtävä omalla kustannuksellaan.

Yleiset ehdot

Tämä takuu oikeuttaa ainoastaan valtuutetun Toro-maahantuojan tai -jälleenmyyjän tekemään korjaukseen.

Toro Company ja Toro Warranty Company eivät ole vastuussa epäsuorista, satunnaisista tai välillisistä vahingoista, jotka liittyvät tämän takuun kattamiin Toro-tuotteisiin. Tällaisia vahinkoja voivat olla esimerkiksi korvaavan tuotteen tai huollon hankkimiseen liittyvät kustannukset kohtuullisten vikajaksojen aikana tai kustannukset, jotka aiheutuvat siitä, että tuote ei ole käytettävissä takuuhuollon aikana. Alla esitetty päästötakuu, jos se on sovellettavissa, on ainoa nimenomainen takuu. Kaikki hiljaiset takuut tuotteen sopivuudesta kauppatavaraksi tai tiettyyn tarkoitukseen ovat voimassa vain tämän nimenomaisen takuun ajan.

Joissakin osavaltioissa ei sallita satunnaisten tai välillisten vahinkojen poissulkemista tai hiljaisen takuun kestoon liittyviä rajoituksia, joten yllä mainitut poikkeukset ja rajoitukset eivät välttämättä koske kaikkia ostajia. Tämä takuu antaa ostajalle tiettyjä laillisia oikeuksia. Ostajalla voi olla myös muita oikeuksia, jotka vaihtelevat osavaltioittain.

Moottorin takuuta koskeva huomautus:

Tuotteen päästöjen rajoitusjärjestelmä saattaa kuulua erillisen takuun piiriin Yhdysvaltojen Environmental Protection Agencyn EPA:n ja/tai California Air Resources Boardin CARB:n vaatimusten mukaisesti. Yllä mainitut tuntirajoitukset eivät koske päästöjen rajoitusjärjestelmän takuuta. Lisätietoja on tuotteen mukana toimitetussa tai moottorin valmistajan oppaisiin sisältyvässä moottorin päästöjärjestelmän takuulauselmassa (Engine Emission Control Warranty Statement).

Muut maat kuin Yhdysvallat ja Kanada

Asiakkaat, jotka ovat ostaneet Yhdysvalloista tai Kanadasta maahantuotuja Toro-tuotteita, saavat maansa, maakuntansa tai osavaltionsa mukaiset takuuehdot Toro-jälleenmyyjältä. Jos Toro-jälleenmyyjä ei pysty jostain syystä toimittamaan takuuehtoja, on otettava yhteys Toro-maahantuojaan.