FORMULAR NR. 3318–794DK

TORO®

48cm Recycler®

Plæneklipper

Modelnr. 20803–7900001 & senere
Modelnr. 20808–7900001 & senere

Brugerhåndbog

Figurer

1

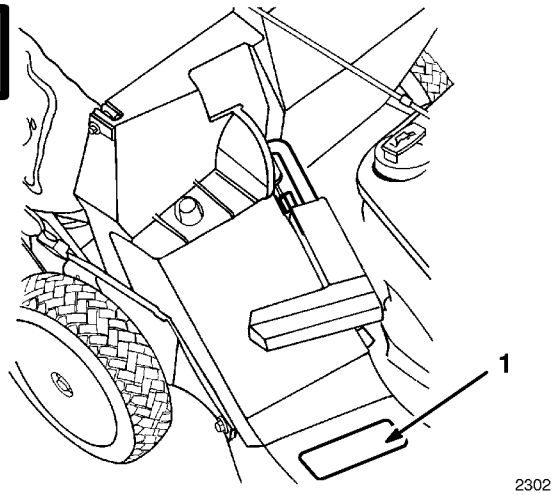

1. Model- og serienummer er indgraveret på maskinens hus.

2

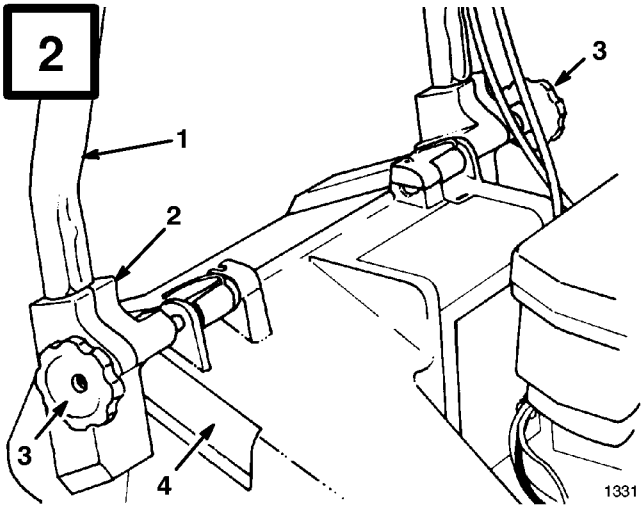

1. Styregreb
2. Monteringsholder
3. Drejehåndtag
4. Abning i rotorhus

3

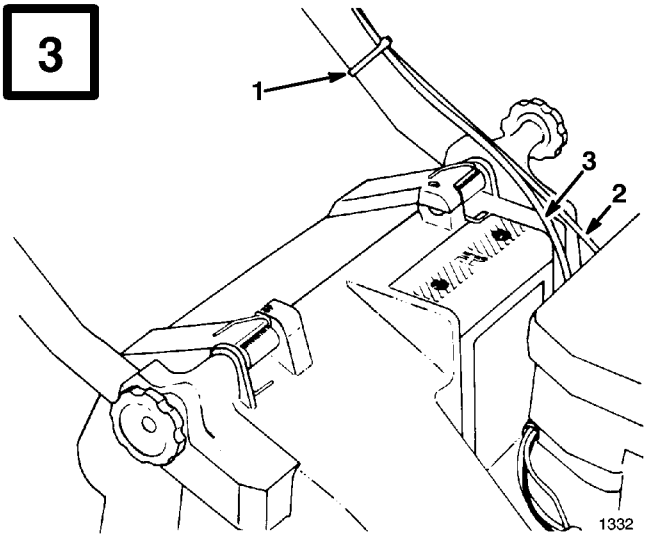

1. Kabelbånd
2. Gaskabel
3. Kabel til træktransmissionsgear*

* Selvkørende modeller

4

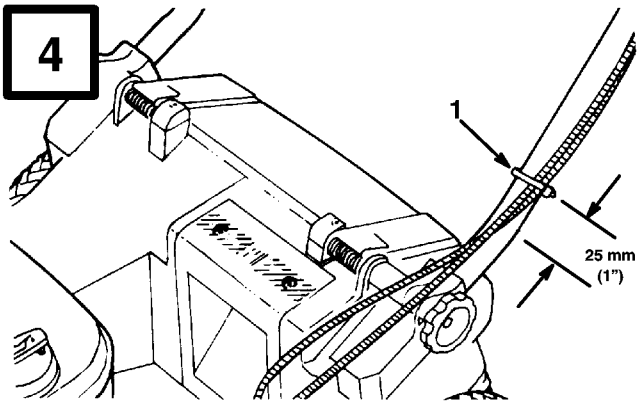

1. Kabelbånd

© The Toro Company – 1997
All Rights Reserved
Printed in USA

5

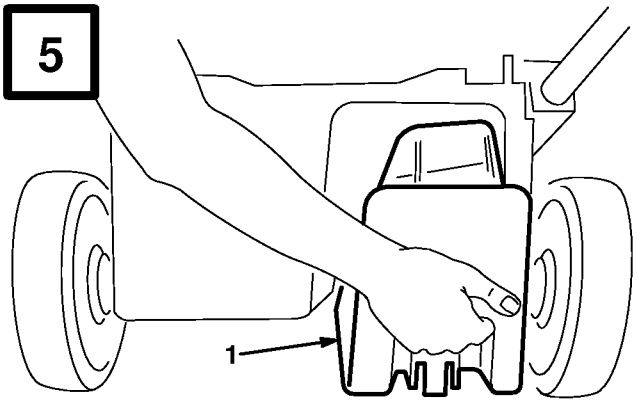

1339

1. Skuffe

6

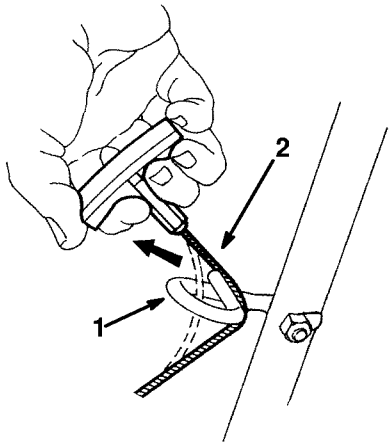

M–2950

1. Snorstyreskinne
2. Startersnor

7

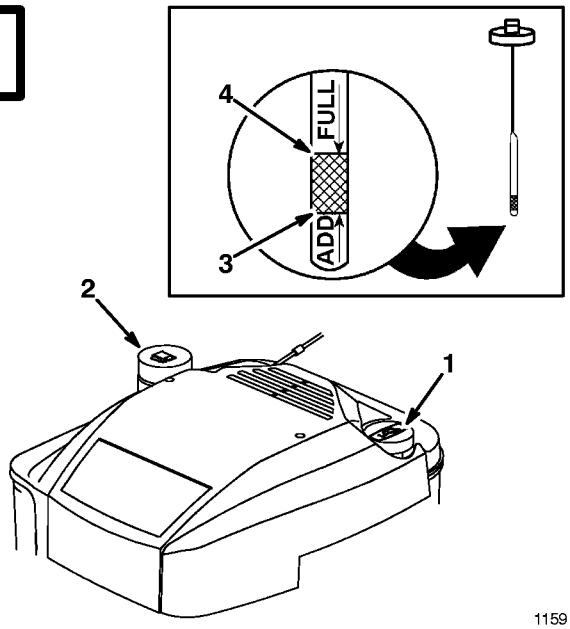

1159

1. Målepind
2. Dæksel til benzintank
3. ADD–mærke
4. FULL–mærke

8

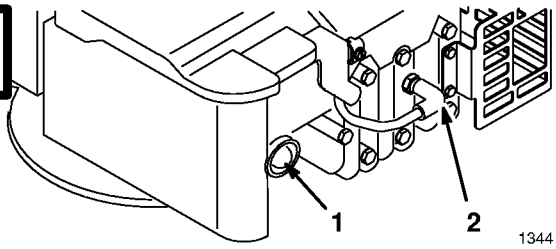

1344

1. Tipper
2. Tændrørskabel

9

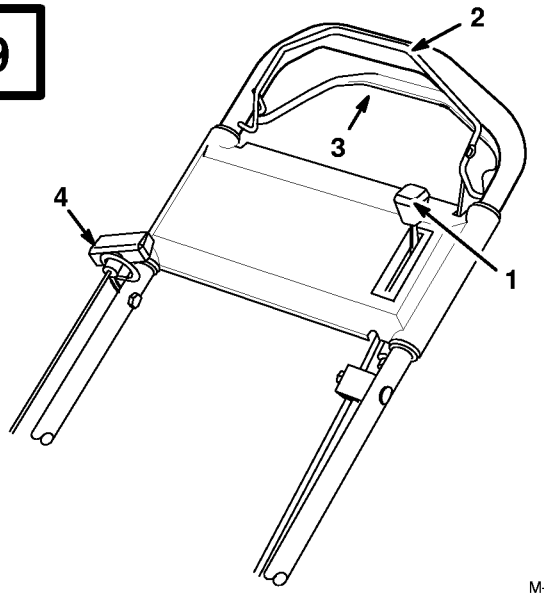

M–2951

1. Gasregulator
2. Knivstyr
3. Styr - selvkørsel*
4. Rekylstarter

* Selvkørende model

10

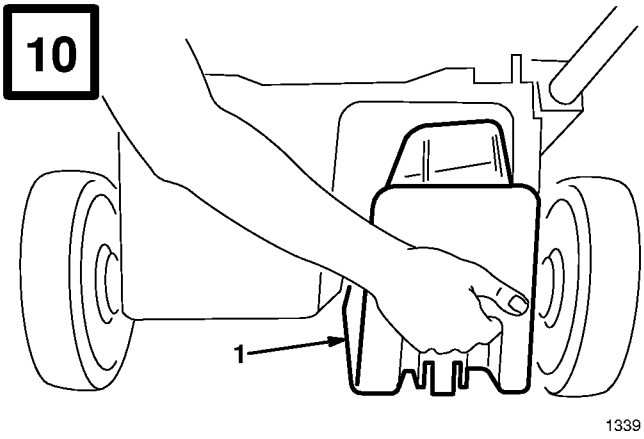

1339

1. Skuffe

11

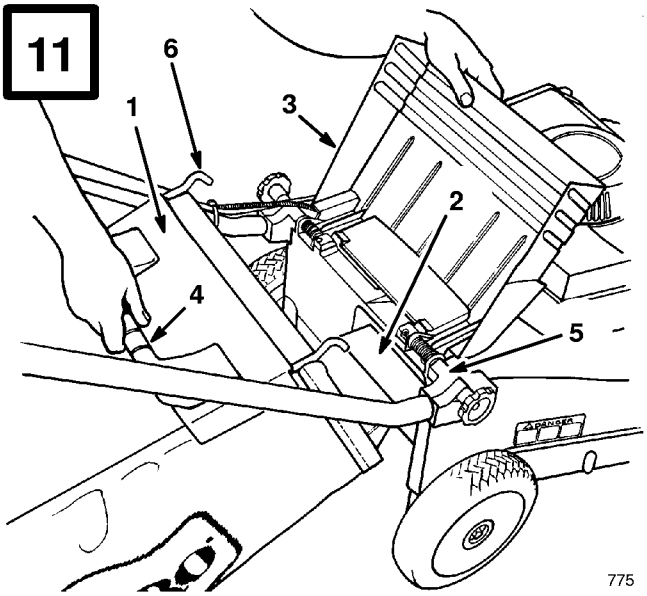

775

1. Poselem
2. Placeringsholderk
3. Udblæsningslem
4. Posehåndtag
5. Monteringsholder
6. Krog til posestativ

12

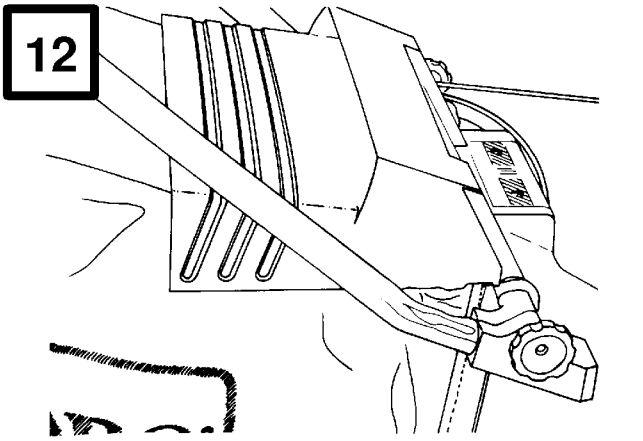

1334

13

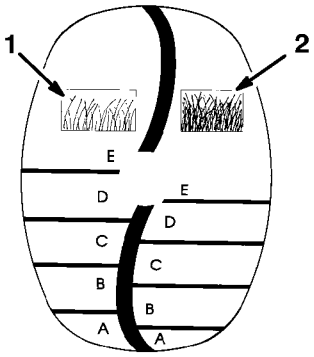

971

1. Klippeindstilling for sparsomt/normalt græs
2. Klippeindstilling for frodigt græs

14

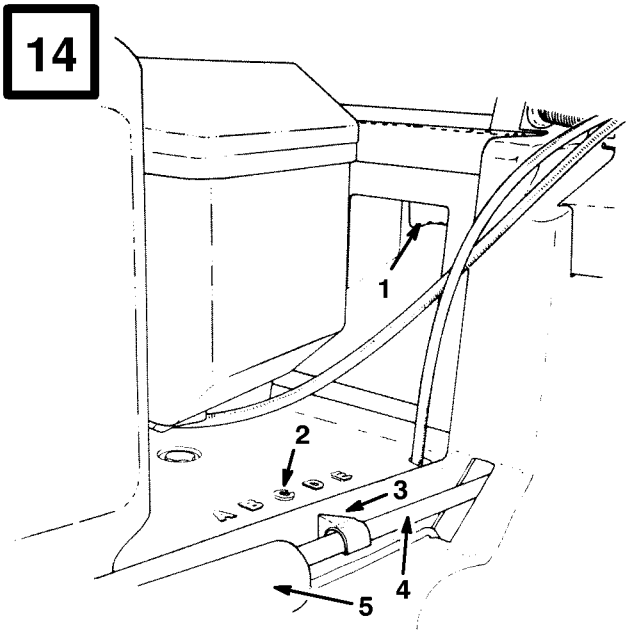

1336

1. Justeringsarm til indstilling af klippehøjde
2. Højdeindstillinger
3. Indikator
4. Forbindelsesstang
5. Fjederdæksel

15

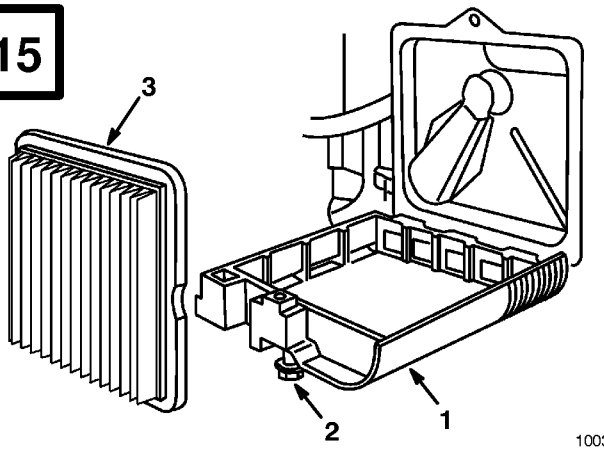

1003

1. Dæksel
2. Skrue
3. Papirindsats

16

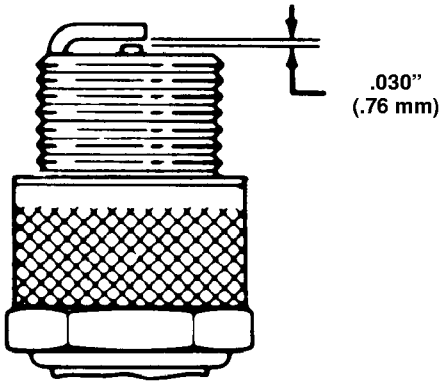

17

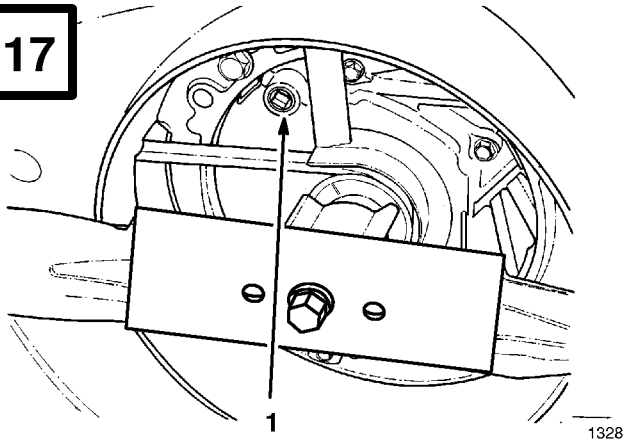

1328

1. Aftapningshul

18

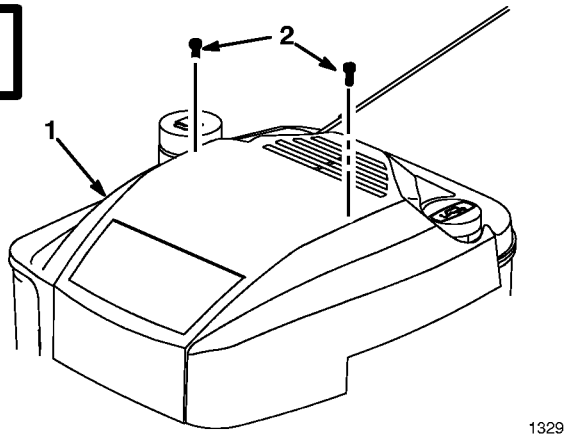

1329

1. Dæksel
2. Skrue (2}

19

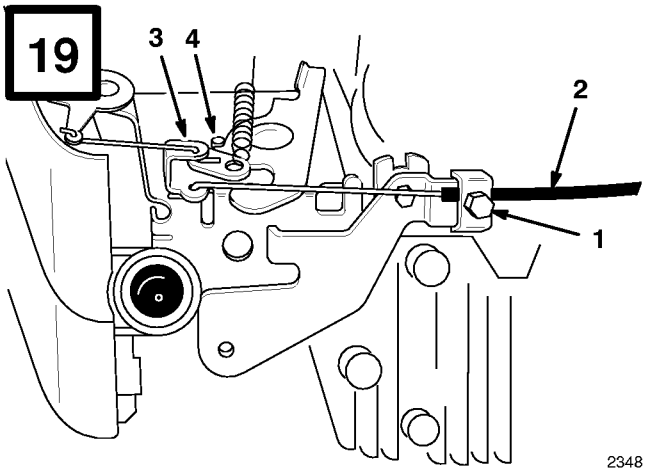

2348

1. Kabelklemmeskrue
2. Gaskabel
3. Gashåndtag
4. Stop

20

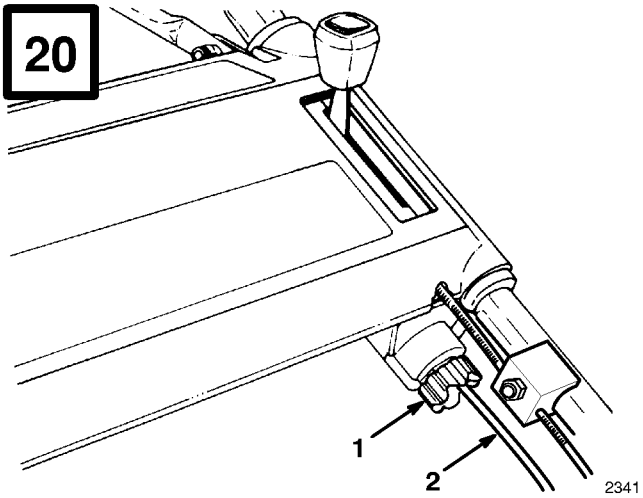

2341

1. Justeringsknop
2. Styrekabel

21

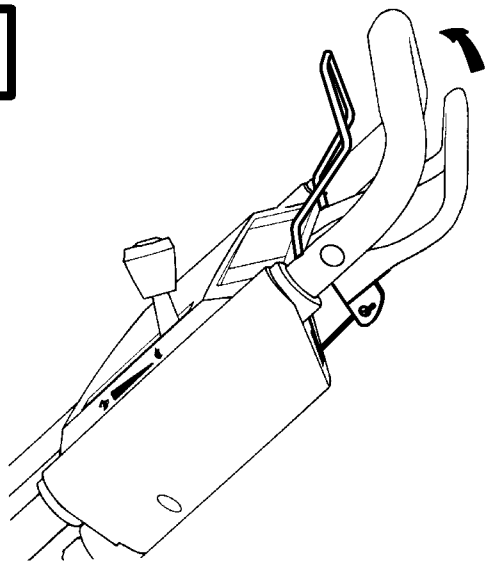

2343

22

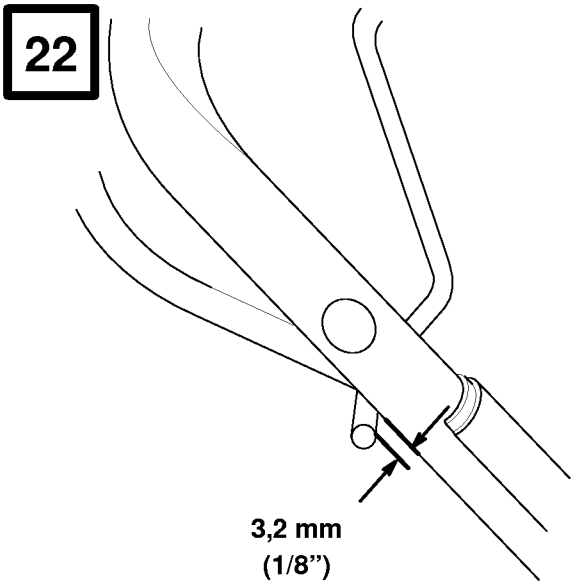

Selvkørende model er vist.

M–2948

23

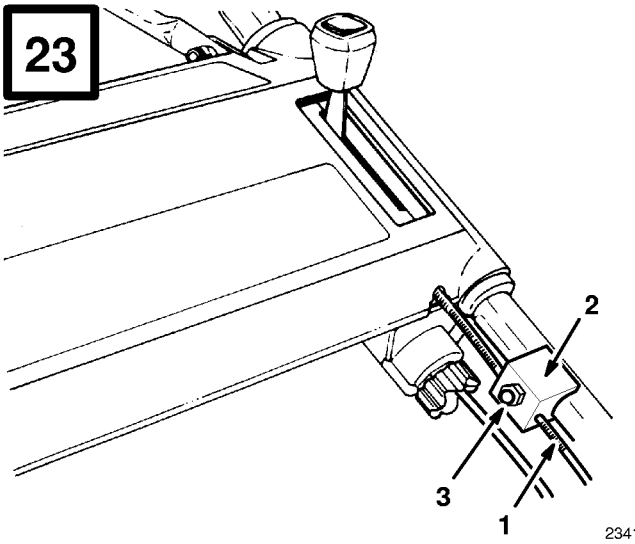

2341

1. Kabelføring
2. Kabelbeslag
3. Møtrik

24

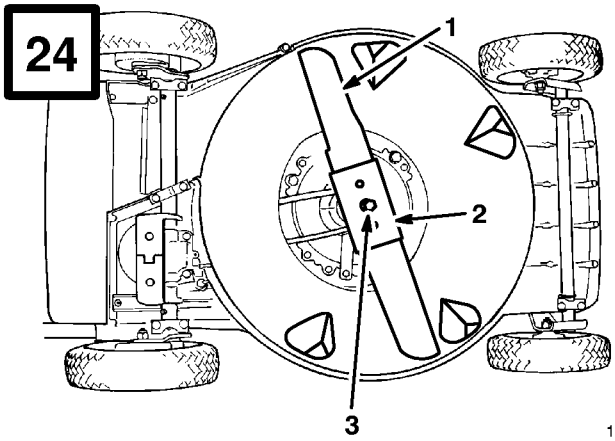

1330

1. Kniv
2. Knivholder
3. Knivboll og låseskive

25

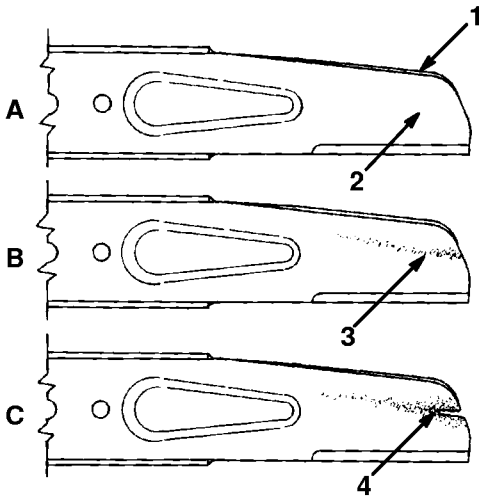

270

1. Vinge
2. Flad del af kniv
3. Slitage
4. Revnedannelse

26

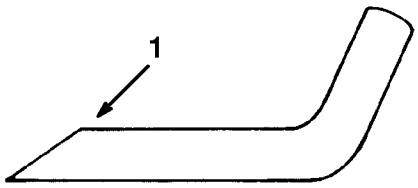

153

1. Slib kun med denne vinkel

27

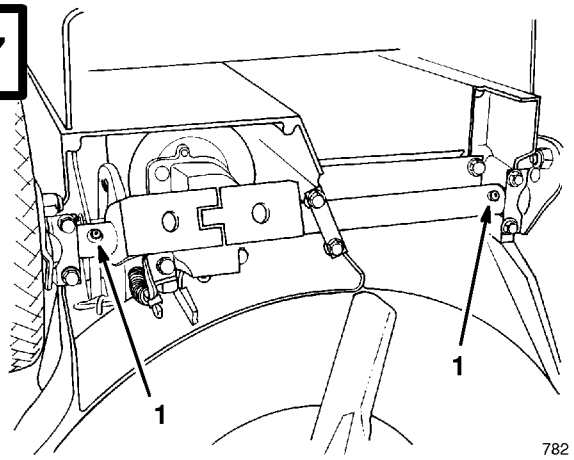

1. Smørenippel (selvkørende modeller)

28

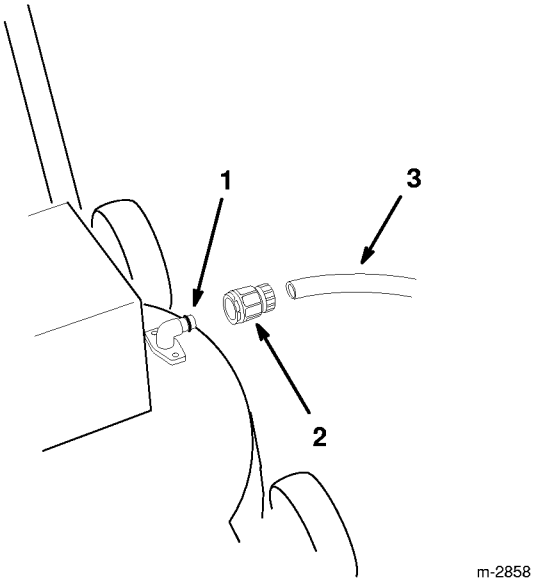

1. Vaske-fitting
2. Lynkobling
3. Slange

29

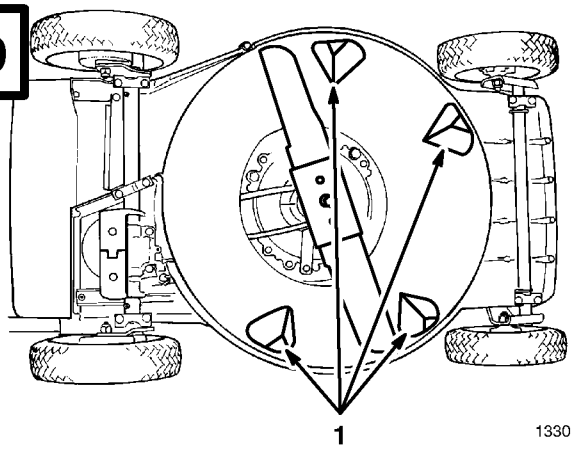

1. Spredningsanordninger

Indholdsfortegnelse

	Side
Introduktion	1
Sikkerhed	2
Oplæring	2
Klargøring	2
Betjening	3
Vedligeholdelse og opbevaring	4
Lydtrykniveau	4
Lydeffektniveau	4
Vibrationsniveau	4
Symbolforklaring	5
Samling	8
Montering af styregreb	8
Montering af udblæsningstunnelskuffe	8
Montering af startersnor	8
Før brug	8
Påfyldning af olie i krumtaphus	8
Påfyldning af benzin	9
Tips om genbrug	9
Tips i al almindelighed	9
Græsslåning	10
Slåning af blade	10
Brugsvejledning	11
Start, stop og selvkørsel	11
Brug af udblæsningstunnelskuffe	11
Brug af græsopsamlingspose	11
Justering af klippehøjden	12
Vedligeholdelse	13
Eftersyn af luftfilter	13
Udskiftning af tændrør	13
Tømning af benzintank	13
Udskiftning af olie i krumtaphus	14
Justering af gashåndtag	14
Justering af hjultransmissionsgear (selvkørende modeller)	14
Justering af bremsekabel	14
Eftersyn/udskiftning/slibning af kniv	15
Smøring	16
Rensning af rotorhus	16
Klargøring af maskine til langtidsopstaldning	17

Introduktion

Tak fordi du har købt et Toro-produkt.

Det er Toro's ønske, at du bliver helt tilfreds med dit nye produkt, og vi opfordrer dig derfor til at kontakte din lokale autoriserede forhandler, hvis du har brug for hjælp om service, originale Toro-reservedele eller andre oplysninger.

Når du kontakter din autoriserede forhandler eller fabrikken, skal du altid oplyse produktets model- og serienumre. Disse numre vil gøre det muligt for forhandleren eller servicerepræsentanten at give dig præcise oplysninger om lige netop dit produkt. Du finder model- og serienummerskiltet anbragt anbragt på det sted på produktet, som er vist nedenfor. (Fig. 1).

Skriv produktets model- og serienumre på nedenstående linier. Så har du dem altid, når du skal bruge dem.

Modelnr. _____

Serienr. _____

Du bør læse denne håndbog omhyggelig, så du lærer at betjene og vedligeholde dit produkt korrekt. Ved at læse denne håndbog kan du og andre undgå selv at komme til skade eller beskadige produktet. Selv om Toro udvikler, fremstiller og markedsfører sikre, topmoderne produkter, bærer du selv ansvaret for at anvende produktet korrekt og sikkert. Du har ligeledes ansvaret for at fortælle de personer, som du giver lov at bruge produktet, hvordan de anvender det sikkert.

Toro's advarselssystem i denne håndbog advarer dig om mulige farer og giver dig særlige sikkerhedsoplysninger, der hjælper dig og andre med at undgå personskade eller endog døden. Ordene

FARE, ADVARSEL og FORSIGTIG anvendes til at angive risikoniveauet. Uanset risikoniveauet bør du altid udvise den største forsigtighed.

FARE angiver en meget høj risiko, der vil forårsage alvorlig personskade eller død, hvis de anbefalede forholdsregler ikke overholdes.

ADVARSEL angiver en risiko, der kan forårsage alvorlig personskade eller død, hvis de anbefalede forholdsregler ikke overholdes.

FORSIGTIG angiver en risiko, der kan forårsage mindre alvorlig eller lettere personskade, hvis de anbefalede forholdsregler ikke overholdes.

Der anvendes endvidere to andre ord til at angive væsentlige oplysninger. "Vigtig" angiver mekaniske oplysninger, der kræver særlig opmærksomhed, og "Bemærk" angiver generelle oplysninger af særlig interesse.

For at afgøre hvad der er plæneklipperens venstre og højre side, skal du stille dig bag håndtaget i normal betjeningsstilling.

Sikkerhed

Oplæring

1. Læs denne vejledning omhyggeligt. Lær betjeningsgrebene og redskabets korrekte betjening at kende.

2. Lad aldrig børn eller personer, der ikke har læst denne vejledning, anvende plæneklipperen. Vær opmærksom på at lovgivningen i dit land kan have særlige bestemmelser om brugerens alder.

3. Anvend aldrig plæneklipperen, når der er mennesker, især børn, eller kæledyr i nærheden.

4. Husk at brugeren er ansvarlig for, at de ulykker eller farer som andre mennesker eller deres ejendom udsættes for.

Klargøring

1. Når du anvender plæneklipperen, bør du altid bære solidt fodtøj og lange bukser. Du bør undlade at slå græs i bare fødder eller med åbne sandaler.

2. Brug altid sikkerhedsbriller eller øjenværn under arbejdet for at beskytte øjnene mod fremmedlegemer, som kan blive kastet ud fra maskinen. Det tilrådes at bruge høreværn, beskyttelseshandsker og sikkerhedshjelm og kan være påkrævet i lokal lovgivning.

3. Du bør altid efterse det område, hvor du skal bruge plæneklipperen, og fjerne alle genstande, der kan blive slynget ud af plæneklipperen.

4. ADVARSEL - Benzin er yderst brandfarlig.

- Opbevar kun brændstof i beholdere, der er beregnet til formålet.
- Påfyld kun brændstof udendørs og ryg aldrig, mens du fylder brændstof på.
- Påfyld brændstof, før du starter motoren. Fjern aldrig tankdækslet og påfyld aldrig benzin, mens motoren kører eller når motoren er varm.
- Start aldrig motoren, hvis du har spildt benzin, men kør plæneklipperen væk fra det område, hvor der er spildt benzin og undgå at gøre noget, der kan antænde benzinen, før benzindampene er væk.
- Husk at sætte påfyldningsdæksler sikkert på brændstoftanken og beholdere.

5. Udskift defekte lyddæmpere.

6. Før brug bør du altid efterse, at knive, knivbolte og knivsamlingen ikke er slidte eller ødelagte. Udskift slidte eller beskadigede knive og bolte sætvis for at sikre, at den korrekt afbalancering opretholdes.

7. Ved maskiner med flere knive skal du være opmærksom på, at du ved at dreje en kniv kan sætte andre knive i bevægelse.

Betjening

1. Start aldrig motoren i lukkede rum, hvor farlige kuliltedampe kan ansamles.

2. Slå kun græs i dagslys eller med god kunstig belysning.

3. Undgå i videst muligt omfang at anvende plæneklipperen på vådt græs.

4. Sørg altid for at have godt fodfæste på skråninger.

5. Du bør kun gå og aldrig løbe med plæneklipperen.

6. Slå altid græsset på tværs af skråninger og aldrig op og ned, når du anvender maskiner med rotorknive.

7. Vær altid meget forsigtig, når du skifter retning på skråninger.

8. Slå aldrig græs på meget stejle skråninger.

9. Vær altid yderst forsigtig, når du vender eller trækker plæneklipperen hen imod dig selv.

10. Stop kniven(e), hvis du er nødt til at vippe plæneklipperen for at flytte den hen over flader, der ikke er græsbelagte, eller når du flytter plæneklipperen til og fra det område, der skal slås.

11. Brug aldrig plæneklipperen med defekte skærme eller skjolde, eller uden sikkerhedsanordninger som f.eks. deflektorer og/eller græsfang korrekt monteret.

12. Undgå at foretage ændring af motorens regulatorindstillinger og undgå at overbelaste motoren.

13. Sørg for at alle knive og drevkoblinger er frakoblet, før du starter motoren.

14. Følg instruktionerne omhyggeligt, når du starter eller tilkobler motoren og stå med begge fødder i sikker afstand fra kniven(e).

15. Undgå at vippe plæneklipperen, når du starter eller tilkobler motoren, undtagen hvis plæneklipperen skal vippes ved start. I så fald bør du vippe den mindst muligt og kun den del, der vender bort fra dig selv.

16. Start ikke motoren, når du står foran udblæsningsåbningen.

17. Anbring aldrig hænder og fødder i nærheden af eller under plæneklipperens rotorende dele. Hold altid sikker afstand til udblæsningsåbningen.

18. Løft og bær aldrig en plæneklipper, mens motoren er i gang.

19. Stands motoren og tag tændrørskablet af.

- før du fjerner tilstopninger eller renser en tilstoppet udblæsning;
- før du efterser, rengør eller arbejder på plæneklipperen;
- når du har ramt en genstand. Du bør efterse plæneklipperen for eventuelle beskadigelser og foretage de nødvendige reparationer, før du starter og bruger plæneklipperen igen;
- hvis plæneklipperen begynder at ryste unormalt (undersøg plæneklipperen straks).

20. Stands motoren

- hver gang du forlader plæneklipperen;
- før du fylder brændstof på.

21. Husk at nedsætte motorens omdrejninger, før du standser plæneklipperen, og hvis motoren er udstyret med en brændstofhane, skal du lukke for brændstoftilførslen, når du er færdig med at slå græs.

22. Gå langsomt, når der anvendes et efterspændt sæde.

Vedligeholdelse og opbevaring

1. Sørg for at alle møtrikker, bolte og skruer er godt tilspændte, således at plæneklipperen holdes i sikker driftsmæssig stand.

2. Opbevar aldrig plæneklipperen med benzin i tanken i en bygning, hvor dampe kan komme i kontakt med åben ild eller gnister.

3. Lad motoren køle af efter brug, før den anbringes i et lukket rum.

4. For at nedsætte brandfaren, bør motor, lyddæmper, batterirum og benzinopbevaringssteder holdes fri for græs, blade og for meget smørefedt.

5. Kontroller hyppigt græsfanget for slitage og beskadigelse.

6. Udskift slidte eller ødelagte dele af hensyn til sikkerheden.

7. Hvis benzin skal tappes af brændstoftanken, bør dette foregå udendørs.

Lydtrykniveau

Modelnr. 20803

Denne maskine har et ækvivalent kontinuerligt A-vægtet lydtryk ved brugerens øre på: 83 dB(A), baseret på målinger af tilsvarende maskiner i henhold til procedurerne i ANSI B71.5-1984.

Modelnr. 20808

Denne maskine har et ækvivalent kontinuerligt A-vægtet lydtryk ved brugerens øre på: 82 dB(A), baseret på målinger af tilsvarende maskiner i henhold til procedurerne i ANSI B71.5-1984.

Lydeffektniveau

Denne maskine har et lydeffektniveau på: 96 dB(A)/ 1 pW, baseret på målinger af tilsvarende maskiner i henhold til EU-direktiv 84/538/EEC med senere ændringer.

Vibrationsniveau

Modelnr. 20803

Denne model har et maksimalt hånd-armvibrations-niveau på 9,4 m/s^2, baseret på målinger af tilsvarende maskiner i henhold til procedurerne i ISO 5349.

Modelnr. 20808

Denne model har et maksimalt hånd-armvibrations-niveau på 5,5 m/s^2, baseret på målinger af tilsvarende maskiner i henhold til procedurerne i ISO 5349.

Symbolforklaring

Advarselstrekant — et symbol inden i trekanten angiver en fare.



Advarselssymbol vedr. sikkerhed



Læs brugerhåndbogen.

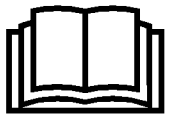

Læs den tekniske håndbog vedr. korrekte eftersynsprocedurer.



Hold sikker afstand til plæneklipperen.

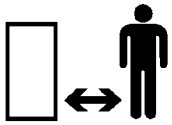

Hold sikker afstand til plæneklipperen.

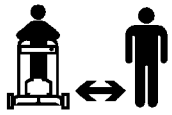

Udkastede eller flyvende genstande — hele kroppen er udsat

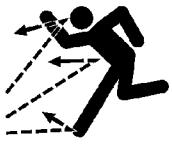

Åbn og fjern aldrig sikkerhedsskjoldene, når motoren kører.

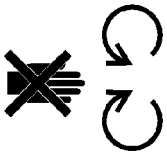

Roterende knive kan afskære tæer eller fingre. Hold sikker afstand til plæneklipperens kniv, når motoren er i gang.



For at undgå at ødelægge knivene ved slåning af halm bør der anvendes knivforstærker, når plæneklipperen er udstyret med halmslåningsskuffe.

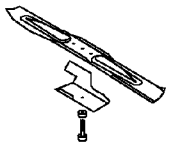

Gear

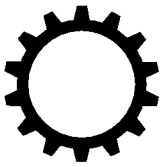

Olie



Tændt/kører



Indkobling

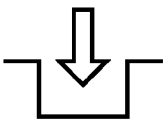

Udkastede eller flyvende genstande — rotorplæneklipper med sidemonteret udblæsning. Sørg for, at deflektorskjoldet er på plads.

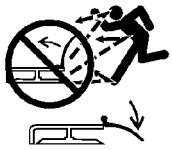

Stands motoren, før du forlader betjeningspositionen.



Timetæller/total antal driftstimer

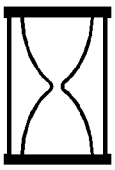

Hurtig



Langsom



Forøgelse/ nedsættelse



Smørenippel



Motorstart

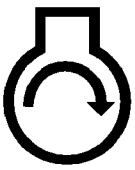

Udkobling

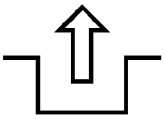

Batteriladetilstand

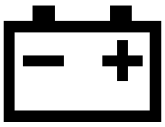

Brændstof

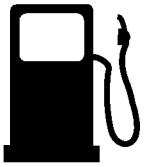

Neutral

N

Første gear

1

Andet gear

2

Tredje gear

3

Skærekniv — hovedsymbol



Standsning af motor



Choker

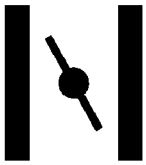

Spædning (starthjælp)



Tryk på spædebolden tre gange.

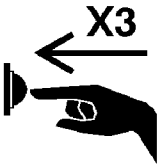

Bortskaf batterier på korrekt vis.



Sæt nøglen i tændingen.

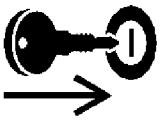

Drej nøglen i tændingslås.



Flyt gasregulatoren.



Skærekniv — højdeindstilling



Træk i snor.

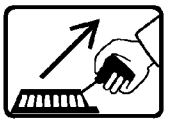

Hjul



Hjultræk



Sænk sikkerhedshåndtaget.



Hæv sikkerhedshåndtaget.



Hæv/sænk sikkerhedshåndtaget.



Hæv/sænk sikkerhedshåndtaget.

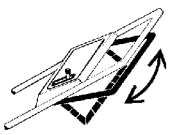

Hæv sikkerhedshåndtaget.



Sænk sikkerhedshåndtaget.



Hæv sikkerhedshåndtaget.



Samling

Montering af styregreb

1. MONTERING AF STYREGREB—Løsn drejehåndtagene på monteringsholderne (fig 2).
2. Anbring monteringsholderne lodret, således at hullerne vender opad.
3. Skyd styregrebets ender ind i hullerne i monteringsholderne, således at enderne er korrekt placeret i holderne (fig. 2). Sørg for, at gas- og trækkablerne (selvkørende modeller) er anbragt oven på venstre monteringsholder (fig. 3).
4. Drej styregrebet og monteringsholderne tilbage, indtil holderne kan skydes ind i monteringsåbningerne (fig. 3).
5. Spænd drejehåndtagene, således at kanterne på monteringsholdernes spalteåbninger rører hinanden.
6. Fastgør kablet (kablerne) nederst på venstre styrerør med kabelbånd (fig. 4). Kabelbåndene anbringes 25 mm fra bukningen på styregrebet. Den korrekte kabelplacering er vist på figur 4.
7. Skær overskydende kabelbånd af nederst på venstre styregreb.

Bemærk: Sørg for, at kablet (kablerne) ikke hindrer, at udblæsningslemmen kan løftes op eller ned.

Montering af udblæsningstunnelskuffe

1. Sørg for, at maskinen er slukket.
2. Luk udblæsningslemmen op og sæt skuffen ind i udblæsningsåbningen (fig. 5).
3. Skub skuffen hele vejen ind i udblæsningsåbningen.
4. Luk udblæsningslemmen ned over skuffen.

Montering af startersnor

1. Træk startersnoren gennem snorstyreskinnen på grebet (fig. 6). Frembring slor i snoren ved at trække i reguleringsgrebet på håndtaget for at udlose knivbremsen.

Før brug

Påfyldning af olie i krumtaphus

Krumtaphuset skal allerførst påtyldes 0,61 SAE 30-olie. Brug selvrensende olie af høj kvalitet med det amerikanske olieinstituts (American Petroleum Institute) "serviceklassifikation" SF, SG eller SH.

Sørg for, at oliestanden er mellem ADD (påfyld) og FULL (fuld) på målepinden (fig. 7) før hver brug af maskinen. Påfyld olie, hvis oliestanden er for lav.

1. Placer maskinen på en plan overflade, og tør af omkring målepinden.

2. Fjern målepinden ved at dreje dækslet 1/4 omgang mod uret.

3. Tør målepinden af, og anbring den i oliepåfyldningshullet. Drej dækslet 1/4 omgang. Fjern derefter målepinden, og kontroller oliestanden (fig. 7). Hvis oliestanden er for lav, påfyldes olie, således at oliestanden når til FULL mærket på målepinden. **PÅFYLD IKKE OLIE OVER FULL-MÆRKET, EFTERSOM MOTOREN KAN BLIVE ØDELAGT VED START PÅFYLD OLIEN LANGSOMT.**

Bemærk: Kontroller oliestanden, hver gang maskinen bruges, eller for hver 5. arbejdstime. Første olieskift skal ske efter de 2 første arbejdstimer; derefter skal olieskift ske for hver 25. arbejdstime. Hyppigere olieskift er påkrævet under støvede eller snavsede forhold.

4. Anbring målepinden i oliepåfyldningshullet, og drej dækslet 1/4 omgang med uret, således at målepinden låses.

FARE

FARE
- **Benzin er et uhyre brændbart materiale og kan eksplodere under visse forhold.**

SÅDAN UNDGÅS FAREN
- **RYG IKKE ved omgang med brændstof, og hold det adskilt fra åben ild og gnister.**
- **Køb aldrig benzin til mere end 30 dages forbrug.**
- **Opbevar benzin i en godkendt beholder, og gem den væk, således at børn ikke kan få fat i den.**
- **Påfyld benzin udendørs, og run når motoren er kold.**
- **Fyld kun tanken indtil 6-13 mm fra toppen, således at brændstoffet kan udvide sig.**
- **Brug en tragt eller tud for at undgå at spilde benzin. Tør spildt benzin op.**

Påfyldning af benzin

Bemærk: TORO anbefaler brug af frisk og ren **BLYFRI** benzin med middelhøjt oktantal i TORO's benzindrevne produkter. Blyfri benzin har renere forbrænding, forlænger motorens levetid og forbedrer motorstart ved at nedsætte opbygning af aflejringer i forbrændingskammeret. Blyholdig benzin kan dog anvendes, hvis blyfri benzin ikke er tilgængelig.

1. Tør af omkring dækslet til benzintanken, og skru det af (fig. 7). Fyld tanken op med blyfri benzin til 6-13 mm fra tankåbningen.

2. Skru dækslet på benzintanken, og tør spildt benzin op.

TORO anbefaler ligeledes, at der regelmæssigt anvendes TORO Stabilizer/Conditioner i alle TORO's benzindrevne produkter ved brug og under opstaldning. TORO Stabilizer/Conditioner renser motoren under brug og hindrer dannelse af gummiagtige lakaflejringer i motoren ved opstaldning.

VIGTIGT: Bland ikke olie i benzinen. Brug aldrig metanol, metanolholdig benzin, gasohol, der indeholder over 10% ætanol, superbenån eller mineralsk terpentin, da dette kan ødelægge motorbrændstofsystemet.

Brug ikke andre brændstofadditiver end dem, der er fremstillet til brændstofstabilisering ved opstaldning, f.eks. TORO stabilizer/conditioner eller lignende produkter. TORO stabilizer/conditioner er et oliedestillatbaseret stabiliserings/konditioneringsmiddel. TORO fraråder brug af stabilisatorer på alkoholbasis, f.eks. ætanol, metanol eller isopropyl. Brug aldrig additiver for at øge maskinens effekt eller ydelse.

Tips om genbrug

Tips i al almindelighed

Følg disse anvisninger ved slåning af græs eller løv for at opnå det bedste klipperesultat og den pæneste græsplæne:

- Brug altid en **skarp kniv** gennem hele klippesæsonen. Fil ujævnheder i kniven ned med mellemrum.

- Slå kun tørt græs og løv. Vådt græs og løv har en tendens til at klumpe sig sammen på græsplænen, hvilken kan tilstoppe maskinen og standse motoren. Det er også glat at gå på, og kan medføre skred eller fald.

⚠ ADVERSEL ⚠

FARE
- **Vadt græs kan medføre, at du glider og kommer i berøring med kniven.**

HVAD KAN DER SKE
- **Dette kan betyde alvorlig personskade.**

SÅDAN UNDGÅS FAREN
- **Anvend derfor kun maskinen under tørre forhold.**

- Indstil motoren på højeste hastighed. Maksimale hestekræfter giver det bedste klipperesultat.

- Fjern græsaffald og løv fra maskinens underside efter hver græsslåning.

- Hold motoren i god klippetilstand. Slåning og efterslåning behøver flere hestekræfter.

- Udskift luftfiltret oftere.

- Slåning og efterslåning blæser græsaffald og støv op, som kan tilstoppe luftfiltret og nedsætte motorens ydelse.

Græsslåning

- Græsset gror med varierende hastighed afhængig af årstiden. I sommervarmen er det som regel bedst at slå græsset med klippehøjden indstillet på C, D eller E. Kun omkring 1/3 af græshøjden bør klippes af. Græsslåning på en indstilling under C kan ikke anbefales, med mindre græsset er sparsomt, eller det er sidst på efteråret, hvor græsset gror langsommere.

- Når græs, som er mere end 15 cm højt skal slås, er det bedst først at slå det på den højeste klippeindstilling og gå langsomt; derefter kan det slås igen på en lavere indstilling for at opnå den pæneste græsplæne. Hvis græsset er for langt og blade klumper sammen på plænen, kan de tilstoppe maskinen og standse motoren.

- Skift klipperetning. Dette betyde, at det afklippede græs spredes over plænen og giver jævn gødning.

Hvis den færdigklippede plæne ikke ser pæn ud, kan du prøve at gøre følgende:

- Slibe kniven

- Gå med en langsommere hastighed under slåningen

- Hæve maskinens klippehøjde

- Slå græsset oftere

- Overlappe klippebanerne frem for at slå en ny bane hver gang

- Slå på tværs af klippeområdet

Slåning af blade

- Når du er færdig med at slå bladene, skal 50% af plænen kunne ses gennem laget af findelte blade. Det kan betyde yderligere en eller to slåninger af bladene.

- Gå med en lavere hastighed, hvis bladene ikke er findelt tilstrækkeligt meget til, at de kan skjules i græsset.

- Hvis du slar egetræsblade, kan du eventuelt give græsset kalk om foråret, hvorved egetræsbladenes syreindhold nedsættes.

Brugsvejledning

Start, stop og selvkørsel

STYREHÅNDTAG —Gashåndtag, knivreguleringsgreb, reguleringshåndtag til selvkørsel (kun på selvkørselsmodeller) og startsnor findes på øverste håndtag (fig. 9).

1. Forbind tændkablet med tændrøret (fig. 8).

2. START (fig. 9)— Skub gashåndtaget frem til (FAST) stilling.

   Tryk 3 gange på tipperen. **Vent ca. 2 sekunder mellem hvert tryk.**

Bemærk: Brug ikke tipperen til at starte en varm motor, når den kun har været standset et øjeblik. I koldt vejr kan det dog være nødvendigt at trykke på tipperen igen.

   Hold knivreguleringsgrebet mod håndtaget. Træk snorstarteren ud, indtil du mærker modstand. Herefter trækkes der hårdt i snoren for at starte motoren. Når motoren starter, hastigheden indstilles efter ønske.

3. STOP (fig. 9)—Motoren stoppes ved at slippe knivreguleringsgrebet. Tag kablet af tændrøret, hvis plæneklipperen forlades uden opsyn eller ikke skal anvendes mere.

4. BETJENING AF HJULTRANSMISSIONSGEAR (selvkørende modeller) (fig. 9)—Hold knivreguleringsgrebet mod håndtaget. Den selvkørende model stoppes ved at slippe fremtrækstyringshåndtaget.

Bemærk: Drivhjulene er forsynet med frihjulskoblinger, således at maskinen lettere kan skubbes tilbage, når hjultransmissionsgearet er frakoblet. Koblingerne inaktiveres ved at skubbe maskinen mindst 3 cm fremad, nar transmissionsgearet er inaktiveret.

Brug af udblæsningstunnelskuffe

1. Stop motoren.

2. Luk udblæsningslemmen op og sæt skuffen ind i udblæsningsåbningen (fig. 10).

3. Skub skuffen hele vejen ind i udblæsningsåbningen.

4. Luk udblæsningslemmen ned over skuffen.

Brug af græsopsamlingspose

1. Stop motoren, og vent på, at alle dele er stoppet.

2. MONTERING AF POSE—Løft udblæsningslemmen, anbring posens placeringsholder i udblæsningsåbningen, og hægt posestativet på monteringsholderen (fig. 11). Posen skal hvile på udblæsningslemmen (fig. 12).

Bemærk: Vær sikker på, at poselemmen er lukket tæt til græsopsamlingsposen, før denne monteres på maskinen.

3. UDTAGNING AF POSE—Stop motoren, og vent, indtil alle bevægelige dele er stoppet. Af beskyttelsesmæssige årsager skal du altid holde hænder og fødder væk fra rotorhuset, når motoren er i gang. Åbn udblæsningslemmen. Mens du holder denne åben, tager du fat i håndtaget på opsamlingsposen og løfter den ud af maskinen. Husk at lukke udblæsningslemmen.

Bemærk: Når opsamlingsposen tages ud, fjerner placeringsholderen automatisk afklippet græs, der tilstopper udblæsningsåbningen. Hvis åbningen stadig er tilstoppet, fiernes alt afklippet græs fra maskinen.

4. TØMNING AF POSE—Tag fat i håndtaget i posens stativ. Løft poselemmen op og vip posen gradvist fremad for at hælde det afklippede græs ud.

FARE

FARE
- **Afklippet græs og andre objekter kan blæses ud, hvis udblæsningstunnelen er åben.**

HVAD KAN DER SKE
- **Objekter kan blæses ud med så stor kraft, at det kan medføre alvorlig personskade eller døden for den person, der betjener maskinen, eller forbipasserende.**

SÅDAN UNDGÅS FAREN
- **Åbn aldrig lemmen til udblæsningstunnelen, når motoren kører, medmindre opsamlingsposen eller udblæsningstunnelskuffen er monteret korrekt.**

FARE

FARE
- **En slidt opsamlingspose kan medføre, at mindre sten og andet affald blæses ud mod den person, der betjener maskinen, eller forbipassende.**

HVAD KAN DER SKE
- **Objekter, der blæses ud, kan medføre personskade eller døden for den person, der betjener maskinen, eller forbipasserende.**

SÅDAN UNDGÅS FAREN
- **Undersøg hyppigt opsamlingsposen. Hvis den er ødelagt, udskiftes den med en ny original TORO-pose med denne eller en lignende advarsel påtrykt.**

Justering af klippehøjden

Toro's eksklusive SmartWheel® gør det let at bestemme den korrekte klippehøjde.

SmartWheel har to indstillinger for klippehøjden SPARSE/NORMAL—(sparsomt/normalt) og LUSH (frodigt)—til at sikre den bedst mulige klippehøjde under alle forhold. Brug SPARSE/NORMAL (sparsomt/normalt) indstillingen i den varme sommertid til de fleste klipninger. LUSH (frodigt) indstillingen er beregnet til det tykke, fugtige og saftige græs, som for det meste gror om foråret.

I almindelighed anbefales det at:

- Græsset som en hovedregel bliver klippet på indstillingerne C, D eller E, eller bliver vedligeholdt i 57,5 cm's højde.
- Klipning på indstilling C kan ikke anbefales, med mindre græsset er sparsomt, eller det er sidst på efteråret, hvor græsset ikke længere gror så hurtigt. Er det højt græs, der skal klippes, kan det være nødvendigt at bruge en højere indstilling for klippehøjden og en langsommere gåhastighed. Derefter slås det på en mere normal indstilling. Hvis græsset er for højt, og der efterlades græsklumper på plænen, kan det medføre, at maskinen tilstoppes, og motoren går i stå.
- SmartWheel beregner den korrekte indstilling for at sikre, at der ikke klippes mere end 1/3 af græssets højde.

1. Inden motoren startes og græsslåningen påbegyndes, skubbes maskinen ind på græsset. Stands når bogstaverne på SmartWheel mærkatet, på det venstre baghjul, peger opad (fig. 13).
2. Benyt det kodede SmartWheel design (fig. 13) til at sammenligne græsstråenes spidser med bogstaverne på bæltedækslet. Den det bogstav spidserne passer sammen med, er den korrekte klippehøjde.
3. Tryk med en eller to fingre på klippejusteringsarmen (fig. 14).

   Hjulhøjden hæves ved at trykke på armen og løfte i maskinen, saledes at klippehøjdeindstillingen frigøres. Slip armen, når du har fundet den ønskede klippehøjde. Klippehøjden sænkes ved først at trykke på justeringsarmen og derefter på maskinen, mens

den ruller fremad. Brug indikatoren på forbindelsesstangen til at finde den korrekte indstilling. Alle hjul justeres automatisk til samme klippehøjtdeindstilling.

4. Sørg for at låse justeringsarmen fast i en klippehøjdeindstilling, før du bruger maskinen. Høiden må ikke kunne ændres, når klippehøjdeindstillingen er låst fast.

Vedligeholdelse

FORSIGTIG

FARE
- **Motoren kan pludselig starte.**

HVAD KAN DER SKE
- **Pludselig motorstart kan forårsage, at den person, der betjener maskinen, eller forbipassende kommer alvorligt til skade.**

SÅDAN UNDGÅS FAREN
- **Tag taendrørskablet af, før du foretager vedligeholdelse eller justeringer.**

Eftersyn af luftfilter

Normalt skal luftfiltret renses for hver 25. arbejdstime. Hyppigere rensning er påkrævet, hvis maskinen bruges under støvede eller snavsede forhold.

Reservedele købes hos en autoriseret TORO-service-forhandler.

1. Stop motoren, og tag tændrørskablet af (fig. 8).

2. Løsn skruen, der fastholder luftfilteret på motoren (fig. 15). Vip luftfilteret nedad og rengør dækslet grundigt.

3. Tag papirindsatsen ud af luftfiltret (fig. 15), og smid den ud.

4. Anbring en ny papirindsats i filtret.

5. Monter dækslet på luftfiltret, og skru det fast.

VIGTIGT: Start ikke motoren uden luftfilterindsatsen, idet dette kan medføre unødig slitage og ødelæggelse af motoren.

Udskiftning af tændrør

Brug et Champion RJ19LM eller tilsvarende tændrør. Den korrekte elektrodeafstand er 0,76 mm. Tag tændrøret ud for hver 25. arbejdstime, og kontroller dets tilstand.

1. Stop motoren, og tag tændrørskablet af (fig. 8).

2. Rens omkring tændrøret, og skru det ud af topstykket.

VIGTIGT: Udskift tændrøret, hvis det er revnet, tilsodet eller snavset. Sandblæsning, skrabning eller rensning af elektroderne må ikke finde sted, idet motoren kan blive ødelagt som følge af stålsand i cylinderen.

3. Juster elektrodeafstanden til 0,76 mm. (fig. 16). Monter det korrekt justerede tændrør og mellempakningen. Skru tændrøret i, og efterspænd til 20 N·m.

Tømning af benzintank

1. Stop motoren, og lad den afkøle. Tag tændrørskablet af (fig. 8).

Bemærk: Tøm kun benzintanken, når motoren er kold.

2. Fjern dækslet på benzintanken (fig. 7), og brug en hævertpumpe til at tømme benzinen over i en ren benzindunk.

Bemærk: Denne fremgangsmåde er den eneste, TORO anbefaler til tømning af benzintank.

Udskiftning af olie i krumtaphus

Olieskift skal ske efter de 2 første arbejdstimer og derefter for hver 25. arbejdstime. Eftersom varm olie er nemmere at aftappe og indeholder flere affaldsstoffer end kold olie, bør motoren køre i nogle minutter, før olien aftappes.

1. Stop motoren, og tag tændrørskablet af (fig. 8).
2. Løsn udblæsningslemmen, og fiern opsamlingsposen. Tøm benzintanken; se "Tømning af benzintank".
3. Fastgør tændrørskablet igen.
4. Da varm olie er lettere at tømme ud og indeholder mere forurening end kold olie, lad motoren køre indtil den standser.
5. Tag tændrørskablet af.
6. Tip maskinen om på venstre side. Fjern aftapningsskruen på rotorhusets underside med en 9,5 mm topnøgle med forlængerarm (fig. 17). Anbring en aftapningsbeholder under maskinen.
7. Tip maskinen tilbage, hvorved olien løber ned i beholderen.
8. Rens aftapningsskruen efter aftapningen, og monter den igen.
9. Stil maskinen op.
10. Tør spildt olie op, og fyld frisk olie på motoren; se "Påfyldning af olie i krumtaphus".

Justering af gashåndtag

Justering af gashåndtaget kan være nedvendig, hvis motoren ikke starter eller stopper. Hver gang der monteres et nyt gaskabel, skal gashåndtaget justeres.

1. Stop motoren, og tag tændrørskablet af (fig. 8).
2. Fjern (2) skruer fra motordækslet og løft dækslet af (fig. 18).
3. Indstil gashåndtaget på "hurtigt" (fig. 9).
4. Skruen på kabelklemmen løsnes, indtil gaskablet er løst (fig. 19).
5. Flyt gaskablet, indtil gashåndtagsarmen går mod stoppet (fig. 19).
6. Spænd kabelholderskruen for at fastlåse justeringen.
7. Påsæt motordækslet igen med (2) skruer.

Justering af hjultransmissionsgear (selvkørende modeller)

Hvis maskinen ikke kører af sig selv eller har tendens til at krybe fremad, når hjultransmissionsgearet ikke er tilkoblet, er det nødvendigt at justere kablet til hjultransmissiongearet.

1. Stop motoren.
2. Drej justeringsknoppen (fig. 20) 9½ omgang med uret for at stramme drivremmen eller 9½ omgang mod uret forat løsne den. Hold på styrekablet, mens du drejer justeringsknoppen, for ikke at sno kablet.
3. Justeringen af fremtrækket kontrolleres ved at trykke fremtræksgrebet mod håndtaget (fig. 21). Justering er korrekt når:

- plæneklipperen ikke har tendens til at glide fremad, når fremtrækket er udkoblet
- afstanden mellem fremtrækshåndtaget og håndtaget sikrer brugeren behagelig betjening ved udkobling og indkobling af fremtræksdrevet

4. Hvis maskinen efter justeringen stadig ikke trækker, eller tilkoblingen er ukorrekt, gentages pkt. 2 og 3, indtil justeringen igen er korrekt.

Justering af bremsekabel

Hver gang der monteres et nyt knivbremsekabel, skal der foretages en justering.

1. Stands motoren. Tag kablet af tændrøret.

2. KONTROL AF JUSTERING (Fig. 22)—Tryk knivreguleringsgrebet mod håndtaget, indtil kablet ikke længere er løst. Afstanden mellem knivreguleringsgrebet og håndtaget skal være 3,2 mm (1/8").

3. JUSTERING AF KABELFØRING (fig. 23)—Møtrikken på kabelbeslaget løsnes og der indsættes en genstand på 3,2 mm (1/8") mellem knivreguleringsgrebet og håndtaget. Træk ned i kabelføringen, indtil sløret i kablet er væk. Derefter spændes møtrikken til igen.

Eftersyn/udskiftning/slibning af kniv

1. Stop motoren, og tag tændrørskablet af (fig. 8).

2. Tøm benzintanken; se "Tømning af benzintank".

3. Tip maskinen om på venstre side (fig. 24). Undgå at dreje kniven, da dette kan give startproblemer.

4. EFTERSYN AF KNIV—Undersøg omhyggeligt knivens skarphed og slitage, især hvor flade og buede dele mødes (fig. 25A). Eftersom sand og slibematerialer kan nedslibe metallet mellem knivens flade og buede dele, skal kniven efterses før brug. Hvis du opdager en rille eller anden slitage (fig. 25B og 25C), skal kniven udskiftes med en original TORO-kniv. Se pkt.5.

Bemærk: For at opnå optimal ydelse bør der hver sæson påmonteres en ny kniv. I løbet af året files små hak ned for at vedligeholde æggen.

FARE

FARE
- **En slidt eller ødelagt kniv kan medføre brud, hvorved et stykke af kniven blæses ud mod den person, der betjener maskinen, eller forbipasserende.**

HVAD KAN DER SKE
- **Hvis et stykke af kniven blæses ud, kan det medføre alvorlig personskade eller døden dor den person, der betjener maskinen, eller forbipasserende.**

SÅDAN UNDGÅS FAREN
- **Undersøg jævaligt kniven for slitage eller beskadigelse.**
- **Udskffl en slidt eller ødelagt kniv.**

ADVERSEL

FARE
- **Brug af maskinen uden knivholderen på plads kan medføre, at kniven bøjer eller knækker.**

HVAD KAN DER SKE
- **En knækket kniv kan medføre alvorlig personskade eller døden for den person, der betjener maskinen, eller eventuelle forbipasserende.**

SÅDAN UNDGÅS FAREN
- **Brug ikke maskinen uden knivholderen.**

5. UDSKIFTNING AF KNIV—Tag fat i knivens ene ende med en klud eller en kraftig handske. Fjern knivbolten, låseskiven, knivholderen og til sidst kniven (fig. 24).

6. SLIBNING AF KNIV—Brug en fil til at slibe knivens overside (oversiden skal vende mod rotorhuset) og dermed bevare den korrekte skærevinkel (fig. 26). Kniven vil fortsat være afbalanceret, hvis begge ægge files ens.

VIGTIGT: Kontroller knivens balance med en afbalanceringsanordning. Billige afbalanceringsanordninger kan fås i isenkræmmerforretninger. En afbalanceret kniv

forbliver i vandret position, mens en kniv, der ikke er i balance, tipper mod den tunge ende. Hvis kniven ikke er i balance, skal der files mere af æggen i knivens tunge ende.

7. Monter den skarpe og afbalancerede TORO-kniv, knivholderen, låseskiven og knivbolten. Knivens vingedel skal vende mod rotorhuset for at sikre korrekt montering. Spænd knivbolten til 68 N·m.

Smøring

For- og baghjulene skal smøres for hver 25. arbejdstime eller efter hver sæson.

1. Kom 2-3 dråber let olie på inder- og ydersiden af alle hjulbolte. Drej hjulene for at fordele olien i bøsningerne. Tør overskydende olie af.
2. SELVKØRENDE MODEL—Tøm benzintanken; se "Tømning af benzintank".
3. Indstil maskinen til største klippehøjde (E).
4. Tip maskinen om på venstre side. Tør smøreniplerne af med en tør klud (fig. 27). Med en fedtpistol sprøjtes 2-3 skud litiumbaseret universalfedt ind i niplerne.

Rensning af rotorhus

Undersiden af motorhuset

For bedst muligt ydelse skal maskinens underside holdes ren. Vær især forsigtig med at holde spredningsanordningerne fri af græsaffald.

Vaskemetode

Følg denne anvisning til at vaske græsaffald væk fra undersiden af motorhuset efter hvert brug.

1. Anbring plæneklipperen på en plan overflade i nærheden af en haveslange.
2. Sæt lynkoblingen (sælges særskilt) på enden af haveslangen. Sæt koblingen på plæne-klipperens vaske-fitting, og skru helt op for vandet (fig. 28).
3. Start motoren.
4. Lad plæneklipperen køre i to minutter.
5. Stands motoren.
6. Luk for vandet, og tag koblingen af vaske-fittingen.
7. Start plæneklipperen igen, og lad den køre i et minut for at fjerne evt. fugt fra plæne-klipperen og dens dele.
8. Hvis der fortsat er et tykt lag eller fastsiddende græs på undersiden af plæne-klipperens motorskjold, sluttes slangen igen til vaske-fittingen. Luk helt op for vandet, og lad plæneklipperen køre i to minutter. Stands plæneklipperen, og luk for vandet. Lad plæneklipperen 'stå i blød' i 30 minutter. Luk derefter helt op for vandet igen, og lad plæneklipperen køre i endnu to minutter.

⚠ ADVARSEL

FARE
- **En knækket eller manglende vaske-fitting kan betyde, at du og andre personer kan blive udsat for fare, idet genstande kan blive slynget ud fra plæneklipperen eller at der er risiko for kontakt med skærekniven.**

HVAD KAN DER SKE
- **Udslyngede genstande eller kontakt med skærekniven kan medføre personskade eller død.**

SÅDAN UNDGÅS FAREN
- **Udskift den ødelagte eller manglende vaske-fitting øjeblikkeligt, før du anvender plæneklipperen igen.**
- **Luk eventuelle huller i plæneklipperen med bolte og låsemøtrikker.**
- **Anbring aldrig hænder og fødder under plæneklipperen eller gennem åbninger i plæneklipperen.**

Skrabemetode

Hvis advaskningen ikke fjerner alt græsaffald fra undersiden, vip maskinen over og skab den ren.

1. Stop motoren og tag tændrørskablet af (fig. 8).
2. Tøm tanken for benzin; se afsnittet "Tømning af benzintank".
3. Vip maskinen over på venstre side (fig. 29).
4. Fjern snavs og græsrester med en træskraber. Undgå knaster og skarpe kanter.
5. Rejs maskinen op.
6. Fyld brændstoftanken igen.
7. Tilslut tændrørskablet.

Klargøring af maskine til langtidsopstaldning

1. Ved langtidsopstaldning anbefales det at tømme benzintanken eller at bruge et brændstofadditiv før opstaldning. Oplysninger om tømning af benzintank findes under "Tømning af benzintank". Når benzintanken ertømt, startes motoren og kører i tomgang, indtil ai benzinen er opbrugt, og motoren stopper. Hvis benzinen ikke aftappes, dannes der gummiagtige lakaflejringer i motoren, der giver dårlig ydeevne samt startproblemer.

   Der må kun efterlades benzin i tanken, hvis der er hældt et brændstofadditiv, f.eks. TORO Stabilizer/Conditioner, i benzinen, og motoren er skyllet med dette før opstaldning. TORO-Stabilizer/Conditioner er et oliedestillatbaseret stabiliserings-/konditioneringsmiddel. TORO fraråder brug af stabilisatorer på alkoholbasis, f.eks. ætanol, metanol eller isopropyl. Brug brændstofadditiver i anbefalet mængde som anført på beholderen. Under normale forhold virker brændstofadditiver i 6-8 måneder.
2. Aftapning af olie; se "Udskiftning af olie i krumtaphus". Når olien er aftappet, må krumtaphuset først påfyldes frisk olie, når følgende punkter (3-10) er opfyldt.
3. Fjern tændrøret, og hæld 30 ml (2 spiseskefulde) SAE30-olie i cylinderåbningen. Træk langsomt i startersnoren for at fordele olien på cylindervæggene. Skru tændrøret i, og efterspænd til 20 N·m. FORBIND IKKE TÆNDKABLET TIL TÆNDRØRET.
4. Rens rotorhusets underside; se "Rensning af rotorhus".
5. Kontroller knivens tilstand; se "Eftersyn/udskiftning/slibning af kniv".
6. Spænd alle møtrikker, bolte og skruer.
7. Fjern snavs og græsrester fra motorens ydre dele, dens afskærmning og rotorhusets top.
8. Rens luftfiltret; se "Eftersyn af luftfilter".
9. Smør hjulene; se "Smøring".
10. Mal alle rustne eller ridsede overflader. TORO ReKote-maling kan købes hos autoriserede TORO-service-forhandlere.
11. Påfyld krumtaphuset med olie; se "Påfyldning af olie i krumtaphus".
12. Opstald maskinen på et rent og tørt sted. Dæk den til for at holde den ren og beskyttet.


TORO®