LIBRETTO N° 3318–794 I

TORO®

Recycler® 48 cm

Tosaerba

Modello N° 20803–7900001 e successivi
Modello N° 20808–7900001 e successivi

Manuale dell’operatore

Figure

1

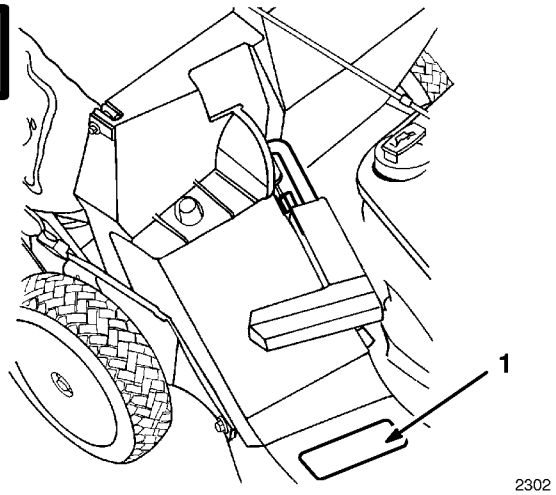

1. Il modello e la matricola sono incisi sulla scocca del tosaerba

2

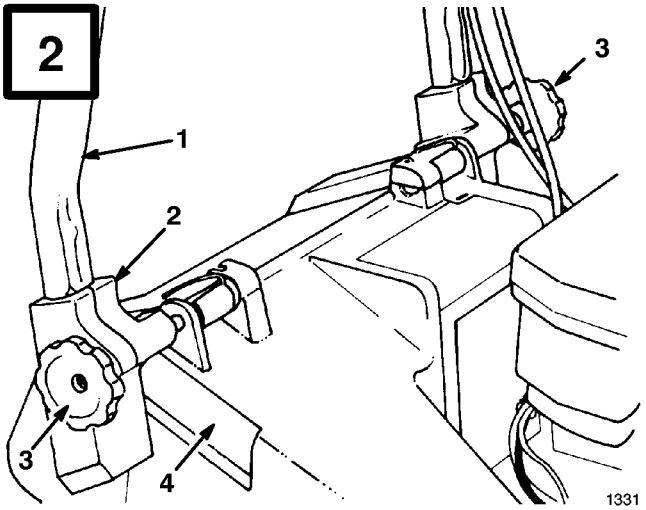

1. Stegole
2. Supporto di montaggio
3. Pomelli
4. Scomparto

3

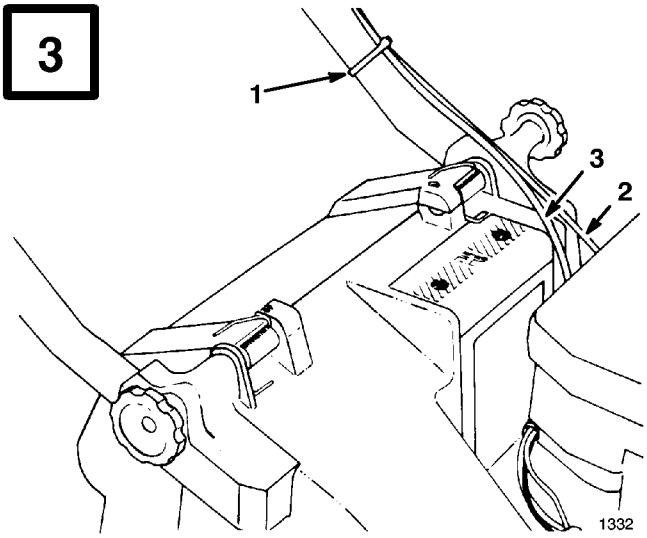

1. Fermaglio del filo
2. Filo della manetta del gas
3. *Filo di trazione

* modello ad autopropulsione

4

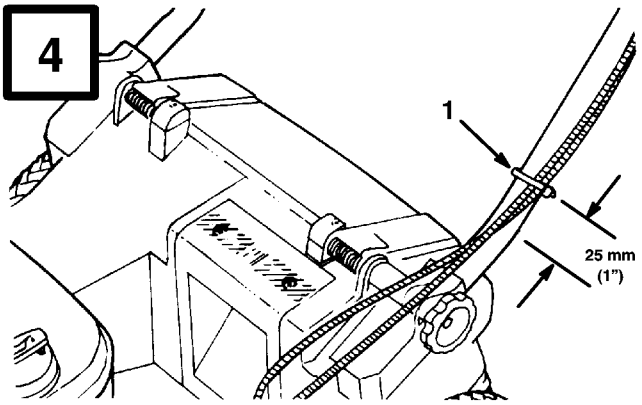

1. Fermaglio del filo

© The Toro Company – 1997
All Rights Reserved

Printed in USA

5

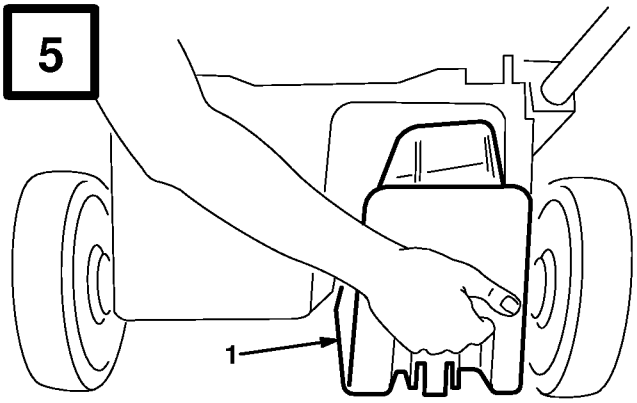

1339

1. Otturatore

6

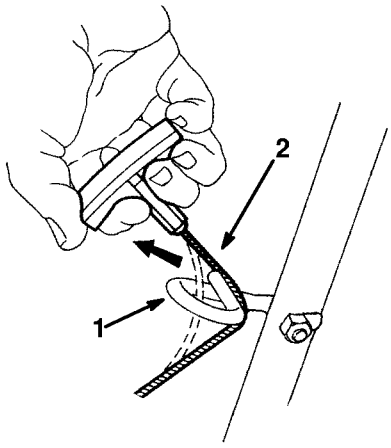

M–2950

1. Guida della cordicella
2. Cordicella di avviamento

7

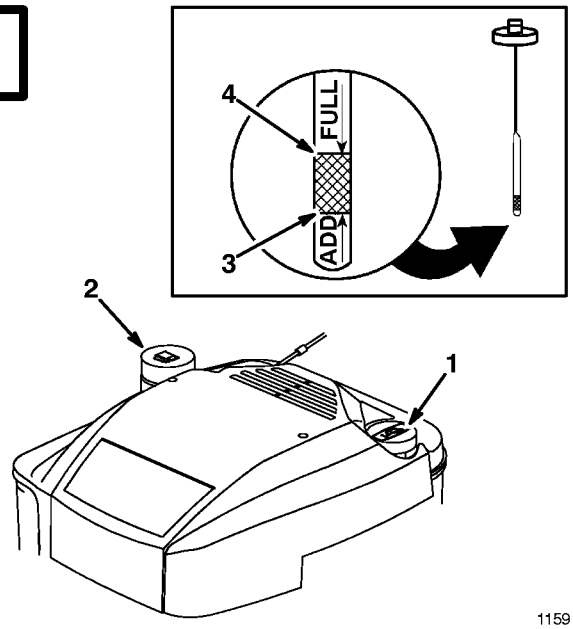

1159

1. Stecca di livello
2. Tappo del servatoio dell'olio
3. Livello ADD (rabbocco)
4. Livello FULL (pieno)

8

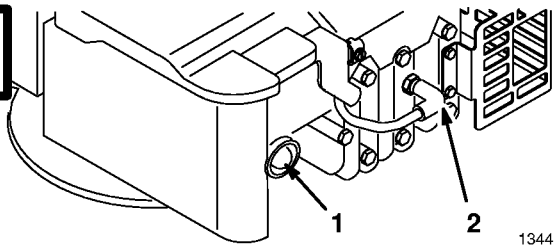

1344

1. Iniettore
2. Filo della candela

9

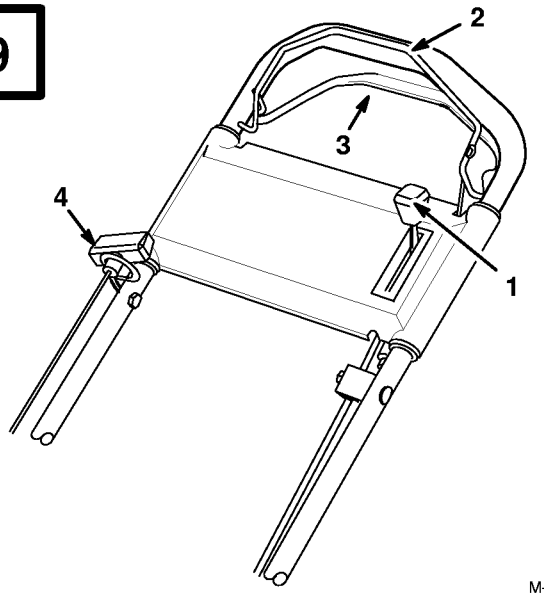

M–2951

1. Leva del gas
2. Barra di controllo della lama
3. Stegola semovente*
4. Cavo di avviamento

* Modello semovente

10

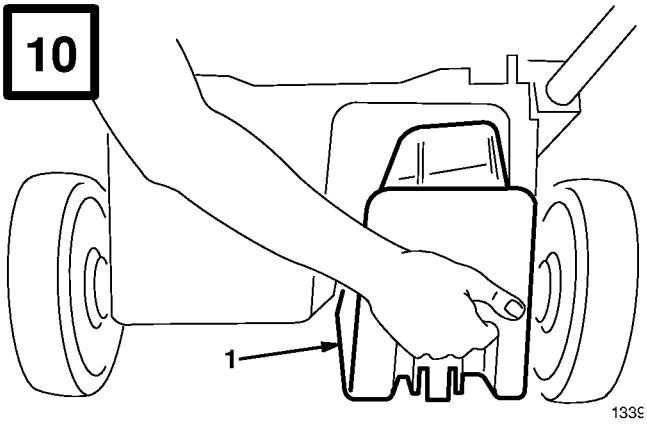

1339

1. Otturatore

11

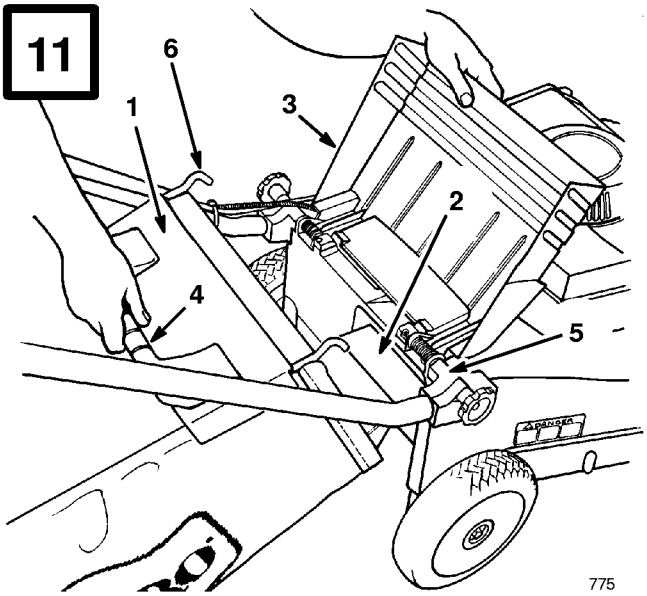

775

1. Portello del sacco di raccolta
2. Scivolo del sacco
3. Portello di scarico
4. Manico del sacco
5. Supporto di montaggio
6. Gancio del telaio del sacco

12

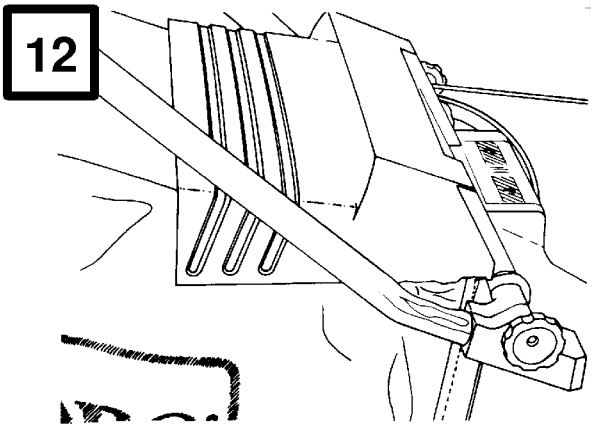

1334

13

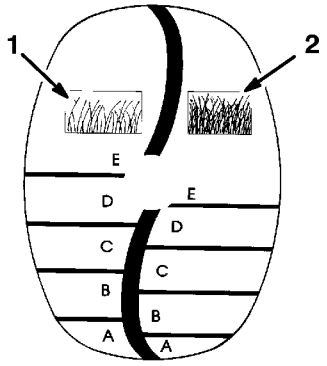

971

1. Scala di taglio per erba rada/normale
2. Scala di taglio per erba folta

14

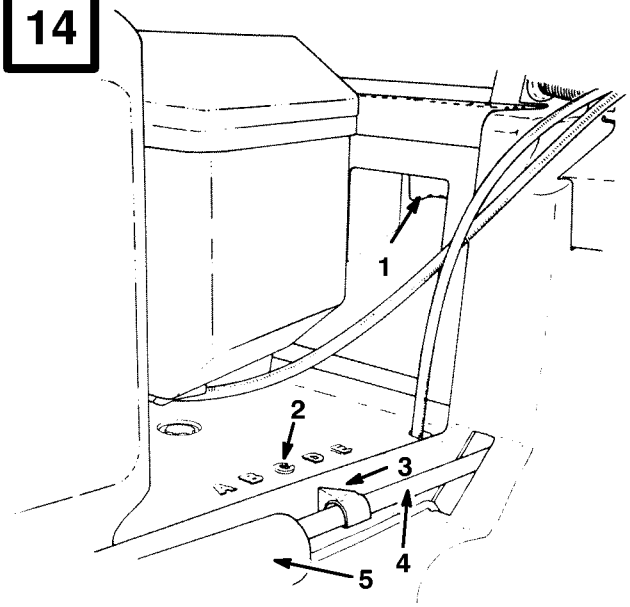

1336

1. Leva di regolazione dell'altezza taglio
2. Asta di collegamento dell'altezza di taglio
3. Indicators
4. Asta di collegamento
5. Coperchio molla

15

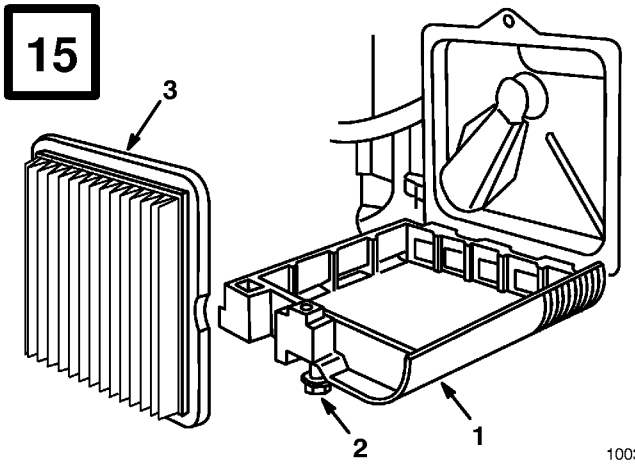

1003

1. Coperchio
2. Vite
3. Filtro di carta

16

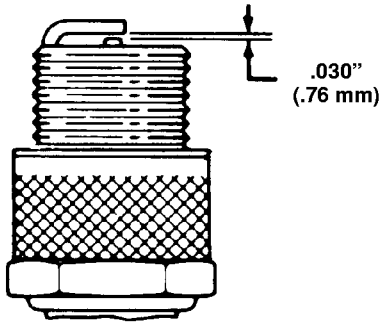

17

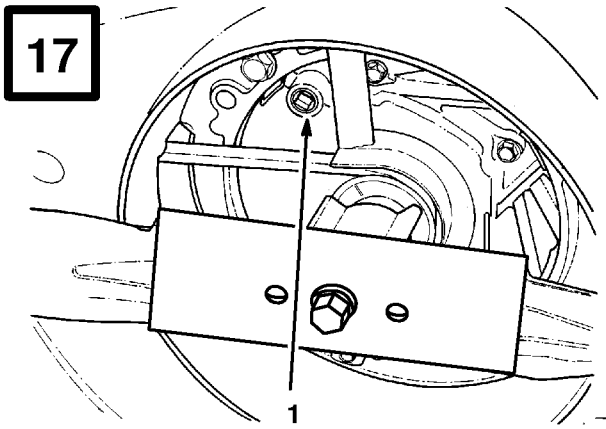

1328

1. Foro di drenaggio

18

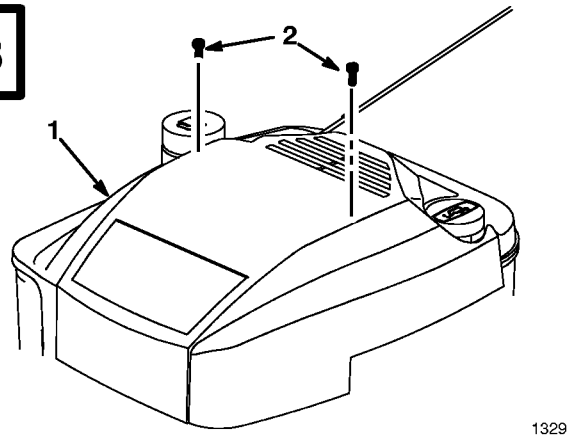

1329

1. Coperchio
2. Viti (2)

19

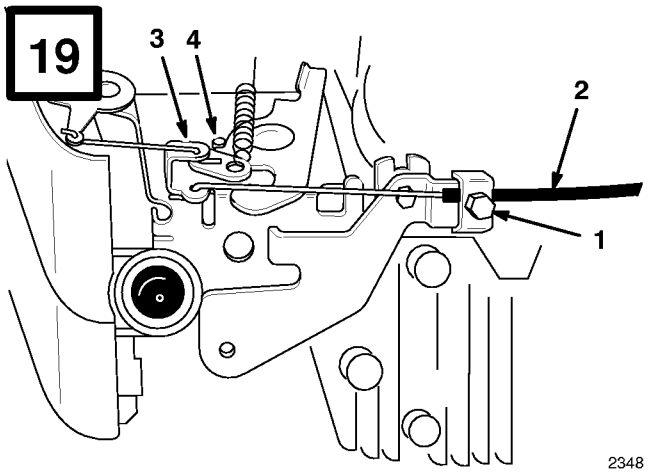

2348

1. Morsetto cavo
2. Cavo acceleratore
3. Leva dell'acceleratore
4. Fermo

20

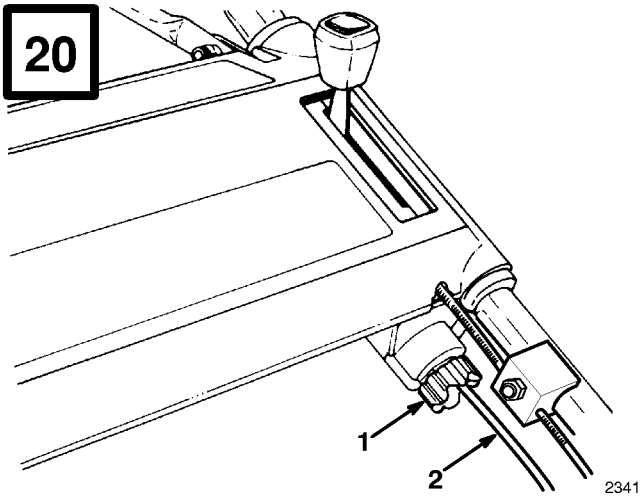

2341

1. Manopola di regolazione
2. Control cable

21

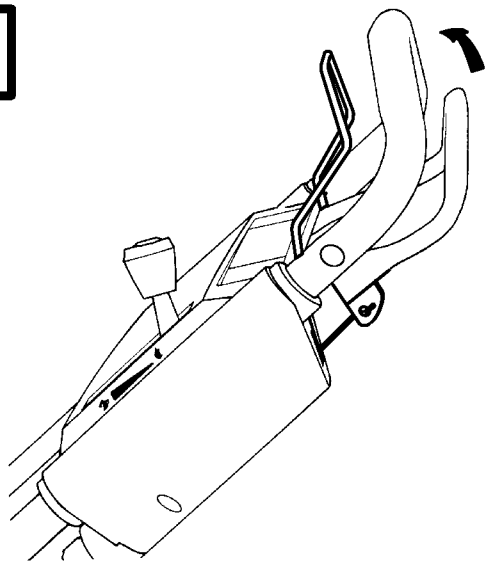

2343

22

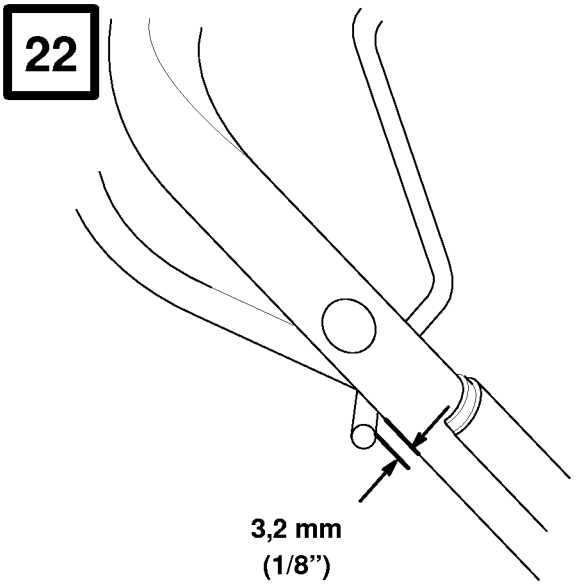

Illustrazione: modello semovente

M–2948

23

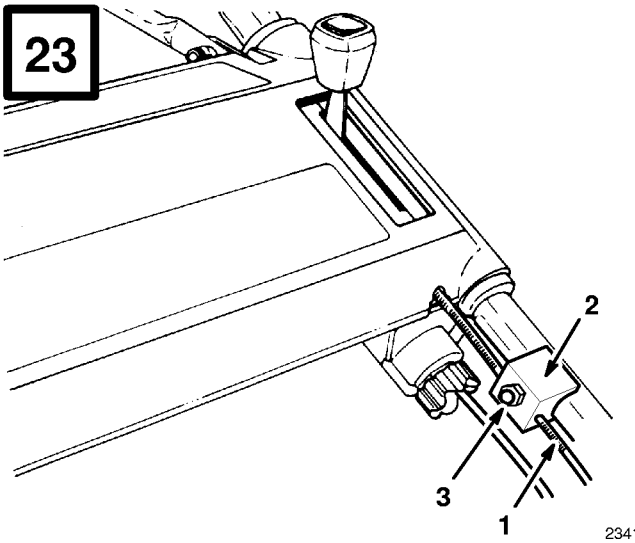

2341

1. Canaletta del cavo
2. Staffa cavo
3. Dado

24

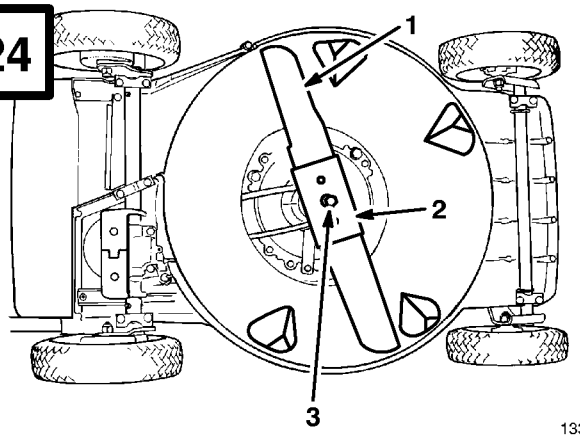

1330

1. Lama
2. Supporto della lama
3. Bullone e rosetta di sicurezza della lama

25

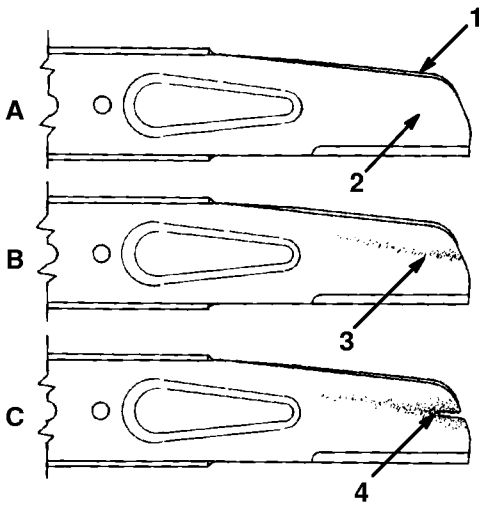

270

1. Alettatura
2. Parte piatta della lama
3. Usura
4. Formazione di una crepa

26

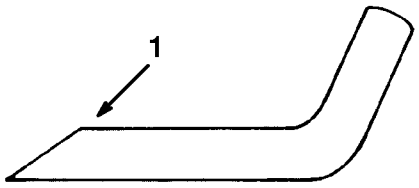

153

1. Affilare soltanto seguendo questo angolo

27

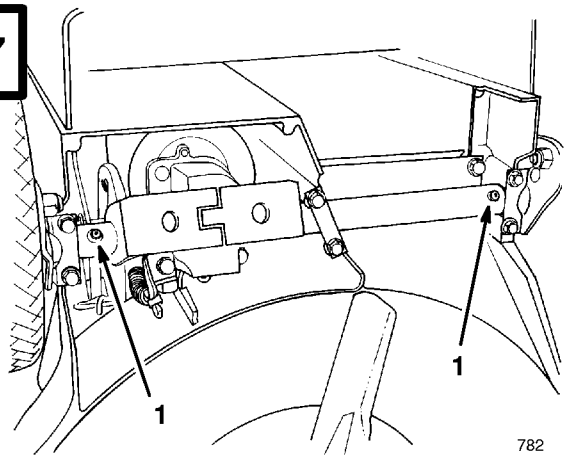

1. Ingrassatore (modello ad autopropulsione)

28

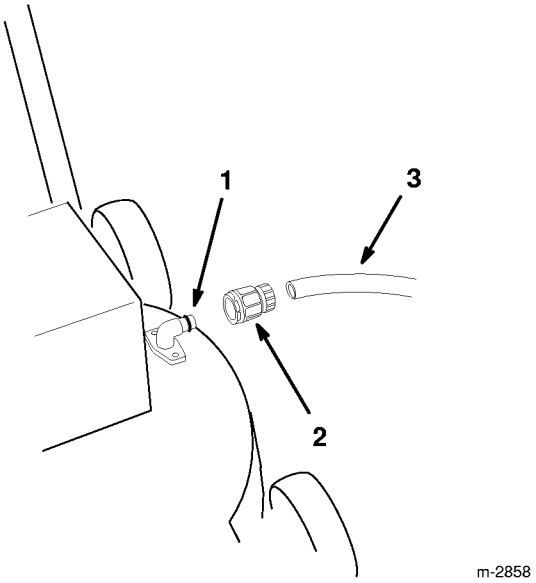

1. Raccordo di lavaggio
2. Attacco rapido
3. Tubo da giardino

29

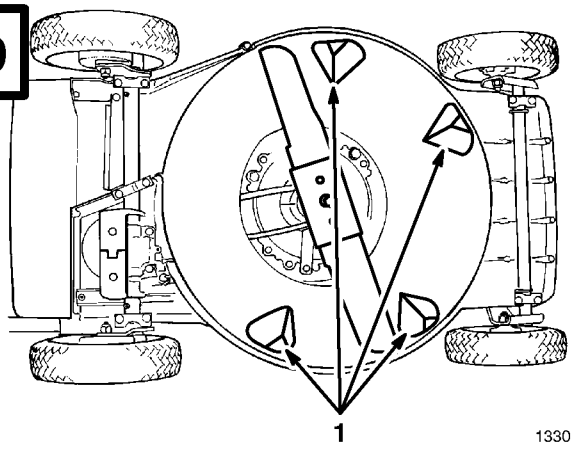

1. Piastre di spinta

Indice

	Pagina
Introduzione	1
Sicurezza	2
Addestramento	2
Preparazione	2
Funzionamento	3
Manutenzione e rimessaggio	4
Livello di pressione acustica	4
Livello di potenza acustica	4
Livello di vibrazioni	4
Glossario simboli	5
Montaggio	8
Montaggio delle stegole	8
Installazione dell'otturatore del tunnel di scarico	8
Montaggio della cordicella di avviamento	8
Prima dell'avviamento	9
Riempire d'olio il banco motore	9
Riempire di benzina il serbatoio	9
Suggerimenti per il riciclaggio	10
Suggerimenti generali	10
Taglio dell'erba	11
Taglio delle foglie	11
Funzionamento	11
Avviamento, arresto ed autopropulsione	11
Uso dell'otturatore del tunnel di scarico	12
Uso del sacco di raccolta dell'erba	12
Regolazione dell'altezza dl taglio	13
Manutenzione	14
Pulizia del filtro dell'aria	14
Sostituzione della candela	14
Drenaggio del carburante	14
Riempire d'olio il banco motore	14
Regolazione della manetta del gas	15
Regolazione della trazione (modello ad autopropulsione)	15
Regolazione del cavo del freno	15
Ispezione, rimozione, affilatura della lama di taglio	16
Lubrificazione	17
Pulizia dello chassis	17
Rimessaggio	18

Introduzione

Vi ringraziamo per l'acquisto di un prodotto Toro.

Noi della Toro desideriamo che voi siate pienamente soddisfatti dell'acquisto del vostro nuovo prodotto; non esitate pertanto a rivolgervi al vostro Concessionario Autorizzato per l'assistenza, l'ordinazione di ricambi originali Toro o qualsiasi informazione desideriate.

Quando vi rivolgete al vostro Concessionario autorizzato o alla fabbrica, indicate sempre i numeri di modello e serie del vostro prodotto. I suddetti numeri permetteranno al vostro Concessionario o Rappresentante autorizzato di fornirvi informazioni esatte in merito al vostro specifico prodotto. I numeri di modello e serie del prodotto sono riportati nella decalcomania ubicata in un unico luogo del tosaerba (Fig. 1).

Per maggiore comodità, annotate il modello ed il numero di serie nel seguente spazio.

Modello: _____

Numero di serie _____

Leggete attentamente il presente manuale al fine di utilizzare e mantenete correttamente il prodotto. La lettura del presente manuale permetterà a voi ed ai vostri collaboratori di prevenire lesioni personali e danni al prodotto. Sebbene la Toro progetti, produca e distribuisca prodotti di tecnologia avanzata e massima affidabilità, siete responsabili del corretto utilizzo del prodotto in condizioni di sicurezza. Inoltre, siete ritenuti responsabili dell'addestramento delle persone alle quali consentirete l'utilizzo del prodotto.

Il sistema di avvertenza adottato dalla Toro nel presente manuale identifica i potenziali rischi e fornisce speciali messaggi di sicurezza che

permettono a voi ed ai vostri collaboratori di evitare lesioni personali o eventualmente la morte. Per identificare i vari livelli di pericolosità vengono utilizzate le parole PERICOLO, AVVERTENZA ed ATTENZIONE. Tuttavia, prestate sempre la massima attenzione a prescindere dal livello di pericolosità.

PERICOLO indica che il mancato rispetto delle precauzioni indicate provoca gravi lesioni personali o la morte.

AVVERTENZA indica che il mancato rispetto delle precauzioni indicate può provocare gravi lesioni personali o la morte.

ATTENZIONE indica che il mancato rispetto delle precauzioni indicate può provocare lesioni personali di minore entità.

Per evidenziare le informazioni, vengono utilizzate anche altre due parole. "Importante" indica informazioni meccaniche di particolare importanza e "Nota" evidenzia informazioni generali di particolare rilevanza.

I lati destro e sinistro della macchina sono determinati con l'operatore in piedi dietro la stegola nella normale posizione di esercizio.

Sicurezza

Addestramento

1. Leggete attentamente le istruzioni. Prendete conoscenza con i comandi e il corretto utilizzo della macchina.

2. Non consentite mai l'uso della macchina a bambini o a persone che non abbiamo perfetta conoscenza delle presenti istruzioni. Eventuali normative locali possono imporre limiti all'età dell'operatore.

3. Non eseguite il taglio dell'erba in prossimità di altre persone, soprattutto bambini, o di animali.

4. Ricordate sempre che l'operatore o utilizzatore è responsabile di incidenti o pericoli occorsi ad altre persone o alla loro proprietà.

Preparazione

1. Durante l'uso, indossate sempre calzoni lunghi e scarpe pesanti. Non utilizzate il tosaerba a piedi nudi né indossando sandali aperti.

2. Durante il lavoro portare sempre gli occhiali di protezione o la visiera paraocchi per proteggere gli occhi da eventuali corpi estranei lanciati dalla macchina. Si consiglia di adottare misure di protezione per le orecchie, guanti di protezione e casco protettivo e puó essere prescritto dalle norme locali.

3. Ispezionate accuratamente la zona dove verrà usato il tosaerba e ripulitela di tutti gli oggetti che il tosaerba potrebbe far schizzare via.

4. AVVERTENZA – Il carburante è estremamente infiammabile.

- Utilizzate appositi contenitori per carburante.
- Riempite il serbatoio all'aperto e non fumate durante questa operazione.
- Rabboccate il carburante prima di accendere il motore. Non togliete mai il tappo del serbatoio né rabboccate il carburante quando il motore è accesso o caldo.
- In caso di fuoriuscita di carburante, non tentate di accendere il motore ma allontanate il tosaerba dalla zona interessata ed evitate di creare qualsiasi causa di innesco finché i vapori di carburante non si sono dispersi.
- Rimettete il tappo sul contenitore e chiudete il tappo del serbatoio.

5. Sostituite la marmitta, se difettosa.

6. Prima dell'uso, effettuate sempre un'ispezione visiva per verificare che le lame, i bulloni delle lame e il gruppo di taglio non siano usurati o danneggiati. In caso di lame o bulloni danneggiati, sostituite la serie completa per mantenere l'equilibratura.

7. Su macchine multilama, ricordate che la rotazione di una lama può provocare la rotazione anche di altre lame.

Funzionamento

1. Non azionate il motore in un locale chiuso in cui possono raccogliersi i fumi tossici del monossido di carbonio.

2. Eseguite il taglio dell'erba solamente alla luce del giorno od in presenza di adeguata illuminazione artificiale.

3. Evitate di utilizzare il tosaerba su erba bagnata, laddove sia possibile.

4. Assicuratevi di avere sempre una posizione stabile sui pendii.

5. Procedete camminando, non correte mai.

6. Utilizzando macchine rotative con ruote, tagliate l'erba trasversalmente sui pendii, mai andando su e giù.

7. Quando cambiate direzione su un pendio, usate estrema cautela.

8. Non tagliate erba su pendii troppo ripidi.

9. Usate estrema cautela quando invertite la marcia del tosaerba o lo tirate verso di voi.

10. Fermate la/le lama/e se il tosaerba deve essere inclinato per attraversare superfici non erbose, o per il trasporto del tosaerba dall'area di lavoro o verso di essa.

11. Non utilizzate mai il tosaerba con protezioni difettose o senza dispositivi di sicurezza, ad esempio deflettori e/o raccoglierba.

12. Non modificate la registrazione del regolatore del motore e non sovraccelerate il motore.

13. Prima di avviare il motore, disinnestate la frizione della trasmissione e delle lame.

14. Avviate il tosaerba o accendete il motore con cautela seguendo le istruzioni e mantenendo i piedi ben lontani dalla/e lama/e.

15. Non inclinate il tosaerba al momento dell'avviamento del tosaerba o dell'accensione del motore, tranne nel caso in cui il tosaerba debba essere inclinato per l'accensione. In questo caso, non inclinate il tosaerba più del necessario e sollevate solo la parte che è distante dall'operatore.

16. Non accendete il motore se vi trovate di fronte al tunnel di scarico.

17. Non mettete le mani o i piedi vicino o sotto parti rotanti. Mantenetevi sempre distanti dal tunnel di scarico.

18. Mai sollevare o trasportare un tosaerba a motore acceso.

19. Spegnete il motore e staccate il filo dalla candela:

- prima di pulire i blocchi o rimuovere eventuali ostruzioni del piano inclinato;
- prima di controllare, pulire o azionare il tosaerba;
- dopo aver colpito un corpo estraneo. Ispezionate il tosaerba per verificare eventuali danni ed effettuate le riparazioni necessarie prima di riavviare ed utilizzare il tosaerba;
- se il tosaerba inizia a vibrare in modo anomalo (controllate immediatamente).

20. Spegnete il motore

- ogniqualvolta lasciate il tosaerba;
- prima di effettuare il rifornimento di carburante.

21. Riducete la manetta del gas quando fermate il motore e, se il motore è dotato di una valvola di intercettazione, chiudete il carburante quando avete finito di tagliare l'erba.

22. Procedete lentamente se utilizzate un sedile posteriore.

Manutenzione e rimessaggio

1. Mantenete adeguatamente serrati tutti i dadi, i bulloni e le viti, per assicurarvi che la macchina possa funzionare nelle migliori condizioni di sicurezza.

2. Non tenete la macchina con benzina nel serbatoio all'interno di edifici, dove i vapori della benzina possono raggiungere fiamme libere o scintille.

3. Lasciate raffreddare il motore prima di ricoverare la macchina al chiuso.

4. Per ridurre il rischio di incendio, mantenete motore, marmitta di scarico, compartimento della batteria e zona di conservazione della benzina esenti da erba, foglie ed eccessi di grasso.

5. Controllate di frequente il raccoglierba, per verificarne l'usura o il deterioramento.

6. Sostituite le parti usurate o danneggiate per motivi di sicurezza.

7. Dovendo scaricare il serbatoio del carburante, eseguite l'operazione all'aperto.

Livello di pressione acustica

Modello 20803

Questa unità possiede una pressione sonora equivalente continua con pesatura A all'orecchio dell'operatore di: 83 dB(A), determinata sulla base di misurazioni di macchine identiche come da procedure ANSI B71.5–1984.

Modello 20808

Questa unità possiede una pressione sonora equivalente continua con pesatura A all'orecchio dell'operatore di: 82 dB(A), determinata sulla base di misurazioni di macchine identiche come da procedure ANSI B71.5–1984.

Livello di potenza acustica

Questa unità possiede un livello di potenza sonora di 100 dB(A)/1 pW, basato sulla misurazione di di macchine identiche come da Direttiva 84/538/EEC e relative modifiche.

Livello di vibrazioni

Modello 20803

Questa unità ha un livello di vibrazioni massimo mano–braccio di 9,4 m/sec.2, basato sulla misurazione di macchine identiche come da ISO 5349.

Modello 20808

Questa unità ha un livello di vibrazioni massimo mano–braccio di 5,5 m/sec.2, basato sulla misurazione di macchine identiche come da ISO 5349.

Glossario simboli

Triangolo con simbolo di avvertimento — il simbolo all'interno del triangolo indica un pericolo.



Simbolo di avvertimento



Leggete il manuale dell'operatore.



Consultate il manuale di assistenza per le procedure di assistenza corrette.



Mantenete una distanza di sicurezza dalla macchina.

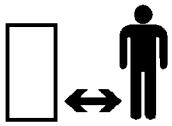

Mantenete una distanza di sicurezza dal tosaerba.

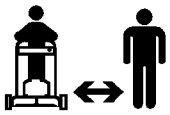

Oggetti scagliati — Esposizione totale del corpo

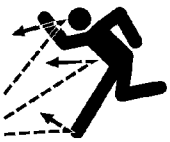

Non aprite o rimuovete le protezioni di sicurezza a motore acceso.

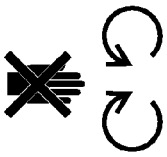

La lama in rotazione può tagliare le dita di piedi o mani. Mantenete una distanza di sicurezza dalla lama del tosaerba quando il motore è acceso.



Per evitare la rottura della lama in sede di taglio di foglie secche, quando il tosaerba è dotato di tampone per foglie secche, utilizzate l'elemento di rinforzo della lama.

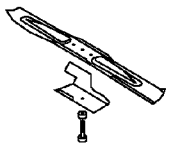

Trasmissione

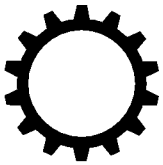

Olio



On/Funzionamento



Innesto

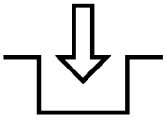

Oggetti scagliati o volanti — Tosaerba rotante montato su un lato. Tenete la protezione del deflettore in posizione.

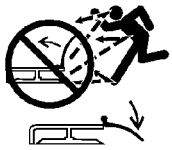

Spegnete il motore prima di lasciare la posizione dell'operatore.



Contaore/ore di esercizio

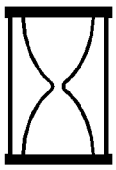

Massimo



Minimo



Decrescente/ Crescente



Punto di ingrassaggio



Avviamento motore

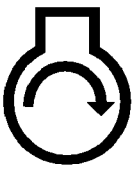

Disinnesto

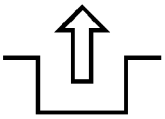

Stato di ricarica della batteria

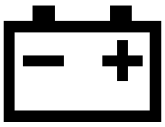

Carburante

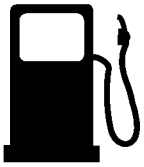

Folle



Prima marcia



Seconda marcia



Terza marcia



Elemento di taglio — simbolo base



Arresto motore



Starter

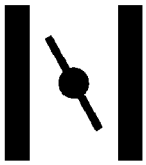

Adescatore (per avviamenti difficoltosi)



Premete tre volte l'adescatore.

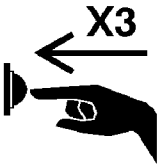

Smaltite le batterie nel rispetto dell'ambiente.



Inserite la chiave nell'interruttore di accensione.

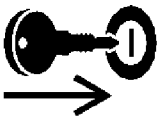

Girate la chiave nell'interruttore di accensione.



Muovete il comando.



Elemento di taglio — regolazione altezza



Tirate la cordicella.

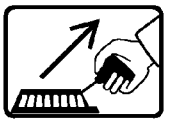

Ruota



Senso di rotazione della ruota



Abbassate la barra di comando.



Sollevate la barra di comando.



Sollevate/abbassate la barra di comando.



Sollevate/abbassate la barra di comando.

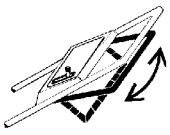

Sollevate la barra di comando.



Abbassate la barra di comando.



Sollevate la barra di comando.



Montaggio

Montaggio delle stegole

1. MONTAGGIO DELLE STEGOLE — Allentate i pomelli di bloccaggio sui supporti di montaggio (Fig. 2).
2. Portate i supporti in posizione verticale in modo che i fori siano rivolti verso l'alto.
3. Fate scivolare le estremità delle stegole nei fori dei supporti finché non siano completamente in posizione (Fig. 2). Accertatevi che il filo della manette del gas e quello di trazione (modello ad autopropulsione) vengano a trovarsi sopra il supporto di sinistra (Fig. 3).
4. Ruotate le stegole ed i supporti all'indietro finché questi ultimi non siano ben alloggiati negli scomparti appositi (Fig. 3).
5. Serrate i pomelli finché i bordi delle fessure sui supporti non si tocchino.
6. Usate un fermaglio per fissare il filo(i) al lato inferiore del tubo di sinistra (Fig. 4). Il fermaglio dovrebbe essere situato a 25 mm (1") dalla curva della stegola. Vedere la figura 3 per la posizione corretta.

   Nota: accertatevi che il filo(i) non intenferisca(no) con l'apertura e la chiusura del portello di scarico.
7. Tagliate il fermaglio in eccesso sul lato inferiore sinistro della stegola.

Installazione dell'otturatore del tunnel di scarico

1. Assicurateri che il motore sia spento.
2. Aprite lo sportello di scarico ed inserite il tappo nell'apertura del tunnel stesso (Fig. 5).
3. Spingete il tappo fino in fondo nell'apertura del tunnel di scarico.
4. Abbassate lo sportello di scarico sopra il tappo.

Montaggio della cordicella di avviamento

1. Tirate il cavo di avviamento attraverso il guidacavo sull'impugnatura (Fig. 6). La formazione del cappio viene agevolata premendo la sbarra di comando sull'impugnatura per rilasciare il freno della lama.

Prima dell'avviamento

Riempire d'olio il banco motore

All'inizio, dovrete versare 0,61(20 once) d'olio SAE 30 nel banco motore. Usate un qualsiasi olio detergente di alta qualità che abbia la qualifica SF, SG o SH dell'API (American Petroleum Institute).

Prima di ciascun uso, assicuratevi che l'olio si trovi fra i livelli ADD (rabbocco) e FULL (pieno) (Fig. 7). Se il livello è più basso, aggiungetene.

1. Portate il tosaerba su una superficie piana e pulite la superficie attorno alla stecca dell'olio.

2. Togliete la stecca, facendo ruotare il tappo di 1/4 di giro in senso antiorario.

3. Asciugate la stecca ed inseritela nel foro di rabbocco. Ruotate il tappo di 1/4 di giro in senso orario. Poi togliete la stecca e controllate il livello dell'olio (Fig. 7). Se il livello è basso, aggiungete tanto olio quanto basta ad arrivare al livello FULL sulla stecca. **NON RIEMPITE OLTRE IL LIVELLO FULL. POTRESTE CAUSARE DANNI AL MOTORE AL MOMENTO DELL'AVVIAMENTO. VERSATE L'OLIO LENTAMENTE.**

   Nota: controllate il livello dell'olio ogni volta che usate il tosaerba oppure ogni cinque ore di servizio. La prima volta dovrete cambiarlo dopo le prime due ore di servizio; in seguito dovrete cambiarlo ogni 25 ore. In condizioni di polvere o sporco eccessivi, saranno necessari dei cambi d'olio più frequenti.

4. Inserite la stecca nel foro di rabbocco e ruotate il tappo di 1/4 di giro in senso orario per chiudere.

Riempire di benzina il serbatoio

Nota: la Toro raccomanda calorosamente di usare benzina fresca, pulita e SENZA PIOMBO, di grado normale in tutti i produtti Toro provvisti di motore a benzina. La benzina senza piombo brucia in modo più pulito, prolunga la vita del motore e garantisce un buon avviamento perché riduce l'accumulo di depositi nella camera di combustione. Si potrà usare benzina con piombo se quella senza piombo non è disponibile.

1. Pulite attorno al tappo del serbatoio di benzina e rimuovete il tappo del serbatoio (Fig. 7). Riempite il serbatoio di benzina senza piombo fino a 6–13 mm (1/4–1/2") dall'orlo del serbatoio.

2. Rimettete il tappo del serbatoio ed asciugate la benzina eventualmente fuoriuscita.

Importante: non mischiate l'olio con la benzina. Mai usare metanolo, benzina contenente metanolo, gasohol contenente oltre il 10% di etanolo, benzina super o spirito per evitare eventuali danni al sistema carburante del motore.

⚠ PERICOLO

POTENZIALE PERICOLO
- **In talune condizioni, il carburante è estremamente infiammabile ed altamente esplosivo.**

POSSIBILI CONSEGUENZE
- **Un eventuale incendio o esplosione può provocare ustioni a voi ed altre persone e seri danni alle cose.**

CONTROMISURE
- **Utilizzate un imbuto e riempite il serbatoio all'aria aperta ed a motore freddo. Rimuovete l'eventuale benzina fuoriuscita.**
- **Non riempite completamente il serbatoio del carburante. Aggiungete benzina finché il livello non si trova ad 1/4" - 1/2" (6 mm - 13 mm) dal fondo del serbatoio. Lo spazio vuoto nel serbatoio consentirà l'espansione della benzina.**
- **Non fumate quando maneggiate benzina e non avvicinatevi a fiamme libere oppure ad ambienti in cui vapori di carburante possono essere accesi da una scintilla.**
- **Conservate la benzina in appositi contenitori e tenetela fuori dalla portata dei bambini.**
- **La benzina acquistata deve essere utilizzata entro 30 giorni.**

La Toro raccomanda inoltre l'uso regolare dello stabilizzante/condizionatore Toro in tutti i suoi prodotti a benzina, sia durante i periodi d'uso che in quelli di rimessaggio. Lo stabilizzante/condizionatore della Toro pulisce il motore durante il funzionemento evitando la formazione di depositi gommosi di vernice nei periodi di rimessaggio.

NON VERSATE ADDITIVE NEL CARBURANTE CHE NON SIANO PRODOTTI PER LA STABILIZZAZIONE DEL CARBURANTE STESSO DURANTE IL RIMESSAGGIO, COME LO STABILAZZANTE/ CONDIZIONATORE DELLA TORO O UN PRODOTTO SIMILE. LO STABILIZZANTE/ CONDIZIONATORE DELLA TORO È A BASE DI DISTILLATO DI PETROLIO. LA TORO NON RACCOMANDA STABILIZZANTI A BASE ALCOLICA, COME ETANOLO, METANOLO O ISOPROPILE. NON AGIUNGETE ADDITIVI PER CERCARE DI INCREMENTARE LA POTENZA O IL RENDIMENTO DELL'ATTREZZO.

Suggerimenti per il riciclaggio

Suggerimenti generali

Per ottenere prestazioni di taglio ottimali ed il migliore aspetto del prato, seguite queste istruzioni quanto falciate sia erba che foglie.

- Mantenete la lama affilata per tutta la stagione di taglio. Dovrete periodcamente limare le tacche sulla lama.
- Tagliate solo erba o foglie asciutte. Se sono bagnate, erba e foglie tendono ad ammucchiarsi e potrebbero causare l'intasamento del tosaerba o l'inceppamento del motore. Potrebbe anche essere facile scivolarvi sopra e cadere.

⚠ ATTENZIONE

RISCHIO POTENZIALE
- **L'erba bagnata può farvi scivolare e venire a contatto con la lama.**

CHE COSA PUÒ SUCCEDERE
- **Il contatto con la lama può ferirvi gravemente.**

COME EVITARE IL RISCHIO
- **Usate il tosaerba solo in condizioni asciutte.**

- Regolate il motore nella posizione di massima velocità, in quanto offre i risultati migliori di taglio.
- Dopo ogni taglio, pulite i resti di erba e foglie dal lato inferiore del tosaerba.
- Mantenete il motore in buone condizioni. Le operazioni di taglio e sminuzzamento dell'erba richiedono maggiore potenza effettiva del tosaerba.

- Sostituite più frequentemente il filtro dell'aria. Le operazioni di taglio e sminuzzamento dell'erba sollevano nell'aria più particelle e polvere del solito: queste intasano il filtro dell'aria e riducono le prestazioni del tosaerba.

Taglio dell'erba

- L'erba cresce a velocità diversa a seconda del periodo dell'anno. D'estate, quando fa caldo, l'altezza di taglio migliore è di solito alle regolazioni C, D o E. Tagliate solo un terzo dello stelo alla volta. Non raccomandiamo un taglio con una regolazione inferiore a C, a meno che l'erba non sia rada oppure si sia in autunno, quando la crescita dell'erba comincia a rallentare.

- Quando tagliate erba più alta di 15cm, è una buona idea fare una prima passata alla regolazione di taglio più alta ed alla velocità di passata più bassa, e poi ripassare ad una regolazione di taglio più bassa, per ottenere un migliore aspetto del prato. Se l'erba è troppo alta e le foglie si accumulano sull'erba, il tosaerba potrebbe intasarsi e causare l'inceppamento del motore.

- Alternate la direzione di taglio. Ciò aiuterà a disperder lo sminuzzamento sul prato per una fertilizzazione omogenea.

Se l'aspetto finale del prato non vi soddisfa, provate uno o più dei seguenti rimedi:

- affilate la lama;

- camminate ad un'andatura più lenta mentre tosate;

- alzate la regolazione di taglio;

- tagliate l'erba più di frequente;

- tosate sovrapponendo parte delle strisce di taglio invece di tosare un'intera striscia alla volta;

- passate di nuovo il tosaerba sulle zone di contorno;

Taglio delle foglie

- A taglio terminato, assicuratevi sempre che il 50% del prato sia visibile sotto la copertura di foglie tagliate. Ciò potrebbe richiedere uno o più passaggi sopra le foglie.

- Se le foglie non vengono sminuzzate abbastanza da nascondersi nell'erba, adottate un'andatura più lenta.

- Se tagliate parecchie foglie di quercia, in primavera è opportuno aggiungere all'erba del concime calcareo, che ne riduce l'acidità.

Funzionamento

Avviamento, arresto ed autopropulsione

COMANDI — La manetta del gas, la barra di comando lama, la barra di comando autopropulsione (solo nei modelli ad autopropulsione) e la cordicella a strappo si trovano sulla stegola superiore (Fig. 9).

1. Inserite il filo nella candela (Fig. 8).

2. AVVIAMENTO (Fig. 9) — Muovere in avanti la manetta del gas, in posizione VELOCE.

   Premere l'iniettore tre volte (Fig. 8), **sostando due secondi circa fra una pressione e l'altra**.

   Nota: Non usare l'iniettore per riavviare il motore a caldo dopo averlo spento da poco. Quando fa molto freddo, tuttavia, puÚ essere opportuno azionarlo più volte.

   Stringere la barra di comando lama contro l'impugnatura. Tirare l'avviatore a cordicella fino a che non vi sia più un allentamento nella cordicella stessa, quindi tirare vigorosamente per avviare il motore. Quando il motore è avviato, regolare la velocità del motore come si desidera.

3. ARRESTO (Fig. 9) — Per arrestare il motore, rilasciare la barra di comando lama. Tirar via il filo della candela se l'utilizzatore deve allontanarsi o se il tosaerba non viene utilizzato.

4. AZIONAMENTO TRAZIONE RUOTE (modello a propulsione autonoma) (Fig. 9) — Per azionare e guidare il tosaerba stringere la barra di comando autopropulsione verso l'impugnatura. Per arrestare l'azionamento dell'autopropulsione rilasciare la barra di comando autopropulsione.

   Nota: le ruote sono dotate di frizioni a ruota libera che permettono di tirare indietro il tosaerba più facilmente quando la trazione è disattivata. Per disinserirle, il tosaerba va spinto in avanti di almeno 2,5 cm (1") dopo aver disattivato la trazione.

Uso dell'otturatore del tunnel di scarico

1. Fermate il motore.
2. Aprite lo sportello di scarico ed inserite il tappo nell'apertura del tunnel stesso (Fig. 10).
3. Spingete il tappo fino in fondo nell'apertura del tunnel di scarico.
4. Abbassate lo sportello di scarico sopra il tappo.

Uso del sacco di raccolta dell'erba

1. Fermate il motore ed aspettate che tutte le parti si arrestino.
2. INSTALLAZIONE DEL SACCO — Sollevate il portello di scarico, fate scorrere lo scivolo attaccato al sacco nell'apertura di scarico ed ancorate il telaio del sacco al supporto di montaggio (Fig. 11). Lasciate che il portello di scarico resti appoggiato sul sacco (Fig. 12).

   Nota: assicurarsi che il portello del sacco di raccolta sia completamente chiuso contro il sacco prima di installare quest'ultimo sul tosaerba.

3. RIMOZIONE DEL SACCO — **Arrestate il motore ed attendete che tutte le parti si arrestino.** Per vostra protezione, quando il motore è in moto tenete sempre le mani ed i piedi a distanza dallo chassis del tosaerba. Sollevate il portello di scarico e, mantenendolo aperto, prendete il sacco per il manico ed estraetelo dal tosaerba. Chiudete nuovamente il portello.

⚠ PERICOLO

POTENZIALE PERICOLO
- **Fili d'erba tagliati ed altri detriti possono essere scagliati fuori da un tunnel di scarico aperto.**

POSSIBILI CONSEGUENZE
- **Oggetti scagliati con forza sufficiente possono causare lesioni anche fatali all'operatore ed agli astanti.**

CONTROMISURE
- **Non aprite mai il portello del tunnel di scarico quando il motore gira, a meno che non siano sicuramente installati il sacco di raccolta o l'otturatore del tunnel di scarico.**

⚠ PERICOLO

POTENZIALE PERICOLO
- **Un sacco di raccolta logoro potrebbe permettere a pietruzze ed altri detriti del genere di essere scagliati in direzione dell'operatore o degli astanti.**

POSSIBILI CONSEGUENZE
- **Gli oggetti scagliati possono causare gravi o fatali lesioni all'operatore od agli astanti.**

CONTROMISURE
- **Controllate frequentemente il sacco di raccolta. Se è danneggiato, installate un nuovo sacco di ricambio TORO che rechi questa avvertenza o una simile.**

Nota: quando si smonta il sacco, lo scivolo relativo raccoglie eventuali resti d'erba falciata che intasino l'apertura di

scarico. Se questa resta ancora otturata, eliminate gli eventuali rimasugli d'erba dal tosaerba.

4. SVUOTAMENTO DEL SACCO — Afferrate il sacco per il manico ed il lato posteriore. Sollevate il portello del sacco e gradualmente inclinate in avanti il sacco per vuotare l'erba tagliata.

Regolazione dell'altezza dl taglio

L'esclusivo sistema SmartWheel® della Toro offre un semplice metodo di determinazione della giusta altezza di taglio.

Lo SmartWheel ha due scale di taglio: RADO/NORMALE e ABBONDANTE, per assicurare la giusta registrazione dell'altezza di taglio per qualsiasi condizione. Usate la scala RADO/NORMALE per la maggior parte delle operazioni di taglio durante i mesi caldi. La scala ABBONDANTE serve per l'erba folta, umida e corposa che di solito cresce in primavera.

In generale, si raccomanda:

- di tagliare l'erba normalmente alle regolazioni C, D o E, o di mantenerla ad un'altezza di 5–7,5 cm;
- di non tagliare al di sotto della regolazione C a meno che l'erba non sia rada o sia autunno inoltrato, quando la crescita dell'erba comincia a diminuire. Quando si taglia erba alta, potreste adottare un'altezza di taglio superiore ed una velocità di avanzamento inferiore, per poi eseguire una seconda passata ad una regolazione più normale. Se l'ierba è troppo alta e lascia mucchietti sul prato, il tosaerba potrebbe intasarsi e causare l'inceppamento del motore.
- Lo SmartWheel calcola l'adeguata regolazione per assicurare che non si tagli più di un terzo dello stelo dell'erba ad ogni passata.

1. Prima di avviare il motore e cominciare a tosare, spingete il tosaerba sull'erba. Fermatelo quando le lettere del disegno SmartWheel sulla ruota posteriore sinistra sono in posizione verticale (Fig. 13).

2. Seguendo lo schema SmartWheel (Fig. 13), paragonate l'altezza degli steli dell'erba alle lettere presenti sul copricinghia. Il lettera che corrisponde all'altezza dei fili d'erba rappresenta la giusta altezza di taglio.

3. Spingete la leva di regolazione del taglio con uno o due dita (Fig. 14).

   Per sollevare le ruote, spingete la levetta per rilasciare la leva di regolazione del taglio e tirate il tosaerba verso l'alto. Quando arrivate all'altezza desiderata, rilasciate la levetta. Per abbassare il tosaerba, spingete la leva di regolazione del taglio per rilasciare la levetta e spingete il tosaerba verso il basso **spingendolo allo stesso tempo in avanti sulle ruote.** Per individuare l'altezza giusta, usate l'indicatore sull'asta di collegamento. Tutte le ruote si portano automaticamente alla stessa altezza.

4. Prima di usare il tosaerba, accertatevi che la levetta di regolazione dell'altezza sia bene in posizione. L'altezza del tosaerba non dovrebbe cambiare quando l'altezza di taglio è regolata saldamente.

Manutenzione

⚠ ATTENZIONE

RISCHIO POTENZIALE
- **Il motore potrebbe accendersi accidentalmente.**

CHE COSA PUÒ SUCCEDERE
- **Un'accensione accidentale del motore potrebbe causare gravi lesioni all'operatore ed agli astanti.**

COME EVITARE IL RISCHIO
- **Prima di compiere qualsiasi regolazione o procedura di manutenzione, staccate il filo dalla candela.**

Pulizia del filtro dell'aria

In condizioni d'uso normale dovrete pulire il filtro dell'aria ogni 25 ore di servizio. Se il tosaerba viene utilizzato in condizioni di sporcizia o polvere, il filtro andrà pulito con maggiore frequenza.

1. Spegnete il motore e staccate il filo dalla candela (Fig. 8).

2. Allentare la vite che fissa il coperchio del filtro dell'aria al motore (Fig. 15). Inclinare il coperchio del filtro dell'aria, e pulirlo con cura.

3. Togliete il filtro di carta (Fig. 15) e gettatelo.

4. Installate un filtro nuovo.

5. Richiudete il coperchio avvitandone le viti.

Importante: **non fate funzionare il motore senza il filtro dell'aria, perché questo può usurare rapidamente il motore danneggiando il tosaerba.**

Sostituzione della candela

Usate una candela CHAMPION RJ19LM odi tipo equivalente. La giusta distanza fra gli elettrodi è 0,8 mm (0,030"). Rimuovete la candela ogni 25 ore di servizio e controllatene le condizioni.

1. Spegnete il motore e staccate il filo dalla candela (Fig. 8).

2. Pulite attorno alla candela e toglietela dalla testata del cilindro.

Importante: **sostituite le candele incrinate, rovinate o eccessivamente sporche. Non sabbiate, scrostate o pulite gli elettrodi, perché le particelle di metallo potrebbero staccarsi, entrare nel cilindro e quindi danneggiare il motore.**

3. Fissate la distanza fra gli elettrodi a 0,76 mm (0,030") (Fig. 16). Installate la candella correttamente distanziata e la relativa guarnizione. Serratela bene a 20 N·m (15 pd–lb).

Drenaggio del carburante

1. Spregnete il motore e aspettate che si raffreddi. Staccate il filo dalla candela (Fig. 8).

   Nota: drenate il carburante sempre a motore freddo.

2. Togliete il tappo dal serbatoio (Fig. 7) e, mediante una pompa a sifone, drenate il carburante in una tanica pulita.

   Nota: questa è l'unica procedura raccomandata per il drenaggio del carburante.

Riempire d'olio il banco motore

Cambiate l'olio dopo le prime due ore d'uso e poi ogni 25 ore di servizio. Siccome l'olio caldo può essere drenato più facilmente e porta più contaminanti di quello freddo, fate girare il motore per uno o due minuti prima di drenarlo.

1. Fermate il motore e staccate il filo dalla candela (Fig. 8).

2. Sollevate il portello di scarico ed estraetene il sacco di raccolta. Drenate il carburante dal serbatoio, seguendo le istruzioni relative a pagina 14.

3. Ricollegate il filo della candela.

4. Poiché l'olio caldo si versa meglio e contiene più agenti contaminanti dell'olio freddo, fate girare il motore finché non si spegne da solo.

5. Staccate il filo dalla candela.

6. Inclinate il tosaerba sul fianco sinistro. Togliete il tappo di drenaggio dal lato inferiore del tosaerba usando una chiave esagonale da 9,5 mm (3/8") con una chiave per giralo (Fig. 17). Inserite una bacinella di raccolta sotto il tosaerba.

7. Abbassate il tosaerba facendo drenare l'olio nella bacinella.

8. Dopo il drenaggio, pulite e rimettete il tappo di drenaggio, pulendo l'olio eventualmente fuoriuscito.

9. Rialzate il tosaerba.

10. Riempite il motore con olio nuovo seguendo le istruzioni relative a pagina 9.

Regolazione della manetta del gas

La regolazione della manetta può rendersi necessaria quando il motore non s'accende o non si ferma. Ogni volta che si installa un nuovo filo della manetta, la manetta stessa va regolata.

1. Spegnete il motore e staccate il filo dalla candela (Fig. 8).

2. Togliete le 2 viti dal coperchio del motore e sollevate il coperchio (Fig. 18).

3. Muovere il comando acceleratore nella posizione (VELOCE).

4. Allentate la vite del morsetto del cavo fino a che il cavo dell'acceleratore possa scorrere (Fig. 19).

5. Muovere il cavo dell'acceleratore finché la leva non tocca il fermo (Fig. 19).

6. Serrate la vite del morsetto del cavo per bloccarne la regolazione.

7. Reinstallate il coperchio con le 2 viti.

Regolazione della trazione (modello ad autopropulsione)

Se il tosaerba non si muove o se tende ad avanzare anche quando la trazione è disinserita, regolate il filo di comando trazione.

1. Fermate il motore.

2. Ruotate il pomello di regolazione (Fig. 20) di 1/2 giro in senso orario per tendere la cinghia di trasmissione o di 1/2 giro in senso antiorario per allentarla. Mentre ruotate il pomello, mantenete il filo di controllo in modo da evitare che s'impigli.

3. Per controllare la regolazione della trazione, premere leggermente la barra di comando dell'autotrazione in direzione della maniglia (Fig. 21). La regolazione è corretta quando:

- il tosaerba non tende a muoversi quando l'azionamento della trazione non è innestato
- la barra di comando indipendente si trova ad una comoda distanza di esercizio dalla stegola per le operazioni di innesto e disinnesto della propulsione indipendente

4. Se dopo la regolazione si verificano ancora perdita di trazione o innesto errato, ripetere le istruzioni 2 e 3 fino a che la regolazione sia messa a punto.

Regolazione del cavo del freno

Quando viene montato un nuovo cavo per il freno della lama è necessario effettuarne la messa a punto.

1. Arrestare il motore e togliere il cappellotto dalla candela.

2. VERIFICARE LA MESSA A PUNTO (Fig. 22) — Spostare la sbarra di comando verso l'impugnatura fin quando il cavo è teso. La distanza tra la barra di comando lava e l'impugnatura deve essere di 1/8" (3,2 mm).

3. VERIFICARE LA CANALETTA DEL CAVO (Fig. 23) — Allentare il dado della staffa del cavo. Inserire un oggetto dello spessore di 1/8" (3,2 mm) tra la barra di comando lava e l'impugnatura. Premere sulla canaletta fin quando il cavo è completamente teso, quindi serrare il dado.

Ispezione, rimozione, affilatura della lama di taglio

1. Spegnete il motore e staccate il filo dalla candela (Fig. 8).

2. Drenate il carburante dal serbatoio seguendo le istruzioni relative a pagina 14.

3. Inclinate il tosaerba sul fianco destro (Fig. 24). Evitate di far girare la lama: ne potrebbero risultare dei problemi d'accensione.

4. ISPEZIONE DELLA LAMA DI TAGLIO — Esaminate attentamente la lama di taglio per controllare se è affilata o usurata, soprattutto nel punto d'incontro delle parti piatte e di quelle curve (Fig. 25A). Sabbia e materiale abrasivo possono consumare il metallo che raccorda le parti piatte e curve della lama, perciò controllatela prima di usare il tosaerba. Se notate usura o crepe (Fig. 25B & 25C), sostituite la lama seguendo l'istruzione 5.

   Nota: per ottenere prestazioni ottimali, sostituite la lama TORO prima di ogni stagione di taglio. Nel corso dell'anno, limate via le piccole tacche per mantenerla ben affilata.

⚠ PERICOLO

POTENZIALE PERICOLO
- **Una lama usurata o danneggiata potrebbe rompersi ed un pezzo di essa potrebbe essere scagliato nell'area dell'operatore o dei circostanti.**

POSSIBILI CONSEGUENZE
- **Un pezzo di lama potrebbe causare gravi o fatali lesioni all'operatore od agli astanti.**

CONTROMISURE
- **Ispezionate periodicamente la lama ricercando usura o danni.**
- **Sostituite le lame eventualmente usurate o danneggiate.**

⚠ ATTENZIONE

RISCHIO POTENZIALE
- **Se si usa il tosaerba senza aver installato il supporto della lama, questa potrebbe flettersi, piegarsi o spezzarsi.**

CHE COSA PUÒ SUCCEDERE
- **La rottura della lama può causare all'operatore od agli astanti lesioni gravi o anche letali.**

COME EVITARE IL RISCHIO
- **Non usare il tosaerba senza il supporto della lama.**

5. RIMOZIONE DELLA LAMA — Con la mano ben guantata o protetta da uno straccio, tenete ferma un'estremità della lama. Rimovete il bullone, la rosetta di sicurezza, il supporto della lama e la lama stessa (Fig. 24).

6. AFFILATURA DELLA LAMA — Con una lima, affilate il lato superiore della lama (quello rivolto verso il lato superiore dello chassis del tosaerba), badando a mantenere l'angolo di taglio originale (Fig. 26). La lama rimarrà ben bilanciata se affilandola eliminate la stessa quantità di metallo da entrambe le estremità di taglio.

Importante: controllate la bilanciatura della lama mediante un bilanciatore di lame che potrete acquistare economicamente in un qualsiasi negozio di ferramenta. Una lama ben bilanciata rimarrà ferma in posizione orizzontale, mentre una lama sbilanciata si fermerà sul lato più pesante. Se lama non risulta bilanciata, continuate ad affilare il lato più pesante.

7. Installate la lama TORO be affilata e bilanciata, il supporto della lama, la rosetta di sicurezza e il bullone della lama. Per una corretta installazione, l'alettatura deve essere puntata verso il lato superiore dello chassis del tosaerba. Serrate il bullone della lama a 68 N·m (50 ft–lb).

Lubrificazione

Ogni 25 ore di servizio od alla fine della stagione di taglio, si dovranno lubrificare le ruote anteriori e posteriori.

1. Lubrificate l'interno dei bulloni delle ruote anteriori con 2 o 3 gocce d'olio. Fate girare le ruote per distribuire bene l'olio nelle boccole ed asciugate l'olio in eccesso.

2. MODELLI AD AUTOPROPULSIONE — Drenate il carburante seguendo le istruzioni relative a pagina 14.

3. Portate l'altezza di taglio sulla regolazione più alta (E).

4. Inclinate il tosaerba sul fianco sinistro. Pulite gli ingrassatori con uno straccio pulito (Fig. 27) ed applicate due o tre pompate di grasso multiuso No. 2 a base di litio con un'apposita pompa.

Pulizia dello chassis

Lato inferiore dello chassis

Per garantire prestazioni ottimali, tenete pulito il lato inferiore dello chassis del tosaerba. In particolare, tenete pulite le piastre di spinta da tutti i resti di erba e foglie (Fig. 29).

Metodo di lavaggio

Dopo ogni taglio, seguite questa procedura per eliminare dal lato inferiore dello chassis tutti i residui.

1. Posizionare il rasaerba su una superficie piana accanto ad un tubo da giardino.

2. Fissare un attacco rapido (venduto separatamente) all'estremità del tubo da giardino. Collegare il raccordo al raccordo di lavaggio del rasaerba ed alimentare l'acqua ad elevata pressione (Fig. 28).

3. Avviare il motore.

4. Far funzionare il rasaerba per due minuti.

5. Spegnere il motore.

6. Interrompere l'alimentazione d'acqua e staccare il raccordo dal raccordo di lavaggio.

7. Riavviare il rasaerba e farlo funzionare per un minuto al fine di eliminare l'umidità sul rasaerba ed i suoi componenti.

8. Se il lato inferiore della scocca presenta una quantità eccessiva d'erba o detriti, ricollegare il tubo al raccordo di lavaggio, alimentare l'acqua e far funzionare il rasaerba per due minuti. Spegnere il rasaerba ed interrompere l'alimentazione d'acqua. Far asciugare per 30 minuti, quindi fornire nuovamente acqua e far funzionare il rasaerba per altri due minuti.

⚠ AVVERTENZA

RISCHI POTENZIALI

- **Un eventuale raccordo di lavaggio rotto o mancante può esporre voi ed altre persone al rischio di essere colpiti da oggetti o di contatto con la lama.**

POSSIBILI CONSEGUENZE

- **Il contatto con oggetti scagliati o con la lama può provocare gravi lesioni o morte.**

COME EVITARE I RISCHI

- **Sostituire immediatamente un eventuale raccordo rotto o mancante prima di riutilizzare il rasaerba.**
- **Tappare il/i foro/i del rasaerba con bulloni e dadi di bloccaggio.**
- **Non infilare mai le mani o i piedi sotto il rasaerba o nelle aperture del rasaerba.**

Metodo di raschiamento

Se il lavaggio con acqua non elimina tutti i detriti dal lato inferiore dello chassis, inclinate il tosaerba e raschiateli via.

1. Arrestate il motore e staccate il filo dalla candela (Fig. 8).
2. Drenate il carburante dal serbatoio, seguendo le istruzioni relative a pagina 14.
3. Inclinate il tosaerba sui fianco sinistro (Fig. 29).
4. Eliminate lo sporco ed i resti di erba grattandoli via con un raschietto di legno. Fate attenzione a non ferirvi sulle bave e sugli spigoli vivi dello chassis.
5. Rimettete il tosaerba in posizione verticale.
6. Riempite di nuovo il serbatoio del carburante.
7. Ricollegate il filo della candela.

Rimessaggio

1. Per il rimessaggio a lungo termine, raccomandiamo che dreniate il carburante dal serbatoio o che prima dei remessaggio usiate uno stabilizzante. Per il drenaggio della benzina, seguite le istruzioni relative a pagina 14. Fatto ciò, avviate il motore, lasciandolo girare al minimo finché non si sia consumato tutto il carburante rimasto nel tubo ed il motore non si sia fermato. Ripetete la procedura d'avviamento altre due volte, per assicurarvi che il motore sia privo di carburante. Se non drenate il carburante, si formeranno dei depositi gommosi di vernice che potranno causare difficoltà di funzionamento del motore o addirittura problemi d'avviamento.

   Il carburante va lasciato nel serbatoio solo se prima del rimessaggio vi si è aggiunto uno stabilizzante/condizionatore come quello della Toro. Lo stabilizzante/condizionatore della Toro è a base di distillato di petrolio. La Toro non raccomanda stabilizzanti a base alcolica, come etanolo, metanolo o isopropile. Usate lo stabilizzatore nelle quantità raccomandate rispettando le istruzioni stampate sui contenitore. In condizioni normali tutti gli additivi per carburante sono attivi per 6–8 mesi.
2. Drenate l'olio seguendo le istruzioni relative a pagina 14. Fatto ciò, non riempite il motore d'olio prima d'aver portato a termine le istruzione seguenti (3–10).
3. Togliete la candela e versate 30 ml (due cucchiai) d'olio SAE 30 nel foro del cilindro. Tirate lentamente la cordicella d'avviamento per distribuire l'olio all'interno del cilindro. Rimettete la candela e serratela a 20 N·m (15 pd–lb). **NON REINSERITE IL FILO NELLA CANDELA.**
4. Pulite lo chassis seguendo le istruzioni relative a pagina 17.
5. Controllate le condizioni della lama di taglio seguendo le istruzioni relative a pagina 16.
6. Serrate tutti i dadi, i bulioni e le viti.

7. Pulite lo sporco, i resti d'erba tagliata ed i rifiuti dalle parti esterne del motore, dalle alette e dalla parte superiore dello chassis.

8. Pulite il filtro dell'aria seguendo le istruzioni relative a pagina 14.

9. Lubrificate le ruote seguendo le istruzioni relative a pagina 17.

10. Ritoccate la vernice di tutte le parti scrostate o arrugginite. La vernice Re–Kote della Toro è disponibile pressi i rivenditori autorizzati della TORO.

11. Riempite d'olio il banco motore seguendo le istruzioni relative a pagina 9.

12. Riponete il tosaerba in un luogo asciutto e pulito. Coprite la macchina per proteggerla e mantenerla pulita.


TORO®