FORM NR. 3318–794NL

TORO®

48cm Recycler®

Maaier

Model nr. 20803–7900001 en hoger
Model nr. 20808–7900001 en hoger

Bedieningshandleiding

Figuren

1

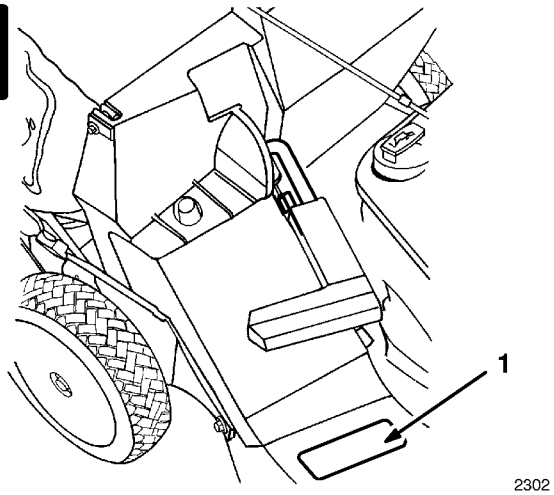

1. Model- en serienummer ingeslagen in maaikast

2

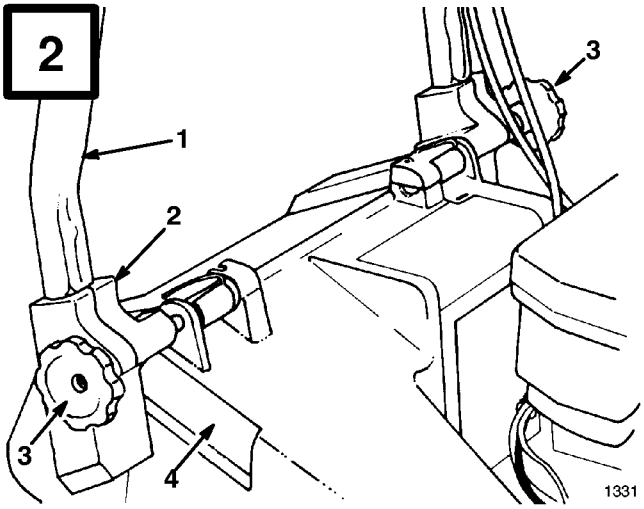

1. Handgreep
2. Bevestigingsbeugel
3. Knoppen
4. Maaikastsleuf

3

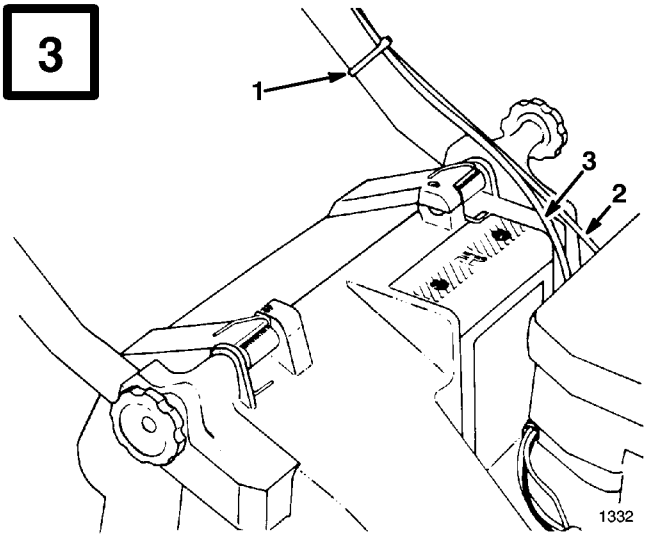

1. Kabelbandje
2. Handgaskabel
3. Tractiekabel
* Modellen met aandrijving

4

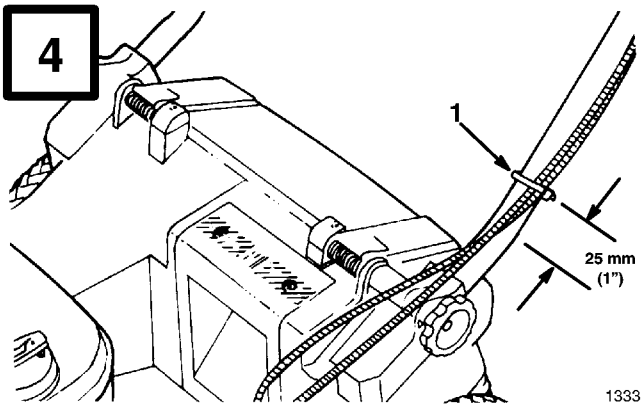

1. Kabelbandje

© The Toro Company – 1997
Alle rechten voorbehouden

Gedrukt in de VS

5

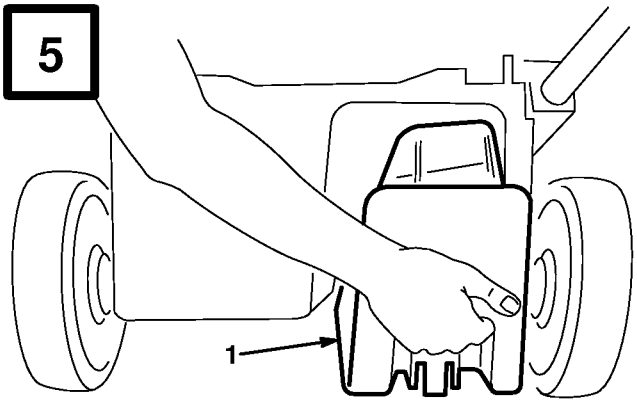

1339

1. Afsluiter

6

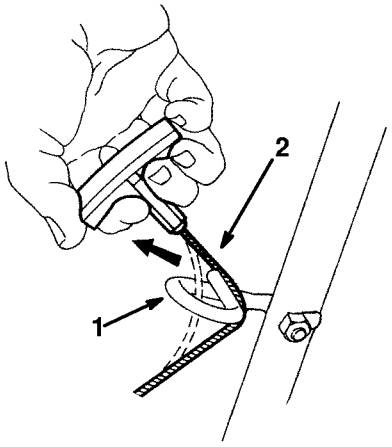

M–2950

1. Koordgeleider
2. Startkoord

7

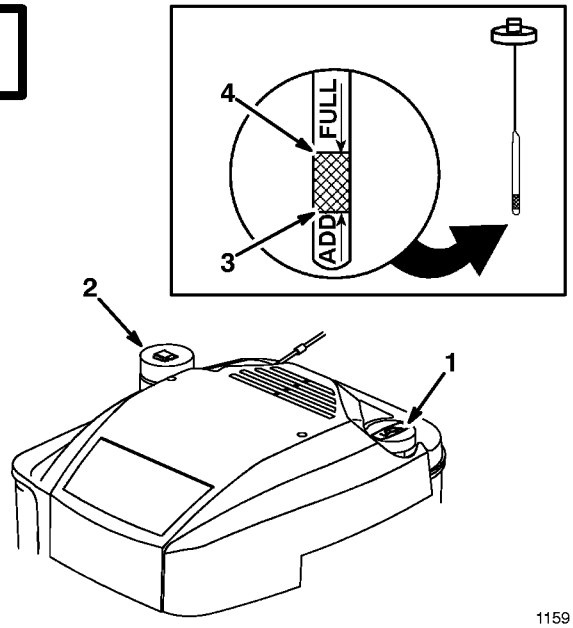

1159

1. Oilepeilstok
2. Dop brandstoftank
3. “ADD” lijn
4. “FULL” lijn

8

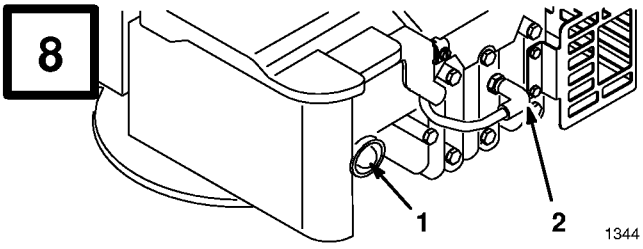

1344

1. Injectiepompje
2. Draad bougie

9

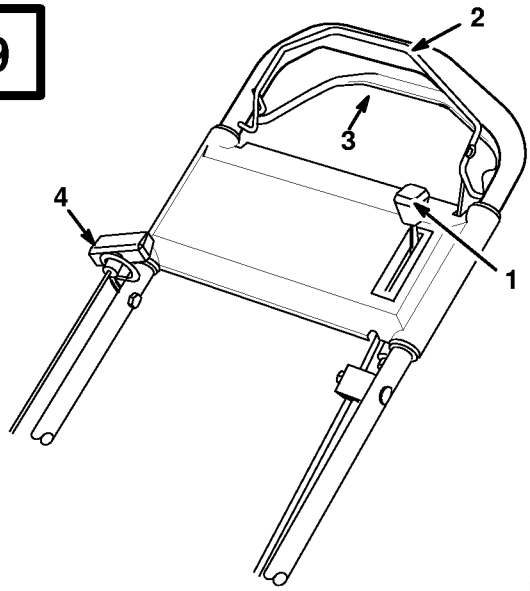

M–2951

1. Gasregelknop
2. Bedieningsstang maaimes
3. Bedieningsstang aandrijving*
4. Startkoord

* Modellen met aandrijving

10

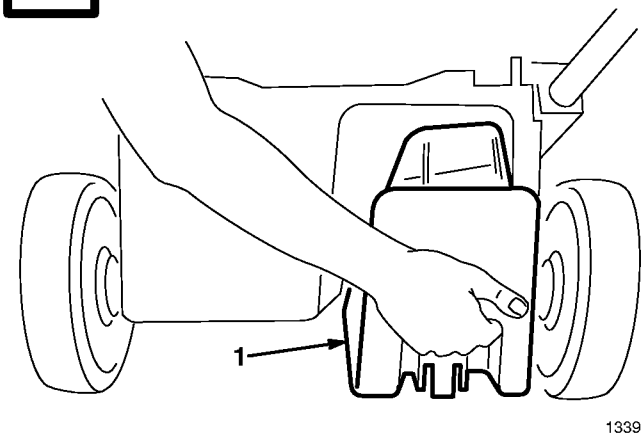

1339

1. Afsluiter

11

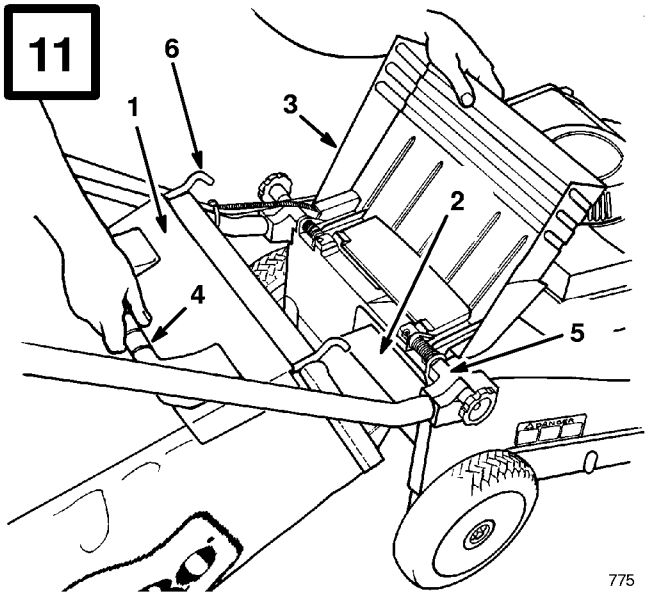

775

1. Zakdeur
2. Graszakklep
3. Kokerdeur
4. Zakgreep
5. Bevestigingsbeugel
6. Zakframehaak

12

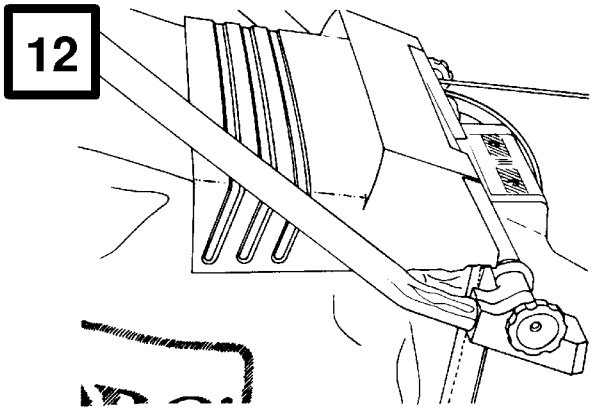

1334

13

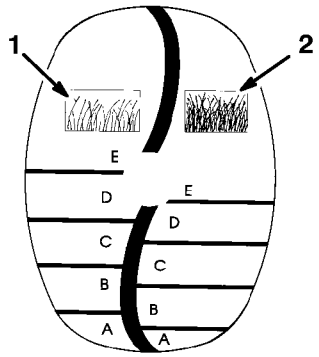

971

1. Maaischaal voor dun/ normall gras
2. Maaischaal voor dik gras

14

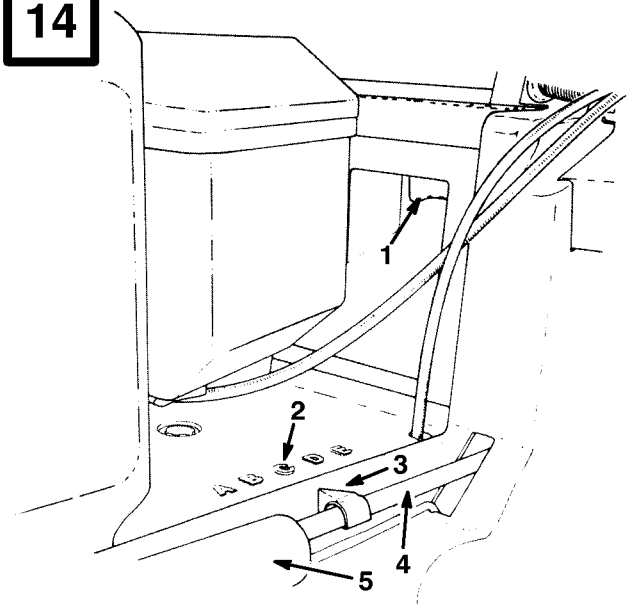

1336

1. Maaistandhendel
2. Maaihoogte-instellingen
3. Aanwijzer
4. Koppelstang
5. Veerdeksel

15

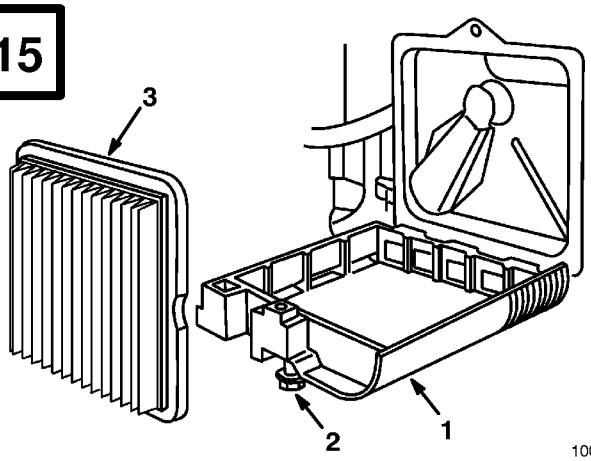

1003

1. Deksel
2. Schroef
3. Papieren luchtfilterpatroon

16

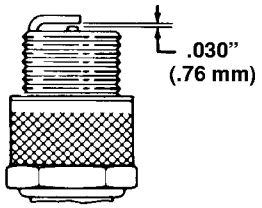

17

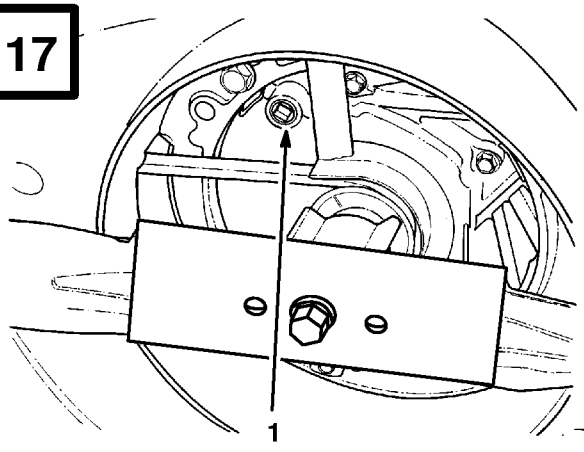

1328

1. Aftapopening

18

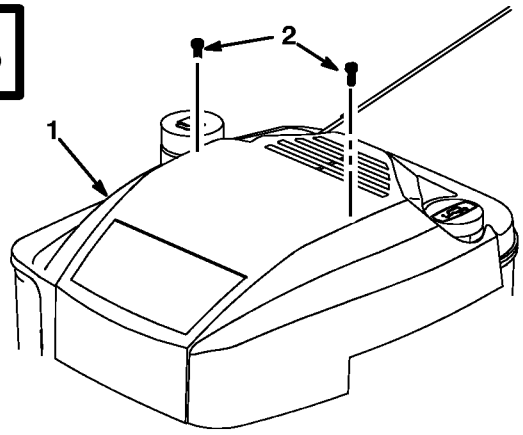

1329

1. Kap
2. Schroef (2)

19

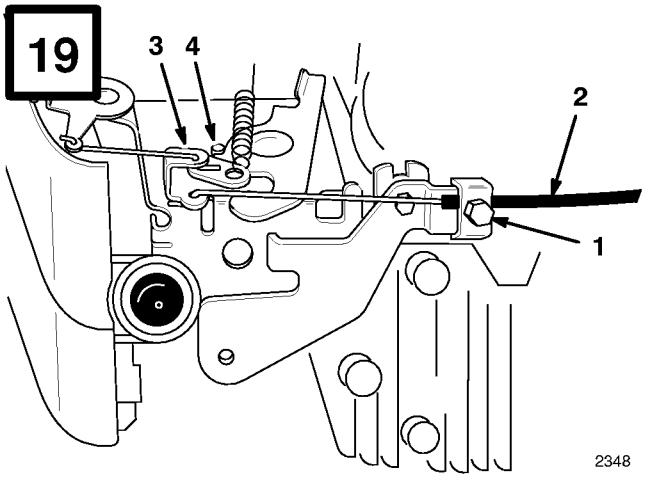

2348

1. Kabelklemschroef
2. Handgaskabel
3. Handgas
4. Aanslag

20

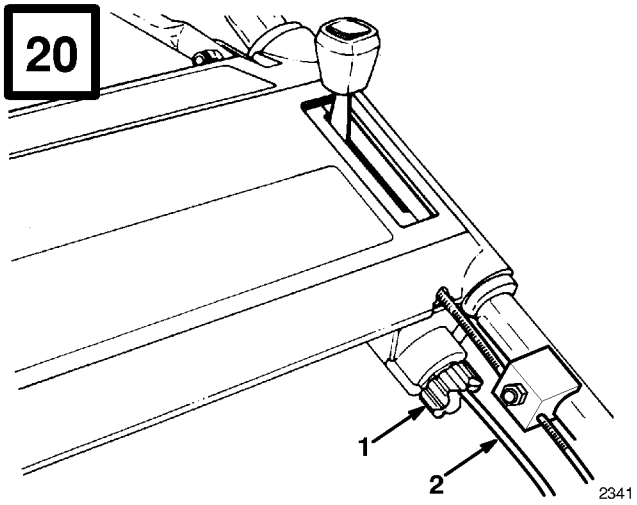

2341

1. Afstelknop
2. Regelkabel

21

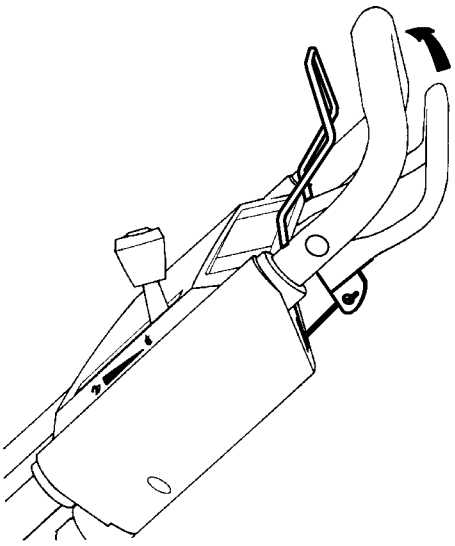

2343

22

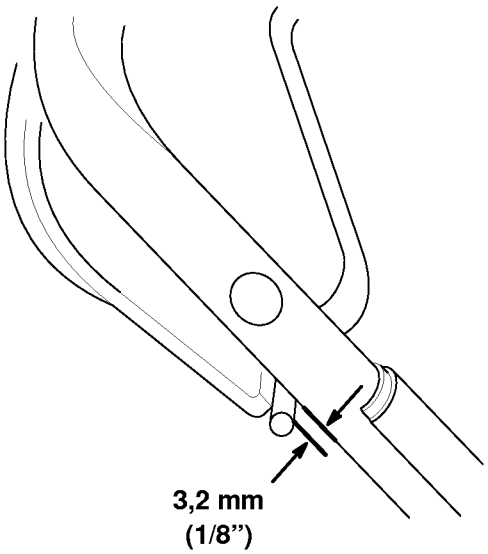

2340

23

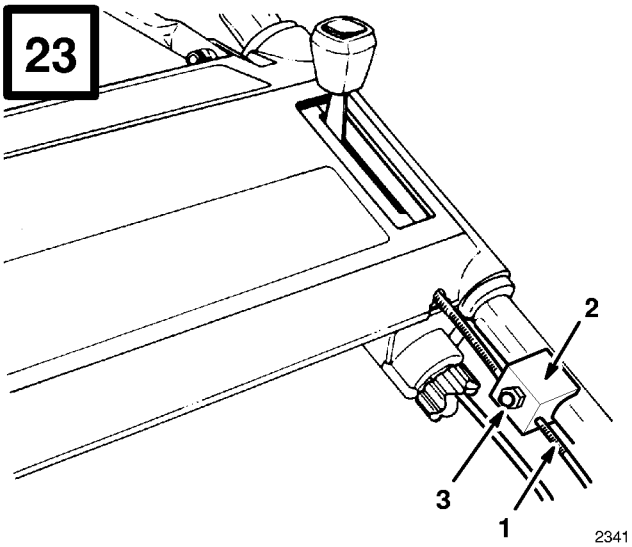

2341

1. Kabelmantel
2. Kabelklem
3. Moer

24

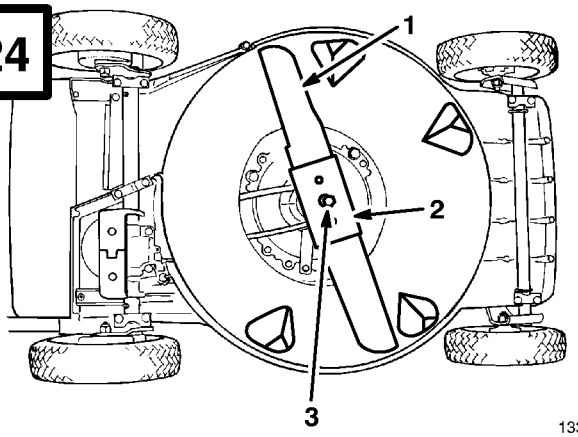

1330

1. Mes
2. Mesversteviging
3. Mesbout en veering

25

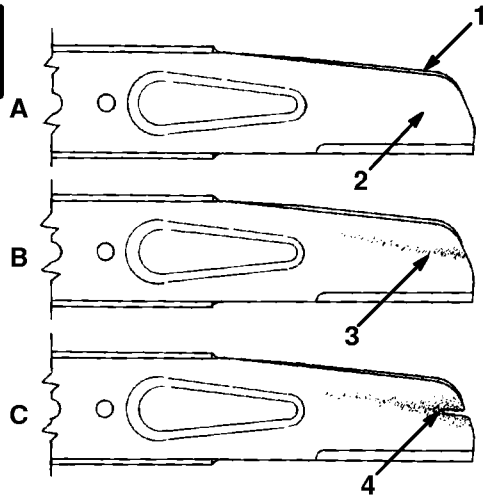

270

1. Wiek
2. Platte deel van het mes
3. Slijtage
4. Gevormde gleuf

26

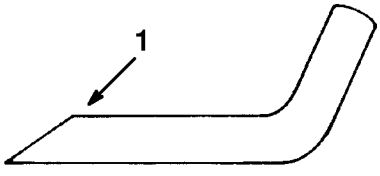

153

1. Slijp alleen onder deze hoek

27

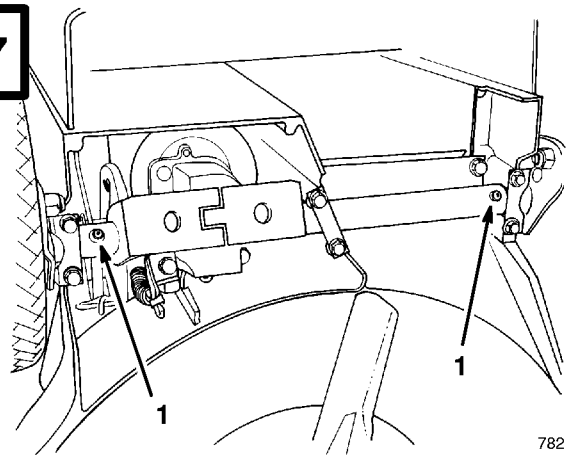

1. Smeernippel (modellen met aandrijving)

28

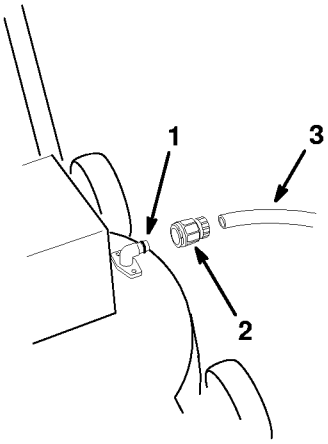

1. Wasaansluiting
2. Snelkoppeling
3. Tuinslang

29

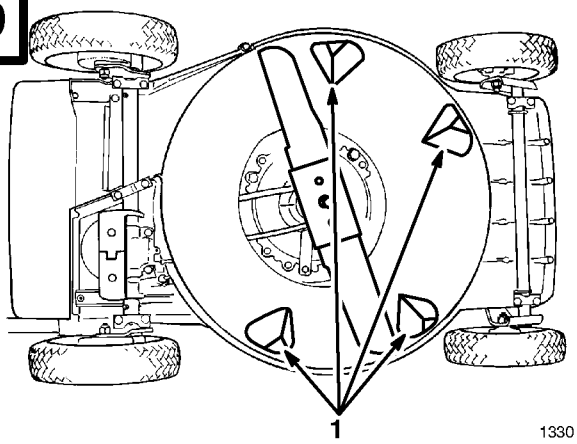

1. Stootplaten

Inhoud

	Blz.
Inleiding	1
Veilige bediening	2
Instructie	2
Voor ingebruikname	2
Gebruik en bediening	3
Onderhoud en opslag	3
Geluidsdruk	4
Geluidsvolume	4
Trillingsniveau	4
Overzicht van veiligheidssymbolen	4
Monteringsaanwijzingen	7
Installeren hendel	7
Plaatsen van de afvoertunnelafsluiter	8
Installatie van het startkoord	8
Vóór ingebruikneming	8
Het carter met olie vullen	8
Tanken	8
Tips voor recycleren	9
Algemene tips	9
Maaien van gras	10
Fijnmaken van bladeren	10
Bedieningsinstrukties	10
Starten, stoppen en zelfaandrijving	10
Gebruik van de afvoertunnelafsluiter	11
Gebruik van de graszak	11
Instellen van de maaihoogte	12
Onderhoud	13
Onderhoud van het luchtfilter	13
Vervangen van de bougie	13
Aftappen van benzine	13
Verversen van carterolie	13
Gasklep afstellen	14
Wielaandrijving afstellen (zelfrijdend model)	14
Afstellen van de remkabel	15
Controleren/verwijderen/slijpen mes	15
Smering	16
Schoonmaken maaikast	16
Stalling	17

Inleiding

Dank u dat u voor een Toro-produkt hebt gekozen.

Wij allen bij Toro wensen dat u met dit nieuwe produkt geheel tevreden bent. Aarzel niet om contact met uw erkende Toro Service Dealer op te nemen voor eventuele hulp, originele Toro onderdelen of andere informatie.

Houd het model- en serienummer van de maaier altijd bij de hand wanneer u contact opneemt met uw erkende Toro Service Dealer of met de fabriek. Aan de hand van deze nummers kan de Service Dealer of contactpersoon u exacte informatie over uw specifieke produkt verschaffen. U vindt het model- en serienummer op een plaatje dat op het produkt bevestigd is (Afb. 1).

Noteer het model- en serienummer van uw maaier hieronder, dan hebt u het altijd bij de hand.

Modelnr.: _____

Serienr.: _____

Lees deze handleiding aandachtig door voordat u de maaier gaat gebruiken. Daardoor kunt u letsel van uzelf of anderen en beschadiging van de maaier voorkomen. Hoewel Toro veilige en moderne produkten ontwerpt, vervaardigt en op de markt brengt, blijft u zelf verantwoordelijk voor een goed en veilig gebruik. U dient ook anderen die met het produkt gaan werken te instrueren over veilig gebruik.

Toro gebruikt in deze handleiding een systeem van waarschuwingen en bijzondere opmerkingen om u te helpen (mogelijk fataal) letsel van u en anderen te voorkomen. De woorden GEVAAR, WAARSCHUWING en VOORZICHTIG worden gebruikt om de ernst van het gevaar aan te geven. U dient overigens altijd met de grootste voorzichtigheid te werk te gaan.

GEVAAR waarschuwt u voor zeer gevaarlijke situaties die kunnen resulteren in ernstig lichamelijk letsel of overlijden, die kunnen ontstaan als u niet de vereiste voorzorgsmaatregelen neemt.

WAARSCHUWING waarschuwt u voor gevaarlijke situaties die kunnen resulteren in ernstig lichamelijk letsel of overlijden, die kunnen ontstaan als u niet de vereiste voorzorgsmaatregelen neemt.

VOORZICHTIG duidt belangrijke instructies inzake uw persoonlijke veiligheid aan. Om letsel te voorkomen moet u dergelijke instructies zorgvuldig lezen en opvolgen.

Er worden nog twee woorden gebruikt om u op belangrijke informatie te wijzen. "Belangrijk" attendeert u op bijzondere technische informatie en "Opmerking" duidt algemene informatie aan die bijzondere aandacht verdient.

Wanneer over de linker- of rechterkant van de machine wordt gesproken, wordt bedoeld gezien vanuit staande positie achter de handgreep, in de normale bedieningspositie.

Veilige bediening

Instructie

1. Lees deze handleiding aandachtig door voordat u de maaimachine gaat gebruiken. Let op de plaats en de functie van de bedieningselementen en hoe u de machine moet gebruiken.

2. U dient erop toe te zien dat de machine niet door kinderen wordt bediend of door volwassenen die niet van de instructies op de hoogte zijn.

3. Houd iedereen weg uit het gebied waarin u de machine gebruikt, met name kinderen en huisdieren.

4. Onthoud dat de bestuurder verantwoordelijk is voor ongevallen of schade aan andere personen of hun eigendommen.

Voor ingebruikname

1. Draag tijdens het maaien altijd een lange broek en stevige schoenen. Draag geen schoenen met open tenen en loop niet op blote voeten.

2. Draag altijd een veiligheidsbril of andere bescherming tijdens het werk om uw ogen te beschermen tegen voorwerpen die door de machine worden weggeslingerd. Het wordt geadviseerd gehoorbescherming, beschermende handschoenen en een veiligheidshelm to dragen.

3. Inspecteer het terrein waarop u de maaier gaat gebruiken grondig en verwijder eventuele voorwerpen die door de maaier kunnen worden uitgeworpen.

4. WAARSCHUWING – Benzine is licht ontvlambaar.

- Bewaar brandstof uitsluitend in tanks of blikken die daar speciaal voor bedoeld zijn.
- Vul de brandstoftank nooit binnenshuis; tijdens het bijvullen niet roken.
- Vul zo nodig brandstof bij voordat u de motor aanzet. Verwijder nooit de dop van de brandstoftank en vul nooit brandstof bij wanneer de motor loopt of voordat de motor na gebruik een aantal minuten is afgekoeld.
- Als er brandstof gemorst is de motor niet aanzetten, maar eerst de maaier verplaatsen. Zorg ervoor dat er geen ontstekingsbronnen in de buurt van de gemorste brandstof komen totdat alle benzinedampen verdwenen zijn.
- Zorg voor een goede bevestiging van afsluitdoppen van brandstoftanks en -blikken.

5. Vervang geluiddempers die gebreken vertonen.

6. Controleer de messen, bevestigingsbouten en het maaimechanisme altijd op sporen van slijtage of beschadiging voor het gebruik. Vervang versleten of beschadigde messen en bouten altijd als complete set om een goede balans te behouden.

7. Let op dat bij machines met meer maaimessen andere messen kunnen gaan draaien doordat u een mes draait.

Gebruik en bediening

1. Laat de motor niet in een afgesloten ruimte lopen, omdat zich giftige koolmonoxydedampen kunnen verzamelen.

2. Alleen bij daglicht of goed kunstlicht maaien.

3. Gebruik de maaier bij voorkeur niet op nat gras.

4. Zorg dat u op hellingen altijd stevig staat.

5. Loop altijd in een normaal tempo; ga niet rennen.

6. Met rijdende maaiers: maai altijd dwars over de zijde van een helling, nooit naar boven en beneden.

7. Ga zeer zorgvuldig te werk wanneer u van richting verandert op een helling.

8. Maai niet op al te steile hellingen.

9. Ga zeer zorgvuldig te werk als u de maaier achteruit beweegt of naar u toe trekt.

10. Zet de motor af wanneer u de maaier moet kantelen om een grindpad, weg of trottoir over te steken en voor het vervoer naar en van het te maaien terrein.

11. Gebruik de maaier niet als schermen, schilden of andere beveiligingsmiddelen, zoals zijafvoerkokers of grasopvangzakken, gebreken vertonen of ontbreken.

12. Verander de instellingen van de motor niet en voorkom overbelasting van de motor.

13. Ontkoppel de maaimes- en aandrijfkoppeling voordat u de motor start.

14. Houd u bij het starten of aanzetten van de motor zorgvuldig aan de voorschriften en houd uw voeten uit de buurt van de maaimessen.

15. Bij het starten of aanzetten van de motor de maaier niet kantelen, tenzij dat noodzakelijk is. Kantel de maaier in dat geval niet meer dan absoluut nodig is en til alleen het gedeelte op dat zich niet aan de kant van de gebruiker bevindt.

16. Zorg ervoor dat u niet voor de afvoeropening staat als u de motor start.

17. Houd handen en voeten uit de buurt van draaiende delen. Blijf altijd uit de buurt van de afvoeropening.

18. De maaier mag nooit met draaiende motor worden opgetild of gedragen.

19. Zet de motor af en verwijder de bougiekabel:

- voordat u verstoppingen verwijdert of de afvoertunnel ontstopt.
- vóór controles, reiniging of andere werkzaamheden aan de maaier.
- als u een vreemd voorwerp raakt. Controleer de maaier op beschadigingen en voer alle benodigde reparaties uit alvorens hem weer te gebruiken.
- als de maaier abnormaal trilt (direct controleren).

20. Zet de motor af:

- als u de maaier onbeheerd achterlaat.
- voor het bijvullen van brandstof.

21. Zet de gashendel terug voordat u de motor afzet. Als de machine met een brandstofafsluitklep is uitgerust, draai deze dan dicht als het maaiwerk voltooid is.

22. Rijd niet te snel als u een aan de achterzijde bevestigde zitting gebruikt.

Onderhoud en opslag

1. Draai alle moeren, bouten en schroeven regelmatig strak aan, zodat de machine steeds veilig in gebruik is.

2. Als er zich brandstof in de tank bevindt de maaier niet opbergen in een afgesloten ruimte waar benzinedampen in contact met open vuur of vonken kunnen komen.

3. Laat de motor afkoelen voordat u de maaimachine in een afgesloten ruimte opbergt.

4. Om brandgevaar te beperken dienen motor, geluiddemper, accucompartiment en de omgeving van de brandstoftank steeds te worden vrijgemaakt van een overmaat aan vet, gras, bladeren en opgehoopt vuil.

5. Controleer de grasopvangzak regelmatig op slijtage en beschadigingen.

6. Vervang versleten of beschadigde onderdelen ten behoeve van een veilig gebruik.

7. Als de brandstoftank moet worden leeggemaakt, dient dit buiten plaats te vinden.

Geluidsdruk

Model 20803

Deze machine produceert een vergelijkbare continu–geluidsdruk volgens A–norm bij het oor van de gebruiker van: 83 dB(A), op basis van metingen van identieke machines volgens de procedures van ANSI B71.5–1984.

Model 20808

Deze machine produceert een vergelijkbare continu–geluidsdruk volgens A–norm bij het oor van de gebruiker van: 82 dB(A), op basis van metingen van identieke machines volgens de procedures van ANSI B71.5–1984.

Geluidsvolume

Deze machine produceert een geluidsvolume van 96 dB(A)/1 pW, op basis van metingen van identieke machines volgens Richtlijn 84/538/EEG inclusief wijzigingen.

Trillingsniveau

Model 20803

Deze machine produceert een maximum hand–arm trillingsniveau van 9,4 m/s2, op basis van metingen van identieke machines volgens ISO 5349–procedures.

Model 20808

Deze machine produceert een maximum hand–arm trillingsniveau van 5,5 m/s2, op basis van metingen van identieke machines volgens ISO 5349–procedures.

Overzicht van veiligheidssymbolen

Veiligheidsalarm — symbool in de driehoek geeft het gevaar aan.



Veiligheidsalarm



Veiligheidsschermen niet openen of verwijderen terwijl de motor loopt.

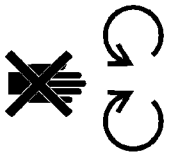

Roterend mes, kan tenen of vingers afsnijden. Houd handen en voeten uit de buurt van het draaiende mes zolang de motor loopt.

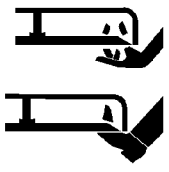

Lees de bedienings-handleiding.



Raadpleeg technische handleiding voor juiste onderhouds-procedures.



Blijf op veilige afstand van de machine.

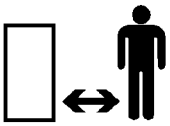

Blijf op veilige afstand van de machine.



Uitgeworpen voorwerpen-gevaar voor alle lichaamsdelen

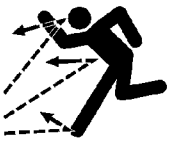

Uitgeworpen voorwerpen — maaier met zijafvoer. Zorg dat veiligheidsscherm altijd aangebracht is.

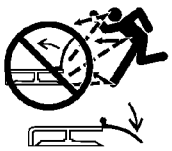

Zet motor af alvorens bedieningspositie te verlaten.



Bedrijfsurenteller

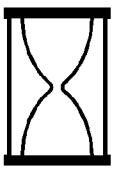

Snel



Om beschadiging van mes bij fijnmaken te voorkomen versneller gebruiken als maaier is uitgerust met een fijnmaakhulpstuk.

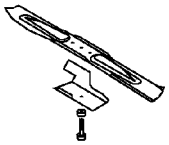

Overbrenging

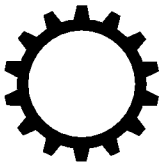

Olie



Aan/lopen



Vast

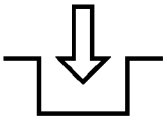

Los

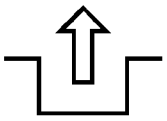

Laadtoestand van de accu

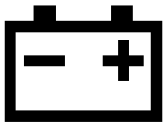

Brandstof

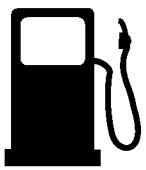

Neutraal

N

Langzaam



Toename/afname



Smeerpunt



Motor starten

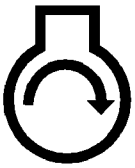

Motor afzetten



Choke

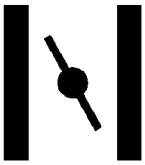

Hulpstarter



Hulpstartknop driemaal indrukken.

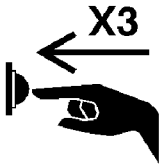

Accu's op verantwoorde wijze afvoeren.



Eerste versnelling



Tweede versnelling



Derde versnelling



Maaimes — basissymbool



Maaimes — afstelling maaihoogte



Koord uittrekken.

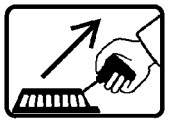

Wiel



Tractieaandrijving



Bedieningsstang omlaag brengen.



Steek sleutel in contactslot



Draai sleutel om in contactslot.



Hendel bewegen.



Bedieningsstang omhoog brengen.



Bedieningsstang omlaag brengen.



Bedieningsstang omhoog brengen.



Bedieningsstang omhoog/omlaag brengen.



Hendel naar voren bewegen.

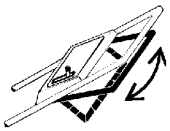

Bedieningsstang omhoog brengen.



Monteringsaanwijzingen

Installeren hendel

1. Knoppen op de bevestigingsbeugels losdraaien (Afb. 2).

2. Zet de bevestigingsbeugels verticaal zodat de gaten aan de bovenkant zijn.

3. Schuif de uiteinden van de hendel helemaal in de gaten op de bevestigingsbeugels (Afb. 2). Zorg ervoor dat de kabel van de gasklep en de aandrijving (zelfrijdend model) zich boven op de linker bevestigingsbeugel bevinden (Afb. 3).

4. Draai hendel en bevestigingsbeugels naar achteren totdat de uiteinden van de hendel zich veilig binnen de beugel bevinden (Afb. 3).

5. Draai de knoppen vast totdat de randen van de sleuven boven op de bevestigingsbeugels elkaar raken.

6. Bevestig met een draad de kabel(s) aan de onderzijde van de linker buis (Atb. 4). De kabel dient 25 mm van de buiging in de hendel bevestigd te worden. Zie afbeelding 4 voor de juiste plaatsing van de kabel(s).

NB.: Zorg dat de kabel(s) het openen of sluiten van de kokerdeur niet belemmer(t)(en).

7. De kabelbevestigingsdraad zo kort mogelijk afsnijden aan de onderkant van de hendel.

Plaatsen van de afvoertunnelafsluiter

1. Overtuig u ervan dat de motor afstaat.
2. Open het afvoerdeurtje en steek de afsluiter in de opening in de afvoerkoker (Afb. 5).
3. Duw de afsluiter helemaal in de opening in de afvoerkoker.
4. Laat het afvoerdeurtje over de afsluiter zakken.

Installatie van het startkoord

1. Trek het startkoord door de koordgeleider op de handgreep (Afb. 6). Om gemakkelijker lussen te vormen, drukt u de bedieningsstang zelfaandrijving tegen de hand greep zodat de bladrem wordt ontspannen.

Vóór ingebruikneming

Het carter met olie vullen

In het begin moet het carter met 0,61 SAE 30 olie gevuld worden. U kunt elke kwaliteit olie gebruiken met de "service–classificatie" SF, SG of SH van het American Petroleum Institute (API). Voor gebruik, zorgen dat het oliepeil tussen "ADD" en FULL ligt (Afb. 7). Vul olie bij wanneer het peil te laag is.

1. Zet de maaier op een effen oppervlak en verwijder de olie rondom de oliepeilstok.
2. Verwijder de oliepeilstok door de dop een kwartslag naar links te draaien.
3. Veeg de oliepeilstok af en steek hem weer in het vulgat. Draai de dop een kwartslag naar rechts. Verwijder, daarna de oliepeilstok weer en controleer het oliepeil (Afb. 7). **INDIEN HET PEIL TE LAAG IS, OLIE BIJVULLEN TOT AAN DE VULLIJN OP DE OLIEPEILSTOK. VUL NIET BOVEN DE VULLIJN OMDAT DE MOTOR BIJ HET STARTEN ZOU KUNNEN BESCHADIGEN. LANGZAAM BIJVULLEN.**

   NB.: Controleer het oliepeil telkens nadat u de maaier hebt gebruikt of na 5 bedrijfsuren. Ververs de olie in het begin na twee bedrijfsuren; daarna elke 25 bedrijfsuren. De olie dient vaker ververst te worden bij stoffige of vuile omstandigheden.

4. Steek de oliepeilstok in het vulgat en draai de dop een kwartslag naar rechts om het carter weer af te sluiten.

Tanken

NB.: Toro Company raadt ten zeerste aan dat men in Toro produkten die door een benzinemotor worden aangedreven, schone, LOODVRIJE benzine met een normaal octaangehalte gebruikt. Loodvrije benzine brandt schoner, verlengt de levensduur van de motor en vergemakkelijkt het starten, omdat neerslag in de verbrandingskamer wordt beperkt. Loodhoudende benzine kan gebruikt worden als geen loodvrije benzine verkrijgbaar is.

1. Maak de tank rond de dop schoon en verwijder de dop van de tank (Afb. 7). Vul de tank met loodvrije benzine tot ongeveer 6-13 mm van de rand.
2. Doe de dop weer op de brandstoftank en veeg gemorste benzine op.

Belangrijk: **Vermeng de benzine niet met olie. Gebruik nooit methanol, methanolhoudende benzine, gasohol**

die meer dan 10% ethanol bevat, superbenzlne ot witte benzine omdat dit beschadiging van het brandstofsysteem kan veroorzaken.

⚠ GEVAAR

MOGELIJK GEVAAR
- **Benzine is onder bepaalde omstandigheden uitermate brandbaar en explosief.**

WAT ER KAN GEBEUREN
- **Brand of explosie van benzine kan brandwonden of schade aan eigendommen veroorzaken.**

GEVAARLIJKE SITUATIES VOORKOMEN
- **Gebruik een trechter of tuit; brandstof uitsluitend in de open lucht bij koude motor bijvullen. Veeg gemorste benzine meteen op.**
- **Vul de tank nooit helemaal, maar slechts tot 6-13 mm vanaf de onderkant van de vulopening. De vulopening mag zelf niet volstaan, omdat deze ruimte nodig is voor het uitzetten van de brandstof.**
- **Rook niet wanneer u met benzine bezig bent en houd de brandstof weg van open vlammen of vonken.**
- **Bewaar benzine in een goedgekeurde tank of blik. Buiten het bereik van kinderen houden.**
- **Koop nooit meer benzine dan u in 30 dagen kunt gebruiken.**

Toro beveelt ook het regelmatige gebruik van de"Toro Stabilizer/Conditioner" aan in alle op benzine lopende Toro–produkten zowel tijdens het hoogseizoen als bij opslag. De stabilisator/conditioner reinigt de motor terwijl hij loopt en voorkomt de vorming van een harsachtige neerslag gedurende opslag.

GEBRUIK GEEN ANDERE BRANDSTOFADDITIEVEN DAN DE SPECIAAL VOOR BRANDSTOFSTABILISATIE TIJDENS OPSLAG VERVAARDIGDE STOFFEN ZOALS DE "STABILIZER/CONDITIONER" VAN TORO OF EEN DERGELIJK PRODUKT. DEZE STABILISATOR/ CONDITIONER IS GEBASEERD OP EEN AARDOLIEDESTILLAAT. TORO RAADT HET GEBRUIK VAN STABILISATOREN OP ALCOHOLBASIS ZOALS ETHANOL, METHANOL OF ISOPROPYL AF.

Tips voor recycleren

Algemene tips

Volg deze aanwijzingen bij het maaien van gras of het fijnmaken van bladeren voor optimale maairesultaten en het mooiste gazon:

- Houd het **mes scherp** gedurende het hele maaiseizoen. Vijl regelmatig de bramen op het mes weg.

- Werk alleen met droog gras of bladeren. Nat gras en bladeren laten plukken achter op de grond waardoor de maaier verstopt raakt en de motor afslaat. Ze zijn ook glibberig en kunnen u doen uitglijden en vallen.

⚠ WAARSCHUWING

MOGELIJK GEVAAR
- **Op nat gras of natte bladeren kunt u uitglijden en geraakt worden door het maaimes.**

WAT ER KAN GEBEUREN
- **Contact met het maaimes kan ernstig letsel veroorzaken.**

GEVAARLIJKE SITUATIES VOORKOMEN
- **Maai alleen onder droge omstandigheden.**

- Stel de motor in op het hoogste toerental. Het grootste vermogen levert het beste maairesultaat op.

- Verwijder na elke maaibeurt het maaisel van gras en bladeren van de onderkant van de maaier.
- Houd de motor in goede bedrijfsconditie. Herhaaldeljk maaien vergt meer vermogen.
- Vervang het filter vaker.
- Herhaaldelijk maaien doet meer maaisel en stof opwaaien waardoor het luchtfilter verstopt raakt en de motorprestatie vermindert.

Maaien van gras

- In de loop van het jaar groeit gras niet altijd even snel. Wanneer het 's zomers heet is, is het over het algemeen aan te raden het gras te maaien op maaihoogte C, D of E. Slechts ongeveer 1/3 van de lengte van het gras moet worden afgemaaid. Afgeraden wordt om onder de C hoogte te maaien, tenzij er weinig gras is of het laat in de herfst is en het gras langzamer groeit.
- Wanneer u gras maait dat meer dan 15 cm hoog staat, maait u waarschijnlijk het beste eerst met de hoogste maaihoogte terwijl u langzamer loopt; daarna maait u het gras nogmaals op lagere hoogte voor het mooiste gazon. Als het gras te lang is en er plukken gras op het gazon achterblijven, kan de maaier verstopt raken waardoor de motor afslaat.
- Maai steeds in wisselende richtingen. Hierdoor wordt het gemaaide gras beter over het gazon verspreid en vindt een betere bemesting plaats.

Als het gemaaide grasveld er niet goed uitziet, kunt u één of meer van de volgende remedies proberen:

- Slijp het mes.
- Loop langzamer tijdens het maaien.
- Stel de maaier in op een hogere maaihoogte.
- Maai het gras vaker.
- Laat de maaibanen overlappen in plaats van steeds een volledig nieuwe baan te maaien.
- Maai de randzones een tweede maal.

Fijnmaken van bladeren

- Wanneer u klaar bent met maaien, moet steeds nog 50% van het gazon door de laag fijngemaakte bladeren te zien zijn. Soms is het nodig hiervoor één of meer keeren over de bladeren heen te gaan.
- Wanneer de bladeren niet fijn genoeg worden gesneden om in het gras te worden verborgen, moet u misschien wat langzamer lopen met de machine.
- Als u veel eikebladeren fijnmaakt, is het aan te raden in het voorjaar kalk op het gras aan te brengen. Hierdoor wordt het zuur uit de eikebladeren geneutraliseerd.

Bedieningsinstrukties

Starten, stoppen en zelfaandrijving

BEDIENING—Gasregelknop, bedieningsstang voor zelfaandrijving (alleen op model met zelfaandrijving) en repeteerstarter bevinden zich op de bovenste handgreep (Afb. 9).

1. Duw de draad op bougie (Afb. 8).
2. STARTEN (Afb. 9)—Zet het handgas in de stand (SNEL). Trek de bedieningsstang voor het maaimes tegen de handgreep aan. Trek de repeteerstarter iets uit totdat u weerstand voelt. Trek daama flink om de motor te stanen. Nadat de motor is aangeslagen het motortoerental naar wens regelen.
3. STOPPEN (Afb. 9)—Om de motor te stoppen, de bedieningsstang voor het maaimes loslaten. Trek de bougiekabel van de bougie wanneer u de maaier onbeheerd achterlaat of niet meer gebruikt.

4. ZELFAANDRIJVING (aangedreven modellen) (Afb. 9) —Trek de bedieningsstang voor de zelfaandrijving naar de handgreep toe om te rijden. Laat de bedieningsstang los om de maaier tot stilstand te laten komen.

   NB.: De aandrijfwielen hebben vrijlopende koppelingen zodat de maaier makkelijker achteruit getrokken kan worden als de wielaandrijving uitgeschakeld is. Om de koppelingen uit te schakelen dient de maaier tenminste 2,5 cm vooruit geduwd te worden nadat de wielaandrijving is uitgeschakeld.

Gebruik van de afvoertunnelafsluiter

1. Overtuig u ervan dat de motor afstaat.
2. Open het afvoerdeurtje en steek de afsluiter in de opening in de afvoerkoker (Afb. 10).
3. Duw de afsluiter helemaal in de opening in de afvoerkoker.
4. Laat het afvoerdeurtje over de afsluiter zakken.

Gebruik van de graszak

1. Zet de motor af en wacht tot alle delen tot stilstand zijn gekomen.
2. INSTALLEREN VAN DE ZAK—Open de kokerdeur, schuif de trechter van de zak in de afvoeropening en haak het zakframe aan de bevestigingsbeugel (Afb. 11). Laat de kokerdeur op de zak rusten (Afb. 12).

   NB.: Zorg dat de graszakdeur voiledig tegen de graszak gesloten is voor het installeren van de zak op de maaier.

3. VERWIJDEREN VAN DE ZAK—**Zet de motor at en wacht tot alle delen tot stilstand zijn gekomen.** Houd voor uw veiligheid handen en voeten uit de buurt van de maaikast wanneer de motor draait. Open de kokerdeur, grijp de zak bij de hendel en til hem op. Sluit kokerdeur.

   NB.: Bij het verwijderen van de graszak, kan er los gras uit de trechter vallen en de afvoeropening verstoppen. Bij verstopping alle maaisel van de maaier verwijderen.

4. ZAK LEGEN—Pak de vangzakbeugel en de onderkant van de zak vast. Klap de zakdeur omhoog en kiep de graszak langzaam naar voren om hem te ledigen.

⚠ GEVAAR

MOGELIJK GEVAAR
- **Maaisel en andere voorwerpen kunnen uit de geopende afvoertunnel worden uitgeworpen.**

WAT ER KAN GEBEUREN
- **Voorwerpen die met kracht worden uitgeworpen kunnen persoonlijk (fataal) letsel van de bestuurder of omstanders veroorzaken.**

GEVAARLIJKE SITUATIES VOORKOMEN
- **Maak het deurtje van de afvoertunnel nooit open terwijl de motor loopt, tenzij een graszak, optionele zijafvoer of afvoertunnelafsluiter aangebracht is.**

⚠ GEVAAR

MOGELIJK GEVAAR

- **Door een versleten graszak kunnen steentjes en andere voorwerpen naar de bestuurder of omstanders worden uitgeworpen.**

WAT ER KAN GEBEUREN

- **Uitgeworpen voorwerpen kunnen persoonlijk (fataal) letsel van de bestuurder of omstanders veroorzaken.**

GEVAARLIJKE SITUATIES VOORKOMEN

- **Controleer de graszak regelmatig. Als die versleten is, vervangen door een nieuwe originele TORO graszak waarop deze of een vergelijkbare waarschuwing is aangebracht.**

Instellen van de maaihoogte

Het exclusieve SmartWheel¨ van Toro verschaft een eenvoudige werkwijze om de maaihoogte in te stellen.

Het SmartWheel heeft twee maaischalen—SPARSE/NORMAL (DUN/NORMML) en LUSH (DIK)—om de beste instelling van de maaihoogte onder alle omstandigheden te verzekeren. Gebruik de schaal SPARSE/NORMAL voor het meeste maaiwerk tijdens de warme zomermaanden. De schaal LUSH is voor het dikke, malse en sappige gras dat norm aal in de lente groeit.

Over het algemeen gelden de volgende aanbevelingen:

- Gras wordt gewoonlijk gemaaid met de instelling C, D of E, of er wordt een graslengte van 5 à 7,5 cm aangehouden.
- Afgeraden wordt om onder de C–hoogte te maaien, tenzij er weinig gras is of het laat in de herfst is, en het gras langzamer groeit. Als er hoog gras moet worden gemaaid, moet u het mes wellicht wat hoger instellen en langzamer lopen; vervolgens maait u het gras dan nog eens op een normalere hoogte. Als het gras te lang is en er plukken gras op het gazon achterblijven, kan de maaier verstopt raken waardoor de motor afslaat.
- Het SmartWheel berekent de juiste instelling om zeker te stellen dat niet meer dan 1/3 van de lengte van het gras wordt afgemaaid.

1. Alvorens de motor te starten en met maaien te beginnen, dient u de maaier tot op het gras te duwen. Stop wanneer de letters op het SmartWheel label op het linker achterwiel vertikaal staan (Afb. 13).
2. Vergelijk met behulp van het gecodeerde SmartWheel ontwerp (Afb. 13) de uiteinden van de grashalmen met de letters op het riemdeksel. De overeenkomst tussen de letter en de grastipjes bepaalt de juiste maaihoogte.
3. Gebruik één of twee vingers om de maaihoogtehendel in te duwen (Afb. 14).

   Voor een hogere wielstand, de hendel indrukken om de maaihoogte–instelling te ontregelen en de maaier omhoog trekken. Laat hendel los als de juiste hoogte bereikt is. Voor een lagere wielstand, de maaihoogtehendel indrukken en de maaier naar beneden **drukken terwijl u deze vooruit duwt**. Gebruik de wijzer op de verbindingsstang om de juiste stand te bepalen. Alle wielen passen zich automatisch aan dezelfde maaihoogte aan.
4. Zorg dat de hendel voor de maaihoogte vergrendeld is voordat u de maaier gebruikt. De hoogte mag niet veranderen als de maaihoogte is vergrendeld.

Onderhoud

⚠ WAARSCHUWING

MOGELIJK GEVAAR
- **Wanneer de bougiekabel op de bougie is aangesloten, kan de motor onbedoeld worden gestart.**

WAT ER KAN GEBEUREN
- **Wanneer de motor onbedoeld wordt gestart, kan dat ernstig letsel van de bestuurder of omstanders veroorzaken.**

GEVAARLIJKE SITUATIES VOORKOMEN
- **Trek de bougiekabel van de bougie voordat u onderhouds- of afstelwerkzaamheden uitvoert.**

Onderhoud van het luchtfilter

Vervang het luchtfilter onder normale omstandigheden na 25 bedrijfsuren. Het filter dient vaker vervangen te worden onder stoffige of vuile omstandigheden. Wend u tot uw Toro Service Dealer voor reserve–onderdelen .

1. Zet de motor af en trek de draad van de bougie (Afb. 8).
2. Verwijder de schroef waarmee het luchffilterdeksel aan de motor is bevestigd (Afb. 15). Licht het deksel op en maak het grondig schoon.
3. Verwijder het papieren luchfilter en gooi het weg (Afb. 15).
4. Installeer een nieuw papieren luchtfilter.
5. Plaats het deksel terug en schroef het vast.

Belangrijk: **Gebrulk de motor niet zonder luchtfilterelement, omdat dit bijzonder veel slijtage en beschadiging van de motor tot gevolg kan hebben.**

Vervangen van de bougie

Gebruik een Champion RJ19LM bougie of een gelijkwaardige bougie. De juiste elektrodenafstand is 0,76 mm. Verwijder de bougie na elke 25 bedrijfsuren voor controle.

1. Zet de motor af en trek de draad van de bougie (Afb. 8)
2. Maak het gedeelte rond de bougie schoon en verwijder de bougie van de cilinderkop.

Belangrijk: **Vervang een gebarsten, verstopte ot vuile bougle. Schuur, schraap ot maak elektroden nooit schoon, omdat dlt beschadiging van de motor tot gevolg kan hebben, mocht er gruis in de cilinder raken.**

3. Stel de elektrodenafstand af op 0,76 mm (Afb. 16). Installeer de juiste bougie en pakking en draai de bougie stevig vast tot 20 Nm.

Aftappen van benzine

1. Zet de motor af en wacht totdat de motor is afgekoeld. vTrek draad van bougie (Afb. 8).

   NB.: Benzine alleen van een koude motor aftappen.

2. Verwijder de dop van de benzinetank (Afb. 7) en gebruik een pomphevel om de brandstof naar een schoon benzineblik over te hevelen.

   NB.: Dit is de enige aanbevolen methode om benzine af te tappen.

Verversen van carterolie

Ververs de olie na de eerste twee bedrijfsuren en daarna iedere 25 uur. Omdat warme olie makkelijker afgetapt kan worden en meer verontreinigingen

meevoert dan koude olie, is het aan te bevelen de motor een minuut of zo te laten lopen, alvorens de olie af te tappen.

1. Zet de motor af en trek draad van de bougie (Afb. 8).

2. Open kokerdeur en verwijder de graszak. Tap benzine uit de brandstoftank: lees hiervoor"Aftappen van benzine" op pagina 13.

3. Breng de bougiedraad weer aan.

4. Laat de motor draaien tot hij vanzelf stilvalt omdat warme olie makkelijker afgetapt kan worden dan koude olie en meer verontreinigingen meevoert dan koude olie.

5. Trek de draad van de bougie.

6. Houd de maaier schuin naar links. Verwijder de aftastop aan de onderzijde van de maaier met behulp van of een dopvergroter van 9,5 mm met een sleutel om te opvangbak onder de maaier.

7. Laat de maaier terugzakken tot alle olie is afgetapt

8. Reinig vervolgens de aftapstop en bevestig deze weer.

9. Zet de maaier weer rechtop.

10. Veeg gemorste olie op. Vul de motor met verse olie; raadpleeg "Carter vullen met olie" op pagina 8.

Gasklep afstellen

Bijstellen van de gasklepregeling kan nodig zijn wanneer de motor niet start of afslaat. De gasklep moet bijgesteld worden, wanneer u een nieuwe kabel voor de gasklepbediening installeert.

1. Zet de motor af en trek de draad van bougie (Afb. 8).

2. Verwijder (2) schroeven uit de motorkap en til de kap eraf (Afb. 18).

3. Zet de gasklep op "snel" (Afb. 9).

4. Maak de kabelklemschroef los, totdat de gaskabel heen en weer geschoven kan worden (Afb. 19).

5. Beweeg de kabel totdat de gasklep de aanslag raakt (Afb. 19).

6. Draai de kabelklemschroef aan om het geheel op deze manier vast te zetten.

7. Installeer de motorkap opnieuw met (2) schroeven.

Wielaandrijving afstellen (zelfrijdend model)

Wanneer de zelfaandrijving van de maaier niet werkt of de neiging heeft te kruipen als de aandrijving niet is ingeschakeld, dient de bedieningskabel van de wielaandrijving bijgesteld te worden.

1. Zet de motor af.

2. Draai de regelingsknop (Afb. 20) een halve slag naar rechts om de aandrijfriem aan te spannen of een halve slag naar links om de riem te ontspannen. Houd de bedieningskabel vast zodat deze niet meedraait.

3. Om vervolgens de wielaandrijving te controleren, de bedieningsstang zelfaandrijving langzaam in de richting van de hendel duwen. De afstelling is goed wanneer:

- de maaier niet kruipt wanneer de aandrijving niet geactiveerd wordt

- de bedieningsstang zich op een comfortabele afstand van de handgreep bevindt voor het activeren en uitschakelen van de zelfaandrijving.

4. Indien de wielaandrijving nog steeds niet of verkeerd werkt, stap 2 en 3 herhalen tot de juiste bijstelling.

Afstellen van de remkabel

Wanneer een nieuwe bladremkabel wordt gemstalleerd, is afsteiling noodzakelijk.

1. Zet de motor af en trek de bougiekabel van de bougie.

2. CONTROLE VAN DE AFSTELLING (Afb. 22)—Trek de bedieningsstang tegen de handgreep tot de speling in de kabel is opgeheven. De ruimte tussen remhefboom en handgreep moet ca. 3 mm bedragen.

3. AFSTELLEN VAN DE KABEL (Afb. 23)—Draai de moer op de kabelklem los. Steek een voorwerp met een afmeting van ca. 3 mm tussen remhefboom en handgreep. Trek de kabelmantel omlaag tot alle speling in de kabel is opgeheven. Draai de moer op de kabelklem weer vast.

Controleren/verwijderen/slijpen mes

1. Zet de motor af en trek de draad van de bougie (Afb. 8)

2. Tap de benzine uit brandstoftank; lees hiervoor "Aftappen benzine" op pagina 13.

3. Leg de maaier op zijn linker zijde (Afb. 24). Zorg dat het mes niet draait aangezien dit tot problemen bij het starten kan leiden.

4. CONTROLEREN VAN HET MES—Inspekteer het mes zorgvuldig op scherpte en slijtage, speciaal op het raakvlak van de vlakke en ronde delen (Afb.25 A). Controleer het mes voor het gebruik van de maaier, omdat zand en ander schurend materiaal het metaal aan dat raakvlak kan doen afslijten. Vervang het mes met een nieuw TORO mes wanneer u gleuven of slijtage bemerkt (Afb. 25B & C). Zie stap 5.

NB.: Monteer een nieuw TORO mes aan het begin van het maaiseizoen voor de beste resultaten. Vijl gedurende het jaar kleine inkepingen af zodat het mes scherp blijft.

⚠ GEVAAR

MOGELIJK GEVAAR
- **Een versleten of beschadigd mes kan breken en in een dergelijk geval kan een stuk van het mes worden uitgeworpen naar bestuurder of omstanders.**

WAT ER KAN GEBEUREN
- **Een uitgeworpen stukje mes kan bestuurder of omstanders ernstig verwonden of zelfs doden.**

GEVAARLIJKE SITUATIES VOORKOMEN
- **Controleer het mes regelmatig op slijtage of beschadigingen.**
- **Vervang een versleten of beschadigd mes.**

⚠ WAARSCHUWING

MOGELIJK GEVAAR
- **Als de maaier zonder de mesversteviging wordt gebruikt, kan het mes hier door verbogen, verwrongen of gebroken worden.**

WAT ER KAN GEBEUREN
- **Een gebroken mes kan de gebruiker ot bijstanders ernstig verwonden of zelts doden.**

GEVAARLIJKE SITUATIES VOORKOMEN
- **Gebruik de maaler niet zonder de mesversteviging.**

5. VERWIJDEREN VAN HET MES—Pak het uiteinde van het mes vast met behulp van een oude lap of dikke gewatteerde handschoen. Verwijder dan de bout op het mes, de veerring, de mesversteviging en tenslotte het mes (Afb. 24).

6. SLIJPEN VAN HET MES—Slijp de bovenkant van het mes (zijde gericht naar bovenkant maaikast) met een vijl en behoud de oorspronkelijke snijhoek (Afb. 26). Het mes blijft in evenwicht, wanneer van beide snijkanten evenveel wordt weggeslepen.

Belangrijk: **Controleer de gewichtsverdeling van het mes met een messchaal. Een goedkope messchaal is verkrijgbaar bil een ijzerwarenwlnkel. Een uitgebalanceerd mes blijft horizontaal terwill een ongebalanceerd mes naar de zware kant doorweegt. Als het mes niet in evenwicht is, vijl dan wat metaal at van het zware "uiteinde" van het mes.**

7. Breng het scherpe, gebalanceerde TORO mes, de mesversteviging, de veerring en de bout weer op hun plaats. Het wiekdeel van het mes moet naar de bovenkant van de maaikast wijzen. Draai de bout op het mes aan tot 68 N·m.

Smering

1. Breng 2 of 3 druppels lichte olie aan op de binnenen buitenkant van de wielbouten. Draai de wielen voor een gelijkmatige verdeling van de olie in de naafbussen. Veeg het teveel aan olie af.

2. ZELFRIJDEND MODEL—Tap de benzine af; raadpleeg "Aflappen benzine," pagina 13.

3. Zet de maaier op de hoogste maaistand (E).

4. Leg de maaier op zijn linker kant. Veeg de smeerpunten met een schone doek af (Afb. 27). Zet de vetspuit op de punten en pomp twee à drie maal zachtjes. Gebruik #2 Multi–Purpose Lithium Base smeerolie.

Schoonmaken maaikast

Onderkant van de maaikast

Houd de onderkant van de maaikast schoon om een optimale prestatie te verzekeren. Zorg er vooral voor dat de stootplaten altijd vrij van verontreinigingen zijn (Afb. 29).

Wassen

Ga na ieder gebruik als volgt te werk om afval van de onderkant van de maaikast te wassen.

1. Zet de maaier op een vlakke ondergrond bij een aangesloten tuinslang.

2. Bevestig een snelkoppeling (los verkrijgbaar) aan het uiteinde van de tuinslang. Bevestig de snelkoppeling aan de wasaansluiting van de maaier en draai de waterkraan helemaal open (Afb. 28).

3. Start de maaier.

4. Laat de motor twee minuten lopen.

5. Zet de motor af.

6. Draai de waterkraan dicht en verwijder de snelkoppeling van de wasaansluiting.

7. Start de maaier opnieuw en laat de motor één minuut lopen om het vocht uit de maaier te verwijderen.

8. Als er aan de onderkant van de maaikast veel gras is aangekoekt, de tuinslang opnieuw op de wasaansluiting aansluiten, de waterkraan helemaal open draaien en de maaier twee minuten laten lopen. Zet daarna de motor af en draai de kraan dicht. Laat de maaier 30 minuten inweken. Draai de waterkraan opnieuw helemaal open en laat de maaier nog eens twee minuten lopen.

⚠ WAARSCHUWING

MOGELIJK GEVAAR
- **Een gebroken of ontbrekende wasaansluiting kan uitgeworpen voorwerpen of contact met het maaimes veroorzaken.**

WAT ER KAN GEBEUREN
- **Uitgeworpen voorwerpen of contact met het maaimes kunnen ernstig (of zelfs fataal) letsel veroorzaken.**

GEVAARLIJKE SITUATIES VOORKOMEN
- **Een gebroken of ontbrekende wasaansluiting direct vervangen, voordat u de maaier opnieuw gebruikt.**
- **Gaten in de maaier dichtmaken met bouten en moeren.**
- **Steek nooit handen of voeten onder de maaier of door openingen in de maaier.**

Schrapen

Als het niet mogelijk is om alle afval van de onderkant weg te wassen, kantel dan de maaier en schraap de onderkant schoon.

1. Zet de motor af en trek de draad van de bougie (Afb. 8).
2. Tap de benzine uit de brandstoflank; zie Aftappen van benzine op pagina 13.
3. Leg de maaier op zijn linker zijkant (Afb. 29).
4. Verwijder vuii en gemaaid gras met een hardhouten schraper. Raak de braamranden en scherpe hoeken niet aan.
5. Zet de maaier weer rechtop.
6. Vul de benzinetank opnieuw.
7. Breng de bougiedraad weer aan.

Stalling

1. Bij langdurige opslag de benzine aflappen of een brandstofadditief toevoegen voor opslag. Om de benzine af te tappen wordt u verwezen naar pagina 13, Benzineafvoer. Nadat de benzine is afgetapt, de motor starten en laten draaien tot alle resterende brandstof is verbruikt en de motor stopt. Deze procedure nog tweemaai herhalen om te verzekeren dat er geen benzine meer in de motor achterblijft. Als de benzine niet wordt afgetapt, ontstaat er een harsachtige neerslag die de werking van de motor nadelig kan beinvloeden en ook problemen bij het starten kan veroorzaken. De brandstof kan wel in de benzinetank worden gelaten als een additief, zoals de stabilisator/conditioner van Toro, wordt toegevoegd en door de motor wordt gevoerd voor opslag. Deze stabilisator/conditioner is gebaseerd op een aardoliedestillaat. Toro raadt het gebruik van stabilisatoren op alcoholbasis zoals ethanol, methanol of isopropyl af. De aanbevolen hoeveelheid brandstofadditief gebruiken zoals aangegeven. Onder normale omstandigheden behouden brandstofadditieven 6 tot 8 maanden lang hun werking in brandstof.
2. Tap olie af: Raadpleeg hiervoor "Verversen van carterolie" op pagina 13. Nadat de olie is afgetapt, het carter pas met olie vullen nadat de volgende handelingen (3–10) zijn verricht.
3. Verwijder de bougie en giet 30 ml (2 eetlepels) SAE 30 olie in het bougiegat van de cilinder. Trek het startkoord langzaam omhoog zodat de olie zich binnenin de cilinder verdeelt. Bevestig de bougie en draai deze vast tot 20 Nm. BEVESTIG DE DRAAD NIET AAN DE BOUGIE.
4. Maak de maaikast schoon; raadpleeg hiervoor "Schoonmaken van de maaikast," pagina 16.
5. Controleer de toestand van het mes; Raadpleeg hiervoor "Controleren/Verwijderen/Slijpen van het mes" op pagina 15.
6. Draai alle moeren, bouten en schroeven vast.

7. Haal vuil en kaf, gemaaid gras en afval van de buitenkant van de motor, dekplaat en bovenkant van de maaikast.

8. Maak het luchtfilter schoon; raadpleeg hiervoor “Onderhoud luchtfilter” op pagina 13.

9. Smeer de wielen; raadpleeg hiervoor ”Smering” op pagina 16.

10. Werk alle geroeste of geschilferde verfplekken bij. Toro Re–Kote verf is verkrijgbaar bij een erkende TORO Service dealer.

11. Vul het carter met olie: Raadpleeg hiervoor ”Carter vullen met olie” op pagina 8.

12. Berg de maaier op een schone, droge plaats op. Bedek de maaier om hem schoon te houden en te beschermen.