BLANKETT NR. 3318–794S

TORO®

48cm Recycler®

Självgående gräsklippare

Modell No. 20803 – 7900001 & högre
Modell No. 20808 – 7900001 & högre

Användarhandbok

Figurer

1

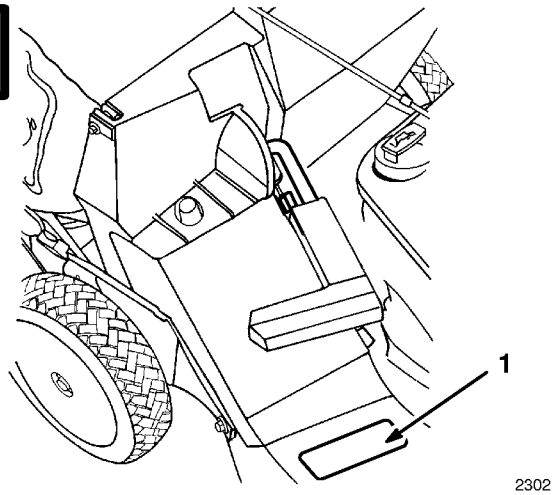

1. Modell- och serienummer stämplade på klipparhuset.

2

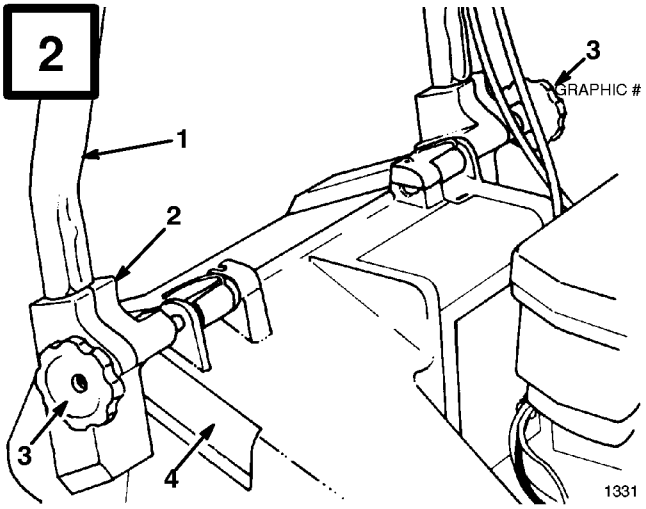

1. Handtag
2. Monteringskonsol
3. Rattar
4. Rotorknivhusets fickor

3

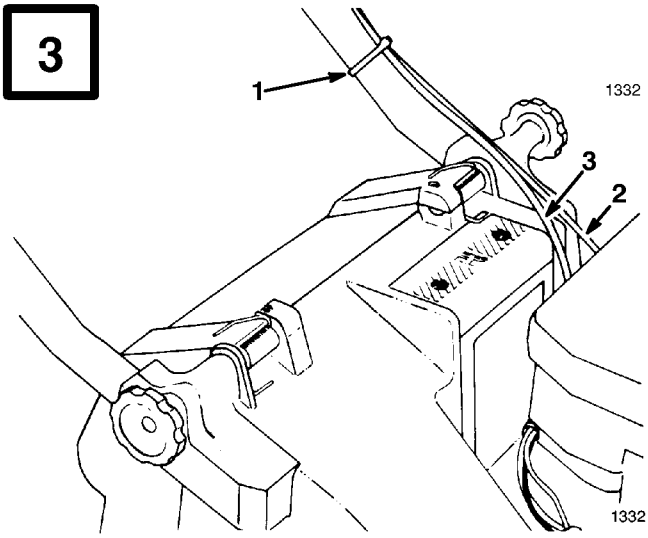

1. Kabelband
2. Gasreglagevajer
3. *Drivreglagevajer Självgående modell

4

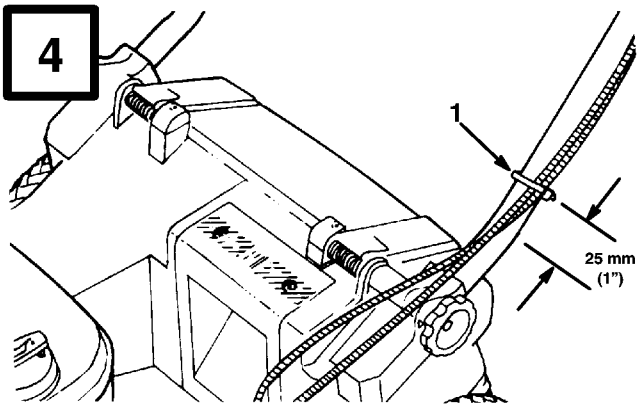

1. Kabelband

© The Toro Company – 1995, Rev. 1996
All Rights Reserved
Printed in USA

5

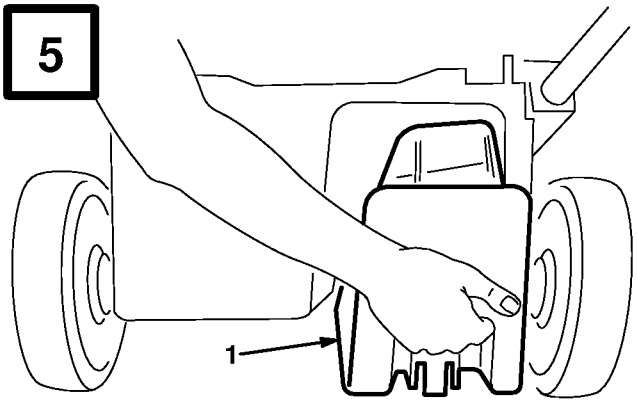

1339

1. Plugg

6

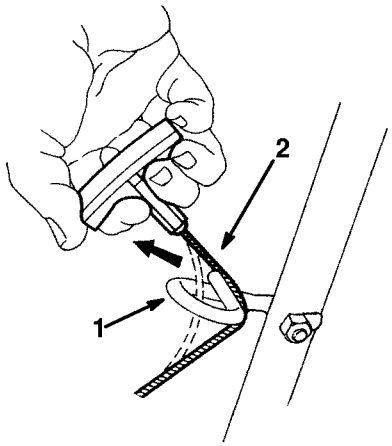

M–2950

1. Styrning
2. Startsnöre

7

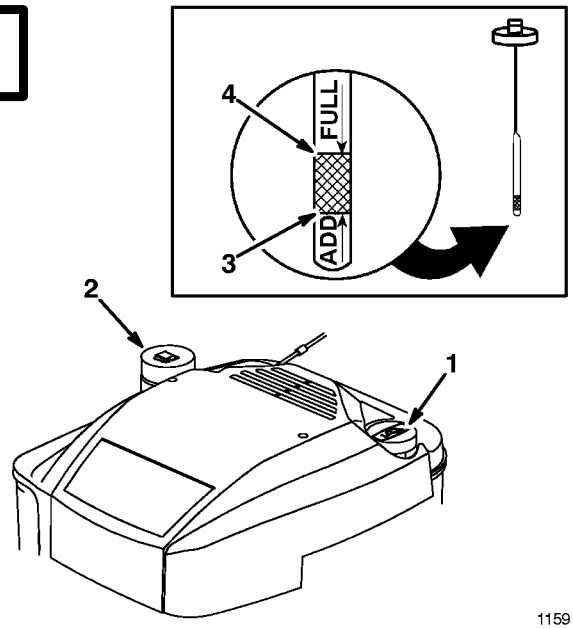

1159

1. Oljemätsticka
2. Bränsletanklock
3. ADD nivå
4. FULL nivå

8

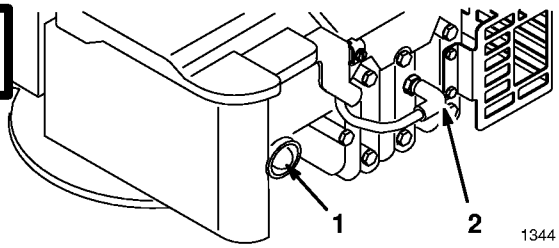

1344

1. Köldstartsknapp
2. Tändkabel

9

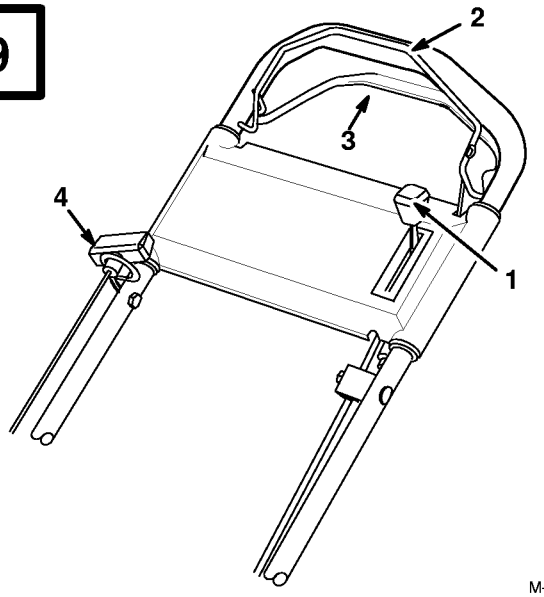

M–2951

1. Gasreglage
2. Knivreglagebygel
3. Reglagebygel* för självgående
4. Start med återgång

* Självgående modell

10

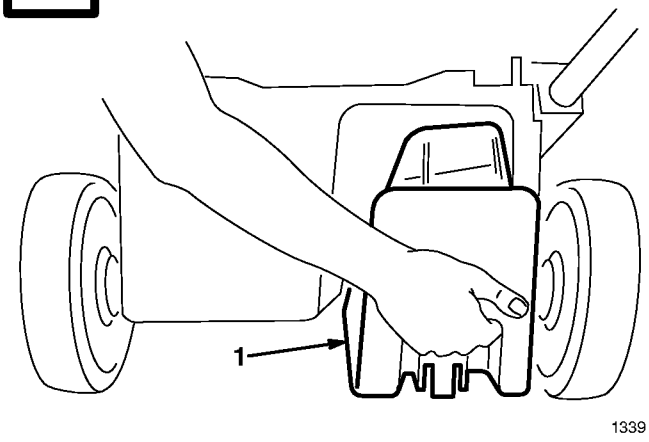

1339

1. Plugg

11

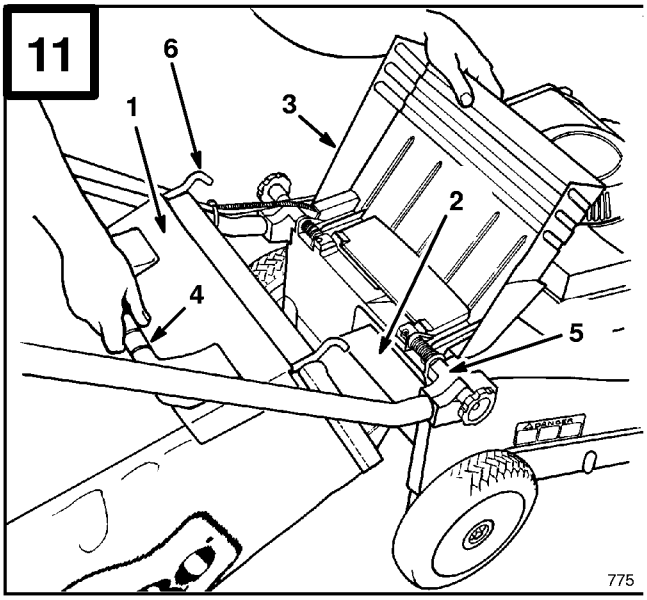

775

1. Utkastarlucka
2. Påshållare
3. Utkastarlucka
4. Påshandtag
5. Monteringskonsoler
6. Påsramens hake

12

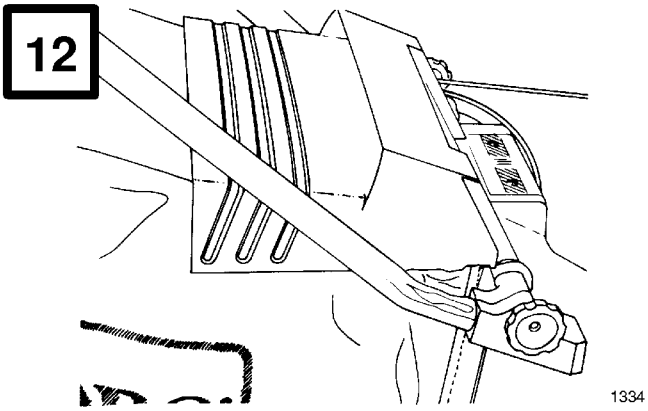

1334

13

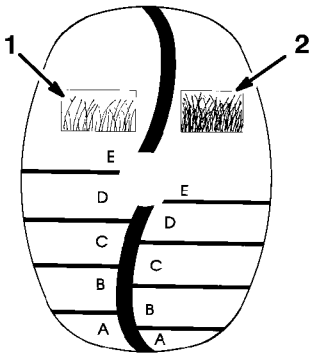

971

1. Klippningsskala för tunt/normalt gräs
2. Klippningsskala för frodigt gräs

14

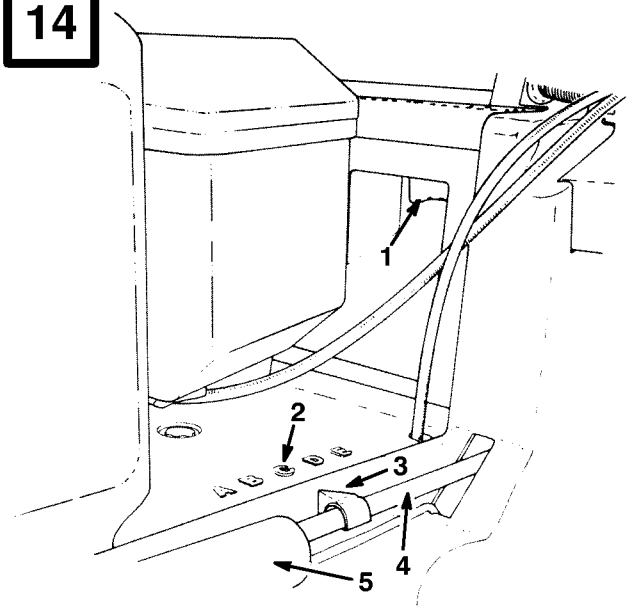

1336

1. Justeringsspak för klipphöjd
2. Höjdinställningar
3. Visare
4. Länkarm
5. Fjäderkåpa

15

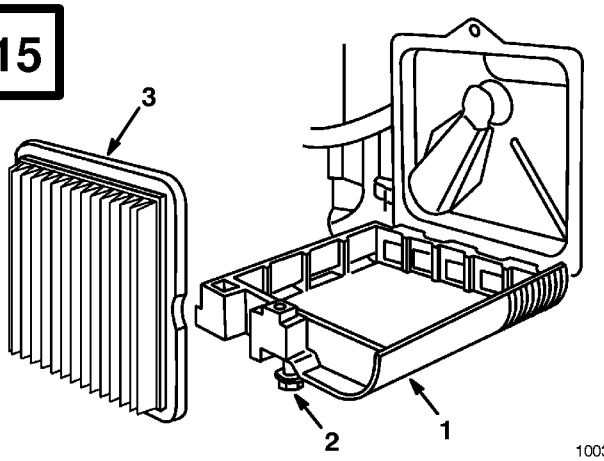

1003

1. Kåpa
2. Skruv
3. Pappersfilter

16

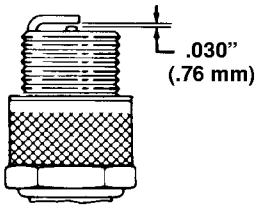

17

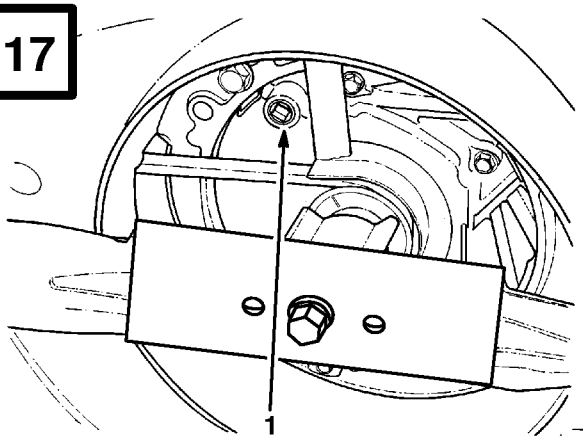

1328

1. Avtappningsöppning

18

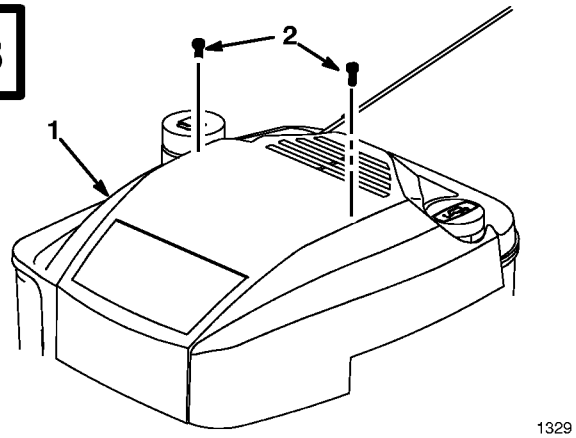

1329

1. Kåpa
2. Skruv

19

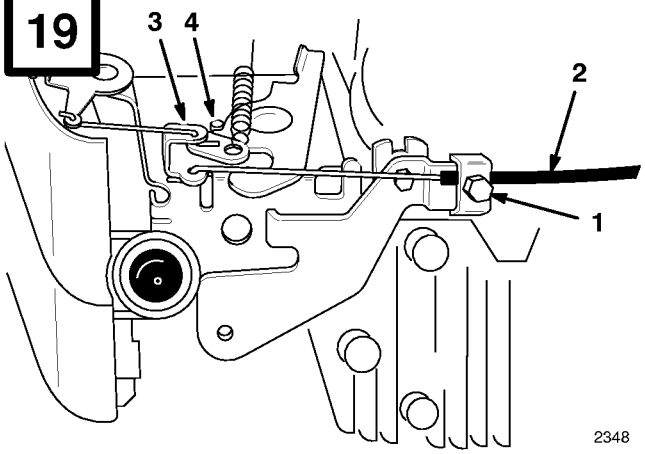

2348

1. Kabelklammans skrun
2. Gasreglagets vajer
3. Spjällarm
4. Stopp

20

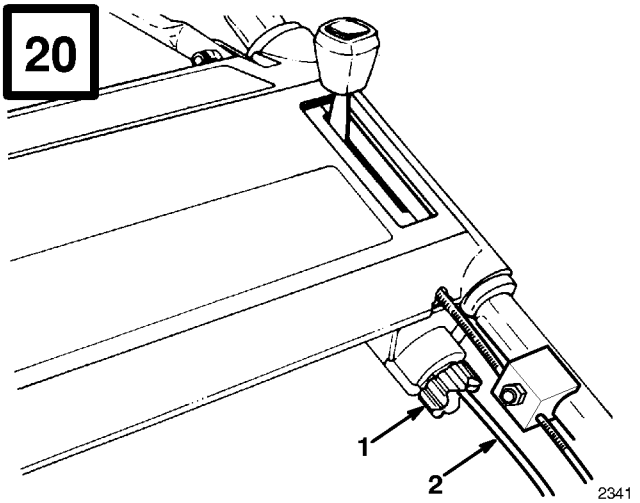

2341

1. Justeringsratt
2. Reglagevajer

21

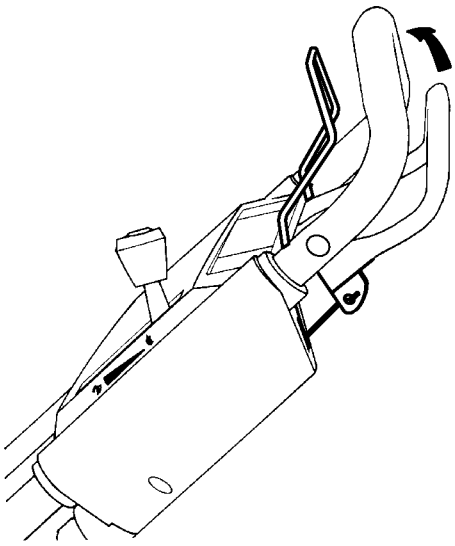

2343

22

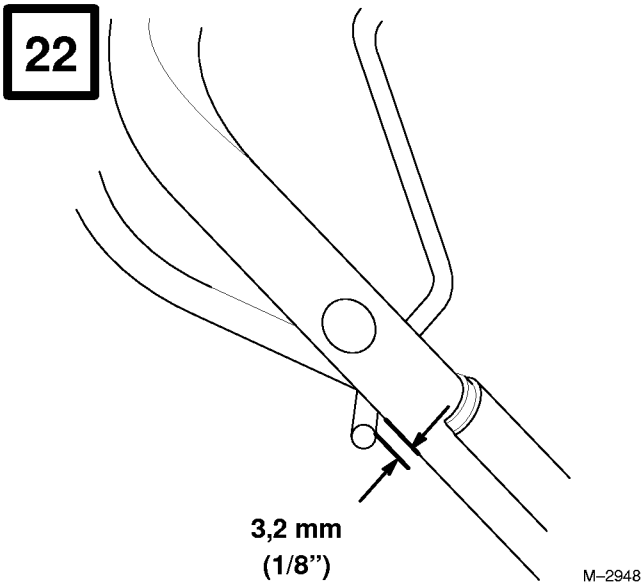

Självgående modell visas

23

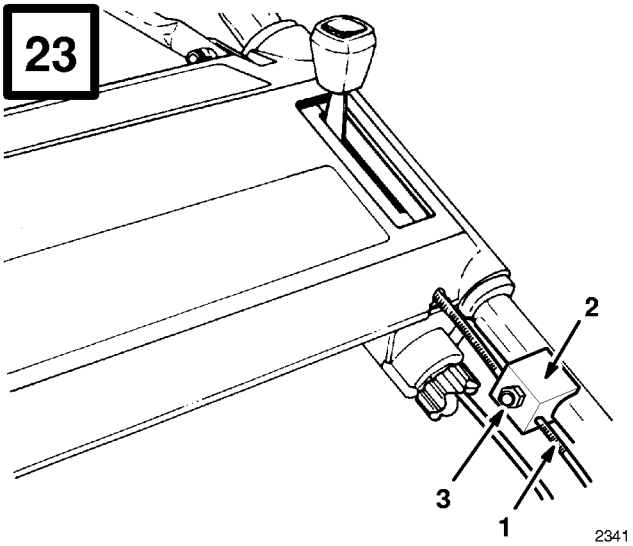

1. Vajerhölje
2. Vajerfäste
3. Mutter

24

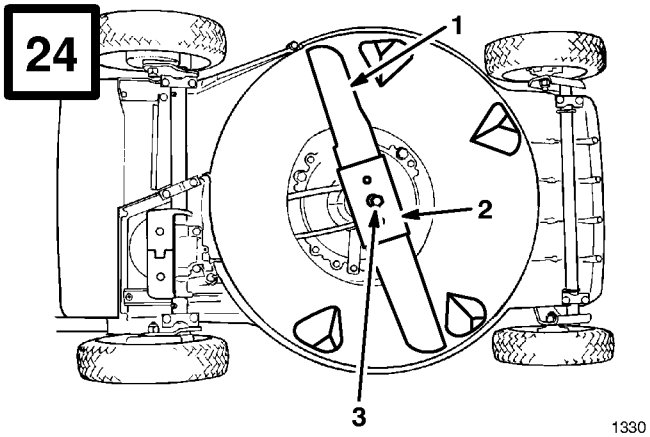

1. Rotorknivblad
2. Rotorknivförstyvning
3. Rotorknivbult och låsbricka

25

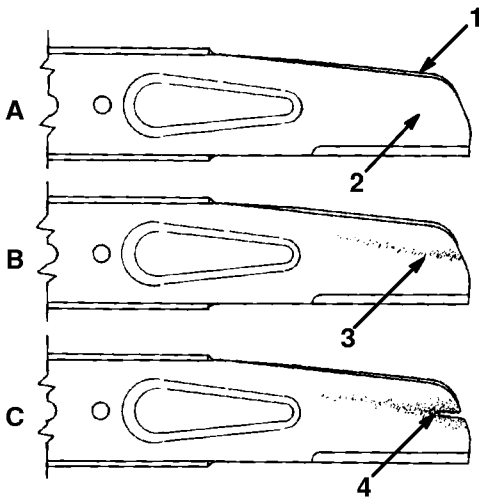

1. Vinge
2. Flat del av rotorkniv
3. Slitage
4. Skåra bildad

26

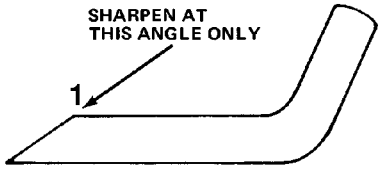

1. Fila endast till denna vinkel

27

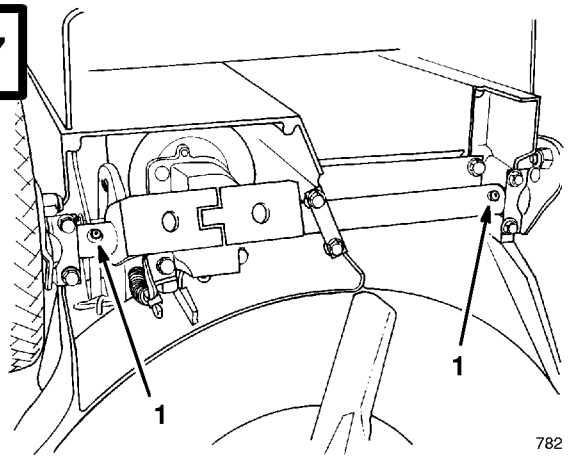

1. Smörjnippel (självgående modell)

28

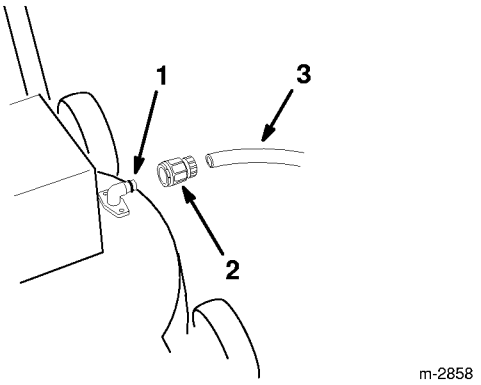

1. Tvättuttag
2. Snabbkoppling
3. Slang

29

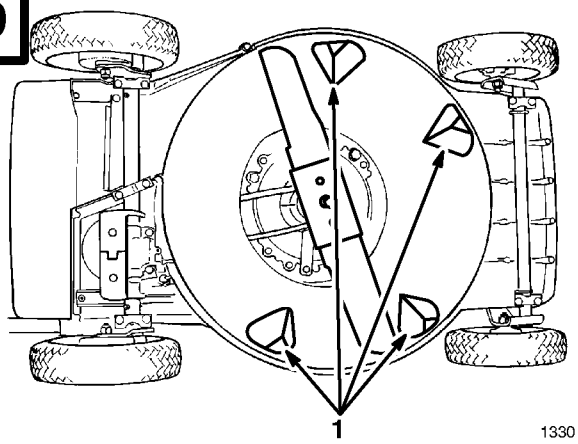

1. Sparkklackar

Innehåll

	Sida
Säkerhet	2
Övning	2
Förberedelser	2
Körning	2
Underhåll och förvaring	3
Ljudtrycksnivå	3
Bullernivå	4
Vibrationsnivå	4
Symbolförklaringar	4
Montering	7
Montering av handtag	7
Montering av plugg för utkastartunnel	7
Montera startsnöre	7
Före start	7
Fyll vevhuset med olja	7
Fyll bränsletanken med bensin	8
Återvinningstips	8
Allmänna tips	8
Gräsklippning	9
Lövklippning	9
Körning	9
Starta, stanna och självgång	9
Användning av gräsuppsamlingspase	10
Användning av gräsuppsamlaren	10
Justering av klipphöjden	11
Underhåll	12
Rengöring av luftrenare	12
Byte av tändstift	12
Tömning av bränsletank	12
Byte av vevhusolja	12
Justering av gasreglage	13
Justering av hjuldrivning (endast självgående modell)	13
Justering av bromsvajer	13
Inspektlon/utbyte/slipning av rotorkniven	14
Smörjning	15
Rengöring av rotorknivhus Gräsklipparhusets undersida	15
Förvaring	16

Introduction

Tack för ditt köp av en Toro-produkt.

Alla vi här på Toro vill att du ska bli helt nöjd med din nya maskin, så ta gärna kontakt med din autoriserade återförsäljare så får du hjälp med service, originalreservdelar och annan information som du kan behöva.

Ha alltid modell- och serienumren i beredskap vid kontakter med din auktoriserade återförsäljare eller med fabriken. Numren hjälper återförsäljaren eller serviceavdelningen att ge dig exakt rätt information om din maskin. Modell- och serienumren sitter på en speciell plats på varje maskin, enligt figur 1.

Skriv produktens modell- och serienummer nedan så är det lätt att hitta.

Modellnr: _____

Serienr. _____

Läs handboken noga så att du lär dig använda och underhålla maskinen på rätt sätt. Läser du handboken får du hjälp att undvika personskador och skador på maskinen. Även om Toro konstruerar, producerar moderna och säkra maskiner är du ansvarig för att produkten används säkert och på rätt sätt. Du är också ansvarig för säkerhetsutbildningen av personer som du låter använda maskinen.

Toros varningssystem i handboken anger möjliga risker med särskilda säkerhetsmeddelanden som hjälper dig och andra att undvika personskador, i värsta fall döden. Signalorden FARA, VARNING och FÖRSIKTIGHET används för att anger risknivån. Var mycket försiktig oavsett riskerna.

FARA anger stor fara som leder allvarlig personskada eller döden om föreskrifterna inte följs.

VARNING anger fara som kan leda till allvarlig personskada eller döden om föreskrifterna inte följs.

FÖRSIKTIGHET anger fara som kan leda till mindre eller medelsvår personskada om föreskrifterna inte följs.

Två andra beteckningar används för att märka ut föreskrifter. “Viktigt” anger speciell mekanisk information och “Obs” anger allmän information värd att uppmärksamma.

Vad som är maskinens vänstra och högra sida definieras utifrån när man står i normalt körläge bakom handtaget.

Säkerhet

Övning

1. Läs anvisningarna noggrant. Bekanta dig med reglagen och lär dig hur maskinen används på ett säkert sätt.

2. Tillåt aldrig barn och personer som inte känner till maskinen att använda gräsklipparen.

3. Klipp aldrig när människor, särskilt barn, eller djur befinner sig i närheten.

4. Kom ihåg att användaren är ansvarig för olyckor som drabbar andra människor eller deras tillhörigheter eller om de utsätts för risker.

Förberedelser

1. Bär alltid kraftiga skor och långbyxor vid klippning. Kör inte maskinen barfota eller med sandaler.

2. Använd alltid skyddsglasögon eller ögonskydd när maskinen används för att skydda ögonen från föremål som kan kastas ut från maskinen. Det är tillrådligt att båra hörselskydd, skyddshandskar och hjälm, lokala säkerhetsföreskrifter kan kråva detta.

3. Inspektera området där maskinen ska köras och ta bort alla föremål som kan kastas omkring av maskinen.

4. VARNING – Bensin är mycket eldfarlig.
   - Förvara bränsle i för ändamålet avsedda behållare.
   - Fyll på bränsle utomhus och rök inte under påfyllning.
   - Fyll på bränsle innan motorn startas. Ta aldrig bort tanklocket och fyll inte på bränsle när motorn är igång eller när den är varm.
   - Starta inte motorn om bränsle spillts ut, utan flytta bort maskinen från området med utspillt bränsle och undvik gnistbildning tills bensinångorna försvunnit.
   - Sätt tillbaka tanklock och lock på behållare ordentligt.

5. Byt ut trasig ljuddämpare.

6. Inspektera alltid före körning att knivar, knivbultar och klippenhet inte är slitna eller skadade. Byt ut slitna eller skadade blad och bultar i hela satser så att balanseringen bibehålls.

7. Var försiktig med flerkniviga klippare eftersom övriga knivar kan rotera om en av den vrids runt.

Körning

1. Kör inte motorn i ett slutet utrymme där farlig koloxidgas kan ansamlas.

2. Klipp endast i dagsljus eller i bra belysning.

3. Undvik om möjligt att köra i vått gräs.

4. Se till att gå stadigt i sluttningar.

5. Gå, spring aldrig.

6. Klipp aldrig upp och ner utan längs med sluttningar med maskiner som har hjul.

7. Var extremt försiktig när ni ändrar riktning på sluttningar.

8. Klipp inte mycket branta sluttningar.

9. Var extremt försiktig vid backning eller när ni drar maskinen mot er.

10. Stanna kniven(arna) om gräsklipparen måste lutas vid transport över annat underlag än gräs och när den transporteras till och från området som ska klippas.

11. Kör aldrig klipparen med trasiga säkerhetsanordningar eller skydd, t ex utkastare och/eller gräsuppsamlare på plats.

12. Ändra inte motorns regulatorinställning och övervarva inte motorn.

13. Koppla ur alla knivar och drivningar innan motorn startas.

14. Följ anvisningarna noga när motorn startas eller slås på och håll fötterna borta från knivarna.

15. Luta inte gräsklipparen när motorn startas eller slås på, utom om den måste lutas vid start. Luta den i så fall inte mer än absolut nödvändigt och lyft endast den del som vetter bort från användaren.

16. Starta inte motorn medan ni står framför utkastaren.

17. Håll inte händer eller fötter nära eller under roterande delar. Håll er alltid borta från utkastaröppningen.

18. Lyft aldrig upp eller bär gräsklipparen med motorn igång.

19. Stanna motorn och koppla bort tändkabeln

- innan maskinen och utkastaröppningen rensas;
- innan gräsklipparen inspekteras, rengörs och innan arbeten utförs på maskinen;
- när du kört på ett främmande föremål. Se efter om gräsklipparen skadats och reparera innan den startas på nytt och körningen återupptas;
- om gräsklipparen börjar vibrera onormalt (inspektera omedelbart).

20. Stanna motorn

- när ni lämnar gräsklipparen,
- innan bränsle fylls på.

21. Minska gasen när motorn stannas och, om den har bränslekran, stäng denna när klippningen avslutats.

22. Kör sakta när ni åker efter.

Underhåll och förvaring

1. Se till att alla muttrar, bultar och skruvar är åtdragna så att maskinen hålls i säkert bruksskick.

2. Förvara aldrig maskinen med bensin i tanken i byggnad där ångor kan nå öppen eld eller gnistor.

3. Låt motorn kallna innan maskinen förvaras i ett slutet utrymme.

4. Håll motor, ljuddämpare, batteriutrymme och tank rena från gräs, löv och överflödigt fett.

5. Inspektera gräsuppsamlaren regelbundet och kontrollera slitage och sprickor.

6. Byt av säkerhetsskäl ut slitna och skadade delar.

7. Om tanken måste tömmas ska detta göras utomhus.

Ljudtrycksnivå

Modell 20803

Kontinuerlig A–vägd ljudtrycksnivå vid brukarens öra för denna apparat motsvarar 83 dB(A). Värdet grundas på mätningar av identiska apparater enligt ANSI B71.5–1984.

Modell 20808

Kontinuerlig A–vägd ljudtrycksnivå vid brukarens öra för denna apparat motsvarar 82 dB(A). Värdet grundas på mätningar av identiska apparater enligt ANSI B71.5–1984.

Bullernivå

Apparatens bullernivå är 96 dB(A)/1 pW. Värdet grundas på mätning av identiska apparater enligt direktiv 84/538/EEC med tillägg.

Vibrationsnivå

Modell 20803

Denna apparat har en maximal hand–arm vibrationsnivå på 9,4 m/s2. Värdet grundas på mätningar av identiska apparater enligt ISO 5349.

Modell 20808

Denna apparat har en maximal hand–arm vibrationsnivå på 5,5 m/s2. Värdet grundas på mätningar av identiska apparater enligt ISO 5349.

Symbolförklaringar

Varningstriangel — symbolen inuti triangeln anger en fara



Varningssymbol



Läs användar-handboken.



Följ service-anvisningarna i reparations-handboken.



Håll er på säkert avstånd från maskinen.

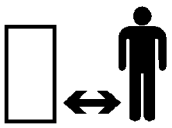

Håll er på säkert avstånd från klipparen.

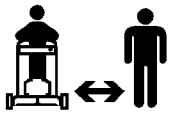

Kringflygande föremål — hela kroppen i riskzonen

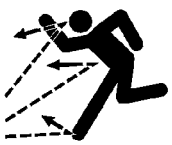

Öppna inte och ta inte bort säkerhetsskydd med motorn igång.

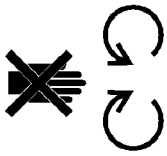

Roterande kniv kan kapa tår och fingrar. Håll er borta från klipparkniven när motorn är igång.



Använd kniv-förstyvning om klipparen är utrustad med mullningsplugg när klipparen körs som mullare för att undvika knivbrott.

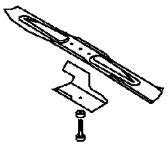

Transmission

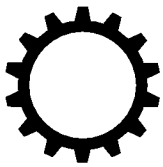

Olja



Till/Kör



Koppla in

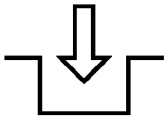

Stanna motorn innan ni lämnar maskinen.



Timräknare/drifttid

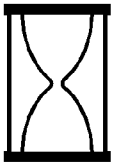

Snabbt



Sakta



Minska/Öka



Smörjnippel

Starta motor

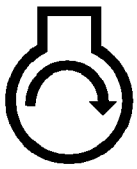

Stoppa motor



Choke

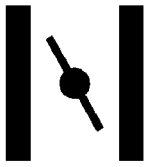

Batteriets laddningsstatus

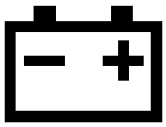

Bränsle



Neutralläge



Ettans växel



Tvåans växel



Treans växel



Klippaggregat — grundsymbol



Klippaggregat — höjdjustering



Startsnöre.

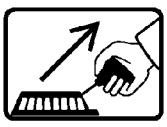

Snapspump (starthjälp)



Tryck tre gånger på snapspumpen.

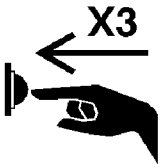

Lämna uttjänat batteri på avsett inlämnings-ställe.



Sätt in nyckeln i tändningslåset



Vrid om nyckeln.



För reglage.

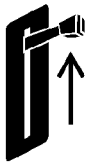

Höj styrbygeln.



Sänk styrbygeln.



Hjul

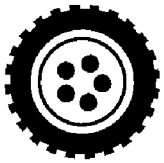

Drivhjul



Sänk styrbygeln.



Höj styrbygeln.



Höj/sänk styrbygeln.



Höj/sänk styrbygeln.

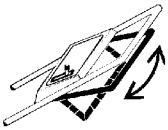

Höj styrbygeln.



Montering

Montering av handtag

1. MONTERING AV HANDTAG–Lossa handtagsskruvarna på monteringskonsolerna (fig. 2).

2. Passa in monteringskonsolerna i vertikalläge med hålen uppåt.

3. För handtagets ändar på monteringskonsolerna tills dess handitagets ändar bottnar i konsolerna (fig. 3). Se till att gasreglagevajern och drivningsreglagevajern (självgående modell) ligger ovanför vänster monteringskonsol (fig. 3).

4. Rotera handtaget och monteringskonsolerna bakåt så att konsolerna sitter ordentligt fast i avsedda fickor på rotorknivhuset (fig. 3).

5. Drag åt skruvarna så att kanterna på urtagen ovanpå monteringskonsolerna får kontakt.

6. Använd kabelbandet för att fästa vajrar och kablar nertill på vänster handtag (fig. 4). Kabelbandet bör placeras 25 mm från handtagets böj. Fig. 4 visar rätt kabeldragning.

   Obs! Se till att vajrar och kablar ej är i vägen för höjning och sänkning av utkastarluckan.

7. Klipp av överflödig bit av kabelbandet nertill på vänster handtag.

Montering av plugg för utkastartunnel

1. Se till att motorn är avstängd.

2. Öppna utkastarluckan och sätt i pluggen i utkastartunnelns mynning (fig. 5).

3. Tryck in pluggen helt i utkastartunnelns öppning.

4. Fäll ner utkastarluckan över pluggen.

Montera startsnöre

1. Dra startsnöret genom styrningen på handtaget (fig. 6). Kläm styrbygeln mot handtaget för att lossa knivbromsen så går det lättare att linda snöret.

Före start

Fyll vevhuset med olja

Vevhuset skall fyllas med 0,6 liter SAE 30 motorolja. Använd olja av hög kvalitet med reningstillsats som har Amerikanska Petroleum lnstitutets–API–"serviceklassificering" SF, SG, eller SH. Se före varje användning till att oljenivån är mellan ADD och FULL på oljemätstickan (fig. 7). Tillsatt olja om nivån är låg.

1. Ställ grässklipparen på ett plant underlag och gör rent omkring oljemätstickan.

2. Ta upp mätstickan genom att vrida dess lock ett kvarts varv motsols.

3. Torka av mätstickan och stick in den i påfyllningshålet. Vrid locket ett kvarts varv medsols. Dra sedan ut stickan och kontrollera oljenivån (fig. 7). Om nivån är låg, tillsätt bara tillräckligt mycket olja att nå FULL–strecket på stickan. FYLL INTE ÖVER FULL–STRECKET EFTERSOM MOTORN DÅ KAN SKADAS VID START. FYLL PÅ OLJA LÅNGSAMT.

   Obs! Kontrollera oljenivån var femte arbetstimme eller varje gång grässklipparen används. Första oljebytet skall ske efter 2 arbetstimmar, därefter skall oljan under normala förhållanden bytas var tjugofemte arbetstimme. Om motorn får arbeta under dammiga och smutsiga förhållanden, skall oljan bytas oftare.

4. Stick ner oljemätstickan i oljepåfyllningshålet och vrid locket ett kvarts varv medsols så att det låses fast.

Fyll bränsletanken med bensin

⚠ FARA

MÖJLIG RISK
- **Under vissa betingelser är bensin extremt eldfarlig och mycket explosivt.**

DETTA KAN INTRÄFFA
- **Brinnande eller exploderande bensin kan ge dig och andra brännskador och orsaka materiella skador.**

SÅ HÄR UNDVIKER MAN RISKEN
- **Fyll tanken utomhus på en öppen plats och använd tratt och när motorn är kall. Torka upp eventuellt utspilld bensin.**
- **Fyll inte tanken helt full utan tills nivån ligger mellan 6 och 13 mm under påfyllningsrörets nederände. Utrymmet medger att bensinen kan expandera.**
- **Rök andrig vid hantering av bensin och håll dig borta från öppen eld och platser där bensinångor kan antändas av en gnista.**
- **Förvara bensin i godkänd dunk och håll den borta från barn.**
- **Köp aldrig mer än vad som går åt inom en månad.**

Obs! Tora rekommenderar att ny, ren, BLYFRI bensin med medelhögt oktantal användes i deras produkter. Blyfri bensin förbränns renare, förlänger motorns livslängd och underlättar start genom att minska mängden föroreningar i motorns förbränningsrum. Blyhaltig bensin kan användas om blyfri bensin ej finns att tillgå.

1. Gör rent omkring tanklocket och skruva av tanklocket (fig. 7). Fyll tanken med blyfri bensin upp till c:a 6-13 mm från mynningen.

2. Skruva på tanklocket och torka upp eventuell spilld bensin.

VIKTIGT : Blanda ej olja i bensinen. Använd aldrig metanol, metanolhaltig bensin, gasohol som innehåller mer än 10% etanol, högoktanig bensin eller mineralterpentin eftersom det kan resultera i skador på bränslesystemet.

Tora rekommenderar också att Toro Stabilizer/Conditioner (bensintillsats) används till alla Tora bensindrivna produkter både vid användning och under förvaringsäsong. Toro Stabilizer/Conditioner rengör motorn under användning och förhindrar hartsliknande avlagringar från att bildas i motorn vid längre förvaring.

ANVÄND INGA ANDRA BRÄNSLETILLSATSER ÄN SÅDANA SOM ÄR TILLVERKADE FÖR STABILISERING AV BRÄNSLE VID FÖRVARING, EXEMPLEVIS TORO STABILEZER/CONDITIONER ELLER LIKNANDE PRODUKT. TORO STABLIZER/CONDITIONER ÄR ETT PÅ PETROLEUMDESTILLAT BASERAT KONDITIONERINGS– OCH STABILISER–INGSMEDEL. TORO REKOMMENDERAR INTE ANVÄNDNING AV STABILISERINGSTILLSATSER PÅ ALKOHOLBAS SÅSOM EXEMPELVIS ETANOL, METANOL ELLER ISOPROPYL ANVÄND ALDRIG NÅGRA TILLSATSER FÖR ATT FÖRSÖKA ÖKA MASKINENS EFFEKT ELLER PRESTANDA.

Återvinningstips

Allmänna tips

Följ nedanstående anvisningar oavsett om det är gräs eller löv som klipps för bästa klippningsresultat och bästa utseende på gräsmattan:

- Bibehåll knivbladets skärpa under hela klippningssäsongen. Fila ner hack i kniven emellanåt.

- Klipp endast torrt gräs eller torra löv. Vått gräs och våta löv har en benägenhet att klumpa ihop sig och kan därför vålla att gräsklipparen täpps

till eller motorn stannar. Det kan också vara halt att gå på vått gräs och våta löv och detta kan göra att du halkar och faller.

⚠ VARNING

MÖJLIG RISK
- **Vått gräs kan göra att man halkar och kommer i kontakt med rotorkniven.**

DETTA KAN INTRÄFFA
- **Kontakt med rotorkniven kan ge upphov till allvarlig skada.**

SÅ HÄR UNDVIKER MAN RISKEN
- **Klipp endast när det är torrt.**

- Ställ motorhastigheten till det snabbaste läget. Maximal kraft ger bäst klippningsresultat.
- Tag bort gräs och löv från undersidan på klipparen efter varje användning.
- Håll motorn i god driftskondition. Att klippa och klippa igen kräver mer kraft.
- Byt luftfilter oftare.

När man klipper och klipper igen virvlas mer gräsklipp och damm upp vilket täppar till luftfiltret och minskar motorns prestanda.

Gräsklippning

- Gräs växer olika fort vid olika årstider. När det är varmt på sommaren är det i allmänhet bäst att klippa med höjdinställning C, D eller E. Endast cirka en tredjedel av grässtrået bör klippas av. Att klippa kortare än vid höjdinställning C rekommenderas ej såvida inte gräset är glest eller det är sent på hösten när gräset växer långsammare.
- När man klipper gräs som är mer än 15 cm högt kan det vara lämpligt att först klippa med högsta höjdinställning och med långsammare gånghastighet; klipp sedan igen med en lägre höjdinställning för bästa utseende på gräsmattan. Om gräset är för långt och löv har klumpat ihop sig på gräsmattan, kan gräsklipparen täppas till och göra att motorn stannar.
- Ändra klippningens riktning. Detta hjälper till att sprida klippet för jämn gödning av gräsmattan.

Om gräsmattans utseende efter klippning inte är tillfredsställande, pröva med något av följande:

- Slipa knivbladet.
- Gå långsammare vid klippning.
- Höj klipphöjdinstallningen på din klippare.
- Klipp oftare.
- Klipp i smalare stråk i stället för med bladets hela bredd.
- Klipp tvärs över sämre ställen en andra gång.

Lövklippning

- När klippningen är färdig, se till att minst 50% av gräsmattan syns genom täcket av lövhack. Detta kan kräva mer än en vända genom löven.
- Gå i ett långsammare tempo om löven inte hackas sönder tillräckligt fint för att gömmas i gräsmattan.
- Om du hackar sönder en stor mängd löv av ek kan det vara en god idé att kalka gräset på våren. Kalk minskar syran hos löv av ek.

Körning

Starta, stanna och självgång

REGLAGE – Gashandtag, reglagebygel för kniv, reglagebygel för drivning, (gäller endast självgående modellen), och snörstart på övre handtaget (fig. 9).

1. Anslut tändkabeln till tändstift (fig. 8).
2. START, (fig. 9) – För fram gasreglaget till läge FAST .

Tryck in köldstartsknappen tre gånger. **Vänta omkring två sekunder mellan varje intryckning.**

Obs! Använd inte köldstartsanordningen för att starta en varm motor igen när motorn bara varit avstängd en kort stund. När vädret är kallt kan man emellertid behöva använda köldstartsanordningen flera gånger.

Kläm knivbygeln mot handtaget. Dra i startsnöret tills det spänns. Dra sedan kraftigt i snöret så att motorn startar. Justera till önskat varvtal när den startat.

3. STOPP, (fig. 9) – Släpp knivbygeln så stannar motorn. Lossa tandkabeln från tändstiftet om maskinen skall lämnas obevakad eller q vidare användas.

4. FRAMÅTDRIVNING, (självgående modellen), (fig. 9) – Kläm drivbygeln mot handtaget. Släpp bygeln för att stanna maskinen.

Obs! Drivhjulen är försedda med frihjulskopplingar som gör det lättare att dra gräsklipparen bakåt när självgång är urkopplad. För att lossa kopplingarna måste gräsklipparen föras framåt minst 2,5 cm sedan drivningen kopplats ur.

Användning av gräsuppsamlingspase

1. Stoppa motorn.

2. Öppna utkastarluckan och sätt i pluggen i utkastartunnelns mynning (fig. 10).

3. Tryck in pluggen helt i utkastartunnelns öppning.

4. Fäll ner utkastarluckan över pluggen.

Användning av gräsuppsamlaren

1. Stoppa motorn och vänta tills alla delar stannat.

2. FASTSÄTTNING AV PÅSEN–Lyft upp utkastarluckan, sätt fast påsens hållare över utkastaröppningen och haka fast påsens ram på monteringskonsolerna (fig. 11). Lat utkastarluckan vila mot påsens överdel (fig. 12).

Obs! Se till att utkastarluckan är väl stängd mot påsen innan den monteras på klipparen.

3. BORTTAGNING AV PÅSEN–Stanna motorn och vänta tills alla rörliga delar stannat. Håll alltid händer och fötter borta från maskinhuset så länge motorn är igång. Lyft upp utkastarluckan. Medan luckan hålls öppen, fatta handtaget på gräspåsen och lyft påsen från gräsklipparen. Släpp utkastarluckan så att den stänger sig.

Obs! När gräsuppsamlingspåsen borttages, plockar påshållaren upp löst gräs som kan finnas i utkastaröppningen. Om utkastaröppningen förblir tilltäppt, avlägsna allt löst gräs från gräsklipparen.

4. TÖMNING AV PÅSEN – Fatta påsramens handtag och påsen bakände. Fäll upp utkastarluckan och tippa påsen framåt för att gradvis tömma ut klippet.

⚠ FARA

MÖJLIG RISK
- **Gräsklipp och andra föremål kan kastas ur en öppen utkastare.**

DETTA KAN INTRÄFFA
- **Föremål som kastas tillräckligt hårt kan orsaka allvarliga personskador eller döden för förare och åskådare.**

SÅ HÄR UNDVIKER MAN RISKEN
- **Öppna aldrig utkastarluckan med motorn igång om inte uppsamlaren, sidutkastartillbehöret eller utkastarlocket är monterat.**

⚠ FARA

MÖJLIG RISK
- **En sliten uppsamlare kan släppa genom småstenar och annat skräp som kan kastas mot föraren eller åskådare.**

DETTA KAN INTRÄFFA
- **Kringflygande föremål kan orsaka allvarliga personskador eller döden.**

SÅ HÄR UNDVIKER MAN RISKEN
- **Kontrollera uppsamlaren regelbundet. Montera en ny original TORO-uppsamlare som bär denna eller liknande varning om den är skadad.**

Justering av klipphöjden

Toros exklusiva SmartWheel® erbjuder en enkel metod för att bestämma rätt klipphöjd.

SmartWheel har två klippningsskalor – SPARSE/–NORMAL (TUNT/NORMALT) och LUSH (FRODIGT) –för att man ska få bästa klipphöjd vid alla slags klippningsförhållanden. Använd SPARSE/NORMAL–inställningen under den varma sommarsäsongen, d.v.s för flertalet klippningar. LUSH–skalan används för tjockt, fuktigt, saftigt gräs som förekommer mest på våren.

I allmänhet rekommenderas att:

- Gräshöjden bör ställas in på C, D eller E eller hållas till 5–7,5 cm.

- Att klippa lägre än C–inställningen rekommenderas inte, utom när gräset är tunt eller på senhösten då gräsväxten börjar avta. Vid klippning av mycket högt gräs kan det vara bättre att ställa in klipphöjden ganska högt och gå långsammare. Klipp sedan gräset igen med en mera normal höjdinställning. Om gräset är alltför högt och det klumpar ihop sig på gräsmattan, riskerar man att gräsklipparen täpps till vilket kan gör att motorn stannar.

- SmartWheel beräknar rätt inställning och ser till att inte mer n 1/3 av grässtrået klipps.

1. Skjut gråsklipparen ut på gräsmattan innan motorn startas. Stanna när bokstäverna på SmartWheel–mönstret står upprätt (fig. 13).

2. Jämför med hjälp av den kodade SmartWheelskissen (fig. 13) grässtrånas spetsar med bokstäverna på remkåpan. Den bokstav som motsvarar gräsmattans höjd är rätt höjdinställning för klippning.

3. Pressa ned höjdjusteringsspaken med en eller två fingrar (fig. 13). Hjulhöjden höjs genom att pressa ned spaken samtidigt som gräsklipparen lyfts upp. Släpp spaken när önskad höjd är inställd. Hjulhöjden sänks genom att pressa ned spaken så att den frigörs och därefter trycka ned gräsklipparen samtidigt som den rullas framåt. Använd visaren på länkarmen för att finna rätt inställning. Samtliga hjul justeras automatiskt till samma klipphöjd.

4. Se till att höjdjusteringsspaken är låst i något höjdläge innan gräsjklipparen körs. Höjden skall ej ändra sig när höjdinställningen är låst.

Underhåll

⚠ VARNING

MÖJLIG RISK
- **Motorn kan starta oavsiktligt.**

DETTA KAN INTRÄFFA
- **Oavsiktlig start av motorn kan vålla förare eller omkringstående allvarlig skada.**

SÅ HÄR UNDVIKER MAN RISKEN
- **Lossa tändkabeln från tändstiftet innan justering eller underhållsåtgärd utförs.**

Rengöring av luftrenare

Under normala förhållanden skall luftrenaren bytas efter 25 arbetstimmar. Byte skall ske oftare om gräsklipparen används under dammiga och smutsiga förhållanden. Kontakta din TORO–återförsäljare för reservdelar.

1. Stanna motorn och lossa tändkabeln från tändstiftet (fig. 8).
2. Lossa skruven som håller luftrenarlocket på motorn (fig. 15). Vänd luftrenarlocket nedåt och rengör locket grundligt.
3. Avlägsna luftrenarens pappersfilter (fig. 15) och kasta bort det.
4. Sätt in ett nytt pappersfilter.
5. Montera åter luftrenarens kåpa och säkra med skruven.

VIKTIGT : Kör inte motorn utan luftrenarinsats efter som följden kan bli extremt slitage och skada på motorn.

Byte av tändstift

Använd ett CHAMPION RJ19LM, eller motsvarande tändstift. Rätt gnistgap är 0,76 mm. Ta ur stiftet efter var tjugofemte arbetstimme och kontrollera dess tillstånd.

1. Stanna motorn och lossa tändkabeln från stiftet (fig. 8).
2. Gör rent kring tändstiftet och skruva ur stiftet från topplocket.

VIKTIGT : Byt ut stiftet om det har sprickor, är bränt, eller har sotavlagringar. Sandblästra, skrapa eller rengör inte elektroderna eftersom detta kan göra att smuts kommer in i cylindern med motorskada som följd.

3. Justera gnistgapet till 0,76 mm (fig. 16). Montera det korrekt justerade tändstiftet med sin packning. Dra till stiftet ordentligt till 20 N·m.

Tömning av bränsletank

1. Stanna motorn och vänta tills den svalnat. Lossa tändkabeln från tandstiftet (fig. 8).

   Obs! Töm bränsletank endast när motoren är kall.

2. Ta locket av bränsletanken (fig. 7) och använd en sifonpump att tömma bensinen i en ren behållare.

   Obs! Detta är det enda rekommenderade förfarandet för tömning av bränsle.

Byte av vevhusolja

Byt olja efter de första två arbetstimmarna och därefter var tjugofemte arbetstimme. Eftersom varm olja flyter bättre och för med sig en större mängd föroreningar än kall olja bör motorn köras några minuter före tömning.

1. Stanna motorn och lossa tändkabeln från tändstiftet (fig. 8).
2. Lytt upp utkstarluckan och avlägsna gräsuppsamlingspåsen. Töm bensintanken; se “Tömning av bränsletank,” sid. 12.
3. Sätt tillbaka tändstiftskabeln.
4. Eftersom varm olja är lättare att tappa av och tar med sig mer föroreningar än kall olja, kör motorn tills den stannar.
5. Dra av tändstiftskabeln från tändstiftet.
6. Tippa upp gräsklipparens vänstra sida. Lossa oljepluggen från maskinens undersida med hjälp av en 9,5 mm hylsförlängning och spärrskaft (fig. 17). Placera en spilloljebehållare under maskinens vänstra sida.
7. Sänk gräsklipparen så att oljan rinner ner i behållaren.
8. När oljan är tömd rengöres oljepluggen och pluggen skruvas tillbaks.
9. Vänd gräsklipparen upprätt.

10. Torka upp ev. spilld olja. Fyll motorn med ny olja; se "Fyll vevhuset med olja," sid. 7.

Justering av gasreglage

Det kan bli nödvändigt att justera gasreglaget om motorn inte startar eller stannar. Efter byte av gasreglagevajer måste också gasreglaget justeras.

1. Stanna motorn och lossa tändkabeln från tändstiftet (fig. 8).
2. Avlägsna (2) skruvar från motorkåpan och lyft av kåpan (fig. 18).
3. Ställ gasreglaget i  "snabb"-läge (fig. 9).
4. Lossa kabelklammans skruv tills gasvajern löper fritt (fig. 18).
5. Flytta gasvajern tills gasreglaget går emot stoppet, (fig. 18).
6. Dra åt kabelklammans skruv så att justeringen låsas i läge.
7. Montera tillbaka motorkåpan med (2) skruvar.

Justering av hjuldrivning (endast självgående modell)

Om gräsklipparen inte går av sig själv eller "kryper" trots att drivningen är frikopplad, är det nödvändigt att justera drivningsreglagevajern.

1. Stanna motorn.
2. Vrid justeringsratten (fig. 20) ett halvt varv medsols för att spänna drivremmen, eller ett halvt varv motsols för att lossa remmen. Håll fast reglagevajern under justeringen för att förhindra att vajem vrider sig.
3. Kläm sakta drivbyglen mot handtaget för kontroll av framåtdrivningen, (fig. 21). Den är korrekt justerad när:
   - klipparen inte kryper framåt när drivningen är urkopplad
   - reglagebygeln är på lagom avstånd från handtaget så att drivningen bekvämt kan kopplas i och ur.
4. Om drivningen trots justering enl. ovan ej fungerar som den ska, upprepas moment 2 och 3 till rätt justering erhålles.

Justering av bromsvajer

Justering krävs alltid när en ny knivbromsvajer monterats.

1. Stanna motorn. Dra av tändkabeln från tändstiftet.
2. KONTROLL AV INSTÄLLNINGEN, (fig. 22) – Kläm knivbygeln mot handtaget tills vajern spänns. Avståndet mellan knivbygeln och handtaget ska vara 3,2 mm.
3. JUSTERING AV VAJERN, (fig. 23) – Lossa muttern på vajerfästet. Kläm fast ett 3,2 mm tjockt föremål mellan bygeln och handtaget. Dra i höljet tills vajern spänns. Dra sedan åt muttern på vajerfästet.

Inspektlon/utbyte/slipning av rotorkniven

1. Stanna motorn och lossa tändkabeln från tändstiftet (fig. 8).
2. Töm bensintanken; se "Tömning av bränsletank," sid. 12.
3. Tippa upp gräsklipparens vänstra sida (fig. 24). Undvik att rotera bladet eftersom startproblem då kan uppstå.
4. BESIKTNING AV BLADET–Kontrollera bladet noga för slitage och skärpa, i synnerhet i överglången mellan den flata och den svängda delen (fig. 25A). Eftersom sand och andra nötande material kan slita bladets metall vid övergången mellan den flata och den svängda

delen, inspektera knivbladet innan gräsklipparen används. Om en skåra eller annat slitage upptäcks (fig. 25B & C) byt ut knivbladet mot ett nytt TORO–blad.

Obs! För bästa resultat bör man börja varje gräsklippningssäsong med ett nytt knivblad. Fila ner små ojämnheter under årets lopp för att hålla en skarp egg.

⚠ FARA

MÖJLIG RISK
- **En sliten eller skadad kniv kan brista och delar kan kastas mot förare eller åskådare.**

DETTA KAN INTRÄFFA
- **En kastad knivdel kan medföra allvarlig personskada eller döden för förare eller åskådare.**

SÅ HÄR UNDVIKER MAN RISKEN
- **Inspektera kniven regelbundet och se efter om den är sliten eller skadad.**
- **Byt ut sliten eller skadad kniv.**

⚠ VARNING

MÖJLIG FARA
- **Om man kör gräsklipparen utan förstyvningen på plats kan bladet fjädra, böjas eller gå av.**

DETTA KAN HÄNDA
- **Ett avbrutet blad kan förorsaka allvarlig skada eller dödsfall hos den som kör maskinen eller hos omkringstående.**

SÅ HÄR UNDVIKS RISKEN
- **Kör inte gräsklipparen utan förstyvningen.**

5. AVTAGNING AV ROTORKNIV – Fatta knivänden med en trasa eller en kraftig handske. Lossa rotorknivens bult, fjäderbricka, knivförstyvning och rotorkniv (fig. 24).

6. SKÄRPNING AV KNIVBLADET–Skärp bladets ovansida med en fil och behåll den ursprungliga skärvinkeln (fig. 26). Rotorkniven behåller sin balans om man filar lika mycket på båda skäreggarna.

VIKTIGT : Kontrollera knivens balans genom att placera den på en balansanordning. En billig balansapparat kan köpas i järnhandeln. Ett balanserat blad håller sig i vågrätt läge och ett obalanserat blad tenderar att luta mot den tyngre sidan. Om bladet är ur balans, fila bort mer metall från bladets tyngre sida.

7. Montera det skarpa, balanserade TORO rotorknivbladet, bladförstyvningen, fjäderbricka och rotorknivbult. För att vara rätt monterat skall rotorknivbladets vingar peka uppåt mot rotorknivhuset. Drag åt rotorknivbladets bult till 68 N·m.

Smörjning

Efter varje tjugofemte arbetstimme, eller vid säsongens slut, skall fram- och bakhjulen smörjas.

1. Smörj med 2-3 droppar lätt olja på in- och utsidan av samtliga hjulbultar. Snurra hjulen så att oljan fördelas jämnt i bussningarna. Torka upp överflödig olja.

2. FÖR SJÄLVGÅENDE MODELL–Töm bensintanken; se “Tömning av bränsletank,” sid. 12.

3. Ställ in gräsklipparen till högsta klipphöjd (E).

4. Tippa upp gräsklipparens vänstra sida. Torka av smörjnipplarna med en ren trasa (fig. 27). Sätt en fettspruta på nippeln och pumpa försiktigt två eller tre slag med litiumfett nr. 2 av universaltyp.

Rengöring av rotorknivhus Gräsklipparhusets undersida

För bästa prestanda ska motorhusets undersida hållas ren. Var speciellt noggrann med att hålla sparkklackarna fria från skräp (fig. 29).

Tvättningsmetod

Följ följande rutin för att tvätta bort skräp från gräsklipparhusets undersida efter varje användning.

1. Ställ klipparen på ett plant underlag i närheten av en trädgårdsslang.
2. Montera en snabbkoppling, (beställs separat), i änden av slangen. Koppla slangen på klipparens tvättuttag och skruva på vattnet, Bild 28).
3. Starta motorn.
4. Låt klipparen gå ett par minuter.
5. Stanna motorn.
6. Stäng av vattnet och koppla loss slangen från tvättuttaget.
7. Starta klipparen igen och låt den gå en minut så att den torkar.
8. Koppla in slangen igen på tvättuttaget, skruva på vattnet och kör klipparen i två minuter om gräsklipp packats på undersidan av klippaggregatet. Stanna klipparen och stäng av vattnet. Låt klipparen dra in vattnet en halvtimme. Skruva sedan på vattnet igen och kör klipparen i ytterligare två minuter.

⚠ VARNING

RISKER

- **Om tvättuttaget är trasigt eller saknas kan föremål kastas omkring eller du och andra kan komma i kontakt med kniven.**

DETTA KAN HÄNDA

- **Kastade föremål eller kontakt med kniven kan leda till kroppsskador eller t o m döden.**

SÅ MINSKAS RISKEN

- **Byt ut trasig eller montera saknat tvättuttag omedelbart innan klipparen används igen.**
- **Plugga igen eventuella hål i klipparen med bultar och låsmuttrar.**
- **Håll aldrig händer eller fötter under klipparen och för inte in dem genom öppningar i aggregatet.**

Skrapningsmetoden

Om tvättning inte avlägsnar allt skräp från gräsklipparhusets undersida, tippa gräsklipparen på sidan och skrapa den ren.

1. Stanna motorn och dra loss tändkabeln från tändstiftet (fig. 8).
2. Töm bränsletanken på bensin. Se Tömning av bensin, sid. 12.
3. Tippa gräsklipparen på vänster sida (fig. 29).
4. Avlägsna smuts och gräsklipp med en träskrapa. Undvik jack och skarpa kanter.
5. Vänd gräsklipparen i upprätt läge.
6. Fyll bensintanken.
7. Anslut åter tändstiftskabeln.

Förvaring

1. Vid långvarig förvaring skall antingen bränsletanken tömmas eller bränslestabiliseringsmedel tillsättas för

förvaring. Se "Tömning av bensin," sid. 12. När bränslet tömts, starta motorn och låt den gå på tomgang tills dess all bensin förbrukats och motorn stannar. Försök att starta ett par gånger för att vara säker på att all bensin i motorn förbrukats. Om bensinen ej töms bildas beckliknande beläggningar som gör att motorn går dåligt och som även kan göra motorn svårstartad.

Bränsle får lämnas kvar i tanken endast om ett bränslestabiliseringsmedel såsom Toro Stabilizer/Conditioner tillsättes för förvaring. Toro Stabilizer/Conditioner är ett på petroleumdestillat baserat konditionerings- och stabiliseringsmedel. Toro rekommenderar inte användning av stabiliserigstillsatser på alkoholbas, såsom exempelvis etanol, metanol eller isopropyl. Använd bränslestabiliseringsmedel och dosera enligt förpackningens rekommendation.

Under normala förhållanden är alla bränsletillsatser effektiva under en period av 6-8 månader.

2. Töm ut olja; se "Byte av vevhusolja," sid. 12. Sedan oljan tömts, fyll inte på ny olja förrän följande moment (3-10) utförts.

3. Lossa tändstiftet och häll 30 ml (2 matskedar) SAE 30-olja i hålet in i cylindern. Drag långsamt i startrepet så att olja fördelas jämnt i cylindern. Montera åter tändstiftet och drag till 20 N·m. **SÄTT INTE PÅ TÄNDKABELN PÅ TÄNDSTIFTET.**

4. Rengör rotorknivhuset; se "Rengöring av rotorknivhus," sid. 14.

5. Kontrollera knivbladets skick; se "lnspektion/utbyte/slipning av rotorkniven," sid. 13.

6. Drag åt samtliga muttrar, bultar och skruvar.

7. Rensa bort smuts och gråsrester från utvändiga delar, fläkthus och rotorkhivhusets ovandel.

8. Rengör luftrenaren; se "Rengöring av luftrenare," sid. 12.

9. Smörj hjulen; se "Smörjning," sid. 14.

10. Bättra alla rostiga och lackskadade ytor. Toro ReKote färg finns hos auktoriserade TORO–återförsäljare.

11. Fyll vevhuset med olja: se "Fyll vevhuset med olja," sid. 7.

12. Förvara gräsklipparen på torr och ren plats. Täck över den för att hålla den ren och skyddad.