Form No. 3417-119 Rev A

TORO®

Count on it.

Manual do Operador

Unidade de tração Groundsmaster® 4500-D e 4700-D

Modelo nº 30881—Nº de série 401333001 e superiores
Modelo nº 30882—Nº de série 401333001 e superiores

Registe o seu produto em www.Toro.com.
Tradução do original (PT)

CE

3417-119 A

Este produto cumpre todas as diretivas europeias relevantes. Para mais informações, consulte a folha de Declaração de conformidade em separado, específica do produto.

⚠ AVISO

CALIFÓRNIA
Proposição 65 Aviso

É do conhecimento do Estado da Califórnia que os gases de escape a alguns dos componentes deste veículo contêm químicos que podem provocar cancro, defeitos congénitos ou outros problemas reprodutivos.

Os silenciadores de escape genuínos da Toro são aprovados pelo USDA Forestry Service.

Utilizar ou operar o motor em qualquer terreno com floresta, arbustos ou relva é uma violação da secção 4442 ou 4443 do código de recursos públicos da Califórnia exceto se o motor estiver equipado com uma proteção contra chamas, como definido na secção 4442, mantido em boas condições ou o motor for construído equipado e mantido para a prevenção de fogo.

O sistema de ignição está em conformidade com a norma canadiana ICES-002.

Consulte as informações no Manual do fabricante do motor fornecido com a máquina

Introdução

Esta máquina é um cortador de relva com transporte de utilizador e lâmina rotativa destinada a ser utilizada por operadores profissionais contratados em aplicações comerciais. Foi principalmente concebida para cortar a relva em parques, campos de golfe, campos desportivos e relvados comerciais bem mantidos. Não foi concebida para cortar arbustos, cortar relva e outras ervas ao longo de autoestradas nem para utilizações agrícolas.

Leia estas informações cuidadosamente para saber como utilizar o produto, como efetuar a sua manutenção de forma adequada, evitar ferimentos pessoais e danos no produto. A utilização correta e segura do produto é da exclusiva responsabilidade do utilizador.

Pode contactar a Toro diretamente em www.Toro.com para obter informações sobre materiais de formação de operação e segurança dos produtos, informações sobre acessórios, para obter o contacto de um revendedor ou para registar o seu produto.

Sempre que necessitar de assistência, peças genuínas Toro ou informações adicionais, entre em contacto com um centro de assistência autorizado ou com a assistência ao cliente Toro, indicando os números de série e modelo do produto. Figura 1 identifica a localização dos números de série e de modelo na travessa dianteira direita do chassis do produto. Escreva os números no espaço fornecido.

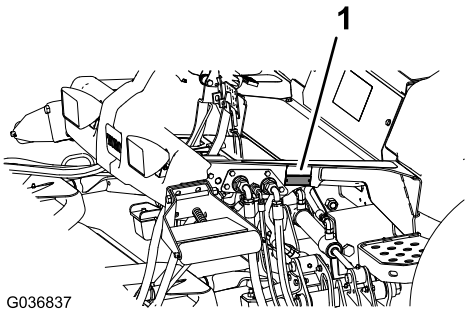

Figura 1

1. Localização do número de série e modelo

Modelo nº _____

Nº de série _____

Este manual identifica potenciais perigos e tem mensagens de segurança identificadas pelo símbolo de alerta de segurança (Figura 2), que identificam perigos que podem provocar ferimentos graves ou mesmo a morte, se não respeitar as precauções recomendadas.



Figura 2

1. Símbolo de alerta de segurança.

Este manual utiliza duas palavras para destacar informações. A palavra **Importante** chama a atenção para informações especiais de ordem mecânica e a palavra **Nota** sublinha informações gerais que requerem especial atenção.

© 2017—The Toro® Company

Todos os direitos reservados

Índice

Segurança 4
Segurança geral 4
Certificação de emissões do motor 4
Autocolantes de segurança e de instruções 5
Instalação 12
1 Substituição do autocolante de aviso (apenas máquinas CE) 12
2 Montagem do trinco do capot (apenas máquinas CE) 12
3 Ajuste do raspador do rolo (opcional) 14
4 Instalar o abafador de cobertura (mulch) (opcional) 14
5 Preparação da máquina 14
Descrição geral do produto 15
Comandos 15
Especificações 23
Especificações da máquina 24
Especificações da unidade de corte 24
Engates/acessórios 24
Antes da operação 25
Segurança antes da operação 25
Verificação do nível de óleo do motor 25
Verificação do sistema de arrefecimento 25
Verificação do sistema hidráulico 25
Drenagem do separador de água 25
Verificação de fugas do eixo traseiro e da caixa de engrenagens 25
Encher o depósito de combustível 26
Verificação da pressão dos pneus 27
Verificação do aperto das porcas de roda 27
Ajustar a barra de segurança 28
Ajustar a altura de corte 29
Verificação dos interruptores de segurança 29
Verificar o tempo de paragem da lâmina 30
Seleção de uma lâmina 30
Escolher acessórios 31
Durante a operação 32
Segurança durante o funcionamento 32
Ligação do motor 33
Desligar o motor 33
Cortar relva com a máquina 34
Regeneração do filtro de partículas de gasóleo 34
Compreender as características de funcionamento da máquina 47
Utilizar a ventoinha de arrefecimento do motor 48
Utilizar o controlo de cruzeiro 48
Utilização dos trincos de transporte 48
Sugestões de utilização 49
Depois da operação 50
Segurança após o funcionamento 50
Utilizar o cordão de armazenamento da unidade de corte 50
Transporte da máquina 52
Empurrar ou rebocar a máquina 52
Localizar os pontos de reboque 52
Manutenção 54
Plano de manutenção recomendado 54
Lista de manutenção diária 55
Tabela de intervalos de revisão 57
Procedimentos a efectuar antes da manutenção 57
Segurança da manutenção prévia 57
Preparar a máquina para a manutenção 57
Levantar a máquina 58
Abrir o capot 59
Aceder ao compartimento de elevação hidráulica 59
Lubrificação 60
Lubrificar os rolamentos e casquilhos 60
Manutenção do motor 62
Segurança do motor 62
Manutenção do filtro de ar 62
Verificação do óleo do motor 63
Assistência ao catalisador de oxidação diesel (DOC) e filtro de fuligem 65
Manutenção do sistema de combustível 65
Drenagem do depósito de combustível 65
Inspeção dos tubos de combustível e ligações 65
Manutenção do separador de água-combustível 66
Manutenção do filtro de combustível 67
Limpar o filtro do tubo de recolha de combustível 67
Ferrar o sistema de combustível 67
Manutenção do sistema eléctrico 68
Segurança do sistema elétrico 68
Verificar o estado da bateria 68
Carregamento e conexão da bateria 69
Localização dos fusíveis 70
Manutenção do sistema de transmissão 71
Verificar a folga da extremidade nas transmissões planetárias 71
Verificar o lubrificante da transmissão da engrenagem planetária 71
Substituir o óleo da transmissão da engrenagem planetária 72
Verificação de fugas do eixo traseiro e da caixa de engrenagens 74
Verificar o lubrificante do eixo traseiro 74
Mudar o lubrificante do eixo traseiro 74
Verificar o lubrificante da caixa de engrenagens do eixo traseiro 75
Verificação do alinhamento das rodas traseiras 75
Manutenção do sistema de arrefecimento 76
Segurança do sistema de arrefecimento 76
Verificar o sistema de arrefecimento 76

Limpeza do sistema de arrefecimento 77
Manutenção dos travões 78
Ajuste dos travões de serviço 78
Manutenção das correias 79
Manutenção da correia do alternador 79
Manutenção do sistema hidráulico 79
Segurança do sistema hidráulico 79
Verificação do nível do fluido hidráulico 79
Substituição do fluido hidráulico 81
Substituir os filtros hidráulicos 81
Verificação dos tubos e tubos hidráulicos 82
Manutenção da unidade de corte 82
Remoção das unidades de corte 82
Instalação das unidades de corte 83
Manutenção do rolo dianteiro 83
Manutenção das lâminas 84
Segurança da lâmina 84
Manutenção da plaina da lâmina 84
Desmontagem e montagem da(s) lâmina(s) da unidade de corte 85
Verificar e afiar a(s) lâmina(s) da unidade de corte 85
Armazenamento 87
Preparação da máquina para o armazenamento sazonal 87

Segurança

Esta máquina foi concebida de acordo com a norma EN ISO 5395:2013 e ANSI B71.4-2012.

Segurança geral

Este produto é capaz de amputar mãos e pés e projetar objetos. Respeite sempre todas as instruções de segurança, de modo a evitar ferimentos pessoais graves.

Se a máquina for utilizada para um fim diferente da sua utilização prevista, poderá pôr em perigo o utilizador e outras pessoas.

- Leia e compreenda o conteúdo deste *manual do utilizador* antes de ligar o motor.
- Não coloque as mãos ou os pés perto de componentes em movimento da máquina.
- Não opere a máquina sem que todos os resguardos e outros dispositivos protetores de segurança estejam instalados e a funcionar.
- Mantenha-se afastado de qualquer abertura de descarga. Mantenha as pessoas a uma distância segura da máquina.
- Mantenha as crianças afastadas da área de operação. Nunca permita que crianças utilizem a máquina.
- Pare a máquina e desligue o motor antes de prestar assistência, atestar ou desobstruir a máquina.

A utilização ou manutenção inadequada desta máquina pode provocar ferimentos. De modo a reduzir o risco de ferimentos, deverá respeitar estas instruções de segurança e prestar sempre atenção ao símbolo de alerta de segurança, que indica Cuidado, Aviso ou Perigo – instrução de segurança pessoal. O não cumprimento destas instruções pode resultar em ferimentos pessoais ou mesmo em morte.

Pode encontrar informações de segurança adicionais onde for necessário ao longo deste *Manual do utilizador*.

Certificação de emissões do motor

O motor desta máquina possui a conformidade Nível 4 Final das normas EPA e etapa 3b.

Autocolantes de segurança e de instruções

Os autocolantes de segurança e instruções estão facilmente visíveis para o operador e situam-se próximo das zonas de potencial perigo. Substitua todos os autocolantes danificados ou perdidos.

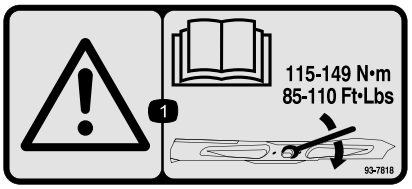

decal93-7818

93-7818

1. Aviso – leia o *Manual do utilizador* para obter instruções sobre o aperto do parafuso/porca da lâmina para 115–149 N·m.



decal98-4387

98-4387

1. Aviso – utilize proteções para os ouvidos.

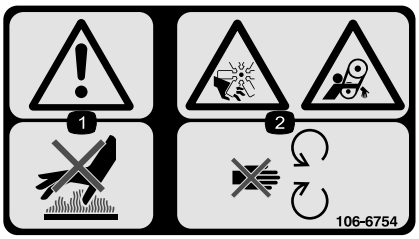

decal106-6754

106-6754

1. Aviso – não toque na superfície quente.
2. Perigo de corte/desmembramento, ventoinha e emaranhamento, correia – mantenha-se afastado de peças móveis.

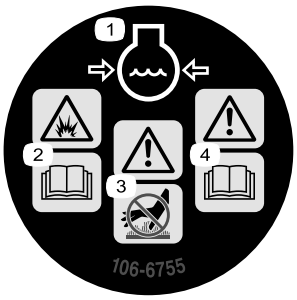

decal106-6755

106-6755

1. Líquido de arrefecimento do motor sob pressão.
2. Perigo de explosão – leia o *Manual do utilizador*.
3. Aviso – não toque na superfície quente.
4. Aviso – leia o *Manual do utilizador.*



decal107-1971

107–1971

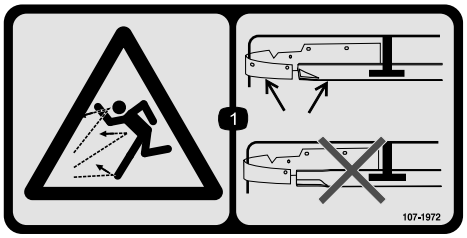

decal107-1972

107-1972

1. Perigo de projeção de objetos – utilize uma lâmina normal com o abafador de cobertura (mulch); não utilize uma lâmina de alta elevação com o abafador de cobertura (mulch).

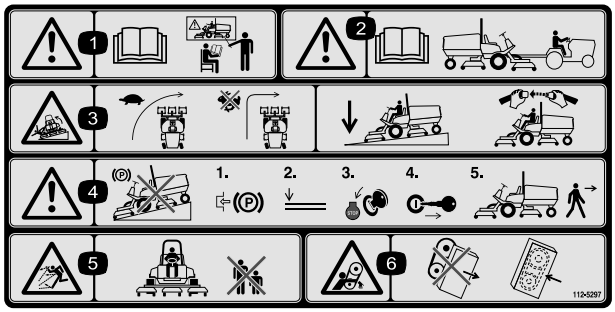

decal112-5297

112-5297

1. Atenção – consulte o *Manual do utilizador*; não utilize esta máquina a não ser que tenha a formação adequada.
2. Aviso – leia o *Manual do utilizador* antes de rebocar a máquina.
3. Perigo de capotamento – desacelerar a máquina antes de curvar, não curvar a velocidades elevadas; quando descer um declive, baixar a unidade de corte; use um sistema de proteção contra capotamento e use o cinto de segurança.
4. Aviso – não estacione a máquina em declives; engate o travão de estacionamento, desça as unidades de corte, desligue o motor e retire a chave antes de abandonar a máquina.
5. Perigo de projeção de objetos – mantenha as pessoas afastadas da máquina.
6. Perigo de emaranhamento, correia – afaste-se das peças móveis; mantenha todos os resguardos e proteções devidamente montados.

CALIFORNIA SPARK ARRESTER WARNING

Operation of this equipment may create sparks that can start fires around dry vegetation. A spark arrester may be required. The operator should contact local fire agencies for laws or regulations relating to fire prevention requirements. 117-2718

decal117-2718

117-2718

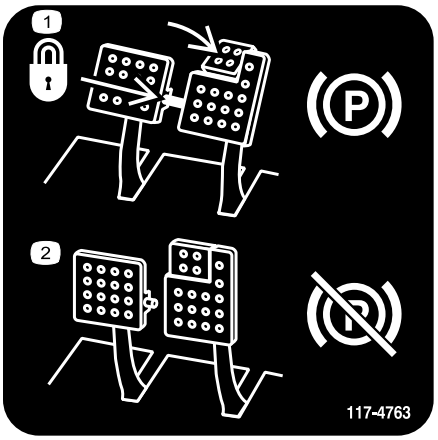

decal117-4763

117-4763

1. Para engatar o travão de estacionamento, prenda os pedais com a barra de bloqueio, carregue nos pedais do travão de estacionamento e engate o pedal de pé.
2. Para desengatar o travão de estacionamento, desengate o pino de bloqueio e liberte os pedais.

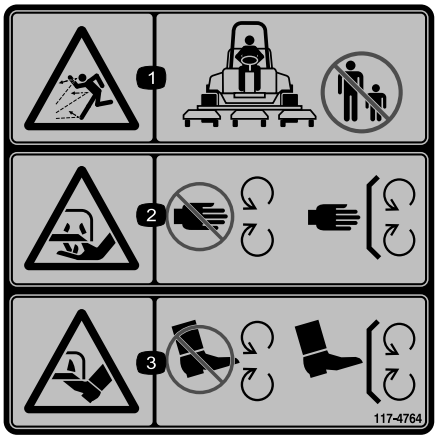

decal117-4764

117-4764

1. Perigo de projeção de objetos – mantenha as pessoas afastadas da máquina.
2. Perigo de corte das mãos, lâmina de corte – mantenha-se afastado de peças móveis, mantenha todas as proteções e coberturas no sítio.
3. Perigo de corte dos pés, lâmina de corte – mantenha-se afastado de peças móveis, mantenha todas as proteções e coberturas no sítio.

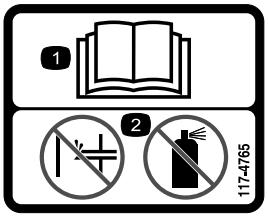

decal117-4765

117-4765

1. Leia o *Manual do utilizador.*
2. Não utilize qualquer tipo de ajuda para arrancar.

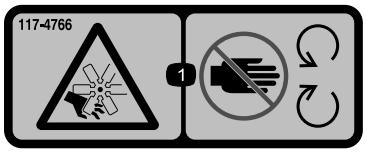

decal117-4766

117-4766

1. Perigo de corte/desmembramento; ventoinha – afastá-las das peças móveis, mantenha todos os resguardos e proteções devidamente montados.

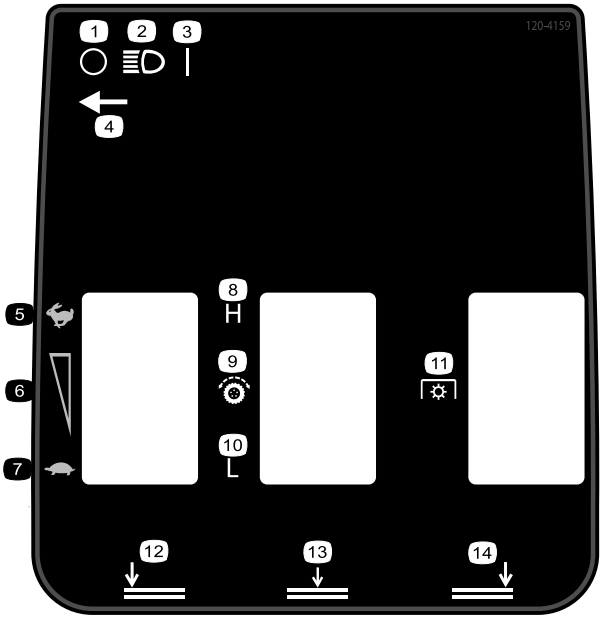

decal120-4159

120-4159

1. Desligar
2. Luzes
3. Ligar
4. Localização do interruptor das luzes
5. Rápido
6. Ajuste de velocidade variável
7. Lento
8. Elevada
9. Transmissão de tração
10. Baixa
11. Tomada de força (PTO)
12. Baixar, unidade de corte esquerda
13. Baixar, unidades de corte centrais
14. Baixar, unidade de corte direita

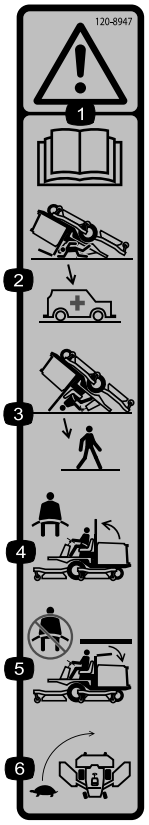

decal120-8947

120-8947

1. Aviso – leia o *Manual do utilizador*.
2. Não há nenhuma proteção contra capotamento enquanto a barra de segurança estiver em baixo.
3. Há proteção contra capotamento enquanto a barra de proteção estiver em cima.
4. Se a barra de proteção estiver levantada, use o cinto de segurança.
5. Se a barra de proteção estiver baixada, não use o cinto de segurança.
6. Abrande ao fazer uma curva.

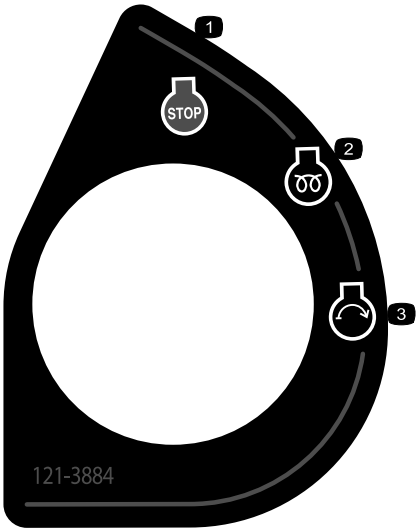

decal121-3884

121-3884

1. Motor – Parar
2. Motor – Pré-aquecimento
3. Motor – Arrancar

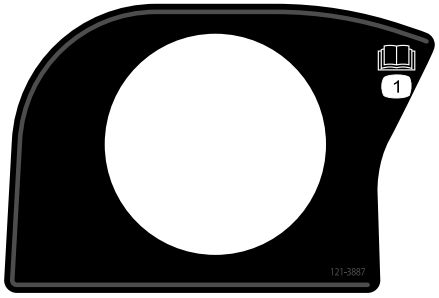

decal121-3887

121-3887

1. Leia o *Manual do utilizador*.

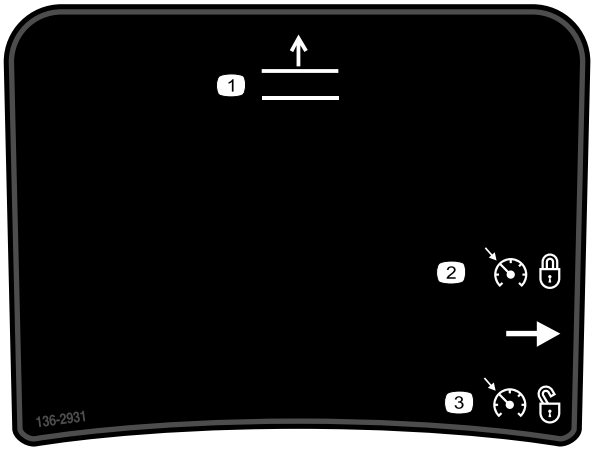

decal136-2931

136-2931

Apenas para Groundsmaster 4500

1. Eleve as plataformas.
2. Ativar o controlo de cruzeiro.
3. Desativar o controlo de cruzeiro.

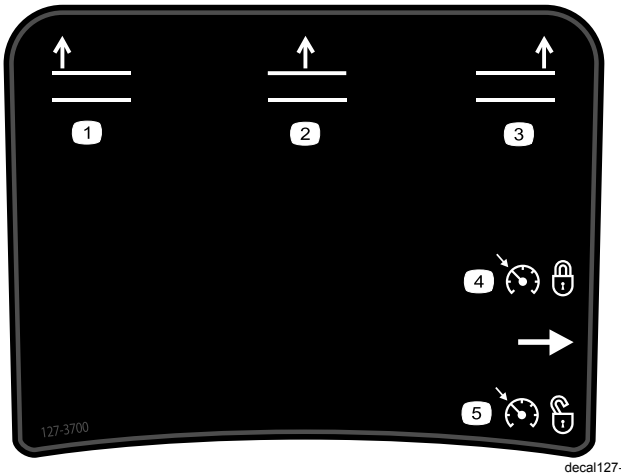

decal127-3700

127-3700

Apenas para Groundsmaster 4700

1. Levantar a unidade de corte esquerda.
2. Levantar as unidades de corte centrais.
3. Levantar a unidade de corte direita.
4. Ativar o controlo de cruzeiro.
5. Desativar o controlo de cruzeiro.

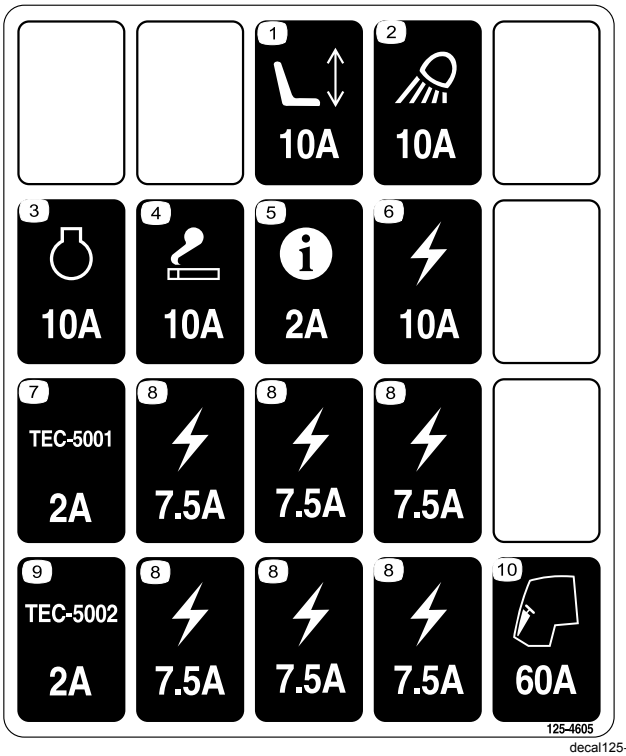

decal125-4605

125-4605

1. Assento (10 A)
2. Luz de trabalho (10 A)
3. Motor (10 A)
4. Porta de alimentação (10 A)
5. InfoCenter (2 A)
6. Energia fornecida (10 A)
7. Controlador GM4700 (2 A)
8. Energia fornecida (7,5 A)
9. Controlador GM4500 (2 A)
10. Cabina (60 A)



decalbatterysymbols

Símbolos da bateria

Na sua bateria poderá encontrar todos, ou apenas alguns, dos símbolos aqui indicados

1. Perigo de explosão
2. Não fazer fogo, chamas abertas e não fumar
3. Risco de queimaduras com líquido cáustico/produtos químicos
4. Use proteção para os olhos.
5. Leia o *Manual do utilizador.*
6. Mantenha as pessoas a uma distância segura da bateria.
7. Use proteção para os olhos; os gases explosivos podem provocar cegueira e outras lesões.
8. O ácido da bateria pode provocar cegueira ou queimaduras graves.
9. Lave imediatamente os olhos com água e procure assistência médica o quanto antes.
10. Contém chumbo; não deite fora

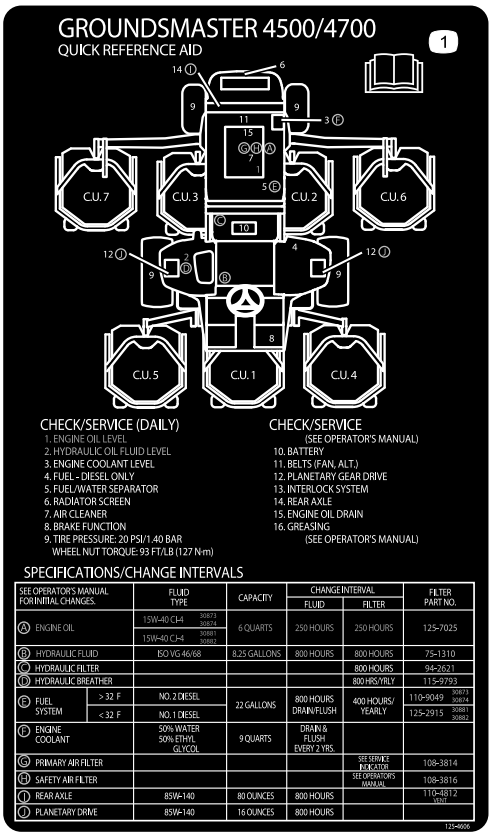

decal125-4606

125-4606

1. Para mais informações sobre a manutenção, leia o *Manual do utilizador*.

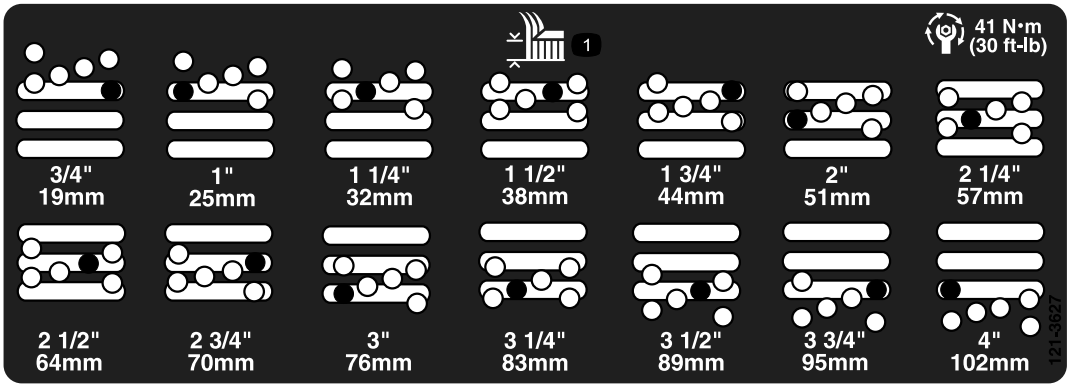

decal121-3627

121-3627

1. Definições da altura de corte

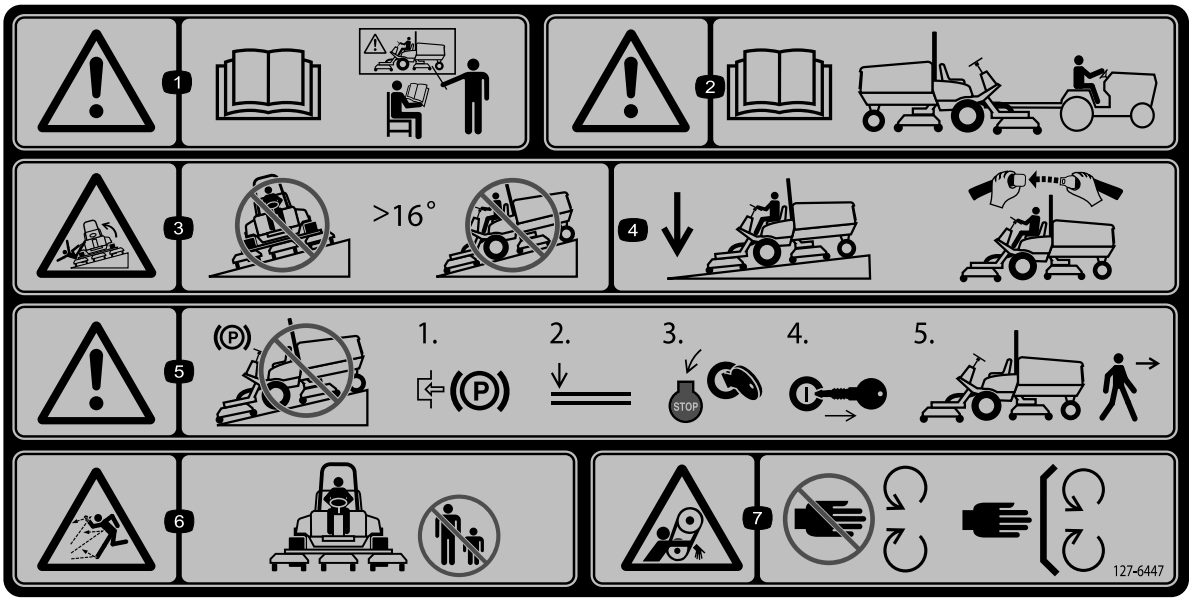

decal127-6447

127-6447

(Coloque sobre a peça n.º 112-5297 para CE* para máquinas da série 4500)

Nota: Esta máquina cumpre o teste de estabilidade que é norma industrial nos testes estáticos laterais e longitudinais com a inclinação máxima inclinada no autocolante. Consulte as instruções de operação da máquina em inclinações no *,anual do utilizador* e as condições em que a máquina está a ser operada para determinar se a máquina pode ser operada nas condições desse dia e desse local. As alterações no terreno podem dar origem a uma alteração da operação da máquina na inclinação. Se possível, mantenha as unidades de corte descidas para o solo enquanto a máquina estiver a operar em inclinações. Elevar as unidades de corte enquanto a máquina estiver a operar em inclinações pode causar instabilidade da máquina.

1. Aviso – leia o *Manual do utilizador*; não utilize esta máquina a não ser que tenha a formação adequada.
2. Aviso – consulte o *Manual do utilizador* antes de rebocar a máquina.
3. Perigo de capotamento – não desça declives de ângulo superior a 16 graus.
4. Mantenha as unidades de corte descidas quando descer declives; utilize sempre o cinto de segurança quando operar a máquina.
5. Aviso—não estacione em declives; 1) Engate o travão de estacionamento; 2) Desça as unidades de corte; 3) Desligue o motor; 4) Retire a chave; 5) Saia da máquina.
6. Perigo de projeção de objetos – mantenha as pessoas afastadas da máquina.
7. Perigo de emaranhamento, correia—afaste-se das peças móveis; mantenha todos os resguardos e proteções devidamente montados.

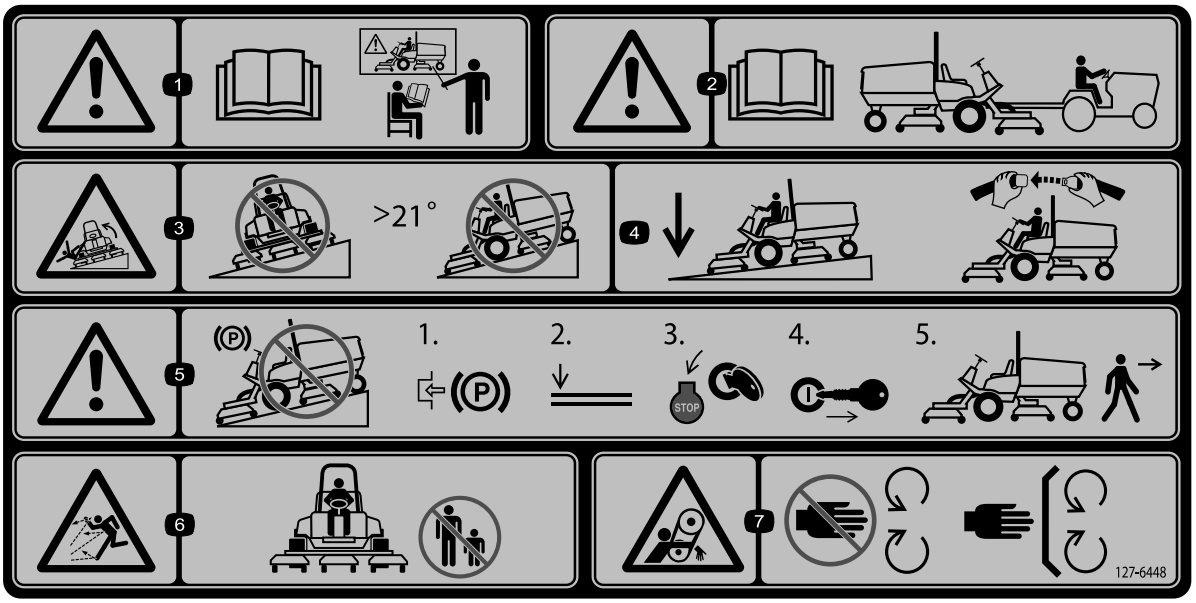

decal127-6448

127-6448

(Coloque sobre a peça n.º 112-5297 para CE* para máquinas da série 4700)

Nota: Esta máquina cumpre o teste de estabilidade que é norma industrial nos testes estáticos laterais e longitudinais com a inclinação máxima inclinada no autocolante. Consulte as instruções de operação da máquina em inclinações no *,anual do utilizador* e as condições em que a máquina está a ser operada para determinar se a máquina pode ser operada nas condições desse dia e desse local. As alterações no terreno podem dar origem a uma alteração da operação da máquina na inclinação. Se possível, mantenha as unidades de corte descidas para o solo enquanto a máquina estiver a operar em inclinações. Elevar as unidades de corte enquanto a máquina estiver a operar em inclinações pode causar instabilidade da máquina.

1. Aviso – leia o *Manual do utilizador*; não utilize esta máquina a não ser que tenha a formação adequada.
2. Aviso – consulte o *Manual do utilizador* antes de rebocar a máquina.
3. Perigo de capotamento – não desça declives de ângulo superior a 21 graus.
4. Mantenha as unidades de corte descidas quando descer declives; utilize sempre o cinto de segurança quando operar a máquina.
5. Aviso—não estacione em declives; 1) Engate o travão de estacionamento; 2) Desça as unidades de corte; 3) Desligue o motor; 4) Retire a chave; 5) Saia da máquina.
6. Perigo de projeção de objetos – mantenha as pessoas afastadas da máquina.
7. Perigo de emaranhamento, correia—afaste-se das peças móveis; mantenha todos os resguardos e proteções devidamente montados.

Instalação

Peças soltas

Utilize a tabela abaixo para verificar se todas as peças foram enviadas.

Procedimento	Descrição	Quantidade	Utilização
1	Autocolante de aviso	1	Substituição do autocolante de aviso (apenas máquinas CE).
2	Suporte do trinco do capot Rebite Anilha Parafuso (¼ x 2 pol.) Porca de bloqueio (¼ pol.)	1 2 1 1 1	Montagem do trinco do capot (apenas máquinas CE).
3	Nenhuma peça necessária	–	Ajuste o raspador do rolo (opcional).
4	Nenhuma peça necessária	–	Instalação do abafador de cobertura (mulch) (opcional).
5	Nenhuma peça necessária	–	Preparação da máquina.

Componentes e peças adicionais

Descrição	Quantidade	Utilização
Manual do utilizador	1	Leia antes de utilizar a máquina.
Manual do proprietário do motor	1	Para informações sobre os procedimentos de manutenção adicionais, consulte o manual.
Material de formação do utilizador	1	Leia antes de utilizar a máquina.

Nota: Determine os lados direito e esquerdo da máquina a partir da posição normal de utilização.

1

Substituição do autocolante de aviso (apenas máquinas CE)

Peças necessárias para este passo:

1	*Autocolante de aviso*

Procedimento

Em máquinas que exigem conformidade CE europeia, substitua o autocolante de aviso, artigo n.º 112-5297 pelo autocolante de aviso artigo n.º 127-6447 (para máquinas da série 4500) ou autocolante artigo n.º 127-6448 (para máquinas da série 4700).

2

Montagem do trinco do capot (apenas máquinas CE)

Peças necessárias para este passo:

1	Suporte do trinco do capot
2	Rebite
1	Anilha
1	Parafuso (¼ x 2 pol.)
1	Porca de bloqueio (¼ pol.)

Procedimento

1. Solte o trinco do capot do suporte.
2. Retire os 2 rebites que prendem o suporte do trinco ao capot (Figura 3). Retire o suporte do trinco do capot.

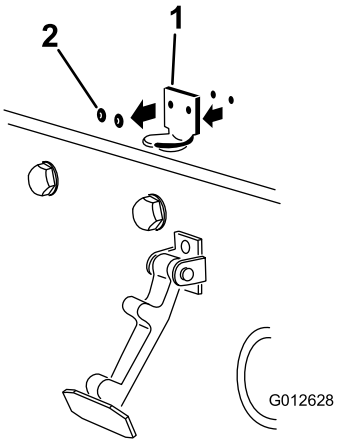

g012628

Figura 3

1. Suporte do trinco do capot 2. Rebites

3. Ao alinhar os furos de montagem, posicione o suporte do trinco CE e o suporte do trinco do capot no capot (Figura 4).

   Nota: O suporte do trinco tem de estar contra o capot. Não retire o parafuso e a porca do braço do suporte do trinco.

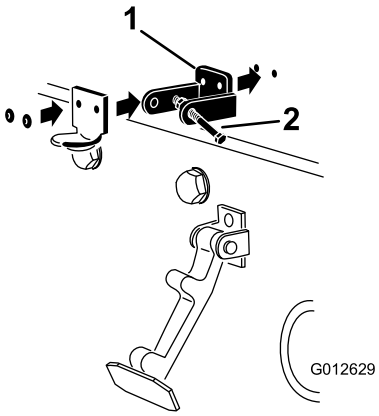

g012629

Figura 4

1. Suporte do trinco CE 2. Porca e parafuso

4. Alinhe as anilhas com os orifícios no lado interior do capot.
5. Aplique rebites nos suportes e nas anilhas ao capot (Figura 4).
6. Prenda o trinco no suporte do trinco do capot (Figura 5).

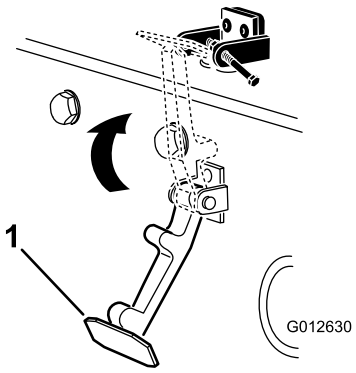

g012630

Figura 5

1. Trinco do capot

7. Aperte o parafuso no outro braço do suporte do trinco do capot para prender o trinco na posição (Figura 6). Aperte o parafuso firmemente, mas não aperte a porca.

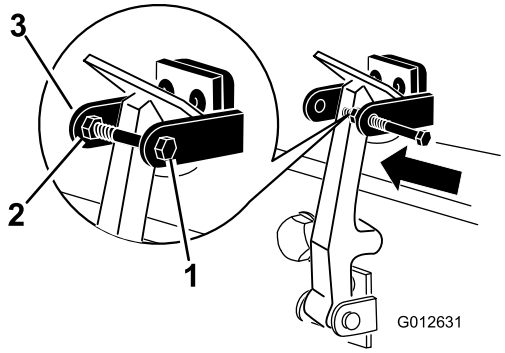

Figura 6

1. Parafuso
2. Porca
3. Braço do suporte do trinco do capot

3

Ajuste do raspador do rolo (opcional)

Nenhuma peça necessária

Procedimento

O raspador do rolo traseiro opcional foi concebido para trabalhar melhor quando houver uma folga uniforme de 0,5 a 1 mm entre o raspador e o rolo.

1. Desaperte o bocal de lubrificação e o parafuso de fixação (Figura 7).

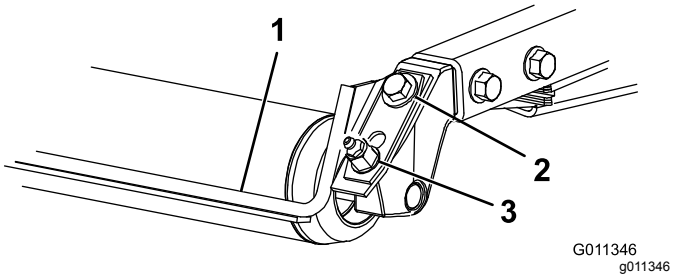

Figura 7

1. Raspador do rolo
2. Parafuso de fixação
3. Bocal de lubrificação

2. Deslize o raspador para cima ou para baixo até atingir uma folga de 0,5 a 1 mm entre a barra e o rolo.
3. Fixe o bocal de lubrificação e aperte com uma força de 41 N·m em sequência alternada.

4

Instalar o abafador de cobertura (mulch) (opcional)

Nenhuma peça necessária

Procedimento

1. Remova todos os detritos dos orifícios de montagem nas paredes traseira e esquerda da câmara.
2. Instale o abafador de cobertura (mulch) na abertura traseira e fixe-o com 5 parafusos com cabeça flangeada (Figura 8).

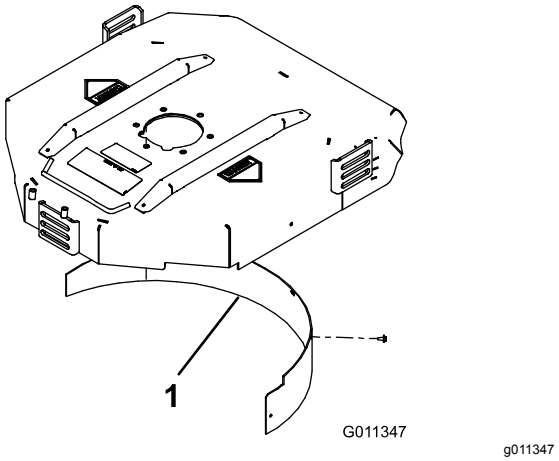

Figura 8

1. Abafador de cobertura (mulch)

3. Verifique se o abafador de cobertura (mulch) não toca nas pontas da lâmina e não fica a pressionar a face interna da parede da câmara traseira.

⚠ PERIGO

Utilizar uma lâmina de alta elevação com o abafador de cobertura (mulch) pode fazer com que a lâmina parta, provocando lesões graves ou morte.

Não utilize a lâmina de grande elevação com o abafador de cobertura (mulch).

5

Preparação da máquina

Nenhuma peça necessária

Procedimento

1. Estacione a máquina numa superfície plana.
2. Baixe as unidades de corte.
3. Engate o travão de estacionamento.
4. Desligue o motor e retire a chave.
5. Verifique a pressão dos pneus; consulte Verificação da pressão dos pneus (página 27).

   Importante: **Mantenha a pressão em todos os pneus, de modo a garantir uma boa qualidade de corte e um desempenho adequado da máquina.** ***Não encha de menos os pneus.***
6. Verifique o nível do lubrificante do eixo traseiro antes de ligar o motor pela primeira vez; consulte Verificar o lubrificante do eixo traseiro (página 74).
7. Verifique o nível de óleo do motor antes de ligar o motor; consulte Verificação do nível de óleo do motor (página 63).
8. Verifique o nível de óleo hidráulico antes de ligar o motor, consulte Verificação do nível do fluido hidráulico (página 79).
9. Verifique o sistema de arrefecimento antes de ligar o motor; consulte Verificar o sistema de arrefecimento (página 76).
10. Lubrifique a máquina antes da utilização; consulte Lubrificar os rolamentos e casquilhos (página 60). Não realizar uma lubrificação adequada pode causar uma falha prematura de peças vitais.

Descrição geral do produto

Comandos

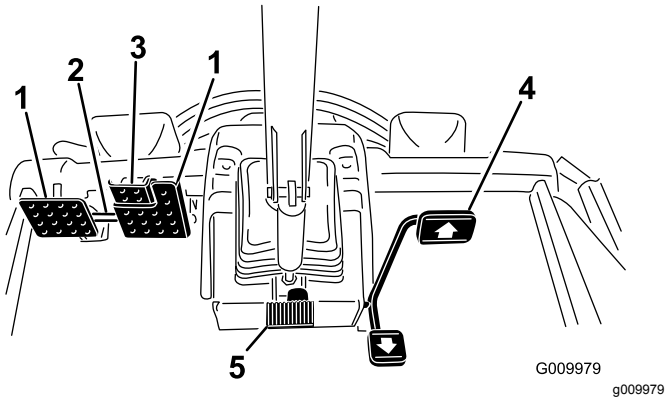

Figura 9

1. Pedal dos travões
2. Barra de bloqueio do pedal
3. Pedal do travão de estacionamento
4. Pedal de tração
5. Pedal de inclinação da direção

Pedal de tração

O pedal de tração (Figura 9) permite controlar o avanço e recuo da máquina. Pressione a zona superior do pedal para deslocar a máquina para a frente e a zona inferior para deslocar a máquina para trás.

Para parar a máquina, utilize um dos procedimentos seguintes:

- Reduza a pressão exercida sobre o pedal de tração até que este volte à posição central. A máquina irá travar até uma paragem suave.
- Toque ou pressione rapidamente o pedal de marcha-atrás. Isto para a máquina mais rapidamente que a travagem dinâmica.

Nota: Em situações de travagem de emergência, pressione os pedais de travão de serviço além de utilizar o pedal de marcha-atrás como indicado anteriormente. Esta é a forma mais rápida de parar a máquina.

Pedais de travão

Existem dois pedais para controlar os travões das rodas individuais, para ajudar nas mudanças de direção, estacionamento, assim como para auxiliar uma melhor tração numa inclinação. Uma barra liga os pedais para a utilização do travão de estacionamento e o transporte ().

Barra de bloqueio dos pedais

A barra de bloqueio dos pedais liga ambos os pedais para engatar o travão de estacionamento ().

Pedal do travão de estacionamento

Para engatar o travão de estacionamento, (Figura 9) junte os pedais com a alavanca de bloqueio do pedal e empurre para baixo o pedal da direita engatando o pedal de pé. Para libertar o travão de estacionamento, deverá pressionar um dos pedais do travão até que o bloqueio do travão de estacionamento desengate.

Pedal de inclinação da direção

Pressione o pedal da inclinação da direção para inclinar o volante e obter a posição desejada, depois liberte para bloquear o ajuste (Figura 9).

Ignição

A ignição (Figura 10) tem três posições: DESLIGAR, LIGAR/PRÉ-AQUECIMENTO e ARRANQUE.

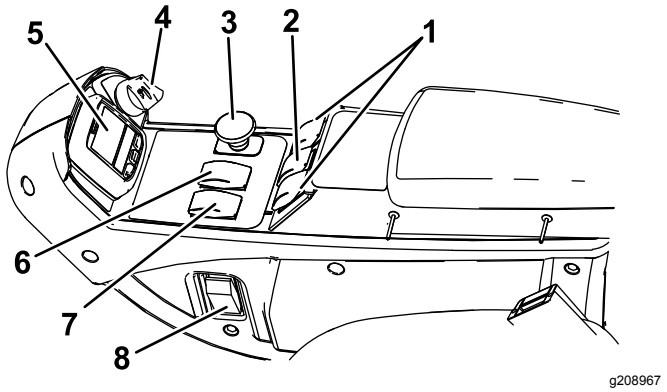

Figura 10

1. Interruptores de elevação (apenas Groundsmaster 4700)
2. Interruptor de elevação (Groundsmaster 4500 e 4700)
3. Interruptor da tomada de força
4. Ignição
5. InfoCenter
6. Controlo de velocidade
7. Interruptor da velocidade do motor
8. Interruptor das luzes

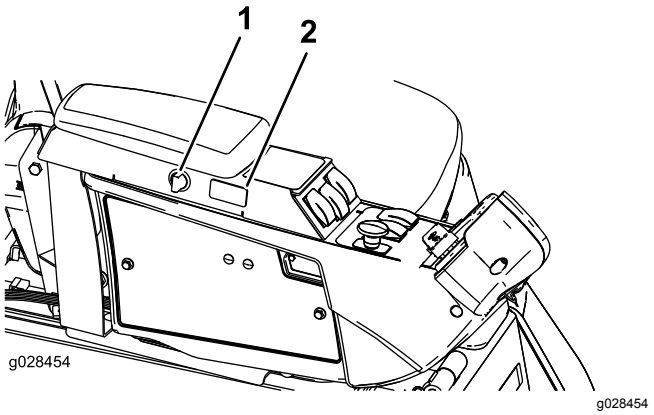

Figura 11

1. Interruptor do ponto de corrente
2. Interruptor da velocidade de cruzeiro

Interruptor da velocidade do motor

O interruptor da velocidade do motor (Figura 10) tem 2 modos de alterar a velocidade do motor. Carregue no interruptor para aumentar ou diminuir a velocidade do motor em incrementos de 100 rpm. Mantenha pressionado o interruptor para mover automaticamente para ralenti elevado ou reduzido, dependendo da extremidade do interruptor que pressiona.

Interruptor da tomada de força

O interruptor da tomada de força dispõe de duas posições: OUT (start) [Para fora (arrancar)] e IN (stop) [Para dentro (parar)]. Puxe o botão de tomada de força para fora para engatar as lâminas da unidade de corte. Empurre o botão para dentro para desengatar as lâminas da unidade de corte (Figura 10).

Controlo de alta-baixa velocidade

Este interruptor (Figura 10) permite-lhe aumentar a velocidade durante o transporte do veículo. Para alternar entre a gama de velocidade alta e baixa, levante as plataformas, desengate a tomada de força e a velocidade cruzeiro, mova o pedal de tração para a posição de PONTO MORTO e conduza a máquina a uma velocidade lenta.

Nota: As plataformas não operam e/ou não podem ser descidas a partir da posição de transporte quando o interruptor se encontra em gama alta.

Interruptores de elevação

Os interruptores de elevação servem para levantar e baixar as plataformas do cortador (). Prima os interruptores para a frente para baixar as plataformas do cortador e para trás para elevar as plataformas do cortador. Ao ligar a máquina, quando as plataformas

do cortador se encontram na posição descida, prima o interruptor de elevação para baixo para permitir às plataformas do cortador ficarem suspensas e cortar.

Nota: As plataformas não descem enquanto estiver em gama de velocidade elevada e não sobem nem descem se o operador abandonar o banco enquanto o motor se encontrar em funcionamento. As plataformas irão baixar com a chave na posição LIGAR e o operador sentado no banco.

Interruptor da velocidade de cruzeiro

O interruptor de controlo de cruzeiro bloqueia na posição do pedal para manter a velocidade desejada (Figura 10). Pressionando na parte traseira do interruptor desliga o controlo de cruzeiro, a posição do meio do interruptor permite a função de controlo de cruzeiro e a parte frontal do interruptor define a velocidade desejada.

Nota: Pressionar o pedal de estacionamento ou mover o pedal de tração para a posição de marcha-atrás, durante um segundo, desengata a posição do pedal.

Interruptor das luzes

Prima a extremidade inferior do interruptor (Figura 10) para ligar as luzes. Prima a extremidade superior do interruptor para desligar as luzes.

Ponto de corrente

Utilize o ponto de corrente (Figura 12) para ligar acessórios elétricos opcionais de 12 volts.

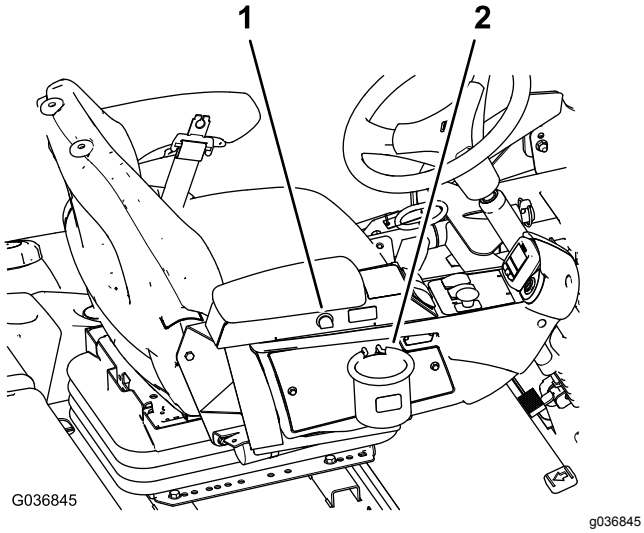

Figura 12

1. Ponto de corrente
2. Suporte do saco

Suporte do saco

Utilize o suporte do saco para armazenamento (Figura 12).

Ajuste do banco

Alavanca de ajuste do banco

Desloque a alavanca de ajuste do banco que se encontra no lado do banco para fora, faça deslizar o banco para a posição desejada e liberte a alavanca para o fixar em posição (Figura 13).

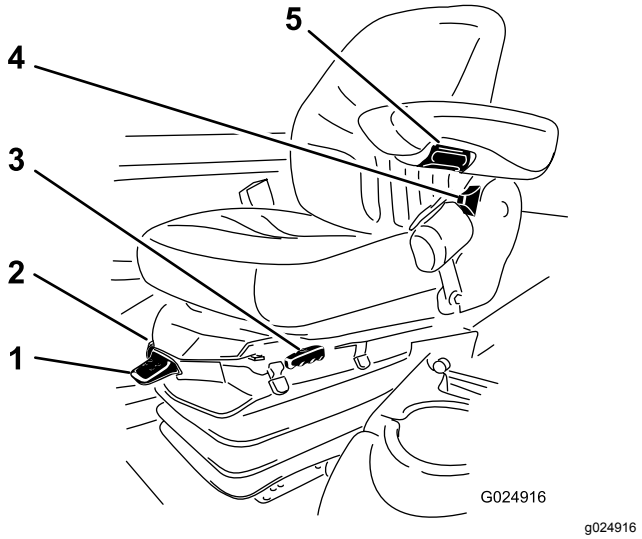

Figura 13

1. Indicador de peso
2. Alavanca de ajuste de peso
3. Alavanca de ajuste do banco
4. Alavanca de ajuste do encosto do banco
5. Manípulo de ajuste do apoio do braço

Manípulo de ajuste do apoio do braço

Rode o manípulo para ajustar o ângulo do descanso do braço (Figura 13).

Alavanca de ajuste do encosto do banco

Mova a alavanca para ajustar o ângulo do encosto do banco (Figura 13).

Indicador de peso

O indicador de peso indica quando o banco está ajustado ao peso do operador (Figura 13). Ajuste a altura posicionando a suspensão dentro da gama da região verde.

Alavanca de ajuste de peso

Utilize esta alavanca para ajustar o banco ao seu peso (Figura 13). Puxe a alavanca para cima para aumentar a pressão de ar e empurre para baixo para

diminuir a pressão de ar. O devido ajuste é correto quando o indicador de peso se encontra na região verde.

Utilização do ecrã LCD InfoCenter

O ecrã LCD InfoCenter apresenta informações sobre sua máquina, como o estado de utilização, os vários diagnósticos e outras informações sobre a máquina (Figura 14). Existe um ecrã de inicialização e um ecrã de informações principal do InfoCenter. Pode alternar entre o ecrã de inicialização e o ecrã de informações principal a qualquer altura pressionando qualquer dos botões do InfoCenter e, em seguida, selecionando a seta direcional adequada.

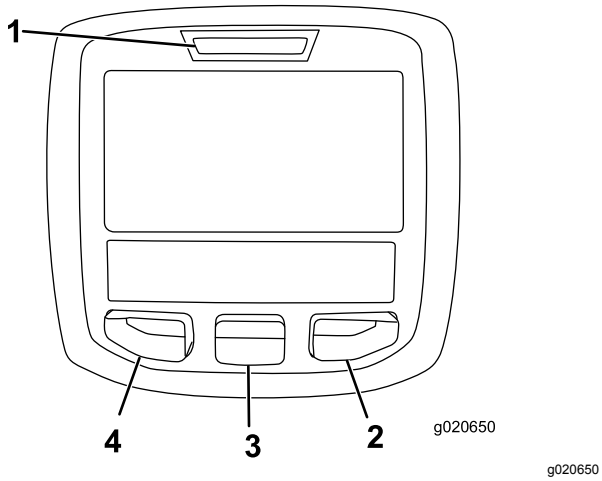

g020650

Figura 14

1. Luz indicadora
2. Botão direito
3. Botão do meio
4. Botão esquerdo

- Botão esquerdo, Botão de acesso ao menu/retroceder – pressione este botão para aceder aos menus InfoCenter. Pode utilizá-lo para sair de qualquer menu que esteja a utilizar.
- Botão do meio – utilize este botão para se deslocar pelos menus.
- Botão direito – utilize este botão para abrir um menu em que uma seta para a direita indica conteúdo adicional.
- Sinal sonoro – ativado quando baixar as unidades de corte ou para avisos ou erros.

Nota: O objetivo de cada botão pode mudar, dependendo do que é requerido no momento. Cada botão terá a indicação de um ícone apresentando a função atual.

Descrição dos ícones do InfoCenter

SERVICE DUE	Indica quando deve ser efetuada a manutenção programada
	Horas até manutenção

Descrição dos ícones do InfoCenter (cont'd.)

	Reposição das horas de manutenção
	Estado das rpm do motor
	Ícone info
	Configuração de velocidade de máxima tração
	Rápida
	Lenta
	A ventilação está invertida
	É necessária regeneração estacionária
	O aquecimento da admissão de ar está ativo
	Levantar a unidade de corte esquerda.
	Levantar a unidade de corte central
	Levantar a unidade de corte direita
	O utilizador tem de se sentar no banco
	O travão de estacionamento está engatado
H	A gama é alta
N	Ponto morto
L	Identifica a gama como baixa
	Temperatura do líquido de arrefecimento (°C ou °F)
	Temperatura (quente)
	Tração ou Pedal de tração
	Não permitido.

Descrição dos ícones do InfoCenter (cont'd.)

	Ligar o motor.
	A tomada de força está ligada.
	A velocidade de cruzeiro está acionada.
	Desligue o motor
	Motor
	Ignição
	As unidades de corte estão a descer
	As unidades de corte estão a subir
PIN	PIN
	Temperatura do fluido hidráulico
CAN	CAN bus
	InfoCenter
Bad	Avariado ou com falha
Ctr	Centro
Rht	Direita
Left	Esquerda
	Lâmpada
OUT	Saída do controlador TEC ou fio de controlo na cablagem
HI	Acima da gama permitida
LO	Abaixo da gama permitida
HI / LO	Fora da gama
	Interruptor
	O utilizador tem de soltar o interruptor

Descrição dos ícones do InfoCenter (cont'd.)

	O utilizador deve mudar para o estado indicado
Os símbolos são frequentemente combinados para formar frases. São mostrados alguns exemplos a seguir	
N	O utilizador deve colocar a máquina em ponto-morto
	Arranque do motor negado
	Desligação do motor
	O líquido de arrefecimento do motor está muito quente
	O óleo hidráulico está demasiado quente
48.1g/l	Notificação de acumulação de cinzas DPF. Consulte Assistência do filtro de partículas (DPF) na secção de manutenção para mais informações
	Pedido de regeneração de reposição-standby
	Pedido de regeneração em estacionamento ou de recuperação
ACK	Está a ser processada uma regeneração em estacionamento ou de recuperação
	Temperatura de escape elevada
	A tomada de força está desativada.
or	Sentar ou engatar o travão de estacionamento

Acessível apenas com introdução do PIN

Utilização dos menus

Para aceder ao sistema de menus InfoCenter, pressione o botão de acesso ao menu quando está no menu principal. Isto vai levá-lo ao menu principal. Consulte as tabelas seguintes para obter uma visão geral das opções disponíveis dos menus:

Menu principal - item de menu	Descrição
Falhas	Contém uma lista das últimas falhas da máquina; consulte o *Manual de manutenção* para mais informações.
Serviço	Contém informações sobre a máquina, por exemplo, horas de utilização e outros números semelhantes
Diagnóstico	Lista vários estados que a máquina tem presentemente; pode utilizar isto para solucionar determinados problemas, uma vez que o informa rapidamente que controlos da máquina estão ligados e quais estão desligados.
Definições	Permite-lhe personalizar e modificar as variáveis de configuração no ecrã InfoCenter
Acerca	Indica o número do modelo, número de série e versão de software da sua máquina

Manutenção - item de menu	Descrição
Hours	Indica o número total de horas em que a máquina, o motor e a ventoinha estiveram a funcionar, bem como o número de horas em que a máquina foi transportada e sobreaquecida
Counts	Indica o número de arranques, ciclos de tomada de força da unidade de corte e inversões da ventoinha que a máquina sofreu
Regeneração do DPF	Opção de regeneração do filtro de partículas de gasóleo (DPF) e submenus do DPF
Inibir regen	Utilize para controlar a regeneração de reposição
Regen em estacionamento	Utilize para iniciar uma regeneração em estacionamento
Regen em estacionamento	Lista o número de horas deste a última regeneração de recuperação, em estacionamento ou de reposição
Regen de recuperação	Utilize para iniciar uma regeneração de recuperação

Diagnóstico - item de menu	Descrição
Unidade de corte esquerda Unidade de corte central Unidade de corte direita Tração Gama alta/baixa PTO Motor Cruzeiro	Consulte o *Manual de manutenção* ou o Distribuidor autorizado Toro para mais informações acerca do menu Funcionamento do motor e as informações aqui contidas.

Definições - item de menu	Descrição
Unidades	Controla as unidades utilizadas no InfoCenter (imperiais ou métricas)
Idioma	Controla o idioma utilizado no InfoCenter*
Retroiluminação LCD	Controla o brilho do ecrã LCD
Contraste LCD	Controla o contraste do ecrã LCD
Menus protegidos	Permite que uma pessoa autorizada pela sua empresa tenha acesso a menus protegidos utilizando o PIN.
Proteger config.	Permite a possibilidade de alterar as configurações nas configurações protegidas
Ralenti automático 🔒	Controla o tempo em que o motor fica em ralenti, quando a máquina não está a ser utilizada
Vel. de corte 🔒	Controla a velocidade máxima enquanto está a cortar (gama baixa)
Vel. de trans.🔒	Controla a velocidade máxima enquanto está em transporte (gama alta)
Smart Power (alimentação inteligente)🔒	Liga/desliga o Smart Power
Contrapeso 🔒	Controla a quantidade de contrapeso aplicado pelas unidades de corte
Viragem🔒	Liga/desliga a Viragem

*Apenas o texto “voltado para o utilizador” é traduzido. Os ecrãs de falhas, assistência e diagnóstico são “voltados para a assistência”. Os títulos surgem no idioma selecionado, mas os itens de menu estão em inglês.

🔒Protegido em Menus protegidos – acessível apenas com introdução do PIN

Sobre - item de menu	Descrição
Modelo	Indica o número do modelo da máquina
NS	Indica o número de série da máquina
S/W Rev	Indica a revisão de software do controlador principal

Menus protegidos

Há 6 definições de configuração de funcionamento que são ajustáveis no menu de definições do InfoCenter: ralenti automático, velocidade máxima de corte, velocidade máxima de transporte, Smart Power e contrapeso da unidade de corte e viragem. Estas definições encontram-se no menu Protegido.

Aceder aos menus protegidos

Nota: O PIN por defeito vindo de fábrica para a sua máquina é 0000 ou 1234.

Se alterar o PIN e se se esquecer do mesmo, contacte o representante autorizado Toro.

1. A partir do menu PRINCIPAL, utilize o botão central para ir até ao menu de DEFINIÇÕES e prima o botão direito (Figura 15).

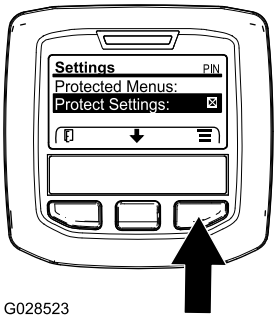

g028523

Figura 15

2. No menu de DEFINIÇÕES, utilize o botão central para ir até ao menu PROTEGIDO e prima o botão direito (Figura 16).

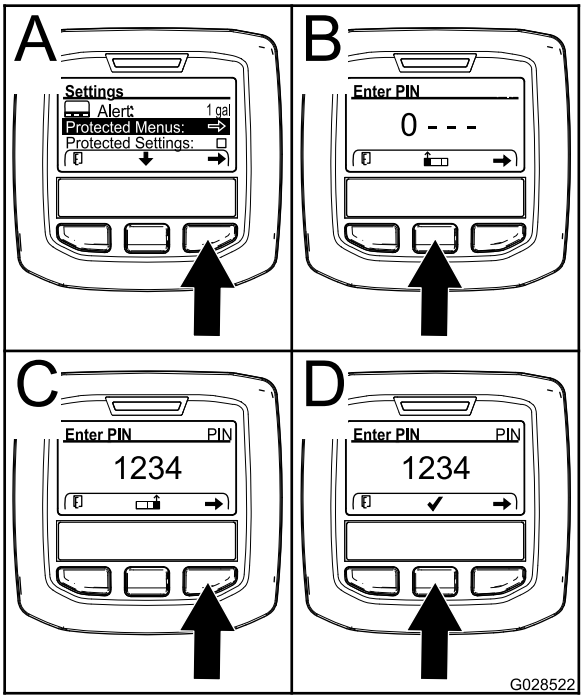

g028522

Figura 16

3. Para introduzir o PIN, prima o botão central até surgir o primeiro dígito correto e depois prima o botão direito para avançar para o próximo dígito (Figura 16B e Figura 16C). Repita este passo até o último dígito ser introduzido e prima o botão direito mais uma vez.
4. Prima o botão do meio para introduzir o PIN (Figura 16D).

   Aguarde até a luz vermelha indicadora do InfoCenter se acender.

   Nota: Se o InfoCenter aceitar o PIN e o menu protegido tiver sido desbloqueado, é apresentada a palavra “PIN” no canto superior direito do ecrã.

Nota: Se rodar o interruptor da ignição para a posição DESLIGAR e depois para a posição LIGAR bloqueia o menu protegido.

Pode alterar a capacidade para visualizar e alterar as definições no menu protegido. Assim que tiver acedido ao menu protegido, percorra até encontrar a opção de definições protegidas. Utilize o botão direito para alterar a definição. Definir as definições protegidas para DESLIGAR permite visualizar e alterar as definições no menu protegido sem introduzir um PIN. Definir as definições protegidas para LIGAR oculta as opções protegidas e obriga a introduzir o PIN para alterar as definições no menu protegido. Depois de definir o PIN, rode o interruptor da ignição para DESLIGAR e novamente para LIGAR para ativar e gravar esta funcionalidade.

Ver e alterar as definições do menu Protegido

1. No menu Protegido, percorra as definições protegidas.
2. Para ver e alterar as definições sem introduzir um código PIN, utilize o botão direito para alterar as definições protegidas para DESLIGAR.
3. Para ver e alterar as definições com um código PIN, utilize o botão esquerdo para selecionar LIGAR, defina o código PIN e rode a chave para a posição DESLIGAR e, em seguida, para a posição LIGAR.

Definição do ralenti automático

1. No menu Definições, percorra até Ralenti automático.
2. Prima o botão direito para alterar o tempo de ralenti automático entre Desligar, 8S, 10S, 15S, 20S e 30S.

Definir a velocidade máxima de corte permitida

1. No menu de definições, percorra até ao menu de velocidade de corte e prima o botão direito.
2. Utilize o botão direito para aumentar a velocidade máxima de corte em incrementos de 5 % entre 50 % e 100 %.
3. Utilize o botão central para diminuir a velocidade máxima de corte em incrementos de 5 % entre 50 % e 100 %.
4. Prima o botão esquerdo para sair.

Definir a velocidade máxima de transporte permitida

1. No menu Definições, percorra até ao menu Vel. de transporte e prima o botão direito.
2. Utilize o botão direito para aumentar a velocidade máxima de transporte em incrementos de 5 % entre 50 % e 100 %.
3. Utilize o botão central para diminuir a velocidade máxima de transporte em incrementos de 5 % entre 50 % e 100 %.
4. Prima o botão esquerdo para sair.

Para ligar/desligar o Smart Power

1. No menu Definições, percorra até Smart Power.
2. Prima o botão direito para alternar entre LIGAR e DESLIGAR.
3. Prima o botão esquerdo para sair.

Definir o contrapeso

1. No menu Definições, percorra até ao menu Contrapeso e prima o botão direito.
2. Prima o botão direito para alternar entre Baixo, Médio e Elevado

Quando terminar no menu Protegido, prima o botão esquerdo para sair para o menu Principal, depois prima o botão esquerdo para sair para o menu Funcionamento.

Ligar/desligar a Viragem

1. No menu Definições, percorra até Viragem.
2. Prima o botão direito para alternar entre LIGAR e DESLIGAR.
3. Prima o botão esquerdo para sair.

Ver a taxa de consumo de combustível

Pode ver a taxa de consumo de combustível média da duração da máquina no Menu de serviço.

Especificações

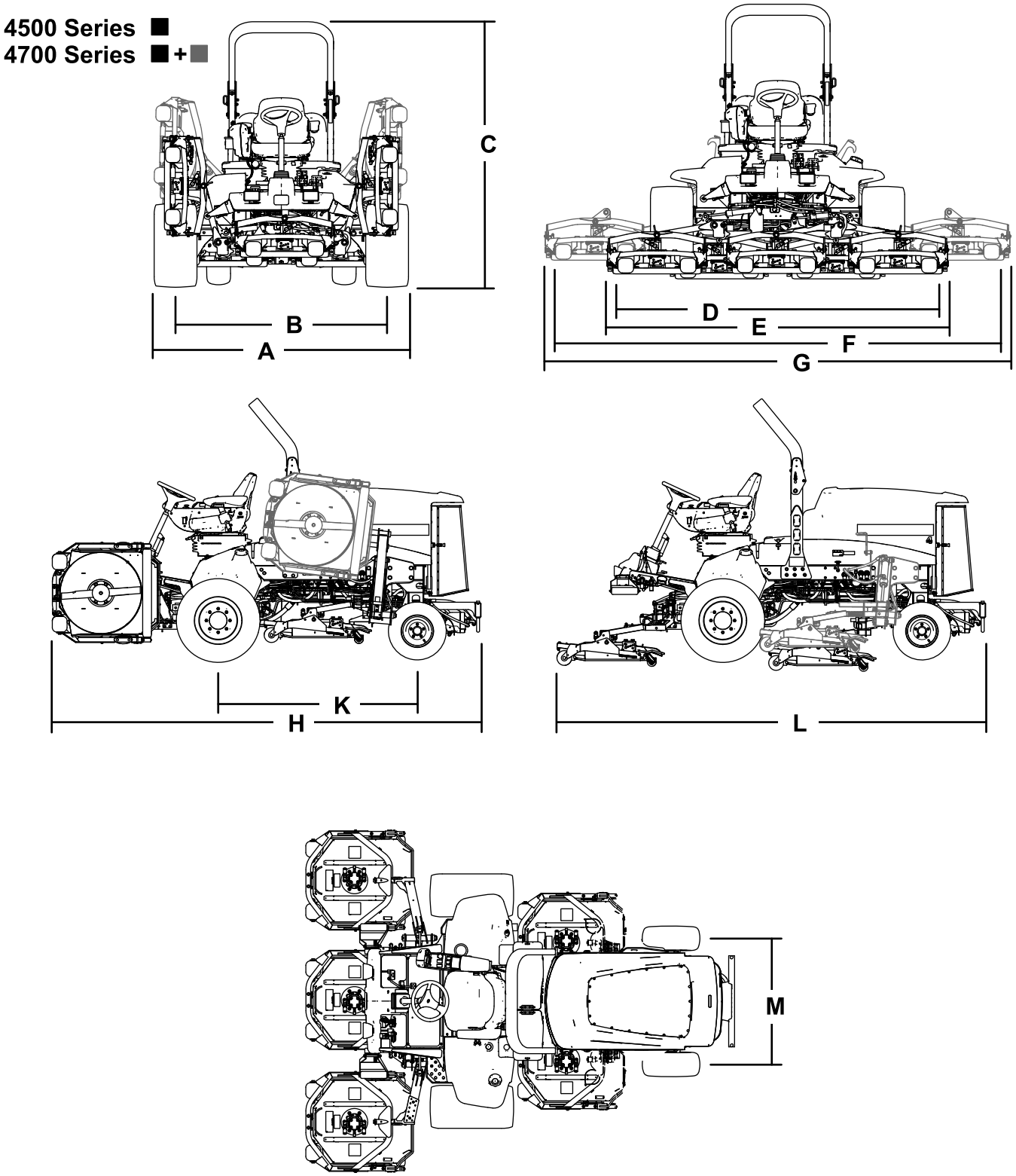

Figura 17

Especificações da máquina

Tabela de especificações

Descrição	4500-D	Figura 17 referência	4700-D	Figura 17 referência
Largura de corte	280 cm	D	380 cm	F
Largura total				
Unidades de corte para baixo	286 cm	E	391 cm	G
Unidades de corte para cima (transporte)	224 cm	A	224 cm	A
Largura do rasto				
Frente	224 cm	B	224 cm	B
Posterior	141 cm	M	141 cm	M
Altura com proteção contra capotamento	226 cm	C	226 cm	C
Comprimento total				
Unidades de corte para baixo	370 cm	H	370 cm	H
Unidades de corte para cima (transporte)	370 cm	L	370 cm	L
Espaço livre acima do solo	15 cm		15 cm	
Distância entre os eixos	171 cm	K	171 cm	K
Peso líquido (com unidades de corte e sem combustível)	1937 kg		2277 kg	

Nota: As especificações e o desenho do produto estão sujeitos a alterações sem aviso prévio.

Especificações da unidade de corte

Tabela de especificações

Comprimento	86,4 cm
Largura	86,4 cm
Altura	24,4 cm para a montagem de suporte 26,7 cm a uma altura de corte de 1,9 cm 34,9 cm a uma altura de corte de 10 cm
Peso	88 kg

Engates/acessórios

Está disponível uma seleção de engates e acessórios aprovados pela Toro para utilização com a máquina, para melhorar e expandir as suas capacidades. Contacte o distribuidor ou o centro de assistência autorizado ou vá a www.Toro.com para obter uma lista de todos os engates e acessórios aprovados.

Para melhor proteger o seu investimento e manter o desempenho ideal do equipamento Toro, utilize peças genuínas Toro. Quando se trata de fiabilidade, a Toro oferece peças sobressalentes concebidas de acordo com as especificações de engenharia exatas do equipamento. Para sua tranquilidade, insista em peças genuínas Toro.

Funcionamento

Nota: Determine os lados esquerdo e direito da máquina a partir da posição normal de utilização.

Antes da operação

Segurança antes da operação

Segurança geral

- Nunca permita que crianças ou pessoal não qualificado utilizem ou procedam à assistência técnica da máquina. Os regulamentos locais podem determinar restrições relativamente à idade do operador. A formação de todos os operadores e mecânicos é da responsabilidade do proprietário.
- Familiarize-se com o funcionamento seguro do equipamento, com os controlos do utilizador e com os sinais de segurança.
- Saiba como parar a máquina e desligar o motor rapidamente.
- Verifique se os controlos de presença do operador, os interruptores de segurança e os resguardos estão corretamente montados e a funcionar corretamente. Não utilize a máquina se estes componentes não estiverem a funcionar corretamente.
- Antes do corte, inspecione sempre a máquina para assegurar que as lâminas, os parafusos das lâminas e as unidades de corte estão em bom estado de funcionamento. Substitua as lâminas e os parafusos gastos ou danificados em grupos para manter o equilíbrio.
- Inspecione a área onde vai utilizar a máquina e remova todos os objetos que a máquina possa projetar.

Segurança do combustível

- Tenha muito cuidado quando manusear combustível. Este combustível é inflamável e os seus vapores são explosivos.
- Apague todos os cigarros, charutos, cachimbos e outras fontes de ignição.
- Utilize apenas recipientes aprovados para combustível.
- Nunca retire a tampa do depósito nem encha o depósito enquanto o motor se encontrar em funcionamento ou estiver quente.
- Nunca ateste a máquina num espaço fechado.
- Nunca guarde a máquina ou o recipiente de combustível onde exista uma fonte de fogo, faísca ou luz piloto, como junto de uma caldeira ou outros eletrodomésticos.
- Em caso de derrame de combustível, não tente ligar o motor; evite criar qualquer fonte de ignição até os vapores do combustível se terem dissipado.

Verificação do nível de óleo do motor

Antes de ligar o motor e utilizar máquina, verifique o nível do óleo no cárter do motor; consulte Verificação do nível de óleo do motor (página 63).

Verificação do sistema de arrefecimento

Antes de ligar o motor e utilizar a máquina, verifique o sistema de arrefecimento; consulte Verificar o sistema de arrefecimento (página 76).

Verificação do sistema hidráulico

Antes de ligar o motor e utilizar a máquina, verifique o sistema hidráulico; consulte Verificação dos tubos e tubos hidráulicos (página 82).

Drenagem do separador de água

Retire a água ou outro tipo de contaminação do separador de água diariamente; consulte Retirar água do separador de água-combustível (página 66).

Verificação de fugas do eixo traseiro e da caixa de engrenagens

Verificação de fugas do eixo traseiro e da caixa de engrenagens do eixo traseiro; consulte Verificação de fugas do eixo traseiro e da caixa de engrenagens (página 74).

Encher o depósito de combustível

Capacidade do depósito de combustível

Capacidade do depósito de combustível: 83litros

Especificação de combustível

Importante: **Utilize apenas gasóleo com ultra baixo conteúdo de enxofre. O combustível com taxas mais elevadas de enxofre degrada o catalisador de oxidação diesel (DOC), o que causa problemas operacionais e encurta a vida útil entre manutenções dos componentes do motor.**

A não observação das seguintes precauções pode danificar o motor.

- Nunca utilize querosena nem gasolina em vez de gasóleo.
- Nunca misture querosena nem óleo do motor com o gasóleo.
- Nunca guarde o combustível em recipientes com revestimento interior de zinco.
- Não utilize aditivos de combustível.

Gasóleo

Classificação de cetanos: 45 ou superior

Teor de enxofre: ultra baixo conteúdo de enxofre (<15 ppm)

Tabela de combustível

Especificações do gasóleo	Local
ASTM D975 N.º 1-D S15 N.º 2-D S15	EUA
EN 590	União Europeia
ISO 8217 DMX	Internacional
JIS K2204 classificação N.º 2	Japão
KSM-2610	Coreia

- Utilize apenas gasóleo limpo ou biodiesel.
- Adquira combustível em quantidades que possam ser usadas no prazo de 180 dias para assegurar a pureza do combustível.

Utilize gasóleo de verão (N.º 2-D) a temperaturas superiores a -7°C e gasóleo de inverno (N.º 1-D ou mistura N.º 1-D/2-D) abaixo de -7°C.

Nota: A utilização de gasóleo de inverno a temperaturas inferiores proporciona um ponto de inflamação mais baixo e características de fluxo frio que facilitam o arranque e reduzem a obstrução do filtro de combustível.

A utilização de gasóleo de verão acima de -7°C contribui para uma maior duração da bomba de combustível e maior potência quando comparado com o gasóleo de inverno.

Biodiesel

Esta máquina também pode usar um combustível com mistura de biodiesel até B20 (20% biodiesel, 80% gasóleo).

Teor de enxofre: ultra baixo conteúdo de enxofre (<15 ppm)

Especificações do biodiesel: ASTM D6751 ou EN14214

Especificações da mistura de combustível: ASTM D6751, EN14214 ou JIS K2204

Importante: **A parte de gasóleo tem de ser de ultra baixo teor de enxofre.**

Tome as seguintes precauções:

- As misturas de biodiesel podem danificar as superfícies pintadas.
- Utilize misturas B5 (conteúdo de biodiesel de 5%) ou inferiores no tempo frio.
- Verifique os vedantes, tubos e juntas em contacto com o combustível, uma vez que podem degradar-se ao longo do tempo.
- Pode ocorrer obstrução do filtro durante algum tempo após mudar para misturas de biodiesel.
- Contacte o distribuidor autorizado Toro, se desejar mais informações sobre o biodiesel.

Abastecimento de combustível

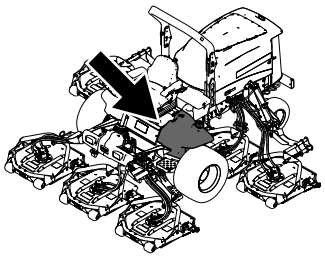

g198621

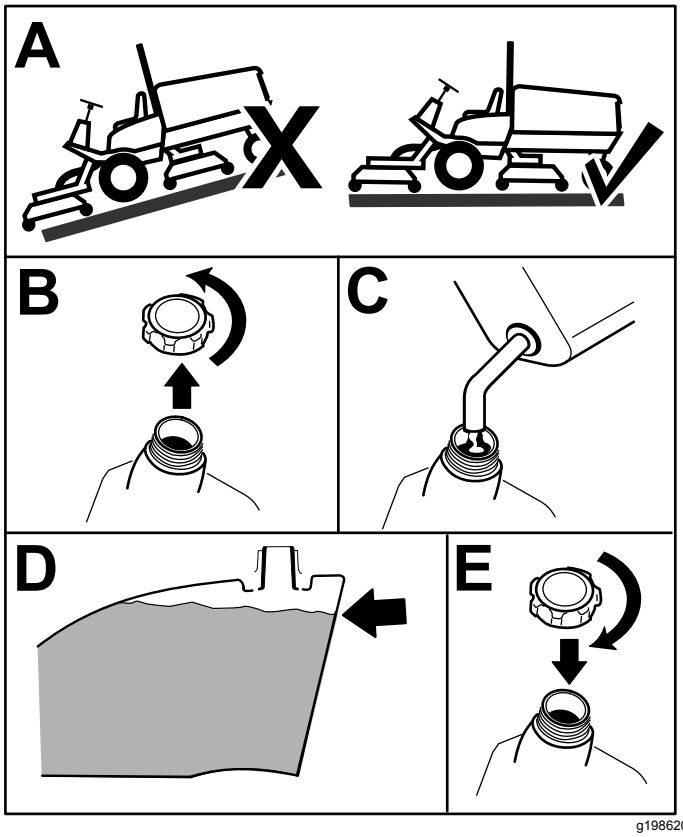

g198620

Figura 18

1. Estacione a máquina numa superfície plana (Figura 18).
2. Retire a tampa do depósito de combustível (Figura 18).
3. Adicione combustível, até que o nível se encontre entre 6 a 13 mm abaixo da extremidade inferior do tubo de enchimento (Figura 18).

   Nota: Encha o depósito de combustível com até cerca de 6 a 13 mm abaixo do topo do depósito, não do tubo de enchimento.
4. Aperte novamente a tampa no depósito de combustível após o seu enchimento (Figura 18).

Nota: Se for possível, encha o depósito de combustível após cada utilização. Isto minimiza uma eventual formação de condensação dentro do depósito de combustível.

Verificação da pressão dos pneus

Intervalo de assistência: Em todas as utilizações ou diariamente

A pressão correta dos pneus é de 1,38 bar.

Importante: **Mantenha a pressão recomendada em todos os pneus, de modo a garantir uma boa qualidade de corte e um desempenho adequado da máquina. Não encha de menos os pneus.**

Verifique a pressão do ar em todos os pneus antes de utilizar a máquina.

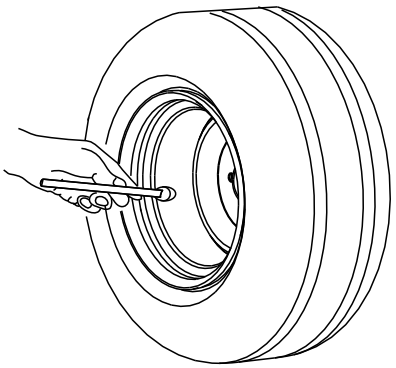

G001055

g001055

Figura 19

Verificação do aperto das porcas de roda

Intervalo de assistência: Após a primeira hora

Após as pimeiras 10 horas

A cada 200 horas

Aperte as porcas das rodas com 115 a 136 N·m pela ordem que se mostra na Figura 20 e na Figura 21.

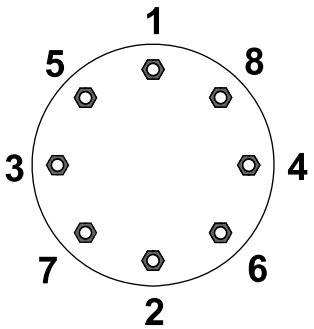

G033358

g033358

Figura 20

Rodas frontais

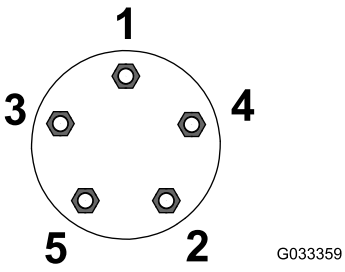

Figura 21
Rodas traseiras

⚠ AVISO

A não observância de um binário de aperto adequado das porcas das rodas pode dar origem a lesões.

Aperte as porcas das rodas com o valor de aperto adequado.

Ajustar a barra de segurança

⚠ AVISO

Para evitar ferimentos ou a morte por capotamento: mantenha a barra de segurança levantada e bloqueada, e use o cinto de segurança.

Certifique-se de que o banco está preso com o trinco do banco.

⚠ AVISO

Não há proteção anticapotamento quando a barra de segurança estiver em baixo.

- **Não opere a máquina em terreno irregular ou num declive acentuado com a barra de segurança na posição descida.**
- **Baixe a barra de segurança só quando for mesmo necessário.**
- **Não use o cinto de segurança quando a barra de segurança estiver em baixo.**
- **Conduza devagar e com cuidado.**
- **Levante a barra de segurança assim que houver espaço livre.**
- **Verifique atentamente a altura livre existente (ou seja, ramos, portas, fios elétricos) antes de passar com a máquina debaixo de qualquer objeto e impeça o contacto.**

Importante: **Use sempre o cinto de segurança quando levantar e bloquear a barra de segurança. Não use o cinto de segurança quando a barra de segurança estiver em baixo.**

Descer a barra de segurança

Importante: **Baixe a barra de segurança só quando for necessário.**

Importante: **Certifique-se de que o banco está preso com o trinco do banco.**

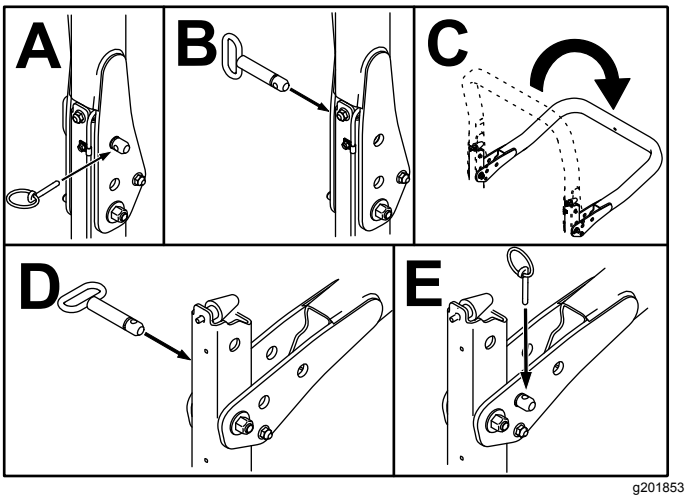

Figura 22

Elevar a barra de segurança

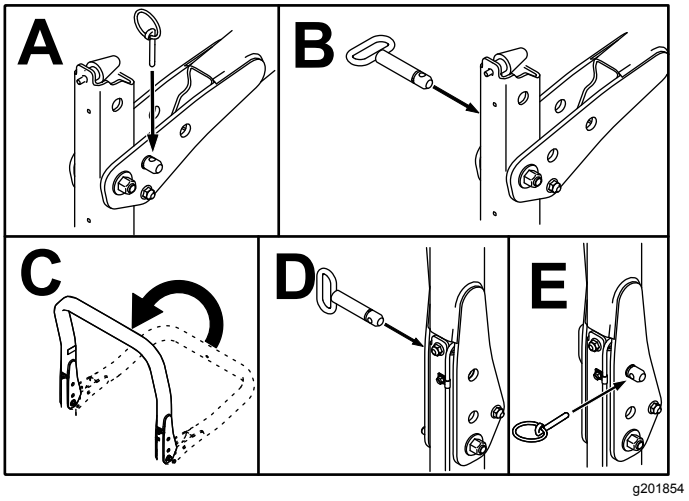

Figura 23

Ajustar a altura de corte

Importante: **As unidades de corte cortam aproximadamente 6 mm abaixo, em comparação com uma unidade de corte com cilindros, que tenha o mesmo ajuste. Pode ser necessário ajustar a unidade de corte para 6 mm acima do valor de ajuste dos cilindros que cortam na mesma área.**

Importante: **O acesso às unidades de corte traseiras é bastante melhorado se retirar a unidade de corte da máquina.**

1. Estacione a máquina numa superfície plana, engate o travão de estacionamento, desça a unidade de corte, desligue o motor e retire a chave.
2. Desaperte o parafuso que prende o suporte da altura de corte à placa da altura de corte (frente e de cada lado), conforme se mostra na Figura 24.
3. Comece pelo ajuste dianteiro, retire o parafuso.

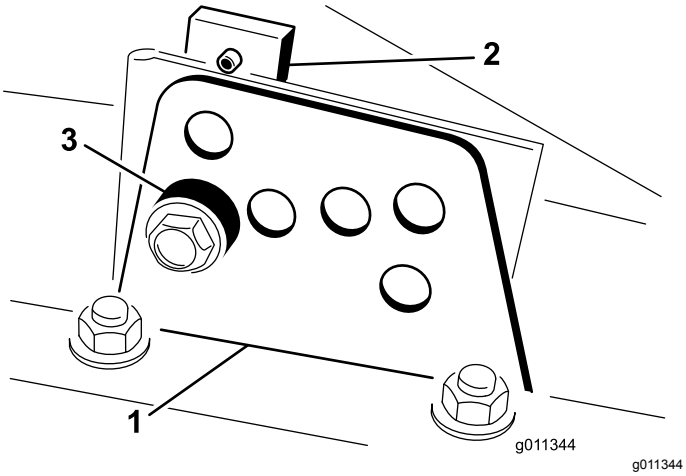

g011344

Figura 24

1. Suporte da altura de corte
2. Placa da altura de corte
3. Espaçador

4. Enquanto estiver suportar a câmara, retire o espaçador (Figura 24).
5. Mova a câmara para a altura de corte desejada e instale o espaçador no orifício e ranhura da altura de corte designada (Figura 25).

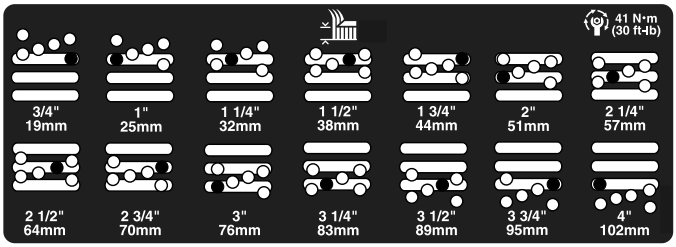

g201855

Figura 25

6. Alinhe a placa roscada com o espaçador.
7. Coloque o parafuso e a porca apertados à mão.
8. Repita os passos 4 a 7 para cada ajuste lateral.
9. Aperte os 3 parafusos com uma força de 41 N·m. Aperte sempre o parafuso da frente primeiro.

   Nota: Os ajustes de mais de 3,8 cm podem exigir a montagem temporária numa altura intermédia para evitar encravamento (por exemplo, passar de uma altura de corte de 3,1 a 7 cm).

Verificação dos interruptores de segurança

Intervalo de assistência: Em todas as utilizações ou diariamente

⚠ CUIDADO

A máquina poderá arrancar inesperadamente se os interruptores de bloqueio de segurança se encontrarem desligados ou danificados e provocar lesões.

- **Não desative os interruptores de bloqueio.**
- **Verifique o funcionamento dos interruptores de bloqueio diariamente e substitua todos os interruptores danificados antes de utilizar a máquina.**

Os interruptores de segurança são concebidos para desligar a máquina quando se levanta do banco quando o pedal de tração é pressionado. No entanto, poderá abandonar o banco enquanto o motor se encontrar em funcionamento, se o pedal de tração se encontrar na posição PONTO-MORTO. Embora o motor continue a funcionar quando o interruptor da tomada de força é desengatado e o pedal de tração libertado, desligue o motor antes de se levantar do banco.

1. Estacione a máquina numa superfície nivelada, engate o travão de estacionamento, desça as plataformas de corte e coloque a chave na posição DESLIGAR.
2. Pressione o pedal de tração e rode a chave da ignição para a posição LIGAR.

Nota: Se o motor arrancar, isso significa que existe uma avaria no sistema de segurança. Corrija esta avaria antes de operar a máquina.

3. Rode a chave para a posição LIGAR, levante-se do banco e mova o interruptor da tomada de força para LIGAR.

   Nota: A tomada de força não se deve acionar. Se a tomada de força engatar, isso significa que existe uma avaria no sistema de segurança. Corrija esta avaria antes de operar a máquina.

4. Engate o travão de estacionamento, ligue o motor e deixe as velas aquecerem e, em seguida, rode a chave para a posição LIGAR e mova o pedal de tração para fora da posição PONTO MORTO.

   Nota: O InfoCenter irá apresentar "tração negada" e a máquina não se deve mover. Se a máquina se mover, isso significa que existe uma avaria no sistema de segurança. Corrija esta avaria antes de operar a máquina.

Verificar o tempo de paragem da lâmina

Intervalo de assistência: Em todas as utilizações ou diariamente

Nota: Desça as unidades de corte para uma secção limpa de relva ou para uma superfície sólida para evitar a projeção de poeira e detritos.

Para verificar este tempo de paragem, peça a alguém que se coloque afastado das unidades de corte pelo menos 6 m e que observe as lâminas de uma das unidades de corte. Desengate a PTO e registe o tempo que as lâminas demoram a parar por completo. Se demorarem mais de 7 segundos, a válvula de travagem necessita de ser ajustada. Solicite a assistência do distribuidor autorizado Toro ao fazer este ajuste.

Seleção de uma lâmina

Aba de combinação standard

Esta lâmina proporciona uma excelente elevação e dispersão praticamente em qualquer condição. Se for necessária maior ou menor elevação e velocidade de descarga, pondere utilizar uma lâmina diferente.

Atributos Excelente elevação e dispersão na maioria das condições.

Aba inclinada

Geralmente, esta lâmina funciona melhor com alturas de corte inferiores – 1,9 a 6,4 cm.

Atributos:

- A descarga é mais uniforme com alturas de corte inferiores.
- A descarga tem menor tendência para desviar para a esquerda, dando um aspeto mais limpo aos bancos de areia e fairways.
- Não necessita de tanta potência a alturas de corte inferiores e relva densa.

Alta elevação, aba paralela

Geralmente, a lâmina funciona melhor com alturas de corte superiores – 7 a 10 cm.

Atributos:

- Existe maior capacidade de elevação e velocidade de descarga mais rápida.
- A relva dispersa ou a erva pouco rija é colhida mais facilmente com alturas de corte superiores.
- As aparas de relva molhadas ou pegajosas são deitadas fora com mais eficiência, diminuindo os problemas de congestionamento sob as unidades de corte.
- Necessita de mais potência para funcionar.
- Tem tendência para fazer descargas mais para a esquerda e pode criar um amontoado de erva com alturas de corte inferiores.

⚠ PERIGO

Utilizar uma lâmina de alta elevação com o abafador de mulch pode fazer com que a lâmina parta, provocando lesões graves ou morte.

Não utilize a lâmina de grande elevação com o abafador.

Lâmina atómica

Esta lâmina foi concebida para proporcionar excelente acumulação de folhas.

Atributos: Excelente acumulação de folhas

Escolher acessórios

	Aba inclinada	**Aba paralela de alta elevação *(não utilizar com o abafador de mulch)***	**Abafador de cobertura (mulch)**	**Raspador do rolo**
Corte da relva: altura de corte de 1,9 a 4,4 cm	Recomendado para a maioria das aplicações	Pode resultar bem no corte de erva fina ou relva dispersa	Melhora os resultados de dispersão e o desempenho pós-corte nos relvados do norte, que são cortados pelo menos três vezes por semana e menos de 1/3 da erva é retirada durante a operação de corte; ***não utilize com a aba paralela de alta elevação***	Pode ser utilizada sempre que os rolos deixarem acumular relva ou quando vir grandes montículos de relva achatados; os raspadores podem aumentar os montículos em determinadas aplicações.
Corte da relva: altura de corte de 5 a 6,4 cm	Recomendado para erva espessa ou relva densa	Recomendado para erva fina ou relva dispersa		
Corte da relva: altura de corte de 7 a 10 cm	Pode resultar bem no corte de relva densa	Recomendado para a maioria das aplicações		
Cobertura (mulch) de folhas	Recomendado para utilizar com o abafador de cobertura (mulch)	**Não permitido.**	Utilize apenas com a combinação de lâmina de aba ou lâmina de aba inclinada	
Prós	Descarga uniforme a altura de corte inferior; relvados em redor de bancos de areia e fairways mais bem cuidados, menor consumo de energia	Maior capacidade de elevação e descargas mais rápidas; relva dispersa ou a erva pouco rija é colhida com uma altura de corte superior. As aparas de relva molhadas ou pegajosas são deitadas fora com eficiência.	Pode melhorar a dispersão e o aspeto em determinadas aplicações de corte de relva. Muito bom para cobertura (mulch) de folhas.	Reduz a acumulação no rolo em determinadas aplicações.
Contras	Não levanta bem a relva em aplicações de altura de corte elevada; a erva molhada ou pegajosa tende a acumular-se na câmara, originando um corte de má qualidade e sendo necessário mais potência	Necessita de mais potência em algumas aplicações. Tendência para criar um amontoado de erva quando definir uma altura de corte inferior para cortar relva densa. Não utilize com o abafador de cobertura (mulch)	A relva acumula-se na câmara, se tentar retirar demasiada relva com o abafador instalado	

Durante a operação

Segurança durante o funcionamento

Segurança geral

- O proprietário/operador pode prevenir e é responsável por acidentes que possam causar ferimentos pessoais ou danos materiais.
- Utilize vestuário adequado, incluindo proteção visual, calçado resistente antiderrapante e proteções para os ouvidos. Prenda cabelo comprido e não use joias.
- Nunca utilize a máquina se se sentir cansado, doente ou sob o efeito de álcool ou drogas.
- Nunca transporte passageiros na máquina e mantenha as pessoas e animais afastados da máquina durante o funcionamento.
- Utilize a máquina apenas quando tiver boa visibilidade. Evite buracos ou outros perigos não visíveis.
- Evite cortar relva molhada. Uma redução da tração poderá fazer com que a máquina derrape.
- Antes de ligar o motor, certifique-se de que as transmissões estão em ponto morto, o travão de estacionamento está engatado e coloque-se na posição de operação.
- Mantenha as mãos e pés longe das unidades de corte. Mantenha-se sempre afastado da abertura de descarga.
- Antes de recuar, olhe para trás e para baixo para ter a certeza de que o caminho está desimpedido.
- Tome todas as precauções necessárias quando se aproximar de esquinas sem visibilidade, arbustos, árvores ou outros objetos que possam obstruir o seu campo de visão.
- Não utilize o cortador perto de declives muito acentuados, valas ou margens. A máquina poderá capotar repentinamente se uma roda resvalar ou se o piso ceder.
- Pare as lâminas sempre que não estiver a cortar.
- Pare a máquina e inspecione as lâminas depois de atingir um objeto ou se existir uma vibração anormal na máquina. Efetue todas as reparações necessárias antes de retomar o funcionamento.
- Abrande e tome as precauções necessárias quando virar e atravessar estradas e passeios com a máquina. Dê sempre prioridade.
- Desengate a transmissão para a unidade de corte e desligue o motor antes de ajustar a altura de corte (exceto se a puder ajustar a partir da posição de operação).
- Nunca ligue o motor numa área onde os gases de escape fiquem estanques.
- Nunca deixe a máquina em funcionamento sem vigilância.
- Antes de sair da posição de operação (incluindo para esvaziar os depósitos de recolha ou desobstruir a calha), faça o seguinte:
  - Estacione a máquina numa superfície plana.
  - Desengate e desça as unidades de corte e baixe os engates.
  - Engate o travão de estacionamento.
  - Desligue o motor e retire a chave.
  - Espere até todas as peças móveis pararem.
- Não opere a máquina quando existir risco de relâmpagos.
- Não altere os valores do acelerador nem acelere o motor excessivamente.
- Não use a máquina como um veículo de reboque.
- Utilize apenas acessórios e engates aprovados pela The Toro® Company.

Segurança do sistema de proteção anticapotamento (ROPS)

- **Não** retire a unidade ROPS da máquina.
- Certifique-se de que o cinto de segurança está preso e o pode tirar rapidamente em caso de emergência.
- Verifique cuidadosamente se existem obstruções suspensas e não entre em contacto com elas.
- Mantenha o ROPS em boas condições de funcionamento inspecionando-o regularmente para verificar se há danos e mantenha apertadas todas as fixações.
- Substitua um ROPS danificado. Não efetue nenhuma reparação ou modificação.

Máquinas com barra de segurança dobrável

- Use sempre o cinto de segurança com a barra de segurança na posição elevada.
- O ROPS é um dispositivo integral de segurança. Mantenha a barra de segurança elevada e bloqueada e use o cinto de segurança quando operar a máquina com a barra de segurança na posição elevada.
- Baixe a barra de segurança temporariamente só quando necessário. Não use o cinto de segurança com a barra de segurança na posição para baixo.

- Tenha em atenção que não há nenhuma proteção contra capotamento quando a barra de segurança dobrável estiver em baixo.
- Verifique a área que vai cortar e nunca dobre uma barra de segurança dobrável onde houver declives, depressões ou água.

Segurança em declives

- Estabeleça os seus próprios procedimentos e regras para operar em inclinações. Estes procedimentos têm de incluir vigilância do local para determinar que inclinações são seguras para operação da máquina. Utilize sempre o bom senso e capacidade crítica ao efetuar esta avaliação.
- Os declives são um dos principais fatores que contribuem para a perda de controlo e acidentes de capotamento que podem resultar em ferimentos graves ou morte. Operação da máquina em qualquer declive requer cuidado adicional.
- Opere a máquina a uma velocidade mais reduzida quando está num declive.
- Se não se sentir à vontade ao operar numa inclinação, não o faça.
- Preste atenção a buracos, raízes, altos, pedras ou outros objetos não visíveis. O terreno desnivelado pode fazer capotar a máquina. A relva alta pode esconder diversos obstáculos.
- Escolha uma velocidade baixa que não implique ter de parar ou mudar a mudança quando estiver num declive.
- O capotamento pode ocorrer antes de perder a tração.
- Evite operar a máquina em relva molhada. Os pneus podem perder tração; independentemente de os travões serem ativados e estarem a funcionar corretamente.
- Evite arrancar, parar ou virar num declive.
- Todos os movimentos em declives devem ser lentos e graduais. Não altere subitamente a velocidade ou a direção da máquina.
- Não opere a máquina perto de depressões, valas, diques ou massas de água. A máquina poderá capotar repentinamente se uma roda resvalar ou se o piso ceder. Estabeleça uma área de segurança entre a máquina e qualquer perigo (duas vezes a largura da máquina).

Ligação do motor

Importante: **Purgue o sistema de combustível, caso tenha ocorrido uma das seguintes situações:**

- Paragem do motor por falta de combustível.
- Manutenção dos componentes do sistema de combustível.

1. Retire o pé do pedal de tração e certifique-se de que este se encontra na posição NEUTRAL (ponto morto). Certifique-se de que o travão de estacionamento se encontra engatado.
2. Prima e mantenha premido o interruptor da velocidade do motor para definir a velocidade do motor para ralenti baixo.
3. Rode a chave da ignição para a posição FUNCIONAMENTO. A luz indicadora deve acender.
4. Quando a luz indicadora das velas apagar, rode a chave para a posição ARRANQUE.

   Importante: **O motor de arranque não deverá funcionar mais de 15 segundos em cada tentativa, de modo a não prejudicar o seu desempenho. Se o motor não arrancar no espaço de 15 segundos, rode a chave para a posição OFF (desligar), verifique os comandos e os procedimentos efetuados, aguarde mais 15 segundos e repita o procedimento de arranque.**
5. Liberte imediatamente a chave quando o motor arrancar, deixando-a regressar à posição RUN (funcionamento).
6. Prima o interruptor da velocidade do motor para definir a velocidade do motor pretendida.

   Quando a temperatura ambiente for inferior a -7°C, o motor de arranque poderá funcionar 2 vezes durante 30 segundos, com um intervalo de 60 segundos entre as duas tentativas.

   Importante: **Desligue o motor e deixe-o arrefecer antes de verificar se existem fugas de óleo, peças soltas ou quaisquer outros problemas.**

Desligar o motor

Importante: **Deixe o motor a funcionar ao ralenti durante 5 minutos antes de o desligar, depois de uma operação com a carga total. Isto permite que o turbocompressor arrefeça antes de se desligar o motor. O não cumprimento deste procedimento pode provocar avarias ao nível do turbocompressor.**

Nota: Baixe as unidades de corte até ao solo sempre que a máquina está estacionada. Isto alivia a carga hidráulica do sistema, evita o desgaste nas peças do sistema e evita também um abaixamento acidental das unidades de corte.

1. Prima e mantenha premido o interruptor da velocidade do motor para definir a velocidade do motor para ralenti baixo.

2. Desloque o interruptor da tomada de força para a posição DESLIGAR.
3. Engate o travão de estacionamento.
4. Rode a chave para a posição DESLIGAR.
5. Tire a chave para evitar arranques acidentais.

Cortar relva com a máquina

Nota: Cortar a relva a uma taxa que aplique carga sobre o motor promove a regeneração do DPF.

1. Mova a máquina para a área de trabalho e alinhe-a pelo exterior da área de corte para a primeira passagem de corte.
2. Certifique-se de que o interruptor da tomada de força está na posição DESATIVADO.
3. Mova a alavanca do limitador da velocidade de corte para a frente.
4. Prima o interruptor da velocidade da aceleração para definir a velocidade do motor para RALENTI ALTO.
5. Utilize o joystick para descer as unidades de corte.
6. Prima o interruptor da tomada de força para preparar as unidades de corte para a operação.
7. Utilize o joystick para levantar as unidades de corte.
8. Comece a mover a máquina na direção da área de corte e desça as unidades de corte.

   Nota: Cortar a relva a uma taxa que aplique carga sobre o motor promove a regeneração do DPF.
9. Quando concluir a passagem de corte, utilize o joystick para levantar as unidades de corte.
10. Efetue uma volta em forma de gota para alinhar rapidamente para a próxima passagem.

Regeneração do filtro de partículas de gasóleo

A regeneração do filtro de partículas de gasóleo (DPF) faz parte do sistema de escape. O catalisador de oxidação diesel do DPF reduz os gases nocivos e o filtro de fuligem remove a fuligem do escape do motor.

O processo de regeneração do DPF utiliza o calor do escape do motor para incinerar as partículas acumuladas no filtro de fuligem, convertendo a fuligem em cinzas, e limpa os canais do filtro de fuligem para que o escape do motor filtrado flua pelo DPF.

O computador do motor monitoriza a acumulação de fuligem ao medir a pressão no DPF. Se a pressão for demasiado elevada, a fuligem não está a ser incinerada no filtro de partículas fuligem do funcionamento normal do motor. Para manter o DPF sem fuligem, não se esqueça do seguinte:

- A regeneração passiva ocorre continuamente enquanto o motor está a trabalhar – coloque o motor a trabalhar na velocidade máxima, quando possível, para promover a regeneração do DPF.
- Se a pressão no DPF for demasiado elevada ou se uma regeneração de reposição não tiver ocorrido há 100 horas, o computador do motor indica-lhe através do InfoCenter quando uma regeneração de reposição estiver a decorrer.
- Deixe concluir o processo de regeneração de reposição antes de desligar o motor.

Opere e faça a manutenção da sua máquina tendo em mente a função do DPF. De um modo geral, a carga do motor a uma velocidade do motor no ralenti alto (aceleração total) produz uma temperatura de escape adequada para a regeneração do DPF.

Importante: **Minimize o tempo em que o motor está ao ralenti ou opere o motor a uma velocidade do motor baixa para ajudar a reduzir a acumulação de fuligem no filtro de fuligem.**

Acumulação de fuligem no DPF

- Ao longo do tempo, o filtro de partículas de gasóleo acumula fuligem no filtro de fuligem. O computador do motor monitoriza o nível de fuligem no DPF.
- Quando se acumular fuligem suficiente, o computador informa-o de que está na hora de regenerar o DPF.
- A regeneração do DPF é um processo que aquece o DPF para converter a fuligem em cinzas.
- Para além das mensagens de aviso, o computador reduz a potência gerada pelo motor em diferentes níveis de acumulação de fuligem.

Mensagens de aviso do motor – acumulação de fuligem

Mensagens de aviso do motor – acumulação de fuligem (cont'd.)

Nível da indicação	Código da falha	Classificação da potência do motor	Ação recomendada
Nível 1: aviso do motor	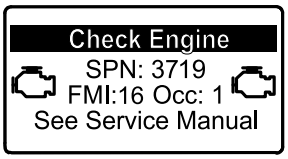 g213866 **Figura 26** Verificar o motor SPN 3719, FMI 16	O computador diminui a potência do motor para 85%.	Efetue uma regeneração com a máquina estacionada assim que possível; consulte Regeneração em estacionamento ou de recuperação (página 42).
Nível 2: aviso do motor	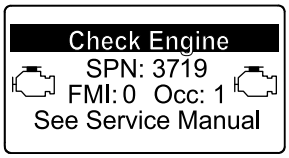 g213867 **Figura 27** Verificar o motor SPN 3719, FMI 0	O computador diminui a potência do motor para 50%.	Efetue uma regeneração de recuperação assim que possível; consulte Regeneração em estacionamento ou de recuperação (página 42).

Acumulação de cinzas no DPF

- As cinzas mais leves são descarregadas através do sistema de escape; as cinzas mais pesadas são recolhidas no filtro de fuligem.
- As cinzas são os resíduos do processo de regeneração. Ao longo do tempo, o filtro de partículas de gasóleo acumula cinzas que não são descarregadas pelo escape do motor.
- O computador do motor calcula a quantidade de cinzas acumuladas no DPF.
- Quando tiverem sido acumuladas cinzas suficientes, o computador do motor envia informações para o InfoCenter sob a forma de falha do motor para indicar que existe acumulação de cinzas no DPF.
- As mensagens de falha indicam que está na hora da manutenção do DPF.
- Para além dos avisos, o computador reduz a potência gerada pelo motor em diferentes níveis de acumulação de cinzas.

Mensagens de alerta e aviso do motor no InfoCenter – acumulação de cinzas

Mensagens de alerta e aviso do motor no InfoCenter – acumulação de cinzas (cont'd.)

Nível da indicação	Código da falha	Redução da velocidade do motor	Classificação da potência do motor	Ação recomendada
Nível 1: aviso do motor	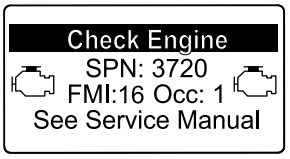 g213863 **Figura 28** Verificar o motor SPN 3720, FMI 16	Não	O computador diminui a potência do motor para 85%..	Efetue a manutenção do DPF; consulte Assistência ao catalisador de oxidação diesel (DOC) e filtro de fuligem (página 65)
Nível 2: aviso do motor	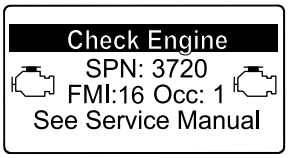 g213863 **Figura 29** Verificar o motor SPN 3720, FMI 16	Não	O computador diminui a potência do motor para 50%.	Efetue a manutenção do DPF; consulte Assistência ao catalisador de oxidação diesel (DOC) e filtro de fuligem (página 65)
Nível 3: aviso do motor	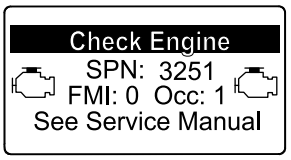 g214715 **Figura 30** Verificar o motor SPN 3251, FMI 0	Velocidade do motor na rotação máxima + 200 rpm	O computador diminui a potência do motor para 50%.	Efetue a manutenção do DPF; consulte Assistência ao catalisador de oxidação diesel (DOC) e filtro de fuligem (página 65)

Tipos de regeneração do filtro de partículas de gasóleo

Tipos de regeneração do filtro de partículas de gasóleo que são efetuados enquanto a máquina está a trabalhar:

Tipo de regeneração	Condições que causam a regeneração do DPF	Descrição da operação DPF
Passiva	Ocorre durante o funcionamento normal da máquina a uma velocidade do motor elevada ou com carga de motor elevada	• O InfoCenter não mostra um ícone relativo à regeneração passiva. • Durante a regeneração passiva, o DPF processa gases de escape muito quentes, ao oxidar as emissões nocivas e reduzir a fuligem a cinzas. Consulte a (página).
Assistida	Ocorre devido a velocidade do motor baixa, a carga do motor baixa ou após o computador detetar que o DPF está a ficar obstruído com fuligem	• O InfoCenter não mostra um ícone relativo à regeneração assistida. • Durante a regeneração assistida, o computador do motor ajusta as definições do motor para aumentar a temperatura de escape. Consulte a Regeneração do DPF assistida (página 40).
Reposição	Ocorre a cada 100 horas Também ocorre após a regeneração assistida, se o computador detetar que a regeneração assistida não reduziu suficientemente o nível de fuligem.	• Quando o ícone da temperatura de escape elevada  surge no InfoCenter, está em curso uma regeneração. • Durante a regeneração de reposição, o computador do motor ajusta as definições do motor para aumentar a temperatura de escape. Consulte a Regeneração de reposição (página 40).

Tipos de regeneração do filtro de partículas de gasóleo que exigem que estacione a máquina:

Tipo de regeneração	Condições que causam a regeneração do DPF	Descrição da operação DPF
Estacionada	Ocorre porque o computador deteta pressão no DPF devido a acumulação de fuligem Também ocorre porque o operador inicia uma regeneração em estacionamento Pode ocorrer porque define o InfoCenter para inibir a regeneração de reposição e continuar a utilizar a máquina, adicionando mais fuligem quando o DPF já precisa de uma regeneração de reposição Pode resultar da utilização de óleo do motor ou combustível incorretos	• Quando o ícone da regeneração em estacionamento/de reposição-standby ou de recuperação 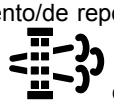 ou AVISO N.º 188 surge no InfoCenter, é necessária uma regeneração. • Efetue a regeneração em estacionamento assim que possível para evitar uma regeneração de recuperação. • A regeneração em estacionamento demora entre 30 a 60 minutos. • Tem de ter, pelo menos, ¼ do depósito do combustível cheio. • Tem de estacionar a máquina para efetuar uma regeneração em estacionamento. Consulte a Regeneração em estacionamento ou de recuperação (página 42).

Tipos de regeneração do filtro de partículas de gasóleo que exigem que estacione a máquina: (cont'd.)

Tipo de regeneração	Condições que causam a regeneração do DPF	Descrição da operação DPF
Recuperação	Ocorre porque o operador ignorou os pedidos de regeneração em estacionamento e continuou a utilizar a máquina, adicionando mais fuligem ao DPF	• Quando o ícone da regeneração em estacionamento/de reposição-standby ou de recuperação  ou AVISO N.º 190 surge no InfoCenter, é necessária uma regeneração de recuperação. • A regeneração de recuperação demora cerca de 3 horas. • Tem de ter, pelo menos, ½ do depósito do combustível cheio. • Tem de estacionar a máquina para efetuar uma regeneração de recuperação. Consulte a Regeneração em estacionamento ou de recuperação (página 42).

Aceder aos menus de regeneração do DPF

Aceder aos menus de regeneração do DPF

1. Aceda ao menu de manutenção, pressione o botão central para se deslocar para a opção REGENERAÇÃO DO DPF (Figura 31).

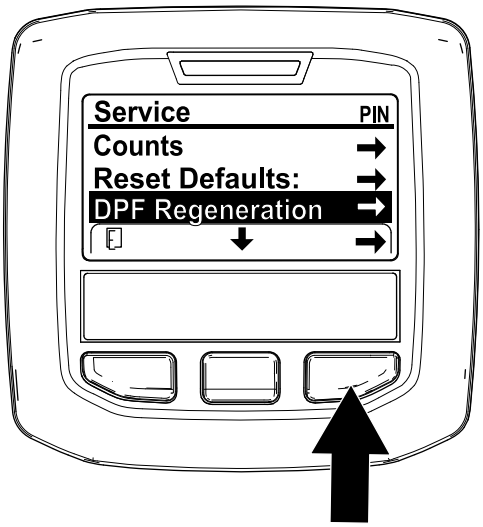

g227667

Figura 31

2. Pressione o botão direito para selecionar a entrada Regeneração do DPF (Figura 31).

Tempo decorrido desde a última regeneração

Aceda ao menu Regeneração do DPF, pressione o botão central para se deslocar para o campo ÚLTIMA REGENERAÇÃO (Figura 32).

Utilize o campo ÚLTIMA REGENERAÇÃO para determinar quantas horas o motor trabalhou desde a última regeneração de recuperação, em estacionamento ou de reposição.

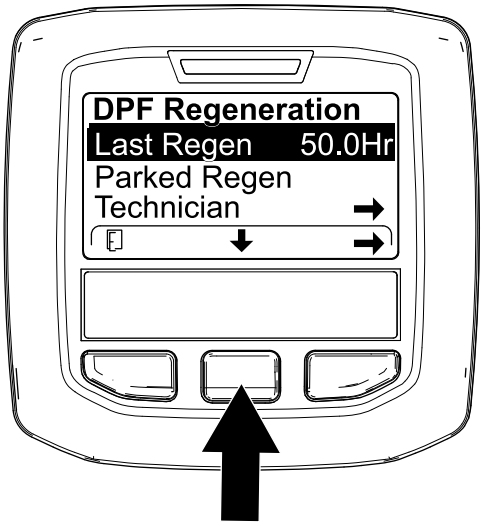

g224693

Figura 32

Menu técnico

Importante: **Para um funcionamento mais conveniente, poderá preferir efetuar uma regeneração em estacionamento antes que a fuligem atinja os 100 %, desde que o motor tenha trabalhado mais de 50 horas desde a última regeneração de recuperação, em estacionamento ou de reposição bem-sucedida.**

Utilize o menu técnico para ver o estado atual do controlo de regeneração do motor e ver o nível de fuligem indicado.

Aceda ao menu Regeneração do DPF, prima o botão central para ir até à opção TÉCNICO e prima o botão direito para selecionar a entrada Técnico (Figura 33).

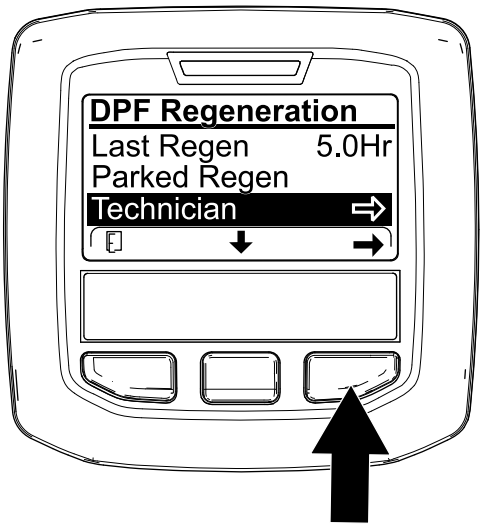

g227348

Figura 33

- Utilize a tabela de funcionamento do DPF para compreender o estado atual do funcionamento do DPF (Figura 34).

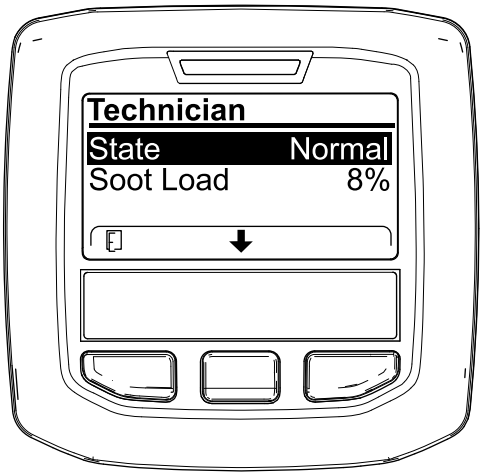

g227360

Figura 34

.

Tabela de funcionamento do DPF

Estado	Descrição
Normal	O DPF está num modo de funcionamento normal — regeneração passiva.
Regen assistida	O computador do motor está a efetuar uma regeneração assistida.

Tabela de funcionamento do DPF (cont'd.)

Estado	Descrição	
Reposição Standby	O computador do motor está a tentar efetuar uma regeneração de reposição, mas 1 das seguintes condições impede a regeneração:	A definição de inibição da regeneração está definida para ON.
		A temperatura de escape está demasiado baixa para a regeneração.
Regen de reposição	O computador do motor está a executar uma regeneração de reposição.	
Estacionamento Standby	O computador do motor está a pedir que execute uma regeneração em estacionamento.	
Regen em estacionamento	Iniciou um pedido de regeneração em estacionamento e o computador do motor está a processar a regeneração.	
Recup. Standby	O computador do motor está a pedir que execute uma regeneração de recuperação.	
Recup. Regen	Iniciou um pedido de recuperação em estacionamento e o computador do motor está a processar a regeneração.	

- Veja a carga de fuligem que é medida como percentagem de fuligem no DPF(Figura 35); consulte a tabela de carga de fuligem.

  Nota: O valor da carga de fuligem varia à medida que a máquina é posta a trabalhar e a regeneração do DPF ocorre.

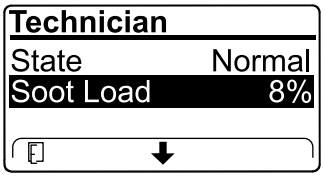

g227359

Figura 35

Tabela de carga de fuligem

Valores de carga de fuligem importantes	Estado da regeneração
0 % a 5 %	Intervalo de carga de fuligem mínimo
78 %	O computador do motor efetua uma regeneração assistida.
100 %	O computador do motor pede automaticamente uma regeneração em estacionamento.
122 %	O computador do motor pede automaticamente uma regeneração de recuperação.

Regeneração do DPF passiva

- A regeneração passiva ocorre como parte do funcionamento normal do motor.
- Enquanto a máquina está a trabalhar, coloque o motor a trabalhar na velocidade máxima e com carga elevada, quando possível, para promover a regeneração do DPF.

Regeneração do DPF assistida

- O computador do motor ajusta as definições do motor para aumentar a temperatura de escape.
- Enquanto a máquina está a trabalhar, coloque o motor a trabalhar na velocidade máxima e com carga elevada, quando possível, para promover a regeneração do DPF.

Regeneração de reposição

⚠ CUIDADO

A temperatura de escape é quente (aproximadamente 600°C durante a regeneração do DPF. Os gases quentes do escape podem feri-lo a si ou a outras pessoas.

- **Nunca opere o motor num espaço fechado.**
- **Certifique-se de que não existem materiais inflamáveis perto do sistema de escape.**
- **Nunca toque num componente do sistema de escape que esteja quente.**
- **Nunca se aproxime do tubo de escape da máquina.**

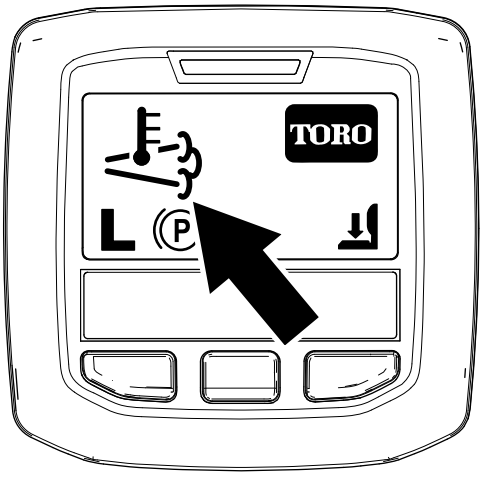

g224417

Figura 36

- O ícone da temperatura de escape elevada surge no InfoCenter (Figura 36).
- O computador do motor ajusta as definições do motor para aumentar a temperatura de escape.

Importante: **O ícone da temperatura de escape elevada indica que a temperatura de escape que sai da máquina pode ser mais quente do que durante o funcionamento regular.**

- Enquanto a máquina está a trabalhar, coloque o motor a trabalhar na velocidade máxima e com carga elevada, quando possível, para promover a regeneração do DPF.
- O ícone surge no InfoCenter enquanto está a decorrer a regeneração de reposição.
- Sempre que possível, não desligue o motor nem reduza a velocidade do motor enquanto a regeneração de reposição está a decorrer.

Importante: **Sempre que possível, deixe a máquina concluir o processo de regeneração de reposição antes de desligar o motor.**

Regeneração de reposição periódica

Se o motor não tiver concluído com êxito uma regeneração de recuperação, em estacionamento ou de reposição nas 100 horas anteriores de funcionamento do motor, o computador do motor vai tentar efetuar uma regeneração de reposição.

Configurar a inibição da regeneração

Apenas regeneração de reposição

Nota: Se configurar o InfoCenter para inibir a regeneração, o InfoCenter apresenta o AVISO N.º 185 (Figura 37) a cada 15 minutos enquanto o motor pedir uma regeneração de reposição.

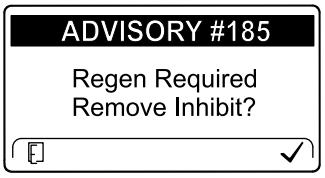

g224692

Figura 37

Uma regeneração de reposição produz um escape do motor elevado. Se estiver a trabalhar com a máquina perto de árvores, arbustos, erva alta ou outras plantas ou materiais sensíveis à temperatura, pode utilizar a configuração Inibir regeneração para impedir que o computador do motor efetue a regeneração de reposição.

Importante: **Quando desligar o motor e o voltar a ligar, a configuração Inibir regeneração está definida para OFF.**

1. Aceda ao menu Regeneração do DPF, prima o botão central para ir até à opção INIBIR REGENERAÇÃO e prima o botão direito para selecionar a entrada Inibir regeneração (Figura 38).

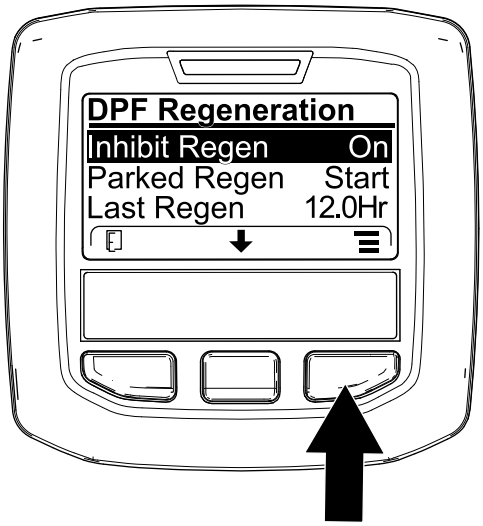

g227304

Figura 38

2. Prima o botão direito para alterar a definição da Inibição da regeneração de On para Off (Figura 38) ou de Off para On (Figura 39).

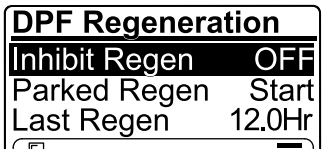

g224691

Figura 39

Permitir uma regeneração de reposição

O InfoCenter apresenta o ícone de temperatura de escape elevada quando a regeneração de reposição estiver em curso.

Nota: Se INIBIR A REGENERAÇÃO estiver definido para ON, o InfoCenter apresenta o AVISO N.º 185 (Figura 40). Prima o botão 3 para definir Inibir a regeneração para OFF e prosseguir com a regeneração de reposição.

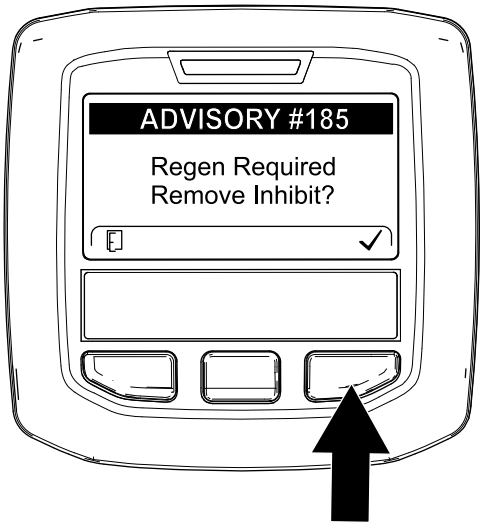

g224394

Figura 40

Nota: Se a temperatura de escape do motor for demasiado baixa, o InfoCenter mostra o AVISO N.º 186 (Figura 41) para o informar de que tem de definir o motor para ralenti alto (aceleração total).

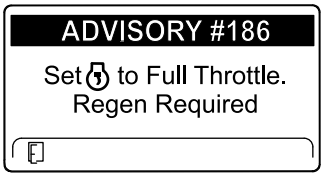

g224395

Figura 41

Nota: Quando a regeneração de reposição estiver concluída, a elevada temperatura de escape desaparece do ecrã do InfoCenter.

Regeneração em estacionamento ou de recuperação

- Quando o computador do motor pede uma regeneração em estacionamento ou uma regeneração de recuperação, o ícone de pedido de regeneração (Figura 42) surge no InfoCenter.

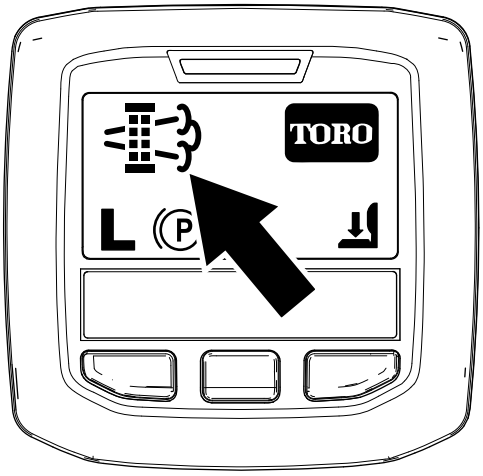

g224404

Figura 42

- A máquina não efetua automaticamente uma regeneração em estacionamento nem uma regeneração de recuperação, tem de executar a regeneração através do InfoCenter.

Mensagens da regeneração em estacionamento

Quando uma regeneração em estacionamento é pedida pelo computador do motor, surgem as seguintes mensagens no InfoCenter:

- Aviso do motor SPN 3720, FMI 16 (Figura 43)

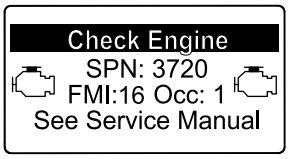

g213863

Figura 43

- É necessária regeneração em estacionamento AVISO N.º 188 (Figura 44)

  Nota: O Aviso N.º 188 surge a cada 15 minutos.

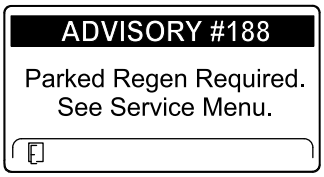

g224397

Figura 44

- Se não efetuar uma regeneração em estacionamento dentro de 2 horas, o InfoCenter indica que é necessária uma regeneração em estacionamento — tomada de força desativada AVISO N.º 189 (Figura 45).

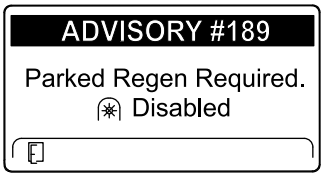

g224398

Figura 45

Importante: **Efetue uma regeneração em estacionamento para restaurar a função PTO; consulte Preparar para efetuar um processo de regeneração de recuperação ou em estacionamento (página 43) e Efetuar uma regeneração de recuperação ou em estacionamento (página 44).**

Nota: O Ecrã inicial mostra o ícone da PTO desativada (Figura 46).

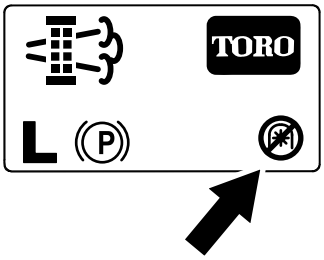

g224415

Figura 46

Mensagens da regeneração de recuperação

Quando uma regeneração de recuperação é pedida pelo computador do motor, surgem as seguintes mensagens no InfoCenter:

- Aviso do motor SPN 3719, FMI 0 (Figura 47)

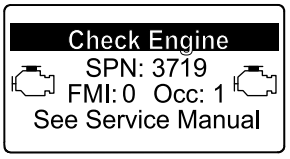

g213867

Figura 47

- É necessária uma regeneração de recuperação — tomada de força desativada AVISO N.º 190 (Figura 48)

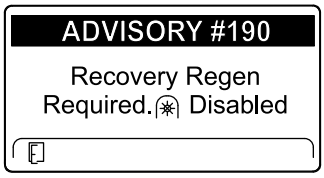

g224399

Figura 48

Importante: **Efetue uma regeneração de recuperação para restaurar a função PTO; consulte Preparar para efetuar um processo de regeneração de recuperação ou em estacionamento (página 43) e Efetuar uma regeneração de recuperação ou em estacionamento (página 44).**

Nota: O Ecrã inicial mostra o ícone da PTO desativada; consulte Figura 46 em Mensagens da regeneração em estacionamento (página 42).

Limitação do estado do DPF

- Se o computador do motor pedir uma regeneração de recuperação ou se estiver a processar uma regeneração de recuperação e percorrer a opção REGENERAÇÃO EM ESTACIONAMENTO, a regeneração em estacionamento bloqueia e o ícone de bloqueio (Figura 49) surge no canto inferior direito do InfoCenter.

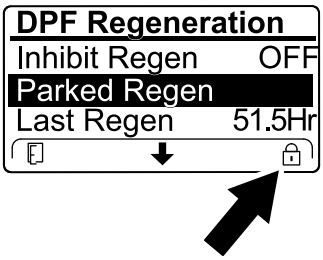

g224625

Figura 49

- Se o computador do motor não tiver pedido uma regeneração de recuperação e percorrer a opção REGENERAÇÃO DE RECUPERAÇÃO, a regeneração de recuperação bloqueia e o ícone de bloqueio (Figura 50) surge no canto inferior direito do InfoCenter.

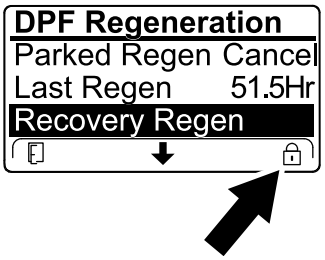

g224628

Figura 50

Preparar para efetuar um processo de regeneração de recuperação ou em estacionamento

1. Certifique-se de que a máquina tem combustível no depósito suficiente para o tipo de regeneração que vai efetuar:
   - **Regeneração em estacionamento:** certifique-se de que tem 1/4 do depósito de combustível cheio antes de efetuar a regeneração.
   - **Regeneração de recuperação:** certifique-se de que tem 1/2 depósito de combustível cheio antes de efetuar a regeneração.
2. Mova a máquina para o exterior, para uma área afastada de materiais combustíveis.
3. Estacione a máquina numa superfície plana.
4. Certifique-se de que as alavancas do controlo da tração ou do controlo do movimento estão na posição NEUTRAL (ponto morto).
5. Se aplicável, desligue a PTO e desça as unidades de corte e os acessórios.
6. Engate o travão de mão.
7. Coloque o acelerador na posição de RALENTI baixo.

Efetuar uma regeneração de recuperação ou em estacionamento

⚠ CUIDADO

A temperatura de escape é quente (aproximadamente 600°C durante a regeneração do DPF. Os gases quentes do escape podem feri-lo a si ou a outras pessoas.

- **Nunca opere o motor num espaço fechado.**
- **Certifique-se de que não existem materiais inflamáveis perto do sistema de escape.**
- **Nunca toque num componente do sistema de escape que esteja quente.**
- **Nunca se aproxime do tubo de escape da máquina.**

Importante: **O computador da máquina cancela a regeneração do DPF, se aumentar a velocidade do motor de ralenti baixo ou soltar o travão de estacionamento.**

1. Aceda ao menu Regeneração do DPF, prima o botão central para ir até à opção INICIAR REGENERAÇÃO EM ESTACIONAMENTO ou à opção INICIAR REGENERAÇÃO DE RECUPERAÇÃO (Figura 51) e prima o botão direito para selecionar o início da regeneração (Figura 51).

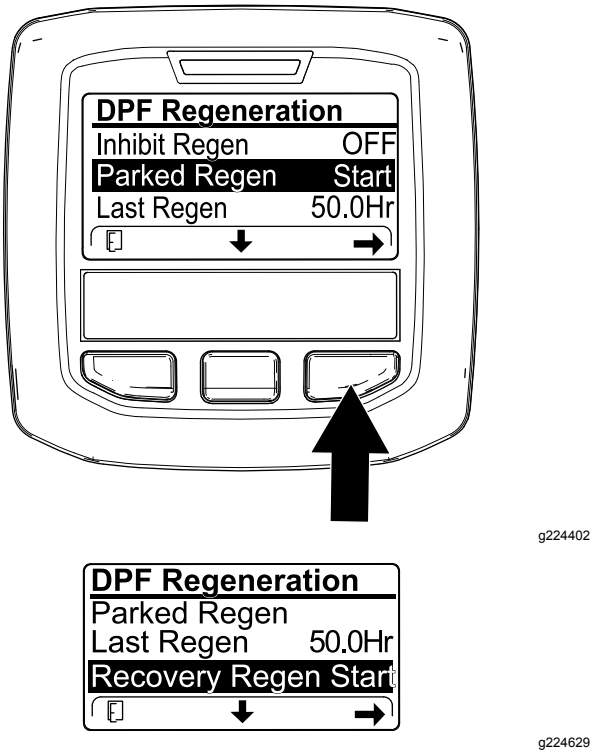

Figura 51

2. No ecrã VERIFICAR NÍVEL DE COMBUSTÍVEL, verifique se tem 1/4 do depósito de combustível, se for efetuar a regeneração em estacionamento, ou 1/2 depósito de combustível, se for efetuar a regeneração de recuperação, e prima o botão direito para continuar (Figura 52).

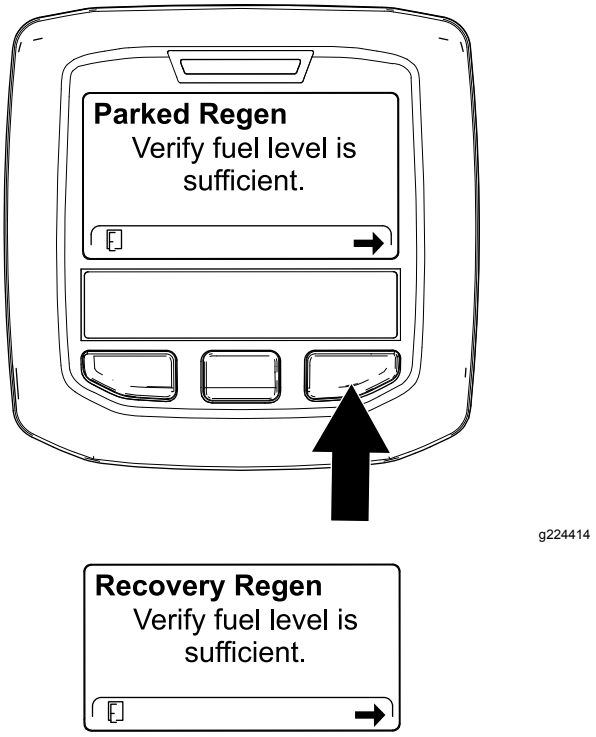

Figura 52

3. No ecrã Lista de verificação do DPF, verifique se o travão de estacionamento está engatado e se a velocidade do motor está definida para ralenti baixo (Figura 53).

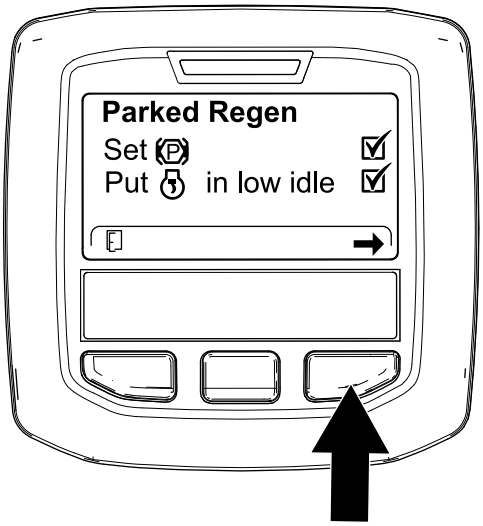

g224407

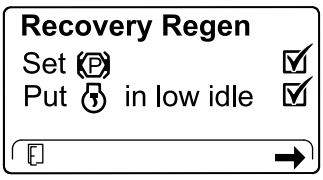

g227679

Figura 53

4. No ecrã INICIAR REGENERAÇÃO DO DPF, prima o botão direito para continuar (Figura 54).

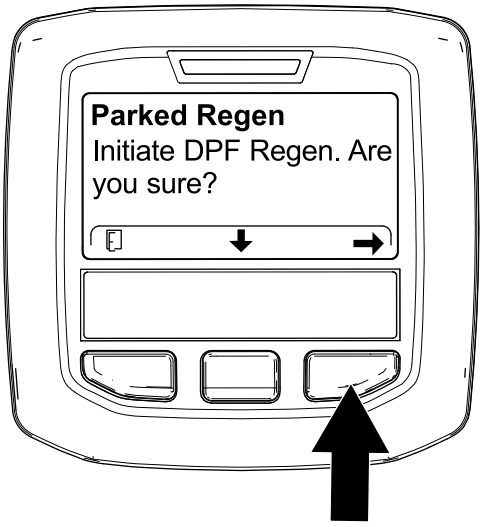

g224626

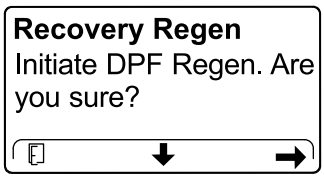

g224630

Figura 54

5. O InfoCenter apresenta a mensagem INICIAR REGENERAÇÃO DO DPF (Figura 55).

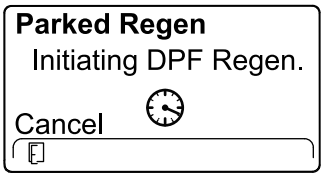

g224411

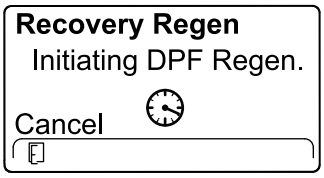

g227681

Figura 55

6. O InfoCenter apresenta a mensagem do tempo até à conclusão (Figura 56).

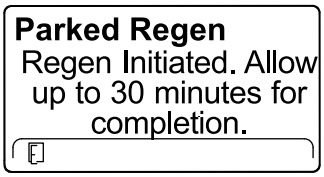

g224406

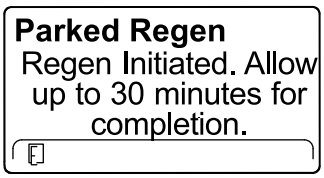

g224406

Figura 56

7. O computador do motor verifica o estado do motor e as informações sobre erros. O InfoCenter pode apresentar as seguintes mensagens que se encontram na tabela seguinte:

Verificar mensagem e Tabela de acção corretiva

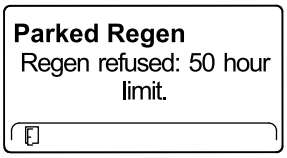

Ação corretiva: saia do menu de regeneração e coloque a máquina a trabalhar até o tempo desde a última regeneração ser superior a 50 horas; consulte Tempo decorrido desde a última regeneração (página 38).

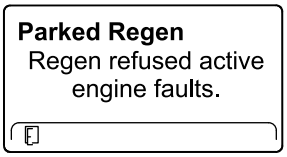

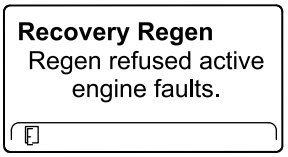

Ação corretiva: resolva os problemas da falha do motor e volte a tentar a regeneração do DPF.

Verificar mensagem e Tabela de acção corretiva (cont'd.)

Parked Regen must be running	**Recovery Regen** must be running
Ação corretiva: ligue e coloque o motor a trabalhar.	
Parked Regen Ensure is running and above 60C/140F.	**Recovery Regen** Ensure is running and above 60C/140F.
Ação corretiva: coloque o motor a trabalhar para aumentar a temperatura do líquido de refrigeração para 60°C (140°F).	
Parked Regen Put in low idle.	**Recovery Regen** Put in low idle.
Ação corretiva: volte a colocar o motor ao ralenti.	
Parked Regen Regen refused by ECU.	**Recovery Regen** Regen refused by ECU.
Ação corretiva: resolva a situação do computador do motor e volte a tentar a regeneração do DPF.	

8. O InfoCenter apresenta o Ecrã inicial e o ícone de confirmação da regeneração (Figura 57) surge no canto inferior direito do ecrã enquanto a regeneração é processada.

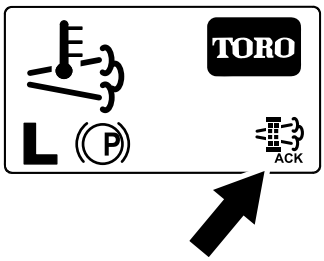

g224403

Figura 57

Nota: Enquanto a regeneração do DPF decorre, o InfoCenter apresenta o ícone de elevada temperatura de escape .

9. Quando o computador do motor conclui uma regeneração em estacionamento ou de recuperação, o InfoCenter apresenta o AVISO N.º 183 (Figura 58). Prima o botão esquerdo para sair para o ecrã inicial.

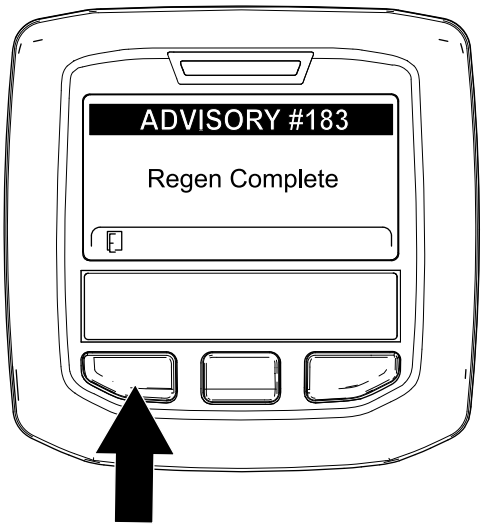

g224392

Figura 58

Nota: Se a regeneração não for concluída, o InfoCenter apresenta o Aviso N.º 184 (Figura 58). Prima o botão esquerdo para sair para o ecrã inicial.

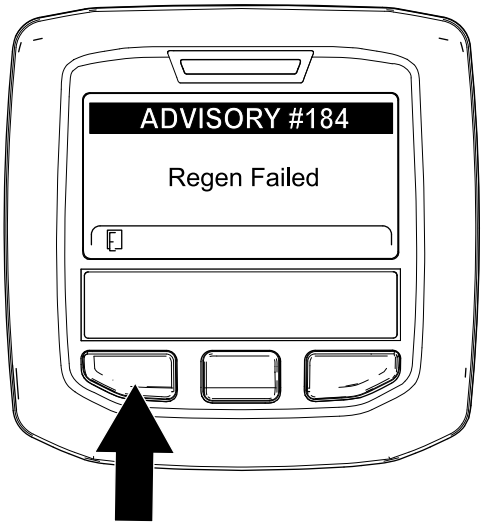

g224393

Figura 59

Cancelar uma regeneração de recuperação ou em estacionamento

Utilize a definição Cancelar regeneração em estacionamento ou Cancelar regeneração de recuperação para cancelar um processo de regeneração em estacionamento ou de recuperação em execução.

1. Aceda ao menu Regeneração do DPF (Figura 60).

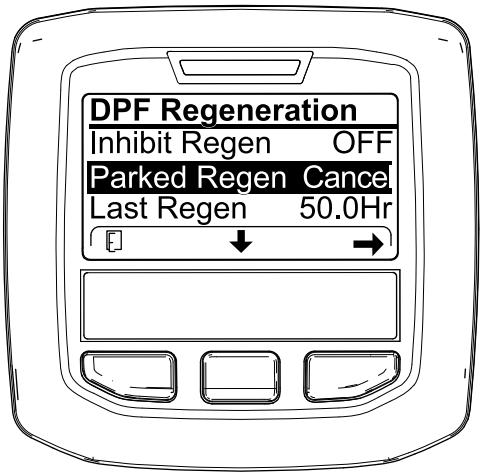

g227305

Figura 60

2. Prima o botão central para ir até à opção CANCELAR REGENERAÇÃO EM ESTACIONAMENTO (Figura 60) ou CANCELAR REGENERAÇÃO DE RECUPERAÇÃO (Figura 61).



g227306

Figura 61

3. Pressione o botão direito para selecionar a entrada Cancelar regeneração (Figura 60 ou Figura 61).

Compreender as características de funcionamento da máquina

A condução da máquina devido à transmissão hidrostática e às suas caraterísticas é bastante diferente da maioria das máquinas de manutenção de relvados.

A Smart Power impede o atolamento em relva densa ao controlar automaticamente a velocidade da máquina e ao otimizar o desempenho de corte.

Os travões podem ser utilizados para facilitar a mudança de direção da máquina. Deverá, no entanto, utilizá-los com algum cuidado, especialmente em relva macia ou molhada, já que poderá danificar a relva acidentalmente. Os travões também podem ajudar a manter a tração. Por exemplo, em algumas inclinações, a roda dianteira pode derrapar e perder tração. Nesta situação, deverá pressionar o pedal de tração gradual e intervaladamente até que a roda dianteira pare de derrapar, aumentando deste modo a tração da roda traseira.

Tome todas as precauções necessárias quando utilizar a máquina em declives. Certifique-se de que o dispositivo de fixação do banco se encontra engatado e de que o cinto está corretamente colocado. Conduza lentamente e evite mudanças de direção bruscas, de modo a prevenir qualquer capotamento. Baixe as unidades de corte quando descer encostas para manter o controlo da direção.

Importante: **Deixe o motor a funcionar ao ralenti durante 5 minutos antes de o desligar, depois de uma operação com a carga total. Isto permite que o turbocompressor arrefeça antes de se desligar o motor. O não cumprimento deste procedimento pode danificar o nível do carregador do turbo.**

Antes de desligar o motor, desativar todos os comandos e colocar a velocidade do motor em lenta para reduzir a velocidade do motor reduz a velocidade do motor elevada (rpm), o ruído e a vibração. Rode a chave para a posição DESLIGAR para desligar o motor.

Utilizar a ventoinha de arrefecimento do motor

A ventoinha de arrefecimento do motor é normalmente controlada pela máquina. A máquina consegue inverter a ventoinha para soprar detritos do filtro traseiro. Em condições de funcionamento normais, a máquina controla a velocidade da ventoinha e a direção com base na temperatura do líquido de arrefecimento e do fluido hidráulico e a ventoinha inverte automaticamente a direção para soprar os detritos do filtro traseiro. É iniciado automaticamente um ciclo inverso quando a temperatura do líquido de arrefecimento ou do fluido hidráulico atinge uma temperatura específica.

Pode inverter manualmente a ventoinha ao premir os 2 botões exteriores no InfoCenter durante 2 segundos – a ventoinha completa um ciclo inverso com início manual. Inverta a ventoinha quando o painel traseiro está entupido ou antes de transportar a máquina para a oficina ou área de armazenamento.

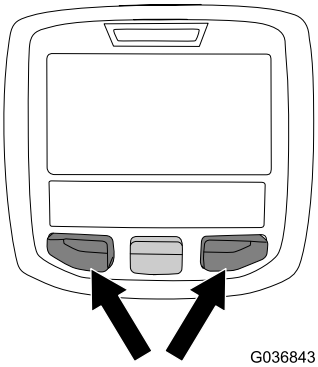

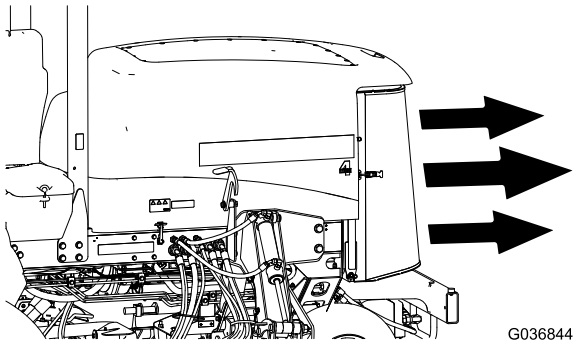

Figura 62

Utilizar o controlo de cruzeiro

O interruptor de controlo de cruzeiro bloqueia na posição do pedal para manter a velocidade desejada. Pressionando na parte traseira do interruptor desliga o controlo de cruzeiro, a posição do meio do interruptor permite a função de controlo de cruzeiro e a parte frontal do interruptor define a velocidade desejada.

Nota: Pressionar o pedal de travão ou mover o pedal de tração para a posição de MARCHA-ATRÁS, durante um segundo, desengata a posição do pedal.

Utilização dos trincos de transporte

Apenas Groundsmaster 4700

Utilize os dois dispositivos traseiros de transporte para as plataformas do cortador n.º 6 e 7 quando deslocar a máquina durante longas distâncias, em terreno acidentado ou quando transportar ou armazenar a máquina.

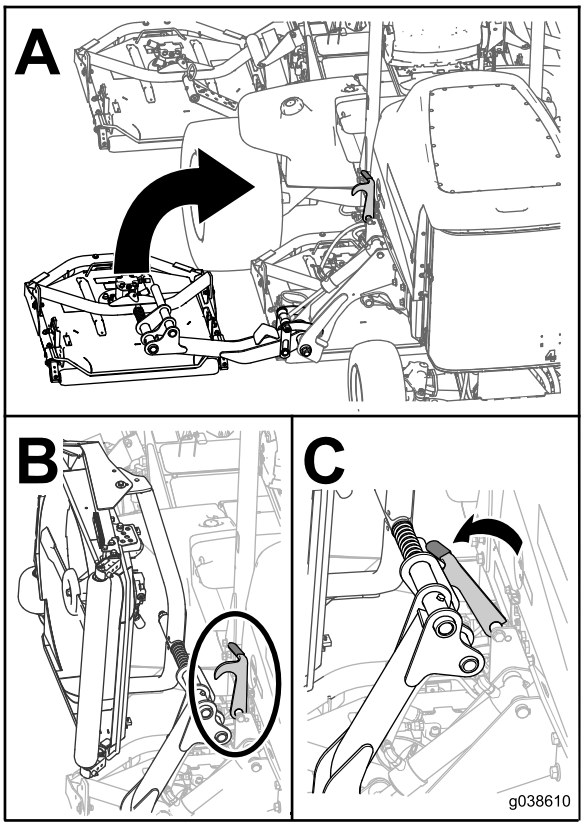

Figura 63

Sugestões de utilização

Operar a máquina

- Ligue o motor. Se a função RALENTI AUTOMÁTICO estiver desligada, deixe trabalhar a MEIO RALENTI até aquecer. Deixe o motor trabalhar ao RALENTI ELEVADO, levante as plataformas do cortador, desengate o travão de estacionamento, pise o pedal de tração e conduza em direção a um espaço aberto.
- Pratique a marcha para a frente e para trás, e como ligar e desligar a máquina. Para parar a máquina, retire o pé do pedal de tração e deixe–o regressar à posição NEUTRAL (ponto morto) ou carregue no pedal de inversão de marcha.

  Nota: Quando descer uma encosta na máquina, pode ser necessário utilizar o pedal de inversão de marcha para parar.
- Sempre que possível, corte em inclinações subindo e descendo e não realizando trajetos horizontais. Tenha as plataformas do cortador para baixo, a fim de manter o controlo da direção numa descida. Não tente virar a máquina numa inclinação.
- Pratique a condução em redor de obstáculos com as plataformas do cortador em cima e em baixo. Tenha cuidado ao conduzir por entre objetos estreitos para que não danifique nem a máquina nem as plataformas do cortador.
- Conduza sempre devagar em terrenos acidentados.
- Se houver algum obstáculo, levante as plataformas do cortador para cortar à volta dele.
- Quando transportar a máquina de um local para outro, levante totalmente as plataformas do cortador, desligue a tomada de força, mova a patilha de corte/transporte para a posição TRANSPORTE e prima o interruptor da velocidade do motor para colocar o motor na velocidade ralenti alto.

Alterar os padrões de corte

Mude os padrões de corte frequentemente para minimizar o aspeto após o corte induzido pelo corte repetitivo na mesma direção.

Compreender o contrapeso

O sistema de contrapeso mantém a contrapressão hidráulica nos cilindros de elevação da unidade de corte. Esta pressão de contrapeso transfere o peso da unidade de corte para as rodas da máquina para melhorar a tração. A pressão do contrapeso foi configurada em fábrica para obter um equilíbrio ideal do aspeto após o corte e capacidade de tração na maioria das condições do relvado. Diminuir o contrapeso pode produzir uma unidade de corte mais estável, mas pode diminuir a capacidade de tração. Aumentar o contrapeso pode aumentar a capacidade de tração, mas pode resultar em mau aspeto após o corte; consulte Definir o contrapeso (página 22).

Solucionar o aspeto após o corte

Consulte o *Guia de resolução de problemas de aspeto após o corte* disponível em www.Toro.com.

Utilizar técnicas de corte adequadas

- Para começar a cortar, acione as plataformas de corte e aproxime-se lentamente da área a cortar. Assim que as plataformas do cortador da frente estiverem na área de corte, baixe as plataformas do cortador.
- Para obter um corte profissional, direito e riscado, desejado em alguns casos e para determinados fins, concentre-se numa árvore ou em outro objeto distante e dirija-se para lá em linha reta.
- Assim que as plataformas do cortador dianteiras alcancem a extremidade da área a cortar, levante as plataformas do cortador e efetue uma volta em forma de gota para alinhar o veículo para a próxima passagem.
- Estão disponíveis abafadores de mulch aparafusados para as plataformas do cortador. Os abafadores de cobertura (mulch) têm um bom desempenho quando a relva é tratada segundo um calendário regular, a fim de evitar retirar mais do que 2,5 cm da relva crescida. Quando cortar demasiado a altura da relva com os abafadores de cobertura (mulch) instalados, a aparência do relvado após o corte pode deteriorar-se e observar-se um aumento da potência do corte. Os abafadores também têm um bom desempenho na trituração de folhas durante o outono.

Cortar a relva quando está seca

Efetue a operação de corte ao fim da manhã para evitar os efeitos do orvalho (formação de montículos de relva) ou ao fim da tarde para evitar os danos provocados pela ação direta do sol na relva acabada de cortar.

Selecionar a altura de corte adequada que mais se adequa à operação

Não retire mais de cerca de 25 mm ou ⅓ das folhas da relva ao cortar. Em casos de relva excecionalmente

viçosa e densa, poderá ter de aumentar a altura de corte.

Cortar com lâminas afiadas

Uma lâmina afiada, ao contrário de uma lâmina em mau estado, corta de forma mais eficaz, sem danificar ou rasgar a relva. Quando se rasga ou danifica a relva, esta fica castanha nas extremidades, cresce irregularmente e torna-se mais suscetível a doenças. Certifique-se de que a lâmina está em boas condições e de que a aba está inteira.

Verificar o estado da plataforma do cortador

Certifique-se de que as câmaras de corte estão em boas condições. Endireite quaisquer componentes da câmara que estejam dobrados, para corrigir a folga entre a ponta da lâmina e a câmara.

Manutenção da máquina após o corte

Depois de cortar, lave totalmente a máquina com uma mangueira sem agulheta para evitar contaminar e danificar os vedantes e os rolamentos devido ao excesso de pressão da água. Certifique-se de que o radiador e refrigerador do óleo não se sujam nem acumulam restos de relva. Após a limpeza, inspecione a máquina para verificar a existência de eventuais fugas de fluido hidráulico, danos ou desgaste nos componentes hidráulicos e mecânicos e verifique o estado da lâmina da unidade de corte.

Compreender o modo de viragem

O modo de viragem permite-lhe, de forma cómoda, controlar com um toque o elevar das unidades de corte acima da relva enquanto para temporariamente as lâminas, permitindo-lhe focar-se na manobra da máquina no final de uma passagem de corte ou enquanto navega por outros obstáculos.

- Defina o modo de viragem para LIGAR ao pressionar por breves momentos o interruptor de elevar para trás (Figura 10), o que faz com que se elevem automaticamente todas as unidades de corte da posição de flutuação para uma altura predefinida e desengata as lâminas. Para retomar o corte; Pressione o interruptor de elevar para a frente. Todas as unidades de corte descem e a PTO inicia novamente.
- Definir o modo de viragem é definido para DESLIGAR permite manualmente elevar as unidades de corte da posição de flutuação pressionando e mantendo pressionado todos os interruptores de elevação para trás até que as unidades de corte elevem para a altura desejada. Para máquinas Groundsmaster 4700, pressione os três interruptores para elevar as sete unidades de corte (Figura 10). A PTO não desengata até que as unidades de corte elevem para a mesma altura predefinida para a qual as unidades de corte elevam quando o modo viragem é definido para LIGAR.

Nota: Por defeito, o modo de viragem está LIGADO.

Depois da operação

Segurança após o funcionamento

- Limpe todos os vestígios de relva e detritos das unidades de corte, silenciosos e compartimento do motor, de modo a evitar qualquer risco de incêndio. Limpe as zonas que tenham óleo ou combustível derramado.
- Se as unidades de corte estiverem na posição de transporte, utilize o bloqueio mecânico positivo (se disponível) antes de abandonar a máquina.
- Espere que o motor arrefeça antes de armazenar a máquina em ambiente fechado.
- Desative o sistema de combustível antes do armazenamento ou transporte da máquina.
- Nunca guarde a máquina ou o recipiente de combustível onde uma fonte de fogo, faísca ou luz piloto, como junto de uma caldeira ou outros aparelhos.
- Mantenha todas as peças da máquina em boas condições de trabalho e as partes corretamente apertadas, especialmente as partes do engate da lâmina.
- Substitua todos os autocolantes gastos ou danificados.

Utilizar o cordão de armazenamento da unidade de corte

Utilize o cordão de armazenamento da unidade de corte para impedir o movimento para fora das unidades de corte quando a máquina está estacionada durante a noite ou quando é armazenada durante um período mais longo. Também pode utilizar o cordão de armazenamento da unidade de corte para impedir que as unidades de corte flutuem enquanto a máquina estiver a ser transportada entre trabalhos.

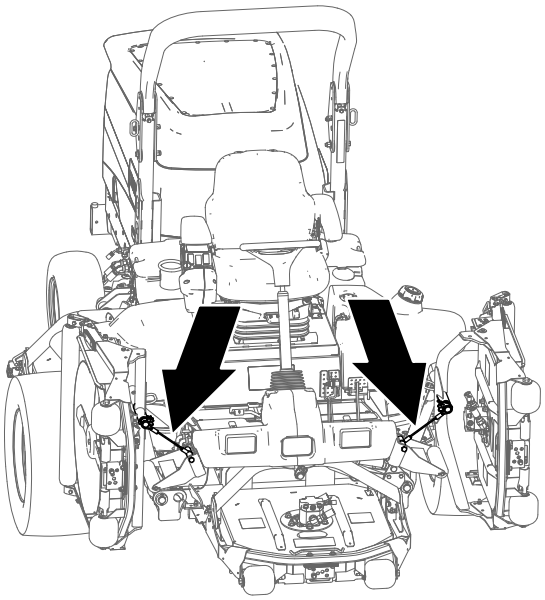

g225484

Figura 64

Prender as unidades de corte

1. Certifique-se de que a tomada de força está desengatada.
2. Estacione a máquina numa superfície plana.
3. Engate o travão de estacionamento.
4. Eleve totalmente as unidades de corte.
5. Alinhe o cordão com o eixo de suporte do braço de elevação para a unidade de corte que se move para fora (Figura 65).

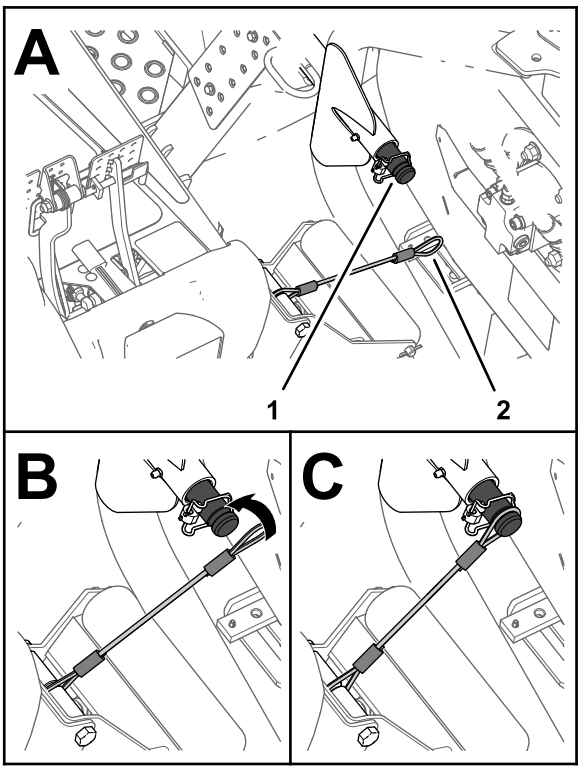

g225483

Figura 65

1. Ranhura do eixo de suporte (braço de elevação que se move para fora)
2. Laço do cordão

6. Passe o laço no cordão por cima do eixo de suporte até que o cordão fique posicionado na ranhura do eixo (Figura 65).
7. Repita os passos 5 e 6 para a unidade de corte que se move para fora no outro lado da máquina.

Importante: **Retire os cordões dos eixos de suporte antes de baixar as unidades de corte**

Guardar os cordões

Nota: Guarde os cordões quando não os estiver a utilizar.

1. Certifique-se de que a tomada de força está desengatada.
2. Estacione a máquina numa superfície plana.
3. Engate o travão de estacionamento.
4. Com as unidades de corte baixadas, passe o laço do cordão na ranhura da placa de reforço do suporte do rolo (Figura 66).

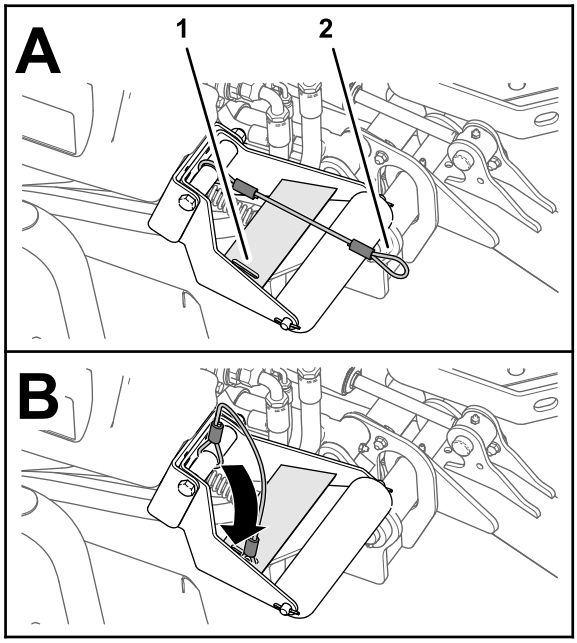

g225485

Figura 66

1. Ranhura da placa de reforço (suporte do rolo)
2. Laço do cordão

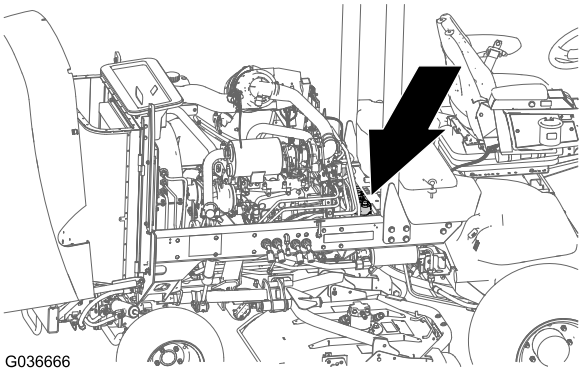

G036666

g036666

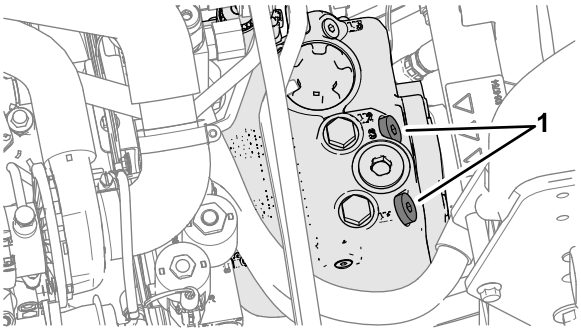

g225685

Figura 67

1. Válvulas de derivação

Transporte da máquina

- Tome todas as precauções necessárias quando colocar ou retirar a máquina de um reboque ou camião.
- Utilize rampas de largura total para carregar a máquina num reboque ou camião.
- Prenda bem a máquina.

Empurrar ou rebocar a máquina

Em caso de emergência, a máquina pode ser empurrada ou rebocada, ativando a válvula de derivação na bomba hidráulica de deslocação variável e puxando ou rebocando a máquina.

Importante: **Não empurre nem reboque a máquina a uma velocidade superior a 3–4,8 km/h porque pode danificar a transmissão. As válvulas de derivação deverão ser abertas sempre que empurrar ou rebocar a máquina.**

1. Abra o capot e localize as válvulas de distribuição (Figura 67) na parte superior da bomba, por detrás das caixas da bateria e de armazenamento.
2. Rode cada válvula 3 voltas no sentido contrário ao dos ponteiros do relógio para abrir e permitir a passagem do óleo internamente.

   Nota: Não abrir mais de 3 voltas. Após este procedimento, pode deslocar lentamente a máquina sem danificar a transmissão.
3. Feche as válvulas de derivação antes de ligar o motor.
4. Aperte a 70 N·m para fechar a válvula.

Importante: **Se precisar de empurrar ou rebocar a máquina num sentido inverso, primeiro tem de desviar a válvula de retenção do coletor da tração às quatro rodas. Para desviar a válvula de retenção, ligue uma mangueira ao ponto de ensaio de pressão da tração de marcha atrás, que se encontra no hidróstato, e ao ponto que se encontra entre os pontos M8 e P2 no coletor de tração traseiro que se encontra atrás do pneu dianteiro. O conjunto do tubo inclui um tubo (peça n.º 95-8843), 2 uniões (peça n.º 95-0985) e duas uniões hidráulicas (peça n.º 340-77).**

Localizar os pontos de reboque

Nota: Utilize correias com aprovação DOT nos quatro cantos para rebocar a máquina.

- Em cada lado da estrutura perto da plataforma do operador
- Para-choques traseiro

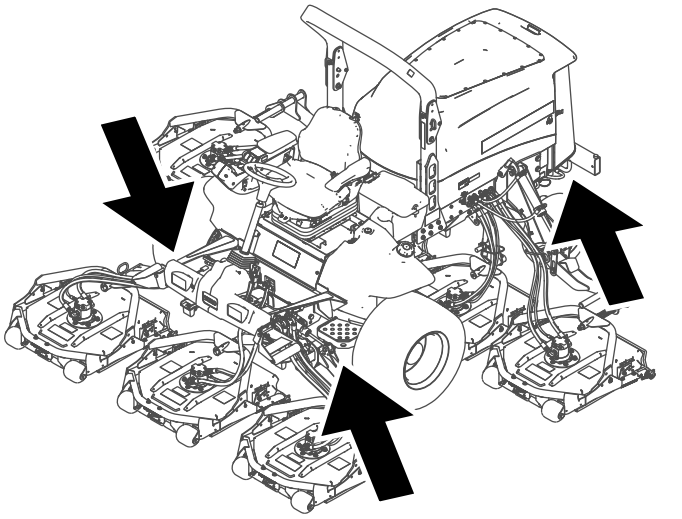

g208989

Figura 68

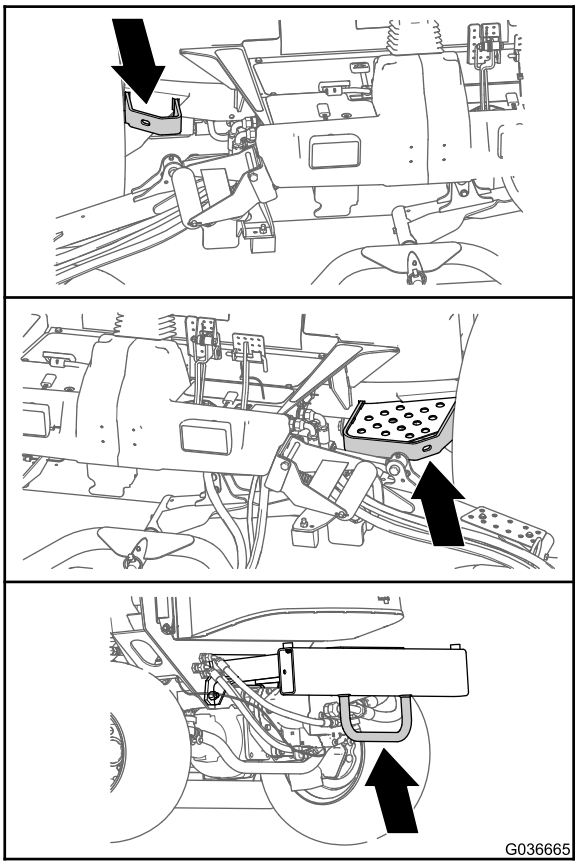

g036665

Figura 69

Manutenção

Importante: **Para informações detalhadas sobre os procedimentos de manutenção adicionais, consulte o Manual do proprietário do motor.**

Importante: **Se estiver a efetuar a manutenção da máquina e colocar o motor a trabalhar com um tubo de extração do escape do motor, defina a inibição da regeneração para On; consulte Configurar a inibição da regeneração (página 40).**

Nota: Transfira uma cópia gratuita dos esquemas elétricos ou hidráulicos visitando www.Toro.com e procurando a sua máquina a partir da hiperligação de manuais na página inicial.

Nota: Determine os lados direito e esquerdo da máquina a partir da posição normal de utilização.

Plano de manutenção recomendado

Intervalo de assistência	Procedimento de manutenção
Após a primeira hora	• Aperte as porcas das rodas.
Após as pimeiras 10 horas	• Aperte as porcas das rodas.
Após as pimeiras 50 horas	• Substitua o óleo e filtro do motor.
Após as pimeiras 200 horas	• Mude o óleo da transmissão dianteira de engrenagem planetária. • Mudar o lubrificante do eixo traseiro. • Substituição dos filtros hidráulicos.
Em todas as utilizações ou diariamente	• Verifique a pressão dos pneus. • Verificação dos interruptores de segurança. • Verifique o tempo de paragem da lâmina. • Verifique o nível de óleo do motor. • Retire a água ou outro tipo de contaminação do separador de água diariamente. • Retire a água ou outro tipo de contaminante do filtro de combustível/separador de água • Verifique se há fugas no eixo traseiro e na caixa de engrenagens do eixo traseiro. • Deverá verificar o nível do líquido de arrefecimento no início de cada dia de trabalho. • Remova diariamente os detritos da área do motor, do refrigerador de óleo e do radiador (limpe-os com mais frequência em condições de grande sujidade). • Verifique o nível do fluido hidráulico. • Verifique os tubos e tubos hidráulicos, prestando especial atenção a fugas, tubos dobrados, suportes soltos, desgaste, uniões soltas e danos provocados pelas condições atmosféricas ou por agentes químicos.
A cada 50 horas	• Lubrifique os rolamentos e casquilhos (e também após cada lavagem). • Verificar o estado da bateria.
A cada 100 horas	• Verifique o estado e a tensão da correia do alternador.
A cada 200 horas	• Aperte as porcas das rodas.
A cada 250 horas	• Substitua o óleo e filtro do motor.
A cada 400 horas	• Faça a manutenção do filtro de ar (mais cedo se o indicador do filtro do ar ficar vermelho ou com maior frequência em condições de trabalho muito sujas ou poeirentas). • Inspeção dos tubos de combustível e ligações. • Substitua o recipiente do filtro de combustível. • Substitua o filtro de combustível do motor • Verificar a folga da extremidade nas transmissões planetárias. • Verifique o nível do óleo da transmissão da engrenagem planetária (verifique se existe uma fuga externa). • Verifique o lubrificante do eixo traseiro. • Verifique o lubrificante da caixa de engrenagens do eixo traseiro.

Intervalo de assistência	Procedimento de manutenção
A cada 800 horas	• Drene e limpe o depósito de combustível. • Mude o óleo da transmissão dianteira de engrenagem planetária ou anualmente, conforme o que ocorrer primeiro. • Mudar o lubrificante do eixo traseiro. • Verificação do alinhamento das rodas traseiras. • Substituição do fluido hidráulico. • Substituição dos filtros hidráulicos.
A cada 6000 horas	• Desmonte, limpe e volte a montar o filtro de fuligem do DPF ou limpe o filtro de fuligem se as falhas do motor SPN 3251 FMI 0, SPN 3720 FMI 0 ou SPN 3720 FMI 16 surgirem no InfoCenter.
Antes do armazenamento	• Drene e limpe o depósito de combustível. • Verifique a pressão dos pneus. • Verifique todos os parafusos e porcas. • Lubrifique todos os bocais de lubrificação e pontos de articulação. • Pinte as superfícies lascadas.
Anualmente	• Inspeção dos tubos de combustível e ligações.

⚠ CUIDADO

Se deixar a chave na ignição, alguém pode ligar acidentalmente o motor e feri-lo a si ou às pessoas que se encontrarem próximo da máquina.

Retire a chave antes de efetuar qualquer manutenção.

Lista de manutenção diária

Copie esta página para uma utilização de rotina.

Verificações de manutenção	Para a semana de:						
	Segunda	Terça	Quarta	Quinta	Sexta	Sábado	Domingo
Verifique o funcionamento do sistema de segurança.							
Verifique o funcionamento dos travões.							
Verifique o nível de óleo do motor.							
Verifique o nível do fluido do sistema de arrefecimento.							
Efetue a drenagem do separador de combustível/água.							
Verifique o filtro de ar, o recipiente de pó e a válvula de descarga.							
Verifique todos os ruídos estranhos no motor.[1]							
Verifique se existem detritos no radiador e no painel							
Verifique todos os ruídos estranhos de funcionamento.							
Verifique o nível do fluido hidráulico.							

Verificações de manutenção	Para a semana de:						
	Segunda	Terça	Quarta	Quinta	Sexta	Sábado	Domingo
Verifique se os tubos hidráulicos se encontram danificados.							
Verifique se há fuga de fluidos.							
Verifique o nível de combustível.							
Verifique a pressão dos pneus.							
Verifique o funcionamento do painel de instrumentos.							
Verifique o ajuste da altura do corte.							
Aplique lubrificante em todos os bocais de lubrificação.[2]							
Retoque a pintura danificada.							

[1]Em caso de arranque difícil, verifique as velas de ignição e os injetores; poderá ainda verificar-se alguma produção excessiva de fumo ou um funcionamento irregular da máquina.

[2] **Imediatamente após cada lavagem, independentemente do intervalo previsto.**

Importante: **Para informações detalhadas sobre os procedimentos de manutenção adicionais, consulte o Manual de utilização do motor.**

Notas sobre zonas problemáticas

Inspeção efetuada por:		
Item	**Data**	**Informação**

Tabela de intervalos de revisão

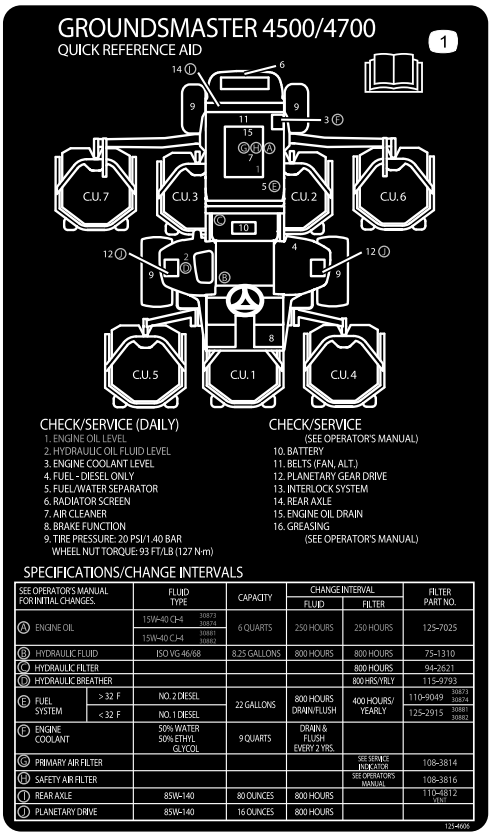

decal125-4606

Figura 70

Procedimentos a efectuar antes da manutenção

Segurança da manutenção prévia

- Antes de ajustar, limpar, reparar ou abandonar a máquina, faça o seguinte:
  - Estacione a máquina numa superfície plana.
  - Prima e mantenha premido o interruptor da velocidade do motor para definir a velocidade do motor para ralenti baixo.
  - Desengate e desça as unidades de corte.
  - Certifique-se de que a tração está em ponto morto.
  - Engate o travão de estacionamento.
  - Desligue o motor e retire a chave.
  - Espere até todas as peças móveis pararem.
  - Deixe os componentes da máquina arrefecerem antes de proceder à manutenção.
- Se as unidades de corte estiverem na posição de transporte, utilize o bloqueio mecânico positivo e os cordões de armazenamento (se disponíveis) antes de abandonar a máquina.
- Se possível, não faça manutenção com o motor em funcionamento. Mantenha-se longe das peças móveis.
- Utilize apoios para suportar a máquina ou os seus componentes sempre que necessário.
- Cuidadosamente, liberte a pressão dos componentes com energia acumulada.

Preparar a máquina para a manutenção

1. Certifique-se de que a tomada de força está desengatada.
2. Estacione a máquina numa superfície plana.
3. Engate o travão de estacionamento.
4. Baixe a(s) unidade(s) de corte, se necessário.
5. Desligue o motor e espere que todas as peças em movimento parem.
6. Rode a chave para a posição PARAR e retire-a.

7. Deixe os componentes da máquina arrefecerem antes de proceder à manutenção.

Levantar a máquina

Utilize os seguintes como pontos de elevação da máquina:

Na parte dianteira da máquina – na estrutura da máquina, à frente dos motores da transmissão da roda (Figura 71)

Importante: **Não sustente a máquina nos motores da transmissão da roda. Mantenha o equipamento de elevação afastado dos tubos hidráulicos e dos tubos.**

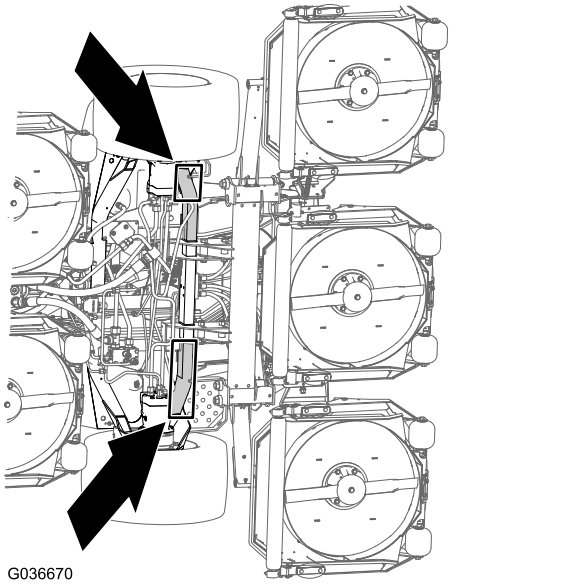

Figura 71

Na parte traseira da máquina – no centro do eixo (Figura 72)

Localize os apoios da capacidade especificada em ambos os lados da caixa de engrenagens e debaixo do eixo.

Importante: **Não sustente a máquina na barra de ligação.**

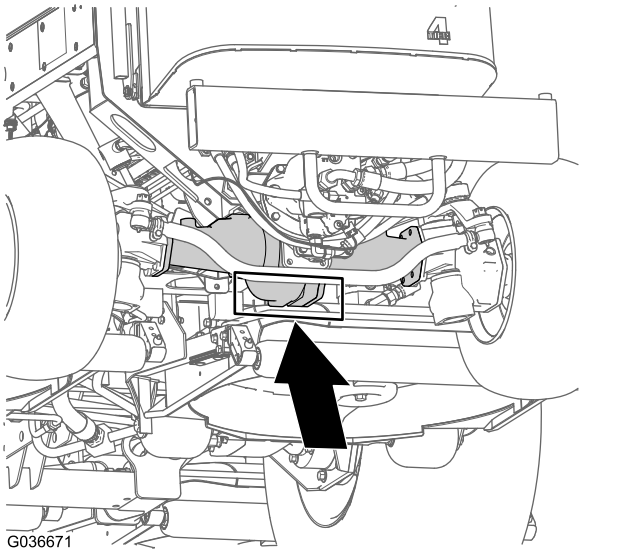

Figura 72

Abrir o capot

Incline o capot para aceder ao chassis, como se mostra na Figura 73.

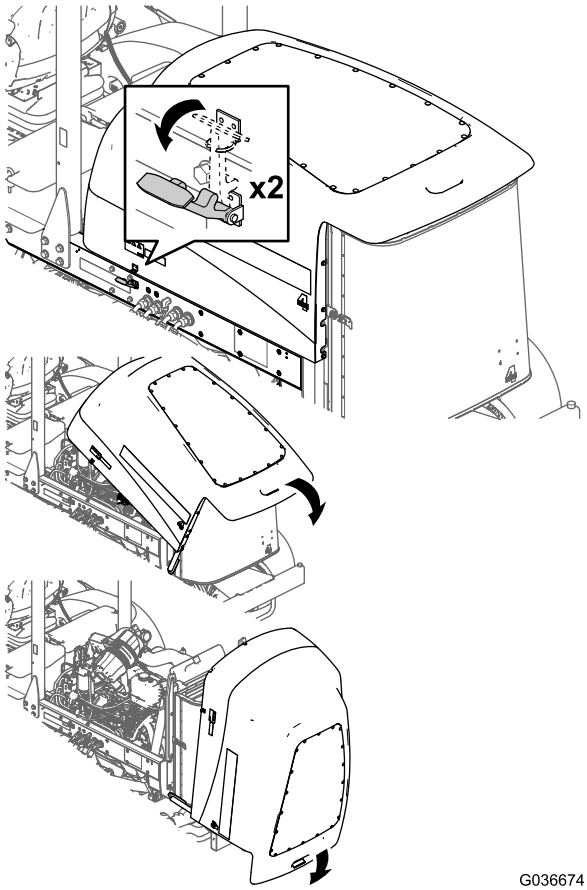

Figura 73

Aceder ao compartimento de elevação hidráulica

Incline o banco para aceder ao compartimento de elevação hidráulica, como se mostra na Figura 74.

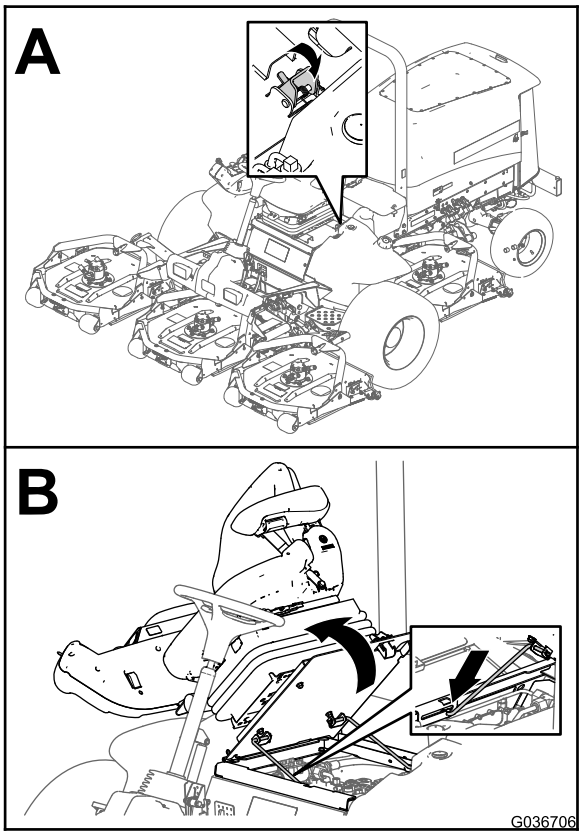

Figura 74

Lubrificar os rolamentos e casquilhos

Intervalo de assistência: A cada 50 horas (e também após cada lavagem).

Especificação de lubrificante: Massa n.º 2 à base de lítio

A localização dos bocais de lubrificação e as quantidades são as seguintes:

- Rolamentos da articulação do veio do travão (5), como se mostra na Figura 75

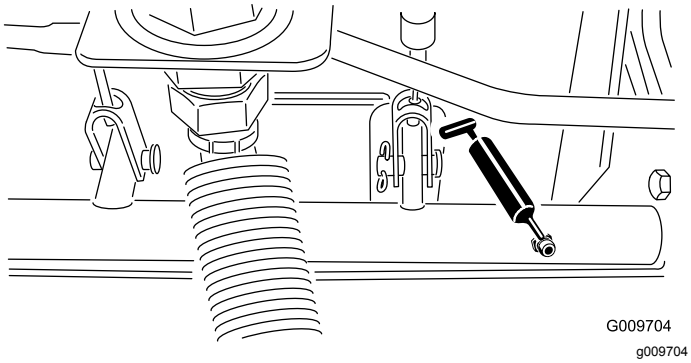

Figura 75

- Casquilhos da articulação do eixo traseiro (2), como se mostra na Figura 76

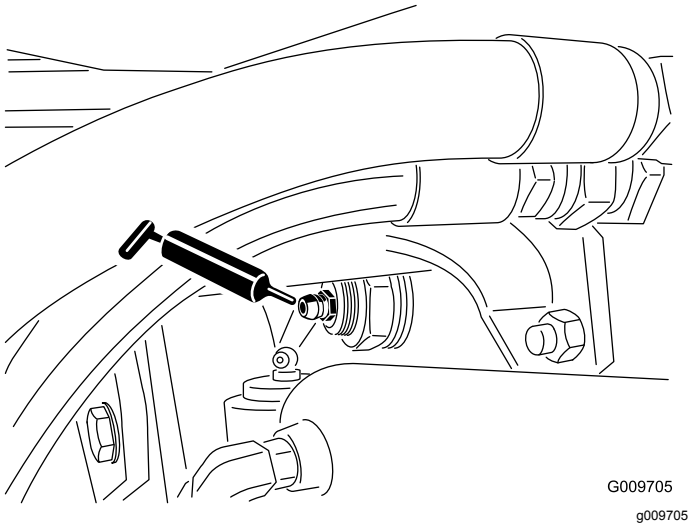

Figura 76

- Rótulas do cilindro da direção (2), como se mostra na Figura 77

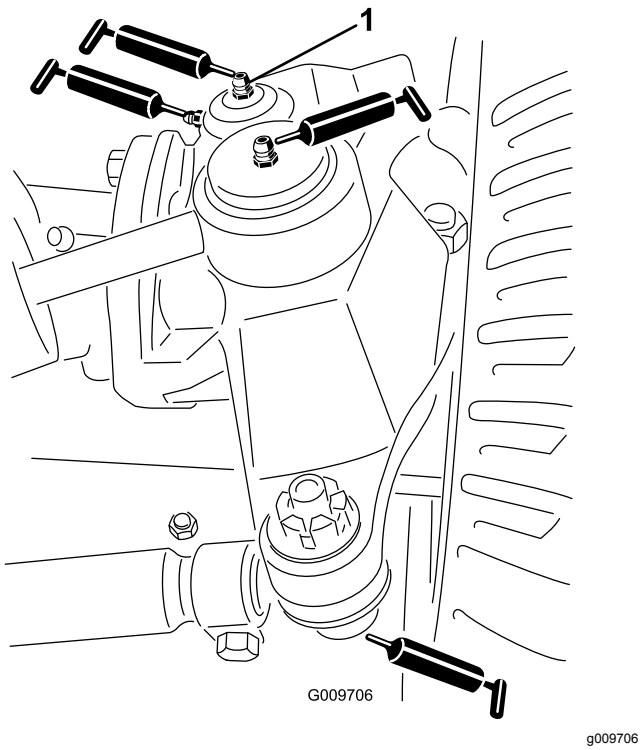

Figura 77

1. Bocal superior do pino principal

- Rótulas da barra de ligação (2), como se mostra na Figura 77
- Casquilhos do pino principal (2), como se mostra na Figura 77

  Importante: **Lubrifique a união superior no pino principal apenas anualmente (duas bombas).**
- Casquilhos do braço de elevação (1 por unidade de corte), como se mostra na Figura 78

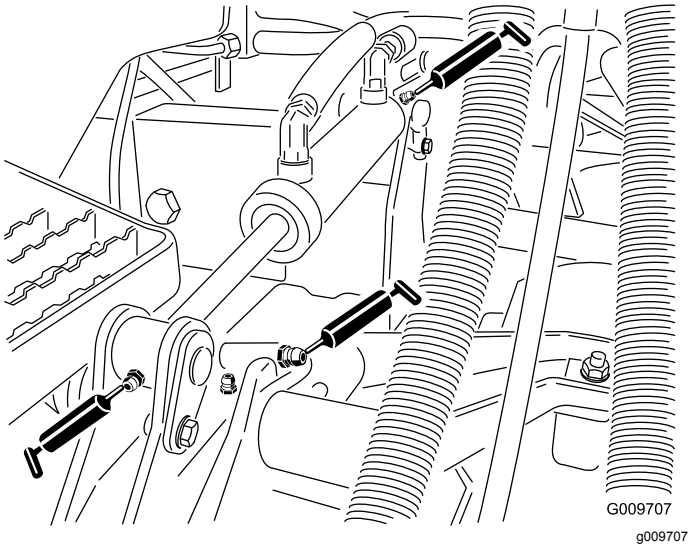

Figura 78

- Casquilhos do cilindro de elevação (2 por unidade de corte), como se mostra na Figura 78
- Rolamentos do veio do eixo da unidade de corte (2 por unidade de corte), como se mostra na Figura 79

  Nota: Pode utilizar qualquer um dos bocais, o que for mais acessível. Injete o lubrificante no bocal, até aparecer uma pequena quantidade no fundo da cobertura do eixo (debaixo da unidade de corte).

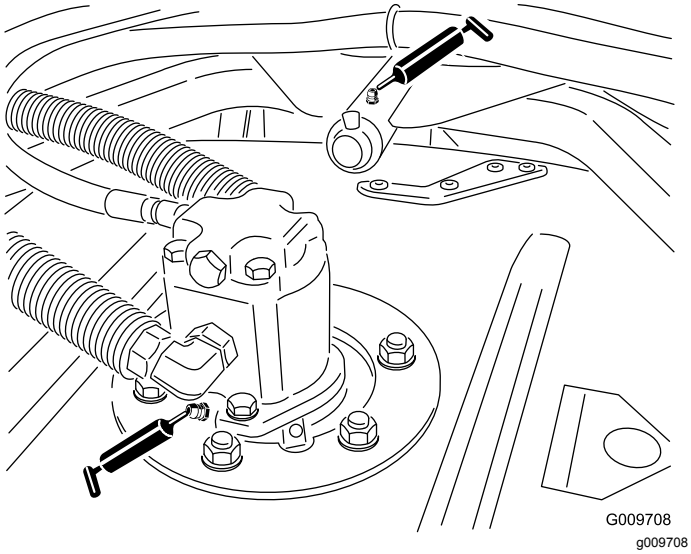

Figura 79

- Casquilhos do braço de suporte da unidade de corte (1 por unidade de corte), como se mostra na Figura 79
- Rolamentos do rolo traseiro (2 por unidade de corte), como se mostra na Figura 80

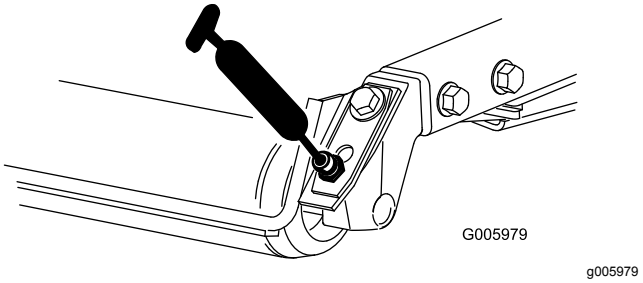

Figura 80

Importante: **Certifique-se de que a ranhura de lubrificação em cada montagem do rolo está alinhada com o orifício de lubrificação em cada extremidade do veio do rolo. Para ajudar a alinhar a ranhura e o orifício, existe também uma marca de alinhamento numa extremidade do veio do rolo.**

Manutenção do motor

Segurança do motor

- Desligue o motor antes de verificar ou adicionar óleo no cárter.
- Não altere os valores do acelerador nem acelere o motor excessivamente.

Manutenção do filtro de ar

Intervalo de assistência: A cada 400 horas

Verifique se existe algum dano no corpo do filtro de ar que possa provocar uma fuga de ar. Substitua se estiver danificado. Verifique todo o sistema de admissão para ver se tem fugas, se está danificado ou se há braçadeiras de tubos soltas.

Faça a manutenção ao filtro de ar apenas quando o indicador de manutenção (Figura 81) o exigir. Mudar o filtro de ar antes de ser necessário apenas aumenta a possibilidade de entrar sujidade no motor quando retira o filtro.

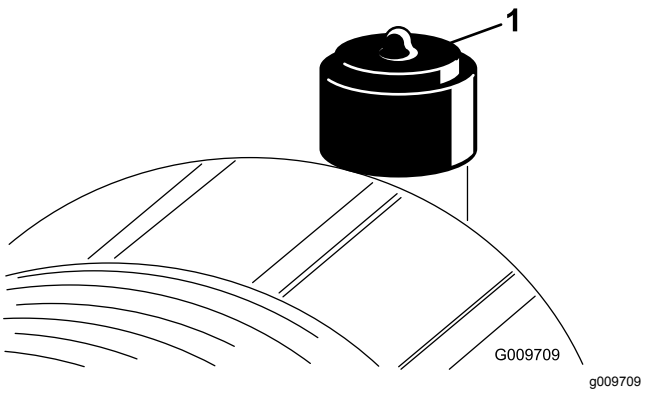

Figura 81

1. Indicador do filtro de ar

Importante: **Certifique-se de que a cobertura está corretamente assente e veda com o corpo do filtro de ar.**

1. Substitua o filtro de ar (Figura 82).

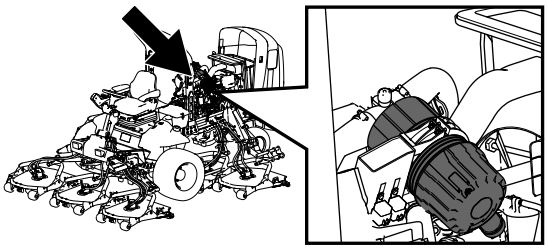

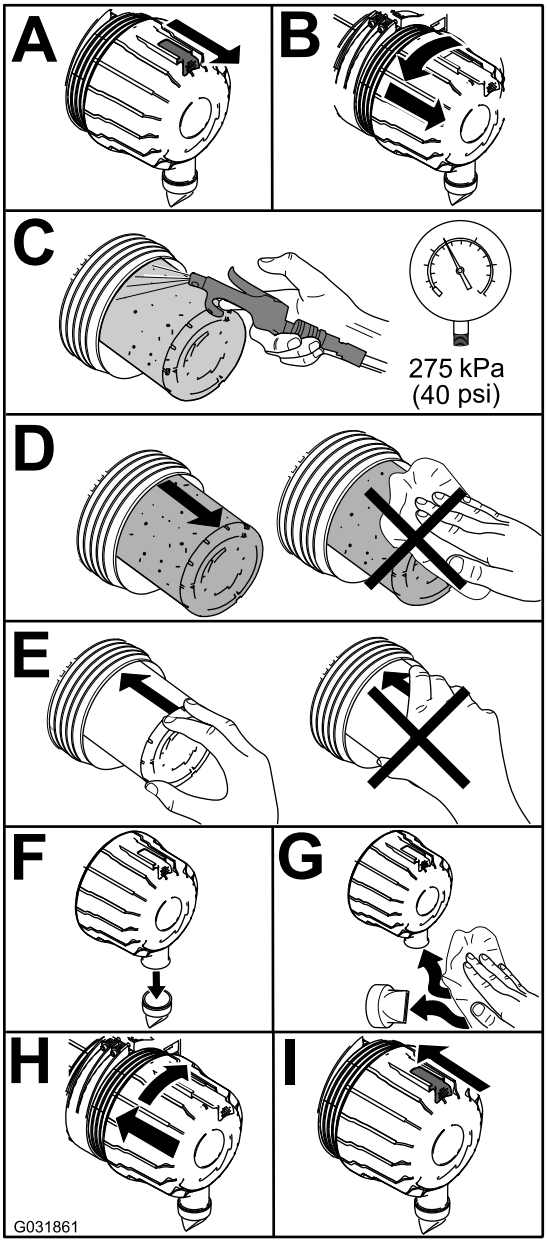

Figura 82

Nota: Não limpe um elemento usado porque limpá-lo pode danificar os componentes do filtro.

Importante: **Nunca tente limpar o filtro de segurança (Figura 83). Substitua o filtro de segurança após três operações de manutenção do filtro primário.**

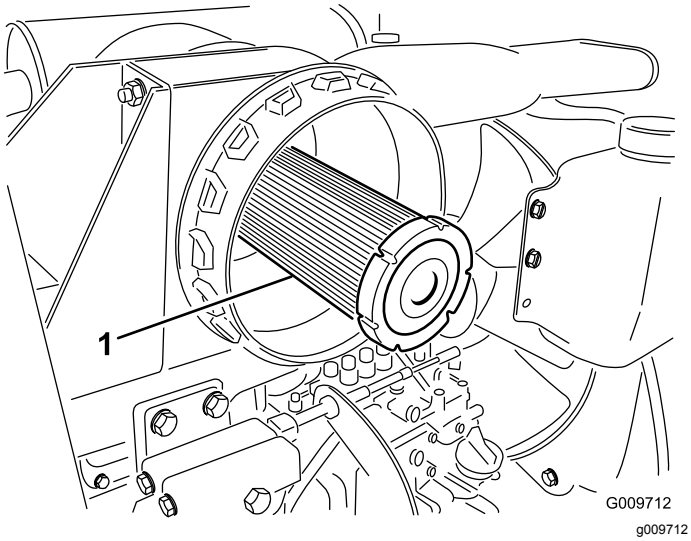

Figura 83

1. Filtro de segurança do filtro de ar

2. Reinicie o indicador (Figura 81) se este se apresentar vermelho.

Verificação do óleo do motor

Especificações do óleo

Utilize óleo de motor de alta qualidade com nível baixo de cinzas que satisfaça ou ultrapasse as seguintes especificações:

- Categoria API CJ-4 ou superior
- Categoria ACEA E6
- Categoria JASO DH-2

Importante: **Utilizar óleo de motor que não seja API CJ-4 ou superior, ACEA E6 ou JASO DH-2 pode fazer com que o filtro de partículas de gasóleo fique entupido ou danifique o motor.**

Utilize o seguinte grau de viscosidade do óleo de motor:

- Óleo preferido: SAE 15W-40 (acima de 0°F)
- Óleo alternativo: SAE 10W-30 ou 5W-30 (todas as temperaturas)

O óleo Toro Premium Engine encontra-se disponível no seu distribuidor autorizado Toro no grau de viscosidade 15W-40 ou 10W-30. Consulte o catálogo das peças para saber quais são os números das peças.

Verificação do nível de óleo do motor

Intervalo de assistência: Em todas as utilizações ou diariamente

O motor já é enviado com óleo no cárter; no entanto, o nível de óleo deverá ser verificado antes e depois de ligar o motor pela primeira vez.

Importante: **Verifique o nível de óleo do motor diariamente. Se o nível de óleo do motor estiver acima da marca Cheio na vareta, o óleo do motor pode diluir-se com o combustível;**

Se o nível de óleo do motor estiver acima da marca Cheio na vareta, mude o óleo do motor.

A melhor altura para verificar o nível de óleo do motor será quando o motor estiver frio antes do dia de trabalho começar. Se já tiver funcionado, espere 10 minutos até o óleo voltar para o reservatório e verifique depois. Se o nível de óleo estiver exatamente na marca ou abaixo da marca Add (adicionar) na vareta, adicione óleo até o nível atingir a marca Full (cheio). **Não encha muito o motor com óleo**.

Importante: **Mantenha o nível de óleo do motor entre os limites superior e inferior na vareta; o motor pode falhar se trabalhar com demasiado ou com pouco óleo.**

1. Estacione a máquina numa superfície nivelada.
2. Verifique o nível de óleo do motor (Figura 84).

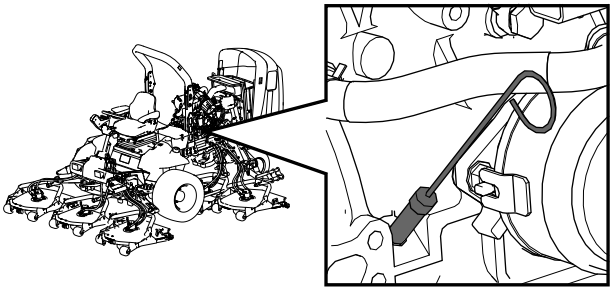

g198647

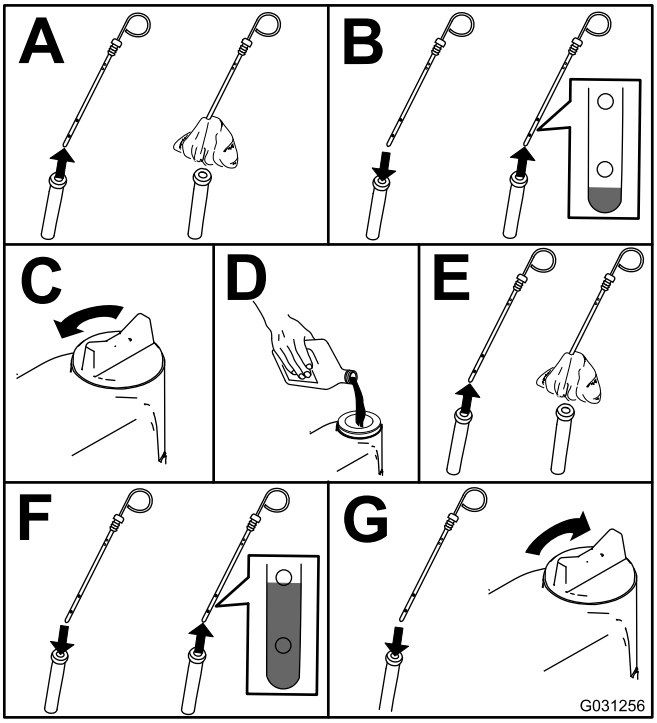

g031256

Figura 84

Nota: Quando utilizar um óleo diferente deve esvaziar todo o óleo existente no cárter antes de adicionar óleo novo.

Capacidade de óleo no cárter

Cerca de 5,7 litros com o filtro.

Substituir o óleo e filtro do motor

Intervalo de assistência: Após as pimeiras 50 horas

A cada 250 horas

1. Ligue o motor e deixe-o funcionar durante cerca de 5 minutos para aquecer.
2. Com a máquina estacionada numa superfície nivelada, desligue o motor, retire a chave e espere até todas as partes em movimento pararem antes de sair da posição de funcionamento.
3. Substitua o filtro e o óleo do motor (Figura 85).

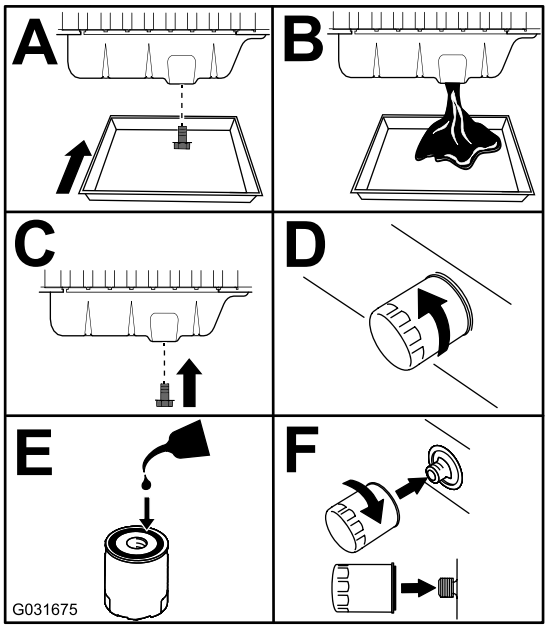

g031675

Figura 85

4. Junte óleo ao cárter.

Assistência ao catalisador de oxidação diesel (DOC) e filtro de fuligem

Intervalo de assistência: A cada 6000 horas—Desmonte, limpe e volte a montar o filtro de fuligem do DPF ou limpe o filtro de fuligem se as falhas do motor SPN 3251 FMI 0, SPN 3720 FMI 0 ou SPN 3720 FMI 16 surgirem no InfoCenter.

Se as falhas do motor CHECK ENGINE SPN 3251 FMI 0, CHECK ENGINE SPN 3720 FMI 0 ou CHECK ENGINE SPN 3720 FMI 16(verificar motor spn 3251 fmi 0, verificar motor spn 3720 fmi 0 ou verificar motor spn 3720 fmi 16) surgirem no InfoCenter (Figura 86), limpe o filtro de fuligem seguindo estes passos:

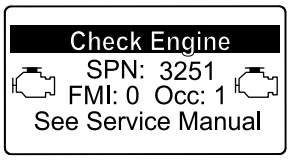

g214715

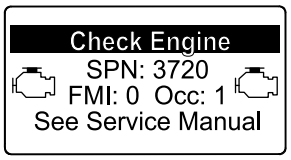

g213864

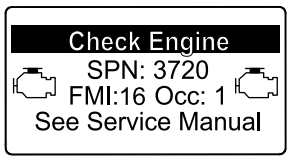

g213863

Figura 86

1. Consulte a secção Motor no *Manual de manutenção* para obter mais informações sobre desmontagem e montagem do catalisador de oxidação diesel e do filtro de fuligem do DPF.
2. Consulte o distribuidor autorizado Toro para mais informações sobre o catalisador de oxidação diesel e peças de substituição ou manutenção do filtro de fuligem.
3. Contacte o distribuidor autorizado Toro para repor a ECU do motor depois de instalar um DPF limpo.

Manutenção do sistema de combustível

⚠ PERIGO

Em determinadas condições, o gasóleo e respetivos gases podem tornar-se inflamáveis e explosivos. Um incêndio ou explosão de combustível poderá provocar queimaduras e danos materiais.

- **Utilize um funil para encher o depósito de combustível no exterior, numa zona aberta, quando o motor se encontrar desligado e frio. Limpe todo o combustível derramado.**
- **Não encha completamente o depósito de combustível. Adicione combustível ao depósito de combustível, até que o nível se encontre entre 6 e 13 mm abaixo da extremidade inferior do tubo de enchimento. Este espaço no depósito permite a expansão do combustível.**
- **Não fume quando se encontrar próximo de combustível e mantenha-se afastado de todas as fontes de chama ou faíscas que possam inflamar os vapores existentes nesse meio.**
- **Guarde o combustível num recipiente limpo e seguro e mantenha-o sempre bem fechado.**

Drenagem do depósito de combustível

Intervalo de assistência: A cada 800 horas—Drene e limpe o depósito de combustível.

Antes do armazenamento—Drene e limpe o depósito de combustível.

Deverá drenar e lavar o depósito também se o sistema de combustível ficar contaminado ou se guardar a máquina por um período prolongado. Utilize combustível limpo para lavar o depósito.

Inspeção dos tubos de combustível e ligações

Intervalo de assistência: A cada 400 horas

Anualmente

Verifique se existem sinais de deterioração, danos ou ligações soltas.

Manutenção do separador de água-combustível

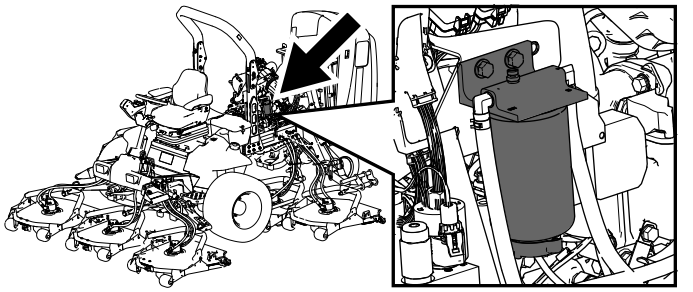

g198661

Figura 87

Retirar água do separador de água-combustível

Intervalo de assistência: Em todas as utilizações ou diariamente—Retire a água ou outro tipo de contaminante do filtro de combustível/separador de água

Drenar água do separador de água-combustível como se mostra na (Figura 88).

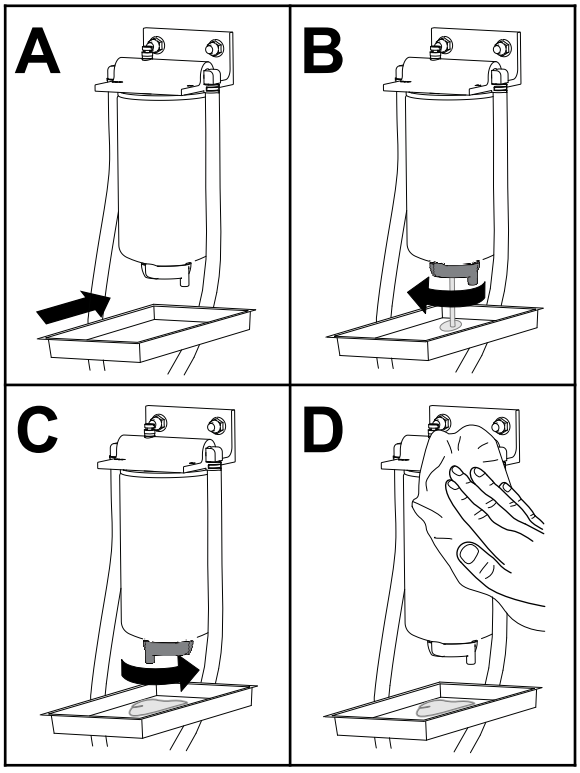

g225506

Figura 88

Substituir o recipiente do filtro de combustível

Intervalo de assistência: A cada 400 horas—Substitua o recipiente do filtro de combustível.

Substitua o recipiente do filtro de combustível conforme se mostra na Figura 89.

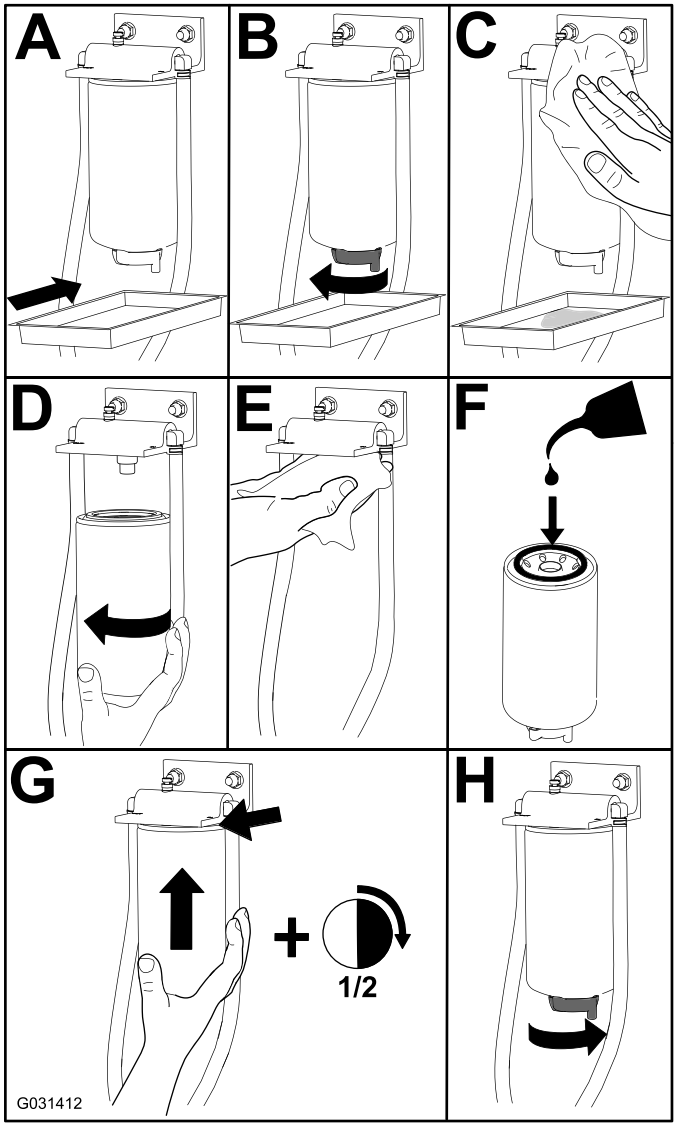

g031412

Figura 89

Manutenção do filtro de combustível

Intervalo de assistência: A cada 400 horas

1. Limpe a zona em torno da cabeça do filtro de combustível (Figura 90).

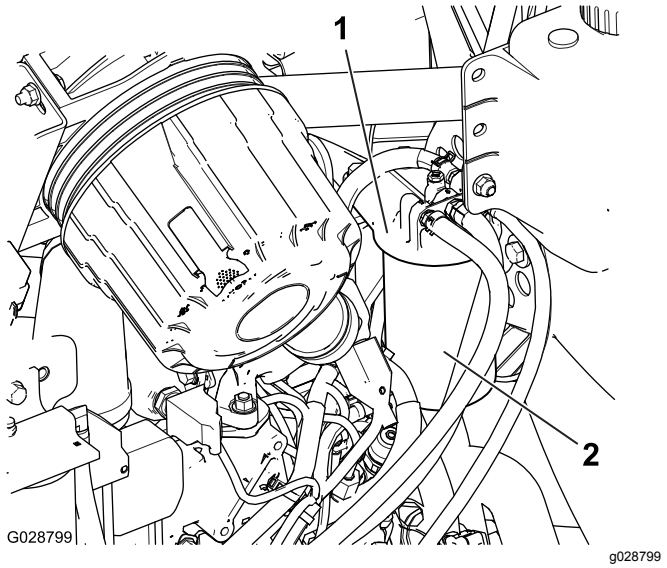

Figura 90

1. Cabeça do filtro de combustível
2. Filtro de combustível

2. Retire o filtro e limpe a superfície de montagem da cabeça do filtro (Figura 90).
3. Lubrifique a junta do filtro com óleo de motor lubrificante limpo; consulte o Manual do proprietário do motor para informação adicional.
4. Monte o recipiente seco do filtro, manualmente, até que a junta entre em contacto com a cabeça do filtro, rodando em seguida o filtro mais ½ volta.
5. Ligue o motor e verifique se há fugas de combustível em redor da cabeça do filtro.

Limpar o filtro do tubo de recolha de combustível

O tubo de admissão de combustível, localizado no interior do depósito de combustível, está equipado com um filtro para evitar que entre sujidade no sistema de combustível. Retire o tubo de admissão de combustível e limpe o filtro conforme necessário.

1. Retire a braçadeira de tubos que prende o tubo de alimentação do combustível à união do tubo de recolha de combustível (Figura 91).

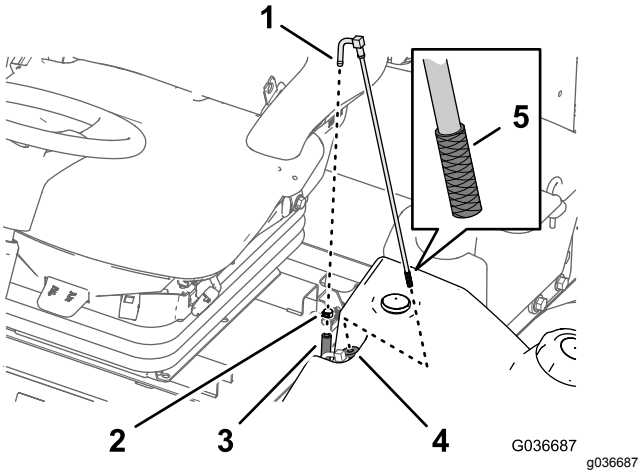

Figura 91

1. União (tubo de recolha de combustível)
2. Dispositivo de braçadeira de tubos
3. Tubo de alimentação do combustível
4. Casquilho de borracha
5. Painel

2. Separe o tubo da união (Figura 91).
3. Levante o tubo de recolha de combustível do depósito do combustível (Figura 91).

   Nota: Levante o tubo diretamente do casquilho no depósito.
4. Limpe quaisquer detritos no filtro na extremidade do tubo de recolha de combustível (Figura 91).
5. Insira o tubo de recolha de combustível através do casquilho de borracha e no depósito (Figura 91).

   Nota: Certifique-se de que o tubo de recolha de combustível está totalmente encostado ao casquilho de borracha.
6. Instale o tubo de alimentação na união do tubo de recolha de combustível e prenda o tubo com a braçadeira de tubos que retirou no passo 1.

Ferrar o sistema de combustível

Ferre o sistema de combustível antes de ligar o motor pela primeira vez, depois de ficar sem combustível ou após a manutenção do sistema de combustível (por ex., drenagem do filtro/separador de água, substituição do tubo do combustível).

Para ferrar o sistema de combustível, realize os seguintes passos:

1. Certifique-se de que há combustível no depósito de combustível.
2. Rode a chave da ignição para a posição LIGAR durante 10 a 15 segundos.

Nota: Isto permite que a bomba de combustível ferre o sistema de combustível.

Importante: **Não utilize o motor de arranque do motor para arrancar o motor e assim ferrar o sistema de combustível.**

Manutenção do sistema eléctrico

Segurança do sistema elétrico

- Desligue a bateria antes de reparar a máquina. Desligue o terminal negativo em primeiro lugar e o terminal positivo no final. Ligue o terminal positivo em primeiro lugar e o terminal negativo no final.
- Carregue a bateria num espaço aberto e bem ventilado, longe de faíscas e chamas. Retire a ficha do carregador da tomada antes de o ligar ou desligar da bateria. Utilize roupas adequadas e ferramentas com isolamento.

Verificar o estado da bateria

Intervalo de assistência: A cada 50 horas

Importante: **Antes de efetuar qualquer soldagem na máquina, deverá desligar o cabo negativo da bateria, de modo a evitar quaisquer danos no sistema elétrico. Também tem de desligar o motor, o InfoCenter e os controladores da máquina antes de efetuar soldagem na máquina.**

Nota: Mantenha os terminais e toda a caixa da bateria em perfeitas condições de limpeza já que uma bateria suja descarrega mais rapidamente. Para limpar a bateria, deverá lavar toda a caixa com uma solução de bicarbonato de sódio e água. Enxagúe com água limpa. Cubra os bornes da bateria e ligações dos cabos com lubrificante Grafo 112X (peça Toro n.º 505-47) ou vaselina para evitar qualquer corrosão.

Carregamento e conexão da bateria

1. Desbloqueie e eleve o painel da consola do operador (Figura 92).

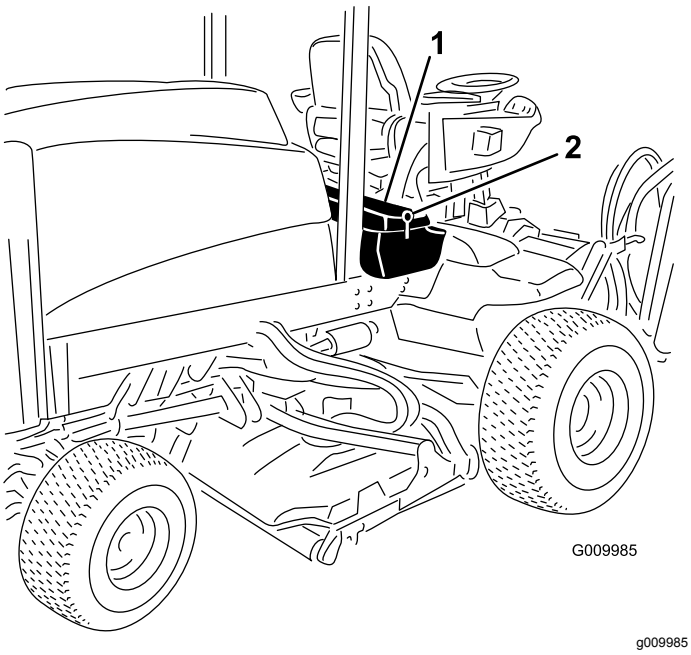

Figura 92

1. Painel da consola do operador
2. Trinco

⚠ PERIGO

O eletrólito da bateria contém ácido sulfúrico, uma substância extremamente venenosa que é fatal e causa queimaduras graves.

- **Não beba eletrólito e evite qualquer contacto com a pele, olhos e vestuário. Utilize óculos de proteção para proteger os olhos e luvas de borracha para proteger as mãos.**
- **Ateste a bateria apenas em locais onde exista água limpa para lavar as mãos.**

2. Retire a cobertura de borracha do borne positivo e verifique a bateria.
3. Retire o cabo negativo (preto) do terminal negativo (-) e o cabo positivo (vermelho) do terminal positivo (+) da bateria (Figura 93).

⚠ AVISO

A ligação incorreta dos cabos da bateria pode danificar o veículo e os cabos, produzindo faíscas. As faíscas podem provocar uma explosão dos gases da bateria, resultando em ferimentos pessoais.

- **Desligue sempre o cabo negativo (preto) da bateria antes de desligar o cabo positivo (vermelho).**
- **Ligue sempre o cabo positivo (vermelho) da bateria antes de ligar o cabo negativo (preto).**

⚠ AVISO

Os terminais da bateria e as ferramentas de metal poderão provocar curto-circuitos noutros componentes do veículo, produzindo faíscas. As faíscas podem provocar uma explosão dos gases da bateria, resultando em ferimentos pessoais.

- **Quando retirar ou montar a bateria, não toque com os terminais da bateria noutras peças metálicas da máquina.**
- **Não deixe as ferramentas de metal entrar em curto-circuito com os terminais da bateria e peças metálicas da máquina.**

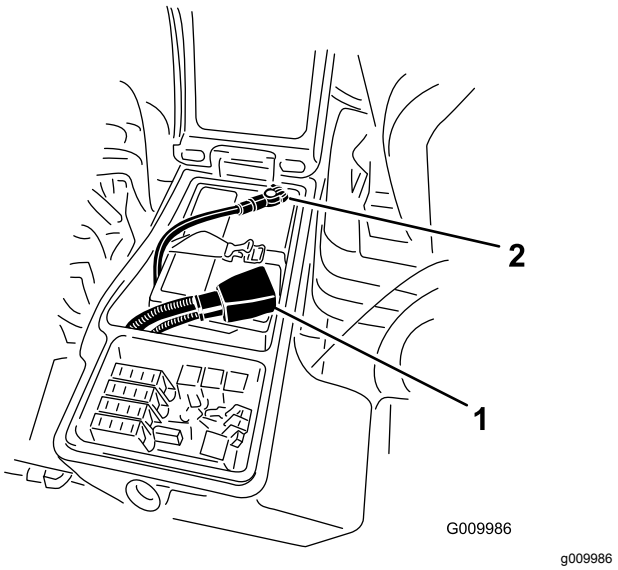

Figura 93

1. Cabo positivo da bateria
2. Cabo negativo da bateria

4. Ligue um carregador de baterias de 3 a 4 amperes aos bornes da bateria. Carregue a

bateria com um carregador de bateria de 3 a 4 amperes, durante 4 a 8 horas.

⚠ AVISO

O carregamento da bateria gera gases que podem explodir.

Nunca fume perto da bateria e mantenha-a afastada de faíscas e chamas.

5. Quando a bateria estiver carregada, desligue o carregador da tomada de alimentação e dos bornes da bateria.
6. Instale o cabo positivo (vermelho) no terminal positivo (+) e o cabo negativo (negro) no terminal negativo (-) da bateria (Figura 93).
7. Prenda os cabos aos bornes com parafusos e porcas.

   Nota: Certifique-se de que o terminal positivo (+) se encontra corretamente colocado no borne e de que o cabo se encontra corretamente encaixado na bateria. O cabo não deverá estar em contacto com a cobertura da bateria.
8. Cubra as ligações da bateria com lubrificante Grafo 112X, peça n.º 505-47, vaselina ou lubrificante suave, para evitar qualquer corrosão.
9. Coloque a cobertura de borracha no terminal positivo.
10. Feche o painel da consola e prenda o trinco.

Localização dos fusíveis

O bloco de fusíveis da máquina fica na caixa de armazenamento direita.

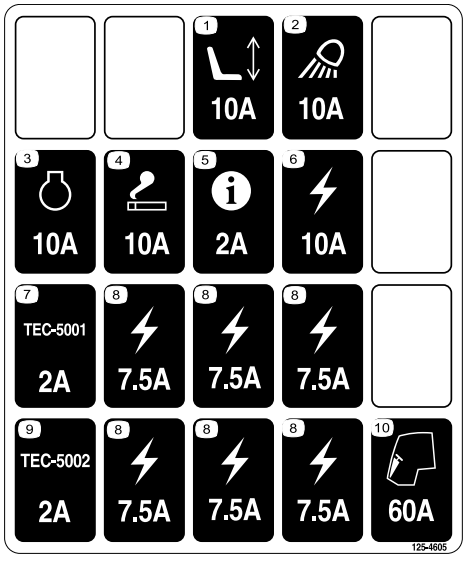

decal125-4605

Figura 94

1. Desaperte o trinco da cobertura da caixa de armazenamento direita e levante a cobertura (Figura 95) para expor o bloco de fusíveis (Figura 96).

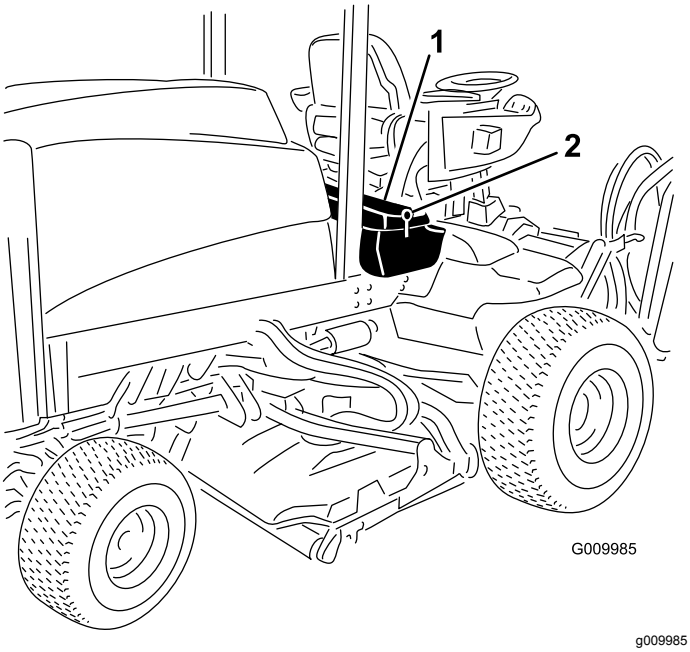

g009985

Figura 95

1. Trinco
2. Caixa de armazenamento direita

2. Substitua o(s) fusível(is) aberto(s) conforme necessário (Figura 96).

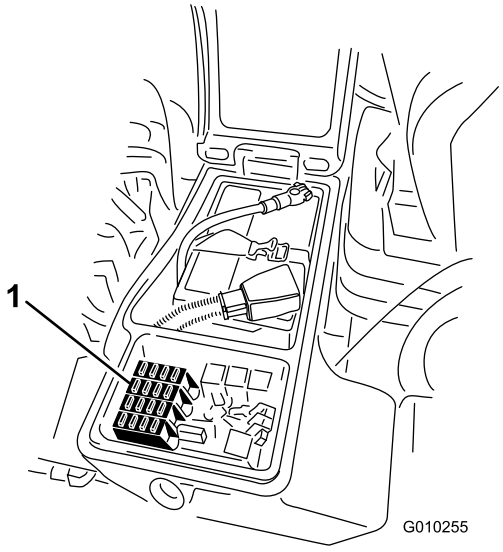

g010255

Figura 96

1. Fusíveis

3. Feche a cobertura da caixa de armazenamento direita e prenda a cobertura com o trinco (Figura 95).

Manutenção do sistema de transmissão

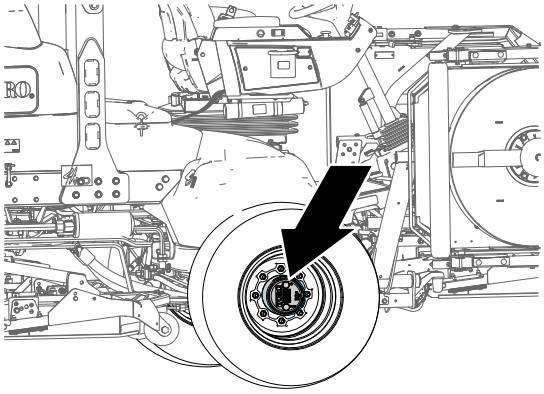

g225611

Figura 97

Verificar a folga da extremidade nas transmissões planetárias

Intervalo de assistência: A cada 400 horas

Não deve haver folga nas extremidades das transmissões planetárias/rodas da transmissão (ou seja, as rodas não se devem mover quando as puxa ou empurra numa direção paralela ao eixo).

1. Estacione a máquina numa superfície plana, engate o travão de estacionamento, desça as unidades de corte, desligue o motor e retire a chave.
2. Coloque um calço nas rodas traseiras e eleve a frente da máquina, suportando o eixo frontal/estrutura nas preguiças.

⚠ PERIGO

Uma máquina apoiada por uma preguiça pode tornar-se instável e deslizar da preguiça, ferindo quem se encontrar por baixo.

- **Não ligue o motor quando a máquina estiver apoiada numa preguiça.**
- **Retire sempre a chave da ignição antes de sair da máquina.**
- **Bloqueie os pneus quando estiver a levantar a máquina com um preguiça.**
- **Suporte a máquina com preguiças.**

3. Agarre numa das rodas frontais e empurre/puxe na direção da máquina e direção contrária, reparando se existe algum movimento.

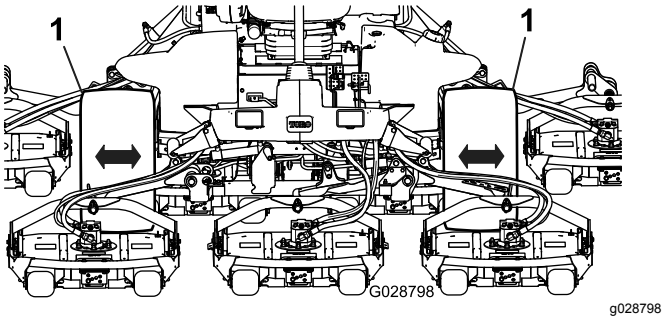

g028798

Figura 98

1. Rodas da transmissão frontais

4. Repita o passo 3 para a outra roda.
5. Se alguma das rodas se mover, contacte o distribuidor autorizado Toro para obter uma reparação da transmissão planetária.

Verificar o lubrificante da transmissão da engrenagem planetária

Intervalo de assistência: A cada 400 horas (verifique se existe uma fuga externa).

Especificações do lubrificante: lubrificante para engrenagens SAE 85W-140 de alta qualidade

1. Estacione a máquina numa superfície plana, posicione a roda de forma a que o tampão de enchimento fique na posição das 12 horas, o tampão de verificação fique na posição das 3 horas e o tampão de drenagem fique na posição das 6 horas (Figura 99).

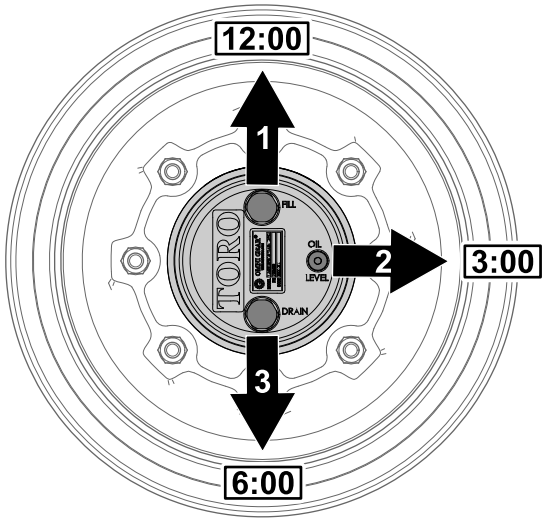

g225612

Figura 99

1. Tampão de enchimento (posição das 12 horas)
2. Tampão de verificação (posição das 3 horas)
3. Tampão de drenagem (posição das 6 horas)

2. Retire o tampão de verificação da posição das 3 horas (Figura 99).

   O óleo deve ficar ao nível do fundo do orifício do tampão de verificação.

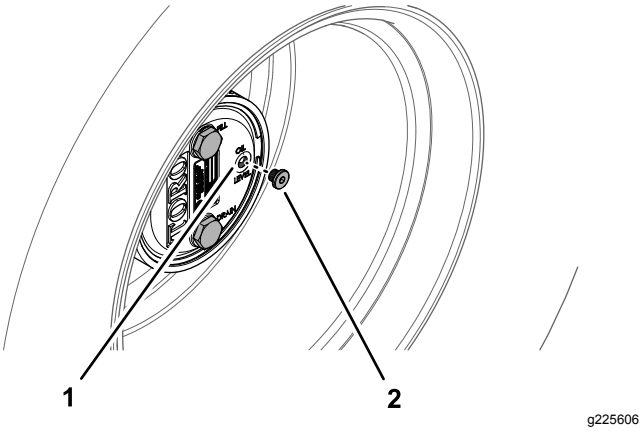

Figura 100

1. Orifício do tampão de verificação
2. Tampão de verificação

3. Se o nível estiver baixo, retire o tampão de enchimento da posição das 12 horas e adicione óleo até que comece a sair pelo furo da posição das 3 horas.
4. Verifique o anel de retenção para ver se os tampões estão gastos ou danificados.

   Nota: Substitua os aneis de retenção conforme necessário.
5. Volte a colocar os tampões.
6. Repita os passos 1 a 5 para o conjunto da engrenagem planetária no outro lado da máquina.

Substituir o óleo da transmissão da engrenagem planetária

Intervalo de assistência: Após as pimeiras 200 horas

A cada 800 horas ou anualmente, conforme o que ocorrer primeiro.

Especificações do lubrificante: lubrificante para engrenagens SAE 85W-140 de alta qualidade

Capacidade de lubrificação da caixa do travão e da engrenagem planetária: 0,65 l

Drenar a transmissão da engrenagem planetária

1. Estacione a máquina numa superfície plana, posicione a roda de forma a que o tampão de enchimento fique na posição das 12 horas, o tampão de verificação fique na posição das 3 horas e o tampão de drenagem fique na posição das 6 horas; consulte Figura 99 em Verificar o lubrificante da transmissão da engrenagem planetária (página 71).
2. Retire o tampão de enchimento da posição das 12 horas e o tampão de verificação da posição das 3 horas (Figura 101).

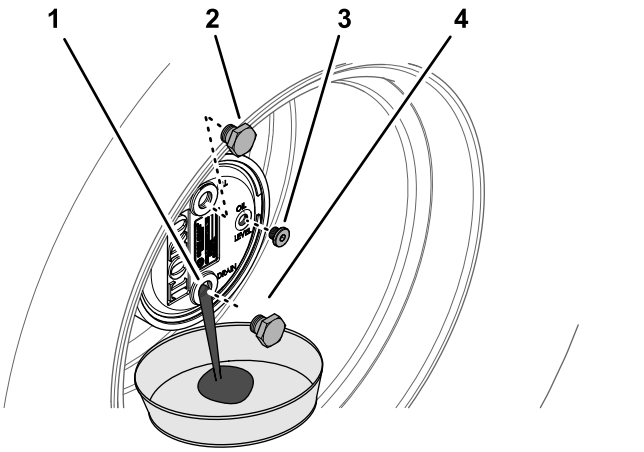

Figura 101

1. Orifício do tampão de drenagem
2. Tampão de enchimento
3. Tampão de verificação
4. Localização do tampão

3. Coloque o recipiente de escoamento por baixo do cubo da roda, retire o tampão de drenagem e deixe o óleo escorrer até drenar completamente (Figura 101).
4. Verifique o anel de retenção dos tampões de enchimento, verificação e drenagem para ver se estão gastos ou danificados.

   Nota: Substitua os aneis de retenção conforme necessário.
5. Instale o tampão de drenagem no orifício de drenagem da caixa da engrenagem planetária (Figura 101).
6. Coloque o recipiente de escoamento por baixo da estrutura do travão, retire o tampão e deixe o óleo escorrer completamente (Figura 102).

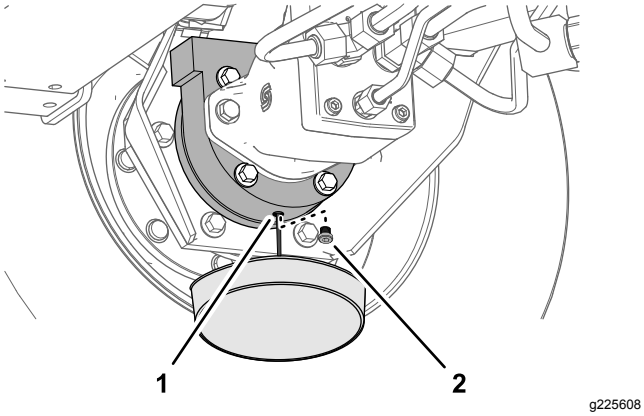

g225608

Figura 102

1. Orifício de drenagem (estrutura do travão)
2. Localização do tampão

7. Verifique o anel de retenção para ver se o tampão está gasto ou danificado e instale o tampão de drenagem na estrutura do travão.

   Nota: Substitua o anel de retenção conforme necessário.

Encher de lubrificante a transmissão da engrenagem planetária

1. Através do orifício do tampão de enchimento, encha lentamente com 0,65 litros de lubrificante para engrenagens SAE 85W-140 de elevada qualidade.

   Importante: **Se a roda encher antes de 0,65 litros de óleo, aguarde uma hora ou instale o tampão e mova a máquina cerca de 3 m para distribuir o óleo através do sistema de travões. Em seguida, retire o tampão e adicione o restante óleo.**

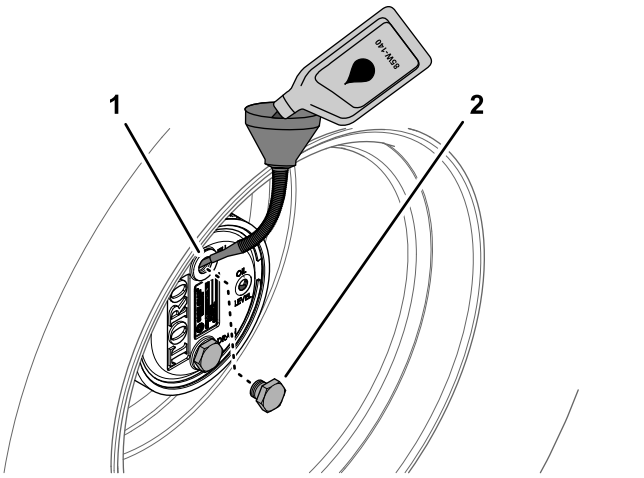

g225610

Figura 103

1. Orifício do tampão de enchimento (estrutura do travão)
2. Tampão de enchimento

2. Coloque o tampão de enchimento e o tampão de verificação.
3. Limpe as estruturas do travão e da engrenagem planetária (Figura 104).

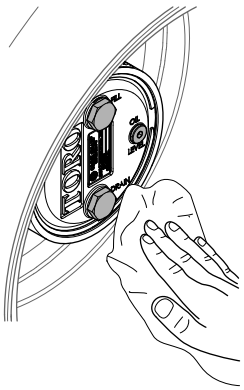

g225607

Figura 104

4. Repita os passos 1 a 7 em Drenar a transmissão da engrenagem planetária (página 72) e os passos 1 através 3 neste procedimento para o conjunto travão/engrenagem planetária no outro lado da máquina.

Verificação de fugas do eixo traseiro e da caixa de engrenagens

Intervalo de assistência: Em todas as utilizações ou diariamente

Inspecione visualmente o eixo traseiro e a caixa de engrenagens do eixo traseiro.

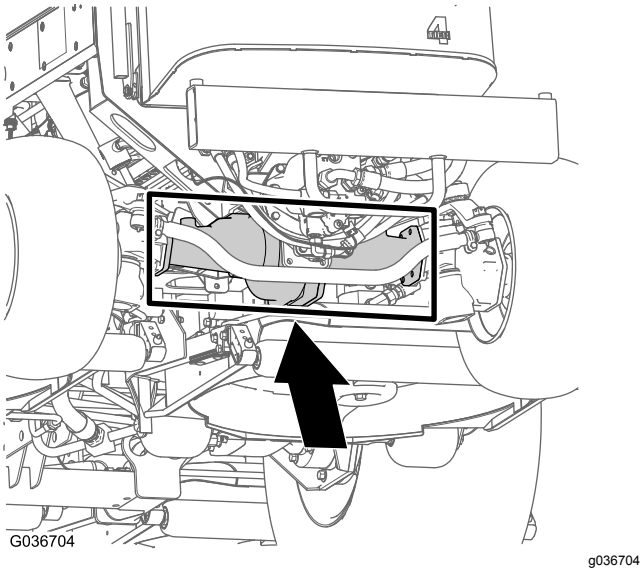

Figura 105

Verificar o lubrificante do eixo traseiro

Intervalo de assistência: A cada 400 horas

O eixo traseiro é abastecido com lubrificante para engrenagens SAE 85W-140. A sua capacidade é de 2,4 litros. Efetue diariamente uma inspeção visual quanto a fugas.

1. Estacione a máquina numa superfície plana, engate o travão de estacionamento, desça as plataformas do cortador, desligue o motor e retire a chave.
2. Retire o tampão de verificação de uma extremidade do eixo e certifique-se de que existe lubrificante até ao fundo do orifício (Figura 106).

   Nota: Se o nível estiver baixo, retire o tampão de enchimento e adicione lubrificante suficiente para o nível de lubrificante subir até ao fundo do orifício do tampão de verificação.

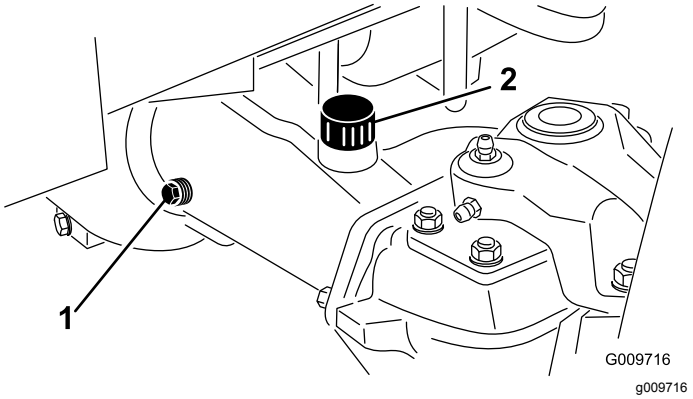

Figura 106

1. Tampão de verificação
2. Bujão de enchimento

Mudar o lubrificante do eixo traseiro

Intervalo de assistência: Após as pimeiras 200 horas

A cada 800 horas

Especificações do lubrificante: lubrificante para engrenagens SAE 85W-140 de alta qualidade

Capacidade do eixo: 2,4 litros

1. Estacione a máquina numa superfície plana, engate o travão de estacionamento, desça as plataformas do cortador, desligue o motor e retire a chave.
2. Limpe a zona em redor dos 3 tampões de escoamento, 1 em cada extremidade e 1 no centro (Figura 107).

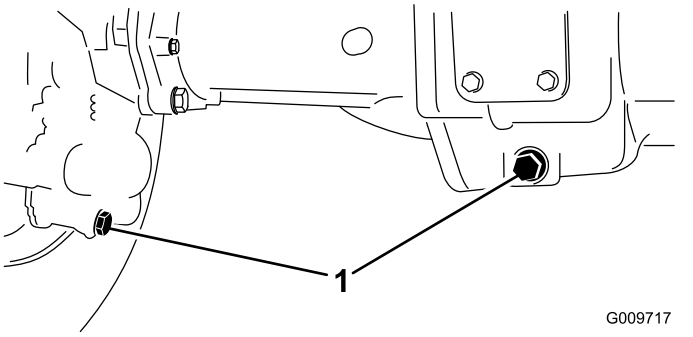

Figura 107

1. Localização do tampão de escoamento

3. Retire os tampões de verificação do nível de óleo e o tampão de ventilação do eixo principal para facilitar a drenagem do lubrificante para engrenagens.
4. Retire os tampões de escoamento e deixe o lubrificante para engrenagens escorrer para recipientes adequados.

5. Instale os tampões.
6. Retire um tampão de verificação e encha o eixo com cerca de 2,4 litros de lubrificante 85W-140 ou até que o lubrificante chegue à parte de baixo do orifício.
7. Coloque o tampão de verificação.

Verificar o lubrificante da caixa de engrenagens do eixo traseiro

Intervalo de assistência: A cada 400 horas

O eixo traseiro é abastecido com lubrificante para engrenagens SAE 85W-140. A capacidade é de 0,5 litros. Efetue diariamente uma inspeção visual quanto a fugas.

1. Estacione a máquina numa superfície plana, engate o travão de estacionamento, desça as plataformas do cortador, desligue o motor e retire a chave.
2. Retire o tampão de verificação/enchimento que se encontra na zona esquerda da caixa de engrenagens e certifique-se de que existe lubrificante até ao fundo do orifício (Figura 108).

   Nota: Se o nível estiver baixo, junte lubrificante suficiente para o nível subir até ao fundo do orifício.

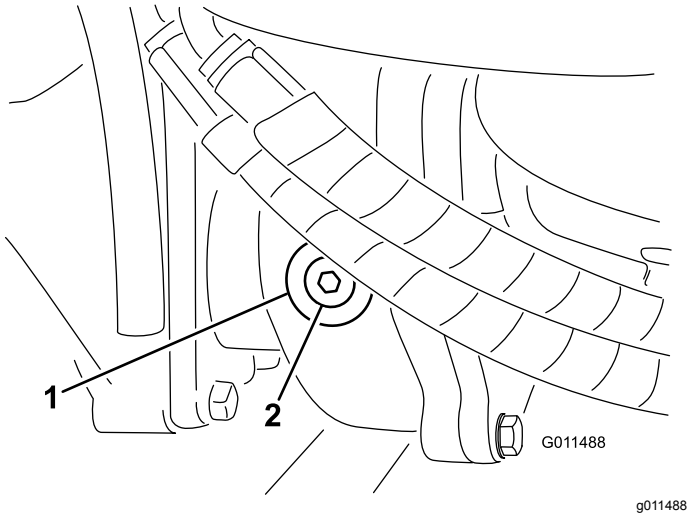

Figura 108

1. Caixa de velocidades
2. Tampão de verificação/enchimento

Verificação do alinhamento das rodas traseiras

Intervalo de assistência: A cada 800 horas/Anualmente (O que ocorrer primeiro)

1. Estacione a máquina numa superfície plana, engate o travão de estacionamento, desça as plataformas do cortador, desligue o motor e retire a chave.
2. Meça a distância de centro a centro (à altura do eixo) na zona dianteira e traseira dos pneus da direção (Figura 109).

   Nota: A medição dianteira deve ser 3 mm inferior à medição traseira.

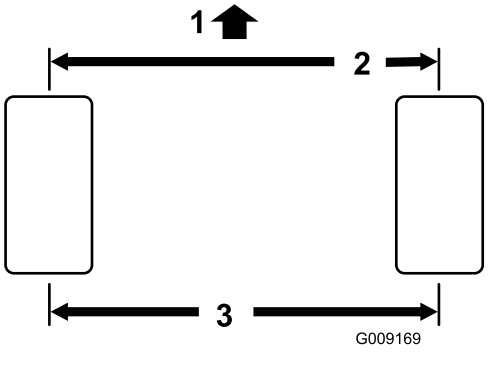

Figura 109

1. Frente da máquina
2. A medição dianteira deve ser 3 mm inferior à medição traseira
3. Distância de centro a centro

3. Para ajustar, remova o contrapino e a porca de cada uma das rótulas da barra de ligação (Figura 110). Remova a rótula da barra de ligação do suporte do eixo.

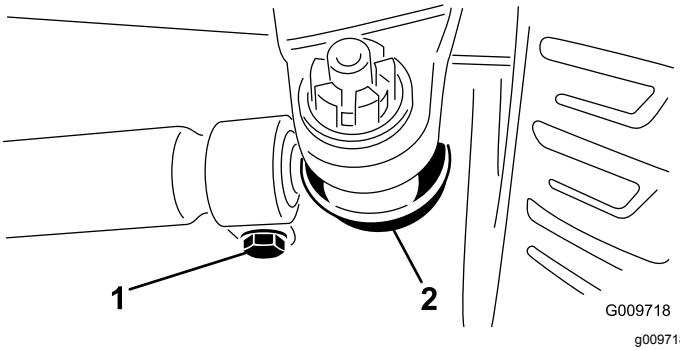

Figura 110

1. Braçadeira da barra de ligação
2. Rótula da barra de ligação

4. Desaperte as abraçadeiras que estão em ambas as extremidades das barras de ligação (Figura 110).
5. Rode a rótula desligada para dentro ou para fora uma (1) volta completa e aperte o grampo na extremidade solta da barra de ligação.
6. Rode o conjunto total da barra de ligação na mesma direção (para dentro ou para fora) uma volta completa e aperte o grampo na extremidade ligada da barra de ligação.
7. Instale a rótula no suporte do eixo e aperte bem a porca à mão e meça o alinhamento.
8. Repita o procedimento, se necessário.
9. Aperte a porca e instale um novo contrapino quando o ajuste estiver correto.

Manutenção do sistema de arrefecimento

Segurança do sistema de arrefecimento

- Ingerir líquido de refrigeração do motor pode ser tóxico; Mantenha as crianças e os animais de estimação afastados.
- O derrame de líquido de refrigeração quente pressurizado ou o contacto com o radiador quente e peças adjacentes pode provocar queimaduras graves.
  - Deixe sempre o motor arrefecer pelo menos 15 minutos antes de retirar a tampa do radiador.
  - Use um trapo quando abrir o tampão do radiador, fazendo-o lentamente para permitir a saída do vapor.

Verificar o sistema de arrefecimento

Intervalo de assistência: Em todas as utilizações ou diariamente

Especificações do líquido de arrefecimento: mistura 50/50 de água e anticongelante etileno-glicol

Capacidade do sistema de arrefecimento: 8,5 litros

1. Estacione a máquina numa superfície plana, engate o travão de estacionamento, desça as plataformas do cortador, desligue o motor e retire a chave.
2. Retire cuidadosamente o tampão do radiador.

⚠ CUIDADO

Se o motor esteve em funcionamento, o líquido de refrigeração pressurizado e quente pode derramar-se e provocar queimaduras.

- **Não abra o tampão do radiador quando o motor estiver a funcionar.**
- **Use um trapo quando abrir o tampão do radiador, fazendo-o lentamente para permitir a saída do vapor.**

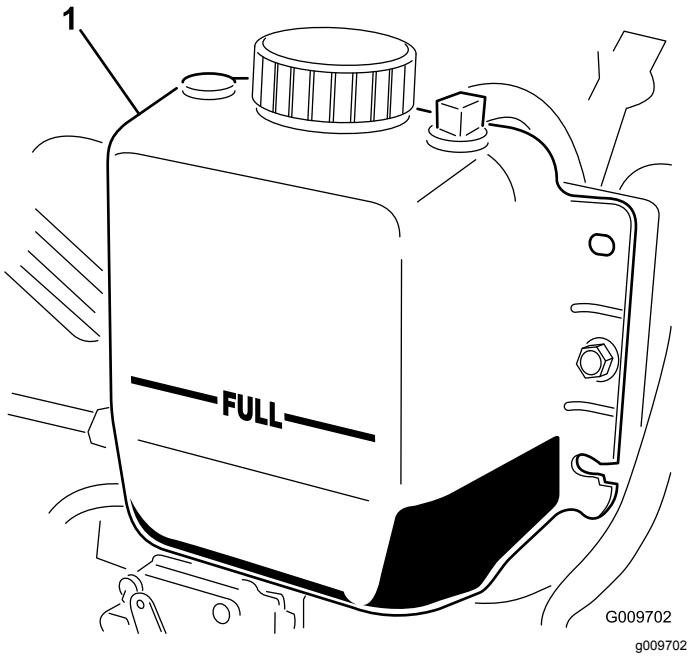

Figura 111

1. Depósito secundário

3. Verifique o nível do líquido de arrefecimento do radiador. O radiador deverá encontrar-se cheio de líquido até ao cimo do tubo de enchimento e o nível do líquido no depósito de expansão deverá atingir a marca CHEIO (Figura 111).
4. Se o nível do líquido de arrefecimento for baixo, deverá juntar uma solução 50/50 de água e anticongelante etileno-glicol. Não use apenas água ou produtos de arrefecimento à base álcool/metanol.
5. Volte a montar as tampas no radiador e no depósito de expansão.

Limpeza do sistema de arrefecimento

Intervalo de assistência: Em todas as utilizações ou diariamente—Remova diariamente os detritos da área do motor, do refrigerador de óleo e do radiador (limpe-os com mais frequência em condições de grande sujidade).

Esta máquina está equipada com um sistema de ventilação hidráulico que automaticamente (ou manualmente) inverte para reduzir a acumulação de detritos no radiador/refrigerador e filtro. Embora esta função possa ajudar a reduzir o tempo necessário para limpar radiadores/refrigeradores, não elimina a necessidade de limpeza de rotina. Ainda é necessário a limpeza e inspeção periódicas do radiador/refrigerador.

1. Estacione a máquina numa superfície plana, engate o travão de estacionamento, desça as plataformas do cortador, desligue o motor e retire a chave.
2. Destranque e abra o painel traseiro (Figura 112).

   Nota: Para retirar o painel, levante os pinos das dobradiças.
3. Limpe cuidadosamente os detritos do painel.

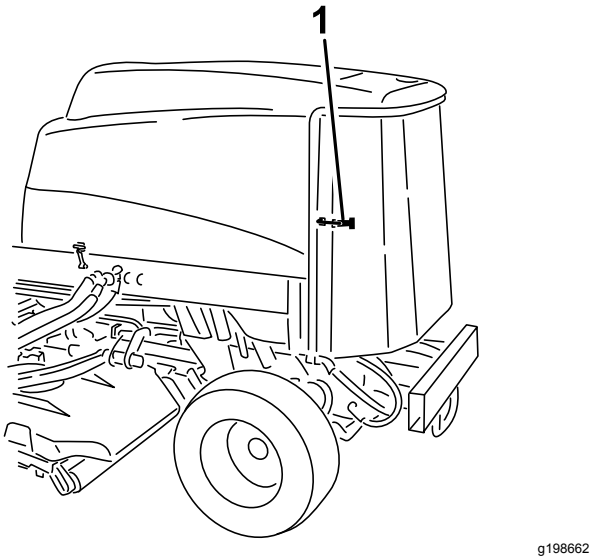

Figura 112

1. Trinco do painel traseiro

4. Limpe os dois lados do refrigerador de óleo e o radiador com ar comprimido (Figura 113).

   Nota: Comece a partir da parte frontal e sopre os detritos para fora na direção da parte posterior. Depois, limpe a partir da parte posterior e sopre na direção da parte frontal. Repita o procedimento várias vezes até remover toda a sujidade e detritos.

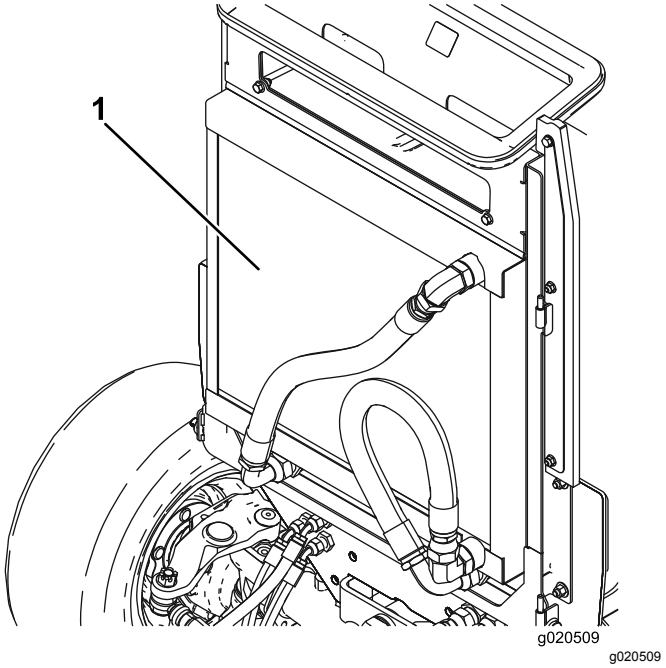

Figura 113

1. Radiador/refrigerador

Importante: **A limpeza do radiador/refrigerador com água poderá acelerar o processo de corrosão destes componentes e compactar os resíduos.**

5. Feche o filtro traseiro e fixe-o com os trincos.

Manutenção dos travões

Ajuste dos travões de serviço

Ajuste os travões de serviço se o pedal do travão apresentar uma folga superior a 25 mm ou quando os travões não funcionarem de forma eficaz. Folga é a distância percorrida pelo pedal antes de se verificar qualquer resistência ao movimento.

1. Estacione a máquina numa superfície plana, engate o travão de estacionamento, desça as plataformas do cortador, desligue o motor e retire a chave.
2. Desengate o trinco de bloqueio dos pedais dos travões, de forma a que ambos os pedais possam funcionar de forma independente.
3. Para reduzir as folgas no pedais dos travões, aperte os travões da seguinte forma:
   A. Desaperte a porca dianteira na extremidade roscada do cabo do travão (Figura 114).

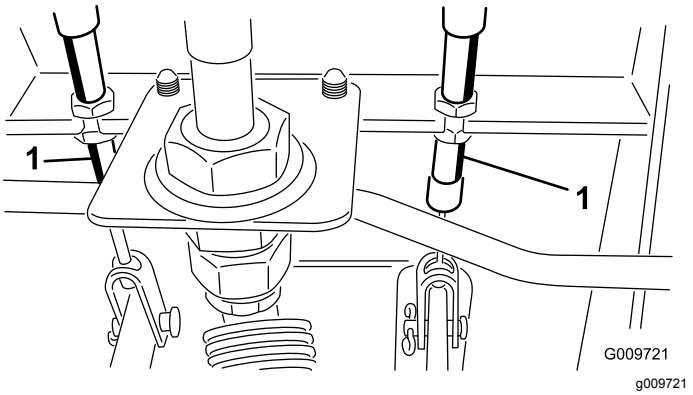

Figura 114

1. Portas de ajuste

   B. Aperte a porca traseira para deslocar o cabo para trás até que os pedais dos travões apresentem uma folga de 13 a 25 mm.
   C. Aperte as porcas dianteiras depois de os travões estarem corretamente ajustados.

Manutenção das correias

Manutenção da correia do alternador

Intervalo de assistência: A cada 100 horas

Uma tensão adequada da correia deverá permitir um desvio de 10 mm quando for aplicada uma força de 4,5 kg numa zona intermédia da correia entre as polias.

Se a deslocação obtida não for igual a 10 mm, deve desapertar os parafusos de montagem do alternador (Figura 115).

Nota: Aumente ou diminua a tensão da correia do alternador e aperte os parafusos. Verifique uma vez mais a deslocação da correia para se certificar de que a tensão está correta.

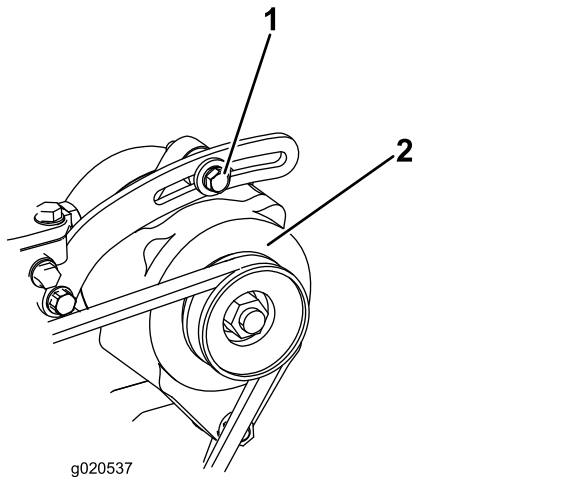

g020537

Figura 115

1. Parafuso de montagem
2. Alternador

Manutenção do sistema hidráulico

Segurança do sistema hidráulico

- Certifique-se de que todas as tubagens e mangueiras do óleo hidráulico se encontram bem apertadas e em bom estado de conservação antes de colocar o sistema sob pressão.
- Mantenha os seus corpo e mãos longe de fugas ou bicos que projetem fluido hidráulico sob pressão.
- Utilize um pedaço de cartão ou papel para detetar fugas do fluido hidráulico.
- Alivie com segurança toda a pressão do sistema hidráulico antes de executar qualquer trabalho neste sistema.
- Em caso de penetração do fluido na pele, consulte imediatamente um médico. O fluido penetrado deve ser removido cirurgicamente dentro de algumas horas por um médico.

Verificação do nível do fluido hidráulico

Intervalo de assistência: Em todas as utilizações ou diariamente

O reservatório é enchido na fábrica com aproximadamente 28,4 litros de fluido hidráulico de grande qualidade. Verifique o nível de fluido hidráulico antes de ligar o motor pela primeira vez e diariamente, a partir daí. O fluido de substituição recomendado é o seguinte:

Fluido hidráulico Toro Premium All Season (Disponível em recipientes de 19 litros ou tambores de 208 litros). Consulte o *Catálogo das peças* ou o distribuidor autorizado Toro para saber quais são os números de referência.

Fluidos alternativos: Se não estiver disponível fluido Toro, podem utilizar-se outros fluidos **convencionais, à base de petróleo** desde que satisfaçam todas as seguintes propriedades de material e especificações industriais. Consulte o seu fornecedor de óleo para confirmar se o óleo satisfaz estas especificações.

Nota: A Toro não assume a responsabilidade por danos causados devido ao uso de substitutos inadequados, pelo que recomendamos a utilização exclusiva de produtos de fabricantes com boa reputação no mercado.

Fluido hidráulico antidesgaste com índice de viscosidade elevada/ponto de escoamento baixo, ISO VG 46

Propriedades do material:	
Viscosidade, ASTM D445	cSt a 40 °C 44 até 50 cSt a 100 °C 7,9 até 9,1
Índice de viscosidade ASTM D2270	140 para 160
Ponto de escoamento, ASTM D97	-37°C a -45°C
Especificações industriais:	Vickers I-286-S (nível de qualidade), Vickers M-2950-S (nível de qualidade), Denison HF-0

Importante: **O fluido multigraduado ISO VG 46 proporciona uma performance otimizada num amplo leque de temperaturas. Para utilização a temperaturas elevadas constantes, entre 18°C e 49°C, o fluído hidráulico ISO VG 68 proporciona um desempenho melhorado.**

Fluido hidráulico biodegradável Premium – Mobil EAL EnviroSyn 46H

Importante: **Mobil EAL EnviroSyn 46H é o único fluido biodegradável sintético aprovado pela Toro. Este fluido é compatível com os elastómeros utilizados nos sistemas hidráulicos da Toro e é adequado a uma vasta gama de condições térmicas. Este fluido é compatível com óleos minerais convencionais, mas para um desempenho e biodegradabilidade máximos deve remover totalmente o fluido convencional do sistema hidráulico. O óleo está disponível em recipientes de 19 litros ou tambores de 208 litros junto do seu distribuidor Mobil.**

Importante: **A maioria dos fluidos é incolor, o que dificulta a deteção de fugas. Encontra-se à sua disposição um aditivo vermelho para o fluido do sistema hidráulico, em recipientes de 20 ml. Um recipiente é suficiente para 15 a 22 litros de fluido hidráulico. Poderá encomendar a peça N.º 44-2500 ao seu distribuidor Toro.**

1. Estacione a máquina numa superfície plana, engate o travão de estacionamento, desça as unidades de corte, desligue o motor e retire a chave.
2. Verifique o nível de fluido hidráulico (Figura 116).

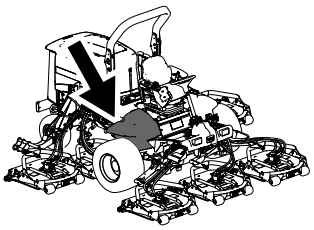

g198718

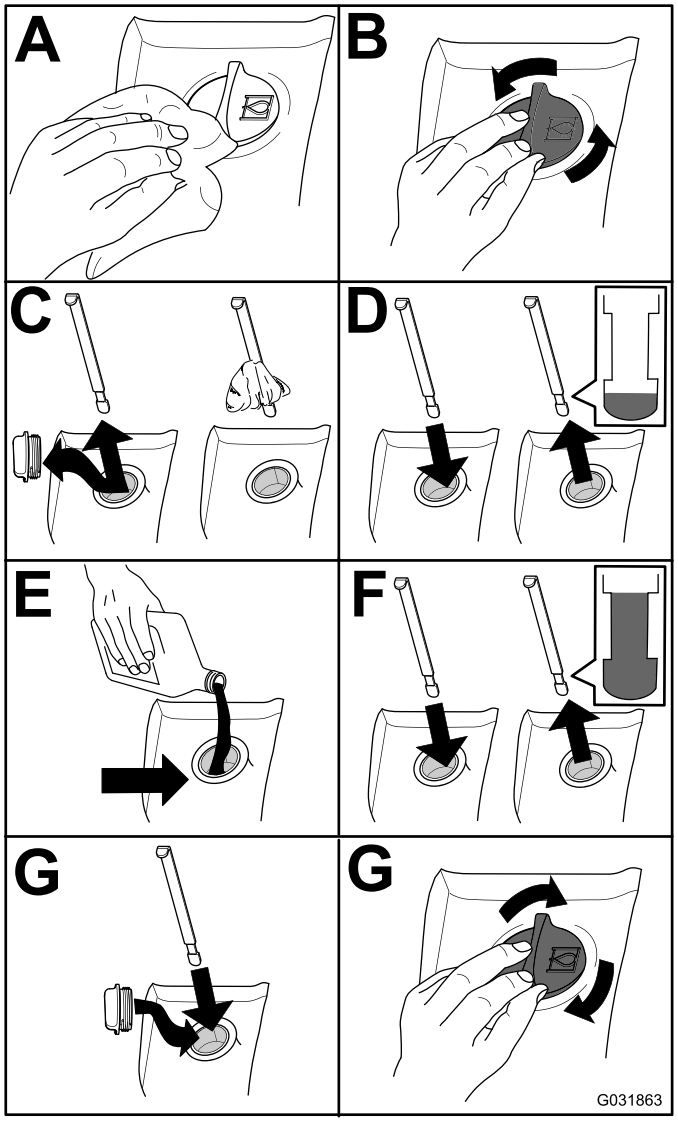

g031863

Figura 116

Substituição do fluido hidráulico

Intervalo de assistência: A cada 800 horas

Se o fluido tiver sido contaminado, deverá entrar em contacto com o seu distribuidor Toro para efetuar uma lavagem do sistema. O fluido contaminado tem uma aparência leitosa ou negra quando comparado com óleo limpo.

1. Estacione a máquina numa superfície plana, engate o travão de estacionamento, desça as plataformas do cortador, desligue o motor e retire a chave.
2. Eleve o capot.
3. Desligue o tubo de retorno da caixa da zona inferior do reservatório e deixe que o fluido escorra para um recipiente adequado.
4. Instale o tubo quando o fluido hidráulico parar de escorrer.
5. Encha o reservatório com fluido hidráulico; consulte Verificação do nível do fluido hidráulico (página 79).

   Importante: **Utilize apenas os fluidos hidráulicos especificados. A utilização de outros fluidos poderá danificar o sistema.**
6. Em seguida, volte a montar a tampa do reservatório.
7. Rode a chave para a posição LIGAR para ligar o motor. Utilize todos os comandos hidráulicos, de modo a distribuir o fluido hidráulico por todo o sistema e verifique se há fugas.
8. Rode a chave da ignição para a posição DESLIGAR.
9. Verifique o nível do fluido e adicione fluido suficiente para o nível subir até à marca CHEIO da vareta. **Não encha demasiado.**

Substituir os filtros hidráulicos

Intervalo de assistência: Após as pimeiras 200 horas

A cada 800 horas

Utilize os filtros sobressalentes Toro: peça n.º 94-2621 para a traseira da máquina (plataformas do cortador) e a peça n.º 75-1310 para a dianteira (carga) da máquina.

Importante: **A utilização de outro filtro poderá anular a garantia de alguns componentes.**

1. Incline o banco do operador para aceder ao filtro de pressão do cortador; consulte Aceder ao compartimento de elevação hidráulica (página 59).

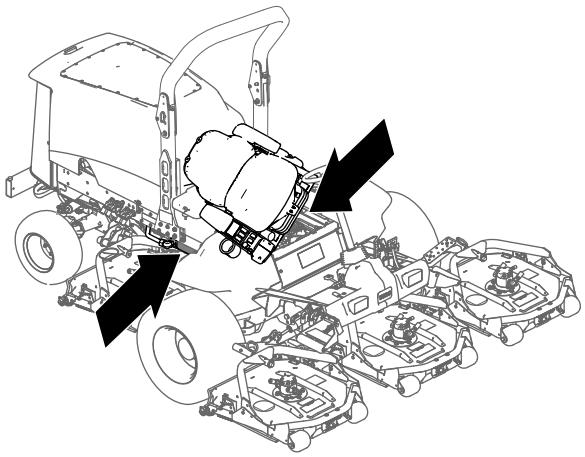

g201858

Figura 117

2. Substitua o filtro hidráulico de carga no compartimento de elevação hidráulica, como se mostra na Figura 118.

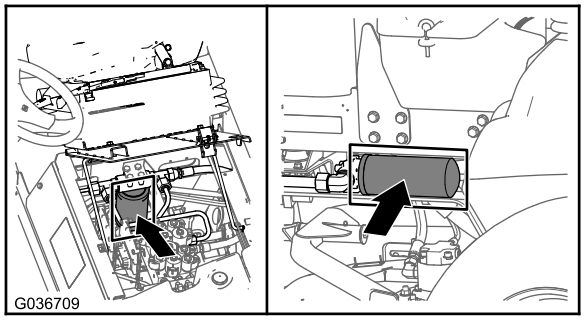

g036709

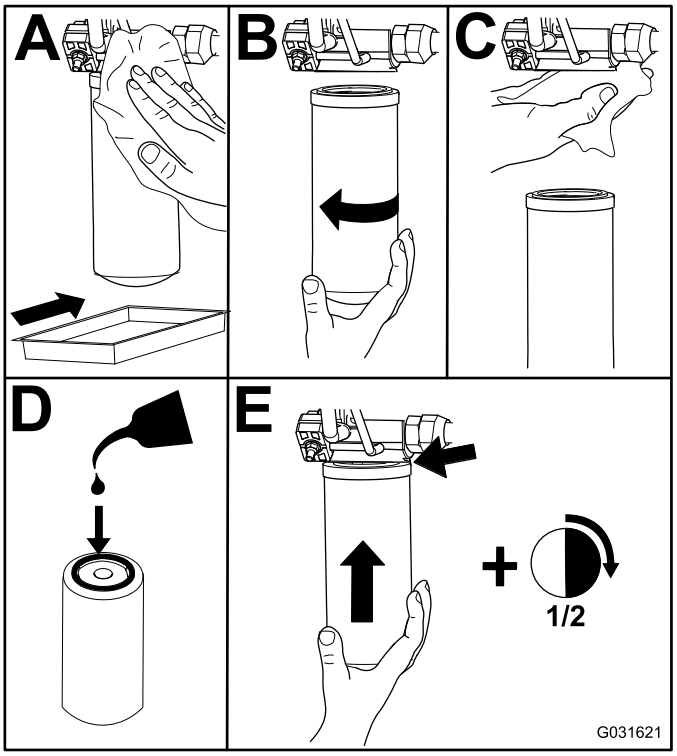

g031621

Figura 118

3. Baixe e prenda o banco do operador.
4. Substitua o filtro de retorno no lado direito da máquina (Figura 118).
5. Ligue o motor e deixe funcionar a máquina durante dois minutos para eliminar o ar do sistema. Desligue o motor e verifique se existem fugas.

Verificação dos tubos e tubos hidráulicos

Intervalo de assistência: Em todas as utilizações ou diariamente

Verifique diariamente os tubos e tubos hidráulicos quanto à existência de fugas, tubos dobrados, suportes de montagem soltos, desgaste, uniões soltas e danos provocados pelas condições atmosféricas ou por agentes químicos. Efetue todas as reparações necessárias antes de utilizar a máquina.

Manutenção da unidade de corte

Remoção das unidades de corte

1. Estacione a máquina numa superfície plana, engate o travão de estacionamento, desça as unidades de corte, desligue o motor e retire a chave.
2. Desligue e retire o motor hidráulico da unidade de corte (Figura 119). Cubra a parte superior do eixo para não o sujar.

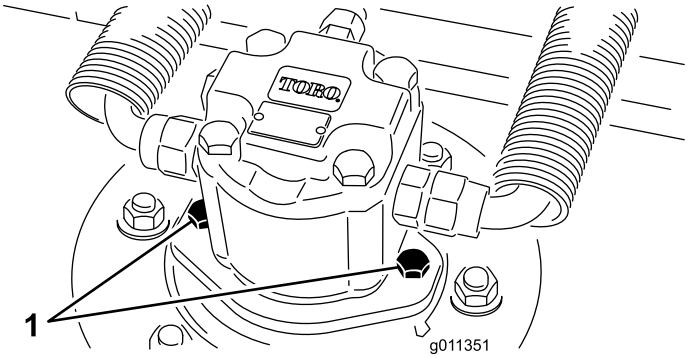

g011351

Figura 119

1. Parafusos de montagem do motor

3. Retire o pino de sujeição (para máquinas Groundsmaster 4500) ou porca de bloqueio (para máquinas Groundsmater 4700) que fixa a estrutura de suporte da unidade de corte ao pino da articulação do braço de elevação (Figura 120).

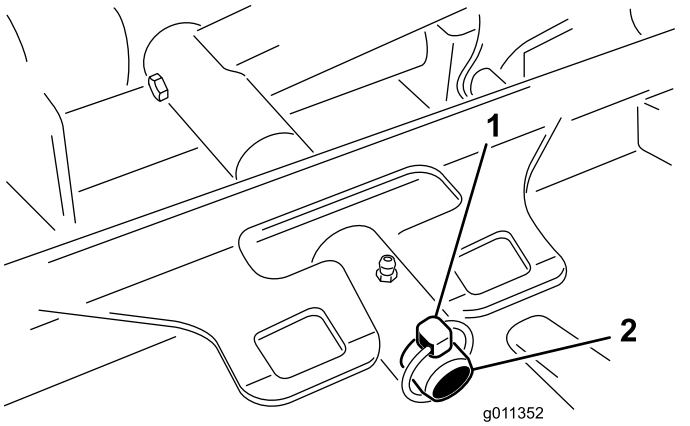

g011352

Figura 120

1. Pino de sujeição
2. Pino da articulação do braço de elevação

4. Afaste a unidade de corte da máquina.

Instalação das unidades de corte

1. Mova a unidade de corte para a posição em frente da máquina.
2. Deslize a estrutura de suporte da unidade de corte até que esta fique sobre o pino da articulação do braço de elevação (Figura 120). Prenda a unidade de corte ao pino com o pino de sujeição (para máquinas Groundsmaster 4500) ou a porca de retenção (para máquinas Groundsmaster 4700) .
3. Instale o motor hidráulico na unidade de corte (Figura 119). Verifique se o anel de retenção está posicionado corretamente e não está danificado.
4. Lubrifique o eixo.

Manutenção do rolo dianteiro

Verifique se o rolo dianteiro está desgastado, oscila demasiado ou encrava. Faça a manutenção ou substitua o rolo ou respetivos componentes, se detetar uma destas situações.

Desmontagem do rolo dianteiro

1. Retire o parafuso de montagem do rolo (Figura 121).
2. Na estrutura do rolo, retire o rolamento que está à frente, batendo alternadamente nas extremidades da calha interna do rolamento. Deverá existir um rebordo de 1,5 mm da calha interna exposto.

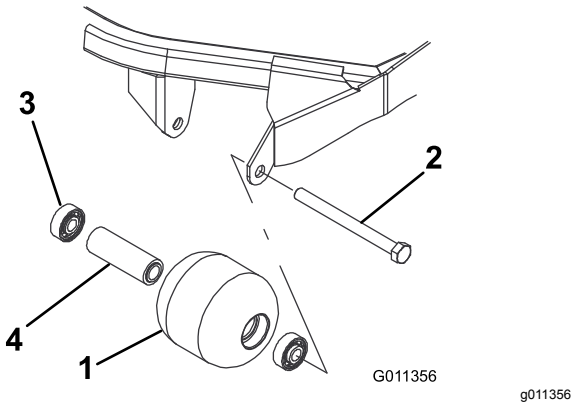

Figura 121

1. Rolo dianteiro
2. Parafuso de montagem
3. Rolamento
4. Espaçador do rolamento

3. Empurre o segundo rolamento para fora.
4. Verifique se a estrutura dos rolamentos, os rolamentos e o espaçador de rolamentos estão danificados (Figura 121). Substitua os componentes danificados e volte a montá-los.

Montagem do rolo dianteiro

1. Introduza o primeiro rolamento na estrutura do rolo (Figura 121). Empurre só a calha externa ou, então, exerça o mesmo tipo de pressão nas calhas interna e externa.
2. Coloque o espaçador (Figura 121)
3. Introduza o segundo rolamento na estrutura do rolo (Figura 121). Exerça o mesmo tipo de pressão nas calhas interna e externa até a calha interna entrar em contacto com o espaçador.
4. Instale o conjunto do rolo na estrutura da unidade de corte.
5. Verifique se a folga não excede 1,5 mm entre o conjunto do rolo e os suportes de montagem do cilindro da estrutura da unidade de corte. Se existir uma folga de mais de 1,5 mm, coloque anilhas com diâmetro de ⅝ pol. suficientes para compensar a inclinação.

   Importante: **Fixar o conjunto do rolo com uma folga superior a 1,5 mm cria uma carga lateral no rolamento e pode levar a falha prematura do rolamento**
6. Fixe o parafuso de montagem com uma força de 108 N·m.

Manutenção das lâminas

Segurança da lâmina

Uma lâmina desgastada ou danificada pode partir-se, ser projetada e atingir o operador ou alguém que esteja por perto, provocando ferimentos pessoais graves ou até mesmo a morte.

- Inspecione periodicamente se a lâmina apresenta sinais de desgaste ou outros danos.
- Tome todas as precauções necessárias quando efetuar a verificação das lâminas. Envolva as lâminas ou utilize luvas e tome todas as precauções necessárias quando efetuar a manutenção das lâminas. Substitua ou afie apenas as lâminas, não as endireite ou solde.
- Em máquinas multilâminas, esteja atento ao facto de que a rotação de uma lâmina pode provocar a rotação das restantes.

Manutenção da plaina da lâmina

A unidade de corte vem configurada de fábrica com uma altura de corte de 5 cm e inclinação da lâmina de 7,9 mm. As alturas do lado esquerdo e direito também vêm previamente configuradas para estarem até ± 0,7 mm uma da outra.

A unidade de corte foi concebida para suportar os impactos da lâmina sem que a câmara seja danificada. Se uma lâmina bater num objeto sólido, verifique se esta ficou danificada e se a plaina continua em boas condições de funcionamento.

Inspecionar a plaina da lâmina

1. Retire o motor hidráulico da unidade de corte e retire a unidade de corte da máquina.
2. Utilize um guindaste (ou o mínimo de duas pessoas) e ponha a unidade de corte numa mesa plana.
3. Marque uma extremidade da lâmina com uma caneta ou um marcador. Utilize esta extremidade da lâmina para verificar todas as alturas.
4. Posicione a extremidade de corte da extremidade marcada da lâmina nas 12 horas (a direito na direção do corte) (Figura 122) e meça a altura da mesa à extremidade de corte da lâmina.

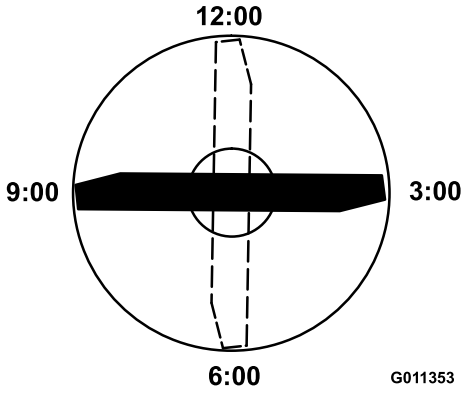

g011353

Figura 122

5. Rode a extremidade marcada da lâmina para as posições das 3 horas e das 9 horas (Figura 122) e meça as alturas.
6. Compare a altura medida no sentido das 12 horas com a definição da altura de corte. Deverá encontrar-se até 0,7 mm. As alturas das 3 horas e das 9 horas devem ser 1,6 a 6,0 mm mais altas do que a definição das 12 horas e até 2,2 mm uma da outra.

Se alguma destas medidas não se encontrar dentro do especificado, vá para Ajuste da plaina da lâmina (página 84).

Ajuste da plaina da lâmina

Comece pelo ajuste na parte dianteira (mude um suporte de cada vez).

1. Retire o suporte da altura de corte (frente, esquerda ou direita) da estrutura da unidade de corte (Figura 123).
2. Ajuste os calços de 1,5 mm e/ou de 0,7 mm entre a estrutura da unidade de corte e o suporte para obter a definição de altura pretendida (Figura 123).

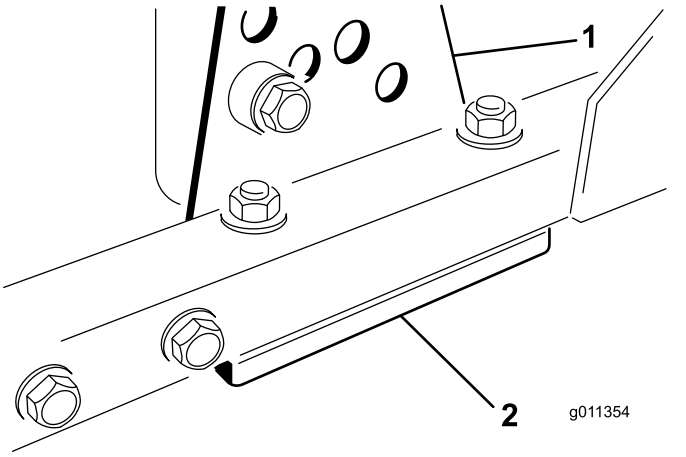

Figura 123

1. Suporte da altura de corte 2. Calços

3. Instale o suporte da altura de corte na estrutura da unidade de corte com os instale os calços restantes debaixo do suporte da altura de corte.
4. Prenda o parafuso de cabeça de encaixe/espaçador e a porca flangeada.

   Nota: O parafuso de cabeça de encaixe e o espaçador são unidos com adesivo de roscas para evitar que o espaçador caia no interior da estrutura da unidade de corte.
5. Verifique a altura no sentido das 12 horas e faça os devidos ajustes, se necessário.
6. Determine se é necessário ajustar apenas um ou ambos os suportes da altura de corte (esquerdo e direito).

   Nota: Se o lado das 3 horas ou das 9 horas estiver 1,6 a 6,0 mm mais alto do que a nova altura dianteira, não é necessário qualquer ajuste para esse lado. Ajuste o outro lado para estar a ± 2,2 mm do lado correto.
7. Ajuste os suportes da altura de corte do lado direito e/ou esquerdo repetindo os passos 1 a 4.
8. Fixe os parafusos da carroçaria e porcas flangeadas.
9. Verifique as alturas nos sentidos das 12, 3 e 9 horas.

Desmontagem e montagem da(s) lâmina(s) da unidade de corte

Substitua a lâmina se esta atingir um objeto sólido ou se se encontrar desequilibrada ou deformada. Utilize sempre lâminas sobressalentes genuínas Toro para garantir um desempenho seguro e eficaz.

1. Coloque a máquina numa superfície nivelada, eleve a unidade de corte para a posição mais elevada, engate o travão de estacionamento, desligue o motor e retire a chave da ignição.

   Nota: Bloqueie a unidade de corte para não cair acidentalmente.
2. Fixe a extremidade da lâmina utilizando um pedaço de tecido ou uma luva grossa.
3. Retire o parafuso da lâmina, o recipiente antidanos e lâmina do eixo (Figura 124).

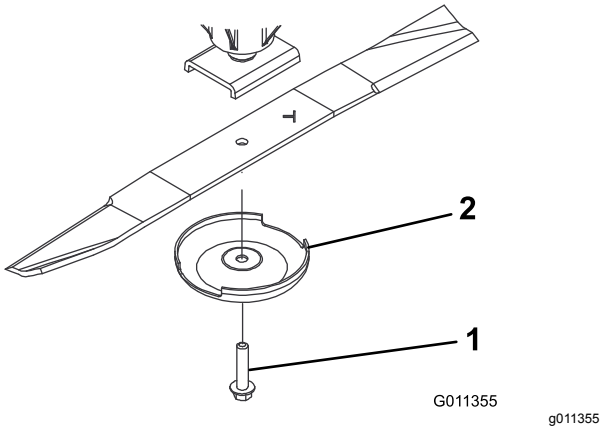

Figura 124

1. Parafuso da lâmina 2. Dispositivo antidanos

4. Instale a lâmina, recipiente antidanos e parafuso da lâmina e aperte o parafuso da lâmina com 115 a 149 N·m.

   Importante: **A parte curva da lâmina tem de estar virada para o interior da unidade de corte para assegurar uma boa capacidade de corte.**

   Nota: Depois de bater num objeto estranho aperte todas as porcas das polias do veio com 115 a 149 N·m.

Verificar e afiar a(s) lâmina(s) da unidade de corte

Tanto as partes cortantes como a aba (parte virada para cima oposta à parte cortante) contribuem para uma boa qualidade de corte. A parte curva levanta a relva e permite obter um corte regular. No entanto, a aba gasta-se gradualmente durante o funcionamento, reduzindo a qualidade do corte, ainda que as partes cortantes permaneçam afiadas. A parte cortante da lâmina deve manter-se afiada para que a relva seja cortada e não arrancada. Uma parte cortante romba deixa as extremidades da relva acastanhadas e rasgadas. Afie a parte cortante para corrigir esta situação.

1. Estacione a máquina numa superfície nivelada, eleve as unidades de corte, engate o travão de estacionamento, ponha o pedal de tração na posição PONTO MORTO, desloque a alavanca da tomada de força para a posição DESLIGAR, desligue o motor e retire a chave.
2. Examine cuidadosamente as extremidades da lâmina, prestando especial atenção à zona onde se encontram as partes curvas e planas da lâmina (Figura 125).

   Nota: A areia e os materiais abrasivos podem desgastar o metal entre as partes plana e curva da lâmina; por isso, verifique a lâmina antes de utilizar a máquina. Se der conta de desgaste (Figura 125), substitua a lâmina.

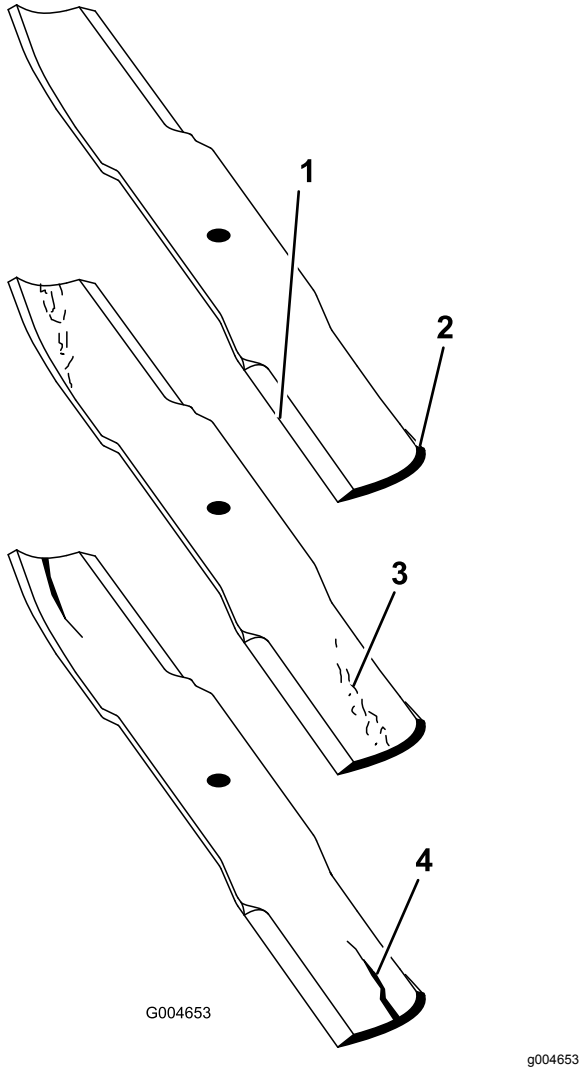

Figura 125

1. Extremidade de corte
2. Área curva
3. Formação de desgaste/ranhuras
4. Fissuras

3. Inspecione as extremidades de corte de todas as lâminas e afie-as se apresentarem sinais de desgaste ou ranhuras (Figura 126).

   Nota: Afie apenas a zona superior da parte cortante e mantenha o ângulo de corte original para garantir um desempenho eficaz da lâmina (Figura 126). A lâmina manterá o equilíbrio se for retirada a mesma quantidade de metal de ambas as extremidades de corte.

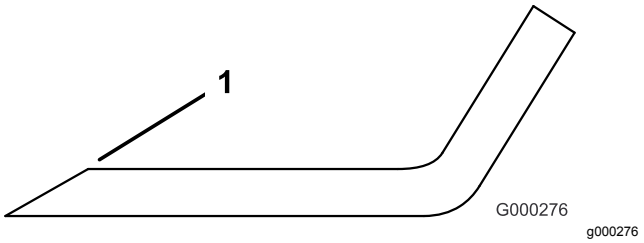

Figura 126

1. Afie de acordo com o ângulo original.

Nota: Retire as lâminas e afie-as num amolador: Após afiar a parte cortante, monte a lâmina com o dispositivo anti-danos e o parafuso da lâmina; consulte Desmontagem e montagem da(s) lâmina(s) da unidade de corte (página 85).

Armazenamento

Preparação da máquina para o armazenamento sazonal

Unidade de tração

1. Limpe bem a unidade de tração, plataformas do cortador e motor.
2. Verifique a pressão dos pneus; consulte a Verificação da pressão dos pneus (página 27).
3. Verifique todas as fixações e aperte-as sempre que necessário.
4. Lubrifique todos os bocais de lubrificação e pontos de articulação. Limpe a massa lubrificante em excesso.
5. Lixe e retoque todas as zonas riscadas, estaladas ou enferrujadas. Efetue a reparação de todas as mossas existentes no corpo metálico.
6. Efetue a manutenção da bateria e dos cabos da seguinte forma:
   A. Retire os terminais dos bornes da bateria.
   B. Limpe a bateria, terminais e bornes com uma escova de arame e uma solução de bicarbonato de sódio.
   C. Cubra os terminais do cabo e os bornes da bateria com lubrificante Grafo 112X (peça Toro n.º 505-47) ou vaselina para evitar qualquer corrosão.
   D. Carregue a bateria lentamente durante 24 horas, de 2 em 2 meses, para evitar a sulfatização do chumbo da bateria.
7. Engatar os trincos de transporte (apenas para as máquinas Groundsmaster 4700–D).

Motor

1. Esvazie o óleo do motor do cárter e monte o tampão de escoamento.
2. Retire o filtro do óleo. Coloque um novo filtro de óleo.
3. Encha o recipiente do óleo com óleo de motor.
4. Ligue o motor e faça-o funcionar a uma velocidade de ralenti durante cerca de 2 minutos.
5. Desligue o motor.
6. Lave o depósito de combustível com gasóleo novo e limpo.
7. Aperte todas as uniões do sistema de combustível.
8. Limpe e efetue a manutenção da estrutura do filtro de ar.
9. Vede a entrada do filtro de ar e a saída de gases com fita impermeável.
10. Verifique os níveis do líquido anticongelante e adicione uma solução de 50/50 de água e anticongelante de etileno-glicol, adequada à temperatura mínima prevista para a zona de armazenamento.

Plataforma do cortador de relva

Se separar as plataformas de corte da unidade de tração durante algum tempo, instale um bujão do eixo na parte superior dos eixos para protegê-los de poeiras e da água.

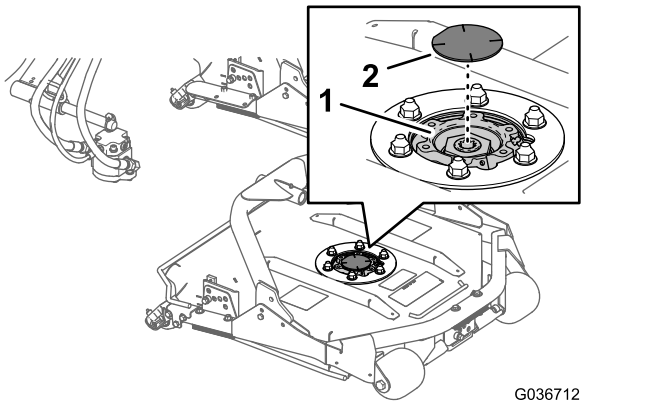

Figura 127

1. Bujão do eixo
2. Roda dentada do eixo

Notas:

Notas:

Notas:

Aviso de privacidade europeu

As informações recolhidas pela Toro
A Toro Warranty Company (Toro) respeita a sua privacidade. Para processar a sua reclamação da garantia e para o contactar em caso de recolha de produtos, pedimos que partilhe determinadas informações pessoais connosco, seja diretamente ou através da empresa Toro ou do seu representante Toro local.

O sistema de garantia Toro está alojado em servidores que se encontram nos Estados Unidos onde a lei da privacidade pode não providenciar a mesma proteção que se aplica no seu país.

AO PARTILHAR AS SUAS INFORMAÇÕES PESSOAIS CONNOSCO, ESTÁ A AUTORIZAR O PROCESSAMENTO DAS MESMAS CONFORME DESCRITO NESTE AVISO DE PRIVACIDADE.

A forma como a Toro utiliza as informações
A Toro pode utilizar as suas informações pessoais para processar reclamações ao abrigo da garantia, para o contactar em caso de recolha de produtos e para qualquer outro fim que indicarmos. A Toro pode partilhar as suas informações com afiliadas da Toro, revendedores ou outros parceiros de negócios da Toro relativamente a qualquer uma destas atividades. Não vendemos as suas informações pessoais a qualquer outra empresa. Reservamo-nos o direito de revelar informações pessoais para cumprir as leis aplicáveis e pedidos das autoridades devidas, para operar os nossos sistemas devidamente ou para a nossa própria proteção ou de outros utilizadores.

Retenção das suas informações pessoais
Iremos manter as suas informações pessoais enquanto necessitarmos delas para os fins para os quais foram originalmente recolhidas ou para outros fins legítimos (como, por exemplo, cumprimento de regulamentação), ou conforme exigido pela lei aplicável.

O compromisso da Toro com a segurança das suas informações pessoais
Tomamos precauções razoáveis para proteger a segurança das suas informações pessoais. Tomamos também medidas para manter as informações pessoais atualizadas e corretas.

Acesso e correção das suas informações pessoais
Se pretender rever ou corrigir as suas informações pessoais, contacte-nos através do endereço de e-mail legal@toro.com.

Lei australiana de proteção dos consumidores

Os clientes australianos encontrarão informações relacionadas com a lei australiana relativa à proteção dos consumidores no interior da caixa ou no seu representante Toro local.

A Garantia da Toro

Garantia limitada de dois anos

Condições e produtos abrangidos

A The Toro Company e a sua afiliada, a Toro Warranty Company, no seguimento de um acordo celebrado entre ambas, garantem que o seu Produto Comercial Toro (“Produto”) está isento de defeitos de materiais ou de fabrico durante dois anos ou 1.500 horas de funcionamento*, o que surgir primeiro. Esta garantia aplica-se a todos os produtos, com a exceção dos arejadores (consultar declaração de garantia separada para estes produtos). Nos casos em que exista uma condição para reclamação de garantia, repararemos o Produto gratuitamente incluindo o diagnóstico, mão-de-obra, peças e transporte. A garantia começa na data em que o Produto é entregue ao comprador original.
* Produto equipado com um contador de horas.

Instruções para a obtenção de um serviço de garantia

É da responsabilidade do utilizador notificar o Distribuidor de Produtos Comerciais ou o Revendedor Autorizado de Produtos Comerciais ao qual comprou o Produto logo que considere que existe uma condição para reclamação da garantia. Se precisar de ajuda para encontrar um Distribuidor ou Revendedor Autorizado de Produtos Comerciais, ou se tiver dúvidas relativamente aos direitos ou responsabilidades da garantia, pode contactar-nos em:

Toro Commercial Products Service Department
Toro Warranty Company
8111 Lyndale Avenue South
Bloomington, MN 55420-1196

+1–952–888–8801 ou +1–800–952–2740
E-mail: commercial.warranty@toro.com

Responsabilidades do proprietário

Como proprietário do produto, é responsável pela manutenção e ajustes necessários indicados no seu *Manual do utilizador*. O não cumprimento da manutenção e ajustes necessários pode dar origem a recusa de aplicação da garantia em caso de reclamação.

Itens e condições não abrangidos

Nem todas as avarias ou funcionamentos problemáticos que ocorrem durante o período da garantia são defeitos de material ou fabrico. Esta garantia não cobre o seguinte:

- Avarias do produto que resultem da utilização de peças sobressalentes de outra marca diferente da marca Toro ou da instalação e utilização de acessórios e produtos complementares ou modificados de outra marca diferente da marca Toro. O fabricante destes artigos poderá fornecer uma garantia separada.
- Avarias do produto que resultem do não cumprimento da manutenção e/ou ajustes recomendados. A não realização da manutenção do seu produto Toro de acordo com a “Manutenção recomendada” indicada no *Manual do utilizador* pode dar origem a recusa de aplicação da garantia em caso de reclamação.
- Avarias do Produto que resultem da operação do Produto de uma forma abusiva, negligente ou descuidada.
- Peças sujeitas a desgaste devido à utilização, salvo se tiverem defeito. Exemplos de peças sujeitas a desgaste durante a operação normal do Produto incluem, mas não se limitam a pastilhas e revestimento dos travões, revestimento da embraiagem, lâminas, cilindros, rolos e rolamentos (selados ou lubrificados), lâminas de corte, velas, rodas giratórias e rolamentos, pneus, filtros, correias, e determinados componentes de pulverização como diafragmas, bicos e válvulas de retenção, etc.
- Avarias provocadas por influência externa. As condições consideradas como influências externas incluem, mas não se limitam a, condições climatéricas, práticas de armazenamento, contaminação, utilização de combustíveis, líquidos de refrigeração, lubrificantes, aditivos, fertilizantes, água ou químicos não aprovados, etc.
- Avaria ou problemas de desempenho devido a utilização de combustíveis (p. ex. gasolina, gasóleo ou biodiesel) que não estejam em conformidade com as respetivas normas da indústria.
- Ruído, vibração, desgaste e deteriorações normais.
- O desgaste normal inclui, mas não se limita a, danos nos bancos devido a desgaste ou abrasão, superfícies com a pintura gasta, janelas ou autocolantes riscados, etc.

Peças

As peças agendadas para substituição de acordo com a manutenção necessária têm garantia durante o período de tempo até à data da substituição agendada para essa peça. As peças substituídas durante esta garantia estão cobertas pelo período de duração da garantia original do produto e tornam-se propriedade da Toro. Cabe à Toro tomar a decisão final quanto à reparação ou substituição de uma peça ou conjunto. A Toro pode usar peças refabricadas para reparações da garantia.

Garantia das baterias de circuito interno e iões de lítio:

As baterias de circuito interno e de iões de lítio estão programadas para um número total especificado de kWh de duração. As técnicas de funcionamento, recarga e manutenção podem aumentar ou reduzir essa duração. Como as baterias deste produto são consumidas, o tempo útil de funcionamento entre os carregamentos vai diminuindo lentamente até as baterias ficarem completamente gastas. A substituição das baterias, devido ao desgaste normal, é da responsabilidade do proprietário do produto. A bateria poderá ter de ser substituída durante o período normal de garantia do produto, ficando o seu custo a cargo do proprietário.
Nota: (apenas baterias de iões de lítio): Uma bateria de iões de lítio possui garantia proporcional apenas para as peças, começando no ano 3 até ao ano 5 com base no tempo de serviço e kilowatt horas usadas. Consulte o *Manual do utilizador* para obter informações adicionais.

As despesas de manutenção são da responsabilidade do proprietário

A afinação do motor, lubrificação, limpeza e polimento, substituição de filtros, líquido de refrigeração e realização da manutenção recomendada são alguns dos serviços normais que os produtos Toro exigem, cujos custos são suportados pelo proprietário.

Condições gerais

A reparação por um Distribuidor ou Representante Toro Autorizado é a sua única solução ao abrigo desta garantia.

Nem a The Toro Company nem a Toro Warranty Company são responsáveis por quaisquer danos indiretos, acidentais ou consequenciais relacionados com a utilização de Produtos Toro abrangidos por esta garantia, incluindo quaisquer custos ou despesas decorrentes do fornecimento de equipamento de substituição ou assistência durante períodos razoáveis de avaria ou não utilização, pendentes da conclusão de reparações ao abrigo da presente garantia. Exceto a garantia quanto a Emissões referida em baixo, caso se aplique, não há qualquer outra garantia expressa. Todas as garantias implícitas de comercialização e adequabilidade de utilização estão limitadas à duração desta garantia expressa.

Alguns estados não permitem a exclusão de danos incidentais ou consequenciais, nem limitações sobre a duração de uma garantia implícita, por isso as exclusões e limitações acima podem não se aplicar a si. Esta garantia dá-lhe direitos legais específicos e poderá ainda beneficiar de outros direitos que variam de estado para estado.

Nota relativamente à garantia do motor:

O Sistema de Controlo de Emissões do seu Produto pode estar abrangido por uma garantia separada que satisfaz os requisitos estabelecidos pela agência norte-americana para a proteção do ambiente, a Environmental Protection Agency (EPA) e/ou pela entidade California Air Resources Board (CARB). As limitações de horas definidas em cima não se aplicam à Garantia do Sistema de Controlo de Emissões. Consulte a Declaração de garantia para controlo de emissões do motor fornecida com o produto ou contida na documentação do fabricante do motor para mais pormenores

Países além dos Estados Unidos ou Canadá

Os clientes que tenham comprado produtos Toro exportados pelos Estados Unidos ou Canadá devem contactar o seu Distribuidor Toro (Representante) para obter políticas de garantia para o respetivo país, província ou estado. Se, por qualquer razão, estiver insatisfeito com o serviço do seu distribuidor ou se tiver dificuldades em obter informações sobre a garantia, contacte o importador da Toro.