Form No. 3417-135 Rev A

TORO®

Count on it.

Руководство оператора

Тяговый блок с полным приводом Reelmaster® 7000-D

Номер модели 03780—Заводской номер 400380001 и до

Регистрация в www.Toro.com.
Перевод исходного документа (RU)

EAC

3417-135 A

Данное изделие соответствует всем европейским директивам. Подробные сведения содержатся в документе «Декларация соответствия» на каждое отдельное изделие.

⚠ ПРЕДУПРЕЖДЕНИЕ

КАЛИФОРНИЯ
Положение 65, Предупреждение

Согласно законам штата Калифорния считается, что выхлопные газы дизельного двигателя и некоторые их составляющие вызывают рак, врождённые пороки, и представляют опасность для репродуктивной функции.

Раздел 4442 или 4443 Калифорнийского свода законов по общественным ресурсам запрещает использовать или эксплуатировать на землях, покрытых лесом, кустарником или травой, двигатель без исправного искрогасительного устройства, описанного в разделе 4442 и поддерживаемого в надлежащем рабочем состоянии; или двигатель должен быть изготовлен, оборудован и проходить обслуживание с учетом противопожарной безопасности.

Прилагаемое Руководство для владельца двигателя содержит информацию относительно требований Агентства по охране окружающей среды США (EPA) и (или) Директивы по контролю вредных выбросов штата Калифорния, касающихся выхлопных систем, технического обслуживания и гарантии. Запасные части можно заказать у изготовителя двигателя.

Введение

Ездовая газонокосилка с режущим аппаратом вращательно-цилиндрического типа предназначена для коммерческого использования профессиональными наемными операторами. Она предназначена главным образом для регулярного скашивания травы на ухоженных газонах в парках, на полях для гольфа, спортивных площадках и коммерческих территориях. Данная машина не предназначена для обрезки кустов, скашивания травы и другой растительности вдоль дорог или для применения в сельском хозяйстве.

Внимательно изучите данное руководство оператора и научитесь правильно использовать и обслуживать машину, не допуская ее повреждения и травмирования людей. Вы несете ответственность за правильное и безопасное использование машины.

Внимание: **Чтобы обеспечить максимальную безопасность, высокие эксплуатационные характеристики и правильную работу машины, вы должны внимательно прочесть и полностью понять содержание данного *Руководства оператора*. Невыполнение данных инструкций по эксплуатации и отсутствие надлежащего обучения может привести к травме. Дополнительную информацию по правилам безопасной эксплуатации, включая информацию по технике безопасности и учебные материалы, см. на веб-сайте www.Toro.com.**

Вы можете напрямую связаться с компанией Toro, посетив веб-сайт www.Toro.com, для получения информации о технике безопасности при работе с изделием, обучающих материалов, информации о вспомогательных приспособлениях, для помощи в поисках дилера или для регистрации изделия.

Для выполнения технического обслуживания, приобретения оригинальных запчастей Toro или получения дополнительной информации обращайтесь в сервисный центр официального дилера или в отдел технического обслуживания компании Toro. Не забудьте при этом указать модель и серийный номер изделия. Рисунок 1 указывает местонахождение таблички с номером модели и серийным номером на правом переднем элементе рамы изделия. Запишите эти номера в предусмотренном для этого месте.

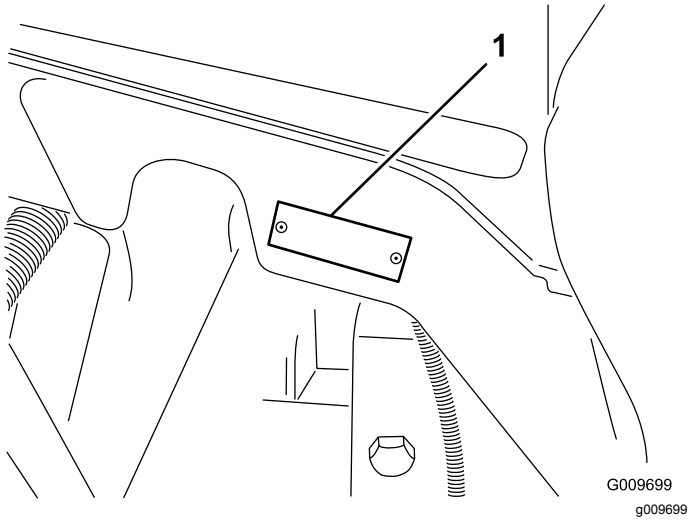

Рисунок 1

1. Местоположение номера модели и серийного номера

© 2017—The Toro® Company
8111 Lyndale Avenue South
Bloomington, MN 55420

Обращайтесь к нам в www.Toro.com.
Напечатано в США
Все права защищены

Номер модели _____

Заводской номер _____

В настоящем руководстве приведены потенциальные опасности и рекомендации по их предотвращению, обозначенные символом (Рисунок 2), который предупреждает об опасности серьезного травмирования или гибели в случае несоблюдения пользователем рекомендуемых мер безопасности.



g000502

Рисунок 2

1. Символ предупреждения об опасности

Для выделения информации в данном руководстве используются два слова. **Внимание** – привлекает внимание к специальной информации, относящейся к механической части машины, и **Примечание** – выделяет общую информацию, требующую особого внимания.

Содержание

Техника безопасности 5
Общие правила техники безопасности 5
Сертификация двигателя на соответствие требованиям по выбросам вредных веществ 5
Наклейки с правилами техники безопасности и инструкциями 6
Сборка 12
1 Регулировка опорных валиков 13
2 Замена предупреждающих наклеек для обеспечения соответствия требованиям CE 13
3 Установка защелки капота для соответствия требованиям CE 13
4 Монтаж режущих блоков 15
5 Регулировка пружины компенсации состояния грунта 18
6 Использование откидной опоры режущего блока 19
7 Смазывание машины 20
8 Проверка уровней жидкостей 20
9 Использование измерительной планки 20
Знакомство с изделием 21
Органы управления 21
Технические характеристики 29
Технические характеристики тягового блока 29
Навесные орудия и приспособления 29
Эксплуатация 30
Правила техники безопасности при подготовке машины к работе 30
Заправка топливного бака 30
Проверка гидравлической системы 31
Проверка уровня масла в двигателе 32
Проверка системы охлаждения 32
Проверка давления в шинах 32
Правила техники безопасности во время работы 32
Пуск и останов двигателя 34
Переключатель частоты вращения двигателя 35
Скашивание травы на машине 35
Регенерация фильтра твердых частиц дизельного двигателя (DPF) 35
Регулировка уравновешивания подъемного рычага 45
Регулировка положения поворота подъемного рычага 46
Складывание защитной дуги 46
Проверка блокировочных выключателей 47
Правила техники безопасности после работы с машиной 48
Толкание или буксировка машины 48
Транспортировка машины 50
Определение местонахождения точек подъема на домкрате 50
Определение расположения точек крепления 50
Рабочие характеристики 50
Советы по эксплуатации 51
Техническое обслуживание 52
Рекомендуемый график(и) технического обслуживания 52
Перечень операций ежедневного технического обслуживания 54
Таблица интервалов технического обслуживания 56
Действия перед техническим обслуживанием 57
Правила техники безопасности перед техобслуживанием 57
Демонтаж капота 57
Смазка 58
Смазка подшипников и втулок 58
Техническое обслуживание двигателя 59
Правила техники безопасности при обслуживании двигателя 59
Обслуживание воздухоочистителя 59
Проверка уровня и замена моторного масла 61

Техническое обслуживание каталитического нейтрализатора дизельного двигателя (DOC) и сажевого фильтра. 63
Техническое обслуживание топливной системы 64
Опорожнение топливного бака 64
Проверка топливных трубопроводов и соединений 64
Обслуживание водоотделителя 64
Техническое обслуживание топливного фильтра 65
Очистка сетчатого фильтра топливного бака 65
Техническое обслуживание электрической системы 66
Правила техники безопасности при работе с электрической системой 66
Зарядка и подключение аккумуляторной батареи 66
Обслуживание аккумулятора 67
Проверка предохранителей 68
Техническое обслуживание приводной системы 69
Проверка затяжки колесных гаек 69
Проверка осевых люфтов в планетарных редукторах 69
Проверка масла в планетарном редукторе 70
Замена масла в приводе планетарного редуктора 70
Проверка уровня масла в заднем мосту 72
Замена масла в заднем мосту 72
Проверка уровня масла в редукторе заднего моста 73
Регулировка нейтрали привода тяги 73
Проверка схождения задних колес 74
Техническое обслуживание системы охлаждения 75
Правила техники безопасности при работе с системой охлаждения 75
Обслуживание системы охлаждения двигателя 75
Техническое обслуживание тормозов 77
Регулировка рабочих тормозов 77
Техническое обслуживание ремней 77
Обслуживание ремня генератора 77
Техническое обслуживание гидравлической системы 78
Правила техники безопасности при работе с гидравлической системой 78
Проверка уровня гидравлической жидкости 78
Замена гидравлической жидкости 79
Замена гидравлических фильтров 80
Проверка гидравлических трубопроводов и шлангов 80
Техническое обслуживание режущего блока 81
Правила техники безопасности при обращении с режущим блоком 81
Заточка режущих блоков обратным вращением 81
Хранение 83
Подготовка тягового блока 83
Подготовка двигателя 83

Техника безопасности

Данная машина отвечает требованиям стандартов EN ISO 5395:2013 (при наличии соответствующих наклеек) и ANSI B71.4-2017.

Общие правила техники безопасности

Данное изделие может привести к травматической ампутации конечностей, а также к травмированию отброшенными предметами. Во избежание тяжелых травм всегда соблюдайте все правила техники безопасности.

Использование этого изделия не по прямому назначению может быть опасным для пользователя и находящихся рядом людей.

- Перед запуском двигателя прочтите и усвойте содержание настоящего *Руководства оператора*.
- Не помещайте руки и ноги рядом с движущимися компонентами машины.
- Не эксплуатируйте данную машину без установленных на ней исправных ограждений и других защитных устройств.
- Держитесь на достаточном расстоянии от всех отверстий выброса. Следите, чтобы люди и домашние животные находились на безопасном расстоянии от машины.
- Не допускайте детей в рабочую зону. Запрещается пользоваться машиной детям.
- Перед техническим обслуживанием, заправкой топливом или устранением засора остановите машину и выключите двигатель.

Нарушение правил эксплуатации или технического обслуживания машины может привести к травме. Чтобы снизить вероятность травмирования, выполняйте правила техники безопасности и всегда обращайте внимание на символы , предупреждающие об опасности, которые имеют следующее значение: «Внимание!», «Осторожно!» или «Опасно!» — указания по обеспечению личной безопасности. Несоблюдение данных инструкций может стать причиной травмы или гибели.

Дополнительная информация по технике безопасности приводится при необходимости во всем тексте настоящего *Руководства оператора*.

Сертификация двигателя на соответствие требованиям по выбросам вредных веществ

Двигатель данной машины соответствует требованиям по выбросам Stage 3A (EC).

Наклейки с правилами техники безопасности и инструкциями

Предупреждающие наклейки и инструкции по технике безопасности должны быть хорошо видны оператору и установлены во всех местах потенциальной опасности. Заменяйте поврежденные или утерянные наклейки.

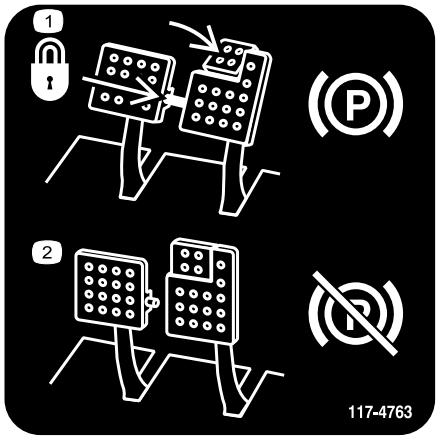

decal117-4763

117-4763

1. Для включения стояночного тормоза скрепите тормозные педали стопорным штырем, нажмите педали стояночного тормоза и включите вспомогательную педаль.
2. Для отпускания стояночного тормоза отсоедините стопорный штифт и отпустите педали.

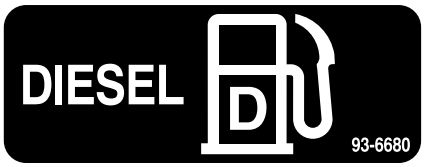

decal93-6680

93-6680

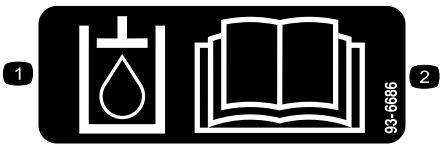

decal93-6686

93-6686

1. Гидравлическая жидкость
2. Изучите *Руководство оператора*.

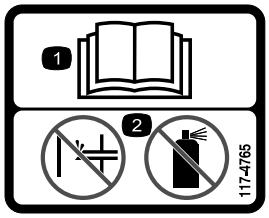

decal117-4765

117-4765

1. Изучите *Руководство оператора.*
2. Не используйте средства облегчения пуска.

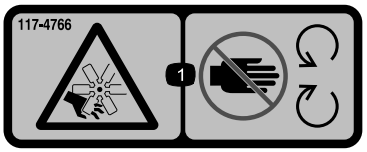

decal117-4766

117-4766

1. Опасность порезов и травматической ампутации конечностей! Держитесь на безопасном расстоянии от движущихся частей.



decal117-2718

117-2718



decal106-6755

106-6755

1. Охлаждающая жидкость двигателя находится под давлением.
2. Опасность взрыва! Изучите *Руководство оператора.*
3. Осторожно! Горячая поверхность, не прикасаться.
4. Осторожно! Изучите *Руководство оператора.*



decal98-4387

98-4387

1. Осторожно! Используйте средства защиты органов слуха.

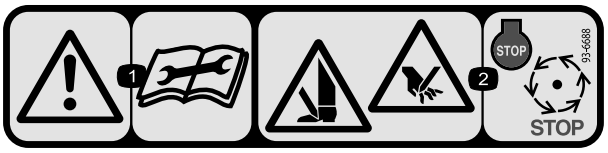

decal93-6688

93–6688

1. Осторожно! Перед выполнением технического обслуживания изучите *Руководство оператора*.
2. Опасность пореза рук и ног! Выключите двигатель и дождитесь остановки всех движущихся частей.

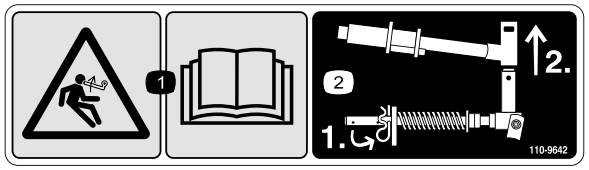

decal110-9642

110-9642

1. Опасность накопленной энергии! Изучите *Руководство оператора.*
2. Переместите шплинт в отверстие, ближайшее к кронштейну штока, затем снимите подъемный рычаг и поворотную втулку.

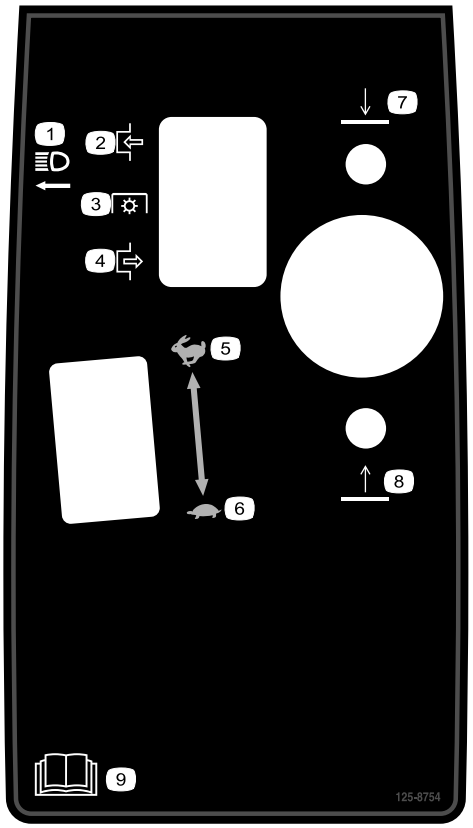

decal125-8754

125–8754

1. Фары
2. Включение
3. Механизм отбора мощности (PTO)
4. Выключение
5. Быстро
6. Медленно
7. Опускание режущих блоков.
8. Подъем режущих блоков.
9. Изучите *Руководство оператора*.

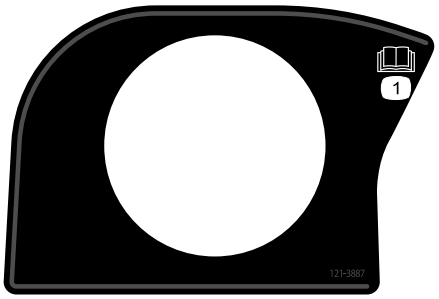

decal121-3887

121-3887

1. Изучите *Руководство оператора*.

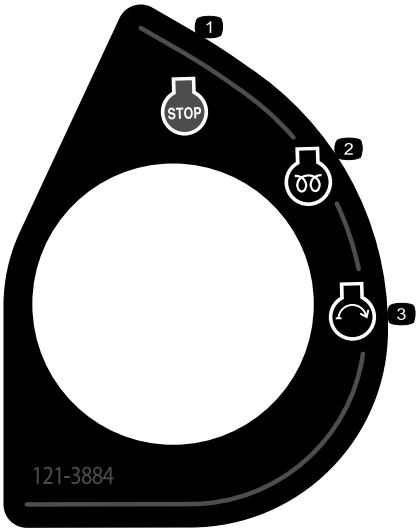

decal121-3884

121-3884

1. Двигатель — останов
2. Двигатель — предпусковой подогрев
3. Двигатель — пуск

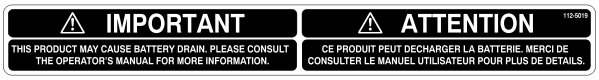

decal112-5019

112-5019

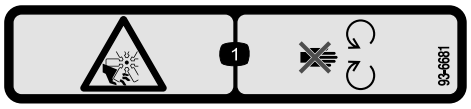

decal93-6681

93–6681

1. Опасность порезов и травматической ампутации! Держитесь на безопасном расстоянии от движущихся частей.

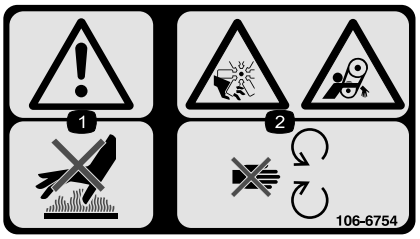

decal106-6754

106-6754

1. Осторожно! Горячая поверхность, не прикасаться.
2. Опасность порезов и травматической ампутации конечностей вентилятором и опасность затягивания ременной передачей! Держитесь на безопасном расстоянии от движущихся частей.

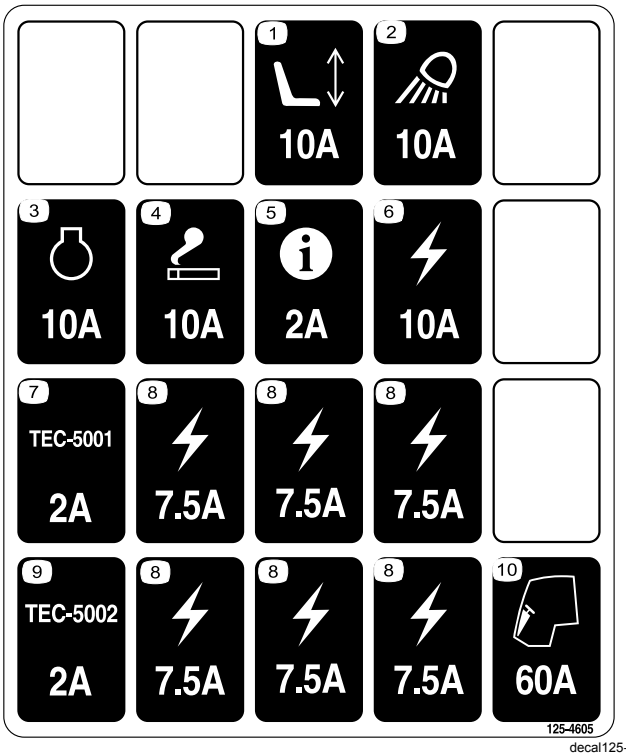

decal125-4605

125-4605

1. Сиденье с электрорегулировкой, 10 А
2. Рабочее освещение, 10 А
3. Двигатель, 10 А
4. Прикуриватель, 10 А
5. Инфо-центр, 2 А
6. Подвод питания, 10 А
7. Контроллер, 2 А
8. Подвод питания, 7,5 А
9. Контроллер, 2 А
10. Предпусковой подогрев двигателя, 60 А

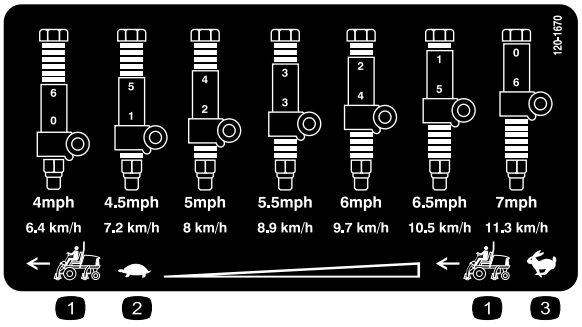

decal120-1670

120-1670

1. Скорость тягового блока
2. Медленно
3. Быстро

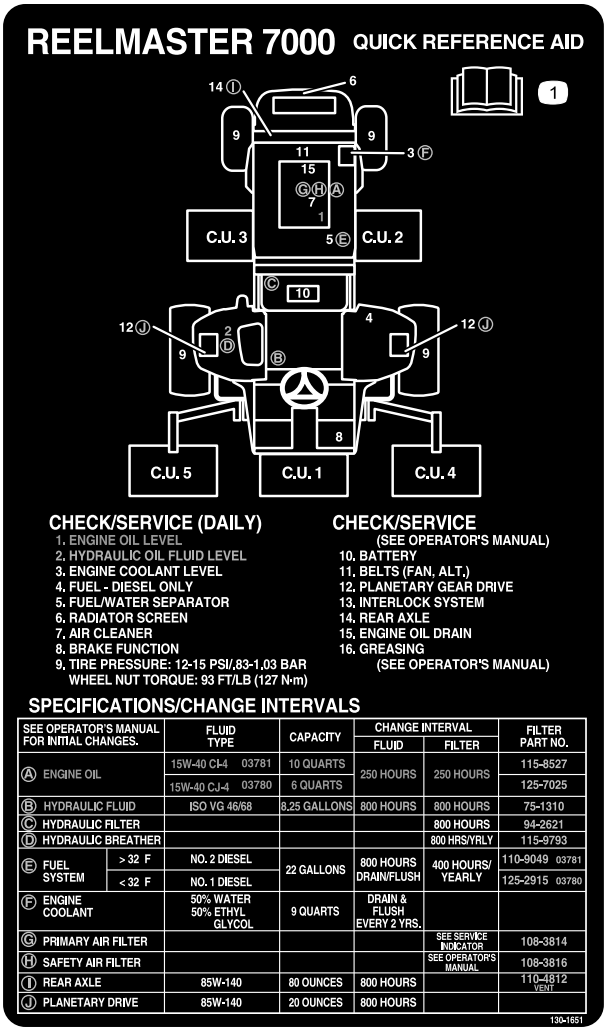

SEE OPERATOR'S MANUAL FOR INITIAL CHANGES.		FLUID TYPE	CAPACITY	CHANGE INTERVAL		FILTER PART NO.
				FLUID	FILTER	
Ⓐ ENGINE OIL		15W-40 CI-4 03781	10 QUARTS	250 HOURS	250 HOURS	115-8527
		15W-40 CJ-4 03780	6 QUARTS			125-7025
Ⓑ HYDRAULIC FLUID		ISO VG 46/68	8.25 GALLONS	800 HOURS	800 HOURS	75-1310
Ⓒ HYDRAULIC FILTER					800 HOURS	94-2621
Ⓓ HYDRAULIC BREATHER					800 HRS/YRLY	115-9793
Ⓔ FUEL SYSTEM	> 32 F	NO. 2 DIESEL	22 GALLONS	800 HOURS DRAIN/FLUSH	400 HOURS/ YEARLY	110-9049 03781
	< 32 F	NO. 1 DIESEL				125-2915 03780
Ⓕ ENGINE COOLANT		50% WATER 50% ETHYL GLYCOL	9 QUARTS	DRAIN & FLUSH EVERY 2 YRS.		
Ⓖ PRIMARY AIR FILTER					SEE SERVICE INDICATOR	108-3814
Ⓗ SAFETY AIR FILTER					SEE OPERATOR'S MANUAL	108-3816
Ⓘ REAR AXLE		85W-140	80 OUNCES	800 HOURS		110-4812 VENT
Ⓙ PLANETARY DRIVE		85W-140	20 OUNCES	800 HOURS		

decal130-1651

130-1651

1. Для получения дополнительной информации по техническому обслуживанию машины прочтите *Руководство оператора*.



decalbatterysymbols

Знаки аккумулятора

Некоторые или все эти знаки имеются на аккумуляторе.

1. Опасность взрыва
2. Использование открытого пламени и курение запрещено.
3. Едкая жидкость или опасность химического ожога
4. Используйте средства защиты глаз.
5. Изучите *Руководство оператора*.
6. Следите, чтобы посторонние находились на безопасном расстоянии от аккумулятора.
7. Используйте защитные очки; взрывчатые газы могут привести к потере зрения и причинить другие травмы.
8. Аккумуляторная кислота может вызвать потерю зрения или сильные ожоги.
9. Немедленно промойте глаза водой и сразу же обратитесь к врачу.
10. Содержит свинец; удаление в бытовые отходы запрещено

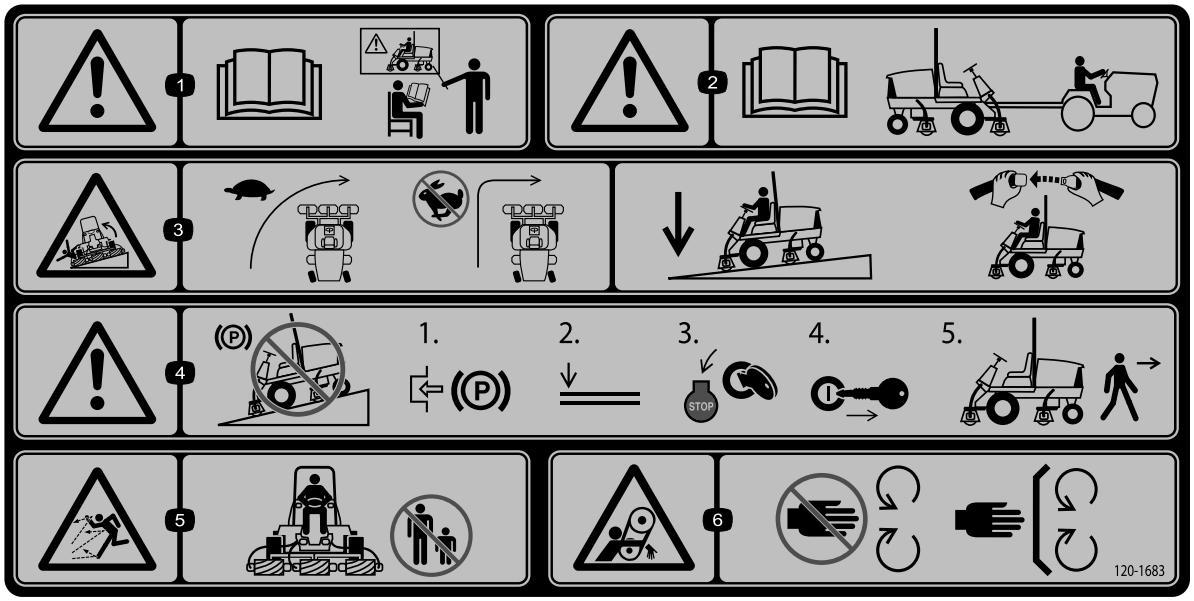

decal120-1683

120-1683

1. Осторожно! Прочтите *Руководство оператора*. К управлению машиной допускается только специально подготовленный персонал.
2. Осторожно! Перед буксировкой машины изучите *Руководство оператора*.
3. Опасность опрокидывания! Перед поворотом сбрасывайте скорость, не поворачивайте на высоких скоростях; при движении под уклон опускайте режущие блоки; используйте систему защиты при опрокидывании и пристегивайтесь ремнем безопасности.
4. Осторожно! Не паркуйте машину на склонах; прежде чем покинуть машину, включите стояночный тормоз, опустите режущие блоки, выключите двигатель и извлеките ключ из замка зажигания.
5. Опасность травмирования отбрасываемыми предметами! Посторонние должны находиться на безопасном расстоянии от машины.
6. Опасность захвата ремнем! Не приближайтесь к движущимся частям, не демонтируйте ограждения и кожухи.

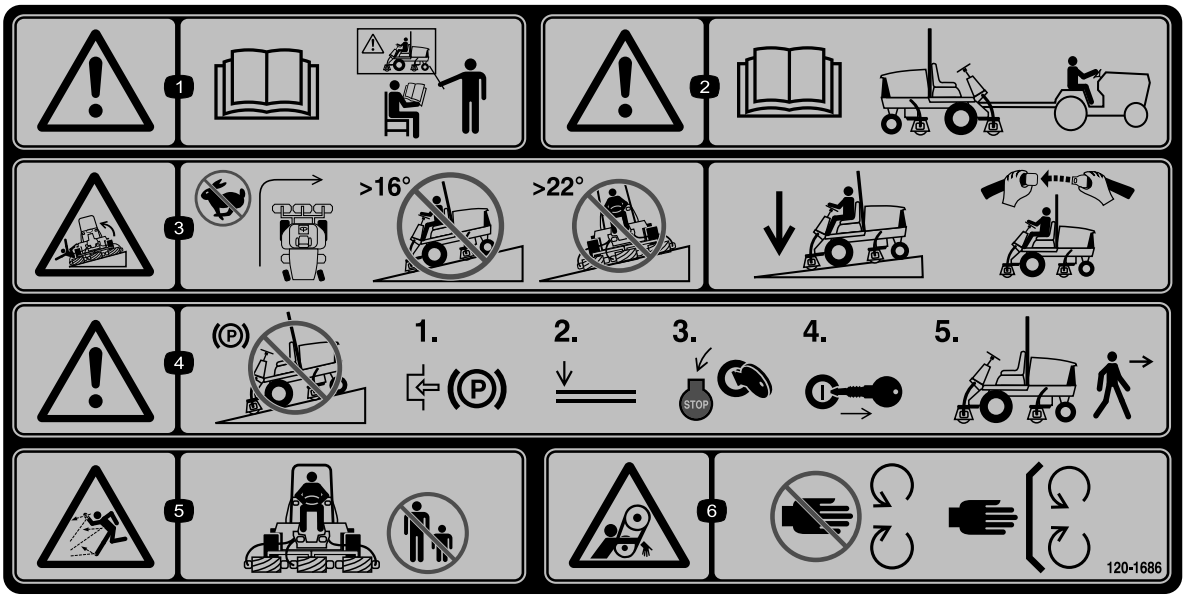

decal120-1686

120-1686

(Прикрепите поверх детали № по кат. 120-1683 для выполнения требований CE)

Примечание: Данная машина прошла стандартное промышленное испытание на устойчивость, выполняемое в виде статической проверки устойчивости в поперечном и продольном направлениях на максимально рекомендуемых углах уклона, указанных на наклейке. Важно, чтобы каждый оператор прочитал инструкции по эксплуатации машины на склонах, приведенные в руководстве оператора, и проверил условия эксплуатации машины, чтобы определить, можно ли работать в этот день на этой рабочей площадке. Режим работы любой машины на склоне может меняться в зависимости от рельефа.

1. Осторожно! Прочтите *Руководство оператора*. К управлению машиной допускается только специально подготовленный персонал.
2. Осторожно! Перед буксировкой машины изучите *Руководство оператора*.
3. Опасность опрокидывания! Не поворачивайте на высокой скорости; не передвигайтесь вверх или вниз по склонам крутизной свыше 16 градусов; не передвигайтесь поперек склона крутизной свыше 22 градусов. При движении под уклон опускайте режущие блоки; используйте систему защиты при опрокидывании и пристегивайтесь ремнем безопасности.
4. Осторожно! Не паркуйте машину на склонах; прежде чем покинуть машину, включите стояночный тормоз, опустите режущие блоки, выключите двигатель и извлеките ключ из замка зажигания.
5. Опасность травмирования отбрасываемыми предметами! Посторонние должны находиться на безопасном расстоянии от машины.
6. Опасность захвата ремнем! Не приближайтесь к движущимся частям, не демонтируйте ограждения и кожухи.

Сборка

Незакреплённые детали

Используя таблицу, представленную ниже, убедитесь в том, что все детали отгружены

Процедура	Наименование	Количество	Использование
1	Детали не требуются	–	Отрегулируйте опорные валики.
2	Предупреждающая наклейка	1	Замените предупреждающую наклейку для обеспечения соответствия требованиям CE.
3	Кронштейн защелки капота Заклепка Винт (¼ x 2 дюйма) Плоская шайба (¼ дюйма) Контргайка (¼ дюйма)	1 2 1 2 1	Установите защелку капота для соответствия требованиям CE
4	Передняя направляющая шланга (правая) Передняя направляющая шланга (левая)	1 1	Установите режущие блоки.
5	Детали не требуются	–	Отрегулируйте пружину компенсации состояния грунта.
6	Откидная опора режущего блока	1	Используйте откидную опору режущего блока.
7	Детали не требуются	–	Смажьте машину.
8	Детали не требуются	–	Проверьте уровни масла в заднем мосту, гидравлической жидкости и моторного масла.
9	Измерительная планка	1	Используйте измерительную планку для регулировки режущего блока.

Информационные материалы и дополнительные детали

Наименование	Количество	Использование
Руководство оператора	1	Прочитайте руководство перед эксплуатацией машины.
Руководство владельца двигателя	1	Прочитайте руководство перед эксплуатацией двигателя.
Декларация соответствия	1	Документ подтверждает соответствие изделия требованиям европейских директив.

Примечание: Определите левую и правую стороны машины относительно рабочего места оператора.

1

Регулировка опорных валиков

Детали не требуются

Процедура

В зависимости от того, какой ширины режущие блоки устанавливаются на тяговый блок, отрегулируйте опорные валики следующим образом:

Припаркуйте машину на ровной поверхности, включите стояночный тормоз, выключите двигатель и извлеките ключ.

- Если используются режущие блоки шириной 27 дюймов, установите валики в верхние монтажные отверстия швеллеров (Рисунок 3).
- Если используются режущие блоки шириной 32 дюйма, установите валики в нижние монтажные отверстия швеллеров (Рисунок 3).

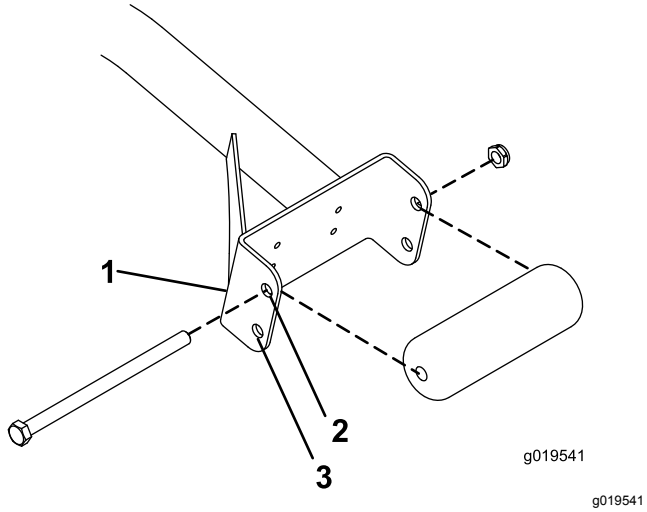

g019541

Рисунок 3

1. Швеллер
2. Используйте это отверстие для 27-дюймовых режущих блоков
3. Используйте это отверстие для 32-дюймовых режущих блоков

2

Замена предупреждающих наклеек для обеспечения соответствия требованиям CE

Детали, требуемые для этой процедуры:

1	Предупреждающая наклейка

Процедура

На машинах, которые должны соответствовать требованиям стандартов CE, приклейте предупреждающую наклейку CE (№ 120-1686 по каталогу) поверх стандартной предупреждающей наклейки (№ 120-1683 по каталогу).

3

Установка защелки капота для соответствия требованиям CE

Детали, требуемые для этой процедуры:

1	Кронштейн защелки капота
2	Заклепка
1	Винт (¼ x 2 дюйма)
2	Плоская шайба (¼ дюйма)
1	Контргайка (¼ дюйма)

Процедура

1. Освободите защелку капота из кронштейна (Рисунок 4).

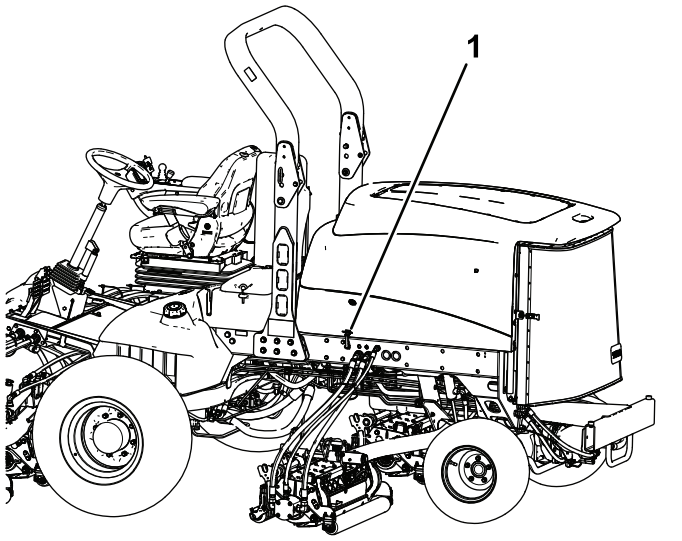

Рисунок 4

1. Защелка капота

2. Выверните два болта, которые крепят кронштейн защелки капота к капоту (Рисунок 5).

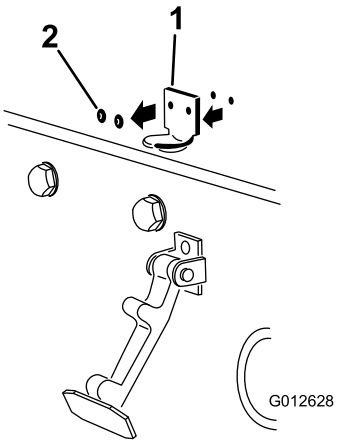

Рисунок 5

1. Кронштейн защелки капота
2. Заклепки

3. Снимите кронштейн защелки капота с капота.
4. Выравнивая монтажные отверстия, поместите стопорный кронштейн стандарта CE и кронштейн защелки капота на капот.

   Примечание: Стопорный кронштейн должен быть прижат к капоту (Рисунок 5).

   Не снимайте болт с гайкой в сборе с рычага стопорного кронштейна.

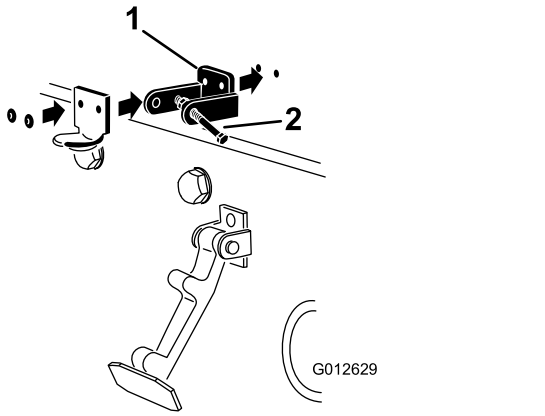

Рисунок 6

1. Стопорный кронштейн CE
2. Болт с гайкой в сборе

5. Совместите шайбы с отверстиями на внутренней стороне капота.
6. Приклепайте кронштейны и шайбы к капоту (Рисунок 6).
7. Введите защелку в зацепление с кронштейном защелки капота (Рисунок 7).

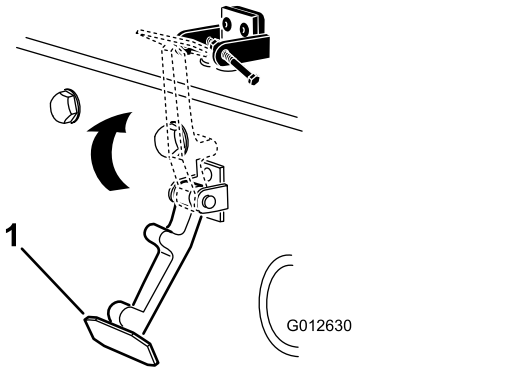

Рисунок 7

1. Защелка капота

8. Вверните болт в другой рычаг кронштейна защелки капота для блокировки защелки в надлежащем положении (Рисунок 8).

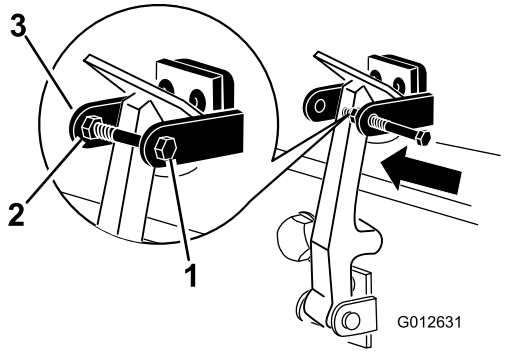

g012631

Рисунок 8

1. Болт
2. Гайка
3. Рычаг кронштейна защелки капота

9. Надежно затяните болт, но не затягивайте гайку.

4

Монтаж режущих блоков

Детали, требуемые для этой процедуры:

1	Передняя направляющая шланга (правая)
1	Передняя направляющая шланга (левая)

Процедура

1. Снимите двигатели барабана с транспортировочных кронштейнов.
2. Снимите транспортировочные кронштейны и удалите их в отходы.
3. Извлеките режущие блоки из коробок.
4. Выполните сборку и регулировку, как описано в *Руководстве оператора* режущего блока.
5. Убедитесь, что противовес (Рисунок 9) установлен с соответствующего конца режущего блока, как описано в *Руководстве по эксплуатации* режущего блока.

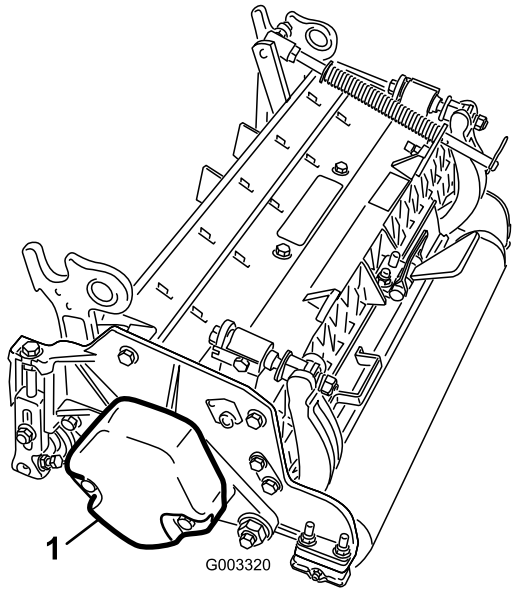

g003320

Рисунок 9

1. Противовес

6. Все режущие блоки поставляются с пружиной компенсации состояния грунта, установленной с правой стороны режущего блока. Пружину компенсации состояния грунта необходимо установить с той стороны режущего блока, где установлен двигатель привода барабана. Чтобы переставить пружину компенсации состояния грунта, сделайте следующее:
   A. Выверните два каретных болта и две гайки, которые крепят кронштейн штока к выступам режущего блока (Рисунок 10).

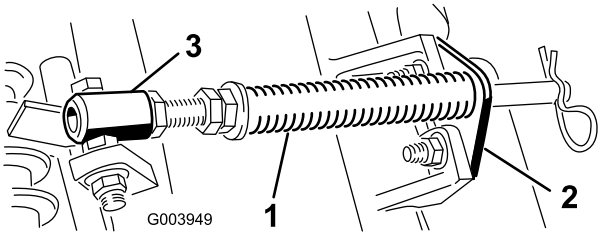

g003949

Рисунок 10

1. Пружина компенсации состояния грунта
2. Кронштейн штока
3. Трубка пружины

   B. Выверните фланцевую гайку крепления болта трубки пружины к выступу несущей рамы (Рисунок 10)
   C. Снимите этот узел.
   D. Установите болт трубки пружины на противоположный выступ несущей рамы и закрепите фланцевой гайкой.

Примечание: Головку болта следует расположить в направлении наружной стороны выступа, как показано на Рисунок 11.

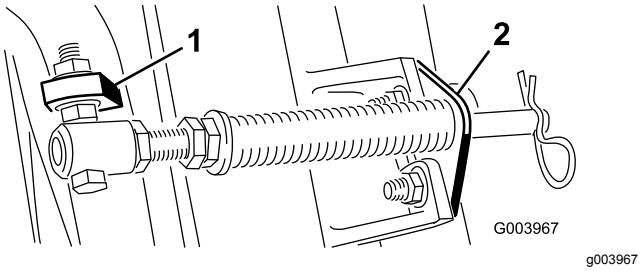

Рисунок 11

1. Противоположный выступ несущей рамы
2. Кронштейн штока

E. Присоедините кронштейн штока к выступам режущих блоков с помощью каретных болтов и гаек (Рисунок 11). При установке кронштейна штока установите левую направляющую шланга на передние выступы режущего блока (Рисунок 13).

Внимание: **На режущих блоках № 4 (левом переднем) и № 5 (правом переднем) прикрепите направляющие шлангов к передней части выступов режущих блоков с помощью крепежных гаек кронштейна штока. Направляющие шлангов должны быть наклонены в сторону центрального режущего блока (Рисунок 12 – Рисунок 14).**

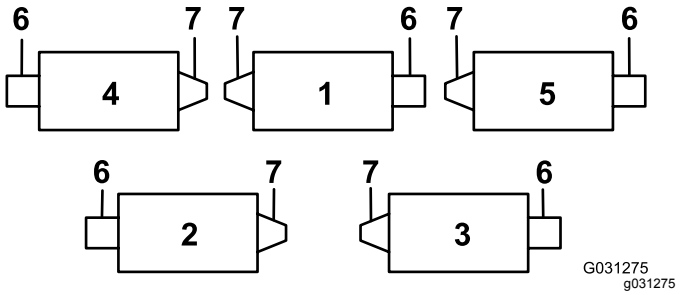

Рисунок 12

1. Режущий блок 1
2. Режущий блок 2
3. Режущий блок 3
4. Режущий блок 4
5. Режущий блок 5
6. Двигатель барабана
7. Масса

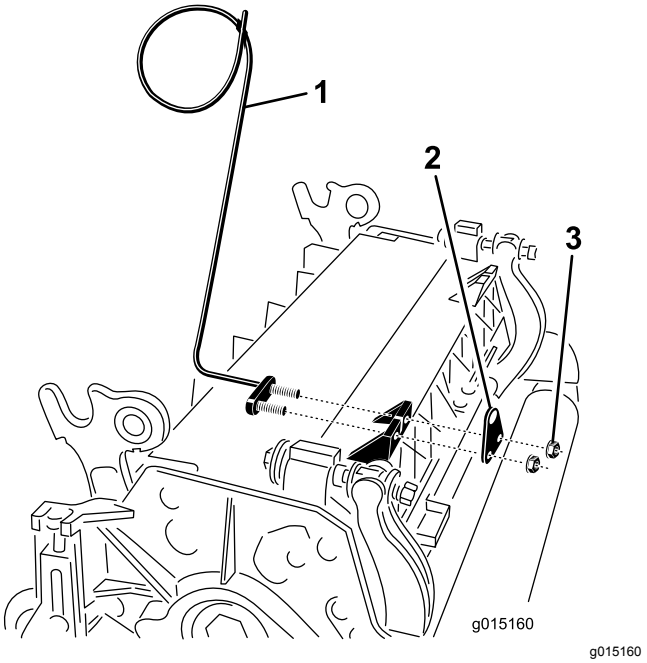

Рисунок 13

1. Направляющая шланга (показана левая сторона)
2. Кронштейн штока
3. Гайки

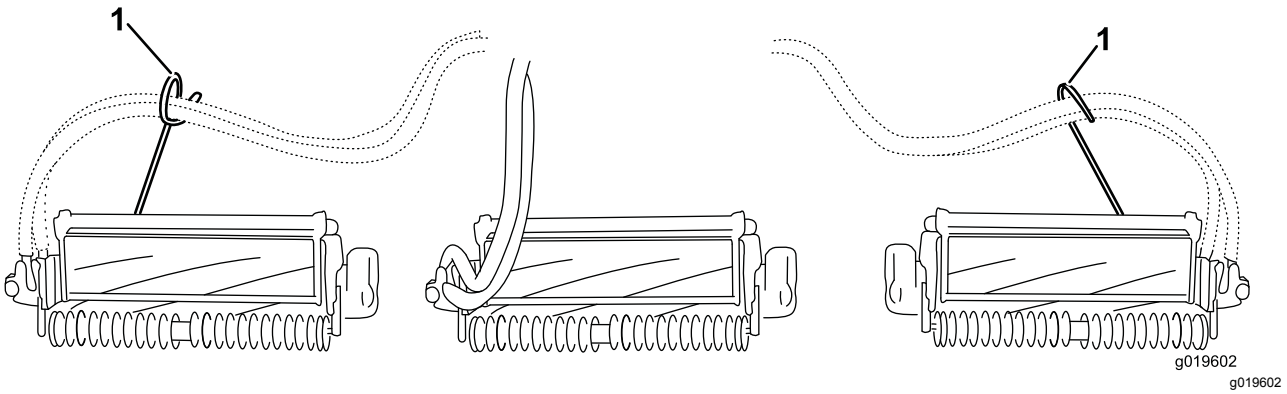

Рисунок 14

1. Направляющие шлангов (каждая должна быть наклонена в сторону центрального режущего блока).

Примечание: При установке или демонтаже режущих блоков убедитесь, что игольчатый шплинт вставлен в отверстие штока пружины рядом с кронштейном штока. В ином случае установите игольчатый шплинт в отверстие в конце штока.

7. Чтобы повысить управляемость задних режущих блоков, снимите 2 проставки оси поворота, винты с внутренним шестигранником и фланцевые контргайки (Рисунок 15) с несущих рам задних режущих блоков (режущие блоки 2 и 3); см. Рисунок 12.

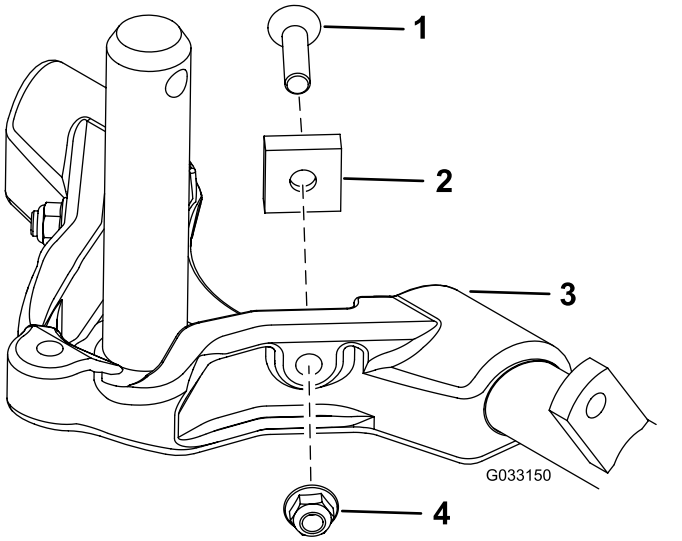

Рисунок 15

1. Винт с внутренним шестигранником
2. Проставка оси поворота
3. Несущая рама
4. Фланцевая контргайка

8. Полностью опустите все подъемные рычаги.
9. Нанесите чистую консистентную смазку на ось несущей рамы (Рисунок 16).

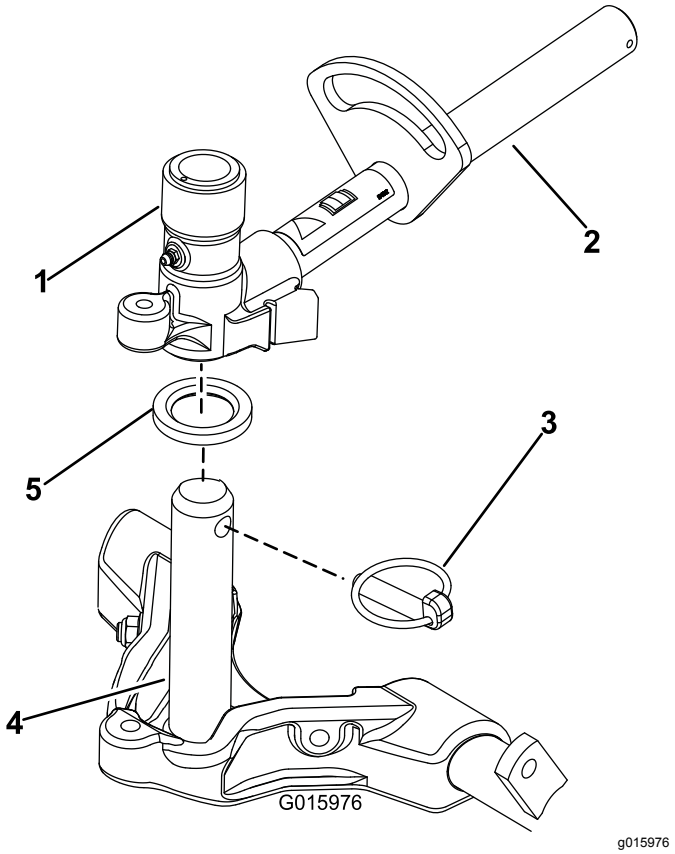

Рисунок 16

1. Поворотная втулка подъемного рычага
2. Подъемный рычаг
3. Шплинт с кольцом
4. Ось несущей рамы
5. Упорная шайба

10. У передних режущих блоков: задвиньте режущий блок под подъемный рычаг, вставляя при этом ось несущей рамы в находящуюся над ней поворотную втулку подъемного рычага (Рисунок 16). Убедитесь, что упорная шайба расположена на оси несущей рамы.
11. Закрепите ось несущей рамы в поворотной втулке подъемного рычага с помощью шплинта с кольцом (Рисунок 16).
12. Для блокировки (фиксации) рулевого управления режущими блоками прикрепите поворотную втулку к несущей раме с помощью стопорного штифта (Рисунок 17).

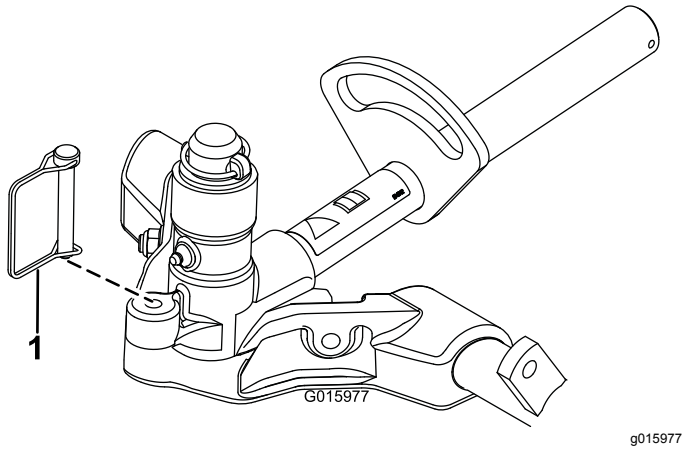

Рисунок 17

1. Стопорный штифт

Примечание: Фиксацию рулевого управления рекомендуется использовать при скашивании на склонах холмов.

13. Если высота скашивания превышает 19 мм, выполните следующую процедуру для задних режущих блоков:
    A. Снимите шплинт и шайбу, которые крепят ось поворота к подъемному рычагу, и снимите ось поворота с подъемного рычага (Рисунок 18).

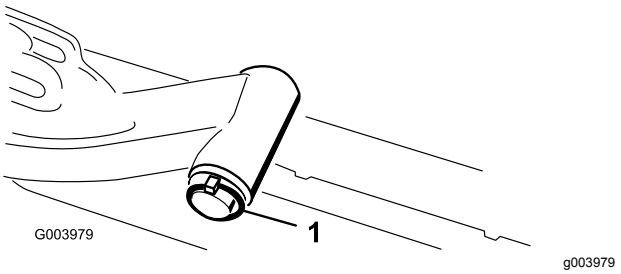

Рисунок 18

1. Шплинт и шайба оси поворота подъемного рычага

    B. Наденьте втулку подъемного рычага на ось несущей рамы (Рисунок 16).
    C. Вставьте ось поворота подъемного рычага в подъемный рычаг и зафиксируйте шайбой и шплинтом (Рисунок 18).
14. Прикрепите цепь подъемного рычага к кронштейну цепи с помощью стопорного штифта (Рисунок 19).

    Примечание: Используйте количество звеньев цепи, указанное в *Руководстве по эксплуатации режущего блока*.

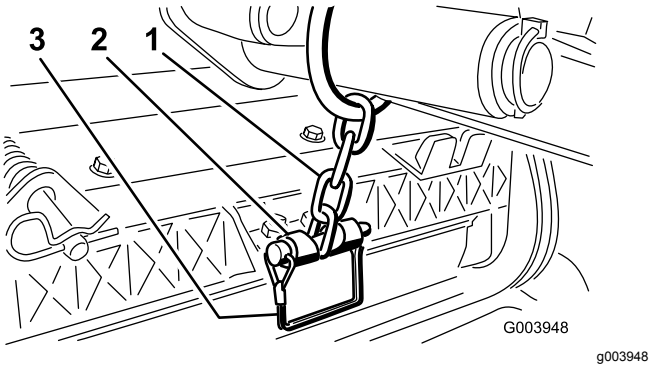

Рисунок 19

1. Цепь подъемного рычага
2. Кронштейн цепи
3. Стопорный штифт

15. Нанесите чистую консистентную смазку на вал со шлицами двигателя барабана.
16. Нанесите масло на уплотнительное кольцо двигателя барабана и установите его на фланец двигателя.
17. Установите двигатель, повернув его по часовой стрелке так, чтобы фланцы двигателя не закрывали болты (Рисунок 20).

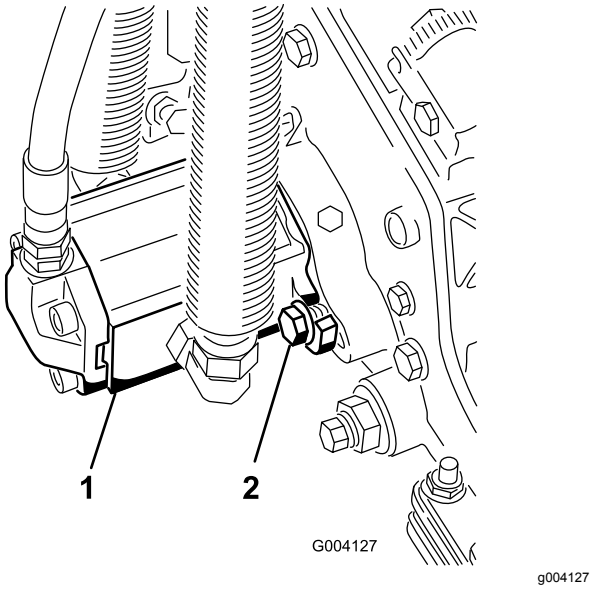

Рисунок 20

1. Двигатель привода барабана
2. Монтажные болты

18. Поворачивайте двигатель против часовой стрелки до тех пор, пока фланцы не охватят болты по окружности, затем затяните болты.

    Внимание: **Убедитесь, что шланги двигателя барабана не перекручены, не пережаты и не могут быть защемлены.**

5

Регулировка пружины компенсации состояния грунта

Детали не требуются

Процедура

Пружина компенсации состояния грунта (Рисунок 21) переносит вес с переднего на задний валик. Это препятствует образованию на грунте волнообразных неровностей (так называемых «волн» или «трясок»).

Внимание: **Регулировка пружины производится при направленном вперед и опущенном на пол режущем блоке (установленном на тяговом блоке).**

1. Убедитесь, что игольчатый шплинт вставлен в заднее отверстие штока пружины (Рисунок 21).

   Примечание: При техническом обслуживании режущего блока переставьте игольчатый шплинт в отверстие штока пружины рядом с пружиной компенсации состояния грунта.

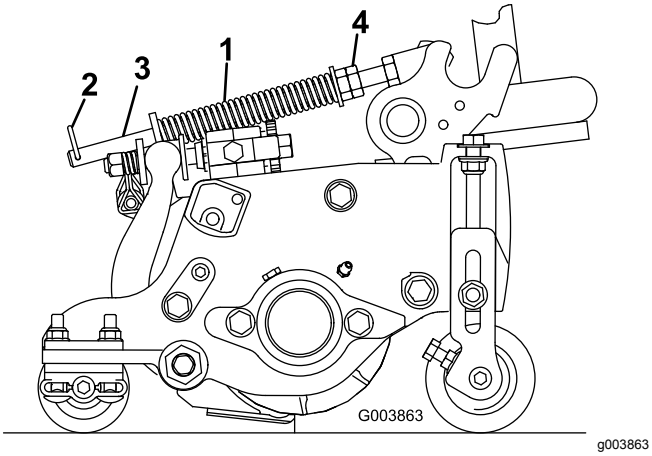

Рисунок 21

1. Пружина компенсации состояния грунта
2. Игольчатый шплинт
3. Шток пружины
4. Шестигранные гайки

2. Затяните шестигранные гайки на переднем конце штока пружины так, чтобы длина сжатой пружины была равна 15,9 см; см. Рисунок 21.

Примечание: При работе на неровной поверхности уменьшите длину пружины на 13 мм. Способность следования по профилю грунта немного снизится.

Примечание: При изменении настроек высоты или интенсивности скашивания необходимо вновь выполнить настройку механизма компенсации состояния грунта.

6

Использование откидной опоры режущего блока

Детали, требуемые для этой процедуры:

1	Откидная опора режущего блока

Процедура

При наклоне режущего блока для получения доступа к неподвижному ножу и барабану обоприте заднюю часть режущего блока на откидную опору, чтобы гайки, установленные на регулировочных винтах планки неподвижного ножа, не контактировали с рабочей поверхностью (Рисунок 22).

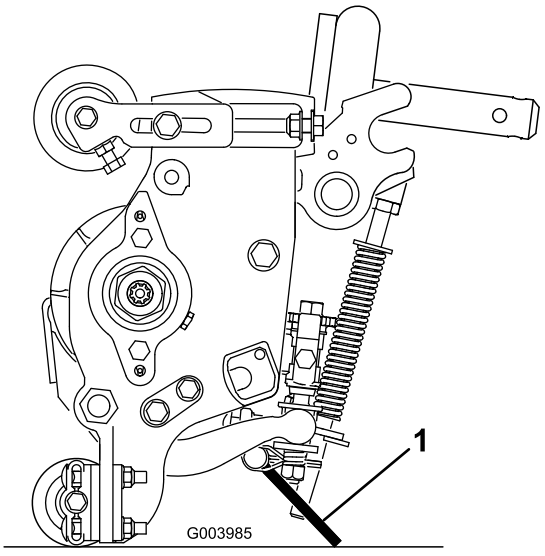

Рисунок 22

1. Выдвижная опора режущего блока

Прикрепите откидную опору к кронштейну цепи с помощью стопорного штифта (Рисунок 23).

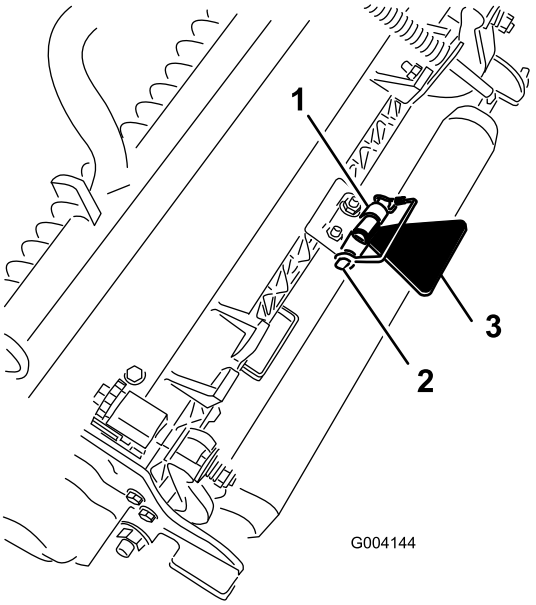

g004144

Рисунок 23

1. Кронштейн цепи
2. Стопорный штифт
3. Откидная опора режущего блока

7

Смазывание машины

Детали не требуются

Процедура

Перед эксплуатацией машина должна быть смазана соответствующей смазкой. См. Смазка (страница 58) Ненадлежащее смазывание машины приводит к преждевременному износу важнейших частей.

8

Проверка уровней жидкостей

Детали не требуются

Процедура

1. Перед первым запуском двигателя проверьте уровень масла в заднем мосту; см. раздел (страница).
2. Перед первым запуском двигателя проверьте уровень гидравлической жидкости, см. раздел (страница).
3. До и после первого запуска двигателя проверьте уровень моторного масла; см. раздел (страница).

9

Использование измерительной планки

Детали, требуемые для этой процедуры:

1	Измерительная планка

Процедура

Используйте измерительную планку для регулировки режущего блока. См. процедуры регулировки в *Руководстве оператора* для режущего блока (Рисунок 24).

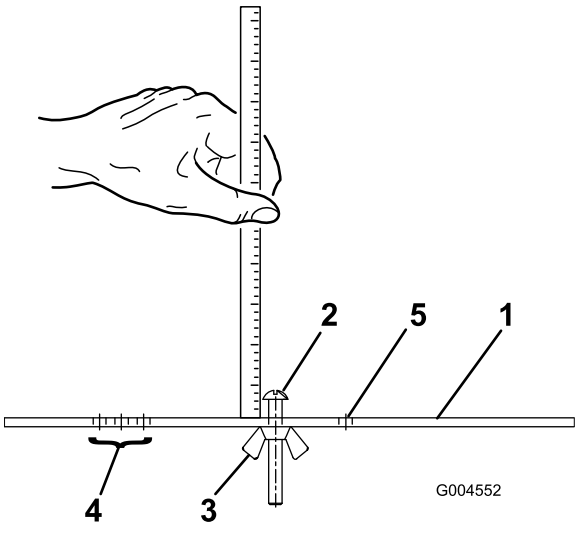

Рисунок 24

1. Измерительная планка
2. Винт регулировки высоты
3. Гайка
4. Отверстия, используемые для установки механической щетки (HOG) на высоту уборки
5. Отверстие не используется

Знакомство с изделием

Органы управления

Педали тормоза

Две ножные педали (Рисунок 25) служат для раздельного управления тормозами, что облегчает поворот и улучшает сцепление колес при движении по склону.

Фиксатор педалей

Фиксатор педалей (Рисунок 25) соединяет педали друг с другом для включения стояночного тормоза.

Педаль стояночного тормоза

Для включения стояночного тормоза (Рисунок 25) соедините педали друг с другом с помощью фиксатора педалей и нажмите правую педаль тормоза одновременно с вспомогательной педалью. Для отпускания стояночного тормоза нажимайте на одну из педалей тормоза до отвода фиксатора педалей.

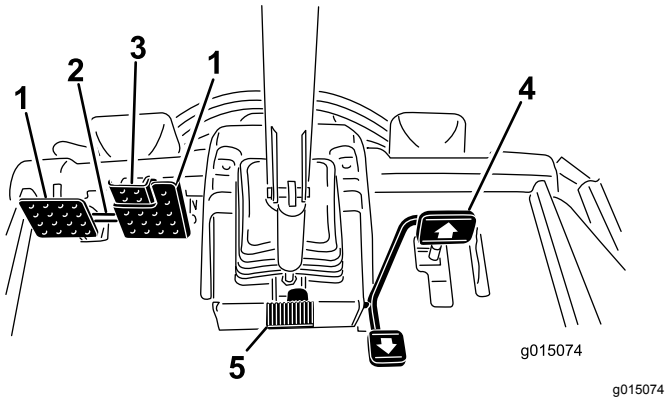

Рисунок 25

1. Педаль тормоза
2. Фиксатор педалей
3. Педаль стояночного тормоза
4. Педаль управления тягой
5. Педаль для регулирования наклона рулевой колонки

Педаль управления тягой

Педаль управления тягой (Рисунок 25) управляет движением вперед и назад. Для движения вперед нажмите на верхнюю часть педали, а для движения назад - на нижнюю. Скорость движения зависит от усилия нажатия на педаль. При движении без

нагрузки и для получения максимальной скорости полностью нажмите педаль, когда дроссельная заслонка установлена в положение «Быстро».

Чтобы остановить машину, ослабьте нажим на педаль тяги и дайте ей вернуться в среднее положение.

Педаль наклона рулевой колонки

Для наклона рулевой колонки в сторону оператора нажмите педаль (Рисунок 25) вниз и потяните рулевую колонку на себя в наиболее удобное положение, после чего отпустите педаль.

Ограничитель скорости скашивания

Когда ограничитель скорости скашивания (Рисунок 26) установлен в верхнее положение, он управляет скоростью скашивания и позволяет ввести в зацепление режущие блоки. Каждая проставка изменяет скорость скашивания на 0,8 км/ч. Чем больше проставок на верхней части болта, тем меньше будет скорость движения машины. Для транспортировки установите ограничитель скорости скашивания в исходное положение, скорость транспортировки будет максимальной.

Винты ограничителя скорости

Чтобы ограничить скорость, отрегулируйте винт (винты) (Рисунок 26) для ограничения хода педали управления тягой в прямом или обратном направлении.

Внимание: **Винт ограничителя скорости должен останавливать педаль тяги до того, как насос достигнет полного рабочего хода, в ином случае может произойти повреждение насоса.**

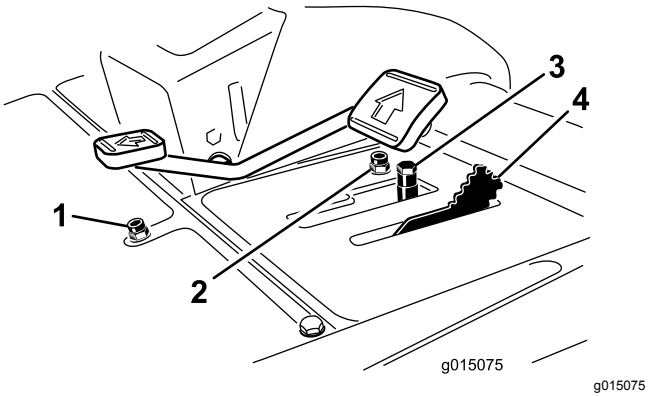

g015075

Рисунок 26

1. Винт ограничителя скорости в обратном направлении
2. Винт ограничителя скорости в прямом направлении
3. Проставки
4. Ограничитель скорости скашивания

Рычаг управления режущими блоками (подъем/опускание и скашивание)

Этот рычаг (Рисунок 27) поднимает и опускает режущие блоки, а также запускает и останавливает барабаны, когда они включены в режиме скашивания. Режущие блоки нельзя опустить, когда рычаг скашивания/транспортировки находится в положении «транспортировка».

Ключ замка зажигания

Ключ замка зажигания (Рисунок 27) имеет три положения: Выкл., Вкл./Подогрев и Пуск.

Инфо-центр

ЖК-дисплей инфо-центра показывает информацию о машине, такую как рабочее состояние, различную диагностическую информацию и другие сведения о машине (Рисунок 27).

Выключатель механизма отбора мощности (PTO)

Выключатель PTO (Рисунок 27) имеет два положения: Пуск и Останов. Чтобы включить ножи режущего блока, нажмите кнопку PTO вперед. Чтобы выключить ножи режущего блока, нажмите эту кнопку назад.

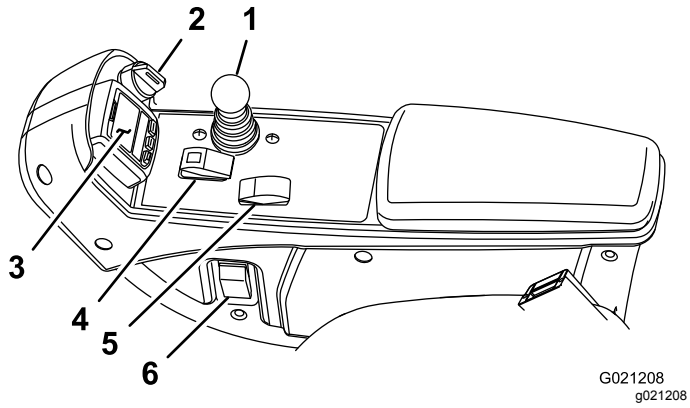

Рисунок 27

1. Рычаг управления режущими блоками (подъем/опускание и скашивание)
2. Ключ замка зажигания
3. Инфо-центр
4. Выключатель механизма отбора мощности (PTO)
5. Переключатель частоты вращения двигателя
6. Выключатель фар

Переключатель частоты вращения двигателя

У переключателя частоты вращения двигателя (Рисунок 27) есть два режима изменения частоты вращения. При кратковременном нажатии на переключатель частоту вращения двигателя можно увеличивать или уменьшать приращениями по 100 об/мин. При удерживании переключателя нажатым двигатель автоматически переключается на высокую или малую частоту холостого хода в зависимости от того, какая сторона переключателя нажата.

Выключатель фар

Чтобы включить фары, нажмите выключатель вниз (Рисунок 27).

Электрическая розетка

Электрическая розетка предназначена (Рисунок 28) для питания дополнительных 12-вольтовых электрических устройств.

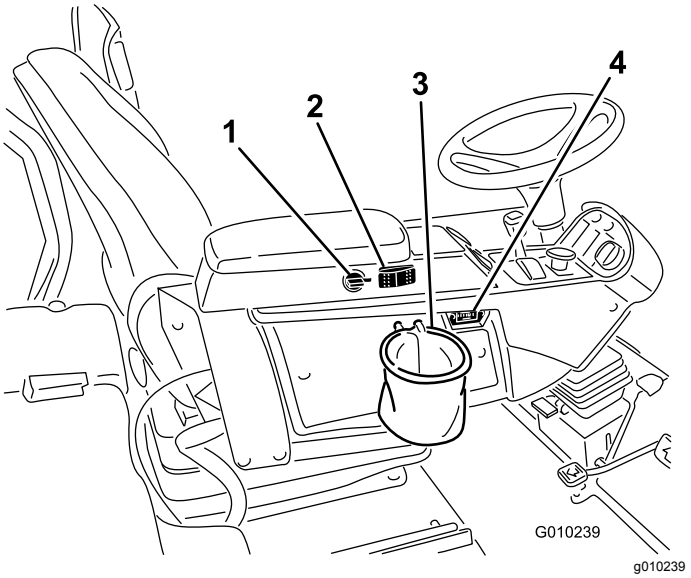

Рисунок 28

1. Электрическая розетка
2. Реверс вентилятора
3. Пакетодержатель
4. Счетчик моточасов

Пакетодержатель

Используйте пакетодержатель (Рисунок 28) для хранения.

Рычаги заточки обратным вращением

Эти рычаги используются для заточки барабанов обратным вращением (Рисунок 29).

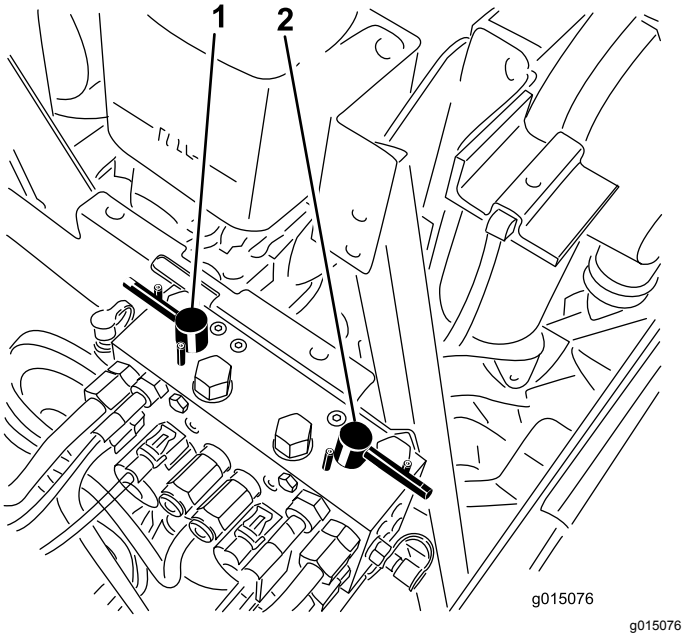

Рисунок 29

1. Передний рычаг заточки обратным вращением
2. Задний рычаг заточки обратным вращением

Регулировка сиденья

Рычаг продольной регулировки

Потяните за рычаг и передвиньте сиденье вперед или назад (Рисунок 30).

Ручка регулировки подлокотника сиденья

Поворачивайте ручку для регулировки угла наклона подлокотника (Рисунок 30).

Рычаг регулировки спинки сиденья

Перемещайте рычаг для регулировки угла наклона спинки сиденья (Рисунок 30).

Массомер

Массомер показывает правильность регулировки сиденья под массу оператора (Рисунок 30). Высота посадочного места регулируется путем изменения параметров подвески сиденья в пределах зеленой области.

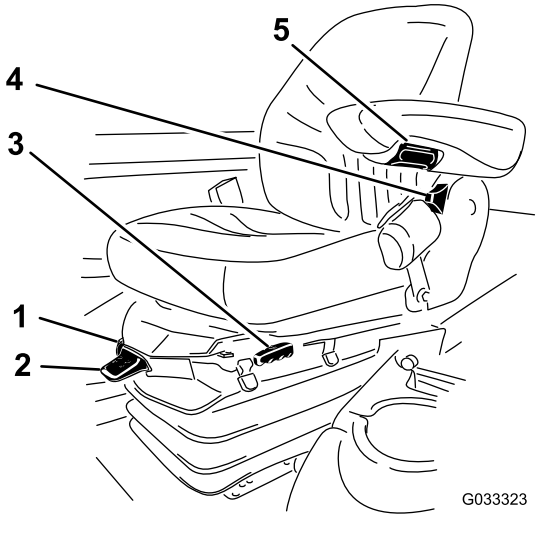

Рисунок 30

1. Массомер
2. Рычаг регулировки сиденья под массу оператора
3. Рычаг продольной регулировки
4. Рычаг регулировки спинки сиденья
5. Ручка регулировки подлокотника

Рычаг регулировки сиденья под массу оператора

Отрегулируйте сиденье под свой вес (Рисунок 30). Для увеличения давления воздуха потяните рычаг вверх, для уменьшения давления воздуха нажмите на рычаг вниз. Если массомер находится в зеленой области, сиденье отрегулировано правильно.

Использование ЖК-дисплея инфо-центра

ЖК-дисплей инфо-центра показывает информацию о машине, такую как эксплуатационное состояние, различная диагностическая и другая информация о машине (Рисунок 31). Инфо-центр имеет экран-заставку и главный информационный экран. Можно в любой момент переключаться между экраном-заставкой и главным информационным экраном; для этого нужно нажать любую из кнопок инфо-центра и выбрать соответствующую кнопку направления.

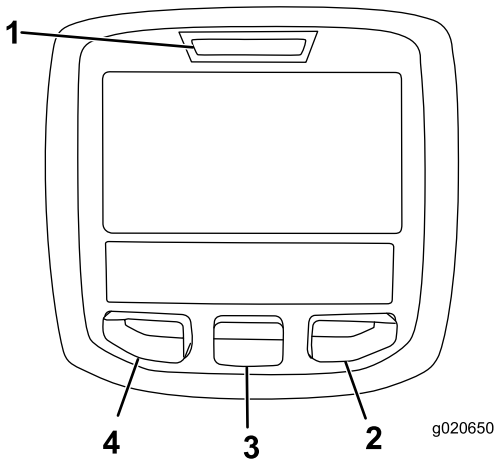

g020650

Рисунок 31

1. Световой индикатор
2. Правая кнопка
3. Средняя кнопка
4. Левая кнопка

- Левая кнопка «Вызов меню/Назад» предназначена для вызова меню инфо-центра. Эту кнопку можно использовать для выхода из любого текущего меню.
- Средняя кнопка используется для прокрутки меню вниз.
- Правая кнопка открывает меню, когда правая стрелка показывает наличие дополнительного содержания.
- Ручное включение реверса вентилятора — нажмите одновременном левую и правую кнопки.
- Зуммер — звучит при опускании дек, появлении информационных сообщений или возникновении неисправностей.

Примечание: Назначение каждой кнопки может меняться в зависимости от текущей потребности. Каждая кнопка имеет пиктограмму, показывающую ее текущее назначение.

Описание пиктограмм инфо-центра

SERVICE DUE (ПОДЛЕЖИТ ОБСЛУЖИВАНИЮ)	Сообщает, что нужно провести плановое техобслуживание.
	Количество моточасов, оставшихся до техобслуживания
	Сбросьте количество моточасов
	Частота вращения/состояние двигателя – показывает частоту вращения двигателя
	Информационная пиктограмма
	Счетчик моточасов
	Быстро
	Медленно
	Реверс вентилятора - показывает, что вентилятор вращается в обратном направлении
	Требуется стационарная регенерация
	Работает подогреватель поступающего воздуха
	Подъем режущих блоков
	Опускание режущих блоков
	Оператор должен находиться на сиденье
	Индикатор стояночного тормоза – указывает, что стояночный тормоз включен
H	Указывает, что установлен диапазон высоких скоростей
N	Нейтраль
L	Указывает, что установлен диапазон низких скоростей.
	Температура охлаждающей жидкости – показывает температуру охлаждающей жидкости двигателя в °C или °F
	Температура (высокая)

Описание пиктограмм инфо-центра (cont'd.)

	Заблокировано или запрещено
	Механизм отбора мощности (PTO) включен
	Пуск двигателя
	Пуск или останов
	Двигатель
	Ключ замка зажигания
	Показывает, что режущие блоки опускаются
	Показывает, что режущие блоки поднимаются
PIN	ПИН-код
	Температура гидравлической жидкости – показывает температуру гидравлической жидкости
CAN	CAN-шина
	Инфо-центр
Bad	Дефект или неисправность
	Лампа накаливания
OUT	Вывод контроллера TEC или контрольного провода в жгуте
HI	Высокий: выше разрешенного диапазона
LO	Низкий: ниже разрешенного диапазона
HI /LO	За пределами диапазона
	Выключатель
	Оператор должен разомкнуть выключатель.
	Оператор должен изменить на указанное состояние.

Описание пиктограмм инфо-центра (cont'd.)

Символы часто комбинируются для образования фраз. Ниже приведены некоторые примеры.	
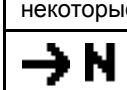	Оператор должен переключить машину на нейтраль
	Пуск двигателя запрещен
	Двигатель остановлен
	Охлаждающая жидкость двигателя слишком горячая
	Гидравлическая жидкость слишком горячая
	Предупреждение о скоплении золы в дизельном сажевом фильтре (DPF). См. подробную информацию в подразделе (страница) раздела «Техническое обслуживание».
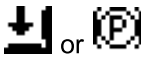	Займите место на сиденье или включите стояночный тормоз

🔒 Доступ только после ввода ПИН-кода

Использование меню

Для доступа к системе меню инфо-центра нажимайте кнопку вызова меню, когда отображается главный экран. При этом откроется главное меню. В следующих таблицах приведен краткий обзор опций, доступных из меню:

Main Menu (Главное меню)	
Пункт меню	**Описание**
Faults (Неисправности)	Меню Faults (Неисправности) содержит список недавних неисправностей машины. Для получения дополнительной информации по меню Faults (Неисправности) и по информации, содержащейся в настоящем документе, см. *Руководство по техническому обслуживанию* или обратитесь к официальному дистрибьютору компании Toro.
Service (Техобслуживание)	Меню Service (Техобслуживание) содержит информацию о машине, такую как время использования счетчиков (в часах) и другие аналогичные данные.
Diagnostics (Диагностика)	Меню Diagnostics (Диагностика) показывает состояние каждого переключателя, датчика и блока управления машины по выходным сигналам. Это меню можно использовать в некоторых случаях для поиска и устранения неисправностей, т.к. оно быстро показывает, какие органы управления машины включены и какие выключены.
Settings (Настройки)	Меню Settings (Настройки) позволяет настраивать и изменять конфигурационные переменные на экране инфо-центра.
About (О машине)	Меню About (О машине) содержит номер модели, серийный номер и версию программного обеспечения машины.

Service (Техобслуживание)	
Пункт меню	**Описание**
Hours (Часы)	Показывает полное число моточасов машины, двигателя и механизма отбора мощности, а также количество часов транспортировки машины и срок технического обслуживания
Counts (Счетчики)	Показывает множественные значения отсчетов, которые были выполнены на машине

Diagnostics (Диагностика)	
Пункт меню	**Описание**
Cutting Units (Режущие блоки)	Показывает входы, классификаторы и выходы для подъема и опускания режущих блоков
Hi/Low Range (Высокий/низкий диапазон)	Показывает входы, классификаторы и выходы для вождения в режиме транспортировки
PTO (Мех. отб. мощн.)	Показывает входы, классификаторы и выходы для включения контура механизма отбора мощности
Engine Run (Работа двигателя)	Показывает входы, классификаторы и выходы для запуска двигателя
Backlap (Заточка обратным вращением)	Показывает входы, классификаторы и выходы для функции заточки обратным вращением

Settings (Настройки)	
Пункт меню	**Описание**
Units (Единицы измерения)	Установка единиц измерения, используемых в инфо-центре (британских или метрических)
Language (Язык)	Установка языка, используемого в инфо-центре*
LCD Backlight (Подсветка ЖК-дисплея)	Управление яркостью ЖК-дисплея
LCD Contrast (Контраст ЖК-дисплея)	Управление контрастностью ЖК-дисплея
Front Backlap Reel Speed (Скорость переднего барабана в режиме обратного вращения)	Управляет скоростью вращения передних барабанов в режиме обратного вращения для заточки
Rear Backlap Reel Speed (Скорость заднего барабана в режиме обратного вращения)	Управляет скоростью вращения задних барабанов в режиме обратного вращения для заточки
Protected Menus (Защищенные меню)	Позволяет уполномоченному представителю вашей компании, имеющему ПИН-код, получить доступ к защищенным меню
Auto Idle (Автоматический холостой ход)🔒	Управляет установкой времени до перехода двигателя на малую частоту холостого хода, когда машина не движется
Blade Count (Количество ножей) 🔒	Управляет количеством ножей барабана для определения скорости вращения барабана
Mow Speed (Скорость скашивания) 🔒	Управляет скоростью движения для определения скорости вращения барабана
Height of cut (HOC) (Высота скашивания) 🔒	Управляет высотой скашивания (HOC) для определения скорости вращения барабана
F Reel RPM (Скорость вращения передних барабанов) 🔒	Отображает расчетное значение скорости вращения передних барабанов. Скорость вращения барабанов можно регулировать вручную
R Reel RPM (Скорость вращения задних барабанов) 🔒	Отображает расчетное значение скорости вращения задних барабанов. Скорость вращения барабанов можно регулировать вручную

* Переводится только текст, предназначенный для оператора. Экраны неисправностей, технического обслуживания и диагностики предназначены для ремонтно-технического персонала. Заголовки будут на выбранном языке, но пункты меню - на английском.

🔒 Защищены в защищенном меню – доступ только после ввода ПИН-кода

About (О машине)	
Пункт меню	**Описание**
Model (Модель)	Показывает номер модели машины
SN (Серийный номер)	Показывает заводской номер машины
Machine Controller Revision (Версия контроллера машины)	Показывает версию ПО главного контроллера
InfoCenter Revision (Версия исполнения инфо-центра)	Показывает версию ПО инфо-центра
CAN Bus (Шина CAN)	Показывает состояние шины обмена данными машины

Protected Menus (Защищенные меню)

В меню Settings (Настройки) инфо-центра можно установить 7 настроек рабочей конфигурации: Auto Idle (Автоматический холостой ход), Time Delay (Задержка по времени), Blade Count (Количество ножей), Mow Speed (Скорость скашивания), Height of Cut (HOC) (Высота скашивания), F Reel RPM (Скорость вращения передних барабанов) и R Reel RPM (Скорость вращения задних барабанов). Эти настройки можно заблокировать с помощью защищенного меню.

Примечание: Во время поставки первоначальный пароль задается вашим дистрибьютором.

Доступ к защищенным меню

Примечание: Заводской ПИН-код вашей машины по умолчанию установлен на 0000 или 1234.

Если вы изменили ПИН-код и забыли его, обратитесь за помощью к официальному дистрибьютору компании Toro.

1. В Main Menu (Главном меню) с помощью средней кнопки прокрутите меню вниз к пункту Settings Menu (Настройки), и нажмите правую кнопку (Рисунок 32).

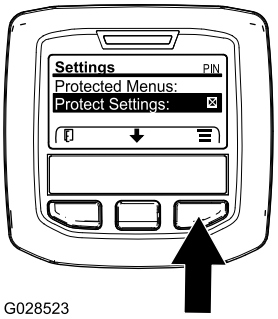

g028523

Рисунок 32

2. В меню SETTINGS (НАСТРОЙКИ) с помощью средней кнопки прокрутите меню вниз к пункту PROTECTED MENU (ЗАЩИЩЕННОЕ МЕНЮ), и нажмите правую кнопку (Рисунок 33A).

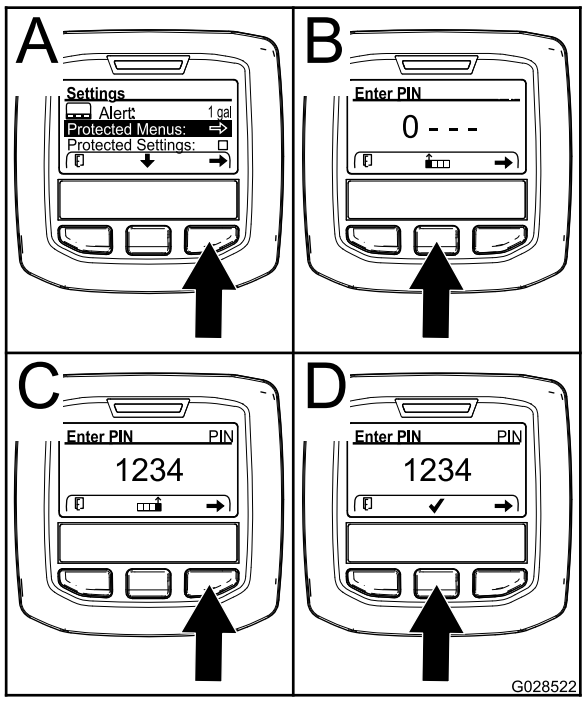

g028522

Рисунок 33

3. Чтобы ввести ПИН-код, нажмите среднюю кнопку и удерживайте ее в нажатом положении до появления первой цифры, затем нажмите правую кнопку, чтобы перейти на следующую цифру (Рисунок 33B и Рисунок 33C). Повторяйте этот пункт до тех пор, пока не будет введена последняя цифра, затем нажмите правую кнопку еще раз.
4. Нажмите среднюю кнопку для ввода ПИН-кода (Рисунок 33D).

   Подождите, пока загорится красный индикатор инфо-центра.

   Примечание: Если ПИН-код был принят инфо-центром, и защищенное меню разблокировалось, в верхнем правом углу дисплея отобразится надпись «PIN» («ПИН-код»).

Примечание: Поверните ключ замка зажигания в положение ВЫКЛ, а затем в положение ВКЛ, чтобы заблокировать защищенное меню.

В защищенном меню можно просматривать и изменять настройки. Получив доступ к защищенному меню, прокрутите меню вниз до пункта Protect Setting (Защита настроек). Нажмите правую кнопку для изменения этой настройки. Установка пункта Protect Setting (Защита настроек) на OFF (ВЫКЛ.) позволит вам просматривать и изменять настройки в защищенном меню без ввода ПИН-кода. При установке пункта Protect Setting (Защита настроек) на ON (ВКЛ.) защищенные опции будут скрыты, и для изменения настроек в защищенном меню потребуется ввести ПИН-код. После установки ПИН-кода поверните ключ замка зажигания в положение ВЫКЛ., затем снова в положение ВКЛ., чтобы активировать и сохранить это значение.

Настройка автоматического холостого хода

1. Прокрутите вниз меню Settings (Настройки) до пункта Auto Idle (Автоматический холостой ход).
2. Нажимая правую кнопку, выберите одно из значений времени автоматического переключения на холостой ход: Off (Выкл.), 8 с, 10 с, 15 с, 20 с и 30 с.

Установка количества ножей

1. Прокрутите вниз меню Settings (Настройки) до пункта Blade Count (Количество ножей).
2. Нажмите правую кнопку для изменения количества ножей на барабанах: 5, 8 или 11 ножей.

Настройка скорости скашивания

1. Прокрутите вниз меню Settings (Настройки) до пункта Mow Speed (Скорость скашивания).
2. Нажмите правую кнопку для выбора скорости скашивания.
3. С помощью средней и правой кнопки выберите подходящую скорость скашивания, устанавливаемую на механическом ограничителе скорости скашивания на педали управления тягой.
4. Нажмите левую кнопку для выхода из настройки скорости скашивания и сохранения этой настройки.

Setting the Height of Cut (HOC) (Настройка высоты скашивания, HOC)

1. Прокрутите вниз меню Settings (Настройки) до пункта HOC (Высота скашивания).
2. Нажмите правую кнопку для выбора высоты скашивания.
3. Используйте среднюю и правую кнопки для выбора подходящей настройки высоты скашивания.

   Примечание: Если точная настройка не отображается, выберите из списка ближайшую настройку высоты скашивания.
4. Нажмите левую кнопку для выхода из настройки высоты скашивания и сохранения этой настройки.

Настройки скорости вращения передних и задних барабанов

Хотя скорости вращения переднего и заднего барабанов рассчитываются путем ввода количества ножей, скорости и высоты скашивания в инфо-центре, настройку можно изменить вручную в соответствии с различными условиям скашивания.

1. Прокрутите страницу вниз к пункту настройки F Reel RPM (Скорость вращения передних барабанов), R Reel RPM (Скорость вращения задних барабанов) или к обоим пунктам.
2. Нажмите правую кнопку для изменения скорости вращения барабана. При изменении настройки скорости дисплей продолжит показывать расчетную скорость вращения барабана на основе количества ножей, скорости скашивания и высоты скашивания, которые были введены раньше, но новая величина также будет отображена.

Технические характеристики

Примечание: Технические характеристики и конструкция могут быть изменены без уведомления.

Технические характеристики тягового блока

Ширина скашивания, 27-дюймовые режущие блоки	307 см
Ширина скашивания, 32-дюймовые режущие блоки	320 см
Габаритная ширина, 27-дюймовые режущие блоки опущены	345 см
Габаритная ширина, 32-дюймовые режущие блоки опущены	358 см
Габаритная ширина, режущие блоки подняты (положение транспортировки)	239 см
Габаритная длина	370 см
Высота с установленной конструкцией защиты при опрокидывании	220 см
Ширина колеи передних колес	229 см
Ширина колеи задних колес	141 см
Колесная база	171 см
Чистая масса (без режущих блоков и рабочих жидкостей)	1574 кг

Навесные орудия и приспособления

Для улучшения и расширения возможностей машины можно использовать навесные орудия и приспособления, утвержденные компанией Toro. Свяжитесь с официальным дилером по техническому обслуживанию или дистрибьютором Toro, либо посетите сайт www.Toro.com, на котором приведен общий перечень разрешенных к применению компанией Toro навесных орудий и других вспомогательных приспособлений.

Чтобы окупить свои вложения и поддерживать оптимальные эксплуатационные характеристики оборудования Toro, используйте только оригинальные запасные части Toro. Надежность запасных частей, поставляемых компанией Toro, не вызывает сомнений, поскольку они производятся в полном соответствии с техническими характеристиками данного оборудования. Для уверенности в результатах приобретайте только оригинальные запчасти Toro.

Эксплуатация

Примечание: Определите левую и правую стороны машины относительно места оператора.

Правила техники безопасности при подготовке машины к работе

Общие правила техники безопасности

- Запрещается допускать к эксплуатации или обслуживанию данной машины детей или неподготовленных людей. Минимальный возраст оператора устанавливается местными правилами и нормами. Владелец несет ответственность за подготовку всех операторов и механиков.
- Ознакомьтесь с приемами безопасной эксплуатации оборудования, органами управления и знаками безопасности.
- Освойте экстренную остановку машины и останов двигателя.
- Проверьте надежность крепления и исправность механизма контроля присутствия оператора, защитных выключателей и щитков. Не приступайте к эксплуатации машины, пока не убедитесь в правильной работе этих устройств.
- Всегда осматривайте машину перед скашиванием, чтобы убедиться в исправном состоянии ножей и режущих блоков. Заменяйте изношенные или поврежденные ножи и болты комплектами, чтобы не нарушить балансировку.
- Осмотрите участок, где будет использоваться машина, и удалите все посторонние предметы, которые могут быть отброшены машиной.

Правила техники безопасности при обращении с топливом

- Будьте предельно осторожны при обращении с топливом. Топливо легко воспламеняется, а его пары взрывоопасны.
- Потушите все сигареты, сигары, трубки и другие источники возгорания.
- Используйте только разрешенную к применению емкость для топлива.
- Запрещается снимать крышку топливного бака и доливать топливо в бак при работающем или горячем двигателе.
- Запрещается заправлять машину в закрытом пространстве.
- Запрещается хранить машину или емкость с топливом вблизи открытого пламени, искр или малых горелок, используемых, например, в водонагревателях или другом оборудовании.
- В случае пролива топлива не пытайтесь запустить двигатель; следите за тем, чтобы не возникло возгорания, до тех пор, пока пары топлива не испарятся.

Заправка топливного бака

Емкость топливного бака

83 л

Характеристики топлива

Внимание: **Используйте только дизельное топливо со сверхнизким содержанием серы. Топливо с более высоким содержанием серы ухудшает состояние каталитического нейтрализатора дизельного двигателя (DOC), что приводит к проблемам при работе и сокращает срок службы компонентов двигателя.**

Несоблюдение следующих предупреждений может привести к повреждению двигателя.

- Запрещается использовать керосин или бензин вместо дизельного топлива.
- Запрещается смешивать керосин или использованное моторное масло с дизельным топливом.
- Запрещается хранить топливо в емкостях с внутренним покрытием из цинка.
- Не применяйте присадки к топливу.

Нефтяное дизельное топливо

Цетановое число: 45 или выше

Содержание серы: сверхмалое содержание серы (<15 частей/млн)

Таблица выбора топлива

Характеристики дизельного топлива	Местоположение
ASTM D975 № 1-D S15 № 2-D S15	США
EN 590	Европейский союз

Таблица выбора топлива (cont'd.)

ISO 8217 DMX	Международный стандарт
JIS K2204, сорт № 2	Япония
KSM-2610	Корея

- Используйте только чистое, свежее дизельное или биодизельное топливо.
- Чтобы топливо всегда было свежим, приобретайте его в количествах, которые могут быть использованы в течение 180 дней.

Используйте летнее дизельное топливо (№ 2-D) при температуре выше -7 °C и зимнее (№ 1-D или смесь № 1-D/2-D) при более низкой температуре.

Примечание: Применение зимнего топлива при пониженных температурах обеспечивает более низкую температуру воспламенения и требуемую текучесть при низких температурах, что облегчает запуск и уменьшает засорение топливного фильтра.

Использование летнего топлива выше -7 °C увеличивает срок службы топливного насоса и обеспечивает повышенную мощность по сравнению с зимним топливом.

Биодизельное топливо

Данная машина может также работать на смеси с биодизельным топливом в пропорции до B20 (20% биодизтоплива, 80% нефтяного дизтоплива).

Содержание серы: сверхмалое содержание серы (<15 частей/млн)

Характеристики биодизельного топлива: ASTM D6751 или EN 14214

Характеристики смешанного топлива: ASTM D975, EN 590 или JIS K2204

Внимание: **Нефтяная составляющая дизельного топлива должна иметь сверхнизкое содержание серы.**

Соблюдайте следующие меры предосторожности:

- Биодизельные смеси могут повредить окрашенные поверхности.
- В холодную погоду используйте смеси B5 (содержание биодизельного топлива 5%) или менее.
- Проверяйте уплотнения, шланги и прокладки, находящиеся в контакте с топливом, т. к. они со временем изнашиваются.
- Через какое-то время после перехода на биодизельные смеси возможно засорение топливного фильтра.
- Если вы хотите получить дополнительную информацию о биодизельном топливе, обратитесь к официальному дистрибьютору компании Toro.

Заправка топливом

1. Установите машину на ровной поверхности, опустите режущие блоки, выключите двигатель и извлеките ключ.
2. Очистите поверхность вокруг крышки топливного бака с помощью чистой ткани.
3. Снимите крышку топливного бака (Рисунок 34).

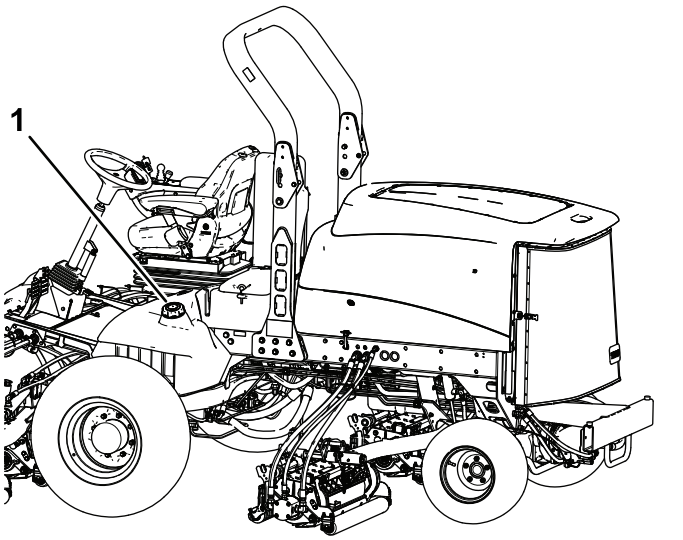

g200372

Рисунок 34

1. Крышка топливного бака

4. Заполните топливный бак топливом до нижней кромки заливной горловины.
5. После заправки плотно закрутите крышку топливного бака.

   Примечание: Если возможно, заправляйте топливный бак после каждого использования машины. Это поможет свести к минимуму возможное накапливание конденсата внутри топливного бака.

Проверка гидравлической системы

Прежде чем запускать двигатель и использовать машину, проверьте гидравлическую систему, см. Проверка уровня гидравлической жидкости (страница 78).

Проверка уровня масла в двигателе

Прежде чем запускать двигатель и использовать машину, проверьте уровень масла в картере двигателя, см. Проверка уровня и замена моторного масла (страница 61).

Проверка системы охлаждения

Интервал обслуживания: Перед каждым использованием или ежедневно

Проверяйте уровень охлаждающей жидкости в начале каждого дня. Вместимость системы охлаждения 12,3 л.

1. Осторожно снимите крышку радиатора.

⚠ ПРЕДОСТЕРЕЖЕНИЕ

При работе двигателя выброс горячей охлаждающей жидкости под давлением может стать причиной ожогов.

- **Открывать крышку радиатора на работающем двигателе запрещено.**
- **При открывании крышки радиатора используйте ветошь; открывайте крышку медленно, чтобы выпустить пар.**

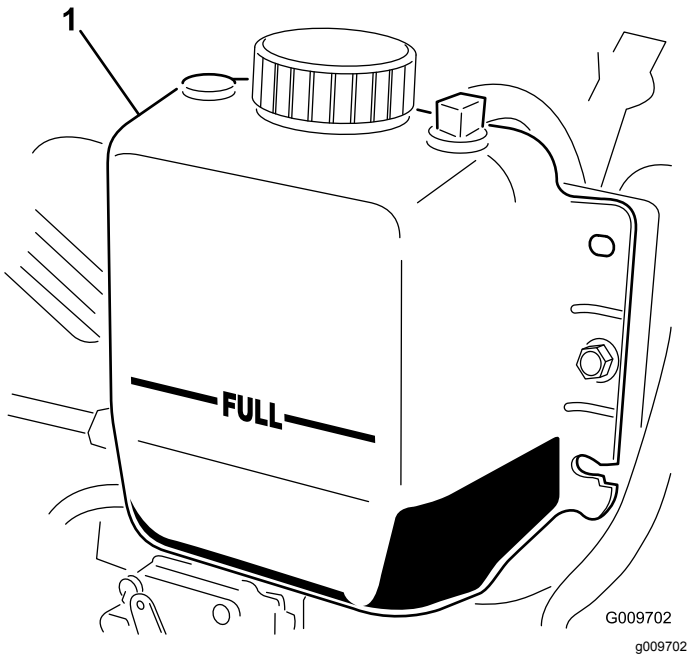

Рисунок 35

1. Расширительный бачок

2. Проверьте уровень охлаждающей жидкости в радиаторе.

   Примечание: Радиатор должен быть заполнен до верха заливной горловины, а расширительный бачок должен быть заполнен до метки Full (Полный) (Рисунок 35).

3. В случае низкого уровня охлаждающей жидкости добавьте смесь воды и этиленгликолевого антифриза в соотношении 50/50.

   Примечание: Не допускается использовать только воду или охлаждающие жидкости на основе этилового/метилового спиртов.

4. Установите крышку радиатора и крышку расширительного бачка.

Проверка давления в шинах

Интервал обслуживания: Перед каждым использованием или ежедневно

Машина поставляется с повышенным давлением в шинах. Поэтому стравите немного воздух, чтобы снизить давление. Давление в шинах должно составлять от 0,83 до 1,03 бара. Проверяйте давление в шинах ежедневно.

Внимание: **Поддерживайте рекомендуемое давление во всех шинах, чтобы обеспечить высокое качество скашивания и надлежащую производительность машины. Не допускайте недостаточного давления накачки шин.**

Правила техники безопасности во время работы

Общие правила техники безопасности

- Владелец или пользователь несет полную ответственность за любые несчастные случаи с людьми, а также за нанесение ущерба имуществу, и должен предпринять все меры для предотвращения таких случаев.
- Используйте подходящую одежду, включая защитные очки, нескользящую прочную обувь, длинные брюки и средства защиты органов слуха. Длинные волосы завяжите на затылке; не носите ювелирные украшения.
- Запрещается управлять машиной в состоянии болезни, усталости, а также под воздействием

алкоголя или сильнодействующих лекарственных препаратов.

- Не перевозите на машине пассажиров, а также не допускайте людей и домашних животных в зону работы машины.
- Эксплуатируйте машину только в условиях хорошей видимости, остерегайтесь ям и скрытых опасностей.
- Не скашивайте влажную траву. Пониженная тяга может вызвать проскальзывание.
- Прежде чем запускать двигатель, убедитесь, что все приводы находятся в нейтральном положении, включите стояночный тормоз и займите место оператора.
- Следите, чтобы руки и ноги находились на безопасном расстоянии от режущих блоков. Держитесь на достаточном расстоянии от отверстия выброса.
- Прежде чем начать движение задним ходом, посмотрите назад и вниз и убедитесь, что путь свободен.
- Будьте осторожны, приближаясь к закрытым поворотам, кустарникам, деревьям или к другим объектам, которые могут ухудшать обзор.
- Запрещается скашивать траву рядом с обрывами, канавами или насыпями. В случае наезда колесом на край обрыва или канавы, а также в случае обрушения их кромки машина может внезапно опрокинуться.
- Останавливайте режущие блоки, когда не производите скашивание.
- После удара о какой-либо предмет или при появлении чрезмерной вибрации остановите машину и осмотрите режущие блоки. Прежде чем возобновлять работу, устраните все неисправности.
- При выполнении поворотов, а также при пересечении дорог и тротуаров на машине замедляйте ход и будьте внимательны. Всегда уступайте дорогу другим транспортным средствам.
- Отсоединяйте привод режущего блока и выключайте двигатель перед регулировкой высоты скашивания (если ее нельзя отрегулировать с рабочего места оператора).
- Запрещается включать двигатель в закрытом пространстве, где могут накапливаться выхлопные газы.
- Запрещается оставлять работающую машину без присмотра.
- Прежде чем покинуть рабочее место оператора (в том числе для опорожнения подхватчиков травы или очистки желоба), выполните следующие действия:
  - Установите машину на ровной поверхности.
  - Отключите механизм отбора мощности и опустите все навесные орудия.
  - Включите стояночный тормоз.
  - Выключите двигатель и извлеките ключ из замка зажигания.
  - Дождитесь остановки всех движущихся частей.
- Запрещается работать на машине, если существует вероятность удара молнией.
- Не используйте машину в качестве буксирного автомобиля.
- Используйте только приспособления, навесное оборудование и запасные части, утвержденные к применению компанией Toro®.

Использование системы защиты при опрокидывании (ROPS)

- **Никогда не снимайте** с машины систему защиты при опрокидывании (ROPS).
- Убедитесь, что ремень безопасности застегнут и вы можете быстро отстегнуть его в экстренной ситуации.
- Тщательно проверяйте наличие препятствий сверху и не касайтесь их.
- Содержите конструкцию ROPS (систему защиты при опрокидывании) в безопасном рабочем состоянии, периодические тщательно осматривая ее на наличие повреждений, и проверяя плотность затяжки креплений.
- Замените поврежденную конструкцию ROPS. Ремонт или переделка запрещены.

Машины со складной защитной дугой

- Всегда пристегивайтесь ремнем безопасности, когда защитная дуга находится в поднятом положении.
- Конструкция ROPS является встроенным защитным устройством. При эксплуатации машины с поднятой защитной дугой, дуга должна быть зафиксирована, а ремень безопасности застегнут.
- Опускайте складную защитную дугу только временно в случае необходимости. Не пристегивайтесь ремнем безопасности, когда защитная дуга находится в опущенном и сложенном положении.
- Помните, что когда защитная дуга находится в опущенном положении, защита при опрокидывании отсутствует.
- Проверьте участок, где будет производиться скашивание, и никогда не складывайте

складную защитную дугу при работе на склонах, рядом с обрывами или водоемами.

Правила безопасности при работе на склонах

- Основная опасность при работе на склонах — потеря управляемости и опрокидывание машины, которое может привести к травме или гибели. Оператор несет ответственность за безопасную работу на склонах. Эксплуатация машины на любых склонах требует максимальной осторожности.
- Оператор должен осмотреть склон и оценить условия на площадке, чтобы определить, безопасно ли работать на данном склоне. При выполнении этого осмотра всегда руководствуйтесь здравым смыслом и правильно оценивайте ситуацию.
- Перед эксплуатацией машины на склонах оператор должен прочитать соответствующие инструкции, приведенные в руководстве оператора, и проверить условия эксплуатации машины, чтобы определить, можно ли работать в этот день на этой рабочей площадке. Режим работы машины на склоне может меняться в зависимости от рельефа местности.
- Старайтесь не начинать движение, не останавливаться и не поворачивать на склоне. Не изменяйте резко скорость или направление движения. Выполняйте повороты медленно и плавно.
- Не эксплуатируйте машину в условиях, когда имеются сомнения относительно сцепления с грунтом, управляемости или устойчивости машины.
- Удалите или пометьте препятствия, такие как канавы, ямы, колея, ухабы, камни или другие скрытые опасности. Высокая трава может скрывать различные препятствия. При движении по неровной поверхности машина может перевернуться.
- Помните, что при работе на влажной траве, поперек крутых склонов или на спусках по склону машина может потерять сцепление с поверхностью. Потеря сцепления с поверхностью ведущих колес может привести к соскальзыванию и потере рулевого управления и возможности торможения.
- Будьте предельно осторожны при работе на машине вблизи обрывов, канав, насыпей, водоемов или других опасностей. Машина может внезапно опрокинуться в случае обрушения кромки. Поддерживайте установленную безопасную дистанцию между машиной и любой опасностью.
- Находясь у основания склона, оцените степень его опасности. Если работа на машине опасна, скашивайте траву на склоне с помощью газонокосилки с пешеходным управлением.
- Во время работы на склонах старайтесь держать режущий блок (блоки) опущенным(и) на землю. Подъем режущего блока (блоков) во время работы на склонах может вызвать потерю устойчивости машины.
- Будьте крайне внимательны при использовании систем сбора скошенной травы или других навесных приспособлений. Они могут изменить устойчивость машины и привести к потере управления.

Пуск и останов двигателя

Пуск двигателя

Внимание: **Стравите воздух из топливной системы перед пуском двигателя, если возникла одна из следующих ситуаций:**

- Двигатель заглох из-за отсутствия топлива.
- Было выполнено техобслуживание компонентов топливной системы.

1. Снимите ногу с педали управления тягой и убедитесь, что педаль находится в НЕЙТРАЛЬНОМ положении.

   Примечание: Убедитесь, что стояночный тормоз включен.

2. Переведите переключатель частоты вращения двигателя в положение МАЛОЙ ЧАСТОТЫ ХОЛОСТОГО ХОДА.
3. Поверните ключ в замке зажигания в положение РАБОТА.

   Примечание: Загорится индикатор прогрева.

4. Когда индикатор прогрева погаснет, поверните ключ в замке зажигания в положение ПУСК.
5. После запуска двигателя сразу отпустите ключ и дайте ему вернуться в положение РАБОТА.
6. Отрегулируйте обороты двигателя.

   Внимание: **Электродвигатель стартера должен работать не более 15 секунд за одно включение; в противном случае стартер может выйти из строя. Если двигатель не запускается в течение 15 секунд, поверните ключ зажигания в положение Выкл., еще раз проверьте**

органы управления и правильность своих действий, подождите дополнительно 15 секунд и повторите процедуру пуска.

При температуре ниже -7 °C электродвигатель стартера может проработать 30 с, а затем он должен быть выключен; повторный запуск следует производить не ранее чем через 60 секунд.

⚠ ПРЕДОСТЕРЕЖЕНИЕ

Прикосновение к движущимся частям может привести к травмированию.

Прежде чем проверять машину на отсутствие утечек масла, ослабления крепления деталей и других неисправностей, заглушите двигатель и дождитесь остановки всех движущихся частей.

Останов двигателя

Внимание: **После работы при полной нагрузке дайте двигателю перед отключением поработать 5 минут на холостом ходу. Это позволит турбонагнетателю охладиться перед остановом двигателя. При невыполнении этого требования турбонагнетатель может выйти из строя.**

Примечание: При каждой парковке машины опускайте режущие блоки на грунт. Это снимает с системы гидравлическую нагрузку, предотвращает износ частей системы, а также предотвращает случайное опускание режущих блоков.

1. Переведите двигатель на малую частоту холостого хода.
2. Переведите выключатель механизма отбора мощности в положение Выкл.
3. Включите стояночный тормоз.
4. Поверните ключ зажигания в положение Выкл..
5. Для предотвращения случайного запуска выньте ключ из замка зажигания.

Переключатель частоты вращения двигателя

У переключателя частоты вращения двигателя есть два режима изменения частоты вращения. При кратковременном нажатии на переключатель частота вращения двигателя увеличивается или уменьшается приращениями по 100 об/мин. При удерживании переключателя нажатым двигатель автоматически переключается на высокую или малую частоту холостого хода в зависимости от того, какая сторона переключателя нажата.

Скашивание травы на машине

Примечание: Скашивание травы со скоростью, увеличивающей нагрузку на двигатель, способствует регенерации фильтра твердых частиц дизельного двигателя (DPF).

1. Переместите машину на рабочую площадку и установите ее за пределами зоны скашивания напротив первого прохода.
2. Убедитесь, что переключатель механизма отбора мощности установлен в положение ВЫКЛЮЧЕНО.
3. Переведите рычаг ограничителя скорости скашивания вперед.
4. Нажмите переключатель регулировки дроссельной заслонки, чтобы установить ВЫСОКУЮ ЧАСТОТУ ХОЛОСТОГО ХОДА двигателя.
5. С помощью джойстика опустите режущие блоки на землю.
6. Включите механизм отбора мощности для подготовки режущих блоков к работе.
7. С помощью джойстика поднимите режущие блоки над землей.
8. Начните движение машины по направлению к зоне скашивания и опустите режущие блоки.

   Примечание: Скашивание травы со скоростью, увеличивающей нагрузку на двигатель, способствует регенерации фильтра твердых частиц дизельного двигателя (DPF).
9. Выполнив один проход, поднимите режущие блоки с помощью джойстика.
10. Разверните машину «по каплевидной траектории», чтобы быстро выровнять ее для следующего прохода.

Регенерация фильтра твердых частиц дизельного двигателя (DPF)

Фильтр твердых частиц дизельного двигателя (DPF) является частью выхлопной системы. Каталитический нейтрализатор дизельного двигателя в фильтре DPF снижает выброс

вредных газов, а сажевый фильтр удаляет сажу из отработавших газов двигателя.

В процессе регенерации фильтра DPF используется тепло отработавших газов для сжигания сажи, накопившейся в сажевом фильтре, с преобразованием сажи в золу и для очистки каналов сажевого фильтра, чтобы отфильтрованные отработавшие газы выходили наружу из фильтра DPF.

Компьютер двигателя контролирует накопление сажи, измеряя обратное давление на фильтре DPF. Если обратное давление слишком высокое, сажа не сжигается в сажевом фильтре при нормальной работе двигателя. Чтобы не допускать засорения фильтра DPF сажей, помните о следующем:

- Пассивная регенерация происходит непрерывно во время работы двигателя – по возможности давайте двигателю поработать на максимальной частоте вращения, чтобы обеспечить регенерацию фильтра DPF.
- Если обратное давление слишком высокое, компьютер двигателя сообщает вам через инфо-центр, когда работают дополнительные процессы (активная регенерация и регенерация со сбросом).
- Прежде чем останавливать двигатель, дождитесь окончания процесса активной регенерации и регенерации со сбросом.

Эксплуатируйте и выполняйте техобслуживание вашей машины с учетом функции DPF. При нагрузке двигателя на большой частоте холостого хода обеспечивается достаточно высокая температура отработавших газов для регенерации фильтра DPF.

Внимание: **Чтобы сажа медленнее накапливалась в сажевом фильтре, постарайтесь свести к минимуму работу двигателя на холостом ходу или на малых оборотах.**

⚠ ПРЕДОСТЕРЕЖЕНИЕ

Во время регенерации с парковкой или восстановительной регенерации фильтра DPF температура отработавших газов очень высокая (приблизительно 600 °C (1112 °F). Горячие отработавшие газы могут нанести травмы вам или окружающим.

- **Запрещается эксплуатировать двигатель в замкнутом пространстве.**
- **Убедитесь в отсутствии воспламеняющихся материалов вблизи выхлопной системы.**
- **Не касайтесь горячих компонентов выхлопной системы.**
- **Не стойте рядом или вблизи выхлопной трубы машины.**

Накопление сажи в фильтре DPF

- С течением времени в фильтре DPF скапливается сажа в сажевом фильтре. Компьютер двигателя контролирует уровень сажи в фильтре DPF.
- Когда накапливается достаточное количество сажи, компьютер сообщает, что требуется выполнить регенерацию фильтра твердых частиц дизельного двигателя.
- Регенерация DPF – это процесс, который нагревает фильтр DPF для преобразования сажи в золу.
- В дополнение к предупреждающим сообщениям компьютер снижает мощность, вырабатываемую двигателем, в зависимости от уровня скопления сажи.

Предупреждающие сообщения по двигателю – скопление сажи

Предупреждающие сообщения по двигателю – скопление сажи (cont'd.)

Уровень индикации	Код неисправности	Номинальная мощность двигателя	Рекомендуемое действие
Уровень 1: предупреждение по двигателю	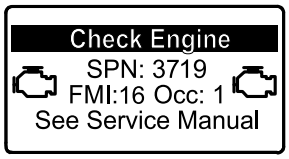 g213866 **Рисунок 36** Check Engine (Проверьте двигатель) SPN 3719, FMI 16	Компьютер снижает мощность двигателя до 85%	Как можно скорее выполните регенерацию с парковкой машины; см. раздел Регенерация с парковкой (страница 42).
Уровень 2: предупреждение по двигателю	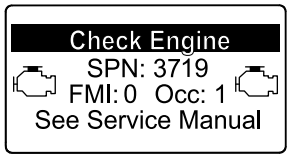 g213867 **Рисунок 37** Check Engine (Проверьте двигатель) SPN 3719, FMI 0	Компьютер снижает мощность двигателя до 50%	Как можно скорее выполните восстановительную регенерацию; см. раздел Восстановительная регенерация (страница 45).

Накопление золы в фильтре DPF

- Более легкая зола выбрасывается через выхлопную систему; более тяжелая собирается в сажевом фильтре.
- Зола – это остаточное вещество после процесса регенерации. Со временем в фильтре твердых частиц дизельного двигателя накапливается зола, которая не выбрасывается с отработавшими газами.
- Компьютер двигателя рассчитывает количество золы, накопившейся в фильтре DPF.
- Когда накапливается достаточное количество золы, компьютер двигателя отправляет информацию в инфо-центр в виде информационного сообщения системы или предупреждения о неисправности двигателя, чтобы указать на накопление золы в фильтре DPF.
- Информационные сообщения и сообщения о неисправностях указывают на то, что требуется техобслуживание фильтра DPF.
- В дополнение к предупреждающим сообщениям компьютер снижает мощность, вырабатываемую двигателем, в зависимости от уровня скопления золы.

Информационные сообщения инфо-центра и предупреждающие сообщения по двигателю – накопление золы

Уровень индикации	Код информационного сообщения или сообщения о неисправности	Снижение частоты вращения двигателя	Номинальная мощность двигателя	Рекомендуемое действие
Уровень 1: информационное сообщение системы	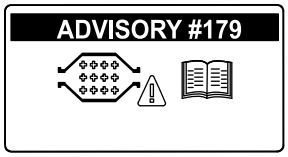 g213865 **Рисунок 38** Информационное сообщение № 179	Отсутствует	100%	Сообщите в ваш отдел техобслуживания, что инфо-центр отображает информационное сообщение № 179.
Уровень 2: предупреждение по двигателю	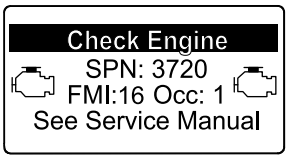 g213863 **Рисунок 39** Check Engine (Проверьте двигатель) SPN 3720, FMI 16	Отсутствует	Компьютер снижает мощность двигателя до 85%	Обслужите фильтр DPF; см. Техническое обслуживание каталитического нейтрализатора дизельного двигателя (DOC) и сажевого фильтра. (страница 63).
Уровень 3: предупреждение по двигателю	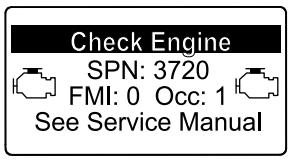 g213864 **Рисунок 40** Check Engine (Проверьте двигатель) SPN 3720, FMI 0	Отсутствует	Компьютер снижает мощность двигателя до 50%	Обслужите фильтр DPF; см. Техническое обслуживание каталитического нейтрализатора дизельного двигателя (DOC) и сажевого фильтра. (страница 63).
Уровень 4: предупреждение по двигателю	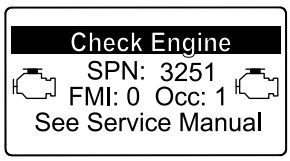 g214715 **Рисунок 41** Check Engine (Проверьте двигатель) SPN 3251, FMI 0	Частота вращения двигателя при максимальном крутящем моменте + 200 об/мин	Компьютер снижает мощность двигателя до 50%	Обслужите фильтр DPF; см. Техническое обслуживание каталитического нейтрализатора дизельного двигателя (DOC) и сажевого фильтра. (страница 63).

Виды регенерации фильтра твердых частиц дизельного двигателя

Виды регенерации фильтра твердых частиц дизельного двигателя, выполняемые во время работы машины:

Вид регенерации	Условия для регенерации DPF	Описание работы фильтра DPF
Пассивная	Происходит во время обычной работы машины на высокой частоте вращения или при высокой нагрузке двигателя.	Инфо-центр не отображает значок, обозначающий пассивную регенерацию. Во время пассивной регенерации в фильтре DPF обрабатываются отработавшие газы при высокой температуре, при этом происходит окисление вредных веществ в отработавших газах и сгорание сажи с преобразованием ее в золу. См. Пассивная регенерация фильтра DPF (страница 40)
Активная	Происходит в результате малой частоты вращения двигателя, малой нагрузки двигателя или после того, как компьютер обнаруживает обратное давление на фильтре DPF.	Когда на инфо-центре появляется значок активной регенерации / регенерации со сбросом , идет процесс активной регенерации. Во время процесса активной регенерации компьютер контролирует входной сигнал дроссельной заслонки, чтобы увеличить температуру отработавших газов и выполнить активную регенерацию. См. Активная регенерация фильтра DPF (страница 41)
Регенерация со сбросом	Происходит после активной регенерации только в том случае, если компьютер обнаруживает, что активная регенерация не снизила уровень сажи в достаточной степени. Также этот вид регенерации происходит после наработки каждых 100 часов, чтобы сбросить на исходные значения базовые показания датчика.	Когда на инфо-центре появляется значок активной регенерации / регенерации со сбросом , идет процесс регенерации. Во время процесса регенерации со сбросом компьютер контролирует входной сигнал дроссельной заслонки и топливные инжекторы, чтобы увеличить температуру отработавших газов во время регенерации. См. Регенерация со сбросом (страница 41)

Виды регенерации фильтра твердых частиц дизельного двигателя, для выполнения которых требуется припарковать машину:

Виды регенерации фильтра твердых частиц дизельного двигателя, для выполнения которых требуется припарковать машину: (cont'd.)

Вид регенерации	Условия для регенерации DPF	Описание работы фильтра DPF
Стационарная регенерация	Накопление сажи возникает в результате продолжительной работы двигателя на малой частоте вращения или при малой нагрузке. Накопление сажи также может возникнуть в результате использования неразрешенного к применению топлива или масла. Компьютер обнаруживает обратное давление из-за накопления золы и запрашивает проведение регенерации с парковкой машины.	Когда на инфо-центре появляется значок регенерации с парковкой 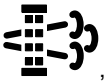, подается запрос на регенерацию. • Как можно скорее выполните регенерацию с парковкой, чтобы не потребовалась восстановительная регенерация. • Для выполнения регенерации с парковкой требуется от 30 до 60 минут. • Бак должен быть заполнен топливом не менее чем на ¼ объема. • Чтобы выполнить восстановительную регенерацию, необходимо припарковать машину. См. Регенерация с парковкой (страница 42)
Восстановительная	Необходимость ее возникает вследствие игнорирования запроса на регенерацию с парковой и продолжения работы, что приводит к увеличению количества сажи в тот период, когда фильтру DPF уже требуется регенерация с парковкой.	Когда на инфо-центре появляется значок восстановительной регенерации , подается запрос на восстановительную регенерацию. Обратитесь к официальному дистрибьютору компании Toro, чтобы специалист по техобслуживанию произвел восстановительную регенерацию. • Для выполнения восстановительной регенерации требуется до 4 часов. • Бак машины должен быть заполнен топливом не менее чем на ½ объема. • Чтобы выполнить восстановительную регенерацию, необходимо припарковать машину. См. Восстановительная регенерация (страница 45)

Пассивная регенерация фильтра DPF

- Пассивная регенерация происходит в процессе нормальной работы двигателя.
- При эксплуатации машины по возможности давайте двигателю поработать на максимальной частоте вращения, чтобы способствовать регенерации фильтра DPF.

Активная регенерация фильтра DPF

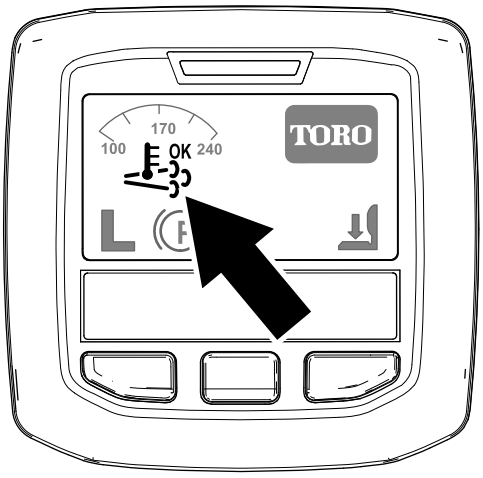

g214711

Рисунок 42

Значок активной регенерации / регенерации со сбросом

- Значок активной регенерации / регенерации со сбросом отображается на дисплее инфо-центра (Рисунок 42).
- Компьютер контролирует входной сигнал дроссельной заслонки, чтобы увеличить температуру отработавших газов.
- При эксплуатации машины по возможности давайте двигателю поработать на максимальной частоте вращения, чтобы способствовать регенерации фильтра DPF.
- Значок 

отображается на дисплее инфо-центра, когда идет процесс активной регенерации.
- По возможности не глушите двигатель и не снижайте его частоту вращения во время выполнения процесса активной регенерации.

  Внимание: **Прежде чем заглушить двигатель, дайте машине выполнить полный процесс активной регенерации.**

  Примечание: Активная регенерация завершается, когда значок 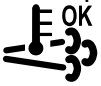

пропадает с дисплея инфо-центра.

Регенерация со сбросом

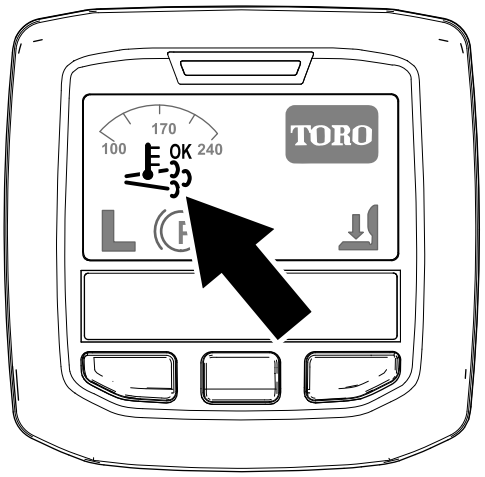

g214711

Рисунок 43

Значок активной регенерации / регенерации со сбросом

- Значок активной регенерации / регенерации со сбросом отображается на дисплее инфо-центра (Рисунок 43).
- Компьютер контролирует входной сигнал дроссельной заслонки и изменяет работу системы впрыска топлива, чтобы увеличить температуру отработавших газов.

  Внимание: **Значок активной регенерации / регенерации со сбросом обозначает, что температура отработавших газов, выбрасываемых из машины, может быть выше, чем при нормальной работе.**
- При эксплуатации машины по возможности давайте двигателю поработать на максимальной частоте вращения, чтобы способствовать регенерации фильтра DPF.
- Значок 

отображается на дисплее инфо-центра, когда идет процесс регенерации со сбросом.
- По возможности не глушите двигатель и не снижайте его частоту вращения во время выполнения процесса регенерации со сбросом.

  Внимание: **Прежде чем заглушить двигатель, дайте машине выполнить полный процесс регенерации со сбросом.**

  Примечание: Регенерация со сбросом завершается, когда значок 

пропадает с дисплея инфо-центра.

Регенерация с парковкой

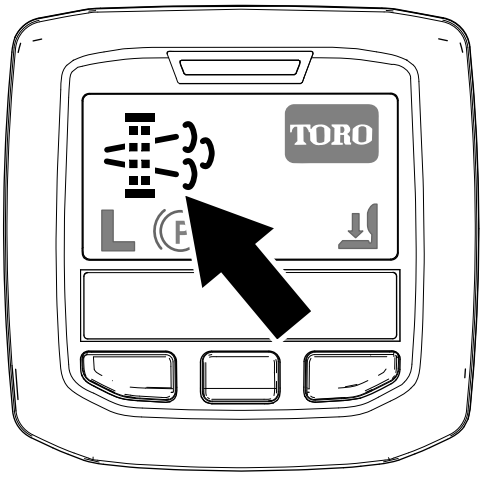

g214713

Рисунок 44

Значок запроса на регенерацию с парковкой

- Значок запроса регенерации с парковкой отображается на дисплее инфо-центра (Рисунок 44).
- Если требуется регенерация с парковкой, инфо-центр отображает предупреждение по двигателю SPN 3719, FMI 16 (Рисунок 45) и компьютер двигателя снижает его мощность до 85%.

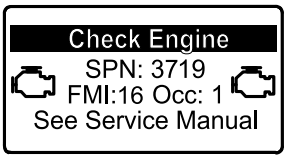

g213866

Рисунок 45

Внимание: **Если вы не выполните регенерацию с парковкой в течение 2 часов, компьютер двигателя снизит его мощность до 50%.**

- Для выполнения регенерации с парковкой требуется от 30 до 60 минут.
- Если вы получили соответствующие полномочия от своей компании, вам необходим ПИН-код для выполнения процесса регенерации с парковкой.

Подготовка к регенерации с парковкой или восстановительной регенерации

1. Убедитесь, что топливный бак машины заполнен по крайней мере на ¼ объема.
2. Переместите машину на открытый воздух в зону, где нет воспламеняющихся материалов.
3. Поставьте машину на ровной поверхности.
4. Убедитесь, что рычаги управления тягой или движением находятся в положенииНЕЙТРАЛЬ.
5. Опустите режущие блоки (если применимо) и выключите их.
6. Включите стояночный тормоз.
7. Установите регулятор дроссельной заслонки в положение малой ЧАСТОТЫ ХОЛОСТОГО ХОДА.

Выполнение регенерации с парковкой

Примечание: Указания по разблокированию защищенных меню см. в разделе Доступ к защищенным меню (страница 27).

1. Перейдите в защищенное меню и разблокируйте подменю защищенных настроек (Рисунок 46); см. раздел Доступ к защищенным меню (страница 27).

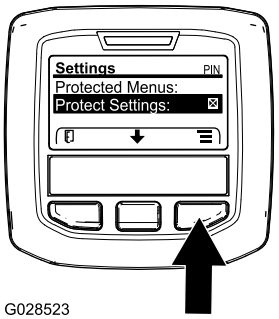

G028523

g028523

Рисунок 46

2. Перейдите в MAIN MENU (ГЛАВНОЕ МЕНЮ), нажмите среднюю кнопку, чтобы перейти вниз к SERVICE MENU (МЕНЮ ТЕХОБСЛУЖИВАНИЯ), и нажмите правую кнопку, чтобы выбрать опцию SERVICE (ТЕХОБСЛУЖИВАНИЕ) (Рисунок 47).

   Примечание: В верхнем правом углу дисплея инфо-центра появится индикатор ПИН-кода.

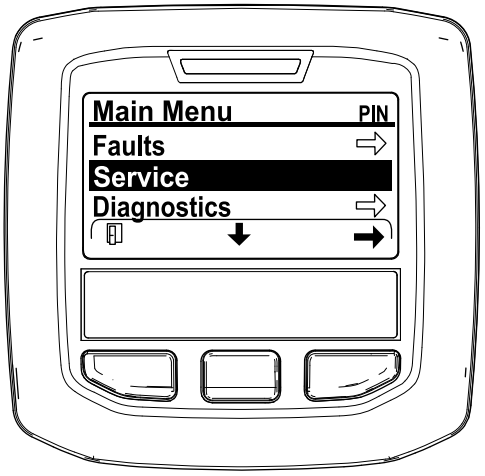

g212371

Рисунок 47

3. В SERVICE MENU (МЕНЮ ТЕХОБСЛУЖИВАНИЯ) нажмите и удерживайте в нажатом положении среднюю кнопку, пока не появится опция DPF REGENERATION (РЕГЕНЕРАЦИЯ DPF), затем нажмите правую кнопку, чтобы выбрать опцию DPF REGENERATION (РЕГЕНЕРАЦИЯ DPF) (Рисунок 48).

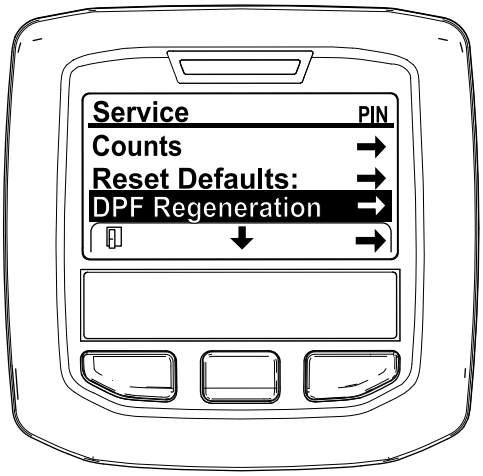

g212138

Рисунок 48

4. Когда появится сообщение «Initiate DPF Regen. Are you sure?» («Вы действительно хотите начать регенерацию DPF?»), нажмите среднюю кнопку (Рисунок 49).

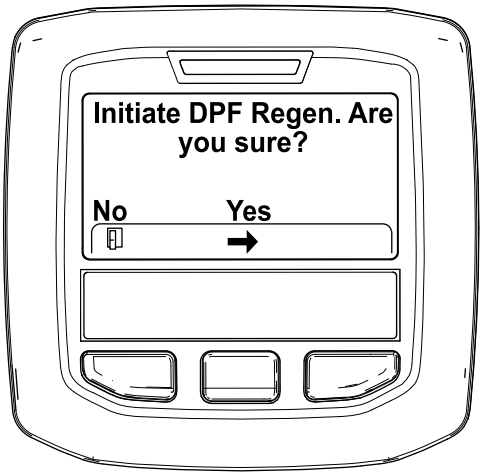

g212125

Рисунок 49

5. Если температура охлаждающей жидкости ниже 60 °C (140 °F), появится сообщение «Insure is running and above 60C/140F» («Убедитесь, что двигатель работает и температура выше 60 °C / 140 °F»). (Рисунок 50).

   Наблюдайте за температурой на дисплее и поддерживайте максимальную частоту вращения двигателя, пока температура не достигнет 60 °C (140 °F), затем нажмите среднюю кнопку.

   Примечание: Если температура охлаждающей жидкости выше 60 °C (140 °F), этот экран на дисплее не отображается.

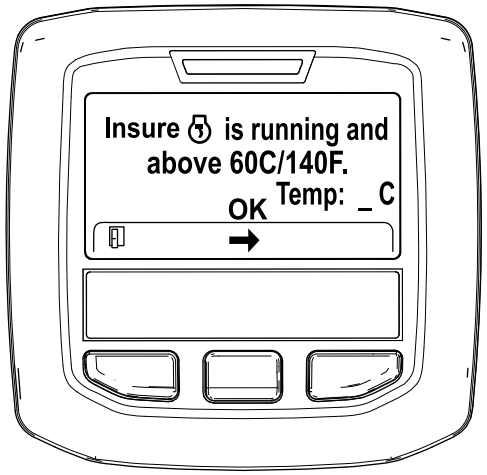

g211986

Рисунок 50

6. Переведите дроссельную заслонку в положение МАЛОЙ ЧАСТОТЫ ВРАЩЕНИЯ ХОЛОСТОГО ХОДА и нажмите среднюю кнопку (Рисунок 51).

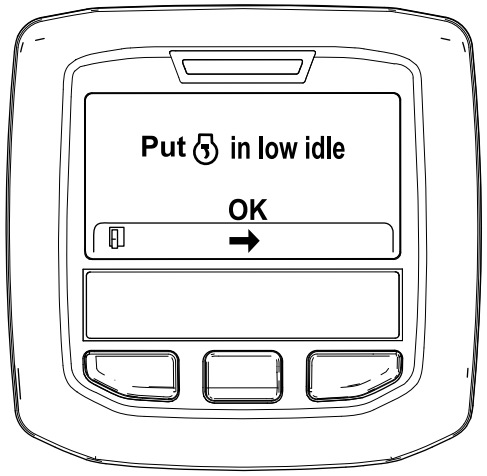

g212372

Рисунок 51

7. Как только начнется процесс регенерации с парковкой, на дисплее появятся следующие сообщения:

   A. Появится сообщение «Initiating DPF Regen.» («Начало регенерации DPF») (Рисунок 52).

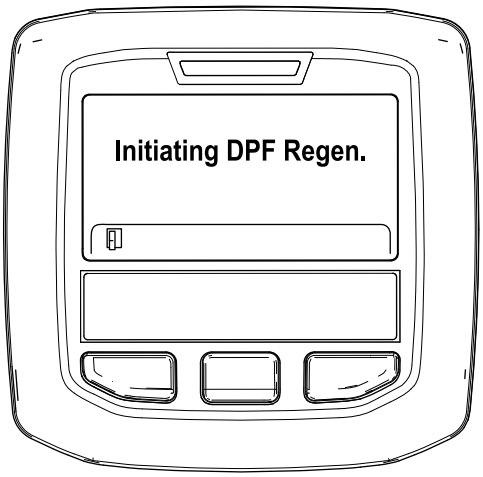

g212405

Рисунок 52

B. Появится сообщение «Waiting on » («Ожидание») (Рисунок 53).



g212406

Рисунок 53

C. Компьютер определяет, идет ли регенерация. На дисплее инфо-центра появится одно из следующих сообщений:

- Если регенерация разрешена, на дисплее инфо-центра появится сообщение «Regen Initiated. Allow up to 30 minutes for completion» («Регенерация запущена. Подождите 30 минут до завершения»). При появлении этого сообщения на дисплее инфо-центра подождите, пока машина не выполнит полный процесс регенерации с парковкой (Рисунок 54).

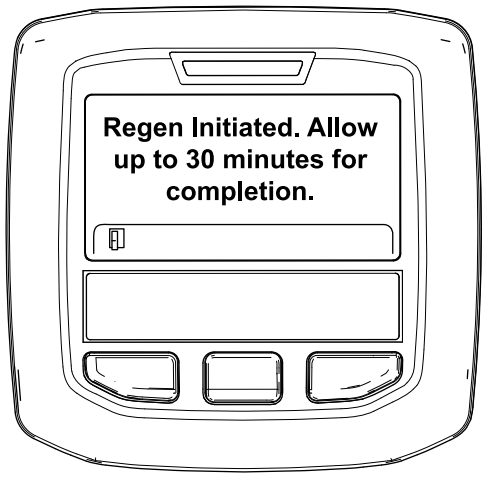

g213424

Рисунок 54

- Если компьютер двигателя не разрешил процесс регенерации, на дисплее инфо-центра появится сообщение «DPF Regen Not Allowed» («Регенерация фильтра DPF не разрешена») (Рисунок 55). Для перехода на главный экран нажмите левую кнопку.

Внимание: **Сообщение «DPF Regen Not Allowed» («Регенерация фильтра DPF запрещена») появляется, если вы не выполнили все требования для регенерации или с момента последней регенерации прошло менее 50 часов.**

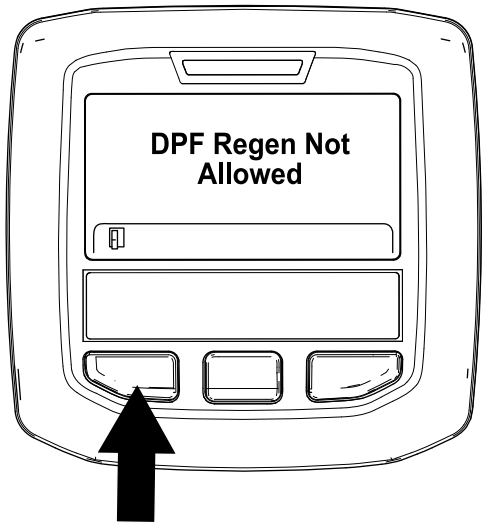

g212410

Рисунок 55

8. Во время выполнения регенерации на дисплее инфо-центра отображается главный экран и появляются следующие значки:



Двигатель холодный – ждите.



Двигатель теплый – ждите.



Двигатель горячий – идет процесс регенерации (показывается процент выполнения).

9. Регенерация с парковкой будет завершена, когда на дисплее инфо-центра появится сообщение «Regen Complete» («Регенерация завершена»). Для перехода на главный экран нажмите левую кнопку (Рисунок 56).

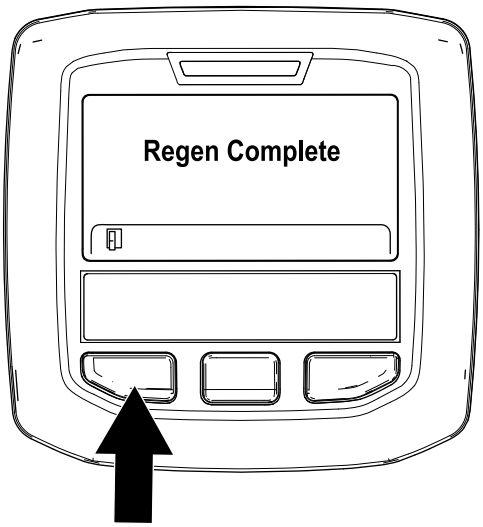

g212404

Рисунок 56

Восстановительная регенерация

- Если вы проигнорируете запрос на регенерацию с парковкой (отображенный на дисплее инфо-центра) и продолжите эксплуатировать машину, в фильтре DPF накопится критический объем сажи.
- Если потребуется восстановительная регенерация, инфо-центр отобразит предупреждение по двигателю SPN 3719, FMI 16 (Рисунок 57) и компьютер двигателя снизит его мощность до 85%.

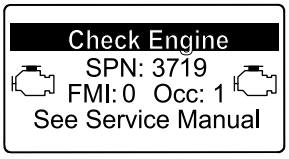

g213867

Рисунок 57

Внимание: **Если вы не выполните восстановительную регенерацию в течение 15 минут, компьютер двигателя снизит его мощность до 50%.**

- Всегда выполняйте восстановительную регенерацию, когда происходит снижение мощности двигателя и регенерация с парковкой не может эффективно очистить фильтр DPF от сажи.
- Для выполнения восстановительной регенерации требуется до 4 часов.
- Для выполнения процесса восстановительной регенерации необходимо пригласить техника компании-дистрибьютора; свяжитесь с официальным дистрибьютором компании Toro.

Регулировка уравновешивания подъемного рычага

Вы можете отрегулировать уравновешивание задних подъемных рычагов режущего блока для компенсации различных состояний грунта и поддержания равномерной высоты скашивания в условиях неровной поверхности или в зонах скопления соломы.

Каждую уравновешивающую пружину можно отрегулировать на одну из четырех настроек. Каждое приращение увеличивает или уменьшает массу противовеса на режущем блоке на 2,3 кг. Пружины можно установить в задней части первого пружинного привода, чтобы снять все действие противовеса (четвертое положение).

1. Установите машину на ровной поверхности, опустите режущие блоки, включите стояночный тормоз, выключите двигатель и извлеките ключ.
2. Наденьте на длинный конец пружины трубу или аналогичный предмет, чтобы снять натяжение пружины во время регулировки (Рисунок 58).

⚠ ПРЕДОСТЕРЕЖЕНИЕ

Натянутые пружины могут стать причиной травмы.

Будьте осторожны при регулировке пружин.

3. Ослабляя натяжение пружины, отверните болт и контргайку крепления пружинного привода к кронштейну (Рисунок 58).

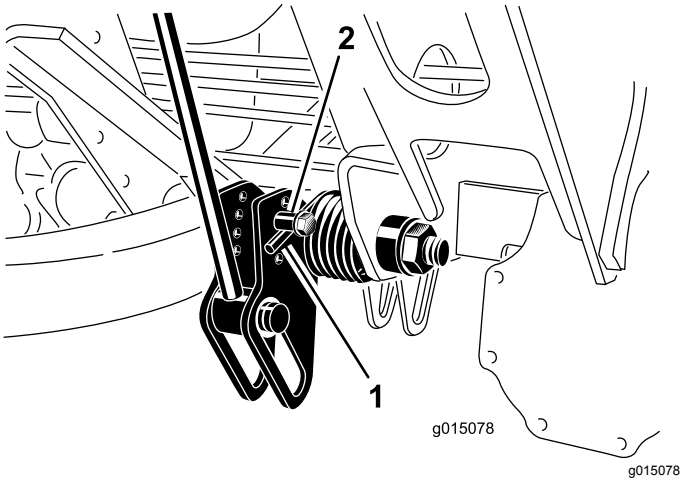

Рисунок 58

1. Пружина
2. Пружинный привод

4. Переставьте пружинный привод в нужное отверстие и закрепите контргайкой.
5. Повторите эту процедуру для другой пружины.

Регулировка положения поворота подъемного рычага

1. Установите машину на ровной поверхности, опустите режущие блоки, включите стояночный тормоз, выключите двигатель и извлеките ключ.
2. Переключатель подъемного рычага расположен позади переднего правого подъемного рычага (Рисунок 59).

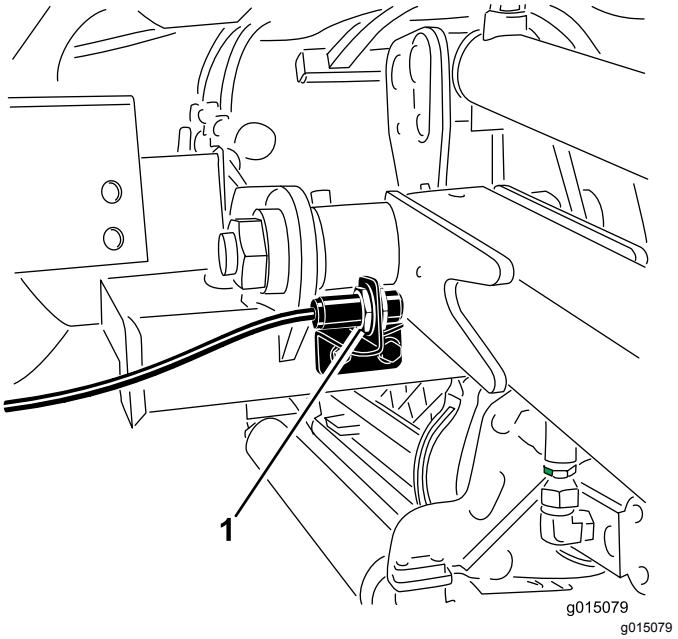

Рисунок 59

1. Переключатель

3. Ослабьте крепежные винты переключателя (Рисунок 59) и переместите переключатель вверх, чтобы увеличить высоту поворота подъемного рычага, или переместите переключатель вниз, чтобы уменьшить высоту поворота подъемного рычага.
4. Затяните крепежные винты.

Складывание защитной дуги

Для проезда в местах с ограничением габарита по высоте защитную дугу можно опустить вниз.

⚠ ПРЕДУПРЕЖДЕНИЕ

У машины нет системы защиты при опрокидывании (ROPS), когда защитная дуга находится в сложенном состоянии и уже не может считаться системой защиты при опрокидывании.

Не пристегивайтесь ремнем безопасности, когда защитная дуга находится в опущенном положении.

1. Установите машину на ровной поверхности, выключите двигатель, включите стояночный тормоз и извлеките ключ.
2. Поддерживайте верхнюю раму защитной дуги, когда снимаете шплинты и шплинтуемые штифты с кронштейнов осей поворота (Рисунок 60).

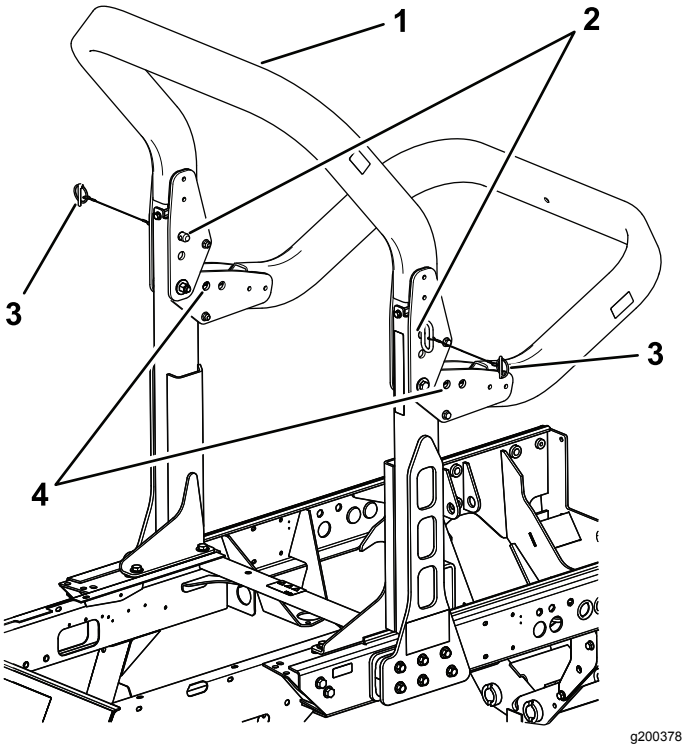

Рисунок 60

1. Верхняя рама
2. Шплинтуемые штифты
3. Шплинты
4. Нижние отверстия

3. Осторожно опустите раму вниз на упоры.
4. Вставьте шплинтуемые штифты в нижние отверстия и зафиксируйте их шплинтами, чтобы удерживать верхнюю раму в опущенном положении.
5. Чтобы поднять раму, выполните эти действия в обратном порядке.

⚠ ПРЕДУПРЕЖДЕНИЕ

Конструкция защиты при опрокидывании (ROPS) может не выполнить свою функцию, если узлы крепежных болтов ROPS не будут затянуты. Это может привести к серьезной травме или гибели, если машина опрокинется.

Когда конструкция ROPS поднята, оба узла крепежных болтов должны быть установлены и полностью затянуты, чтобы обеспечить полную защиту при опрокидывании.

⚠ ПРЕДУПРЕЖДЕНИЕ

При опускании и подъеме защитной дуги может произойти защемление пальцев между машиной и защитной дугой.

Будьте осторожны при опускании и подъеме конструкции ROPS, чтобы не защемить пальцы между неподвижной и подвижной частью этой конструкции.

- Для обеспечения безопасного рабочего состояния оборудования следите, чтобы все гайки, болты и винты были надежно затянуты.
- Для обеспечения безопасности заменяйте изношенные и поврежденные части.
- Убедитесь, что ремень безопасности и крепления находятся в исправном состоянии.
- Пристегивайтесь ремнем безопасности, когда защитная дуга поднята, и не пристегивайтесь ремнем безопасности, когда она опущена.

Внимание: **Защитная дуга является встроенным устройством безопасности. При эксплуатации газонокосилки держите защитную дугу в поднятом положении. Опускайте защитную дугу только в случае крайней необходимости.**

Проверка блокировочных выключателей

Интервал обслуживания: Перед каждым использованием или ежедневно

⚠ ПРЕДОСТЕРЕЖЕНИЕ

В случае отсоединения или повреждения защитных блокировочных выключателей машина может неожиданно заработать, что приведет к получению травм.

- **Не вмешивайтесь в работу блокировочных выключателей.**
- **Ежедневно проверяйте работу блокировочных выключателей и заменяйте все поврежденные выключатели перед эксплуатацией машины.**

В электросистеме машины предусмотрены блокировочные выключатели. Эти выключатели предназначены для останова двигателя, когда оператор встает с сиденья при нажатой педали управления тягой. Однако оператор может встать с сиденья, когда двигатель работает, а педаль тяги находится в нейтральном положении. При разомкнутом выключателе PTO и

отпущенной педали управления тягой двигатель будет продолжать работать, но тем не менее настоятельно рекомендуется выключить двигатель перед уходом с рабочего места оператора.

Для проверки работы блокировочных выключателей следует выполнить следующую процедуру:

1. Отгоните машину на малой скорости на широкую и достаточно свободную площадку.
2. Опустите режущие блоки, выключите двигатель и включите стояночный тормоз.
3. Сядьте на сиденье и нажмите педаль тяги.
4. Попробуйте запустить двигатель.

   Примечание: Двигатель не должен проворачиваться. Если двигатель проворачивается, то в системе блокировок существует неполадка, которую необходимо устранить, прежде чем приступать к работе.
5. Сядьте на сиденье и запустите двигатель.
6. Встаньте с сиденья и переведите выключатель механизма отбора мощности в положение «Вкл.».

   Примечание: Механизм отбора мощности не должен включаться. Если двигатель проворачивается, то в системе блокировок существует неполадка, которую необходимо устранить, прежде чем приступать к работе.
7. Сядьте на сиденье, затяните стояночный тормоз и запустите двигатель.
8. Выведите педаль тяги из положения НЕЙТРАЛЬ.

   Примечание: Двигатель должен остановиться. Если двигатель не останавливается, это говорит о наличии в блокировочной системе неисправности, которую необходимо устранить, прежде чем приступить к работе.

Правила техники безопасности после работы с машиной

- Для предотвращения возгорания очистите от травы и загрязнений режущие блоки, глушители и моторный отсек. Удалите следы утечек масла или топлива.
- Если режущие блоки находятся в транспортном положении, используйте надежную механическую фиксацию (при наличии), прежде чем оставлять машину без присмотра.
- Дайте двигателю остыть перед постановкой машины на хранение в закрытом помещении.
- Перекрывайте подачу топлива при хранении или транспортировке машины.
- Запрещается хранить машину или емкость с топливом вблизи открытого пламени, искр или малых горелок, используемых, например, в водонагревателях или другом оборудовании.
- Все части машины должны быть исправными, и все крепежные детали должны быть затянуты, особенно детали крепления ножей.
- Изношенные или поврежденные наклейки необходимо заменить.

Толкание или буксировка машины

В экстренной ситуации машину можно перемещать толканием или буксировкой, предварительно открыв перепускной клапан в гидравлическом насосе переменного объема и подсоединив гидравлический шланг для перепуска обратного клапана.

Внимание: **Не допускается толкать или буксировать машину со скоростью выше 3–4,8 км/ч или на расстояние более 0,4 км, т.к. может выйти из строя внутренняя трансмиссия. При толкании или буксировке машины всегда должен быть открыт перепускной клапан. Кроме того, если нужно толкать или буксировать машину против направления движения, необходимо подсоединить гидравлический шланг, чтобы обеспечить перепуск обратного клапана.**

Чаще всего машину приходится толкать или буксировать как по направлению движения, так и против него. Чтобы предотвратить повреждение системы привода во время толкания или буксировки, необходимо подготовить машину для толкания или буксировки как по направлению движения, так и против него.

Подготовка машины к толканию или буксировке против направления движения

Внимание: **Если нужно толкать или буксировать машину против направления движения, следует прежде всего обеспечить перепуск обратного клапана в коллекторе полного привода.**

Для перепуска обратного клапана необходимы следующие компоненты компании Toro:

- Диагностический штуцер, № 59-7410 по каталогу Toro.

- Крышка диагностического штуцера, № 354-79 по каталогу Toro.
- Гидравлический шланг, № 95-8843 по каталогу Toro
- Соединительный штуцер (2 шт.), № 95-0985 по каталогу Toro.
- Гидравлический штуцер (2 шт.), № 340-77 по каталогу Toro

1. Установите диагностический штуцер в немаркированное отверстие, расположенное между отверстиями M8 и P2 в заднем тяговом коллекторе (Рисунок 61).

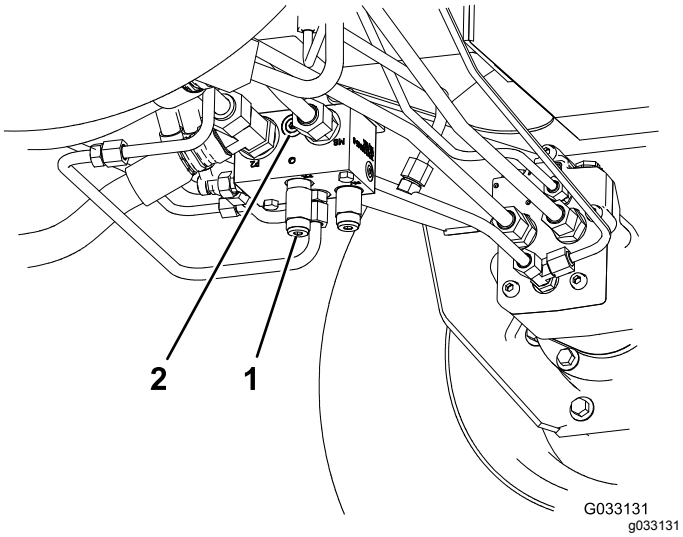

Рисунок 61

1. Задний тяговый коллектор (позади переднего левого колеса)
2. Немаркированное отверстие

2. Подсоедините гидравлический шланг между диагностическими штуцерами, установленными в задний тяговый коллектор и в контрольное отверстие давления обратной тяги (Рисунок 62).

   Примечание: Для подсоединения этого шланга используйте необходимые гидравлические и соединительные штуцеры.

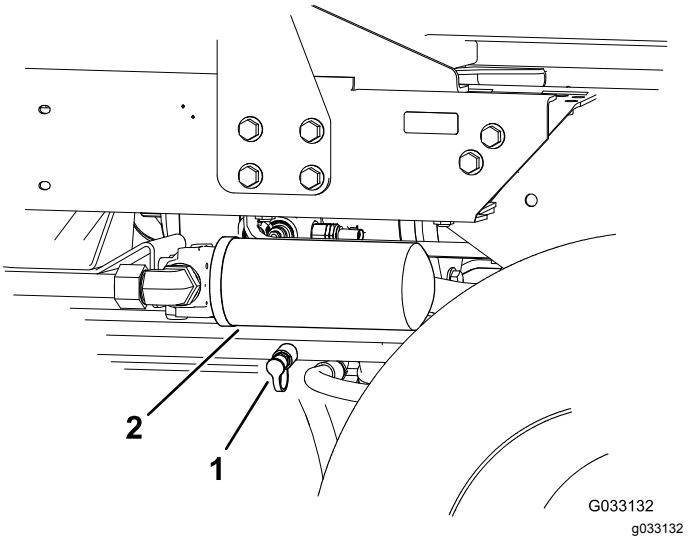

Рисунок 62

1. Контрольное отверстие давления обратной тяги
2. Фильтр линии возврата гидравлической жидкости

3. Поверните перепускной клапан на 90° (1/4 оборота) в любом направлении, чтобы открыть его и обеспечить внутренний перепуск масла (Рисунок 63).

   Примечание: Поскольку рабочая жидкость обходит трансмиссию во время перепуска, машину можно медленно двигать без повреждения трансмиссии.

   Отметьте положение клапана при открывании или закрывании.

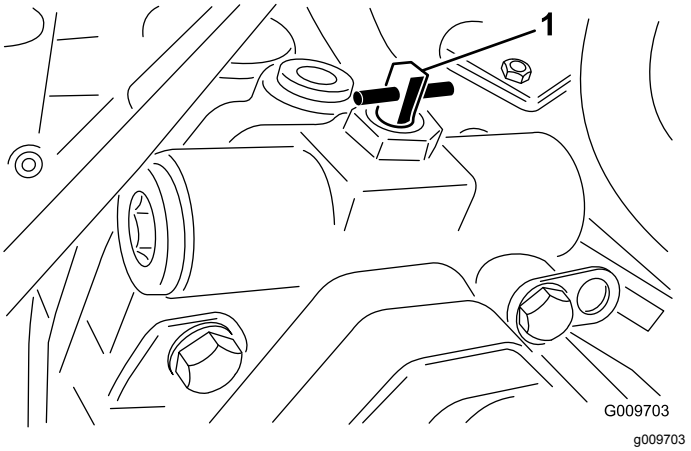

Рисунок 63

1. Перепускной клапан

4. После завершения толкания или буксировки машины снимите установленный гидравлический шланг.
5. Установите имеющуюся крышку в контрольное отверстие давления обратной тяги.

6. Установите крышку на диагностический штуцер, установленный в коллектор.
7. Перед пуском двигателя поверните клапан перепуска обратно на 90° (¼ оборота).

   Примечание: При закрывании клапана не превышайте крутящий момент 7–11 Н·м.

Толкание или буксировка машины только по ходу движения

Если нужно толкать или буксировать машину только по ходу движения, можно просто повернуть перепускной клапан.

Внимание: **Если потребуется толкать или буксировать машину против направления движения, см. раздел Подготовка машины к толканию или буксировке против направления движения (страница 48).**

1. Откройте капот и снимите средний кожух.
2. Поверните перепускной клапан на 90° (1/4 оборота) в любом направлении, чтобы открыть его и обеспечить внутренний перепуск масла (Рисунок 63).

   Примечание: Поскольку рабочая жидкость обходит трансмиссию во время перепуска, машину можно медленно двигать вперед без повреждения трансмиссии.

   Отметьте положение клапана при открывании или закрывании.
3. Перед пуском двигателя поверните клапан перепуска обратно на 90° (¼ оборота).

   Примечание: При закрывании клапана не превышайте крутящий момент 7–11 Н·м.

Транспортировка машины

- При погрузке машины на прицеп или грузовик используйте широкий наклонный въезд.
- Надежно привяжите машину в точках крепления.

Определение местонахождения точек подъема на домкрате

Точки подъема на домкрате расположены в следующих местах:

- В передней части машины — на раме с внутренней стороны каждой шины
- В задней части машины — в центре оси

Определение расположения точек крепления

Точки крепления расположены в следующих местах:

- С каждой стороны рамы под передними ступенями
- Задний бампер

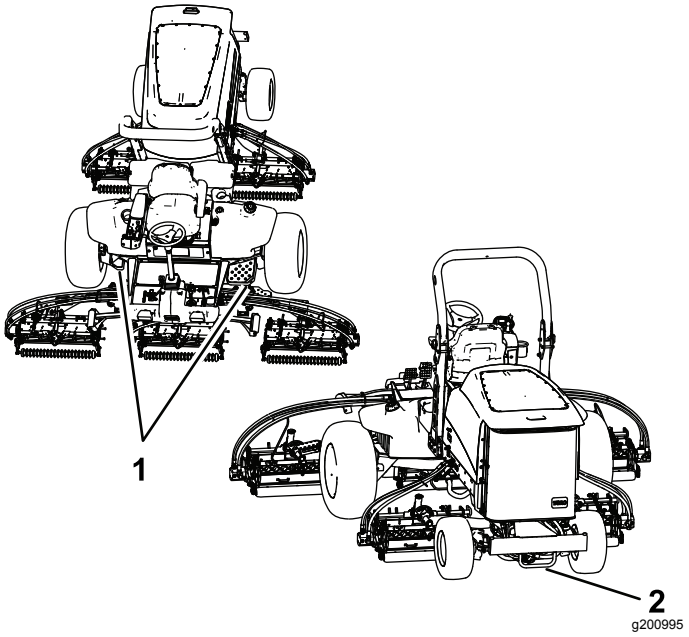

Рисунок 64

1. Передние точки крепления
2. Задняя точка крепления

Рабочие характеристики

Попрактикуйтесь в управлении машиной, так как из-за гидростатической трансмиссии и ее характеристик реальное вождение данной машины отличается от вождения большинства машин для ухода за газонами. При управлении тяговым и режущими блоками следует обращать особое внимание на трансмиссию, обороты двигателя, нагрузку на режущие ножи и работу тормозных механизмов.

Чтобы сохранить достаточную мощность машины при работе, отрегулируйте педаль тяги для поддержания высокой и по возможности постоянной частоты вращения двигателя. Следует взять за правило снижать скорость движения при увеличении нагрузки на режущих блоках и увеличивать скорость при снижении этой нагрузки.

Отпускайте педаль тяги назад при уменьшении частоты вращения двигателя и медленно нажимайте педаль по мере увеличения скорости

движения. Для сравнения, при передвижении между рабочими зонами без нагрузки и с поднятыми режущими блоками установите дроссельную заслонку в положение «Быстро» и медленно нажимайте педаль тяги до упора, чтобы обеспечить максимальную скорость хода.

Другой особенностью эксплуатации машины является управление педалями тормоза. Тормоза можно использовать для облегчения поворота машины. Однако пользоваться ими следует осторожно, особенно на мягкой или влажной траве, т.к. можно случайно повредить газон. Другим полезным применением тормозов является поддержание сцепления колес с дорогой. Например, на уклонах иногда верхнее колесо пробуксовывает и сцепление теряется. При возникновении такой ситуации плавно и прерывисто нажимайте верхнюю педаль до тех пор, пока верхнее колесо не перестанет пробуксовывать, при этом возрастает тяга на нижнем колесе.

Управляя машиной на склонах, будьте чрезвычайно осторожны. Убедитесь, что защелка сиденья должным образом зафиксирована, защитная дуга поднята и закреплена, а ремень безопасности застегнут. Во избежание опрокидывания двигайтесь медленно и старайтесь не делать резких поворотов на склонах.

Внимание: **После работы на полной нагрузке дайте двигателю перед отключением поработать 5 минут на холостом ходу. Это позволит турбонагнетателю охладиться перед остановом двигателя. При невыполнении этого требования турбонагнетатель может выйти из строя.**

Прежде чем выключить двигатель, выключите все органы управления и установите регулятор дроссельной заслонки в положение МЕДЛЕННО. При установке регулятора дроссельной заслонки в положение МЕДЛЕННО снижаются частота вращения двигателя, шум и вибрация. Для останова двигателя поверните ключ в положение ВЫКЛ..

Советы по эксплуатации

Ознакомление с машиной

Перед скашиванием травы попрактикуйтесь в работе с машиной на открытой местности. Запустите и остановите двигатель. Двигайтесь на машине передним и задним ходом. Опускайте и поднимайте режущие блоки, включайте и выключайте барабаны. Когда вы почувствуете, что хорошо освоили машину, потренируйтесь работать вниз и вверх по склонам на разных скоростях.

Описание системы предупреждения

Если во время работы загорится предупреждающий сигнал, немедленно прекратите работу на машине и устраните неисправность, прежде чем продолжать работу. Управление неисправной машиной может привести к серьезному повреждению.

Скашивание травы

Запустите двигатель и переведите переключатель частоты вращения двигателя в положение БЫСТРО. Переведите ограничитель скорости скашивания в положение СКАШИВАНИЕ. Переведите переключатель механизма отбора мощности (PTO) в положение ВКЛ. и используйте переключатель подъема для управления режущими блоками (передние режущие блоки специально опускаются раньше, чем задние). Для движения вперед и скашивания травы нажмите педаль управления тягой вперед.

Управление машиной в режиме транспортировки

Переведите выключатель механизма отбора мощности (PTO) в положение ВЫКЛ. и поднимите режущие блоки в положение транспортировки. Переведите ограничитель скорости скашивания в положение транспортировки. При проезде между объектами будьте внимательны, чтобы случайно не повредить машину или режущие блоки. Управляя машиной на склонах, будьте чрезвычайно осторожны. Во избежание опрокидывания двигайтесь медленно и старайтесь не делать резких поворотов на склонах.

Техническое обслуживание

Примечание: Определите левую и правую стороны машины относительно места оператора.

Рекомендуемый график(и) технического обслуживания

Периодичность технического обслуживания	Порядок технического обслуживания
Через первые 8 часа	• Затяните колесные гайки
Через первые 200 часа	• Замените масло в переднем планетарном редукторе. • Замените масло в заднем мосту. • Замените гидравлические фильтры.
Перед каждым использованием или ежедневно	• Проверьте систему охлаждения. • Проверьте давление в шинах. • Проверьте блокировочные выключатели. • Проверьте уровень масла в двигателе. • Слейте воду или другие загрязнения из водоотделителя. • Удалите мусор из области двигателя, маслоохладителя и радиатора. • Проверьте уровень гидравлической жидкости. • Проверьте гидравлические трубопроводы и шланги на наличие утечек, перекрученных труб, незакрепленных опор, износа, незатянутой арматуры, атмосферной и химической коррозии.
Через каждые 50 часов	• Смажьте консистентной смазкой подшипники и втулки. • Проверьте состояние аккумуляторной батареи.
Через каждые 100 часов	• Проверьте состояние и натяжение ремня генератора.
Через каждые 200 часов	• Затяните колесные гайки
Через каждые 250 часов	• Замените моторное масло и фильтр.
Через каждые 400 часов	• Обслужите воздухоочиститель. Если индикатор воздухоочистителя становится красным, то воздухоочиститель необходимо обслужить ранее установленного срока. В особо загрязненных или пыльных условиях обслуживание следует производить чаще. • Проверьте топливные трубопроводы и соединения на износ, наличие повреждений или ослабление соединений. • Замена корпуса топливного фильтра. • Замените топливный фильтр двигателя. • Проверьте наличие осевых люфтов в планетарных редукторах. • Проверьте уровень масла в планетарном редукторе. (произведите проверку при обнаружении внешней утечки). • Проверьте уровень масла в заднем мосту. • Проверьте уровень масла в редукторе заднего моста.
Через каждые 800 часов	• Слейте жидкость из топливного бака и очистите бак. • Замените масло в переднем планетарном редукторе или ежегодно, если этот срок наступает раньше. • Замените масло в заднем мосту. • Проверьте схождение задних колес. • Замените гидравлическую жидкость. • Замените гидравлические фильтры.

Периодичность технического обслуживания	Порядок технического обслуживания
Через каждые 6000 часов	• Разберите, очистите и соберите сажевый фильтр в фильтре DPF Или очистите сажевый фильтр, если на дисплее инфо-центра появляются сообщения об ошибках двигателя SPN 3720 FMI 16, SPN 3720 FMI 0 или SPN 3720 FMI 16.
Перед помещением на хранение	• Слейте жидкость из топливного бака и очистите бак. • Проверьте давление в шинах. • Проверьте все детали крепления. • Заправьте консистентной смазкой или маслом все масленки и оси поворота. • Восстановите поврежденное лакокрасочное покрытие.

Перечень операций ежедневного технического обслуживания

Скопируйте эту страницу для повседневного использования.

Пункт проверки при техобслуживании	Дни недели:						
	Пн.	Вт.	Ср.	Чт.	Пт.	Сб.	Вс.
Проверьте работу защитных блокировок.							
Проверьте работу тормозов.							
Проверьте уровни моторного масла и топлива.							
Проверьте уровень жидкости в системе охлаждения.							
Опорожните водоотделитель для топлива.							
Проверьте индикатор необходимости обслуживания воздушного фильтра.							
Проверьте радиатор, маслоохладитель и решетку на наличие мусора.							
Убедитесь в отсутствии необычных шумов двигателя.[1]							
Проверьте, нет ли необычных шумов при работе.							
Проверьте уровень жидкости в гидравлической системе.							
Проверьте гидравлические шланги на наличие повреждений.							

Пункт проверки при техобслуживании	Дни недели:						
	Пн.	Вт.	Ср.	Чт.	Пт.	Сб.	Вс.
Убедитесь в отсутствии утечек жидкостей.							
Проверьте давление в шинах.							
Проверьте работу приборов.							
Проверьте регулировку контакта барабана с неподвижным ножом.							
Проверьте регулировку высоты скашивания.							
Заправьте все масленки консистентной смазкой.[2]							
Восстановите поврежденное лакокрасочное покрытие.							

1. В случае затрудненного пуска, чрезмерного задымления или неровной работы двигателя проверьте запальную свечу и инжекторные сопла.

2. Незамедлительно после каждой мойки, независимо от указанного интервала.

Отметки о проблемных зонах

Проверил:		
Позиция	**Дата**	**Информация**
1		
2		
3		
4		
5		
6		
7		
8		

Внимание: **Дополнительные процедуры технического обслуживания см. в *Руководстве оператора* для двигателя и режущего блока.**

Примечание: Чтобы получить электрическую или гидравлическую схему для вашей машины, посетите веб-сайт www.Toro.com.

Таблица интервалов технического обслуживания

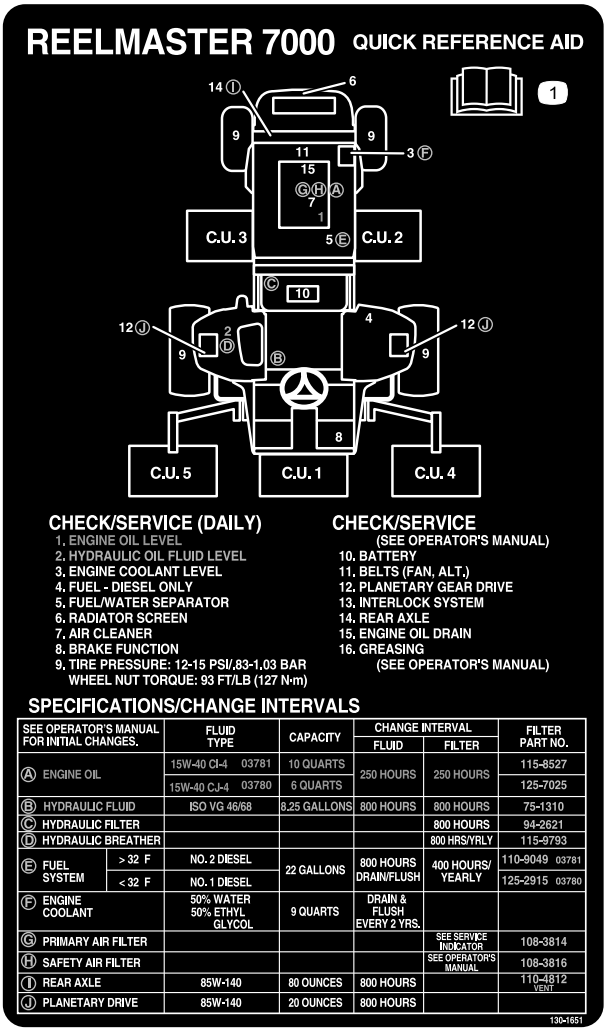

decal130-1651

Рисунок 65

⚠ ПРЕДОСТЕРЕЖЕНИЕ

Если вы оставите ключ в замке зажигания, кто-нибудь может случайно запустить двигатель и нанести серьезные травмы вам или окружающим.

Перед выполнением любого технического обслуживания вынимайте ключ из замка зажигания.

Действия перед техническим обслуживанием

Правила техники безопасности перед техобслуживанием

- Прежде чем регулировать, чистить, ремонтировать машину или покидать ее, выполните следующее:
  - Поставьте машину на ровной поверхности.
  - Переведите переключатель дроссельной заслонки в положение «Малые обороты холостого хода».
  - Выключите режущие блоки.
  - Опустите режущие блоки.
  - Убедитесь, что педаль управления тягой находится в нейтральном положении.
  - Включите стояночный тормоз.
  - Выключите двигатель и извлеките ключ из замка зажигания.
  - Дождитесь остановки всех движущихся частей.
  - Прежде чем выполнять техническое обслуживание, дайте компонентам машины остыть.
- По возможности не выполняйте техническое обслуживание на машине с работающим двигателем. Держитесь на безопасном расстоянии от движущихся частей.
- При необходимости используйте подъемные опоры для поддержки машины и компонентов.
- Осторожно сбрасывайте давление из компонентов с накопленной энергией.

Демонтаж капота

1. Откройте защелки капота (Рисунок 66) и откиньте капот.

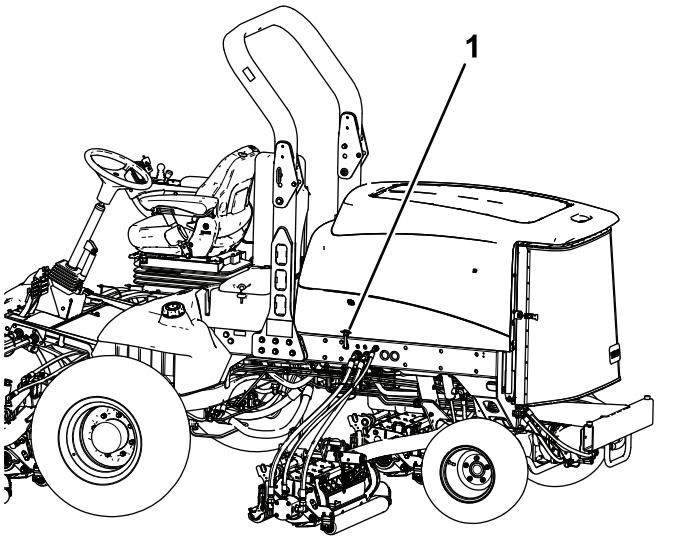

g200373

Рисунок 66

1. Защелка капота (2 шт.)

2. Снимите шплинты, которые крепят задние кронштейны капота к штифтам рамы, и поднимите капот.

Смазка

Смазка подшипников и втулок

Интервал обслуживания: Через каждые 50 часов

На машине установлены масленки, которые должны регулярно заполняться консистентной смазкой № 2 на литиевой основе. Если машина работает в нормальных условиях, смазывайте все подшипники и втулки через каждые 50 часов работы или сразу же после каждой мойки.

Местонахождение и количество пресс-масленок:

- Шарнирные опоры вала тормоза (5 шт.) (Рисунок 67)

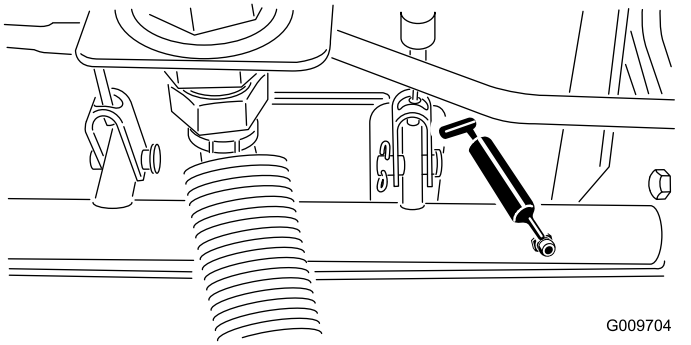

Рисунок 67

- Втулки шарниров задней оси (2 шт.) (Рисунок 68)

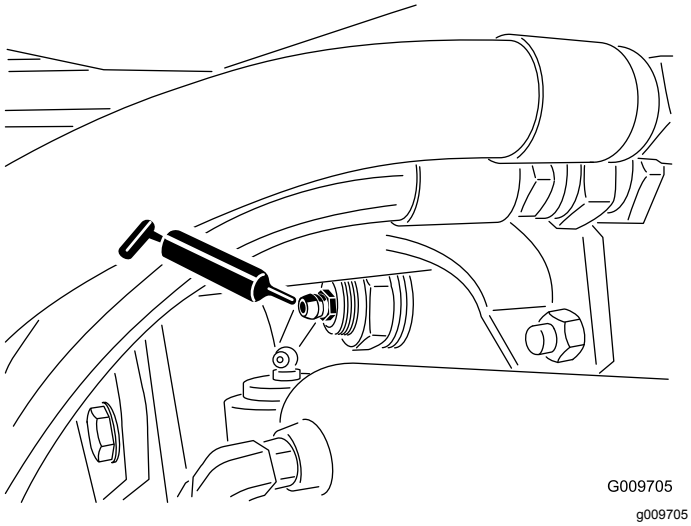

Рисунок 68

- Шаровые опоры гидроцилиндра рулевого управления (2 шт.) (Рисунок 69)

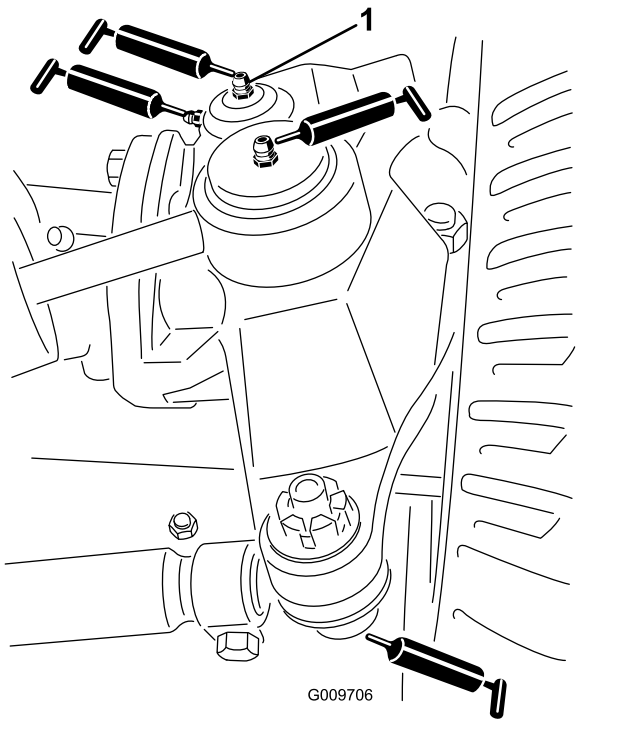

Рисунок 69

1. Верхняя масленка на поворотном шкворне

- Шаровые опоры стяжной тяги (2 шт.) (Рисунок 69)
- Втулки поворотных шкворней (2 шт.) (Рисунок 69). **Верхнюю масленку на поворотном шкворне следует смазывать только раз в год (2 хода насоса).**
- Втулки подъемных рычагов (по 1 шт. на режущий блок) (Рисунок 70)

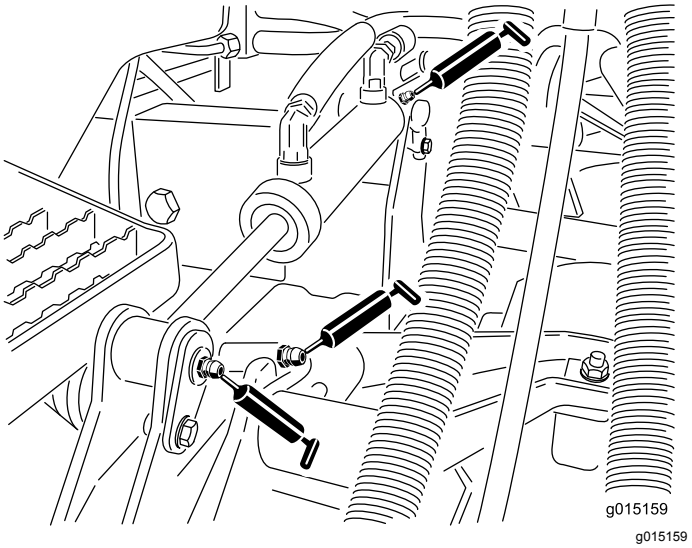

Рисунок 70

- Втулки подъемных цилиндров (по 2 шт. на режущий блок) (Рисунок 70)
- Втулки осей поворота подъемных рычагов (по 1 шт. на режущий блок) (Рисунок 71)
- Несущая рама режущего блока (по 2 шт. на режущий блок) (Рисунок 71)
- Ось поворота подъемного рычага режущего блока (по 1 шт. на режущий блок) (Рисунок 71)

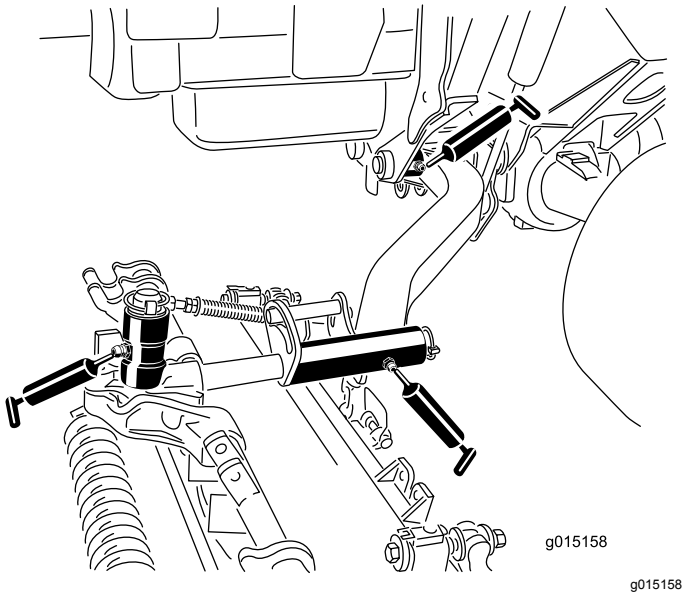

g015158

Рисунок 71

Техническое обслуживание двигателя

Правила техники безопасности при обслуживании двигателя

- Перед проверкой уровня масла или добавлением масла в картер выключите двигатель.
- Не изменяйте настройку регулятора оборотов двигателя и не превышайте допустимую частоту вращения двигателя.

Обслуживание воздухоочистителя

Интервал обслуживания: Через каждые 400 часов—Обслужите воздухоочиститель. Если индикатор воздухоочистителя становится красным, то воздухоочиститель необходимо обслужить ранее установленного срока. В особо загрязненных или пыльных условиях обслуживание следует производить чаще.

Проверьте корпус воздухоочистителя на наличие повреждений, которые могут вызвать утечку воздуха. Замените его в случае повреждения. Проверьте всю систему подачи воздуха на наличие утечек, повреждений, или ослабления шланговых хомутов.

Фильтр воздухоочистителя следует обслуживать только при соответствующих показаниях индикатора необходимости технического обслуживания (Рисунок 72). Замена воздушного фильтра без необходимости только увеличивает вероятность попадания грязи в двигатель при извлечении фильтра.

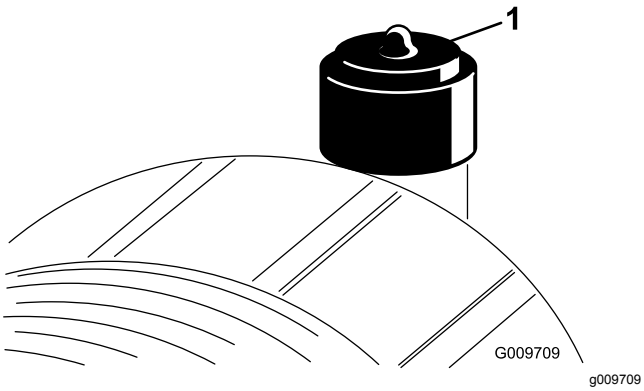

Рисунок 72

1. Индикатор необходимости техобслуживания

Внимание: **Убедитесь, что крышка установлена правильно и плотно прилегает к корпусу воздухоочистителя.**

1. Установите машину на ровной поверхности, опустите режущие блоки, включите стояночный тормоз, выключите двигатель и извлеките ключ.
2. Оттяните защелку наружу и поверните крышку воздухоочистителя против часовой стрелки (Рисунок 73).

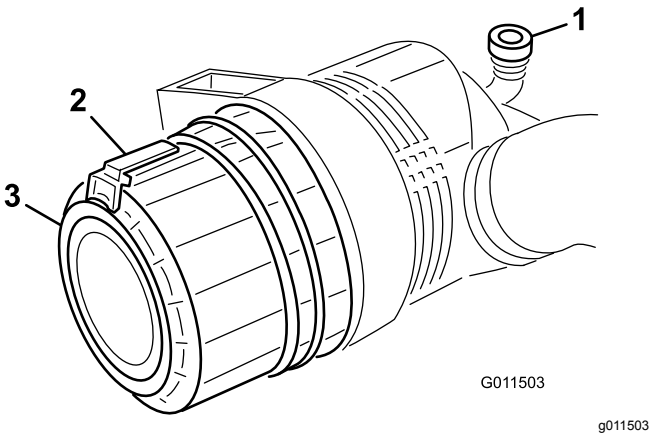

Рисунок 73

1. Индикатор необходимости техобслуживания
2. Защелка
3. Крышка

3. Снимите крышку корпуса воздухоочистителя.
4. Перед демонтажем фильтра удалите большие скопления мусора, образующиеся между наружной стороной фильтра грубой очистки и корпусом, с помощью сжатого воздуха низкого давления (2,75 бар, чистого и сухого). **Не используйте воздух высокого давления, он может занести грязь из фильтра в воздухозаборный канал.**

   Описанный процесс очистки предотвращает проникновение мусора в воздухозабор при демонтаже фильтра грубой очистки.
5. Снимите и замените фильтр грубой очистки(Рисунок 74).

   Очищать использованный элемент не рекомендуется из-за возможности повреждения фильтрующей среды. Проверьте новый фильтр на отсутствие повреждений при транспортировке, осмотрев уплотнительный конец фильтра и корпус. **Не используйте поврежденный фильтрующий элемент.**

   Вставьте новый фильтр, нажимая на наружный обод элемента, чтобы посадить его в корпус. **Не давите на гибкую середину фильтра.**

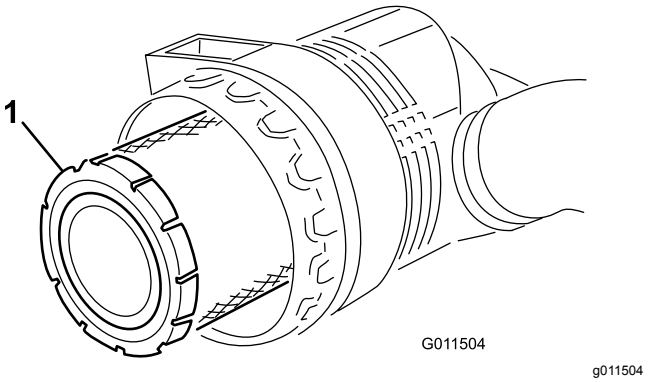

Рисунок 74

1. Фильтр грубой очистки

Внимание: **Никогда не пытайтесь очистить контрольный фильтр (Рисунок 75). Заменяйте контрольный фильтр новым после каждых трех обслуживаний фильтра грубой очистки.**

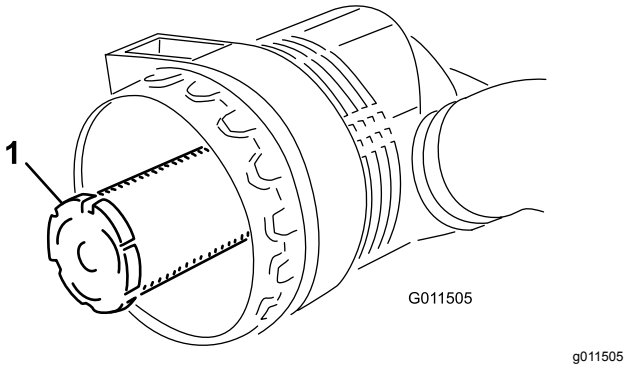

Рисунок 75

1. Контрольный фильтр

6. Очистите канал для выброса грязи, расположенный в съемной крышке.

7. Извлеките из крышки резиновый выпускной клапан, очистите полость и установите выпускной клапан.
8. Установите крышку таким образом, чтобы резиновый выпускной клапан был в нижнем положении, примерно между «5 и 7 часами», если смотреть с торца.
9. Сбросьте индикатор (Рисунок 72), если он стал красным.

Проверка уровня и замена моторного масла

Характеристики масла

Используйте высококачественное моторное масло с низким содержанием золы, которое соответствует следующим техническим условиям или превосходит их:

- Эксплуатационная категория CJ-4 или выше по классификации API
- Эксплуатационная категория E6 по классификации ACEA
- Эксплуатационная категория DH-2 по классификации JASO

Внимание: **Использование моторного масла, отличного от категорий API CJ-4 или выше, ACEA E6 или JASO DH-2, может привести к закупориванию фильтра твердых частиц дизельного двигателя или вызвать повреждение двигателя.**

Используйте моторное масло следующей категории вязкости:

- Предпочтительный тип масла: SAE 15W-40 (свыше 0 °F)
- Возможный вариант масла: SAE 10W-30 или 5W-30 (при любой температуре)

Ваш официальный дистрибьютор компании Toro может предложить высококачественное моторное масло Toro с вязкостью 15W-40 или 10W-30. Номера масла см. в каталоге запчастей.

Проверка уровня масла в двигателе

Интервал обслуживания: Перед каждым использованием или ежедневно

Двигатель поставляется с залитым в картер маслом; однако до и после первого пуска двигателя необходимо проверить уровень масла.

Внимание: **Проверяйте уровень масла в двигателе ежедневно. Если уровень масла находится выше отметки Full (Полный) на щупе, моторное масло может оказаться разбавленным топливом.**

Если уровень масла находится выше отметки Full (Полный), замените моторное масло.

Лучше всего проверять уровень масла на холодном двигателе, перед его первым запуском в этот день. Если он уже поработал, перед проверкой дайте маслу стечь в поддон (не менее 10 минут). Если уровень масла на щупе находится на метке Add (Добавить) или ниже, долейте масло так, чтобы его уровень доходил до отметки Full (Полный). **Не переполняйте двигатель маслом**.

Внимание: **Следите, чтобы уровень масла двигателя находился между верхним и нижним пределами на масломерном щупе; работа двигателя со слишком большим или слишком малым количеством масла может привести к отказу двигателя.**

1. Установите машину на ровной поверхности.
2. Разблокируйте защелки капота и откройте капот.
3. Извлеките масломерный щуп, протрите его, вставьте в трубку и снова извлеките.

   Уровень масла должен находиться в допустимом интервале (Рисунок 76).

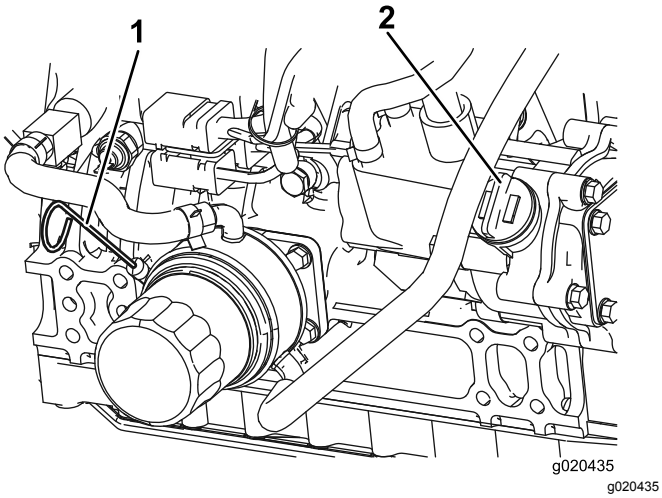

Рисунок 76

1. Масломерный щуп
2. Крышка маслозаливной горловины

4. Если масло ниже допустимого уровня, снимите крышку маслозаливной горловины (Рисунок 76) и добавляйте масло до тех пор, пока его уровень не достигнет отметки Full (Полный).

   Внимание: **Не переполняйте двигатель маслом.**

   Примечание: Если используется другое масло, то перед заливкой нового масла все старое масло следует слить из картера.
5. Поставьте на место крышку маслозаливной горловины и масломерный щуп.
6. Закройте капот и зафиксируйте его защелками.

Емкость картера двигателя

5,7 л с фильтром.

Замена моторного масла и масляного фильтра

Интервал обслуживания: Через каждые 250 часов

1. Установите машину на ровной поверхности, опустите режущие блоки, включите стояночный тормоз, выключите двигатель и извлеките ключ.
2. Снимите пробку сливного отверстия (Рисунок 77) и дайте маслу стечь в сливной поддон.

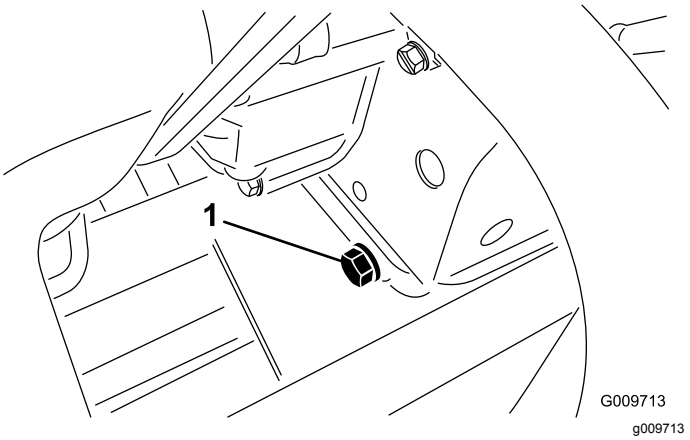

Рисунок 77

1. Пробка сливного отверстия

3. Когда масло перестанет вытекать, установите пробку сливного отверстия на место.
4. Снимите масляный фильтр (Рисунок 78).

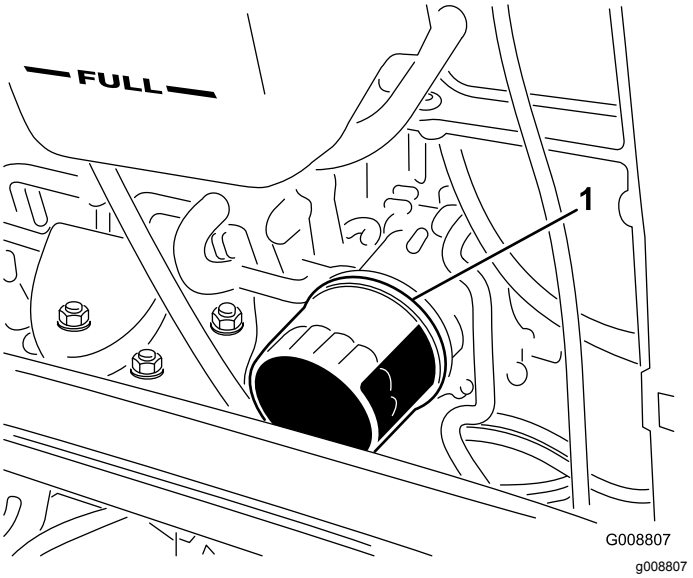

Рисунок 78

1. Масляный фильтр

5. Перед установкой нового фильтра нанесите на его уплотнение тонкий слой чистого масла.

   Примечание: Не затягивайте фильтр слишком сильно.
6. Залейте масло в картер двигателя; см. Проверка уровня масла в двигателе (страница 61).

Техническое обслуживание каталитического нейтрализатора дизельного двигателя (DOC) и сажевого фильтра.

Интервал обслуживания: Через каждые 6000 часов Или очистите сажевый фильтр, если на дисплее инфо-центра появляются сообщения об ошибках двигателя SPN 3720 FMI 16, SPN 3720 FMI 0 или SPN 3720 FMI 16.

- Если на дисплее инфо-центра появилось информационное сообщение ADVISORY 179, это означает, что приближается рекомендуемый срок техобслуживания каталитического нейтрализатора дизельного двигателя и сажевого фильтра в фильтре DPF.

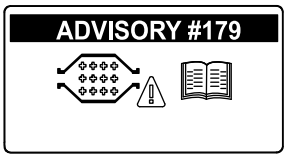

g213865

Рисунок 79

- Если на дисплее инфо-центра появляются следующие сообщения о неисправностях двигателя: CHECK ENGINE SPN 3251 FMI 0 («ПРОВЕРЬТЕ ДВИГАТЕЛЬ», SPN 3251 FMI 0) , CHECK ENGINE SPN 3720 FMI 0 («ПРОВЕРЬТЕ ДВИГАТЕЛЬ», SPN 3720 FMI 0) или CHECK ENGINE SPN 3720 FMI 16 («ПРОВЕРЬТЕ ДВИГАТЕЛЬ», SPN 3720 FMI 16) (Рисунок 80), очистите сажевый фильтр, выполнив следующие действия:

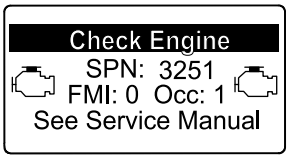

g214715

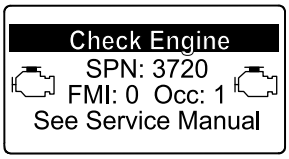

g213864

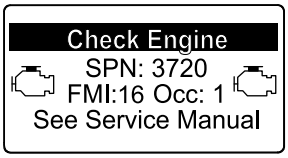

g213863

Рисунок 80

1. См. раздел по двигателю в *Руководстве по техобслуживанию*, где приведена информация по разборке и сборке каталитического нейтрализатора дизельного двигателя и сажевого фильтра в фильтре DPF.
2. Обратитесь к официальному дистрибьютору компании Toro, чтобы получить соответствующие запчасти или обслужить каталитический нейтрализатор дизельного двигателя (DOC) и сажевый фильтр.
3. После установки чистого фильтра DPF свяжитесь с официальным дистрибьютором компании Toro, чтобы он произвел сброс соответствующей настройки электронного блока управления (ECU) двигателя.

Техническое обслуживание топливной системы

⚠ ОПАСНО

При определенных условиях топливо и пары топлива являются легковоспламеняющимися и взрывоопасными. Возгорание или взрыв топлива могут нанести ожоги оператору или другим лицам, а также повредить имущество.

- **Заправку топливного бака производите вне помещения, на открытом месте, после выключения и полного остывания двигателя. Удаляйте следы разлитого топлива.**
- **Не заправляйте топливный бак до предела. Заправляйте топливо в топливный бак до уровня, не доходящего на 25 мм до верха бака, а не до шейки заливной горловины. Это пустое пространство в баке позволит топливу расширяться.**
- **Запрещается курить при работе с топливом. Держитесь подальше от открытого пламени и от мест, где пары топлива могут воспламениться от искр.**
- **Храните топливо в чистой, разрешенной правилами техники безопасности емкости с закрытой крышкой.**

Опорожнение топливного бака

Интервал обслуживания: Через каждые 800 часов

Перед помещением на хранение

Установите машину на ровной поверхности, опустите режущие блоки, включите стояночный тормоз, выключите двигатель и извлеките ключ.

Слейте топливо из топливного бака и очистите его, если топливная система загрязнена или если машина будет находиться на хранении в течение длительного периода времени. Для промывки бака используйте чистое топливо.

Проверка топливных трубопроводов и соединений

Интервал обслуживания: Через каждые 400 часов/Ежегодно (в зависимости от того, что наступит раньше)

Установите машину на ровной поверхности, опустите режущие блоки, включите стояночный тормоз, выключите двигатель и извлеките ключ.

Проверьте топливопроводы на износ, повреждения или ослабление соединений.

Обслуживание водоотделителя

Интервал обслуживания: Перед каждым использованием или ежедневно—Слейте воду или другие загрязнения из водоотделителя.

Через каждые 400 часов—Замена корпуса топливного фильтра.

1. Установите машину на ровной поверхности, опустите режущие блоки, включите стояночный тормоз, выключите двигатель и извлеките ключ.
2. Подставьте под топливный фильтр чистую емкость.
3. Ослабьте пробку сливного отверстия в днище корпуса фильтра.

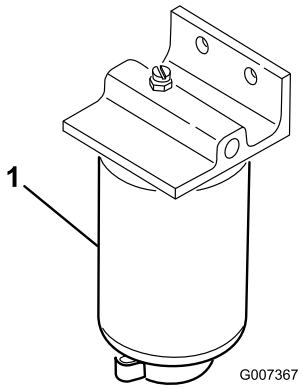

g007367

Рисунок 81

1. Корпус фильтра

4. Очистите область вокруг крепления корпуса фильтра.
5. Снимите корпус фильтра и очистите монтажную поверхность.

6. Смажьте прокладку на корпусе фильтра чистым маслом.
7. Завинчивайте корпус фильтра вручную до тех пор, пока прокладка не коснется монтажной поверхности, после чего поверните его дополнительно на ½ оборота.
8. Затяните пробку сливного отверстия в днище корпуса фильтра.

Техническое обслуживание топливного фильтра

Интервал обслуживания: Через каждые 400 часов

Топливный фильтр двигателя необходимо заменять через каждые 400 часов работы.

1. Установите машину на ровной поверхности, опустите режущие блоки, включите стояночный тормоз, выключите двигатель и извлеките ключ.
2. Очистите поверхность вокруг головки топливного фильтра (Рисунок 82).

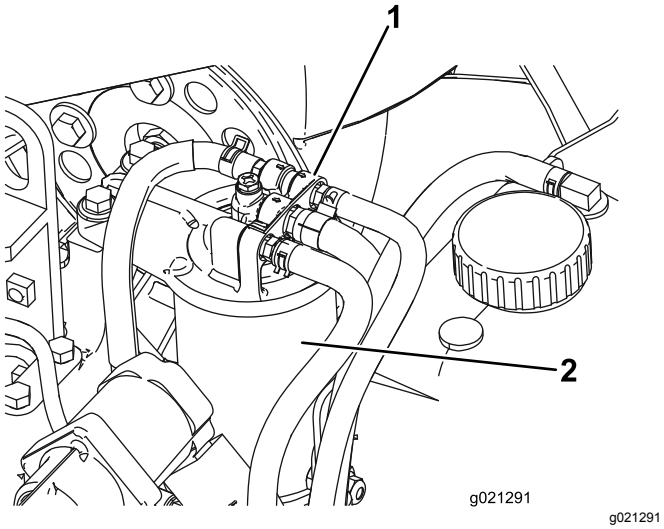

Рисунок 82

1. Головка топливного фильтра
2. Топливный фильтр

3. Снимите фильтр и очистите монтажную поверхность головки фильтра (Рисунок 82).
4. Смажьте прокладку фильтра чистым смазочным моторным маслом; см. дополнительную информацию в руководстве для владельца двигателя, прилагаемом к машине.
5. Завинчивайте корпус фильтра вручную до тех пор, пока прокладка не коснется монтажной поверхности, после чего поверните его дополнительно на 1/2 оборота.
6. Запустите двигатель и проверьте, нет ли утечек вокруг головки топливного фильтра.

Очистка сетчатого фильтра топливного бака

Установите машину на ровной поверхности, опустите режущие блоки, включите стояночный тормоз, выключите двигатель и извлеките ключ.

Топливозаборная труба, расположенная в топливном баке, снабжена сетчатым фильтром для предотвращения проникновения мусора в топливную систему. При необходимости снимите топливозаборную трубу и очистите сетчатый фильтр.

Техническое обслуживание электрической системы

Правила техники безопасности при работе с электрической системой

- Прежде чем приступать к ремонту машины, отсоедините аккумулятор. Сначала отсоедините отрицательную клемму, затем положительную. При повторном подключении аккумулятора сначала подсоедините положительную, затем отрицательную клемму.
- Заряжайте аккумулятор в открытом, хорошо проветриваемом месте, вдали от искр и открытого огня. Отсоедините зарядное устройство перед подсоединением или отсоединением аккумулятора. Используйте защитную одежду и электроизолированный инструмент.

ПРЕДУПРЕЖДЕНИЕ

КАЛИФОРНИЯ
Положение 65, Предупреждение

Полюсные штыри аккумулятора, клеммы и соответствующие вспомогательные приспособления содержат свинец и его соединения — эти химические вещества считаются в штате Калифорния канцерогенными и вредными для репродуктивных органов. Мойте руки после обслуживания аккумуляторной батареи.

Зарядка и подключение аккумуляторной батареи

1. Установите машину на ровной поверхности, опустите режущие блоки, включите стояночный тормоз, выключите двигатель и извлеките ключ.
2. Откройте защелки и поднимите панель консоли оператора (Рисунок 83).

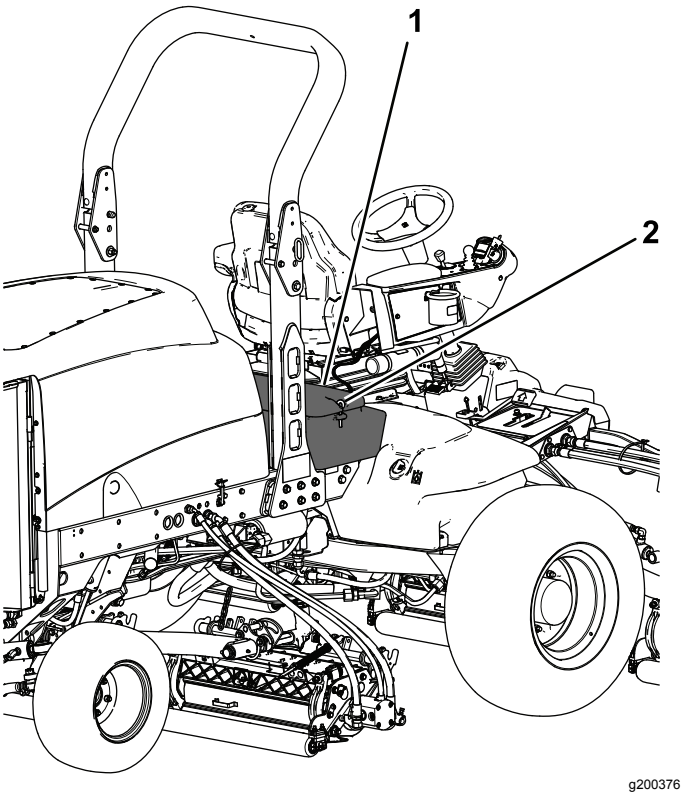

Рисунок 83

1. Панель консоли оператора
2. Защелка

⚠ ОПАСНО

Электролит аккумуляторной батареи содержит серную кислоту, которая является смертельно опасным веществом в случае проглатывания и вызывает тяжелые ожоги.

- **Не пейте электролит и не допускайте его попадания на кожу, в глаза или на одежду. Используйте очки для защиты глаз и резиновые перчатки для защиты рук.**
- **Заливайте электролит в аккумулятор в месте, где всегда имеется чистая вода для промывки кожи.**

3. Подсоедините к полюсным штырям аккумуляторной батареи зарядное устройство с током от 3 до 4 А.
4. Заряжайте аккумулятор током от 3 до 4 А в течение 4—8 часов.
5. Когда аккумулятор зарядится, отсоедините зарядное устройство от электророзетки и штырей аккумулятора.

⚠ ПРЕДУПРЕЖДЕНИЕ

При зарядке аккумуляторной батареи выделяются газы, которые могут взорваться.

Запрещается курить рядом с аккумулятором. Не допускайте появления искр или пламени вблизи аккумулятора.

6. Подсоедините положительный кабель (красный) к положительной клемме (+), а отрицательный кабель (черный) – к отрицательной (–) клемме аккумуляторной батареи(Рисунок 84).

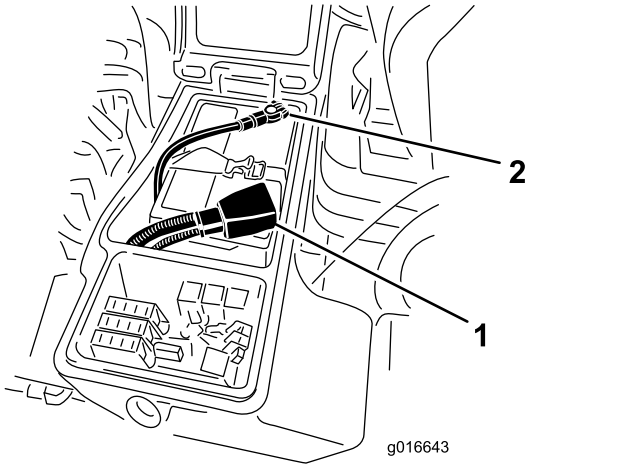

g016643

Рисунок 84

1. Положительный кабель аккумуляторной батареи
2. Отрицательный кабель аккумуляторной батареи

7. Прикрепите кабели к полюсным штырям винтами и гайками.

   Убедитесь, что положительная (+) клемма полностью надета на штырь и кабель плотно прикреплен к аккумулятору. Кабель не должен касаться крышки аккумулятора.

8. Наденьте на положительную клемму резиновый чехол для предотвращения возможного замыкания на массу.
9. Для предотвращения коррозии нанесите на обе клеммы аккумуляторной батареи смазку Grafo 112X (покровную), № по каталогу Toro 505-47, технический вазелин или негустую консистентную смазку.
10. Наденьте на положительную клемму резиновый чехол.
11. Закройте панель консоли и зафиксируйте защелками.

⚠ ПРЕДУПРЕЖДЕНИЕ

Клеммы батареи или металлические инструменты могут закоротить на металлические компоненты вызвав искрение. Искры могут вызвать взрыв аккумуляторных газов, что приведет к травмированию.

- **При демонтаже или установке аккумуляторной батареи не допускайте прикосновения ее клемм к металлическим частям машины.**
- **Не допускайте короткого замыкания клемм аккумулятора металлическими инструментами на металлические части машины.**

⚠ ПРЕДУПРЕЖДЕНИЕ

Неправильное подключение кабелей к аккумулятору может вызвать искрение, что приведет к повреждению машины и кабелей. Искры могут вызвать взрыв аккумуляторных газов, что приведет к травмированию.

- **Всегда отсоединяйте отрицательный (черный) кабель аккумулятора перед отсоединением положительного (красного) кабеля.**
- **Всегда присоединяйте положительный (красный) кабель аккумулятора перед присоединением отрицательного (черного) кабеля.**

Обслуживание аккумулятора

Интервал обслуживания: Через каждые 50 часов

Внимание: **Перед выполнением на машине сварочных работ отсоедините от аккумуляторной батареи отрицательный кабель для предотвращения повреждения электрической системы.**

Примечание: Проверяйте состояние аккумуляторной батареи еженедельно или через 50 часов работы. Содержите клеммы и весь корпус аккумуляторной батареи в чистоте, т.к. грязный аккумулятор будет медленно разряжаться.

Очищайте аккумуляторную батарею следующим образом:

1. Установите машину на ровной поверхности, опустите режущие блоки, включите стояночный тормоз, выключите двигатель и извлеките ключ.
2. Снимите аккумуляторную батарею с машины.
3. Промойте весь корпус аккумуляторной батареи раствором питьевой соды в воде.
4. Промойте корпус чистой водой.
5. Для предотвращения коррозии нанесите на оба полюсных штыря аккумуляторной батареи и на кабельные наконечники смазку Grafo 112X (покровную), № по каталогу Toro 505-47 или технический вазелин.

Проверка предохранителей

Предохранители расположены под панелью управления оператора.

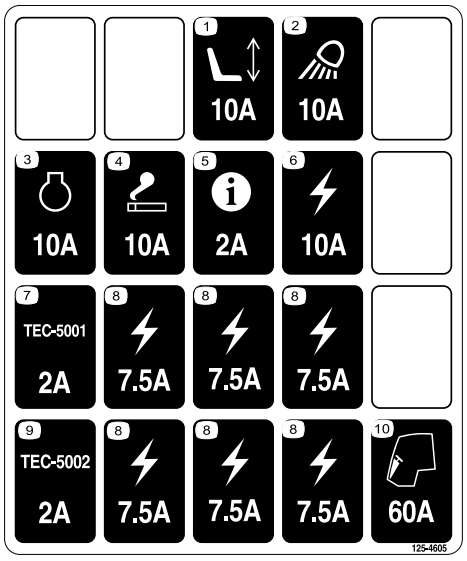

decal125-4605

Рисунок 85

Установите машину на ровной поверхности, опустите режущие блоки, включите стояночный тормоз, выключите двигатель и извлеките ключ.

Откройте защелку и поднимите панель консоли оператора (Рисунок 86), чтобы получить доступ к предохранителям (Рисунок 87).

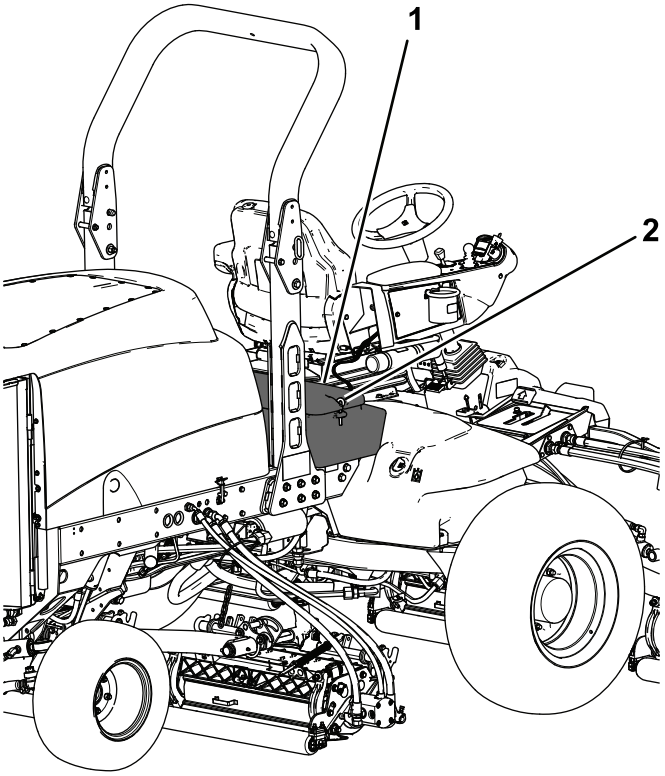

g200376

Рисунок 86

1. Панель консоли оператора
2. Защелка

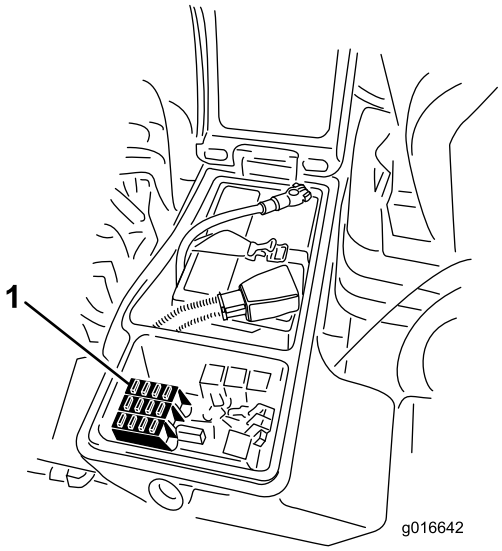

g016642

g016642

Рисунок 87

1. Предохранители

Техническое обслуживание приводной системы

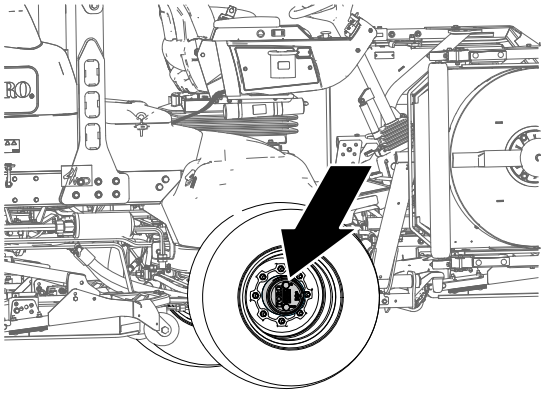

g225611

Рисунок 88

Проверка затяжки колесных гаек

Интервал обслуживания: Через первые 8 часа

Через каждые 200 часов

Установите машину на ровной поверхности, опустите режущие блоки, включите стояночный тормоз, выключите двигатель и извлеките ключ.

⚠ ПРЕДУПРЕЖДЕНИЕ

Неправильный момент затяжки колесных гаек может привести к поломке или потере колеса и, как результат, к получению травмы.

Затяните гайки передних и задних колес с моментом 115–136 Н·м после 1-4 часов работы и повторно после 8 часов работы. После этого подтягивайте колесные гайки каждые 200 часов.

Примечание: Гайки передних колес: 1/2-20 UNF. Гайки задних колес: M12 x 1,6-6H (метрич.)

Проверка осевых люфтов в планетарных редукторах

Интервал обслуживания: Через каждые 400 часов

В планетарных передачах и ведущих колесах не должно быть осевых люфтов (т.е. колеса не должны перемещаться, если на них нажимать или тянуть в направлении, параллельном оси).

1. Припаркуйте машину на ровной поверхности, включите стояночный тормоз, опустите режущие блоки, выключите двигатель и извлеките ключ.
2. Заблокируйте задние колеса противооткатными башмаками и поднимите переднюю часть машины, установив передний мост (переднюю раму) на подъемные опоры.

⚠ ОПАСНО

Положение машины при установке на домкрате может быть неустойчивым; машина может соскользнуть с домкрата и травмировать находящегося под ней человека.

- **Не запускайте двигатель, когда машина находится на домкрате.**
- **Прежде чем покинуть машину, извлеките ключ из замка зажигания.**
- **При подъеме машины с помощью домкрата, заблокируйте колеса.**
- **Установите под машину подъемные опоры.**

3. Возьмитесь за одно из передних ведущих колес и нажмите на него или потяните его на себя, в направлении машины или от нее, при этом следите за любыми возможными перемещениями.

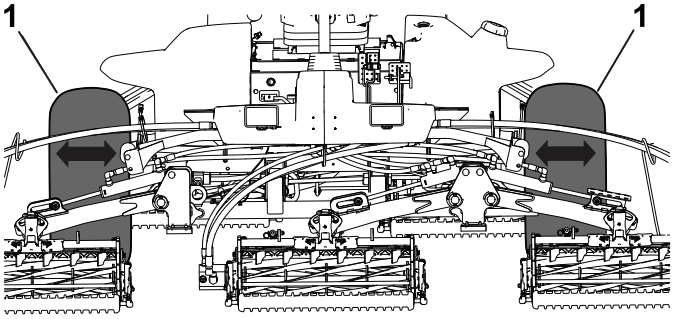

g229453

Рисунок 89

1. Передние ведущие колеса

4. Повторите порядок действий, описанный в пункте 3, для другого ведущего колеса.
5. Если какое-либо колесо перемещается, свяжитесь с официальным дистрибьютором

компании Toro по вопросу ремонта планетарного редуктора.

Проверка масла в планетарном редукторе

Интервал обслуживания: Через каждые 400 часов (произведите проверку при обнаружении внешней утечки).

Характеристики смазочного материала: высококачественное трансмиссионное масло SAE 85W-140.

1. Припаркуйте машину на ровной поверхности, расположите колесо так, чтобы пробка заливного отверстия находилась в положении «12 часов», пробка контрольного отверстия – в положении «3 часа», а пробка сливного отверстия – в положении «6 часов» (Рисунок 90).

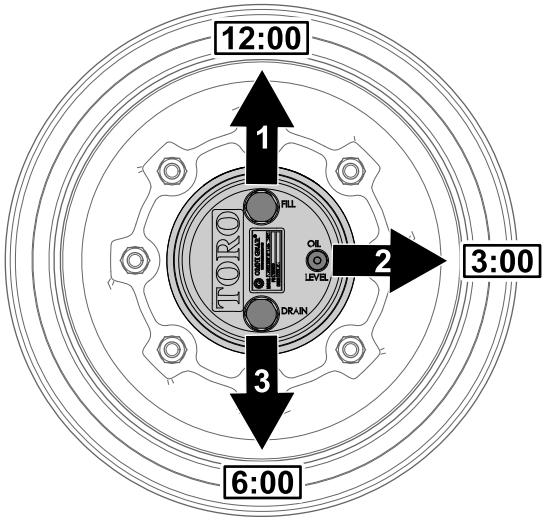

g225612

Рисунок 90

1. Пробка заливного отверстия (положение «12 часов»)
2. Пробка контрольного отверстия (положение «3 часа»)
3. Пробка сливного отверстия (положение «6 часов»)

2. Уровень масла должен доходить до низа отверстия контрольной пробки. (Рисунок 90).

   Уровень масла должен доходить до низа контрольного отверстия.

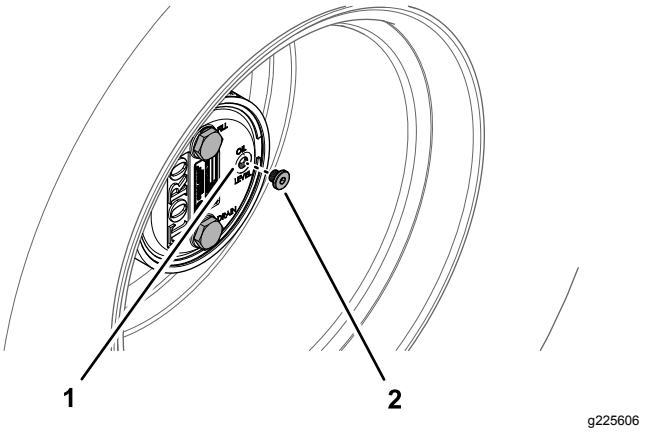

g225606

Рисунок 91

1. Контрольное отверстие
2. Пробка контрольного отверстия

3. Если уровень масла низкий, снимите пробку заливного отверстия в положении «12 часов» и добавляйте масло до тех пор, пока оно не начнет вытекать из отверстия в положении «3 часа».
4. Проверьте уплотнительное кольцо на пробке (пробках) на наличие износа или повреждения.

   Примечание: При необходимости замените уплотнительное кольцо (кольца).
5. Установите пробку (пробки) на место.
6. Повторите действия, описанные в пунктах 1 – 5, для узла планетарной передачи с другой стороны машины.

Замена масла в приводе планетарного редуктора

Интервал обслуживания: Через первые 200 часа

Через каждые 800 часов или ежегодно, если этот срок наступает раньше.

Характеристики смазочного материала: высококачественное трансмиссионное масло SAE 85W-140.

Заправочный объем масла корпуса планетарного редуктора и тормозов: 0,65 л.

Слив масла из планетарного редуктора

1. Припаркуйте машину на ровной поверхности, расположите колесо так, чтобы пробка заливного отверстия находилась в положении «12 часов», пробка контрольного отверстия – в положении «3 часа», а пробка сливного отверстия – в положении «6 часов»;

см. Рисунок 90 в разделе Проверка масла в планетарном редукторе (страница 70).

2. Снимите пробку заливного отверстия, расположенную в положении «12 часов», и пробку контрольного отверстия, расположенную в положении «3 часа» (Рисунок 92).

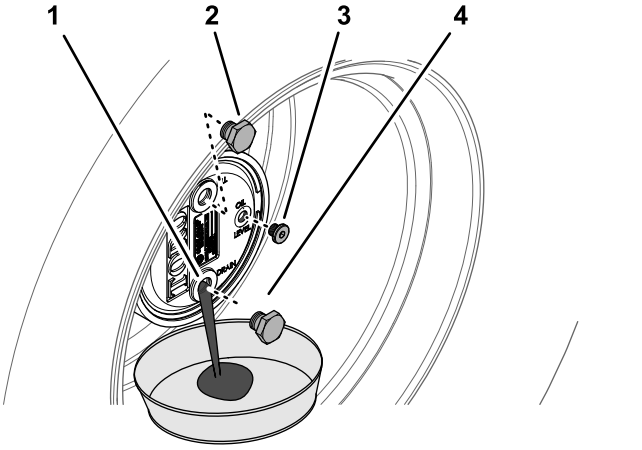

Рисунок 92

1. Сливное отверстие
2. Пробка заливного отверстия
3. Пробка контрольного отверстия
4. Пробка сливного отверстия

3. Подставьте сливной поддон под ступицу планетарной передачи, снимите пробку сливного отверстия, расположенную в положении «6 часов», и дайте маслу полностью стечь (Рисунок 92).
4. Проверьте уплотнительные кольца на пробках заливного, контрольного и сливного отверстий на наличие износа или повреждения.

   Примечание: При необходимости замените уплотнительное кольцо (кольца).
5. Установите пробку сливного отверстия в сливное отверстие корпуса планетарного редуктора (Рисунок 92).
6. Подставьте сливной поддон под корпус тормоза, снимите пробку сливного отверстия и дайте маслу полностью стечь (Рисунок 93).

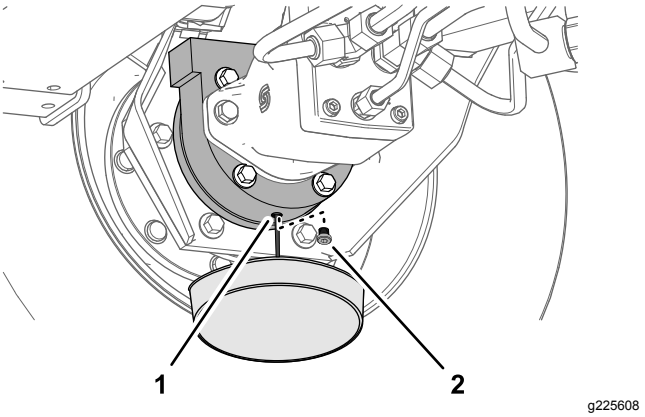

Рисунок 93

1. Сливное отверстие (корпус тормоза)
2. Пробка сливного отверстия

7. Проверьте уплотнительное кольцо на пробке на наличие износа или повреждения и установите пробку сливного отверстия в корпус тормоза.

   Примечание: При необходимости замените уплотнительное кольцо.

Заполнение планетарного редуктора маслом

1. Через открытое заливное отверстие в планетарном редукторе медленно залейте 0,65 л высококачественного трансмиссионного масла SAE 85W-140.

   Внимание: **Если планетарная передача заполнится до того, как будет залито 0,65 л масла, подождите 1 час или установите на место пробку и передвиньте машину приблизительно на 3 метра, чтобы распределить масло по тормозной системе. Затем снимите пробку и добавьте остальное масло.**

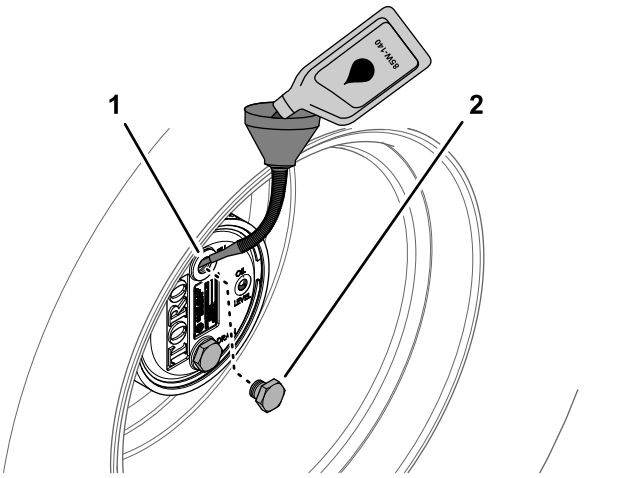

Рисунок 94

1. Заливное отверстие (корпус планетарного редуктора)
2. Пробка заливного отверстия

2. Установите пробку заливного отверстия и пробку контрольного отверстия.
3. Начисто протрите корпуса планетарного редуктора и тормоза (Рисунок 95).

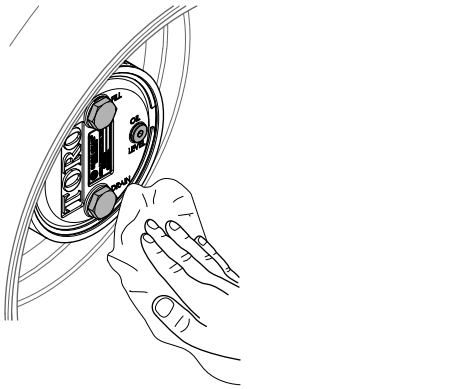

Рисунок 95

4. Повторите действия, описанные в пунктах 1 – 7 раздела Слив масла из планетарного редуктора (страница 70), а также в пунктах 1 – 3 данного раздела для узла планетарного редуктора / тормоза с другой стороны машины.

Проверка уровня масла в заднем мосту

Интервал обслуживания: Через каждые 400 часов

Задний мост отгружается с завода-изготовителя с залитым трансмиссионным маслом SAE 85W-140. Проверьте уровень масла перед первым пуском двигателя, а затем проверяйте через каждые 400 часов работы. Вместимость составляет 2,4 л. Ежедневно производите визуальную проверку на наличие утечек.

1. Установите машину на ровной поверхности, опустите режущие блоки, включите стояночный тормоз, выключите двигатель и извлеките ключ.
2. Снимите контрольную пробку с одного конца моста (Рисунок 96) и убедитесь, что масло доходит до низа отверстия. Если уровень низкий, снимите пробку заливного отверстия (Рисунок 96) и добавьте такое количество масла, чтобы довести его уровень до низа отверстия контрольных пробок.

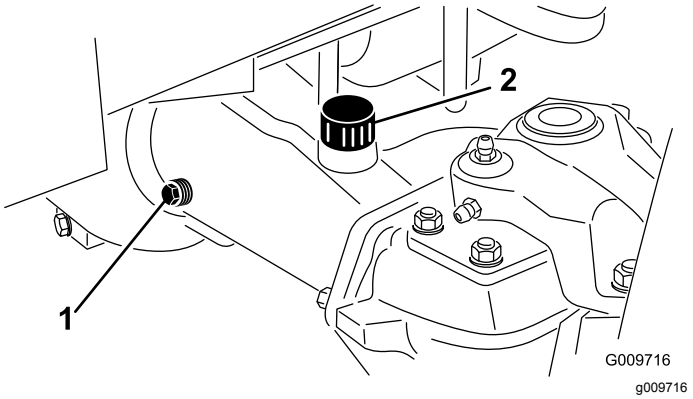

Рисунок 96

1. Пробка контрольного отверстия
2. Пробка заливного отверстия

Замена масла в заднем мосту

Интервал обслуживания: Через первые 200 часа

Через каждые 800 часов

1. Установите машину на ровной поверхности, опустите режущие блоки, включите стояночный тормоз, выключите двигатель и извлеките ключ.
2. Очистите область вокруг 3 сливных пробок, по одной на каждом конце и одной в центре (Рисунок 97).

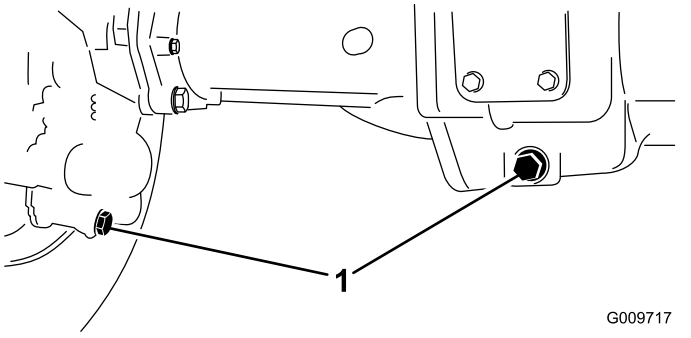

Рисунок 97

1. Пробки сливных отверстий

3. Для облегчения слива масла снимите контрольные пробки и вентиляционный колпак ведущего моста.
4. Снимите пробки сливных отверстий и дайте маслу стечь в поддоны.
5. Поставьте пробки на место.
6. Снимите контрольную пробку и залейте в мост приблизительно 2,37 л трансмиссионного масла 85W-140 или такой объем, чтобы масло доходило до низа отверстия.
7. Установите контрольную пробку на место.

Проверка уровня масла в редукторе заднего моста

Интервал обслуживания: Через каждые 400 часов

В редуктор залито трансмиссионное масло SAE 85W-140. Проверьте уровень масла перед первым пуском двигателя, а затем проверяйте через каждые 400 часов работы. Вместимость составляет 0,5 л. Ежедневно производите визуальную проверку на наличие утечек.

1. Установите машину на ровной поверхности, опустите режущие блоки, включите стояночный тормоз, выключите двигатель и извлеките ключ.
2. Снимите заливную/контрольную пробку с левой стороны редуктора (Рисунок 98) и убедитесь, что смазка доходит до низа отверстия. Если уровень масла низкий, долейте столько масла, чтобы довести его уровень до низа отверстия.

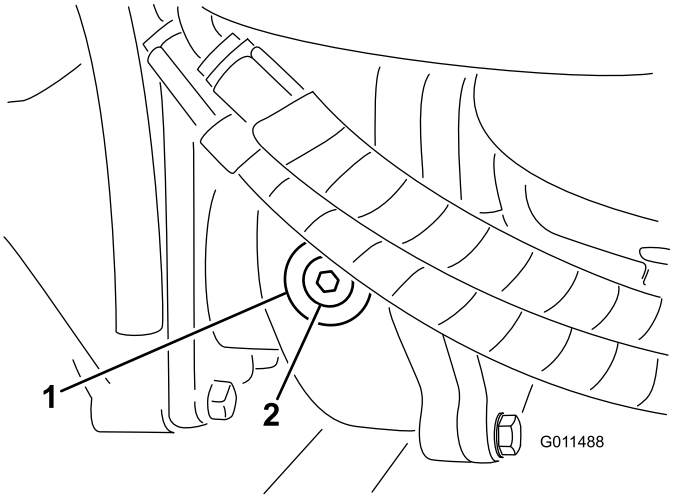

Рисунок 98

1. Редуктор
2. Заливная/контрольная пробка

Регулировка нейтрали привода тяги

Машина не должна «ползти» при отпускании педали управления тягой. Если она самопроизвольно перемещается, требуется регулировка.

1. Припаркуйте машину на ровной поверхности, выключите двигатель, установите регулятор скорости в диапазон низких скоростей и опустите режущие блоки.
2. Нажмите только правую педаль тормоза и включите стояночный тормоз.
3. Поднимите домкратом левую сторону машины так, чтобы левое переднее колесо оторвалось от пола мастерской. Подставьте под машину подъемные опоры для предотвращения ее случайного падения.
4. Запустите двигатель и переведите его на малую частоту холостого хода.
5. Отрегулируйте контргайки на торце штока насоса, переместив трубку управления насосом вперед, чтобы машина не «ползла» вперед, или назад, чтобы машина не «ползла» назад (Рисунок 99).

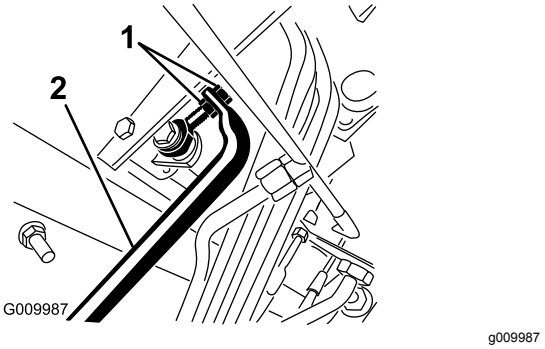

Рисунок 99

1. Контргайки штока насоса.
2. Трубка управления насосом

6. После прекращения вращения колеса затяните контргайки, чтобы зафиксировать сделанную настройку.
7. Выключите двигатель и отпустите правый тормоз.
8. Удалите подъемные опоры и опустите машину на пол мастерской.
9. Выполните пробную поездку на машине, чтобы убедиться, что она не «ползет» на холостых оборотах.

Проверка схождения задних колес

Интервал обслуживания: Через каждые 800 часов/Ежегодно (в зависимости от того, что наступит раньше)

1. Установите машину на ровной поверхности, опустите режущие блоки, включите стояночный тормоз, выключите двигатель и извлеките ключ.
2. Измерьте межцентровое расстояние (на высоте моста) на передней и задней сторонах рулевых шин.

   Примечание: Результат измерения на передней стороне должен быть на 3 мм меньше, чем результат измерения на задней стороне (Рисунок 100).

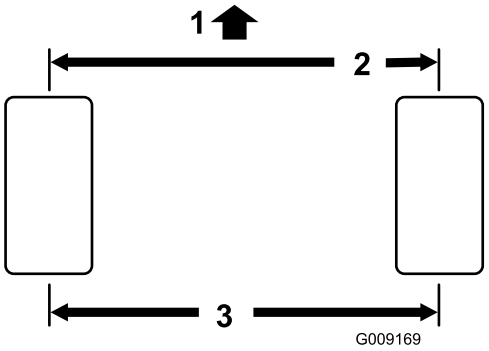

Рисунок 100

1. Передняя сторона тягового блока
2. На 3 мм меньше, чем на задней стороне шин
3. Межцентровое расстояние

3. Для регулировки схождения снимите шплинт и гайку с любой шаровой опоры поперечной тяги (Рисунок 101).

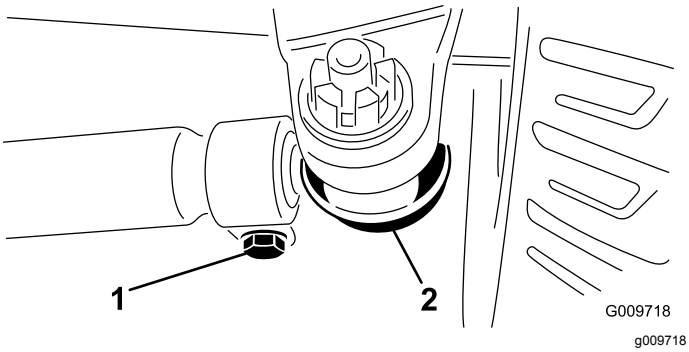

Рисунок 101

1. Зажим поперечной тяги
2. Шаровая опора поперечной тяги

4. Извлеките шаровую опору поперечной тяги из кронштейна на корпусе моста.
5. Ослабьте зажимы на обоих концах поперечных тяг (Рисунок 101).
6. Поверните расцепленную шаровую опору внутрь или наружу на 1 (один) полный оборот.
7. Затяните зажим на ослабленном конце поперечной тяги.
8. Поверните весь узел поперечной тяги в том же направлении (внутрь или наружу) на один полный оборот.
9. Затяните зажим на подсоединенном конце поперечной тяги.
10. Установите шаровую опору в кронштейн на корпусе моста и от руки затяните гайку.
11. Измерьте схождение.
12. При необходимости повторите эту процедуру.

13. Если регулировка выполнена правильно, затяните гайку и вставьте новый шплинт.

Техническое обслуживание системы охлаждения

Правила техники безопасности при работе с системой охлаждения

- **Проглатывание охлаждающей жидкости двигателя может быть смертельно опасно. Храните ее в месте, недоступном для детей и домашних животных.**
- Выброс под давлением горячей охлаждающей жидкости или прикосновение к горячему радиатору и расположенным рядом частям могут привести к серьезным ожогам.
  - Прежде чем снимать крышку радиатора, подождите не менее 15 минут, чтобы двигатель остыл.
  - При открывании крышки радиатора используйте ветошь; открывайте крышку медленно, чтобы выпустить пар.

Обслуживание системы охлаждения двигателя

Интервал обслуживания: Перед каждым использованием или ежедневно

Ежедневно удаляйте мусор из области двигателя, маслоохладителя и радиатора. В условиях повышенного загрязнения производите очистку чаще.

1. Установите машину на ровной поверхности, опустите режущие блоки, включите стояночный тормоз, выключите двигатель и извлеките ключ.
2. Откройте защелку и откиньте заднюю решетку (Рисунок 102).

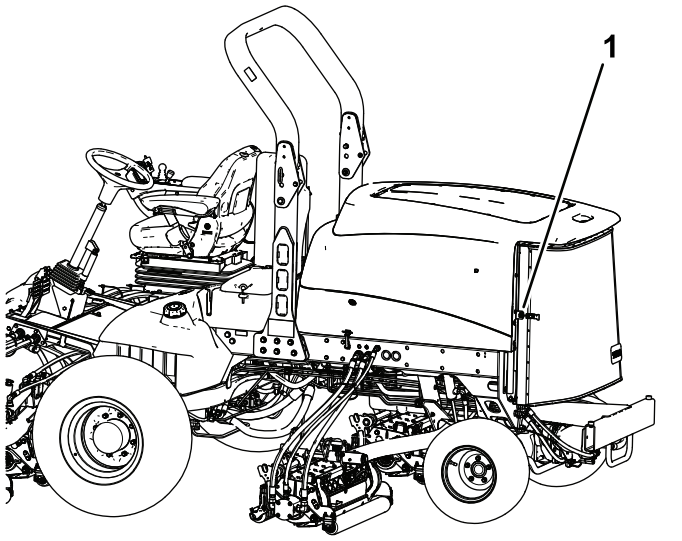

Рисунок 102

1. Защелка задней решетки

3. Тщательно очистите решетку от мусора.

   Примечание: Чтобы снять решетку, поднимите оси петель.

4. Тщательно очистите сжатым воздухом область с обеих сторон радиатора/маслоохладителя (Рисунок 103). Начните спереди и сдувайте мусор назад. Затем произведите очистку с задней стороны, сдувая мусор в направлении вперед. Повторите эту процедуру несколько раз до полного удаления сухой травы и мусора.

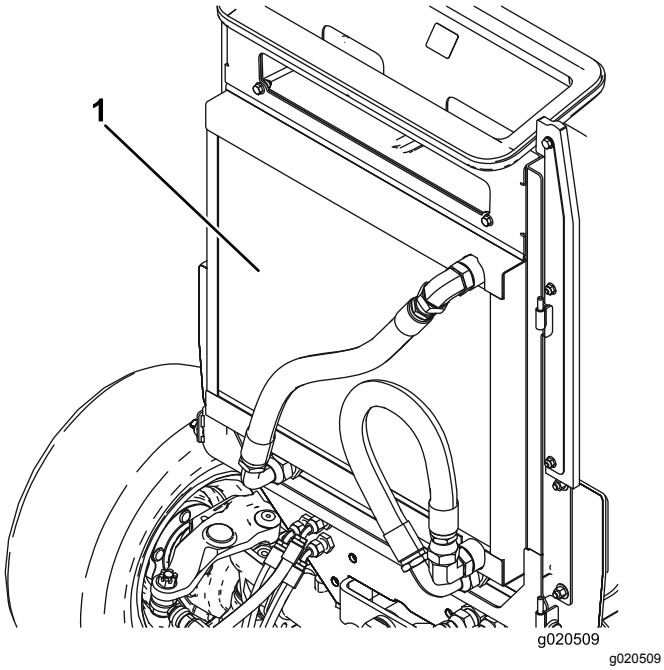

Рисунок 103

1. Маслоохладитель/радиатор

Внимание: **Очистка маслоохладителя/радиатора водой приводит к преждевременным коррозионным повреждениям компонентов и уплотнению мусора.**

5. Закройте заднюю решетку и закрепите ее защелкой.

Техническое обслуживание тормозов

Регулировка рабочих тормозов

Рабочие тормоза необходимо отрегулировать, если свободный ход педали тормоза превышает 13 мм или снизилась эффективность работы тормозов. Свободный ход — это расстояние перемещения педали тормоза до ощущения тормозного сопротивления.

1. Установите машину на ровной поверхности, опустите режущие блоки, включите стояночный тормоз, выключите двигатель и извлеките ключ.
2. Отсоедините стопорный штырь от педалей тормоза, чтобы обе педали работали независимо друг от друга.
3. Для уменьшения свободного хода педалей тормоза подтяните тормоза следующим образом:
   A. Отпустите переднюю гайку на резьбовом конце троса тормоза (Рисунок 104).

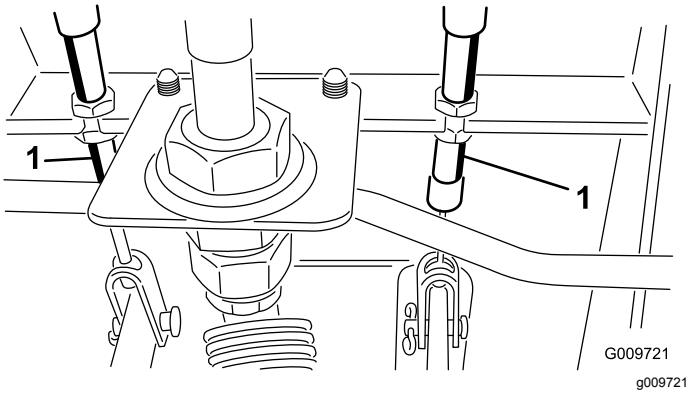

Рисунок 104

1. Трос тормоза

   B. Затягивайте заднюю гайку, чтобы тросик сдвигался назад, пока свободный ход педали тормоза не составит от 0 до 13 мм.

      Примечание: Убедитесь в отсутствии натяжения в тормозе после отпускания педали.

   C. После того, как тормоза будут правильно отрегулированы, затяните передние гайки.

Техническое обслуживание ремней

Обслуживание ремня генератора

Интервал обслуживания: Через каждые 100 часов

Через каждые 100 часов работы проверяйте состояние и натяжение ремней (Рисунок 105).

1. Установите машину на ровной поверхности, опустите режущие блоки, включите стояночный тормоз, выключите двигатель и извлеките ключ.
2. При правильном натяжении для создания прогиба 10 мм требуется усилие в 45 Н, приложенное в середине ремня между шкивами.
3. Если прогиб не равен 10 мм, ослабьте болты крепления генератора (Рисунок 105).

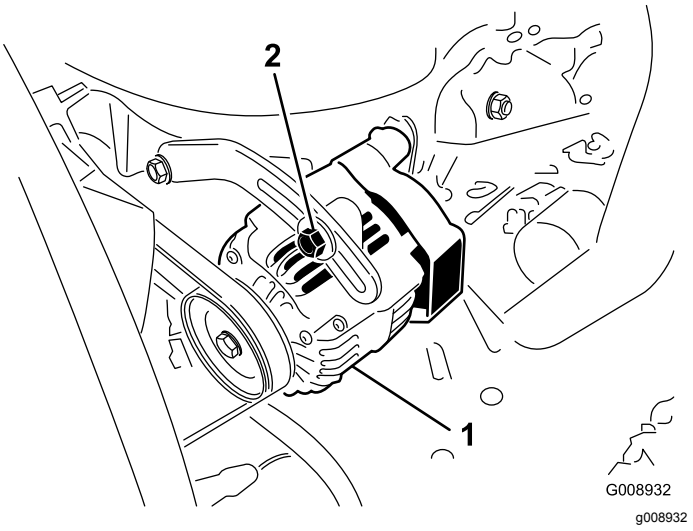

Рисунок 105

1. Генератор
2. Крепежный болт

4. Увеличьте или уменьшите натяжение ремня генератора и затяните болты.
5. Еще раз проверьте прогиб ремня, чтобы убедиться, что натяжение правильно.

Техническое обслуживание гидравлической системы

Правила техники безопасности при работе с гидравлической системой

- **Перед подачей давления в гидравлическую систему убедитесь, что все гидравлические шланги и трубопроводы исправны, а все гидравлические соединения и штуцеры герметичны.**
- **Не приближайтесь к местам точечных утечек или штуцерам, из которых под высоким давлением выбрасывается гидравлическая жидкость.**
- **Для обнаружения гидравлических утечек используйте картон или бумагу.**
- **Перед выполнением любых работ на гидравлической системе полностью сбросьте давление в системе.**
- **При попадании жидкости под кожу немедленно обратитесь за медицинской помощью. Если жидкость оказалась впрыснута под кожу, необходимо, чтобы врач удалил ее хирургическим путем в течение нескольких часов.**

Проверка уровня гидравлической жидкости

Интервал обслуживания: Перед каждым использованием или ежедневно

В бак заливается на заводе примерно 28,4 л высококачественной гидравлической жидкости. Проверьте уровень гидравлической жидкости перед первым пуском двигателя и далее проверяйте ежедневно.

Для замены рекомендуется использовать **высококачественную всесезонную гидравлическую жидкость Toro** (выпускается в 19-литровых ведрах или 208-литровых бочках. Каталожные номера см. в каталоге запчастей или у дистрибьютора компании Toro.)

Другие варианты рабочих жидкостей: при отсутствии жидкости Toro допускается использование других стандартных рабочих жидкостей на нефтяной основе при условии, что они соответствуют всем указанным далее характеристикам материала и требованиям отраслевых ТУ. Проконсультируйтесь у поставщика масла, чтобы убедиться в соответствии масла указанным характеристикам.

Примечание: Компания Toro не несет ответственность за повреждения, вызванные применением неподходящей рабочей жидкости, поэтому используйте только продукты признанных изготовителей, рекомендациям которых можно доверять.

Гидравлическая жидкость с противоизносной присадкой, высоким индексом вязкости и низкой температурой текучести по стандарту ISO VG 46, универсальная

Свойства материалов:

Вязкость, ASTM D445	сСт при 40 °C: от 44 до 50 сСт при 100°C: от 7,9 до 9,1
Индекс вязкости, ASTM D2270	140 или выше (высокий индекс вязкости означает, что в жидкость добавлен загуститель)
Температура текучести по ASTM D97	от -37°C до -45°C
FZG, стадия отказа	11 или лучше
Содержание воды (в новой жидкости)	500 частей на миллион (максимум)

Отраслевые ТУ:

Vickers I-286-S, Vickers M-2950-S, Denison HF-0, Vickers 35 VQ 25 (Eaton ATS373-C)

Для транспортных средств (в отличие от использования на промышленных предприятиях) необходимо использовать надлежащие загущенные гидравлические жидкости с комплексом противоизносных присадок ZnDTP или ZDDP (но не беззольные жидкости).

Внимание: **Установлено, что универсальная гидравлическая жидкость ISO VG 46 Multigrade обеспечивает оптимальные рабочие характеристики в широком диапазоне температур. В случае эксплуатации при постоянно высоких температурах окружающей среды, от 18°C до 49°C, улучшить рабочие характеристики поможет гидравлическая жидкость ISO VG 68.**

Высококачественная биоразлагаемая гидравлическая жидкость Mobil EAL EnviroSyn 46H

Внимание: **Mobil EAL EnviroSyn 46H — единственная синтетическая биоразлагаемая гидравлическая жидкость, аттестованная компанией Toro. Эта жидкость совместима с эластомерами, используемыми в гидравлических системах Toro, и подходит для работы в широком диапазоне температур. Эта жидкость совместима**

с традиционными жидкостями, но для максимальной биоразлагаемости и высоких эксплуатационных характеристик гидравлическую систему необходимо тщательно промыть от обычной жидкости. Жидкость поставляется местным дистрибьютором компании Mobil в 19-литровых канистрах или 208-литровых бочках.

Внимание: **Многие гидравлические жидкости являются почти бесцветными, что затрудняет обнаружение точечных утечек. Красный краситель для добавки в гидравлическую жидкость поставляется во флаконах емкостью 20 мл. Одного флакона достаточно для 15–22 л гидравлической жидкости. № по каталогу 44-2500 для заказа у местного официального дистрибьютора компании Toro.**

1. Установите машину на ровной поверхности, опустите режущие блоки, выключите двигатель и извлеките ключ из замка зажигания.
2. Очистите зону вокруг заливной горловины и крышки гидравлического бака (Рисунок 106).

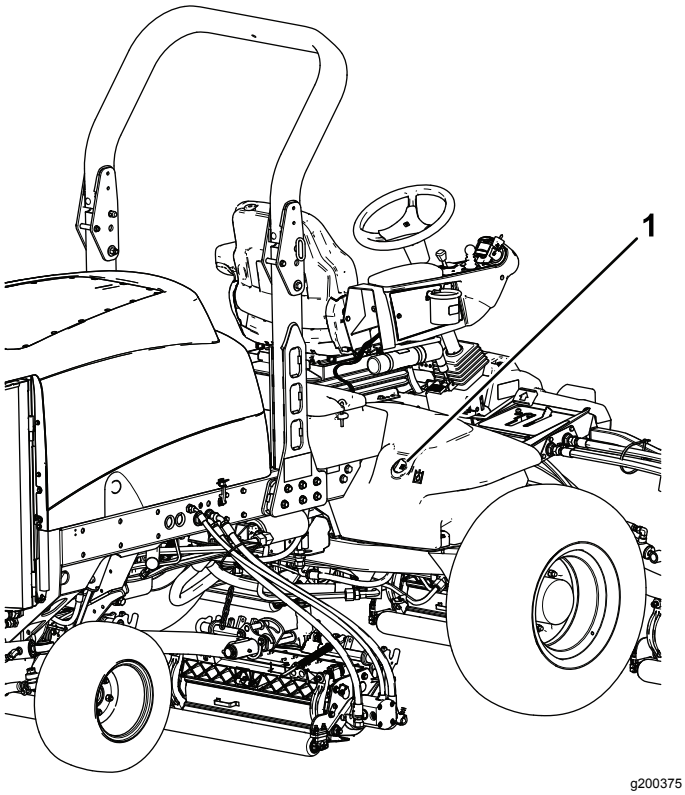

Рисунок 106

1. Крышка гидравлического бака

3. Снимите крышку с заливной горловины.
4. Извлеките масломерный щуп из заливной горловины и протрите его чистой ветошью.
5. Вставьте масломерный щуп в заливную горловину; затем извлеките его и проверьте уровень жидкости.

   Уровень жидкости должен находиться между двумя отметками на масломерном щупе.
6. Если уровень низкий, добавьте соответствующую жидкость, чтобы повысить уровень до верхней метки.
7. Вставьте масломерный щуп и установите крышку на заливную горловину.

Замена гидравлической жидкости

Интервал обслуживания: Через каждые 800 часов

При нормальных условиях заменяйте гидравлическое масло через каждые 800 часов работы. В случае загрязнения масла обратитесь к местному дистрибьютору компании Toro, поскольку систему необходимо промыть. По сравнению с чистой загрязненная жидкость может выглядеть белесоватой или черной.

1. Установите машину на ровной поверхности, опустите режущие блоки, включите стояночный тормоз, выключите двигатель и извлеките ключ.
2. Поднимите капот.
3. Отсоедините возвратный трубопровод от днища резервуара и дайте гидравлической жидкости стечь в большой поддон.
4. Когда поток гидравлической жидкости иссякнет, подсоедините трубопровод.
5. Залейте в гидравлический бак приблизительно 28,4 литра гидравлической жидкости; см. Проверка уровня гидравлической жидкости (страница 78).

   Внимание: **Используйте только указанные гидравлические жидкости. Другие жидкости могут вызвать повреждение системы.**
6. Поставьте крышку бака на место.
7. Запустите двигатель и поработайте всеми органами управления гидравликой, чтобы тщательно распределить гидравлическую жидкость по всей системе.
8. Проверьте систему на наличие утечек, затем выключите двигатель.
9. Проверьте уровень жидкости и добавьте необходимое количество, чтобы уровень

поднялся до отметки Full (Полный) на масломерном щупе.

Примечание: Не переполняйте гидравлическую систему.

Замена гидравлических фильтров

Интервал обслуживания: Через первые 200 часа

Через каждые 800 часов

Первый раз замените 2 гидравлических фильтра через 200 часов работы. Затем при нормальных условиях заменяйте фильтры через каждые 800 часов работы.

Для замены используйте фильтры Toro № по кат. 94-2621 для задней стороны машины (режущий блок) и № по кат. 75-1310 для передней стороны (заправка).

Внимание: **Использование любого другого фильтра может привести к аннулированию гарантии на некоторые компоненты.**

1. Установите машину на ровной поверхности, опустите режущие блоки, включите стояночный тормоз, выключите двигатель и извлеките ключ.
2. Очистите область вокруг места крепления фильтра.
3. Подставьте под фильтр поддон, а затем снимите фильтр (Рисунок 107 и Рисунок 108).
4. Смажьте новую прокладку фильтра и заполните фильтр гидравлической жидкостью.

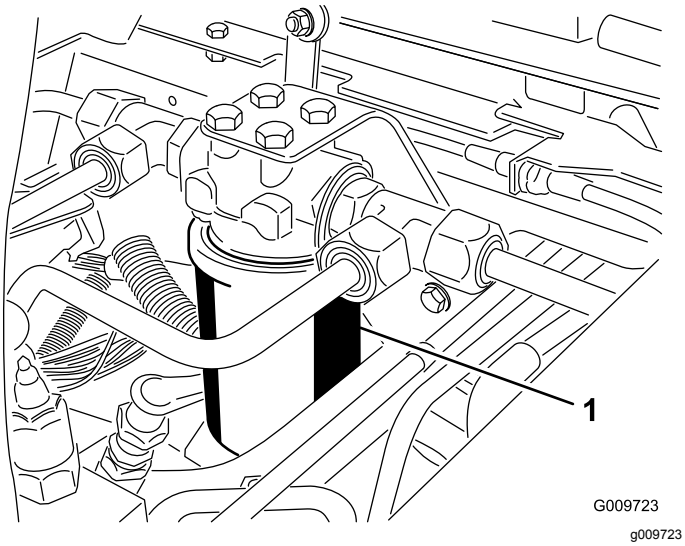

Рисунок 107

1. Гидравлический фильтр

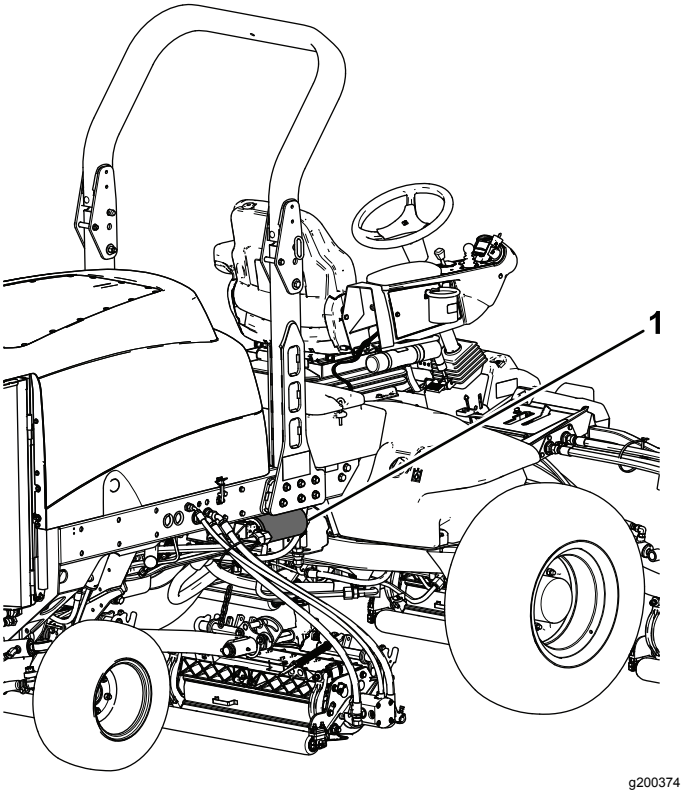

Рисунок 108

1. Гидравлический фильтр

5. Убедитесь в чистоте установочной поверхности фильтра.
6. Завинчивайте фильтр, пока прокладка не упрется в монтажную плоскость; после этого дополнительно затяните фильтр на ½ оборота.
7. Запустите двигатель и дайте ему поработать примерно две минуты для удаления воздуха из системы.
8. Выключите двигатель и проверьте систему на наличие утечек.

Проверка гидравлических трубопроводов и шлангов

Интервал обслуживания: Перед каждым использованием или ежедневно

Установите машину на ровной поверхности, опустите режущие блоки, включите стояночный тормоз, выключите двигатель и извлеките ключ.

Проверьте гидравлические трубопроводы и шланги на наличие утечек, перекрученных труб, незакрепленных опор, износа, незатянутой арматуры, атмосферной и химической коррозии. Перед началом эксплуатации отремонтируйте все, что необходимо.

⚠ ПРЕДУПРЕЖДЕНИЕ

Гидравлическая жидкость, выброшенная под давлением, может повредить кожный покров и нанести травму.

- **Перед подачей давления в гидравлическую систему убедитесь, что все гидравлические шланги и трубопроводы исправны, а все гидравлические соединения и штуцеры герметичны.**
- **Не приближайтесь к местам точечных утечек или штуцерам, из которых под высоким давлением выбрасывается гидравлическая жидкость.**
- **Для обнаружения гидравлических утечек используйте картон или бумагу.**
- **Перед выполнением любых работ на гидравлической системе безопасно стравите все давление в гидравлической системе.**
- **При попадании жидкости под кожу немедленно обратитесь к врачу.**

Техническое обслуживание режущего блока

Правила техники безопасности при обращении с режущим блоком

Износ или повреждение режущего блока может привести к его разрушению и выбросу фрагментов барабана или неподвижного ножа в направлении оператора или находящихся поблизости людей, которые при этом могут получить серьезные травмы или погибнуть.

- Периодически проверяйте режущие блоки на наличие износа или повреждений.
- Соблюдайте осторожность при проверке режущих блоков. При техническом обслуживании барабанов и неподвижных ножей оберните ножи тканью или используйте перчатки и соблюдайте меры предосторожности. Выполняйте только замену или заточку барабанов и неподвижных ножей; запрещается их выпрямлять или сваривать.
- При использовании газонокосилок с несколькими ножами соблюдайте меры предосторожности, поскольку вращение одного барабана может привести к вращению других ножей.

Заточка режущих блоков обратным вращением

⚠ ПРЕДУПРЕЖДЕНИЕ

Касание барабанов или других движущихся частей может привести к травме.

- **Следите, чтобы пальцы, руки и одежда находились на безопасном расстоянии от барабанов или других движущихся частей.**
- **Никогда не пытайтесь повернуть барабаны ногой или рукой при работающем двигателе.**

Примечание: Во время заточки обратным вращением передние режущие блоки работают все вместе, и задние режущие блоки работают вместе.

1. Установите машину на ровной поверхности, опустите режущие блоки, включите стояночный тормоз, выключите двигатель и переведите выключатель механизма отбора мощности (PTO) в положение Выкл..
2. Разблокируйте и поднимите капот для доступа к органам управления.
3. Выполните первоначальные регулировки контакта барабана с неподвижным ножом для всех режущих блоков, которые требуется заточить обратным вращением; см *Руководство по эксплуатации режущего блока*.
4. Выберите передний, задний или оба рычага обратного вращения, чтобы определить, заточку каких режущих блоков необходимо произвести (Рисунок 109).
5. Запустите двигатель и переведите его на малую частоту холостого хода.

⚠ ОПАСНО

Изменение частоты вращения двигателя во время заточки обратным вращением может привести к остановке барабанов.

- **Никогда не изменяйте частоту вращения двигателя во время заточки обратным вращением.**
- **Производите заточку обратным вращением только на малой частоте холостого хода.**

⚠ ОПАСНО

Прикосновение к режущим блокам может привести к травме.

Убедитесь, что вы находитесь на безопасном расстоянии от режущих блоков, прежде чем выполнять операцию заточки.

6. Установив ограничитель скорости скашивания в положение СКАШИВАНИЕ, переведите переключатель механизма отбора мощности в положение ВКЛ.
7. Нажмите переключатель подъема, чтобы начать операцию заточки обратным вращением выбранных барабанов.
8. Нанесите притирочную пасту щеткой с длинной ручкой.

   Примечание: Не используйте щетку с короткой ручкой.

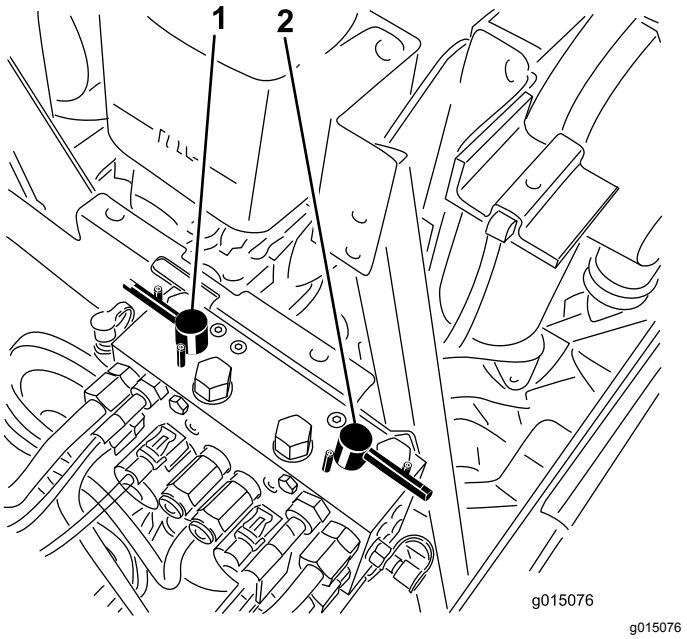

g015076

Рисунок 109

1. Передний рычаг заточки обратным вращением
2. Задний рычаг заточки обратным вращением

9. Если барабаны останавливаются или работают неустойчиво во время заточки обратным вращением, установите более высокую частоту вращения двигателя, пока частота вращения барабана не стабилизируется.
10. Чтобы выполнить регулировку режущих блоков во время заточки обратным вращением, остановите барабаны, нажав заднюю часть переключателя подъема; переведите выключатель механизма отбора мощности в положение ВЫКЛ. и выключите двигатель. После завершения регулировок повторите действия, указанные в пунктах 5 – 9.
11. Повторите эту процедуру для всех режущих блоков, которым необходима заточка обратным вращением.
12. После завершения верните рычаги заточки обратным вращением в положение СКАШИВАНИЕ, опустите капот и смойте всю притирочную пасту с режущих блоков. При необходимости отрегулируйте контакт барабана с неподвижным ножом режущего блока. Переведите органы управления скоростью вращения барабана режущего блока в положение требуемой скорости скашивания.

Внимание: **Если переключатель заточки обратным вращением не вернуть после выполнения заточки в положение Выкл.,**

режущие блоки не поднимутся или не будут работать правильно.

Примечание: Дополнительные указания и описания процедуры заточки обратным вращением приведены в *Руководстве компании Toro по заточке барабанов и ротационных газонокосилок* , форма № 80-300SL.

Примечание: Для получения лучшей режущей кромки обработайте напильником переднюю лицевую поверхность неподвижного ножа после заточки обратным вращением. Это позволит удалить все заусенцы или неровные края, которые могут образоваться на режущей кромке.

Хранение

Подготовка тягового блока

1. Установите машину на ровной поверхности, опустите режущие блоки, включите стояночный тормоз, выключите двигатель и извлеките ключ.
2. Тщательно очистите тяговый блок, режущие блоки и двигатель.
3. Проверьте давление в шинах, см. Проверка давления в шинах (страница 32).
4. Проверьте весь крепеж на ослабление затяжки; при необходимости подтяните.
5. Заправьте консистентной смазкой или маслом все масленки и оси поворота. Удалите всю излишнюю смазку.
6. Слегка зачистите и подкрасьте поцарапанные, сколотые или заржавевшие покрашенные поверхности. Выправите все вмятины в металлическом корпусе.
7. Обслужите аккумулятор и кабели следующим образом:
   A. Снимите клеммы с полюсных штырей аккумулятора.
   B. Очистите аккумулятор, клеммы и полюсные штыри проволочной щеткой и водным раствором пищевой соды.
   C. Для предотвращения коррозии нанесите на кабельные наконечники и на полюсные штыри аккумулятора смазку Grafo 112X (№ по каталогу Toro 505-47) или технический вазелин.
   D. Медленно подзаряжайте аккумуляторную батарею через каждые 60 дней в течение 24 часов для предотвращения сульфатации пластин аккумуляторной батареи.

Подготовка двигателя

1. Слейте моторное масло из поддона картера и установите на место пробку сливного отверстия.
2. Извлеките и удалите в отходы масляный фильтр. Установите новый масляный фильтр.
3. Заправьте двигатель моторным маслом указанного типа.
4. Запустите двигатель и дайте ему поработать на холостом ходу приблизительно две минуты.

5. Выключите двигатель.
6. Промойте топливный бак свежим, чистым топливом.
7. Закрепите все фитинги топливной системы.
8. Тщательно очистите и обслужите узел воздухоочистителя.
9. Загерметизируйте впуск воздухоочистителя и выпуск выхлопа водостойкой клейкой лентой.
10. Проверьте защиту от промерзания и добавьте раствор воды и этиленгликолевого антифриза в соотношении 50/50, если в вашем регионе ожидается низкая температура.

Примечания:

Примечания:

Уведомление о правилах соблюдения конфиденциальности для Европы

Информация, которую собирает компания Toro
Warranty Company (Toro), обеспечивает конфиденциальность ваших данных. Чтобы обработать вашу заявку на гарантийный ремонт и связаться с вами в случае отзыва изделий, мы просим вас предоставить нам некоторую личную информацию – непосредственно в нашу компанию или через ваше местное отделение или дилера компании Toro.

Гарантийная система Toro размещена на серверах, находящихся на территории Соединенных Штатов, где закон о соблюдении конфиденциальности может не гарантировать защиту такого уровня, который обеспечивается в вашей стране.

ПРЕДОСТАВЛЯЯ НАМ СВОЮ ЛИЧНУЮ ИНФОРМАЦИЮ, ВЫ СОГЛАШАЕТЕСЬ НА ЕЕ ОБРАБОТКУ В СООТВЕТСТВИИ С ОПИСАНИЕМ В НАСТОЯЩЕМ УВЕДОМЛЕНИИ О СОБЛЮДЕНИИ КОНФИДЕНЦИАЛЬНОСТИ.

Способ использования информации компанией Toro.
Компания Toro может использовать вашу личную информацию для обработки гарантийных заявок и для связи с вами в случае отзыва изделия или для каких-либо иных целей, о которых мы вам сообщим. Компания Toro может предоставлять вашу информацию в свои филиалы, дилерам или другим деловым партнерам в связи с любыми из указанных видов деятельности. Мы не будем продавать вашу личную информацию сторонним компаниям. Мы оставляем за собой право раскрыть личную информацию, чтобы выполнить требования применимых законов и по запросу соответствующих органов власти, с целью обеспечения правильной работы наших систем или для нашей собственной защиты или защиты пользователей.

Хранение вашей личной информации
Мы будем хранить вашу личную информацию, пока она будет нужна нам для осуществления целей, для которых она была первоначально собрана или для других законных целей (например, соблюдение установленных норм) или в соответствии с положениями применяемого закона.

Обязательство компании Toro по обеспечению безопасности вашей личной информации
Мы принимаем все необходимые меры для защиты вашей личной информации. Мы также делаем все возможное для поддержания точности и актуального состояния личной информации.

Доступ и исправление вашей личной информации
Если вы захотите просмотреть или исправить свою личную информацию, просим связаться с нами по электронной почте legal@toro.com.

Закон о защите прав потребителей Австралии

Клиенты в Австралии могут найти информацию, относящуюся к Закону о защите прав потребителей Австралии, внутри упаковки или у своего местного дилера компании Toro.

Гарантия компании Toro

Ограниченная гарантия на два года

Условия гарантии и изделия, на которые она распространяется

Компания The Toro Company и ее филиал Toro Warranty Company в соответствии с заключенным между ними соглашением совместно гарантируют, что серийное изделие Toro («Изделие») не будет иметь дефектов материалов или изготовления в течение двух лет или 1500 часов работы* (в зависимости от того, что наступит раньше). Настоящая гарантия распространяется на все изделия, за исключением аэраторов (см. отдельные условия гарантии на эти изделия). При возникновении гарантийного случая компания отремонтирует изделие за свой счет, включая диагностику, трудозатраты и запасные части. Настоящая гарантия начинается со дня доставки Изделия первоначальному розничному покупателю.
* Изделие оборудовано счетчиком моточасов.

Порядок подачи заявки на гарантийное обслуживание

При возникновении гарантийного случая следует немедленно сообщить об этом дистрибьютору или официальному дилеру серийных изделий, у которых было приобретено изделие. Если вам нужна помощь в определении местонахождения дистрибьютора серийных изделий или официального дилера или если у вас есть вопросы относительно ваших прав и обязанностей по гарантии, вы можете обратиться к нам по адресу:

Отделение технического обслуживания серийной продукции Toro
Toro Warranty Company
8111 Lyndale Avenue South
Bloomington, MN 55420-1196

952-888-8801 или 800-952-2740

Эл. почта: commercial.warranty@toro.com

Обязанности владельца

Вы, являясь владельцем Изделия, несете ответственность за выполнение необходимого технического обслуживания и регулировок, указанных в *Руководстве оператора*. Невыполнение требуемого технического обслуживания и регулировок может быть основанием для отказа в исполнении гарантийных обязательств.

Изделия и условия, на которые не распространяется гарантия

Не все неисправности или нарушения работы изделия, возникшие в течение гарантийного периода, являются дефектами материала или изготовления. Действие этой гарантии не распространяется на следующее:

- Неисправности изделия, возникшие в результате использования запасных частей, произведенных третьей стороной, либо установки и использования дополнительных частей или измененных дополнительных приспособлений и изделий других фирм. На эти позиции изготовителем может быть предусмотрена отдельная гарантия.
- Неисправности изделия, возникшие в результате невыполнения рекомендованного технического обслуживания и (или) регулировок. Невыполнение надлежащего технического обслуживания изделия Toro согласно рекомендованному техническому обслуживанию, описанному в *Руководстве оператора*, может привести к отказу от исполнения гарантийных обязательств.
- Неисправности изделия, возникшие в результате эксплуатации Изделия ненадлежащим, халатным или неосторожным образом.
- Части, расходуемые в процессе эксплуатации, кроме случаев, когда они будут признаны дефектными. Следующие части, помимо прочего, являются расходными или быстроизнашивающимися в процессе нормальной эксплуатации изделий: тормозные колодки и накладки, фрикционные накладки муфт сцепления, ножи, барабаны, опорные катки и подшипники (герметичные или смазываемые), неподвижные ножи, свечи зажигания, колеса поворотного типа и их подшипники, шины, фильтры, ремни и определенные компоненты опрыскивателей, такие как диафрагмы, насадки, обратные клапаны и т.п.
- Поломки, вызванные внешними воздействиями. Факторы, рассматриваемые как внешние воздействия, включают, среди прочего, атмосферные воздействия, способы хранения, загрязнение, использование неразрешенных видов топлива, охлаждающих жидкостей, смазок, присадок, удобрений, воды, химикатов и т.п.
- Отказы или проблемы при работе из-за использования топлива (например, бензина, дизельного или биодизельного топлива), не удовлетворяющего требованиям соответствующих отраслевых стандартов.
- Нормальные шум, вибрация, износ и старение.
- Нормальный «износ» включает, помимо прочего, повреждение сидений в результате износа или истирания, потертость окрашенных поверхностей, царапины на наклейках или окнах и т. п.

Части

Части, замена которых запланирована при требуемом техническом обслуживании, имеют гарантию на период до планового срока их замены. На части, замененные по настоящей гарантии, действует гарантия в течение действия первоначальной гарантии на изделие, и они становятся собственностью компании Toro. Окончательное решение о том, подлежит ли ремонту или замене какая-либо существующая часть или узел, принимается компанией Toro. Компания Toro имеет право использовать для гарантийного ремонта восстановленные запчасти.

Гарантия на аккумуляторы глубокого разряда и литий-ионные аккумуляторы:

Аккумуляторы глубокого разряда и литий-ионные аккумуляторы за время своего срока службы могут выдать определенное полное число киловатт-часов. Методы эксплуатации, подзарядки и технического обслуживания могут увеличить или уменьшить срок службы аккумулятора. Поскольку аккумуляторы в настоящем изделии являются расходными компонентами, эффективность их работы между зарядками будет постепенно уменьшаться до тех пор, пока аккумулятор полностью не выйдет из строя. Ответственность за замену отработанных вследствие нормальной эксплуатации аккумуляторов несет владелец изделия. Необходимость в замене аккумулятора за счет владельца может возникнуть во время действия нормального гарантийного периода на изделие. Примечание: (только литий-ионные аккумуляторы): на литий-ионную аккумуляторную батарею распространяется только частичная пропорционально рассчитанная гарантия на период с 3-го по 5-й год в зависимости от времени эксплуатации и количества использованных киловатт-часов. Для получения дополнительной информации обращайтесь к *Руководству оператора*.

Техническое обслуживание, выполняемое за счет владельца

Регулировка двигателя, смазывание, очистка и полировка, замена фильтров, охлаждающей жидкости и проведение рекомендованного технического обслуживания входят в число нормальных операций по уходу за изделиями компании Toro, выполняемых за счет владельца.

Общие условия

Выполнение ремонта официальным дистрибьютором или дилером компании Toro является вашим единственным возмещением убытков по настоящей гарантии.

Компании The Toro Company и Toro Warranty Company не несут ответственности за косвенные, случайные или последующие убытки, связанные с использованием изделий компании Toro, на которые распространяется действие настоящей гарантии, включая любые затраты или расходы на предоставление замещающего оборудования или оказание услуг в течение обоснованных периодов нарушения работы или неиспользования оборудования во время ожидания завершения ремонта в соответствии с условиями настоящей гарантии. Не существует каких-либо иных гарантий, за исключением упоминаемой ниже гарантии на систему контроля выхлопных газов (если применимо). Все подразумеваемые гарантии коммерческого качества или пригодности для конкретного применения ограничены продолжительностью настоящей прямой гарантии.

В некоторых странах не допускается исключать случайные или последующие убытки или ограничения на срок действия подразумеваемой гарантии, вследствие чего вышеуказанные исключения и ограничения могут на вас не распространяться. Настоящая гарантия предоставляет вам конкретные законные права, но вы можете также иметь и другие права, которые меняются в зависимости от страны использования.

Примечание в отношении гарантии на двигатель:

На систему контроля выхлопных газов на вашем изделии может распространяться действие отдельной гарантии, соответствующей требованиям, установленным Агентством по охране окружающей среды США (EPA) и (или) Калифорнийским советом по охране воздушных ресурсов (CARB). Приведенные выше ограничения на моточасы не распространяются на Гарантию на системы контроля выхлопных газов. Подробные сведения приводятся в «Гарантийных обязательствах на системы контроля выхлопных газов двигателей», которые прилагаются к вашему изделию или содержатся в документации предприятия-изготовителя двигателя.

Страны, кроме США и Канады

Покупатели, которые приобрели изделия компании Toro за пределами США или Канады, для получения гарантийных полисов для своей страны, провинции и штатов должны обращаться к местному дистрибьютору (дилеру) компании Toro. Если по какой-либо причине вы не удовлетворены услугами вашего дистрибьютора или испытываете трудности с получением информации о гарантии, обратитесь к импортеру изделий компании Toro.