Form No. 3415-489 Rev B

TORO®

Count on it.

Käyttöopas

Ilmastaja 686 ja 687

Mallinro: 44856—Sarjanro: 400000000 tai suurempi

Mallinro: 44867—Sarjanro: 400000000 tai suurempi

Rekisteröi tuotteesi osoitteessa www.Toro.com.
Käännös alkuperäisestä tekstistä (FI)

CE

3415-489 B

Tämä tuote on asiaankuuluvien eurooppalaisten direktiivien mukainen, kun CE-sarja 95-3350 on asennettu. Lisätietoja on erillisessä tuotekohtaisessa vaatimustenmukaisuusvakuutuksessa.

⚠ VAARA

KALIFORNIA
Lakiesityksen 65 mukainen varoitus

Tämä tuote sisältää kemikaaleja, jotka Kalifornian osavaltion tietojen mukaan aiheuttavat syöpää, synnynnäisiä epämuodostumia tai lisääntymiseen liittyvää haittaa.

Johdanto

Tämä ilmastaja on tarkoitettu koulutettujen käyttäjien käyttöön asuinalueilla ja kaupallisissa ympäristöissä. Se on tarkoitettu pääasiassa hyvin hoidettujen pihojen, puistojen, urheilukenttien sekä kaupallisten kiinteistöjen ja asuinrakennusten viheralueiden ilmastukseen.

Lue nämä tiedot huolellisesti, jotta opit käyttämään ja huoltamaan laitetta asianmukaisesti sekä välttämään tapaturmia ja laitevaurioita. Olet itse vastuussa tuotteen asianmukaisesta ja turvallisesta käytöstä.

Voit ottaa yhteyden Toroon suoraan osoitteessa www.Toro.com, jos tarvitset tietoja tuotteista ja lisävarusteista, lähimmästä jälleenmyyjästä tai jos haluat rekisteröidä tuotteesi.

Aina kun tarvitset huoltoa, alkuperäisiä Toro-varaosia tai lisätietoja, ota yhteys valtuutettuun huoltoliikkeeseen tai Toron asiakaspalveluun. Ota tällöin tuotteesi malli- ja sarjanumerot valmiiksi esiin. Nämä kaksi numeroa on stanssattu tyyppikilpeen, joka on kiinnitetty päävarteen niiteillä. Kirjoita numerot annettuun tilaan.

Mallinro: _____

Sarjanro: _____

Tässä käyttöoppaassa esiintyvä varoitusmerkintä (Kuva 1) ilmaisee vaaratilannetta, josta saattaa olla seurauksena vakava tapaturma tai jopa kuolema, jos suositellut varotoimenpiteet laiminlyödään.

g000502

Kuva 1

1. Varoitusmerkintä

Tässä käyttöoppaassa käytetään kahta termiä tietojen korostamiseksi. **Tärkeää** kiinnittää huomiota mekaanisiin erikoistietoihin ja **Huomautus** korostaa erityishuomion ansaitsevia yleistietoja.

Sisältö

Turvaohjeet 3
Turva- ja ohjetarrat 4
Käyttöönotto 5
1 Pyörien asennus 6
2 Painojen asennus 6
3 Vetoaisakokoonpanon asennus 6
4 Pumppu-sylinterikokoonpanon asennus (malli 44856) 8
Laitteen yleiskatsaus 9
Tekniset tiedot 9
Lisälaitteet/lisävarusteet 9
Käyttö 10
Ilmastajan kiinnityksen valmistelu 10
Ilmastajan kiinnitys 10
Piikkien asennus 10
Ilmastajan käyttö 11
Kunnossapito 12
Kunnossapitotaulukko 12
Voitelu 12
Laakerien voitelu 12
Päävarsien tarkastus 13
Jousien säätö 13
Piikkien tarkastus 14
Varastointi 14

© 2017—The Toro® Company
8111 Lyndale Avenue South
Bloomington, MN 55420

Toron WWW-sivusto osoitteessa www.Toro.com.
Painettu Yhdysvalloissa
Kaikki oikeudet pidätetään

Turvaohjeet

- Perehdy huolellisesti sekä ilmastajan että vetoajoneuvon *käyttöoppaiden* sisältöön.
- Kaikkia käyttäjiä ja huoltohenkilöstöä on opastettava ilmastajan käytössä.
- Nosta piikit, hidasta ja ole varovainen, kun ylität muita kuin ruohoalueita ja kun kuljetat konetta.
- Älä käytä konetta sairaana, väsyneenä tai alkoholin tai huumausaineiden vaikutuksen alaisena.
- Ole äärimmäisen varovainen siirtäessäsi ilmastajaa perävaunuun tai kuorma-autoon tai sieltä pois.
- Käytä ilmastajaa rinteissä pienemmällä nopeudella.
- Älä käytä ilmastajaa pudotusten, ojien, maavallien tai vesialueiden lähellä. Ilmastaja voi kaatua yllättäen, jos pyörä menee reunan yli.
- Nosta aina piikit ja odota, että kaikki osat pysähtyvät kokonaan ennen ilmastajan säätämistä, puhdistamista tai korjaamista.
- Käytä aina käsineitä, kun huollat piikkejä. Vaihda vaurioituneet piikit.
- Älä laita käsiä tai jalkoja koneen liikkuvien osien lähelle.

Turva- ja ohjetarrat

Turva- ja ohjetarrat on sijoitettu hyvin näkyville paikoille mahdollisten vaara-alueiden lähettyville. Korvaa vioittuneet tai kadonneet tarrat uusilla.

decal106-0229

106-0229

1. Varoitus: irrota virta-avain virtalukosta ja lue *käyttöopas* ennen koneen huoltamista.
2. Käsien ja jalkojen loukkaantumis-/silpoutumisvaara.

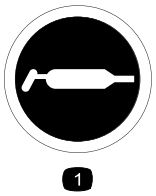

decal58-6520

58-6520

1. Rasva

Käyttöönotto

Irralliset osat

Tarkista alla olevasta taulukosta, että kaikki osat on toimitettu.

Ohjeet	Kuvaus	Määrä	Käyttökohde
3	Vetoaisakokoonpano Kannatin Pultti (½ × 2½ tuumaa) Mutteri (½ tuumaa) Aluslaatta (½ tuumaa) Varmistuslaatta (½ tuumaa) Lukitustappi Sokka (neula) (pieni)	1 2 6 6 6 6 1 1	Vetoaisakokoonpanon asennus
4	Pumppu-sylinterikokoonpano Ruuvi (⅜ × 1¼ tuumaa) Aluslaatta (⅜ tuumaa) Lukkomutteri (⅜ tuumaa) Ruuvi (½ × 1¼ tuumaa) Mutteri (½ tuumaa) Varmistuslaatta (½ tuumaa) Värinähihna Sylinterin tappi Sokka (neula) (suuri)	1 2 2 2 1 1 1 1 2 2	Pumppu-sylinterikokoonpanon asennus

Ohjeet, oppaat ja muut osat

Kuvaus	Määrä	Käyttökohde
Käyttöopas	1	Lue ennen koneen käyttöä.

Koneen vasen ja oikea puoli määritellään normaalista käyttöasennosta käsin.

1

Pyörien asennus

(Malli 44856)

Vaiheeseen tarvittavat osat:

2	Pyöräkokoonpano
4	Välikappale
2	Akseli
2	Lovettu mutteri
2	Sokka

Ohjeet

1. Kohdista pyöräkokoonpano ja kaksi välikappaletta (yksi pyörännavan kummallekin puolelle) rungon väliin kuvan mukaisesti (Kuva 2).

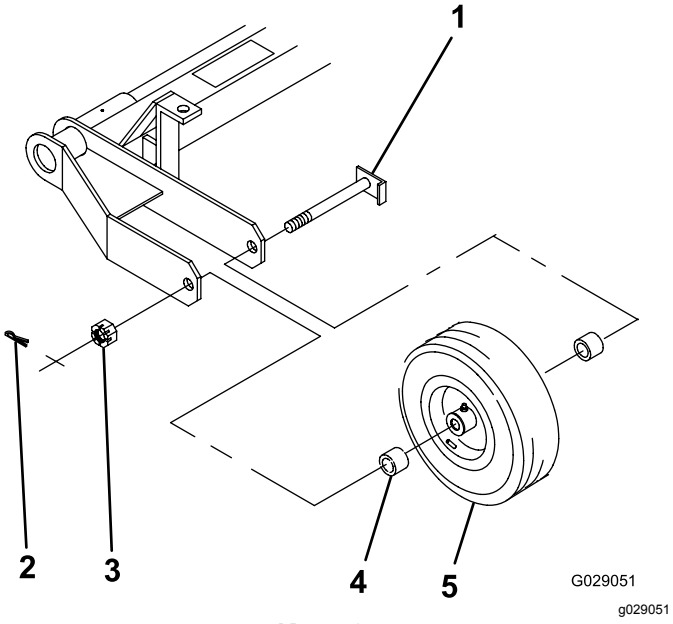

Kuva 2

1. Akseli
2. Sokka
3. Lovettu mutteri
4. Pyörän välikappale
5. Pyöräkokoonpano

2. Työnnä akseli rungon, välikappaleiden ja pyörän läpi (Kuva 2).
3. Kierrä lovettu mutteri akseliin ja kiristä se käsikäyttöisellä avaimella momenttiin 8–20 N·m.
4. Käännä pyörä siten, että laakerit asettuvat paikoilleen ja päittäisvälys poistuu.
5. Löysää kruunumutteria, kunnes se ei kosketa runkoa ja pyörännavassa on päittäisvälystä.
6. Kiristä lovettu mutteri momenttiin 1,5–2 N·m samalla kun käännät pyörää.

   Huomaa: Jos akselissa oleva sokan reikä ja mutterin lovi eivät ole kohdakkain, löysää mutteria, kunnes ne ovat kohdakkain.
7. Asenna sokka.
8. Voitele pyörän laakereita, kunnes pyörännavan syvennys on kokonaan täynnä ja voiteluainetta tulee hieman ulos tiivisteistä.

2

Painojen asennus

Vaiheeseen tarvittavat osat:

12	Paino
6	Pultti (½ × 2¾ tuumaa)
6	Laippalukkomutteri (½ tuumaa)

Ohjeet

Asenna painot kuvan mukaisesti (Kuva 3).

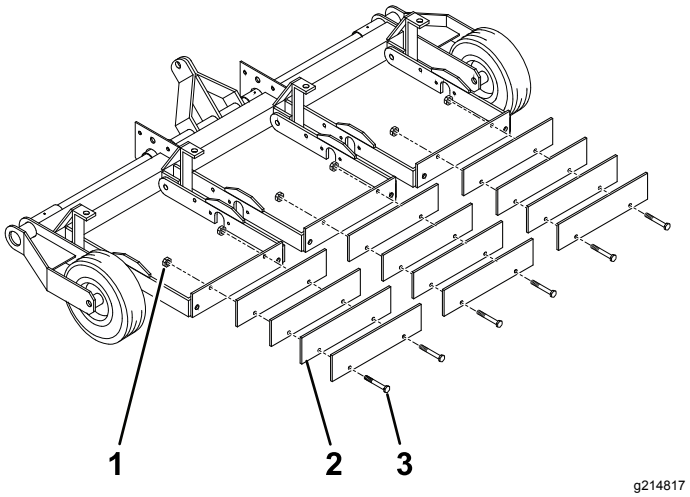

Kuva 3

1. Laippalukkomutteri (½ tuumaa)
2. Paino
3. Pultti (½ × 2¾ tuumaa)

3

Vetoaisakokoonpanon asennus

(Malli 44856)

Vaiheeseen tarvittavat osat:

1	Vetoaisakokoonpano
2	Kannatin
6	Pultti (½ × 2½ tuumaa)
6	Mutteri (½ tuumaa)
6	Aluslaatta (½ tuumaa)
6	Varmistuslaatta (½ tuumaa)
1	Lukitustappi
1	Sokka (neula) (pieni)

Ohjeet

1. Irrota kannattimet, lukitustappi ja kiinnitysosat ilmastajan vetoaisan liitoskohdista.
2. Kohdista vetoaisakokoonpano ja ilmastaja kuvan mukaisesti (Kuva 4).

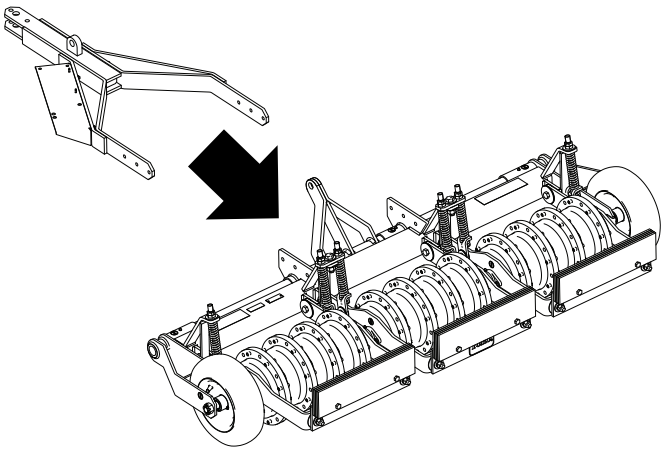

g216322

Kuva 4

3. Kohdista kannattimet ilmastajaan kuvan mukaisesti (Kuva 5).

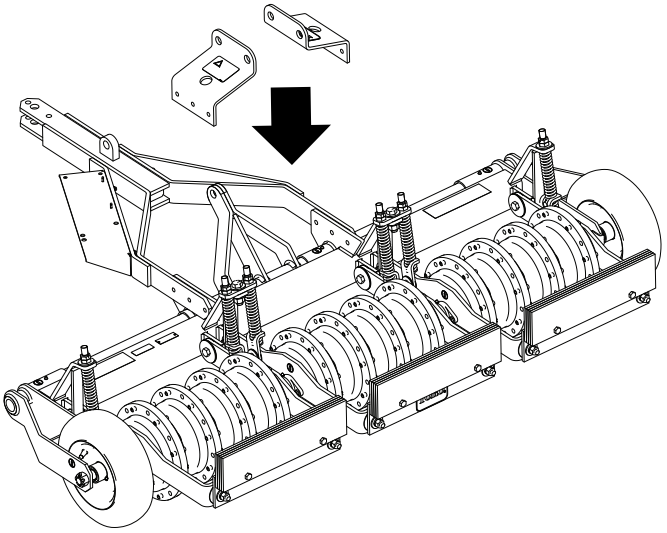

g216319

Kuva 5

4. Kiinnitä vetoaisakokoonpano ja kannattimet kiinnitysosilla kuvan mukaisesti (Kuva 6). Kiristä mutterit momenttiin 54–74 N·m.

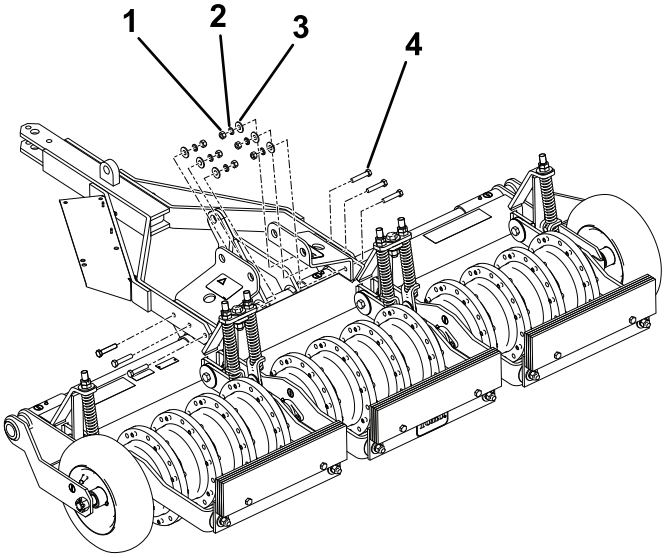

g216320

Kuva 6

1. Mutteri (½ tuumaa)
2. Varmistuslaatta (½ tuumaa)
3. Aluslaatta (½ tuumaa)
4. Pultti (½ × 2½ tuumaa)

5. Asenna lukitustappi ja kiinnitä se pienellä sokalla kuvan mukaisesti (Kuva 7).

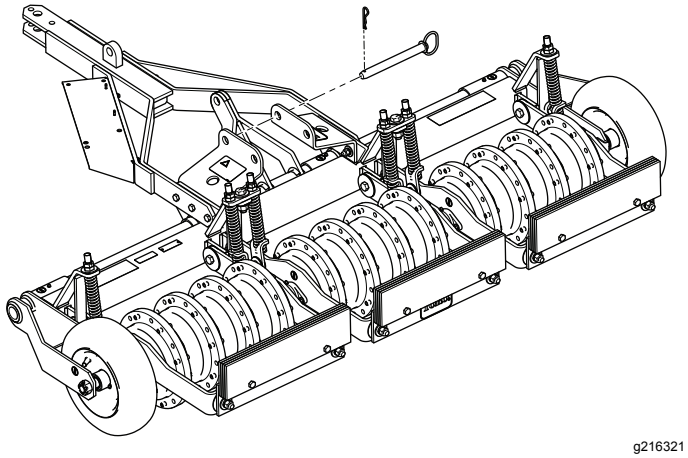

Kuva 7

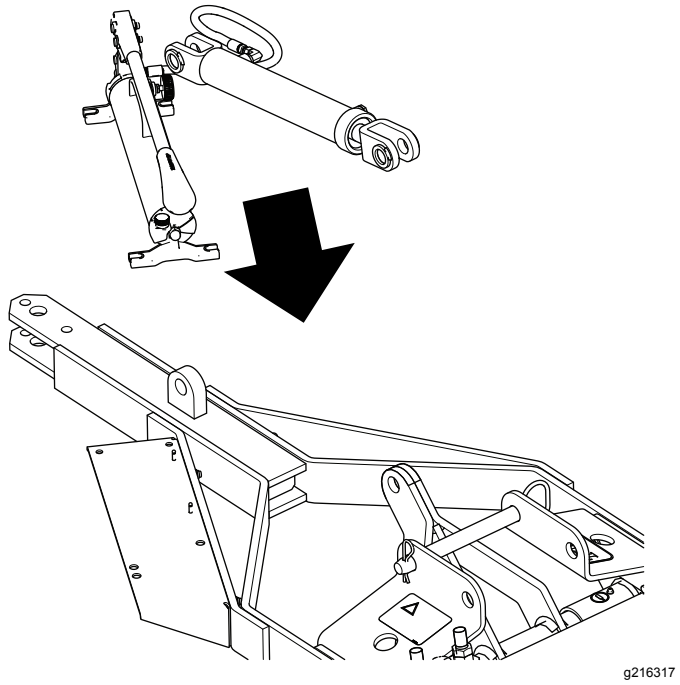

4

Pumppu-sylinterikokoon-panon asennus (malli 44856)

Vaiheeseen tarvittavat osat:

1	Pumppu-sylinterikokoonpano
2	Ruuvi (⅜ × 1¼ tuumaa)
2	Aluslaatta (⅜ tuumaa)
2	Lukkomutteri (⅜ tuumaa)
1	Ruuvi (½ × 1¼ tuumaa)
1	Mutteri (½ tuumaa)
1	Varmistuslaatta (½ tuumaa)
1	Värinähihna
2	Sylinterin tappi
2	Sokka (neula) (suuri)

Ohjeet

Huomaa: Varmista, että letku ei ole kiertynyt tai puristuksissa.

Kohdista pumppu-sylinterikokoonpano ja asenna ne kuvan mukaisesti (Kuva 8).

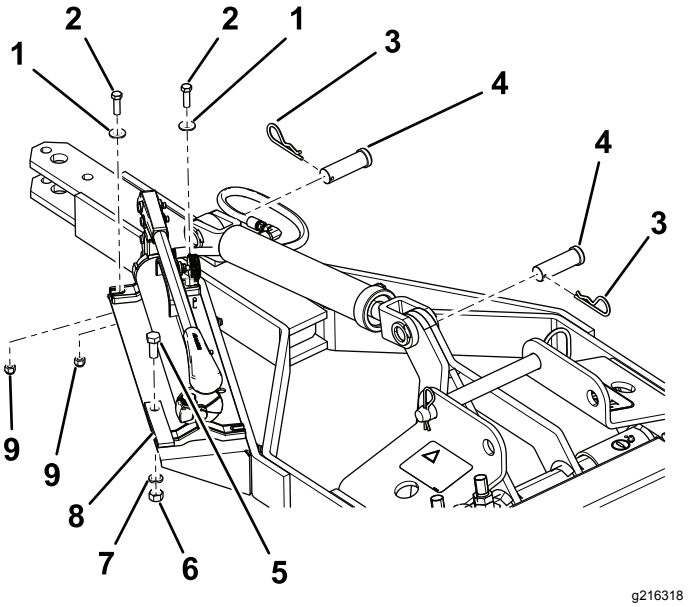

Kuva 8

1. Aluslaatta (⅜ tuumaa)
2. Ruuvi (⅜ × 1¼ tuumaa)
3. Sokka (suuri)
4. Sylinterin tappi
5. Ruuvi (½ × 1¼ tuumaa)
6. Mutteri (½ tuumaa)
7. Varmistuslaatta (½ tuumaa)
8. Värinähihna
9. Lukkomutteri (⅜ tuumaa)

Laitteen yleiskatsaus

Tekniset tiedot

Runko	Hitsattua teräsputkea; jaettu kolmeen osaan, joista kukin liikkuu vaakasuunnassa ja diagonaalisesti ja myötäilee maaston muotoja; jousikuormitteinen
Ilmastuspyörät	12 valukappaletta, paino 32 kg, 4 kpl / osa, pysyvä putkisokka joka toisessa reiässä
Akseli	1¼ tuumaa, koneistettu 1 tuumaan
Piikit	96 kpl, 8 kpl / pyörä, kiinnitetty yhdellä pultilla, pyörän putkisokka kiinnittää toisen reiän piikkiin; 1,3 tai 1,9 cm auki tai suljettuna, 10,2 cm:n viipalointiterät saatavana
Laakerit	Itsetiivistyvät, itsekohdistuvat
Kuljetusrenkaat (vain malli 44856)	4,8–8; 2-vahvikekerroksinen
Vetokoukku	Pudotintappi (malli 44856) kolmipiste; luokan 1 vetoajoneuvotyyppi (malli 44867)
Nostomekanismi (vain malli 44856)	Käsikäyttöinen hydrauli-pumppu 25 cm:n iskusylinte-riin. Vaadittu hydraulineste on MobilDTE 15 M tai vastaava.
Jouset	6 kpl, lisäävät piikkeihin alaspäin kohdistuvaa painetta
Ilmastuskaista	2 m
Kuvio	15 cm keskellä
Käyttönopeus	1–16 km/h olosuhteiden mukaan
Kokonaisleveys	2,2 m (malli 44856)
	2 m (malli 44867)
Paino	674 kg (malli 44856)
	569 kg (malli 44867)

Lisälaitteet/lisävarusteet

Koneeseen on saatavana valikoima Toron hyväksymiä lisälaitteita ja -varusteita, joiden avulla voidaan parantaa ja laajentaa sen ominaisuuksia. Ota yhteys valtuutettuun huoltoliikkeeseen tai jälleenmyyjään.

Käyttämällä alkuperäisiä Toro-varaosia suojaat investointisi parhaiten ja ylläpidät Toro-laitteen erinomaista suorituskykyä. Toro toimittaa alkuperäisiä varaosia, jotka on suunniteltu erityisen tarkasti laitteidemme teknisten määritysten mukaisesti. Vaadi alkuperäisiä Toro-varaosia ja voit olla huoletta.

Käyttö

Huomaa: Vetoajoneuvon vasen ja oikea puoli määritellään normaalista käyttöasennosta käsin.

Ilmastajan kiinnityksen valmistelu

Huoltoväli: Aina ennen käyttöä tai päivittäin

1. Pysäköi vetoajoneuvo tasaiselle alustalle, sammuta moottori, kytke seisontajarru ja irrota virta-avain.
2. Tarkista vetoajoneuvo silmämääräisesti löysien kiinnitysosien tai muiden ongelmien varalta. Kiristä kiinnikkeet ja korjaa mahdolliset ongelmat, ennen kuin käytät konetta.
3. Malli 44856: tarkista rengaspaine ja säädä se 4,1 baariin.

Ilmastajan kiinnitys

Mallin 44856 kiinnitys

Kiinnitä ilmastajan vetokoukku vetoajoneuvon aisaan vetoajoneuvon kiinnikkeillä.

Tärkeää: **Älä nosta aisaa käsin. Kohdista vetokoukku vetoajoneuvoon tunkin tai sähkökäyttöisen nostolaitteen avulla.**

Mallin 44867 kiinnitys

1. Laske vetoajoneuvon kolmipistekiinnitysvarret.
2. Sijoita ilmastaja siten, että vetoajoneuvon kolmipistekiinnitysvarret tulevat kohdakkain ilmastajan nostovarsien kanssa.
3. Kiinnitä vetoajoneuvon varret ilmastajan nostovarsien kiinnitystappeihin.
4. Kiinnitä vetoajoneuvon vakaajatanko nostovarsien yläosassa olevaan pulttiin (¾ × 4 tuumaa).

Piikkien asennus

Tärkeää: **Asenna piikit vasta sen jälkeen, kun ilmastaja on kiinnitetty vetoajoneuvoon.**

1. Aloita ulommasta valukappaleesta ja asenna piikit kuvan mukaisesti (Kuva 9).

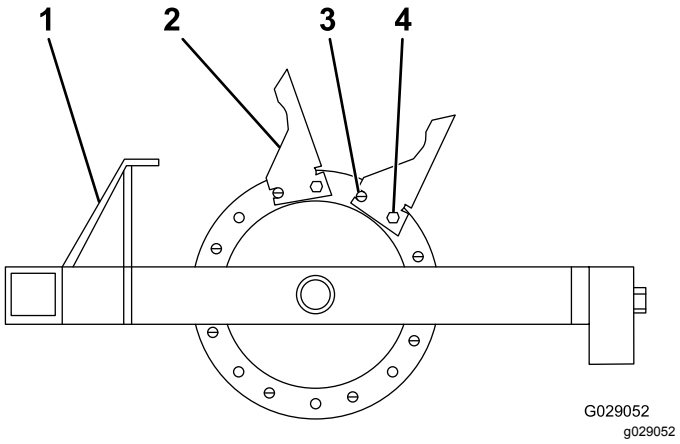

Kuva 9

1. Vetokoukku
2. Piikki
3. Putkisokka
4. Pultti

2. Asenna valukappaleeseen kaikki kahdeksan piikkiä putkisokalla ja pulteilla (½ × 1¾ tuumaa) ja varmista, että putkisokka tulee piikin etuosaan (Kuva 9).

   Huomaa: Varmista, että putkisokka on etummaisessa reiässä ja pultti toisessa reiässä.

Ilmastajan käyttö

Mallin 44856 käyttö

1. Siirrä lukitustappi taka-asentoon (ilmastusasentoon) (Kuva 10).

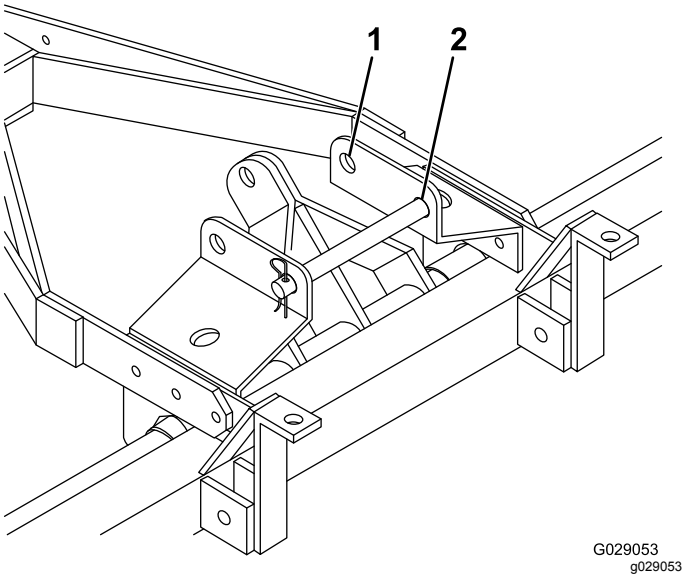

Kuva 10

1. Kuljetusasento
2. Ilmastusasento

2. Avaa käsikäyttöisen hydraulipumpun pohjassa oleva ilmausventtiili, jolloin paine vapautuu ja ilmastaja laskeutuu maahan.
3. Palaa käyttäjän paikalle ja toimi työkoneen vetämistä koskevien vetoajoneuvon ohjeiden ja menettelyjen mukaisesti.
4. Kun haluttu ilmastusalue on käsitelty kokonaan, pysäytä vetoajoneuvo, kytke seisontajarru, sammuta moottori ja irrota virta-avain, ennen kuin poistut käyttäjän paikalta.
5. Sulje käsikäyttöisen hydraulipumpun ilmausventtiili ja nosta ilmastaja kuljetusasentoon pumpun kahvalla.
6. Kun kuljetat mallia 44856, aseta lukitustappi etummaisiin reikiin (Kuva 10).

Mallin 44867 käyttö

1. Käynnistä vetoajoneuvon moottori ja anna sen käydä alhaisella kierrosluvulla.
2. Laske ilmastajaa hitaasti alas vetoajoneuvon kolmipistetoiminnolla tai hydrauliikan etäohjaimella samalla kun vetoajoneuvo liikkuu hitaasti eteenpäin.
3. Kun ilmastus alkaa, lisää vetoajoneuvon nopeutta.
4. Nosta ilmastaja ylös ajoväylän päässä ennen kääntymistä.

Kunnossapito

⚠ VAARA

Joku voi käynnistää vetoajoneuvon moottorin huollon tai säätämisen aikana. Moottorin käynnistys vahingossa voi aiheuttaa vakavan tapaturman käyttäjälle tai sivullisille.

Irrota virta-avain, kytke seisontajarru ja irrota vetoajoneuvon sytytystulppien johdot, ennen kuin huollat ilmastajaa. Työnnä myös johdot sivuun, jotta ne eivät osu sytytystulppiin.

Kunnossapitotaulukko

Huoltoväli	Huoltotoimenpide
Aina ennen käyttöä tai päivittäin	• Tarkista rengaspaine (vain malli 44856). • Tarkista, ovatko piikit kuluneet.
40 käyttötunnin välein	• Rasvaa nipat.
100 käyttötunnin välein	• Tarkista, ovatko päävarren holkit kuluneet. • Tarkista, näkyykö pronssiholkeissa kulumia. Vaihda kuluneet holkit.

Voitelu

Laakerien voitelu

40 käyttötunnin välein

100 käyttötunnin välein

Voitele ilmastaja litiumpohjaisella rasvalla nro 2 kuvan mukaisesti (Kuva 11).

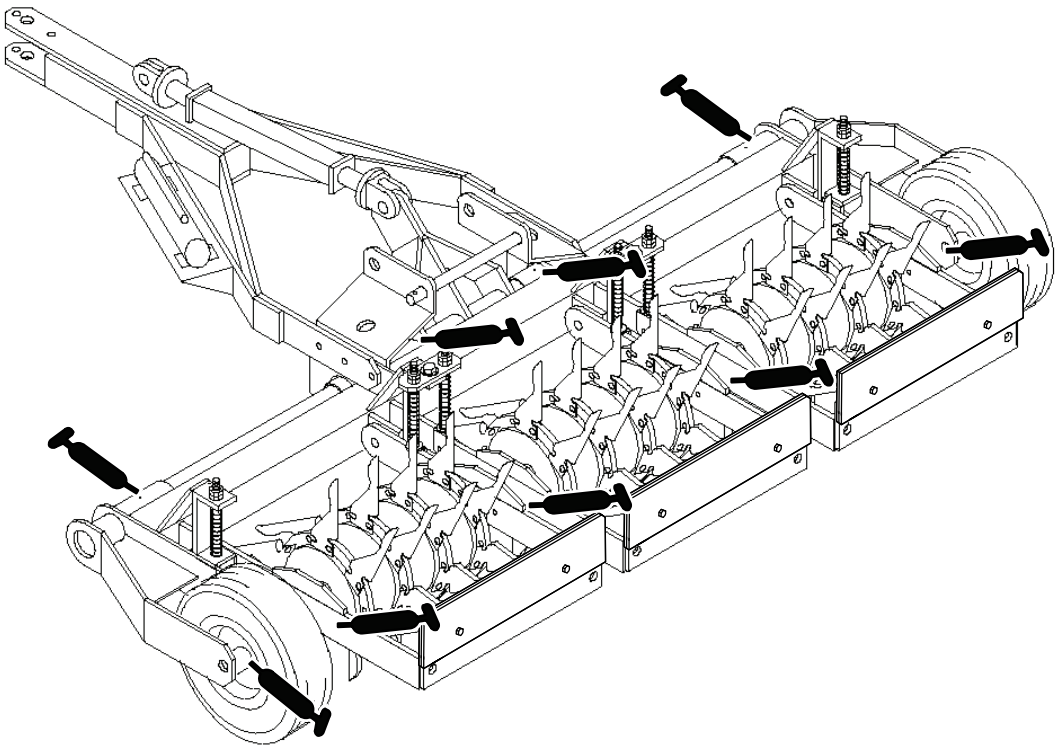

g214729

Kuva 11

Päävarsien tarkastus

Päävarret, joita on kuusi, kääntyvät vapaasti vaaka- ja pystysuunnassa, jotta yksikkö voi myötäillä maanpinnan muotoja. Pronssiholkki on painettu päävarren ja päärungon välissä olevien tapinreikien sisään. Pronssiholkki on 3 millimetriä pidempi kuin molempien levyjen paksuus yhteensä. Kiristä pultti (5/8 × 2 tuumaa) holkkeja, ei varsia vasten, jotta se kääntyy vapaasti (Kuva 12).

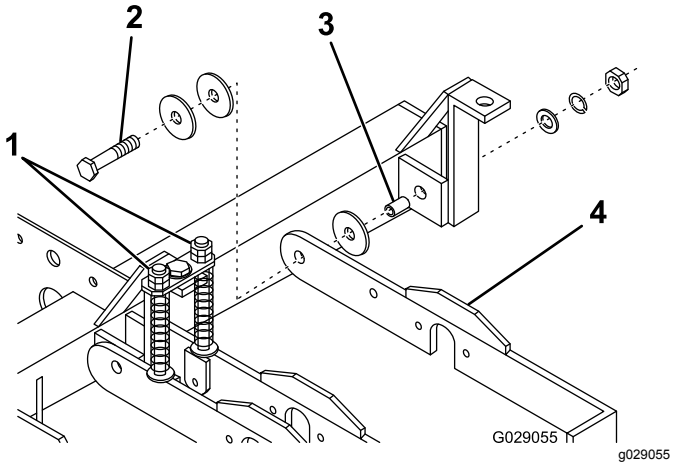

Kuva 12

1. Jousitangon mutterit
2. Pultti (5/8 × 2 tuumaa)
3. Pronssiholkki
4. Päävarsi

Jousien säätö

Jousien tarkoitus on jakaa paino tasaisesti ja vähentää nivelkohtien iskukuormitusta. Jouset säädetään tasaisesti koko alueelta yksikön tasaamiseksi. Säädä jouset jousitangon päällä olevien mutterien avulla (Kuva 12).

Tärkeää: **Älä säädä jousia siten, että niiden kierteet puristuvat täysin kokoon. Jätä kierteiden väliin tilaa vähintään 1,6 millimetriä.**

Piikkien tarkastus

Jotta ilmastusteho olisi paras mahdollinen, tarkista ennen jokaista käyttöä, ovatko piikit kuluneet. Voimakkaasti kuluneet piikit taipuvat tai katkeavat helposti ja jättävät ilmastusjätettä maahan. Esimerkkejä piikkien kulumisesta on kuvassa (Kuva 13).

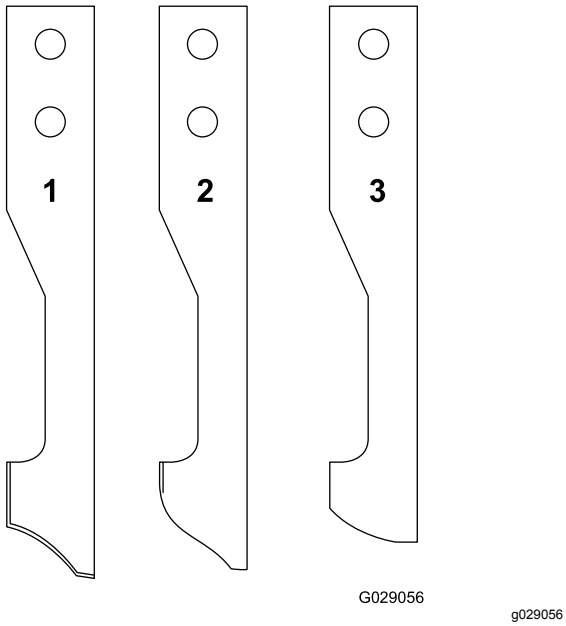

Kuva 13

1. Uusi
2. Erittäin kulunut, mutta käyttökelpoinen
3. Vaihto on tarpeen

Puhdista ilmastusjäte piikeistä aina ennen niiden varastointia. Piikkeihin pitkäksi aikaa jäänyt ilmastusjäte voi aiheuttaa piikin sisäosan syöpymistä, mikä estää ilmastusjätteen poistumista.

Varastointi

1. Nosta piikit.
2. Pysäytä vetoajoneuvo, sammuta moottori, kytke seisontajarru ja irrota virta-avain.
3. Poista lika ja rasva koko ilmastajasta.

   Tärkeää: **Ilmastaja voidaan pestä miedolla pesuaineella ja vedellä. Älä pese ilmastajaa painepesurilla.**
4. Voitele ilmastaja.
5. Tarkista piikkien kunto. Vaihda rikkinäiset tai kuluneet piikit.
6. Tarkista ja kiristä kaikki pultit, mutterit ja ruuvit. Korjaa tai vaihda kaikki vaurioituneet osat.
7. Maalaa kaikki naarmuuntuneet tai paljaat metallipinnat. Maalia on saatavissa valtuutetusta huoltoliikkeestä.
8. Varastoi ilmastaja puhtaaseen, kuivaan autotalliin tai varastotilaan.
9. Peitä ilmastaja suojataksesi sen ja pitääksesi sen puhtaana.

Eurooppalainen tietosuojailmoitus

Toron keräämät tiedot
Toro Warranty Company (Toro) huolehtii asiakkaiden tietosuojasta. Takuuvaatimusten käsittelyä ja mahdollisia tuotteiden takaisinkutsukampanjoita varten pyydämme, että asiakkaat lähettävät henkilötiedot suoraan Torolle tai paikalliselle Toro-jälleenmyyjälle.

Toro-takuujärjestelmä toimii yhdysvaltalaisilla palvelimilla, eivätkä yhdysvaltalaiset tietosuojalait välttämättä tarjoa samanlaista suojaa kuin vastaavat lait asiakkaan omassa maassa.

ANTAMALLA HENKILÖTIEDOT TOROLLE ASIAKAS SUOSTUU SIIHEN, ETTÄ NÄITÄ TIETOJA KÄSITELLÄÄN TÄSSÄ TIETOSUOJAILMOITUKSESSA KUVATULLA TAVALLA.

Tapa, jolla Toro käyttää tietoja
Toro voi käyttää henkilötietoja takuuvaatimusten käsittelyyn, yhteydenottoihin mahdollisissa tuotteiden takaisinkutsukampanjoissa ja muissa mahdollisissa tarkoituksissa, joista kerrotaan erikseen. Toro voi jakaa tietoja Toron sisaryhtiöille, jälleenmyyjille ja muille liiketoimintakumppaneille näiden tarkoitusten yhteydessä. Toro ei myy asiakkaiden henkilötietoja muille yhtiöille. Toro pidättää oikeuden luovuttaa henkilötietoja lain määräämiin tarkoituksiin tai asiaankuuluvien viranomaisten pyynnöstä, Toron järjestelmien toiminnan varmistamiseksi tai Toron turvallisuuden tai muiden käyttäjien turvallisuuden varmistamiseksi.

Henkilötietojen säilytys
Henkilötietoja säilytetään niin kauan kuin niitä tarvitaan niiden alkuperäiseen tarkoitukseen tai muihin asianmukaisiin tarkoituksiin (kuten viranomaismääräysten noudattamiseksi) tai lain määräämän ajan.

Toron vakuutus asiakkaiden henkilötietojen tietosuojasta
Toro pyrkii säilyttämään henkilötietojen tietosuojan kohtuullisten varotoimien avulla. Lisäksi se pyrkii huolehtimaan tietojen tarkkuudesta ja paikkansapitävyydestä.

Henkilötietojen käyttö ja korjaus
Jos haluat tarkistaa henkilötietosi tai korjata niitä, lähetä sähköpostia osoitteeseen legal@toro.com.

Australian kuluttajalainsäädäntö

Australialaiset asiakkaat voivat saada lisätietoja Australian kuluttajalainsäädännöstä pakkauksen sisällä olevasta materiaalista tai paikalliselta Toro-jälleenmyyjältä.

Toron takuu

Kahden vuoden rajoitettu takuu

Ehdot ja takuunalaiset tuotteet

Toro Company ja sen sisaryhtiö Toro Warranty Company antavat yhteisen sopimuksensa mukaisesti tälle Toron Hydroject- tai ProCore-ilmastajalle (”tuote”) kahden vuoden tai 500 käyttötunnin* (kumpi ensin saavutetaan) materiaali- ja valmistusvirhetakuun. Tämä takuu koskee kaikkia tuotteita (katso näiden tuotteiden erillinen takuulauselma). Jos takuuehdot täyttyvät, korjaamme tuotteen veloituksetta. Tähän sisältyy vianmääritys, työ, osat ja kuljetus. Tämä takuu alkaa sinä päivämääränä, jolloin tuote toimitetaan alkuperäiselle ostajalle.
* Koskee tuotteita, joissa on tuntilaskuri.

Takuuhuollon ohjeet

Ostajan vastuulla on ilmoittaa heti tuotteen maahantuojalle tai valtuutetulle jälleenmyyjälle, jolta tuote on ostettu, kun hän uskoo tuotteessa olevan takuunalaisen vian. Maahantuojien ja jälleenmyyjien yhteystiedot sekä tiedot takuuseen liittyvistä oikeuksista ja vastuista ovat saatavana osoitteesta:

Commercial Products Service Department
Toro Warranty Company
8111 Lyndale Avenue South
Bloomington, MN 55420-1196
+1–952–888–8801 tai +1–800–952–2740
Sähköpostiosoite: commercial.warranty@toro.com

Omistajan vastuut

Tuotteen omistajan vastuulla on huolehtia *käyttöoppaassa* esitetyistä vaadituista huolloista ja säädöistä. Vaadittavien huoltojen ja säätöjen laiminlyönti voi johtaa takuuvaatimuksen hylkäämiseen.

Takuun ulkopuoliset kohteet ja viat

Kaikki takuuaikana ilmenevät tuoteviat ja häiriöt eivät ole valmistus- tai materiaalivirheitä. Tämä takuu ei kata seuraavia:

- Tuoteviat, jotka aiheutuvat muiden kuin Toron varaosien käytöstä tai ylimääräisten tai muutettujen ei-Toro-lisävarusteiden ja -tuotteiden asennuksesta ja käytöstä. Näiden valmistaja saattaa antaa erillisen takuun.
- Tuoteviat, jotka johtuvat suositeltujen huoltojen ja/tai säätöjen laiminlyönnistä. Jos Toro-tuotetta ei huolleta asianmukaisesti *käyttöoppaassa* olevien huolto-ohjeiden mukaisesti, takuu voidaan evätä.
- Tuoteviat, jotka johtuvat tuotteen liian rajusta, huolimattomasta tai piittaamattomasta käytöstä.
- Kuluvat osat, ellei niitä havaita viallisiksi. Tuotteen normaalissa käytössä kuluvia osia ovat esimerkiksi jarrupalat ja -päällysteet, kytkimen päällysteet, terät, kelat, kiinteät terät, piikit, sytytystulpat, kääntöpyörät, renkaat, suodattimet, hihnat ja tietyt ruiskuttimen osat, kuten kalvot, suuttimet ja sulkuventtiilit jne.
- Ulkopuolisen tekijän aiheuttamat viat. Ulkopuolisina tekijöinä pidetään esimerkiksi säätä, varastointimenetelmiä, likaantumista, hyväksymättömien jäähdytysnesteiden, voiteluaineiden, lisäaineiden, lannoitteiden, veden tai kemikaalien yms. käyttöä.
- Normaali melu, tärinä, kuluminen ja heikentyminen.
- Normaali ”kuluminen” kattaa esimerkiksi istuinten vaurioitumisen kulumisen tai hankaamisen seurauksena, maalipintojen kulumisen, naarmuuntuneet tarrat tai ikkunat jne.

Osat

Vaadittavan huollon mukaisesti vaihdettavat osat kuuluvat takuun piiriin niiden määritettyyn vaihtoajankohtaan asti. Tämän takuun mukaisesti vaihdetuille osille annetaan takuu alkuperäisen tuotetakuun ajaksi, ja ne siirtyvät Toron omistukseen. Toro tekee lopullisen päätöksen siitä, korjataanko osa tai kokoonpano vai vaihdetaanko se. Toro voi käyttää takuukorjauksiin kunnostettuja osia.

Omistaja tekee huollot omalla kustannuksellaan

Moottorin viritys, voitelu, puhdistus ja kiillotus, takuun piiriin kuulumattomien suodattimien ja jäähdytysnesteen vaihto sekä suositeltujen huoltojen suorittaminen ovat esimerkkejä normaaleista huoltotoimista, jotka Toro-tuotteen omistajan on tehtävä omalla kustannuksellaan.

Yleiset ehdot

Tämä takuu oikeuttaa ainoastaan valtuutetun Toro-maahantuojan tai -jälleenmyyjän tekemään korjaukseen.

Toro Company ja Toro Warranty Company eivät ole vastuussa epäsuorista, satunnaisista tai välillisistä vahingoista, jotka liittyvät tämän takuun kattamiin Toro-tuotteisiin. Tällaisia vahinkoja voivat olla esimerkiksi korvaavan tuotteen tai huollon hankkimiseen liittyvät kustannukset kohtuullisten vikajaksojen aikana tai kustannukset, jotka aiheutuvat siitä, että tuote ei ole käytettävissä takuuhuollon aikana. Alla esitetty päästötakuu, jos se on sovellettavissa, on ainoa nimenomainen takuu.

Kaikki hiljaiset takuut tuotteen sopivuudesta kauppatavaraksi tai tiettyyn tarkoitukseen ovat voimassa vain tämän nimenomaisen takuun ajan. Joissakin osavaltioissa ei sallita satunnaisten tai välillisten vahinkojen poissulkemista tai hiljaisen takuun kestoon liittyviä rajoituksia, joten yllä mainitut poikkeukset ja rajoitukset eivät välttämättä koske kaikkia ostajia.

Tämä takuu antaa ostajalle tiettyjä laillisia oikeuksia. Ostajalla voi olla myös muita oikeuksia, jotka vaihtelevat osavaltioittain.

Moottorin takuuta koskeva huomautus:

Tuotteen päästöjen rajoitusjärjestelmä saattaa kuulua erillisen takuun piiriin Yhdysvaltojen Environmental Protection Agencyn EPA:n ja/tai California Air Resources Boardin CARB:n vaatimusten mukaisesti. Yllä mainitut tuntirajoitukset eivät koske päästöjen rajoitusjärjestelmän takuuta. Lisätietoja on *käyttöoppaassa* olevassa moottorin päästöjärjestelmän takuulauselmassa (Engine Emission Control Warranty Statement) tai moottorin valmistajan oppaissa.

Muut maat kuin Yhdysvallat ja Kanada

Asiakkaat, jotka ovat ostaneet Yhdysvalloista tai Kanadasta maahantuotuja Toro-tuotteita, saavat maansa, maakuntansa tai osavaltionsa mukaiset takuuehdot Toro-jälleenmyyjältä. Jos Toro-jälleenmyyjä ei pysty jostain syystä toimittamaan takuuehtoja, on otettava yhteys Toro-maahantuojaan. Jos siitäkään ei ole apua, on otettava yhteys Toro Warranty Companyyn.