Form No. 3415-493 Rev B

TORO®

Count on it.

Gebruikershandleiding

Beluchter 686 en 687

Modelnr.: 44856—Serienr.: 400000000 en hoger
Modelnr.: 44867—Serienr.: 400000000 en hoger

Registreer uw product op www.Toro.com.
Vertaling van de oorspronkelijke tekst (NL)

CE

3415-493 B

Dit product voldoet aan alle relevante Europese richtlijnen wanneer de CE-set 95-3350 gemonteerd is; zie voor details de aparte productspecifieke conformiteitsverklaring.

⚠ WAARSCHUWING

CALIFORNIË
Proposition 65 Waarschuwing

Dit product bevat een chemische stof of chemische stoffen waarvan de Staat Californië weet dat ze kanker, geboorteafwijkingen en schade aan het voortplantingssysteem veroorzaken.

Inleiding

Deze beluchter is bedoeld voor gebruik door daarvoor opgeleide bestuurders in particuliere en commerciële toepassingen. De machine is voornamelijk ontworpen voor het beluchten van goed onderhouden gazons in particuliere tuinen, parken, sportvelden en commerciële terreinen.

Lees deze informatie zorgvuldig door, zodat u weet hoe u de machine op de juiste wijze moet gebruiken en onderhouden en om letsel en schade aan de machine te voorkomen. U bent verantwoordelijk voor het juiste en veilige gebruik van de machine.

U kunt op www.Toro.com rechtstreeks contact met Toro opnemen om informatie over producten en accessoires te verkrijgen, een verkoper te vinden of uw product te registreren.

Als u service, originele Toro onderdelen of aanvullende informatie nodig hebt, kunt u contact opnemen met een erkende servicedealer of met de klantenservice van Toro. U dient hierbij altijd het modelnummer en het serienummer van het product te vermelden. De 2 nummers zijn geponst in een plaatje dat aan de hoofdarm genageld is. U kunt de nummers noteren in de ruimte hieronder.

Modelnr.: _____

Serienr.: _____

Er worden in deze handleiding een aantal mogelijke gevaren en een aantal veiligheidsberichten genoemd met de volgende veiligheidssymbolen (Figuur 1), die duiden op een gevaarlijke situatie die zwaar lichamelijk letsel of de dood tot gevolg kan hebben als u de veiligheidsvoorschriften niet in acht neemt.

g000502

Figuur 1

1. Veiligheidssymbool

Er worden in deze handleiding twee woorden gebruikt om uw aandacht op bijzondere informatie te vestigen. **Belangrijk** attendeert u op bijzondere technische informatie en **Opmerking** duidt algemene informatie aan die bijzondere aandacht verdient.

Inhoud

Veiligheid 3
Veiligheids- en instructiestickers 4
Montage 5
1 De wielen monteren 6
2 De gewichten monteren 6
3 De koppelinrichting monteren 6
4 De pomp en de cilinder bevestigen (model 44856) 8
Algemeen overzicht van de machine 9
Specificaties 9
Werktuigen/accessoires 9
Gebruiksaanwijzing 10
Het aankoppelen van de beluchter voorbereiden 10
De beluchter aankoppelen 10
De tanden monteren 10
De beluchter gebruiken 11
Onderhoud 12
Aanbevolen onderhoudsschema 12
Smering 12
De lagers smeren 12
De hoofdarmen controleren 13
De veren afstellen 13
De tanden controleren 14
Stalling 14

© 2017—The Toro® Company

8111 Lyndale Avenue South
Bloomington, MN 55420

U kunt contact met ons opnemen op www.Toro.com.
Gedrukt in de VS
Alle rechten voorbehouden

Veiligheid

- Lees de *Gebruikershandleiding* van de beluchter en het trekvoertuig en zorg ervoor dat u de inhoud begrijpt.
- Alle bestuurders en monteurs moeten instructies hebben ontvangen over de beluchter.
- Laat de tanden omhoog komen, vertraag en wees voorzichtig als u over zones zonder gras rijdt en bij het transport van de machine.
- Gebruik de machine niet als u ziek, moe of onder de invloed van alcohol of drugs bent.
- Wees zeer voorzichtig als u de machine inlaadt op een aanhanger of een vrachtwagen of uitlaadt.
- Gebruik de beluchter tegen een tragere snelheid wanneer u zich op een helling bevindt.
- Gebruik de beluchter niet in de buurt van steile hellingen, greppels, oevers of water. De beluchter kan plotseling omslaan als een wiel over de rand komt.
- Breng de tanden altijd omhoog en wacht totdat alle bewegende delen tot stilstand zijn gekomen voordat u de beluchter afstelt, reinigt of repareert.
- Gebruik altijd handschoenen terwijl u onderhoudswerkzaamheden verricht aan de tanden. Vervang beschadigde tanden.
- Houd handen en voeten uit de buurt van de bewegende onderdelen van de machine.

Veiligheids- en instructiestickers

Veiligheidsstickers en veiligheidsinstructies zijn gemakkelijk zichtbaar voor de bestuurder en bevinden zich bij plaatsen waar gevaar kan ontstaan. Vervang alle beschadigde of ontbrekende stickers.

decal106-0229

106-0229

1. Waarschuwing – neem het sleuteltje uit het contact en lees de *Gebruikershandleiding* voordat u onderhoud uitvoert.
2. Handen of voeten kunnen worden gesneden/geamputeerd.

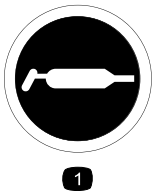

decal58-6520

58-6520

1. Smeervet

Montage

Losse onderdelen

Gebruik onderstaande lijst om te controleren of alle onderdelen zijn geleverd.

Procedure	Omschrijving	Hoeveel-heid	Gebruik
3	Koppelinrichting Beugel Bout (½" x 2½") Moer (½") Ring (½") Borgring (½") Vergrendelpen R-pen (klein)	1 2 6 6 6 6 1 1	De koppelinrichting monteren.
4	Pomp en cilinder Schroef (⅜" x 1¼") Ring (⅜") Borgmoer (⅜") Schroef (½" x 1¼") Moer (½") Borgring (½") Trillingsband Cilinderpen R-pen (groot)	1 2 2 2 1 1 1 1 2 2	De pomp en de cilinder bevestigen.

Instructiemateriaal en aanvullende onderdelen

Omschrijving	Hoeveel-heid	Gebruik
Gebruikershandleiding	1	Lezen voordat de machine in gebruik wordt genomen.

Bepaal vanuit de normale bedieningspositie de linker- en rechterzijde van de machine.

1

De wielen monteren

(Model 44856)

Benodigde onderdelen voor deze stap:

2	Wielset
4	Afstandsstuk
2	As
2	Gleufmoer
2	Borgpen

Procedure

1. Plaats het wiel en 2 afstandsstukken (1 aan elke kant van de wielnaaf) tussen het frame; zie Figuur 2.

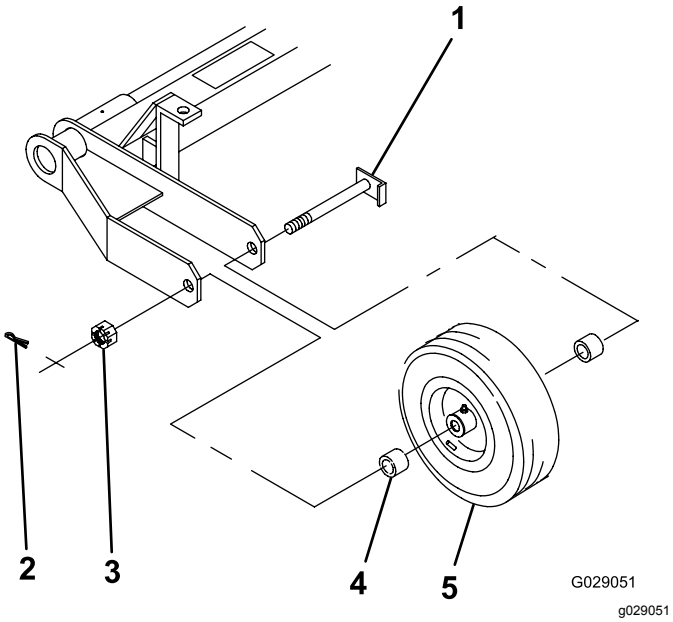

Figuur 2

1. As
2. Borgpen
3. Gleufmoer
4. Wieltussenstuk
5. Wiel

2. Steek de as door het frame, de tussenstukken en het wiel (Figuur 2).
3. Schroef de gleufmoer op de as en draai met een sleutel aan tot 8 à 20 N·m.
4. Draai het wiel zodat de lagers op hun plaats zitten en er geen eindspeling is.
5. Draai de kroonmoer los totdat deze vrijkomt van het frame en de wielnaaf enige speling vertoont.
6. Haal de gleufmoer aan met 1,5 tot 2 N·m terwijl u het wiel draait.

   Opmerking: Als het gat van de borgpen in de as niet uitgelijnd is met een gleuf in de moer, draai de moer dan los tot de gleuf uitgelijnd is met het gat.
7. Monteer de borgpen.
8. Smeer vet in de wiellagers tot de holte van de wielnaaf volledig gevuld is en u ziet dat de pakkingen ietwat beginnen te lekken.

2

De gewichten monteren

Benodigde onderdelen voor deze stap:

12	Gewicht
6	Bout (½" x 2¾")
6	Flensborgmoer (½")

Procedure

Plaats de gewichten zoals wordt getoond in Figuur 3.

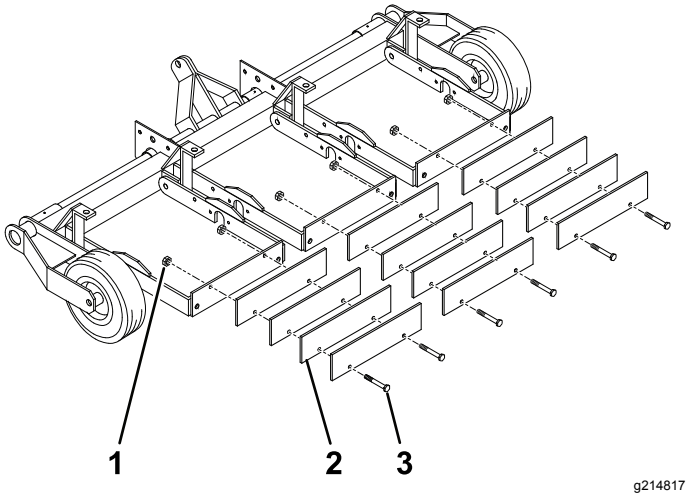

Figuur 3

1. Flensborgmoer (½")
2. Gewicht
3. Bout (½" x 2¾")

3

De koppelinrichting monteren

(Model 44856)

Benodigde onderdelen voor deze stap:

1	Koppelinrichting
2	Beugel
6	Bout (½" x 2½")
6	Moer (½")
6	Ring (½")
6	Borgring (½")
1	Vergrendelpen
1	R-pen (klein)

Procedure

1. Verwijder de beugels, vergrendelpen en het bevestigingsmateriaal uit de bevestigingspunten van de koppelinrichting van de beluchter.
2. Lijn de koppelinrichting uit met de beluchter zoals wordt afgebeeld op Figuur 4.

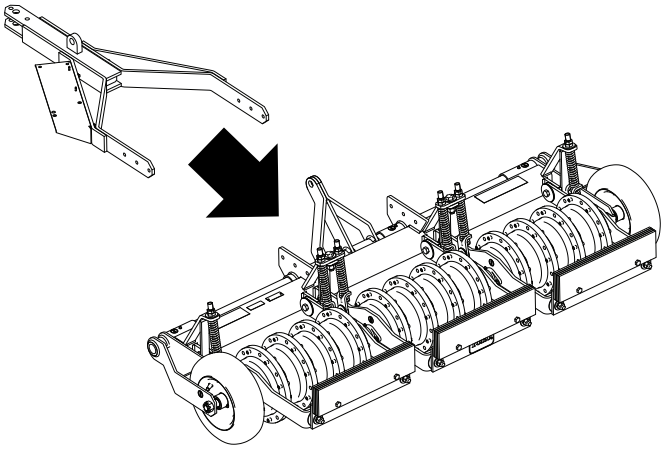

Figuur 4

3. Lijn de beugels van de beluchter uit zoals wordt afgebeeld op Figuur 5.

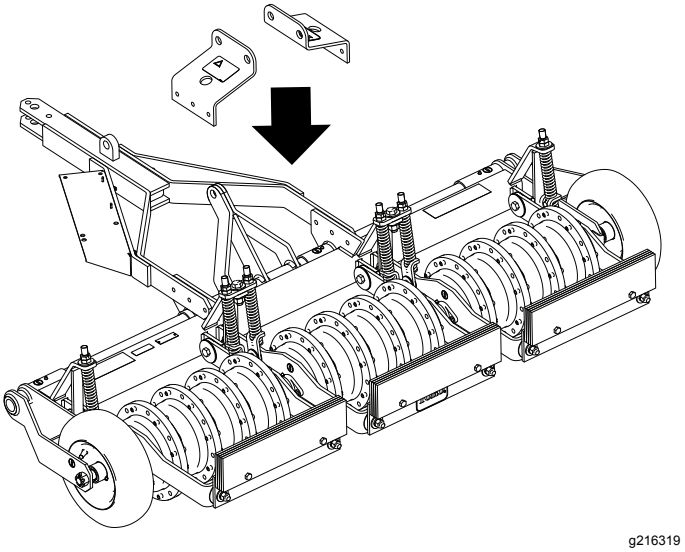

Figuur 5

4. Bevestig de koppelinrichting en de beugels met het bevestigingsmateriaal zoals wordt afgebeeld op Figuur 6 en draai de moeren vast met een torsie van 54 tot 74 N·m.

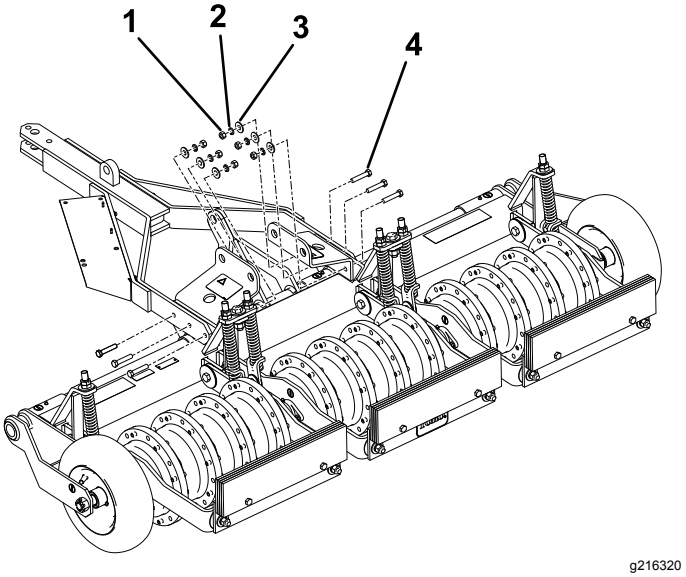

Figuur 6

1. Moer (½")
2. Borgring (½")
3. Ring (½")
4. Bout (½" x 2½")

5. Plaats de vergrendelpen en bevestig deze met de kleine R-pen zoals afgebeeld op Figuur 7.

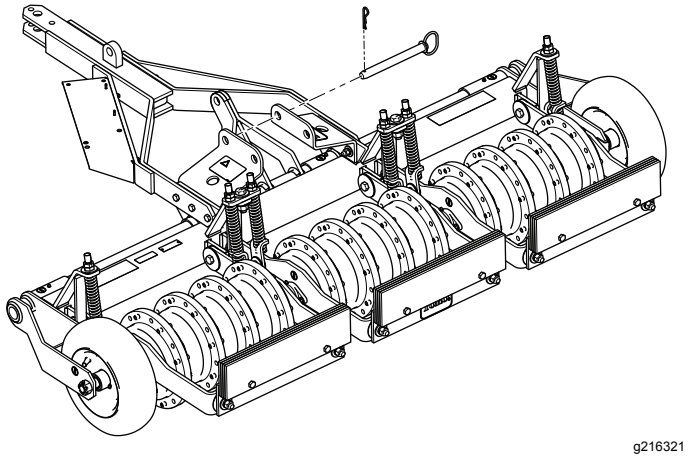

Figuur 7

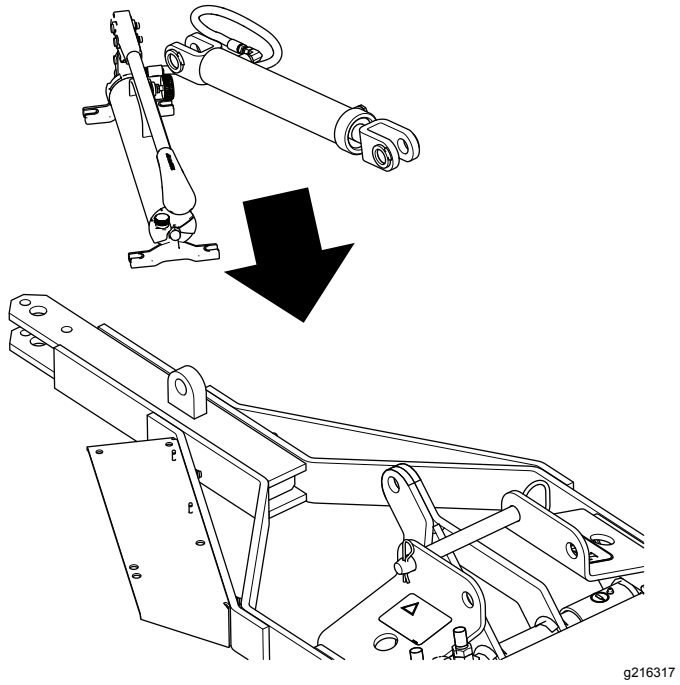

4

De pomp en de cilinder bevestigen (model 44856)

Benodigde onderdelen voor deze stap:

1	Pomp en cilinder
2	Schroef (⅜" x 1¼")
2	Ring (⅜")
2	Borgmoer (⅜")
1	Schroef (½" x 1¼")
1	Moer (½")
1	Borgring (½")
1	Trillingsband
2	Cilinderpen
2	R-pen (groot)

Procedure

Opmerking: Zorg dat de slang niet geknikt of gekneld is.

Lijn de pomp en de cilinder uit en bevestig ze zoals op Figuur 8.

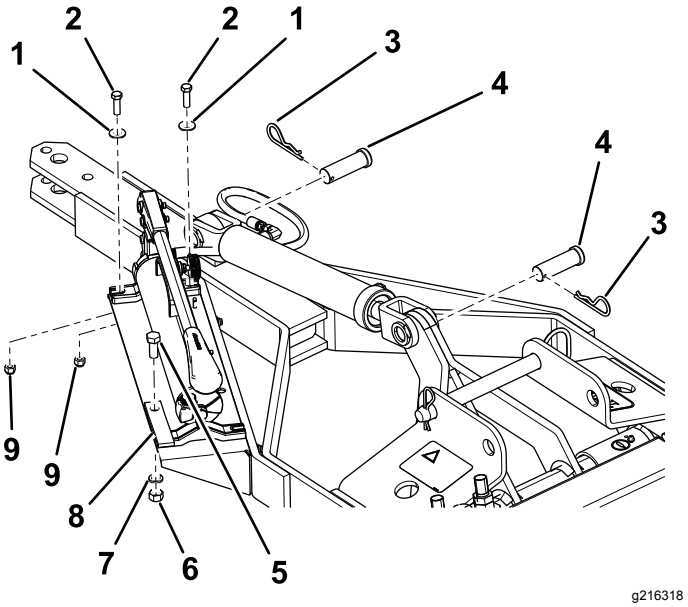

Figuur 8

1. Ring (⅜")
2. Schroef (⅜" x 1¼")
3. R-pen (groot)
4. Cilinderpen
5. Schroef (½" x 1¼")
6. Moer (½")
7. Borgring (½")
8. Trillingsband
9. Borgmoer (⅜")

Algemeen overzicht van de machine

Specificaties

Frame	Gelast buisstaal, verdeeld in 3 secties, elke sectie beweegt horizontaal en diagonaal volgens de grondcontouren, veerbelast
Beluchtingswielen	12 gietstukken, 31,75 kg, 4 per sectie, met vaste rolpen om de twee gaten
As	3,18 cm, machinaal bewerkt tot 2,54 cm
Tanden	96, 8 per wiel, bevestigd met 1 bout, rolpen in het wiel bevestigt het tweede gat in de tand; ½ of ¾" open of gesloten, snijmessen van 4" verkrijgbaar
Lagers	Zelfdichtend, zelfinstellend
Transportbanden (uitsluitend model 44856)	4,80 x 8 – 2 ply
Trekhaak	Verlaagde trekhaak (model 44856) 3 punts – tractor type categorie 1 (model 44867)
Hefmechanisme (uitsluitend model 44856)	Handbediende hydraulische pomp met cilinder met slag van 25,4 cm Vereiste hydraulische vloeistof Mobil DTE 15 M of gelijkwaardig
Veren	6 voor levering van neerwaartse druk op tanden
Beluchtingsbreedte	2 m
Beluchtingspatroon	15 cm op midden
Werksnelheid	1 tot 16 km/uur, afhankelijk van de omstandigheden
Totale breedte	2,2 m (model 44856)
	2 m (model 44867)
Gewicht	674 kg (model 44856)
	569 kg (model 44867)

Werktuigen/accessoires

Er is een aantal goedgekeurde Toro werktuigen en accessoires verkrijgbaar om de mogelijkheden van de machine uit te breiden. Neem contact op met een erkende servicedealer of verdeler.

Originele onderdelen van Toro zijn de beste waarborg van uw investering en van het optimale prestatievermogen van uw maaimachine. Om de betrouwbaarheid te verzekeren levert Toro reserveonderdelen die volledig voldoen aan de technische specificaties van onze machines. Eis daarom originele Toro onderdelen voor een zorgeloos gebruik.

Gebruiksaanwijzing

Opmerking: Bepaal vanuit de normale bedieningspositie de linker- en rechterzijde van het trekvoertuig.

Het aankoppelen van de beluchter voorbereiden

Onderhoudsinterval: Bij elk gebruik of dagelijks

1. Plaats het trekvoertuig op een horizontaal oppervlak, zet de motor af, stel de parkeerrem in werking en verwijder de sleutel.
2. Controleer het trekvoertuig visueel op los bevestigingsmateriaal en andere mogelijke problemen. Zet het bevestigingsmateriaal vast en verhelp eventuele problemen voordat u de machine gaat gebruiken.
3. Voor model 44856: controleer de bandendruk en zorg dat deze 4,14 bar bedraagt.

De beluchter aankoppelen

Model 44856 aankoppelen

Koppel de trekhaak van de beluchter aan op het koppel van het trekvoertuig; gebruik hierbij het bevestigingsmateriaal van het trekvoertuig.

Belangrijk: **Het koppel niet met de hand optillen. Gebruik de krik van het koppel of het hydraulische systeem om de trekhaak uit te lijnen met het trekvoertuig.**

Model 44867 aankoppelen

1. Laat de 3-punts trekhaakarmen van het trekvoertuig zakken.
2. Plaats de beluchter zo dat de 3-punts trekhaakarmen van het trekvoertuig uitgelijnd zijn met de hefarmen van de beluchter.
3. Bevestig de armen van het trekvoertuig aan de koppelpennen van de hefarmen van de beluchter.
4. Bevestig de stabilisatorstang van het trekvoertuig aan de bout (¾" x 4") bovenaan de hefarmen.

De tanden monteren

Belangrijk: **Monteer de tanden pas als u de beluchter aan het trekvoertuig gekoppeld hebt.**

1. Begin bij het buitenste gietstuk en monteer de tanden zoals afgebeeld in Figuur 9.

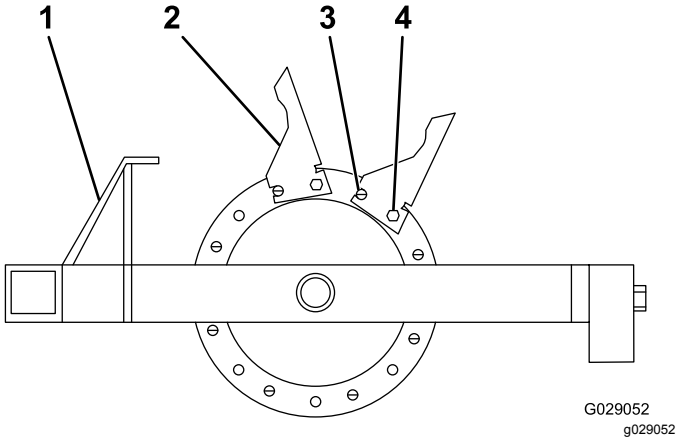

Figuur 9

1. Trekhaak
2. Tand
3. Rolpen
4. Bout

2. Monteer de 8 tanden op het gietstuk door middel van een rolpen en bouten (½" x 1¾"), en zorg dat de rolpen in de voorste stand staat (Figuur 9).

   Opmerking: Zorg dat de rolpen in het voorste gat zit en de bout in het tweede gat.

De beluchter gebruiken

Model 44856 gebruiken

1. Zet de vergrendelpen in de achterste stand (beluchten) (Figuur 10).

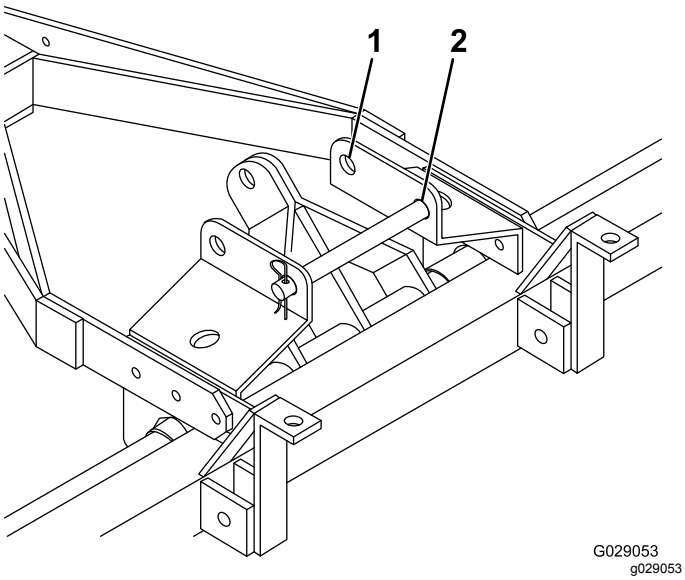

Figuur 10

1. Transportstand
2. Beluchterstand

2. Zet het ontluchtingsventiel aan de voet van de hydraulische handpomp open om druk af te laten en laat de beluchter op de grond zakken.
3. Ga in de bestuurdersstoel zitten en volg de bij het trekvoertuig horende instructies en procedures voor het trekken van een werktuig op.
4. Breng het trekvoertuig tot stilstand aan het eind van de gewenste beluchtingszone, stel de parkeerrem in werking, schakel de motor uit en verwijder het sleuteltje voordat u de bestuurdersstoel verlaat.
5. Sluit het ontluchtingsventiel van de hydraulische handpomp en gebruik de handgreep van de pomp om de beluchter omhoog te brengen naar de transportstand.
6. Plaats de vergrendelpen in de voorste opening wanneer u model 44856 transporteert (Figuur 10).

Model 44867 gebruiken

1. Start de motor van het trekvoertuig en laat hem op een laag toerental lopen.
2. Laat de beluchter langzaam zakken met behulp van het 3-puntsmechanisme of de hydraulische afstandsbediening van het trekvoertuig; tegelijkertijd rijdt het trekvoertuig langzaam vooruit.
3. Verhoog het toerental van het trekvoertuig wanneer u begint te beluchten.
4. Breng de beluchter omhoog aan het eind van de werkgang, voordat u omkeert.

Onderhoud

⚠ WAARSCHUWING

Iemand zou de motor van het trekvoertuig kunnen starten terwijl er onderhoudswerkzaamheden of aanpassingen worden uitgevoerd. Als de motor per ongeluk gestart wordt, kan dat u en andere omstanders ernstig verwonden.

Verwijder het sleuteltje, schakel de parkeerrem in en maak de bougiekabel(s) van het trekvoertuig los voordat u onderhoudswerkzaamheden uitvoert aan de beluchter. Druk ook de kabel(s) opzij, zodat deze geen contact kan/kunnen maken met de bougie(s).

Aanbevolen onderhoudsschema

Onderhoudsinterval	Onderhoudsprocedure
Bij elk gebruik of dagelijks	• De bandenspanning controleren (enkel model 44856). • Controleer de tanden op slijtage.
Om de 40 bedrijfsuren	• De fittings smeren.
Om de 100 bedrijfsuren	• Controleer de lagers van de hoofdarm op slijtage. • Inspecteer de bronzen lagers op tekenen van slijtage. Vervang versleten lagers.

Smering

De lagers smeren

Om de 40 bedrijfsuren

Om de 100 bedrijfsuren

Smeer de beluchter met nr. 2 smeervet op lithiumbasis zoals wordt afgebeeld op Figuur 11.

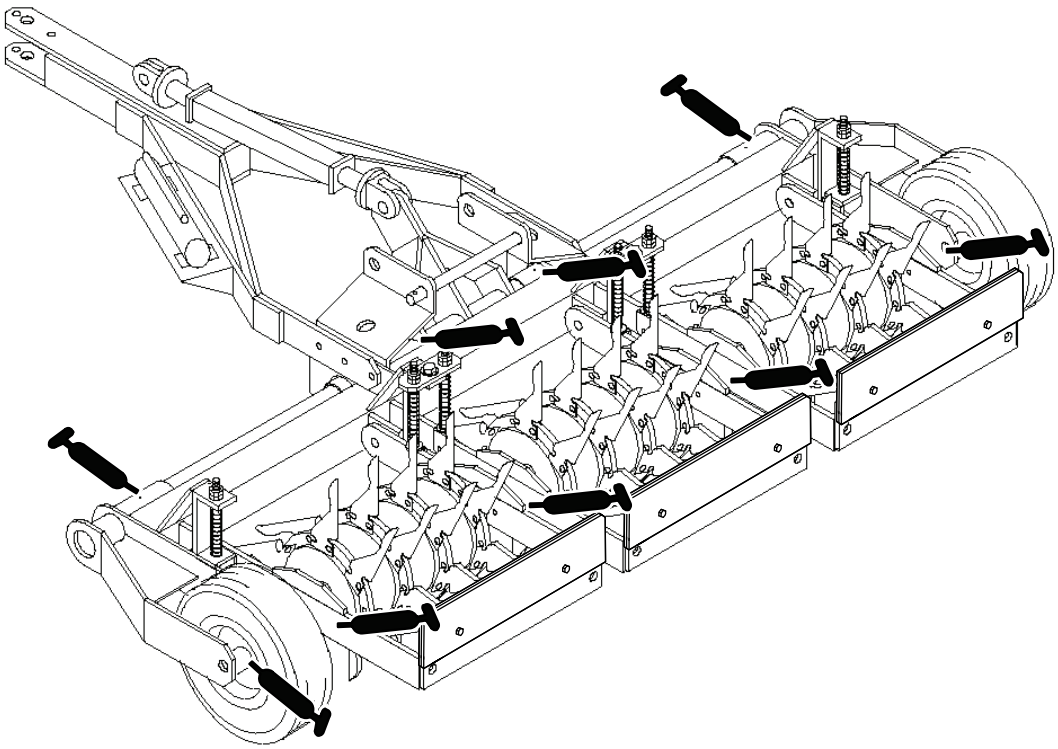

Figuur 11

De hoofdarmen controleren

De 6 hoofdarmen kunnen vrij in horizontale en verticale richting bewegen zodat ze de contouren van de grond kunnen volgen. Tussen de hoofdarmen en het hoofdframe is een bronzen lager in de scharniergaten gedrukt. Het bronzen lager is 3 mm langer dan de dikte van de beide platen samen. Draai de bout van ⅝" x 2" tegen de lagers, niet de armen, om een vrije draaibeweging mogelijk te maken (Figuur 12).

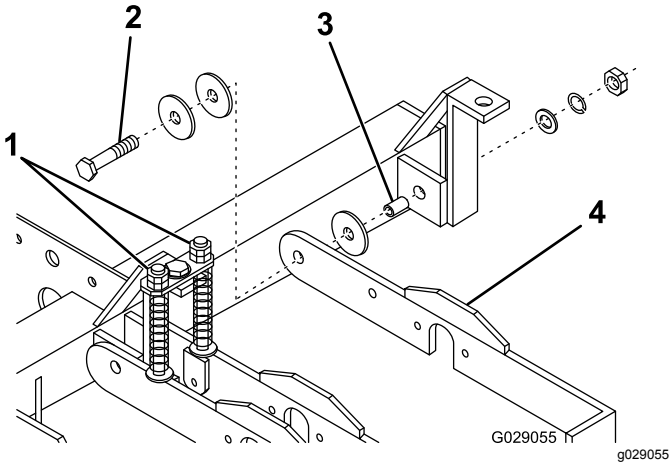

Figuur 12

1. Moeren van veerstang
2. Bout (⅝" x 2")
3. Bronzen lager
4. Hoofdarm

De veren afstellen

De veren dienen om het gewicht gelijkmatig te verspreiden en de schokbelasting op de scharnierputen te reduceren. De veren worden aan weerszijden gelijk afgesteld om de eenheid horizontaal te stellen. Stel de veren af met de moeren bovenaan de veerstang (Figuur 12).

Belangrijk: **Stel de veer niet zodanig af dat de spiralen volledig samengedrukt zijn. Laat ten minste 1,6 mm ruimte tussen de spiralen.**

De tanden controleren

Om de beste beluchtingsprestaties te verkrijgen, dient u de tanden telkens voor gebruik op slijtage te controleren. Zeer versleten tanden kunnen gemakkelijk buigen of breken en laten pluggen achter in de grond. Zie Figuur 13 voor voorbeelden van versleten tanden.

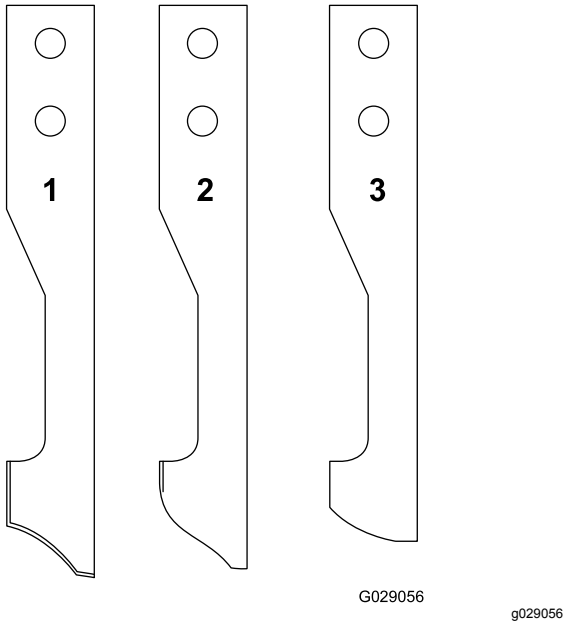

Figuur 13

1. Nieuw
2. Erg versleten maar nog bruikbaar
3. Vervangen

Verwijder altijd de pluggen uit de tanden alvorens de machine te stallen. Pluggen die voor lange tijd in de tanden blijven zitten, kunnen putjes vormen aan de binnenkant van de tand, hetgeen verhindert dat de plug uitgeworpen wordt.

Stalling

1. Breng de tanden omhoog.
2. Breng het trekvoertuig tot stilstand, zet de motor af, stel de parkeerrem in werking en verwijder het sleuteltje.
3. Verwijder vuil en roet van de volledige beluchter.

   Belangrijk: **U kunt de beluchter met een mild reinigingsmiddel en water wassen. Was de beluchter nooit met een hogedrukreiniger.**
4. Smeer de beluchter.
5. Controleer de conditie van de tanden. Vervang kapotte of versleten tanden.
6. Controleer alle bouten, schroeven en moeren en draai deze vast. Repareer of vervang beschadigde delen.
7. Werk alle krassen of afgebladderde metaaloppervlakken bij. Lak is verkrijgbaar bij uw erkende servicedealer.
8. Berg de beluchter op in een schone, droge garage of opslagruimte.
9. Dek de beluchter af om deze te beschermen en schoon te houden.

Privacyverklaring voor Europa

De informatie die Toro verzamelt
Toro Warranty Company (Toro) respecteert uw privacy. Om uw garantieclaim te behandelen en contact met u op te nemen in het geval van een terugroepactie vragen wij om bepaalde persoonlijke informatie mee te delen, hetzij direct of via uw lokale Toro dealer.

Het Toro garantiesysteem wordt gehost op servers in de Verenigde Staten, waar de privacywet mogelijk niet dezelfde bescherming biedt als in uw land.

DOOR UW PERSOONLIJKE GEGEVENS MET ONS TE DELEN STEMT U IN MET DE VERWERKING VAN UW PERSOONLIJKE GEGEVENS ZOALS BESCHREVEN IN DEZE PRIVACYVERKLARING.

Hoe Toro informatie gebruikt
Toro kan uw persoonsgegevens gebruiken om uw garantieclaim te behandelen, contact met u op te nemen in het geval van een terugroepactie, of voor een ander doeleinde waarvan we u op de hoogte brengen. Toro kan uw informatie delen met zijn afdelingen, dealers of andere zakenpartners in verband met deze activiteiten. We verkopen uw persoonsgegevens niet aan andere bedrijven. We behouden ons het recht voor om persoonsgegevens te delen teneinde te voldoen aan geldende wetten en verzoeken van de aangewezen autoriteiten, opdat wij onze systemen naar behoren kunnen gebruiken of met het oog op onze eigen bescherming of die van andere gebruikers.

Behoud van uw persoonlijke informatie
Wij bewaren uw persoonsgegevens zo lang als nodig is voor de doeleinden waarvoor ze oorspronkelijk werden verzameld of voor andere legitieme doeleinden (zoals naleving van voorschriften), of zo lang als vereist is door de van toepassing zijnde wet.

Toro's engagement voor de beveiliging van uw persoonlijke gegevens.
We nemen redelijke voorzorgen om uw persoonlijke gegevens te beschermen. We proberen bovendien de nauwkeurigheid en geldigheid van persoonlijke gegevens te waarborgen.

Toegang tot en aanpassing van uw persoonlijke gegevens
Als u toegang wenst tot uw persoonlijke gegevens of deze wilt aanpassen, gelieve dan een e-mail te sturen naar legal@toro.com.

Australische consumentenwet

Australische klanten kunnen voor informatie over de Australische consumentenwet (Australian Consumer Law) terecht bij de lokale Toro dealer of ze kunnen deze informatie in de doos vinden.

Toro Garantie

2 jaar beperkte garantie

Voorwaarden en producten waarvoor de garantie geldt

De Toro Company en de hieraan gelieerde onderneming, Toro Warranty Company, bieden krachtens een overeenkomst tussen beide ondernemingen gezamenlijk de garantie dat uw Toro Hydroject of ProCore beluchter (hierna: het 'product') gedurende twee jaar of 500 bedrijfsuren* vrij van materiaalgebreken of fabricagefouten is, met dien verstande dat hierbij de kortste periode moet worden aangehouden. Deze garantie geldt voor alle producten (zie de afzonderlijke garantieverklaringen voor deze producten). In een geval waarin de garantie van toepassing is, zullen wij het product kosteloos repareren en ook niet de kosten van diagnose, arbeid, onderdelen en transport in rekening brengen. De garantie gaat in op de datum waarop het product is geleverd aan de oorspronkelijke koper.
* Het product is uitgerust met een urenteller.

Aanwijzingen voor aanvraag van garantieservice

U dient contact op te nemen met de distributeur of erkende dealer bij wie u het product heeft gekocht, zodra u denkt dat er sprake is van een geval waarop de garantie van toepassing is. Als het u moeite kost een distributeur of erkende dealer te vinden of vragen hebt over rechten of plichten met betrekking tot de garantie, kunt u contact met ons opnemen op:

Commercial Products Service Department
Toro Warranty Company
8111 Lyndale Avenue South
Bloomington, MN 55420-1196
+1-952-888-8801 of +1-800-952-2740
E-mail: commercial.warranty@toro.com

Plichten van de eigenaar

Als eigenaar van het product bent u verantwoordelijk voor de vereiste onderhouds- en afstelwerkzaamheden die worden vermeld in de *Gebruikershandleiding*. Indien u de vereiste onderhouds- en afstelwerkzaamheden niet uitvoert, kan uw garantieclaim worden afgewezen.

Zaken en gevallen die niet onder de garantie vallen

Niet alle storingen of defecten van het product die plaatsvinden tijdens de garantieperiode zijn materiaalgebreken of fabricagefouten. Buiten deze garantie vallen:

- Defecten als gevolg van het gebruik van andere dan originele Toro onderdelen, of als gevolg van de montage en gebruik van additionele, gewijzigde of niet van Toro afkomstige accessoires en producten. De fabrikant van deze artikelen kan een afzonderlijke garantie verstrekken.
- Defecten als gevolg van nalatigheid om aanbevolen onderhouds- en/of afstelwerkzaamheden te verrichten. Als u uw Toro product niet goed onderhoudt volgens de lijst met aanbevolen onderhoudswerkzaamheden in de *Gebruikershandleiding* kan dit ertoe leiden dat garantieclaims worden afgewezen.
- Defecten als gevolg van verkeerd, achteloos of roekeloos gebruik van het product.
- Onderdelen die onderhevig zijn aan slijtage door gebruik, tenzij deze gebreken vertonen. Voorbeelden van onderdelen die slijten of worden verbruikt tijdens een normaal gebruik van het product zijn onder meer, maar niet uitsluitend: remblokken en remvoeringen, koppelingsvoeringen, maaimessen, messenkooien, snijplaten, pennen, bougies, zwenkwielen, banden, filters, drijfriemen en sommige onderdelen van spuitmachines zoals membranen, spuitdoppen, afsluitkleppen en dergelijke.
- Defecten veroorzaakt door externe invloeden. Externe invloeden zijn onder meer, maar niet uitsluitend: weersomstandigheden, wijze van opslag, verontreiniging, gebruik van niet-goedgekeurde koelvloeistoffen, smeermiddelen, additieven, meststoffen, water, chemicaliën en dergelijke.
- Normale geluidssterkte, trillingen, slijtage en achteruitgang.
- Normale slijtage omvat onder meer, maar niet uitsluitend: schade aan stoelen als gevolg van slijtage of afschuring, afgebladderde verfoppervlakken, beschadigde stickers en krassen op ruiten.

Onderdelen

Garantie wordt verleend op onderdelen die moeten worden vervangen in het kader van het vereiste onderhoud, gedurende de garantieperiode tot hun geplande vervanging. Een onderdeel dat uit hoofde van de garantie is vervangen, komt voor de duur van de oorspronkelijke productgarantie in aanmerking voor de garantie en wordt eigendom van Toro. Toro neemt de uiteindelijke beslissing of een onderdeel of een groep van onderdelen wordt gerepareerd of vervangen. Toro mag voor garantiereparaties in de fabriek gereviseerde onderdelen gebruiken.

Onderhoud op kosten van de eigenaar

Opvoeren van de motor, smeren, reinigen en waxen, het vervangen van items en voorwaarden die niet onder de garantie vallen, filters, koelvloeistof en het uitvoeren van aanbevolen onderhoudswerkzaamheden behoren tot de gebruikelijke werkzaamheden die nodig zijn voor Toro producten en die voor rekening komen van de eigenaar.

Algemene voorwaarden

Op grond van deze garanties mogen reparaties uitsluitend worden uitgevoerd door een erkende Toro dealer.

The Toro Company en de Toro Warranty Company zijn niet aansprakelijk voor indirecte of bijkomende schade of gevolgschade in samenhang met het gebruik van de Toro producten die onder deze garantie vallen, inclusief de kosten of uitgaven voor de levering van vervangen materiaal of diensten gedurende een redelijke periode van onbruikbaarheid of buitengebruikstelling tijdens de uitvoering van reparatiewerkzaamheden op grond van deze garantie. Met uitzondering van de emissiegarantie waarnaar hieronder (indien van toepassing) wordt verwezen, bestaat er geen andere uitdrukkelijke garantie.

Alle impliciete garanties van verkoopbaarheid of geschiktheid voor gebruik zijn beperkt tot de duur van deze uitdrukkelijke garantie. Sommige landen staan uitsluitingen van bijkomende schade of gevolgschade of beperkingen op de duur van de impliciete garantie niet toe, zodat bovengenoemde uitsluitingen en beperkingen in uw geval mogelijk niet van toepassing zijn.

Deze garantie geeft u specifieke juridische rechten; daarnaast kunt u beschikken over andere rechten die per land kunnen verschillen.

Opmerking met betrekking tot de garantie op de motor:

Het emissiecontrolesysteem op uw product kan vallen onder de dekking van een afzonderlijke garantie die tegemoetkomt aan de eisen van de Amerikaanse Environmental Protection Agency (EPA) en/of de California Air Resources Board (CARB). De beperkingen van de bedrijfsuren die hierboven zijn genoemd, gelden niet voor de garantie op het emissiecontrolesysteem. Zie de garantieverklaring voor het emissiecontrolesysteem in de *Gebruikershandleiding* of in het documentatiemateriaal van de fabrikant van de motor voor nadere bijzonderheden.

Andere landen dan de VS of Canada

Kopers van Toro producten die zijn geëxporteerd uit de Verenigde Staten of Canada, moeten contact opnemen met hun Toro Distributeur (Dealer) voor de garantiebepaling die in hun land, provincie of staat van toepassing zijn. Als u om een of andere reden ontevreden bent over de service van uw verdeler of moeilijk informatie over de garantie kunt krijgen, verzoeken wij u contact op te nemen met de Toro importeur. Als alle andere middelen tekortschieten, kunt zich wenden tot de Toro Warranty Company.