Form No. 3415-494 Rev B

TORO®

Count on it.

Brukerhåndbok

686- og 687-luftemaskin

Modellnr. 44856—Serienr. 400000000 og oppover
Modellnr. 44867—Serienr. 400000000 og oppover

Registrer ditt produkt på www.Toro.com.
Oversettelse av originalen (NO)

CE

3415-494 B

Dette produktet er i samsvar med alle relevante europeiske direktiver når CE-settet 95-3350 er montert. Se eget samsvarserklæringsskjema for produktet for detaljert informasjon.

⚠ ADVARSEL

CALIFORNIA
Proposition 65-advarsel

Dette produktet inneholder et kjemikalie eller kjemikalier som staten California vet forårsaker kreft, fødselsdefekter eller forplantningsskade.

Innledning

Denne luftemaskinen er ment å brukes av opplærte brukere for private og kommersielle formål. Den er hovedsakelig beregnet på å lufte områder på godt vedlikeholdte plener ved/i privatboliger, parker, idrettsbaner og plener i kommersielle områder.

Les denne håndboken nøye, slik at du lærer å bruke og vedlikeholde produktet på riktig måte og unngår person- eller produktskade. Du har ansvar for å bruke produktet på en riktig og sikker måte.

Du kan kontakte Toro direkte på www.Toro.com for informasjon om produkter og tilbehør, hjelp til å finne en forhandler eller for å registrere produktet ditt.

Hvis maskinen må repareres eller du trenger originale Toro-deler eller mer informasjon, kan du kontakte et autorisert forhandlerverksted eller Toros kundeserviceavdeling. Ha modell- og serienummer for hånden når du tar kontakt. De to numrene er stemplet på en plate som er festet på hovedarmen. Skriv inn numrene i de tomme feltene.

Modellnr. _____

Serienr. _____

Denne brukerhåndboken identifiserer potensielle farer og har sikkerhetsmeldinger som identifiseres ved hjelp av sikkerhetsvarselssymbolet (Figur 1) som advarer om farer som kan føre til alvorlig personskade eller død hvis du ikke følger anbefalte forholdsregler.

g000502

Figur 1

1. Sikkerhetsvarselssymbol

I tillegg brukes to ord for å utheve informasjon. **Viktig** gjør oppmerksom på spesiell mekanisk informasjon og **Obs** henviser til generell informasjon som er verdt å huske.

Innhold

Sikkerhet 3
Sikkerhets- og instruksjonsmerker 4
Montering 5
1 Sette på hjulene 6
2 Montere vektene 6
3 Montere koblingsarmenheten 6
4 Feste pumpe- og sylinderenheten (modell 44856) 8
Oversikt over produktet 9
Spesifikasjoner 9
Tilbehør 9
Bruk 9
Forberede festing av luftemaskinen 9
Feste luftemaskinen 9
Montere pipene 10
Bruke luftemaskinen 10
Vedlikehold 11
Anbefalt vedlikeholdsplan 11
Smøring 11
Smøre lagrene 11
Kontrollere hovedarmene 12
Justere fjærene 12
Kontrollere pipene 13
Lagring 13

© 2017—The Toro® Company

8111 Lyndale Avenue South
Bloomington, MN 55420

Kontakt oss på www.Toro.com.
Trykt i USA
Med enerett

Sikkerhet

- Les og forstå innholdet av *brukerhåndboken* for både luftemaskinen og kjøretøyet.
- Alle førere og servicepersonell skal ha opplæring i bruk av luftemaskinen.
- Hev pipene, senk farten og vær forsiktig når du krysser andre overflater enn gress, og ved transport av maskinen til og fra arbeidsområdet.
- Ikke bruk maskinen når du er syk, trett eller påvirket av alkohol eller andre rusmidler.
- Vær svært forsiktig når du skal sette maskinen på en tilhenger eller lastebil, og når du skal sette den ned på bakken igjen.
- Kjør maskinen i en lavere hastighet når du kjører i en skråning.
- Ikke bruk maskinen nær kanter, grøfter, voller eller vannmasser. Luftemaskinen kan velte hvis et hjul går over kanten.
- Hev alltid pipene og vent til alle bevegelige deler har stoppet før du foretar justeringer, rengjøring eller reparasjoner av luftemaskinen.
- Bruk hansker når du utfører service på pipene. Skift ut ødelagte piper.
- Hold hender og føtter borte fra bevegelige deler på maskinen.

Sikkerhets- og instruksjonsmerker

Sikkerhetsmerker og -instruksjoner er lett synlige for føreren og er plassert i nærheten av alle områder som representerer en potensiell fare. Skift ut alle merker som er ødelagte eller mangler.

decal106-0229

106-0229

1. Advarsel – ta nøkkelen ut av tenningen og les *brukerhåndboken* før du utfører vedlikehold.
2. Fare for å kutte/amputere hender, fare for å kutte/amputere føtter.

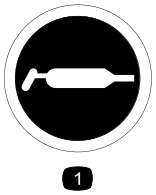

decal58-6520

58-6520

1. Smørefett

Montering

Løse deler

Bruk diagrammet nedenfor som en sjekkliste for å kontrollere at alle delene er sendt.

Prosedyre	Beskrivelse	Ant.	Bruk
3	Koblingsarmenhet Brakett Bolt (1/2 x 2 1/2 tomme) Mutter (1/2 tomme) Skive (1/2 tomme) Låseskive (1/2 tomme) Låsestift Hårnålssplint pinne (liten)	1 2 6 6 6 6 1 1	Monter koblingsarmenheten.
4	Pumpe- og sylinderenhet Skrue (3/8 x 1 1/4 tomme) Skive (3/8 tomme) Låsemutter (3/8 tomme) Skrue (1/2 x 1 1/4 tomme) Mutter (1/2 tomme) Låseskive (1/2 tomme) Vibrasjonsstropp Sylinderbolt Hårnålssplint pinne (stor)	1 2 2 2 1 1 1 1 2 2	Fest pumpe- og sylinderenheten.

Media og ekstradeler

Beskrivelse	Ant.	Bruk
Brukerhåndbok	1	Les denne før du tar maskinen i bruk.

Angi hva som er høyre og venstre side på maskinen ved å stå i normal arbeidsstilling.

1

Sette på hjulene

(Modell 44856)

Deler som er nødvendige for dette trinnet:

2	Hjul
4	Avstandsstykke
2	Aksel
2	Mutter med riller
2	Splint

Prosedyre

1. Rett inn hjulenheten og to avstandsstykker (ett på hver side av hjulnavet) mellom rammen, som vist i Figur 2.

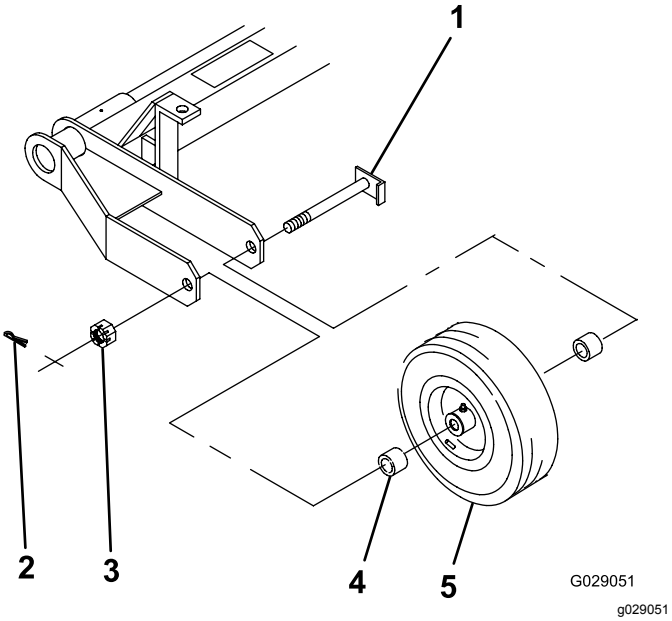

Figur 2

1. Aksel
2. Splint
3. Mutter med riller
4. Avstandsstykke for hjul
5. Hjulenhet

2. Før akselen gjennom rammen, avstandsstykkene og hjulet (Figur 2).
3. Træ mutteren med riller på akselen og stram den til 8-20 N·m med en manuell skiftenøkkel.
4. Roter hjulet for å sette lagrene på plass og fjerne dødgang.
5. Løsne låsemutteren til den løsner fra rammen og hjulnavet har noe dødgang.
6. Trekk til mutteren med riller til 1,5-2 N·m mens du roterer hjulet.

   Merk: Hvis splinthullet i akselen ikke er rettet inn med en rille i mutteren, må mutteren løses til de er rettet inn med hverandre.
7. Monter splinten.
8. Smør hjullagrene til hjulnavets hulrom er helt fullt og du kan se små lekkasjer ved tetningene.

2

Montere vektene

Deler som er nødvendige for dette trinnet:

12	Vekt
6	Bolt (1/2 x 2 3/4 tomme)
6	Flenslåsemutter (1/2 tomme)

Prosedyre

Monter vektene som vist i Figur 3.

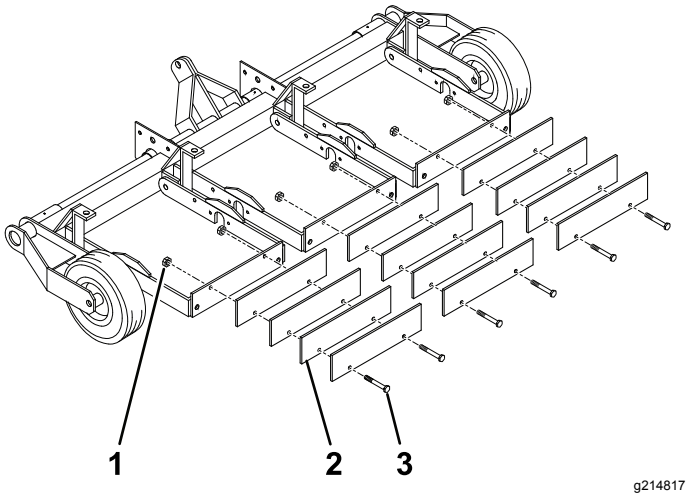

Figur 3

1. Flenslåsemutter (1/2 tomme)
2. Vekt
3. Bolt (1/2 x 2 3/4 tomme)

3

Montere koblingsarmenheten

(Modell 44856)

Deler som er nødvendige for dette trinnet:

1	Koblingsarmenhet
2	Brakett
6	Bolt (1/2 x 2 1/2 tomme)
6	Mutter (1/2 tomme)
6	Skive (1/2 tomme)
6	Låseskive (1/2 tomme)
1	Låsestift
1	Hårnålssplint pinne (liten)

Prosedyre

1. Fjern brakettene, låsepinnen og monteringsdelene fra koblingsarmens tilkoblingspunkter på luftemaskinen.
2. Rett inn koblingsarmenheten med luftemaskinen, som vist i Figur 4.

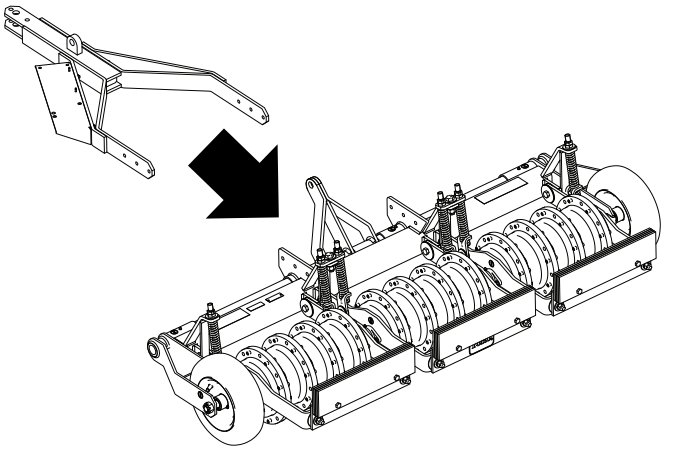

Figur 4

3. Rett inn brakettene på luftemaskinen, som vist i Figur 5.

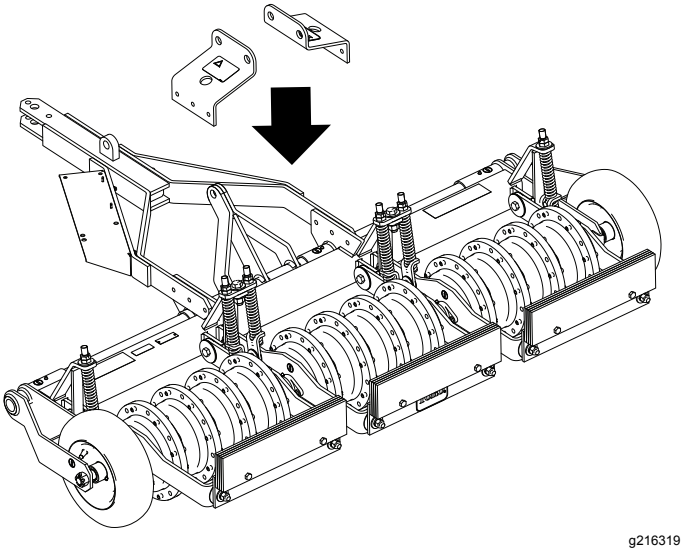

Figur 5

4. Fest koblingsarmenheten og brakettene med monteringsdelene, som vist i Figur 6, og trekk mutterne til 54–74 N·m.

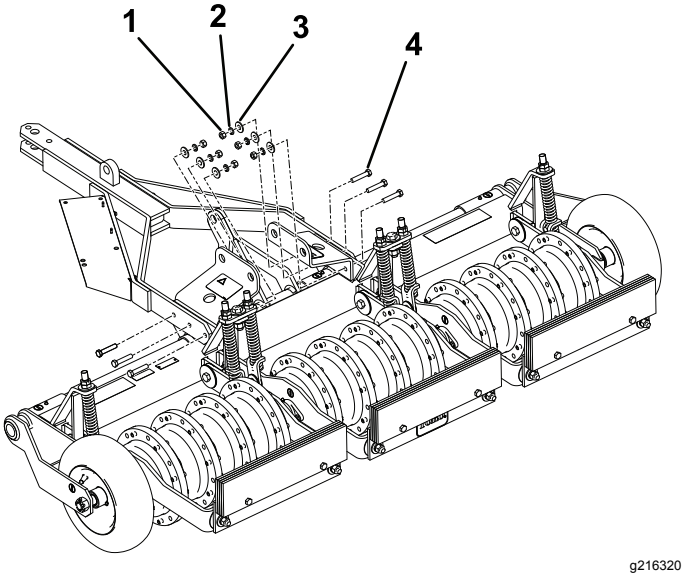

Figur 6

1. Mutter (1/2 tomme)
2. Låseskive (1/2 tomme)
3. Skive (1/2 tomme)
4. Bolt (1/2 x 2 1/2 tomme)

5. Monter låsepinnen og fest den med den lille hårnålssplinten, som vist i Figur 7.

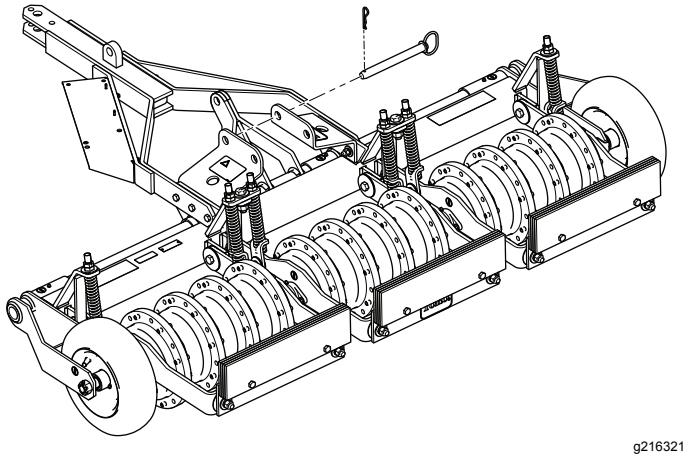

Figur 7

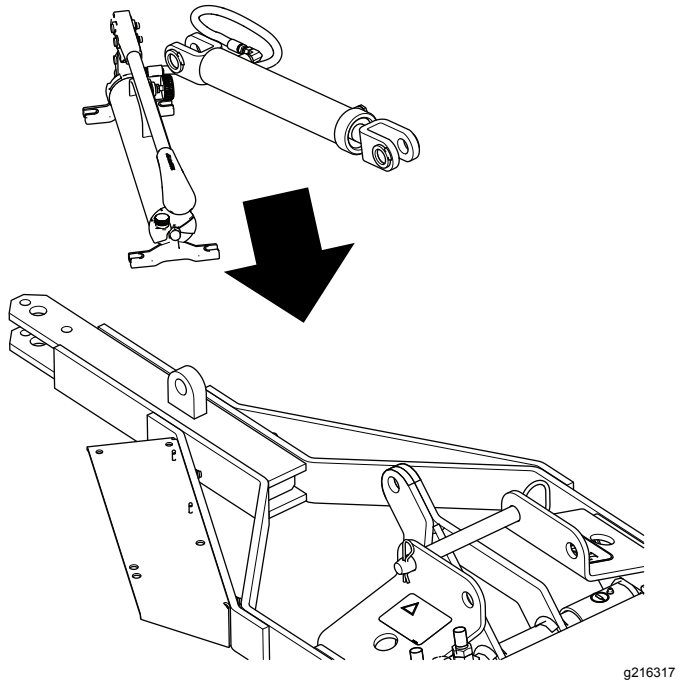

4

Feste pumpe- og sylinderenheten (modell 44856)

Deler som er nødvendige for dette trinnet:

1	Pumpe- og sylinderenhet
2	Skrue (3/8 x 1 1/4 tomme)
2	Skive (3/8 tomme)
2	Låsemutter (3/8 tomme)
1	Skrue (1/2 x 1 1/4 tomme)
1	Mutter (1/2 tomme)
1	Låseskive (1/2 tomme)
1	Vibrasjonsstropp
2	Sylinderbolt
2	Hårnålssplint pinne (stor)

Prosedyre

Merk: Påse at slangen ikke er bøyd eller klemt.

Rett inn pumpe- og sylinderenheten, og fest som vist i Figur 8.

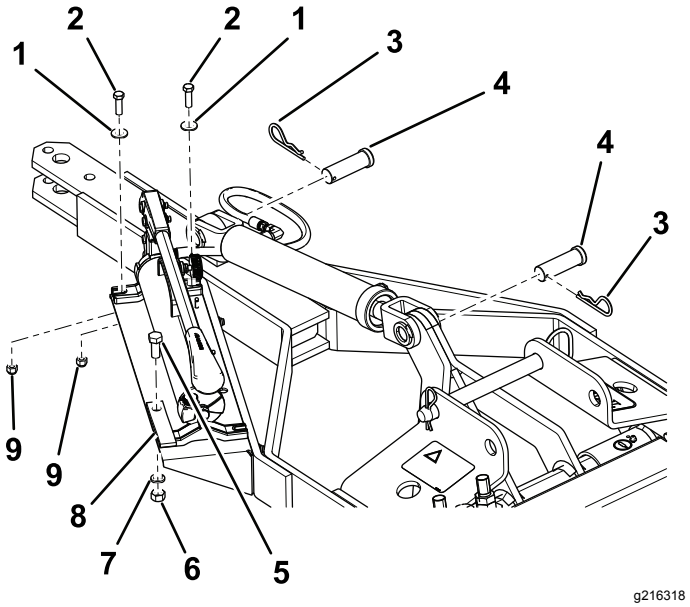

Figur 8

1. Skive (3/8 tomme)
2. Skrue (3/8 x 1 1/4 tomme)
3. Hårnålssplint (stor)
4. Sylinderbolt
5. Skrue (1/2 x 1 1/4 tomme)
6. Mutter (1/2 tomme)
7. Låseskive (1/2 tomme)
8. Vibrasjonsstropp
9. Låsemutter (3/8 tomme)

Oversikt over produktet

Spesifikasjoner

Ramme	Sveiset, rørformet stål, delt inn i tre deler, hver del beveges horisontalt og diagonalt for å følge konturene, fjærbelastet
Luftehjul	12 støpestykker, 31,7 kg, 4 per del, med permanent valsetapp for annethvert hull
Aksel	1 1/4 tomme, maskinert til 1 tomme
Piper	96,8 per hjul, festet med 1 bolt, valsetapp i hjulet fester andre hull i pipe, 1/2 eller 3/4 tomme åpen eller lukket, 4 tommers skjærekniver er tilgjengelig
Lagre	Selvforseglede og -innrettede
Transportdekk (kun modell 44856)	4,80-8 – 2 lag
Kobling	Trekkbolt (modell 44856) Trepunkts – traktortype kategori 1 (modell 44867)
Løftemekanisme (kun modell 44856)	Hydraulisk håndpumpe for 10 mm slagsylinder. Påkrevd hydraulikkvæske er Mobil DTE 15 M eller tilsvarende
Fjærer	6 for å hjelpe med trykkraft på pipene
Lufteskårgang	2 m
Mønster	15 cm i midten
Driftshastighet	1 til 16 km/t, avhengig av forholdene
Total bredde	2,2 m (modell 44856)
	2 m (modell 44867)
Vekt	674 kg (modell 44856)
	569 kg (modell 44867)

Tilbehør

Et utvalg av Toro-godkjent tilbehør som kan brukes sammen med maskinen for å forbedre og utvide dens funksjoner er tilgjengelig. Ta kontakt med et autorisert forhandlerverksted eller forhandler.

Bruk originale Toro-deler for å beskytte Toro-utstyret og opprettholde dets optimale ytelse. Når det gjelder pålitelighet, leverer Toro reservedeler designet for utstyrets nøyaktige tekniske spesifikasjoner. Insister på Toro-deler for ro i sinnet.

Bruk

Merk: Fastslå hva som er høyre og venstre side på maskinen ved å stå i normal arbeidsstilling.

Forberede festing av luftemaskinen

Serviceintervall: For hver bruk eller daglig

1. Parker maskinen på en jevn overflate, slå av motoren, sett på parkeringsbremsen og ta ut nøkkelen.
2. Inspiser maskinen visuelt for løse monteringsdeler eller andre mulige problemer. Stram til monteringsdelene og korriger ev. problemer før bruk.
3. For modell 44856, kontroller dekktrykket og sørg for at det holdes på 4,13 bar.

Feste luftemaskinen

Feste modell 44856

Bruk monteringsdelene til slepekjøretøyet og fest luftemaskinens kobling til koblingsarmen på slepekjøretøyet.

Viktig: **Ikke løft koblingsarmen for hånd. Bruk koblingsarmjekken eller en mekanisk løfteanordning for å innrette koblingen med slepekjøretøyet.**

Feste modell 44867

1. Senk trepunktskoblingsarmene på slepekjøretøyet.
2. Plasser luftemaskinen slik at trepunktskoblings-armene på slepekjøretøyet er på linje med løftearmene til luftemaskinen.
3. Fest traktorens armer til festetappene på luftemaskinens løftearmer.
4. Fest traktorens stabilisatorstang til bolten (3/4 x 4 tommer) øverst på løftearmene.

Montere pipene

Viktig: **Pipene skal ikke monteres før luftemaskinen er festet til slepekjøretøyet.**

1. Start på det utvendige støpestykket og monter pipene, som vist i Figur 9.

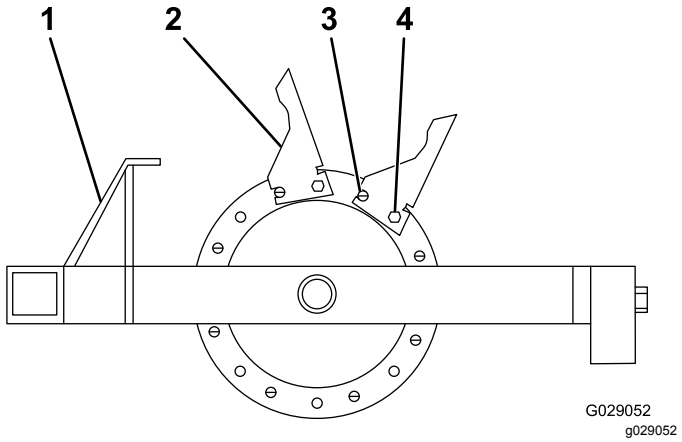

Figur 9

1. Kobling
2. Pipe
3. Valsetapp
4. Bolt

2. Monter alle åtte piper på støpestykket med en valsetapp og boltene (1/2 x 1 3/4 tomme) og påse at valsetappen er i fremre posisjon (Figur 9).

   Merk: Påse at valsetappen er i det fremre hullet og bolten er i det andre hullet.

Bruke luftemaskinen

Bruke modell 44856

1. Flytt låsestiften til den bakre posisjonen (luftestilling) (Figur 10).

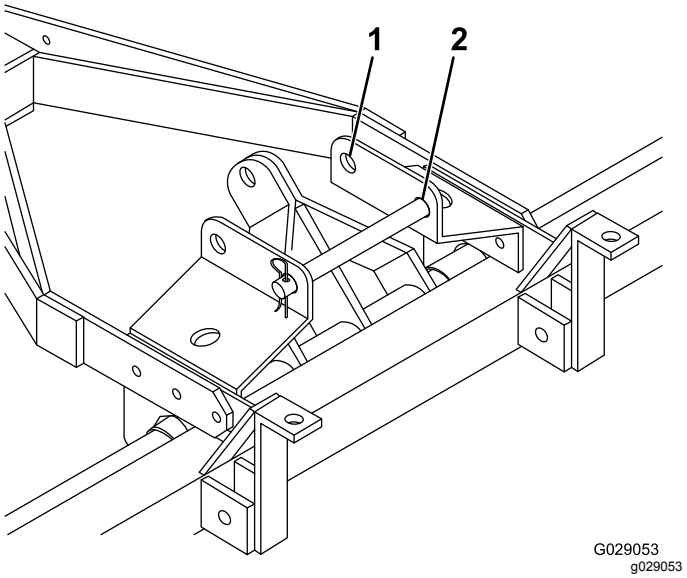

Figur 10

1. Transportstilling
2. Luftestilling

2. Åpne utluftingsventilen på basen av den hydrauliske håndpumpen for å frigjøre trykket og senke luftemaskinen ned på bakken.
3. Gå tilbake til førersetet og følg kjøretøyets instruksjoner og fremgangsmåter for sleping av redskap.
4. Når du skal forlate det ønskede lufteområdet, stopp slepekjøretøyet, koble inn parkeringsbremsen, slå av motoren og ta ut nøkkelen før du forlater førersetet.
5. Lukk utluftingsventilen på den hydrauliske håndpumpen og pump pumpehåndtaket for å heve luftemaskinen til transportstilling.
6. Når du transporterer en modell 44856, sett låsepinnen i det fremre hullet (Figur 10).

Bruke modell 44867

1. Start slepekjøretøyets motor og la den gå ved lav motorhastighet.
2. Med trepunkts- eller fjernstyrt hydraulikkontroll av slepekjøretøyet, senker du luftemaskinen mens slepekjøretøyet er i langsom bevegelse forover.
3. Når luftingen starter, øk hastigheten til slepekjøretøyet.
4. Hev luftemaskinen ved enden av lengden før du svinger.

Vedlikehold

⚠ ADVARSEL

Noen kan starte slepekjøretøyets motor under utføring av vedlikehold eller justeringer. En motor som starter ved et uhell kan gi deg eller andre i nærheten alvorlige skader.

Fjern nøkkelen fra tenningen, sett på parkeringsbremsen og trekk ut slepekjøretøyets tennpluggledning(er) før du utfører vedlikehold på luftemaskinen. Skyv også ledningen(e) til side for å forhindre kontakt med tennpluggen(e).

Anbefalt vedlikeholdsplan

Vedlikeholdsintervall	Vedlikeholdsprosedyre
For hver bruk eller daglig	• Kontroller trykket i dekkene (kun modell 44856). • Kontroller pipene for slitasje.
Hver 40. driftstime	• Smør niplene.
Hver 100. driftstime	• Kontroller bøssingene på hovedarmen for slitasje. • Kontroller bronsebøssingene for slitasje. Skift ut eventuelle skadde bøssinger.

Smøring

Smøre lagrene

Hver 40. driftstime

Hver 100. driftstime

Smør luftemaskinen med nr. 2 litiumbasert smørefett, som vist i Figur 11.

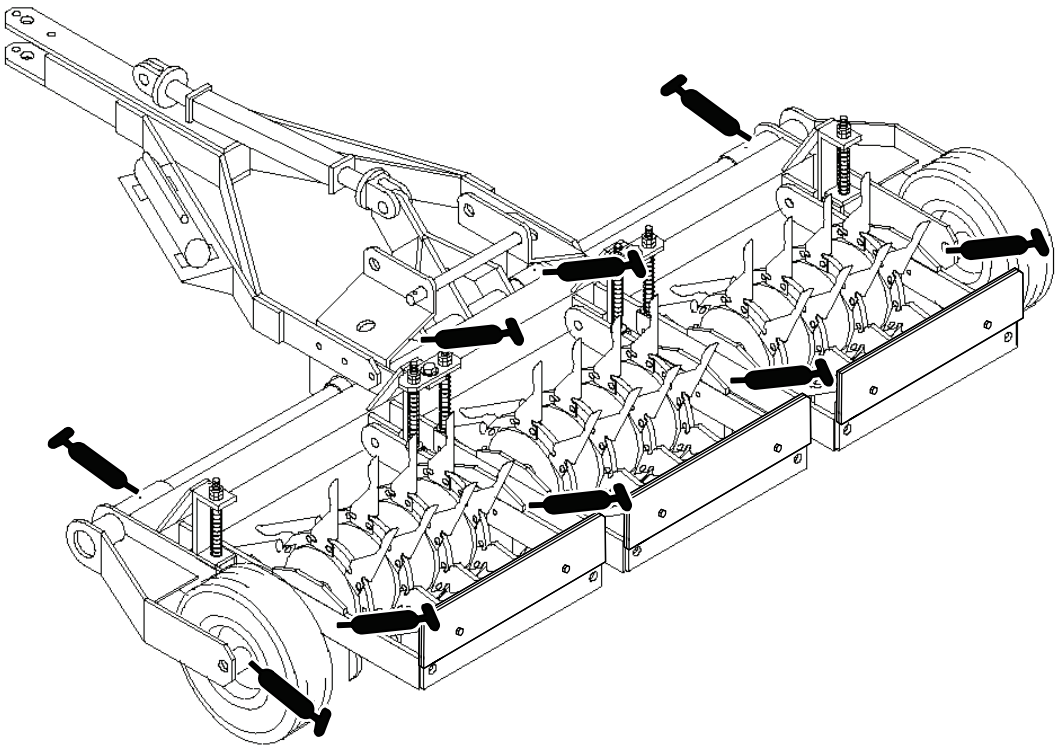

Figur 11

Kontrollere hovedarmene

De seks hovedarmene svinger fritt vannrett og loddrett, slik at enheten kan følge konturene i underlaget. En bronsebøssing er trykket inn i omdreiningshullet mellom hovedarmen og hovedrammen. Bronsebøssingen er 3 mm lenger enn tykkelsen på begge platene kombinert. Trekk til bolten (5/8 x 2 tommer) mot hylsene, ikke armene, slik at den kan svinge fritt (Figur 12).

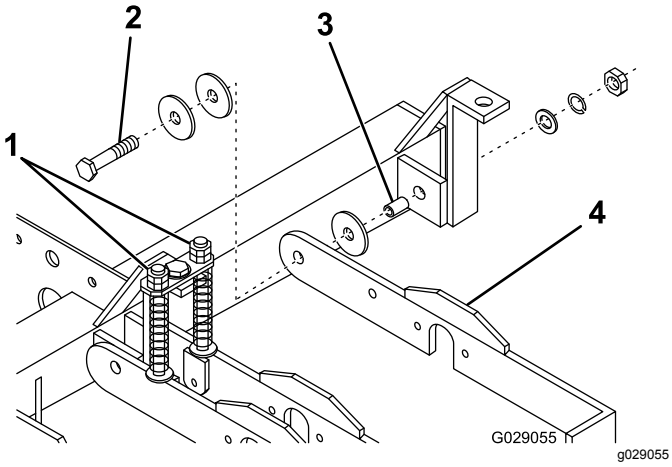

Figur 12

1. Fjærstangmuttere
2. Bolt (5/8 x 2 tommer)
3. Bronsebøssing
4. Hovedarm

Justere fjærene

Formålet med fjærene er å fordele vekten jevnt og redusere støtbelastning på omdreiningspunktene. Fjærene er justert jevnt for å holde enheten i vater. Bruk mutterne øverst på fjærstaget til å justere fjærene (Figur 12).

Viktig: **Ikke juster fjæren slik at spolene blir helt komprimert. La det være minst 1,6 mm mellom spolene.**

Kontrollere pipene

For å oppnå maksimal lufteytelse må du alltid kontrollere pipene for slitasje før hver bruk. Svært slitte piper kan enkelt bøyes eller knekke og vil la kjernene stå igjen i bakken. Se Figur 13 for eksempler på pipeslitasje.

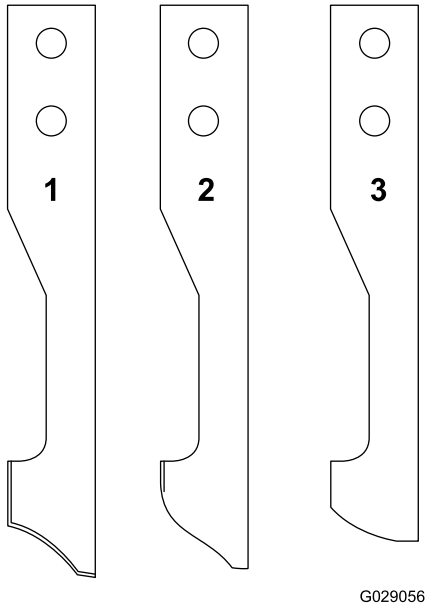

g029056

Figur 13

1. Ny
2. Svært slitt, men brukbar
3. Må skiftes ut

Fjern alltid kjerner fra pipene før lagring. Hvis kjerner blir sittende igjen i piper i lengre perioder, kan det forårsake gropdannelse på innsiden av pipen, noe som hindrer utstøting av kjernen.

Lagring

1. Hev pipene.
2. Stopp slepekjøretøyet, slå av motoren, sett på parkeringsbremsen og ta ut nøkkelen.
3. Fjern skitt og smuss fra hele luftemaskinen.

   Viktig: **Du kan vaske luftemaskinen med skånsomt vaskemiddel og vann. Luftemaskinen må ikke vaskes med høytrykksspyler.**
4. Smør luftemaskinen.
5. Kontroller tilstanden på pipene. Skift ut eventuelle ødelagte eller slitte piper.
6. Sjekk og stram til alle bolter, mutrer og skruer. Alle skadde eller defekte deler må repareres eller skiftes ut.
7. Reparer alle riper eller avskallinger i lakken. Du kan kjøpe lakk hos ditt autoriserte forhandlerverksted.
8. Maskinen må oppbevares rent og tørt i en garasje eller på et lager.
9. Legg en presenning over maskinen for å beskytte den og holde den ren.

Notat:

European Privacy Notice

Informasjonen Toro samler inn
Toro Warranty Company (Toro) respekterer ditt personvern. For at vi skal kunne behandle ditt garantikrav og kontakte deg ved en eventuell produkttilbakekalling, ber vi deg om å dele enkelte personopplysninger med oss, enten direkte eller gjennom den lokale Toro-bedriften eller -forhandleren.

Toros garantisystem finnes på vertsservere i USA, hvor personvernlovgivningen kanskje ikke gir samme beskyttelse som i ditt eget land.

VED Å DELE DIN PERSONLIGE INFORMASJON MED OSS, SAMTYKKER DU I BEHANDLINGEN AV DIN PERSONLIGE INFORMASJON SOM BESKREVET I DENNE PERSONVERNERKLÆRINGEN.

Måten Toro bruker informasjon på
Toro kan bruke din personlige informasjon til å behandle garantikrav, til å kontakte deg ved en eventuell produkttilbakekalling og av andre hensyn som vi vil fortelle deg om. Toro kan dele din informasjon med Toros datterselskaper, forhandlere eller andre forretningspartnere i forbindelse med disse aktivitetene. Vi vil ikke selge din personlige informasjon til andre selskaper. Vi forbeholder oss retten til å oppgi personlig informasjon for samsvar med gjeldende lovgivning og på forespørsel fra passende myndighet, for å kunne drive våre systemer korrekt eller for vår egen eller andre brukeres beskyttelse.

Oppbevaring av personlig informasjon
Vi vil oppbevare din personlige informasjon så lenge vi har behov for den, av hensynene de opprinnelig ble samlet inn for eller av andre legitime hensyn (som f.eks. samsvar med regelverk), eller som påkrevd av gjeldende lovgivning.

Toros forpliktelse til dine personopplysningers sikkerhet
Vi tar rimelige forholdsregler for å beskytte sikkerheten til personopplysningene dine. Vi sørger også for at vi har nøyaktige og oppdaterte personopplysninger.

Tilgang til og korrigering av personopplysninger
Hvis du vil gjennomgå eller korrigere personopplysningene dine, kontakt oss per e-post på legal@toro.com.

Australsk forbrukerlov

Australske kunder vil finne opplysninger angående australsk forbrukerlov enten inni boksen eller hos din lokale Toro-forhandler.

Toro-garantien

En begrenset toårsgaranti

Betingelser og inkluderte produkter

Toro Company og datterselskapet Torp Warranty Company, i henhold til en avtale mellom dem, garanterer i fellesskap at din Toro Hydroject eller ProCore Aerator ("produktet") er uten feil i materialer eller håndverk i to år eller 500 driftstimer*, avhengig av hva som inntreffer først. Denne garantien gjelder alle produkter (se separate garantierklæringer for disse produktene). Der det finnes berettigede forhold, vil vi reparere produktet uten ekstra kostnad for deg, inkludert diagnose, arbeid, deler og transport. Denne garantien tar effekt på den dato som produktet leveres til kunden.
* Produkt utstyrt med timeteller.

Instruksjoner for å innhente garantitjenester

Du er ansvarlig for å underrette distributøren eller den autoriserte forhandleren av kommersielle produkter om hvem du kjøpte produktet av, straks du tror at det foreligger et berettiget forhold. Hvis du trenger hjelp med å finne en distributør eller autorisert forhandler av kommersielle produkter, eller hvis du har spørsmål ang. dine garantirettigheter eller ansvar, kan du kontakte:

Serviceavdeling for kommersielle produkter
Toro Warranty Company
8111 Lyndale Avenue South
Bloomington, MN 55420-1196, USA
+1–952–888–8801 eller +1–800–952–2740
E-post: commercial.warranty@toro.com

Eierens ansvar

Som eier av produktet, er du ansvarlig for nødvendig vedlikehold og justeringer som beskrives i *brukerhåndboken*. Hvis du ikke utfører nødvendig vedlikehold og justeringer, kan dette føre til at garantien blir ugyldig.

Elementer og betingelser som ikke inkluderes

Ikke all produktsvikt eller feilfunksjon som finner sted i løpet av garantiperioden, er et resultat av defekter i materialene eller håndverket. Denne garantien dekker ikke følgende:

- Produktsvikt, som er et resultat av at man ikke har brukt originale Toro-deler ved utskiftninger, eller fra installering og bruk av tilleggsutstyr eller endret tilbehør som ikke kommer fra Toro. En separat garanti kan gis av produsenten for disse artiklene.
- Produktsvikt som er et resultat av at man ikke har utført anbefalt vedlikehold og/eller justeringer. Hvis du ikke vedlikeholder Toro-produktet i henhold til anbefalt vedlikehold som oppgitt i *brukerhåndboken*, kan dette føre til at garantikrav blir avslått.
- Produktsvikt som er et resultat av at man har brukt produktet på en grov, uaktsom eller uforsiktig måte.
- Deler som anses som forbruksdeler, bortsett fra om de er defekte. Eksempler på deler som anses som forbruksdeler, eller som brukes opp, under normal drift av produktet, er, men er ikke begrenset til, bremseklosser og bremsebelegg, clutchbelegg, knivblader, spoler, motstål, piper, tennplugger, styrehjul, dekk, filtre, remmer og enkelte sprøytedeler som diafragma, munnstykker og kontrollventiler osv.
- Feil forårsaket av utenforliggende krefter. Elementer som anses å være utenforliggende krefter inkluderer, men er ikke begrenset til, vær, lagringsprosedyrer, bruk av kjølemidler som ikke er godkjent, smøremidler, tilsetningsmidler, gjødningsmiddel, vann eller kjemikalier osv.
- Normal støy, vibrasjon, slitasje og forringelse.
- ”Vanlig slitasje” inkluderer, men er ikke begrenset til, skade på seter pga. slitasje eller slipevirkning, slitte, lakkerte overflater, oppskrapte merker eller vinduer o.l.

Deler

Deler som skal skiftes ut som en del av nødvendig vedlikehold er garantert for perioden opp til tidspunktet for utskiftingen av delen. Deler som skiftes ut under garantien dekkes i gyldighetsperioden for garantien til originalproduktet og blir Toros eiendom. Toro vil ta den siste avgjørelsen om å reparere eventuelle eksisterende deler eller montere eller erstatte den. Toro kan bruke fabrikkreparerte deler for garantireparasjoner.

Vedlikehold foretas for eierens regning

Trimming av motor, smøring, rengjøring og polering, utskifting av elementer og filtre som ikke dekkes av garantien, kjølevæske og utføring av anbefalt vedlikehold er noen av de normale tjenestene som Toro-produkter forutsetter som må foretas for eiers regning.

Generelle betingelser

Reparasjon av en autorisert Toro-distributør eller -forhandler er ditt eneste rettsmiddel under denne garantien.

Verken Toro Company eller Toro Warranty Company er ansvarlig for indirekte, tilfeldige eller betingede skader i forbindelse med bruk av Toro-produkter som dekkes av denne garantien, inkludert eventuelle kostnader eller utgifter forbundet med bruk av reserveutstyr eller -tjenester i perioder med feilfunksjon og ikke-bruk (innenfor rimelighetens grenser) i påvente av at reparasjoner skal foretas under denne garantien. Bortsett fra utslippsgarantien som det vises til nedenfor, hvis den gjelder, er det ingen andre uttrykkelige garantier.

Alle impliserte garantier om salgbarhet og egnethet til bruk er begrenset til varigheten av denne uttrykkelige garantien. Noen stater tillater ikke utelatelse av tilfeldige eller betingede skader eller begrensninger på hvor lenge en implisert garanti varer, så ovenfor nevnte utelatelse og begrensninger gjelder kanskje ikke for deg.

Denne garantien gir deg spesielle rettigheter i henhold til loven, og du kan kanskje også ha andre rettigheter som varierer fra stat til stat.

Merknad ang. motorgaranti:

Systemet for utslippskontroll på ditt produkt dekkes kanskje av en separat garanti hvor kravene er fastsatt av det amerikanske miljøforvaltningsorganet EPA (EPA = Environmental Protection Agency) og/eller bilprodusentgruppen CARB (CARB = California Air Resources Board). Timebegrensningen som fastsettes ovenfor gjelder ikke for garantien for systemer for utslippskontroll. Se erklæringen om garantien for motorutslippskontroll som finnes i *brukerhåndboken* eller i motorprodusentens dokumentasjon for nærmere informasjon.

Land andre enn USA og Canada

Kunder som har kjøpt Toro-produkter som er eksportert fra USA eller Canada bør ta kontakt med sin Toro-distributør (forhandler) for å få garantipoliser for ditt land, din provins eller din delstat. Hvis du av en noen grunn er misfornøyd med din forhandlers tjenester eller har vanskeligheter med å skaffe deg informasjon om garantien, ta kontakt med importøren av Toro-produktene. Hvis alt annet er resultatløst, kan du ta kontakt med Toro Warranty Company.