Form No. 3415-582 Rev B

TORO®

Count on it.

Руководство оператора

Аэратор 686 и 687

Номер модели 44856—Заводской номер 400000000 и до

Номер модели 44867—Заводской номер 400000000 и до

Регистрация в www.Toro.com.
Перевод исходного документа (RU)

EAC

3415-582 B

Данное изделие удовлетворяет требованиям всех применимых Европейских директив, в случае установки комплекта 95-3350; подробную информацию см. соответствующий лист «Декларации соответствия» на каждое отдельное изделие.

⚠ ПРЕДУПРЕЖДЕНИЕ

КАЛИФОРНИЯ
Положение 65, Предупреждение

В соответствии с информацией, имеющейся в распоряжении компетентных органов штата Калифорния, данное вещество содержит химическое соединение (соединения), отнесенные к категории канцерогенных, способных вызвать врождённые пороки и оказывающих вредное воздействие на репродуктивную систему человека.

Введение

Данный аэратор предназначен для использования подготовленными операторами для бытовых и коммерческих целей. Он предназначен главным образом для аэрации ухоженных газонов в жилых районах, парках, на спортивных площадках и коммерческих территориях.

Внимательно изучите данное руководство оператора и научитесь правильно использовать и обслуживать машину, не допуская ее повреждения и травмирования персонала. Вы несете ответственность за правильное и безопасное использование машины.

Вы можете напрямую обратиться в компанию Toro через сайт www.Toro.com для получения информации об изделии и приспособлениях, помощи в поиске дилера или для регистрации изделия.

Для выполнения технического обслуживания, приобретения оригинальных запчастей Toro или получения дополнительной информации обращайтесь в сервисный центр официального дилера или в отдел технического обслуживания компании Toro. Не забудьте при этом указать модель и серийный номер изделия. Эти 2 номера выштампованы на пластине, прикрепленной заклепками к главному рычагу. Запишите номера в предусмотренном для этого месте.

Номер модели _____

Заводской номер _____

В настоящем руководстве приведены потенциальные опасности и рекомендации по их предотвращению, обозначенные символом (Рисунок 1), который предупреждает об опасности серьезного травмирования или гибели в случае несоблюдения пользователем рекомендуемых мер безопасности.

g000502

Рисунок 1

1. Символ предупреждения об опасности

Для выделения информации в данном руководстве используются два слова. **Внимание** – привлекает внимание к специальной информации, относящейся к механической части машины, и **Примечание** – выделяет общую информацию, требующую специального внимания.

Содержание

Техника безопасности 3
Наклейки с правилами техники безопасности и инструкциями 4
Сборка 5
1 Установка колес 6
2 Установка грузов 6
3 Крепление дышла в сборе 6
4 Крепление узла насоса и цилиндра (модель 44856) 8
Знакомство с изделием 9
Технические характеристики 9
Навесные орудия и вспомогательные приспособления 9
Эксплуатация 10
Подготовка к подсоединению аэратора 10
Подсоединение аэратора 10
Установка зубьев 10
Использование аэратора 11
Техническое обслуживание 12
Рекомендуемый график(и) технического обслуживания 12
Смазка 12
Смазывание подшипников 12
Проверка главных рычагов 13
Регулировка пружин 14
Проверка зубьев 14

© 2017—The Toro® Company
8111 Lyndale Avenue South
Bloomington, MN 55420

Обращайтесь к нам в www.Toro.com.
Отпечатано в США
Все права защищены

Хранение 15

Техника безопасности

- Прочитайте и изучите содержание *Руководств оператора* для аэратора и буксирующего автомобиля.
- Все операторы и персонал технического обслуживания должны пройти подготовку по работе с аэратором.
- При пересечении участков, не имеющих травяного покрова, а также при транспортировке машины поднимите зубья, снизьте скорость и соблюдайте меры предосторожности.
- Запрещается управлять машиной в состоянии усталости, болезни, а также под воздействием алкоголя, наркотиков или лекарственных препаратов, ухудшающих реакцию.
- Соблюдайте осторожность при погрузке машины в прицеп или грузовик, а также или ее выгрузке.
- При работе на склоне перемещайте аэратор на низкой скорости.
- Запрещается эксплуатировать аэратор рядом с обрывами, канавами, насыпями или водоемами. В случае наезда колесом на край обрыва или канавы возможно внезапное опрокидывание аэратора.
- Прежде чем приступать к регулировке, очистке или ремонту аэратора, всегда поднимайте зубья и дожидайтесь полной остановки всех движущихся частей.
- При техническом обслуживании зубьев всегда используйте перчатки. Заменяйте поврежденные зубья.
- Запрещается помещать руки и ноги вблизи движущихся частей машины.

Наклейки с правилами техники безопасности и инструкциями

Предупреждающие наклейки и инструкции по технике безопасности должны быть хорошо видны оператору и установлены во всех местах потенциальной опасности. Заменяйте поврежденные или утерянные наклейки.

decal106-0229

106-0229

1. Внимание! Прежде чем проводить техобслуживание, извлеките ключ из замка зажигания и прочитайте *Руководство для оператора*.
2. Опасность травмирования или травматической ампутации рук; опасность травмирования или травматической ампутации ног.

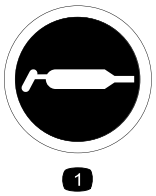

decal58-6520

58-6520

1. Консистентная смазка

Сборка

Незакреплённые детали

Используя таблицу, представленную ниже, убедитесь в том, что все детали отгружены

Процедура	Наименование	Количе-ство	Использование
3	Узел дышла Кронштейн Болт (1/2 x 2-1/2 дюйма) Гайка (1/2 дюйма) Шайба (1/2 дюйма) Стопорная шайба (1/2 дюйма) Стопорный штифт Шплинт (малый)	1 2 6 6 6 6 1 1	Установите узел дышла.
4	Узел насоса и цилиндра Винт (3/8 x 1-1/4 дюйма) Шайба (3/8 дюйма) Контргайка (3/8 дюйма) Винт (1/2 x 1-1/4 дюйма) Гайка (1/2 дюйма) Стопорная шайба (1/2 дюйма) Демпферная накладка Цилиндрический палец Шплинт (большой)	1 2 2 2 1 1 1 1 2 2	Присоедините узел насоса и цилиндра.

Информационные материалы и дополнительные детали

Наименование	Количе-ство	Использование
Руководство оператора	1	Изучите перед эксплуатацией автомобиля.

Определите левую и правую стороны машины (при взгляде с рабочего места оператора).

1

Установка колес

(Модель 44856)

Детали, требуемые для этой процедуры:

2	Колесо в сборе
4	Проставка
2	Ось
2	Гайка с вырезами
2	Шплинт

Процедура

1. Расположите колесо в сборе и два разделителя колеса (по одному с каждой стороны ступицы колеса) в промежутке рамы, как показано на Рисунок 2.

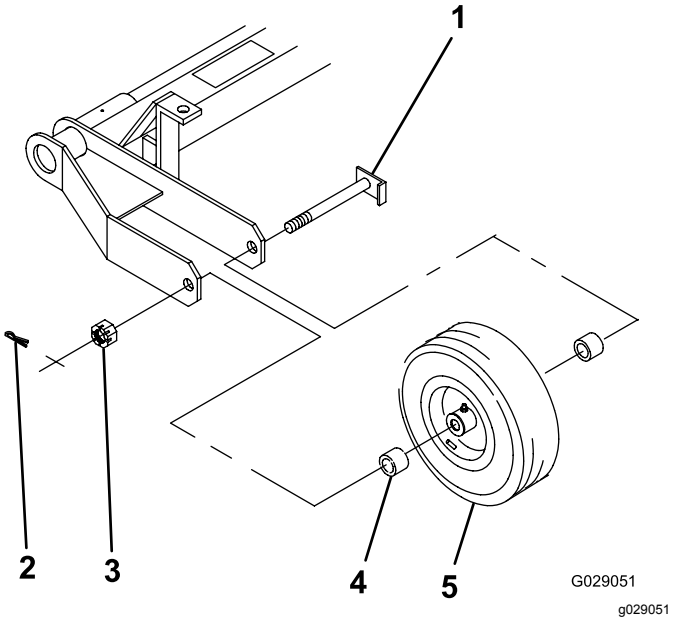

Рисунок 2

1. Ось
2. Шплинт
3. Гайка с вырезами
4. Разделитель колеса
5. Колесо в сборе

2. Вставьте ось сквозь раму, разделители и колесо (Рисунок 2).
3. Наверните гайку с вырезами на ось и затяните ее ручным ключом с моментом от 8 до 20 Н·м.
4. Поверните колесо, чтобы установить подшипники и устранить любой осевой люфт.
5. Ослабьте затяжку корончатой гайки, чтобы она отошла от рамы и в ступице колеса был небольшой осевой люфт.
6. Затяните гайку с вырезами с моментом 1,5-2 Н·м, одновременно вращая колесо.

   Примечание: Если отверстие под шплинт в валу моста не совмещено с пазом в гайке, ослабьте гайку до их совмещения.
7. Установите шплинт.
8. Смажьте подшипники колес так, чтобы полости ступиц колес были полностью заполнены и смазка начала немного выходить через уплотнения.

2

Установка грузов

Детали, требуемые для этой процедуры:

12	Масса
6	Болт (1/2 x 2-3/4 дюйма)
6	Фланцевая контргайка (1/2 дюйма)

Процедура

Установите грузы, как показано на Рисунок 3.

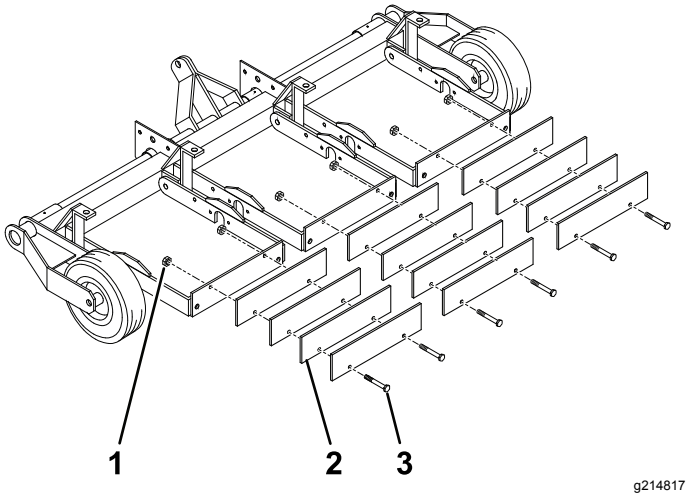

Рисунок 3

1. Фланцевая контргайка (1/2 дюйма)
2. Масса
3. Болт (1/2 x 2-3/4 дюйма)

3

Крепление дышла в сборе

(Модель 44856)

Детали, требуемые для этой процедуры:

1	Узел дышла
2	Кронштейн
6	Болт (1/2 x 2-1/2 дюйма)
6	Гайка (1/2 дюйма)
6	Шайба (1/2 дюйма)
6	Стопорная шайба (1/2 дюйма)
1	Стопорный штифт
1	Шплинт (малый)

Процедура

1. Снимите кронштейны, стопорный штифт и крепежные детали с точек присоединения дышла аэратора.
2. Совместите узел дышла с аэратором, как показано на Рисунок 4.

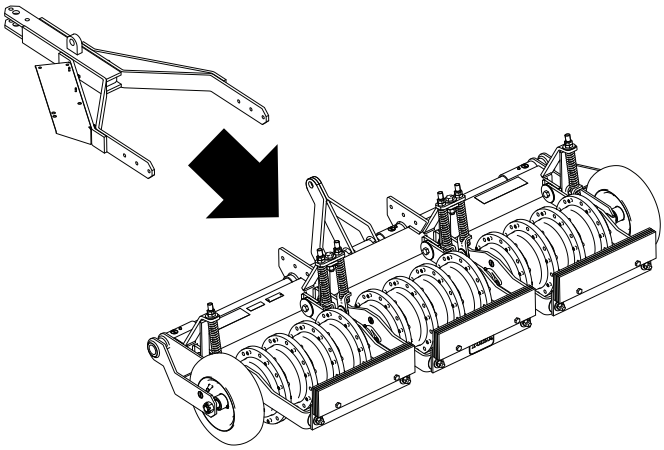

g216322

Рисунок 4

3. Совместите кронштейны на аэраторе, как показано на Рисунок 5.

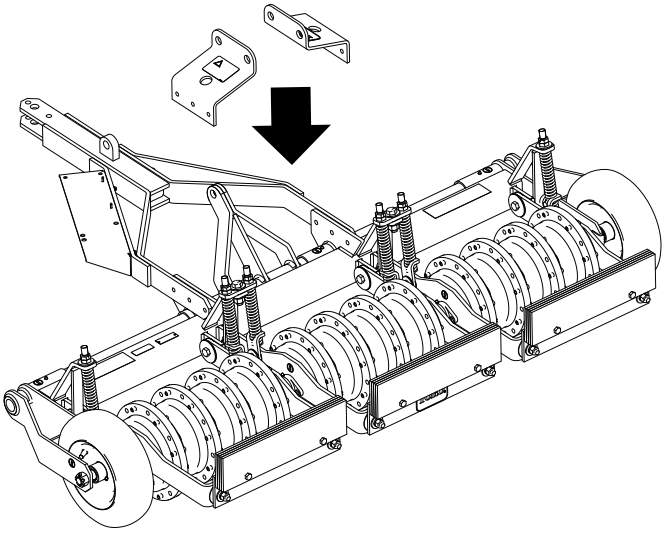

g216319

Рисунок 5

4. Прикрепите узел дышла и кронштейны с помощью крепежных деталей, как показано на Рисунок 6, и затяните гайки с моментом от 54 до 74 Н·м.

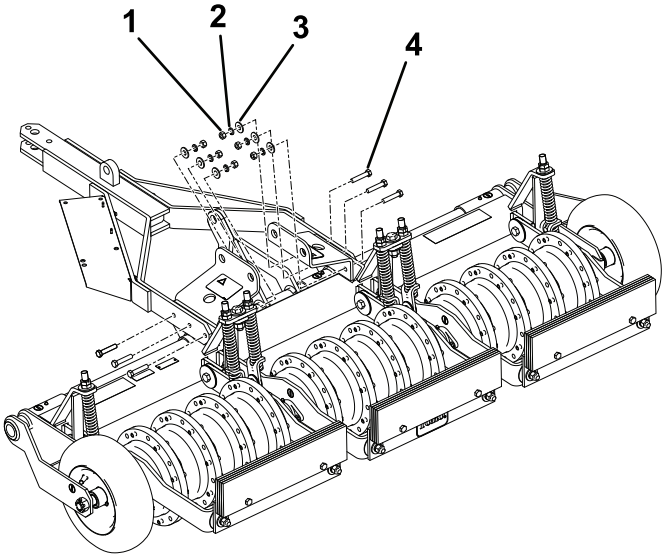

g216320

Рисунок 6

1. Гайка (1/2 дюйма)
2. Стопорная шайба (1/2 дюйма)
3. Шайба (1/2 дюйма)
4. Болт (1/2 x 2-1/2 дюйма)

5. Вставьте стопорный штифт и закрепите его малым шплинтом, как показано на Рисунок 7.

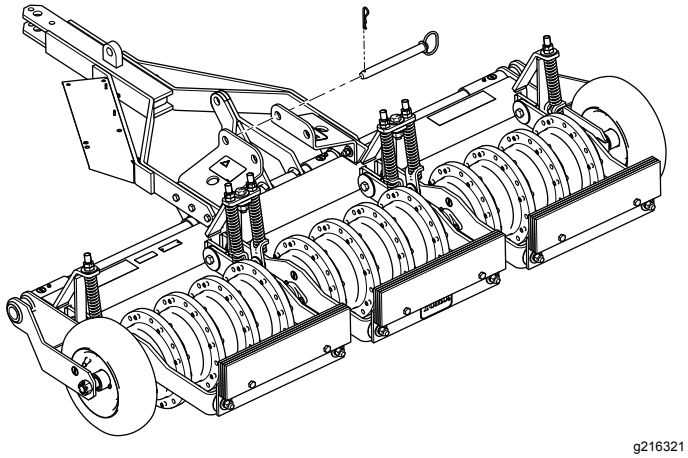

Рисунок 7

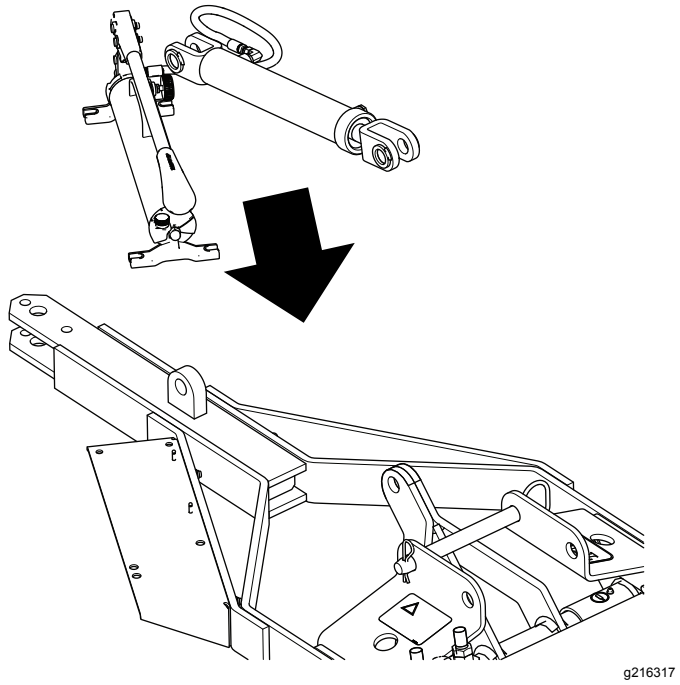

4

Крепление узла насоса и цилиндра (модель 44856)

Детали, требуемые для этой процедуры:

1	Узел насоса и цилиндра
2	Винт (3/8 x 1-1/4 дюйма)
2	Шайба (3/8 дюйма)
2	Контргайка (3/8 дюйма)
1	Винт (1/2 x 1-1/4 дюйма)
1	Гайка (1/2 дюйма)
1	Стопорная шайба (1/2 дюйма)
1	Демпферная накладка
2	Цилиндрический палец
2	Шплинт (большой)

Процедура

Примечание: Убедитесь в том, что шланг не перекручен и не защемлен.

Выровняйте узел насоса и цилиндра и закрепите их, как показано на Рисунок 8.

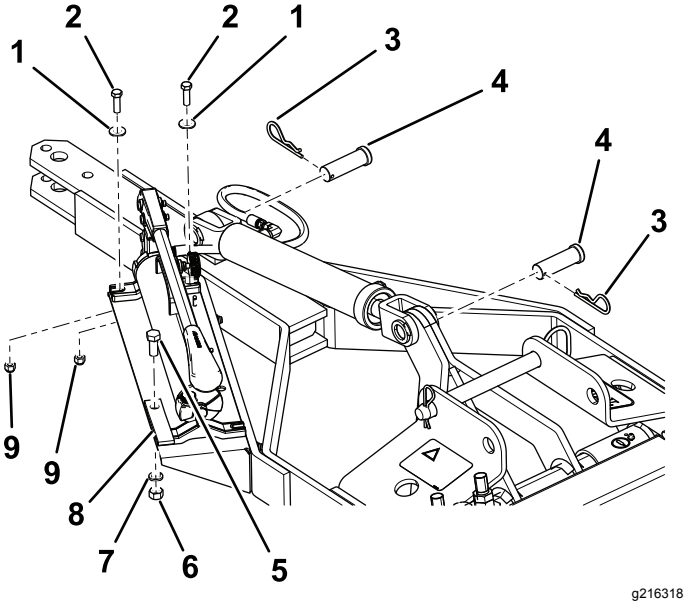

Рисунок 8

1. Шайба (3/8 дюйма)
2. Винт (3/8 x 1-1/4 дюйма)
3. Шплинт (большой)
4. Палец гидроцилиндра
5. Винт (1/2 x 1-1/4 дюйма)
6. Гайка (1/2 дюйма)
7. Стопорная шайба (1/2 дюйма)
8. Демпферная накладка
9. Контргайка (3/8 дюйма)

Знакомство с изделием

Технические характеристики

Рама	Сварная трубчатая сталь, разделенная на 3 секции, каждая секция подпружинена и перемещается горизонтально и диагонально, следуя за контуром поверхности
Колеса для аэрации	12 литых деталей, 70 фунтов, по 4 на секцию, с установленными неразъемно цилиндрическими штифтами через одно отверстие
Вал	1-1/4 дюйма с механической обработкой до 1 дюйма
Зубья	96, 8 на каждое колесо, крепятся одним болтом, цилиндрический штифт в колесе фиксирует второе отверстие в зубе; открывается или закрывается на 1/2 или 3/4 дюйма, имеются 4-дюймовые отрезные ножи
Подшипники	Самоуплотняющиеся и самовыравнивающиеся
Транспортные колеса (только у модели 44856)	4.80 x 8 – 2-слойные
Сцепное устройство	Выступающий штифт (модель 44856), 3-точечный – тип трактора, соответствующий категории 1 (модель 44867)
Подъемный механизм (только для модели 44856)	Ручной гидравлический насос, подсоединенный к цилиндру с рабочим ходом 10 дюймов. Требуемая гидравлическая жидкость – Mobil DTE 15 M или эквивалентная
Пружины	6 шт. предназначены для поддержания направленного вниз давления на зубьях
Ширина полосы аэрации	2 м (78 дюйма)
Схема обработки	15 см в центре
Рабочая скорость	От 1 до 16 км/ч в зависимости от условий
Габаритная ширина	2,2 м (модель 44856)
	2 м (модель 44867)
Масса	674 кг (модель 44856)
	569 кг (модель 44867)

Навесные орудия и вспомогательные приспособления

Для улучшения и расширения возможностей автомобиля можно использовать ряд утвержденных компанией Toro навесных орудий и вспомогательных приспособлений. Обратитесь к уполномоченному дилеру по техническому обслуживанию или дистрибьютору.

Чтобы окупить свои вложения и поддерживать оптимальные эксплуатационные характеристики оборудования Toro, используйте только оригинальные запасные части Toro. Надежность запчастей, поставляемых компанией Toro, не вызывает сомнений, поскольку они производятся в полном соответствии с техническими характеристиками данного оборудования. Для уверенности в результатах приобретайте только оригинальные запчасти Toro.

Эксплуатация

Примечание: Определите левую и правую стороны буксирующей машины (при взгляде со стороны оператора).

Подготовка к подсоединению аэратора

Интервал обслуживания: Перед каждым использованием или ежедневно

1. Припаркуйте буксирующую машину на ровной горизонтальной поверхности, заглушите двигатель, включите стояночный тормоз и извлеките ключ.
2. Произведите внешний осмотр буксирующей машины на наличие ослабленных крепежных деталей или других возможных неисправностей. Затяните крепежные детали и устраните все неисправности до начала эксплуатации.
3. На модели 44856 проверьте давление в шинах и поддерживайте его на уровне 413 кПа.

Подсоединение аэратора

Присоединение модели 44856

Подсоедините сцепное устройство аэратора к дышлу буксирующей машины, используя крепежные детали буксирующей машины.

Внимание: **Не поднимайте дышло руками. Используйте подъемник для дышла или подъемное устройство с приводом, чтобы выровнять сцепное устройство по буксирующей машине.**

Присоединение модели 44867

1. Опустите рычаги 3-точечного сцепного устройства буксирующей машины.
2. Расположите аэратор таким образом, чтобы рычаги 3-точечного сцепного устройства буксирующей машины были выровнены с подъемными рычагами аэратора.
3. Присоедините рычаги буксирующей машины к пальцам сцепного устройства на подъемных рычагах аэратора.
4. Присоедините стабилизатор поперечной устойчивости буксирующей машины к болту (3/4 дюйма x 4 дюйма) в верхней части подъемных рычагов.

Установка зубьев

Внимание: **Установите зубья только после подсоединения аэратора к буксирующей машине.**

1. Начните с наружной литой детали и установите зубья, как показано на Рисунок 9.

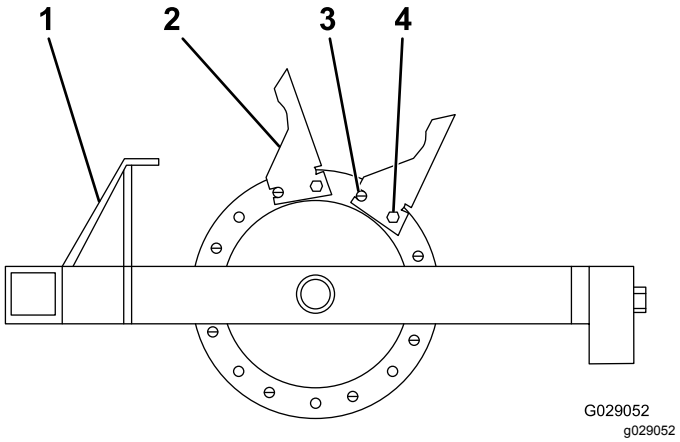

Рисунок 9

1. Сцепное устройство
2. Зуб
3. Цилиндрический штифт
4. Болт

2. Установите все 8 зубьев на литые детали, используя цилиндрический штифт и болты (1/2 дюйма x 1-3/4 дюйма) и убедившись в том, что цилиндрический штифт находится в переднем положении (Рисунок 9).

   Примечание: Убедитесь в том, что цилиндрический штифт находится в переднем отверстии и болт находится во втором отверстии.

Использование аэратора

Использование модели 44856

1. Переставьте стопорный штифт в заднее положение (положение аэрации) (Рисунок 10).

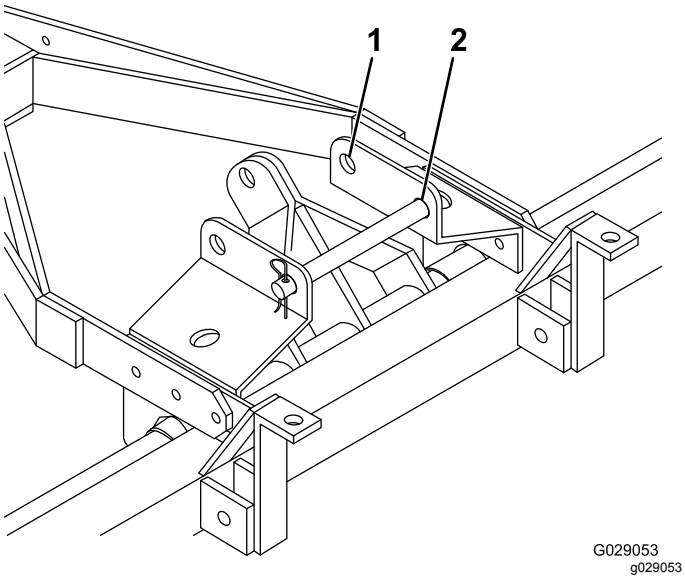

Рисунок 10

1. Положение транспортировки
2. Положение аэрации

2. Откройте продувочный клапан ручного гидравлического насоса в его основании, чтобы стравить давление и опустить аэратор на землю.
3. Вернитесь на сиденье оператора и выполните инструкции и процедуры для буксирующей машины, относящиеся к буксировке навесного орудия.
4. В конце зоны проведения аэрации остановите буксирующую машину, включите стояночный тормоз, заглушите двигатель и перед уходом с сиденья оператора извлеките ключ.
5. Закройте продувочный клапан ручного гидравлического насоса и покачайте ручкой насоса, чтобы поднять аэратор в положение транспортировки.
6. При транспортировке модели 44856 установите стопорный штифт в переднее отверстие (Рисунок 10).

Использование модели 44867

1. Запустите двигатель буксирующей машины и переведите его на малую частоту вращения.
2. Пользуясь управлением 3-точечным сцепным устройством или выносной гидравликой буксирующей машины, медленно опустите аэратор, одновременно медленно перемещая буксирующую машину вперед.
3. Как только начнется аэрация, увеличьте скорость буксирующей машины.
4. В конце прохода перед поворотом поднимите аэратор.

Техническое обслуживание

⚠ ПРЕДУПРЕЖДЕНИЕ

При выполнении технического обслуживания или регулировок возможен случайный запуск двигателя буксирующей машины другим человеком. Непреднамеренный пуск двигателя может стать причиной серьезного травмирования оператора и находящихся поблизости людей.

Перед выполнением любого технического обслуживания аэратора извлеките ключ, включите стояночный тормоз и отсоедините провод (провода) от свечи (свечей) зажигания буксирующей машины. Кроме того, отведите провод (провода) в сторону так, чтобы он не мог случайно коснуться свечи (свечей) зажигания.

Рекомендуемый график(и) технического обслуживания

Периодичность технического обслуживания	Порядок технического обслуживания
Перед каждым использованием или ежедневно	• Проверьте давление в шинах (только модель 44856). • Проверьте зубья на наличие износа.
Через каждые 40 часов	• Заправьте масленки консистентной смазкой.
Через каждые 100 часов	• Проверьте втулки главных рычагов на наличие износа. • Проверьте бронзовые втулки на наличие признаков износа. Все изношенные втулки подлежат замене.

Смазка

Смазывание подшипников

Через каждые 40 часов

Через каждые 100 часов

Смажьте аэратор литиевой консистентной смазкой № 2, как показано на Рисунок 11.

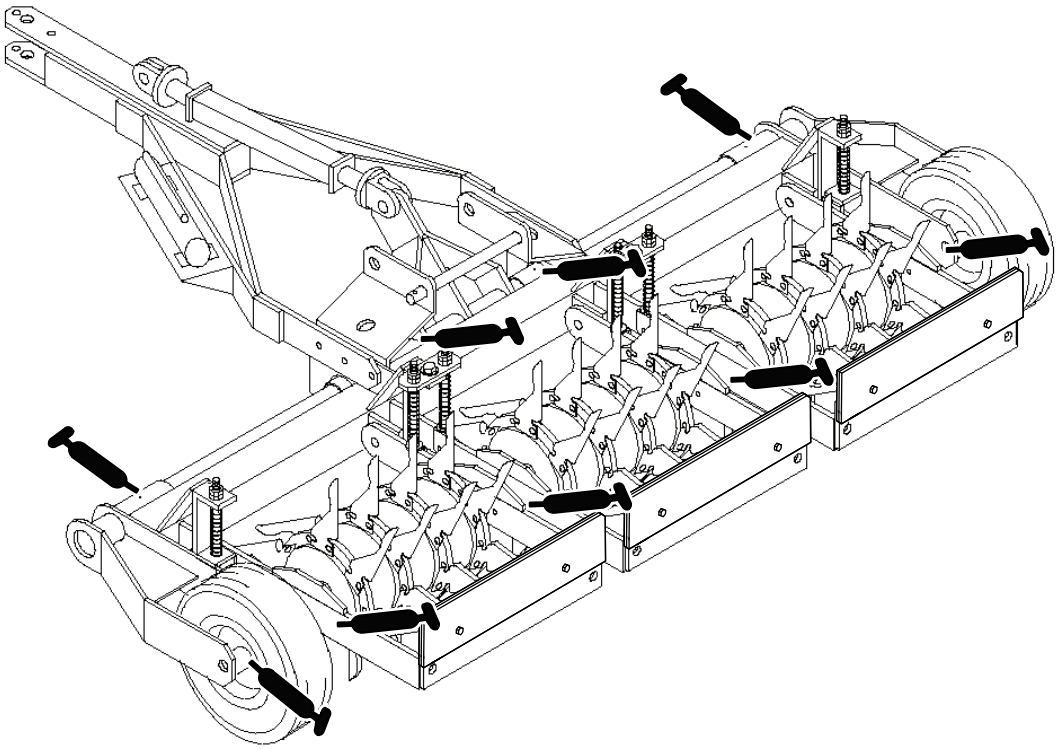

g214729

Рисунок 11

Проверка главных рычагов

6 главных рычагов свободно поворачиваются по горизонтали и вертикали, чтобы машина могла следовать контуру земли. В отверстия шарниров между главными рычагами и главной рамой запрессованы бронзовые втулки. Длина бронзовой втулки на 3 мм больше суммарной толщины обеих пластин. Затяните болт 5/8 дюйма x 2 дюйма, прижав им втулки, а не рычаги, чтобы рычаги могли свободно поворачиваться (Рисунок 12).

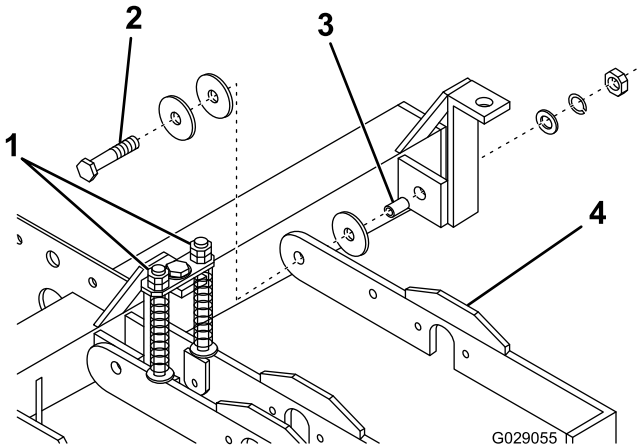

g029055

Рисунок 12

1. Гайки штоков пружин
2. Болт (5/8 x 2 дюйма)
3. Бронзовая втулка
4. Главный рычаг

Регулировка пружин

Назначение пружин – равномерное распределение веса и снижение ударных нагрузок на оси поворота. Пружины отрегулированы равномерно в поперечном направлении, чтобы машина была расположена горизонтально. Чтобы отрегулировать пружины, используйте гайки в верхней части штоков пружин (Рисунок 12).

Внимание: **Не регулируйте пружину так, чтобы витки были полностью сжаты. Оставьте между витками расстояние не менее 1,6 мм.**

Проверка зубьев

Чтобы обеспечить максимальные характеристики аэрации, всегда проверяйте зубья на износ перед каждым использованием. Сильно изношенные зубья могут легко согнуться или сломаться, при этом в грунте останутся их сердечники. Примеры износа зубьев см. на Рисунок 13.

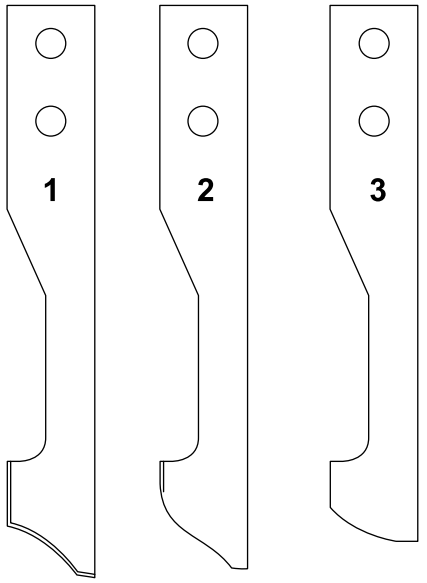

G029056

g029056

Рисунок 13

1. Новые
2. Сильно изношенные, но пригодные к использованию
3. Требуют замены

Всегда выдвигайте сердечники из зубьев перед хранением. Если оставить сердечники в зубьях на длительный период времени, это может вызвать точечную коррозию внутри зубьев, которая помешает выдвижению сердечников.

Хранение

1. Поднимите зубья
2. Остановите буксирующую машину, заглушите двигатель, включите стояночный тормоз и извлеките ключ.
3. Очистите весь аэратор от грязи и сажи.

   Внимание: **Аэратор можно мыть мягким моющим средством с водой. Не мойте аэратор струей под давлением.**
4. Произведите смазку аэратора.
5. Проверьте состояние зубьев. Замените все сломанные или изношенные зубья.
6. Проверьте и затяните все болты, гайки и винты. Отремонтируйте или замените все поврежденные части.
7. Покрасьте все поцарапанные или оголенные металлические поверхности. Краску можно приобрести у официального дилера по техническому обслуживанию.
8. Храните аэратор в чистом, сухом гараже или складском помещении.
9. Накройте аэратор для его защиты и сохранения в чистоте.

Примечания:

Примечания:

Примечания:

Уведомление о правилах соблюдения конфиденциальности для Европы

Информация, которую собирает компания Toro
Warranty Company (Toro), обеспечивает конфиденциальность ваших данных. Чтобы обработать вашу заявку на гарантий-ный ремонт и связаться с вами в случае отзыва изделий, мы просим вас предоставить нам некоторую личную информацию – непосредственно в нашу компанию или через ваше местное отделение или дилера компании Toro.

Гарантийная система Toro размещена на серверах, находящихся на территории Соединенных Штатов, где закон о соблюдении конфиденциальности может не гарантировать защиту такого уровня, который обеспечивается в вашей стране.

ПРЕДОСТАВЛЯЯ НАМ СВОЮ ЛИЧНУЮ ИНФОРМАЦИЮ, ВЫ СОГЛАШАЕТЕСЬ НА ЕЕ ОБРАБОТКУ В СООТВЕТСТВИИ С ОПИСАНИЕМ В НАСТОЯЩЕМ УВЕДОМЛЕНИИ О СОБЛЮДЕНИИ КОНФИДЕНЦИАЛЬНОСТИ.

Способ использования информации компанией Toro.
Компания Toro может использовать вашу личную информацию для обработки гарантийных заявок и для связи с вами в случае отзыва изделия или для каких-либо иных целей, о которых мы вам сообщим. Компания Toro может предоставлять вашу информацию в свои филиалы, дилерам или другим деловым партнерам в связи с любыми из указанных видов деятельности. Мы не будем продавать вашу личную информацию никаким посторонним компаниям. Мы оставляем за собой право раскрыть личную информацию, чтобы выполнить требования применимых законов и по запросу соответствующих органов власти, с целью обеспечения правильной работы наших систем или для нашей собственной защиты или защиты пользователей.

Хранение вашей личной информации
Мы будем хранить вашу личную информацию, пока она будет нужна нам для осуществления целей, с которыми она была первоначально собрана, для других законных целей (например, соблюдение установленных норм) или в соответствии с требованием применимого закона.

Обязательство компании Toro по обеспечению безопасности вашей личной информации
Мы принимаем все необходимые меры для защиты вашей личной информации. Мы также делаем все возможное для поддержания точности и актуального состояния личной информации.

Доступ и исправление вашей личной информации
Если вы захотите просмотреть или исправить свою личную информацию, просим связаться с нами по электронной почте legal@toro.com.

Закон о защите прав потребителей Австралии

Клиенты в Австралии могут найти информацию, относящуюся к Закону о защите прав потребителей Австралии, внутри упаковки или у своего местного дилера компании Toro.

Гарантия компании Toro

Ограниченная гарантия на два года

Условия гарантии и товары, на которые она распространяется

Компания The Toro Company и ее филиал Toro Warranty Company в соответствии с заключенным между ними соглашением совместно гарантируют, что ваш аэратор Toro Hydroject или ProCore («Изделие») не будет иметь дефектов материалов или изготовления в течение двух лет или 500 часов работы* (в зависимости от того, что наступит раньше). Настоящая гарантия распространяется на все изделия (см. отдельные условия гарантии на эти изделия). При возникновении гарантийного случая компания отремонтирует изделие за свой счет, включая диагностику, трудозатраты и запасные части. Настоящая гарантия начинается со дня доставки Изделия первоначальному розничному покупателю.
* Изделие оборудовано счетчиком моточасов

Порядок подачи заявки на гарантийное обслуживание

В случае возникновения гарантийного случая вы должны незамедлительно сообщить об этом дистрибьютору серийных изделий или официальному дилеру серийных изделий, у которых вы приобрели Изделие. Если Вам нужна помощь в определении местонахождения дистрибьютора серийных изделий или официального дилера или если у Вас есть вопросы относительно Ваших прав и обязанностей по гарантии, Вы можете обратиться к нам по адресу:

Отделение обслуживания серийной продукции
Toro Warranty Company
8111 Lyndale Avenue South
Bloomington, MN 55420-1196
952–888–8801 или 800–952–2740
Эл. почта: commercial.warranty@toro.com

Обязанности владельца

Вы, являясь владельцем Изделия, несете ответственность за выполнение необходимого технического обслуживания и регулировок, указанных в *Руководстве оператора*. Невыполнение требуемого технического обслуживания и регулировок может быть основанием для отказа в исполнении гарантийных обязательств.

Случаи нераспространения гарантий

Не все неисправности или нарушения работы изделия, возникшие в течение гарантийного периода, являются дефектами материала или изготовления. Действие этой гарантии не распространяется на следующее:

- Неисправности изделия, возникшие в результате использования запасных частей, произведенных третьей стороной, либо установки и использования дополнительных частей или измененных дополнительных приспособлений и изделий других фирм. На эти позиции изготовителем может быть предусмотрена отдельная гарантия.
- Неисправности изделия, возникшие в результате невыполнения рекомендованного технического обслуживания и регулировок. Невыполнение надлежащего технического обслуживания изделия Toro согласно Рекомендованному техническому обслуживанию, описанному в *Руководстве оператора*, может привести к отказу от исполнения гарантийных обязательств.
- Неисправности изделия, возникшие в результате эксплуатации Изделия ненадлежащим, халатным или неосторожным образом.
- Части, расходуемые в процессе эксплуатации, кроме случаев, когда они будут признаны дефектными. Следующие части, помимо прочего, являются расходуемыми или быстроизнашивающимися в процессе нормальной эксплуатации частями Изделия: тормозные колодки и накладки, накладки муфт, ножи, бобины, неподвижные ножи, зубья, свечи зажигания, колеса, шины, фильтры, ремни и определенные детали разбрызгивателей, такие как диафрагмы, насадки, обратные клапаны и т. п.
- Поломки, вызванные внешними воздействиями. Факторы, рассматриваемые как внешние воздействия, включают, помимо прочего, атмосферное воздействие, способы хранения, загрязнение, использование неразрешенных охлаждающих жидкостей, смазочных материалов, присадок, удобрений, воды, химикатов и т. п.
- Нормальные шум, вибрация, износ или старение.
- Нормальный «износ» включает, помимо прочего, повреждение сидений в результате износа или истирания, потертость окрашенных поверхностей, царапины на наклейках или окнах и т. п.

Части

Части, замена которых запланирована при требуемом техническом обслуживании, имеют гарантию на период до планового срока их замены. На части, замененные по настоящей гарантии, действует гарантия в течение действия первоначальной гарантии на изделие, и они становятся собственностью компании Toro. Окончательное решение о том, подлежит ли ремонту или замене какая-либо существующая часть или узел, принимается компанией Toro. Компания Toro имеет право использовать для гарантийного ремонта восстановленные части.

Техническое обслуживание, выполняемое за счет владельца

Регулировка двигателя, смазка, очистка и полировка, замена фильтров, охлаждающей жидкости и проведение рекомендованного технического обслуживания входят в число нормальных операций по уходу за изделиями компании Toro, выполняемыми за счет владельца.

Общие условия

Выполнение ремонта официальным дистрибьютором или дилером компании Toro является вашим единственным возмещением убытков по настоящей гарантии.

Компании The Toro Company и Toro Warranty Company не несут ответственности за косвенные, случайные или последующие убытки, связанные с использованием Изделий Toro, на которые распространяется действие настоящей гарантии, включая любые затраты или расходы на предоставление замещающего оборудования или оказание услуг в течение обоснованных периодов нарушения работы или неиспользования оборудования во время ожидания завершения ремонта в соответствии с условиями настоящей гарантии. Не существует каких-либо иных гарантий, за исключением упоминаемой ниже гарантии на системы контроля выхлопных газов (если применимо).

Все подразумеваемые гарантии коммерческого качества или пригодности для конкретного применения ограничены продолжительностью настоящей прямой гарантии. В некоторых странах не допускается исключать случайные или последующие убытки или ограничения на срок действия подразумеваемой гарантии, вследствие чего вышеуказанные исключения и ограничения могут на Вас не распространяться.

Настоящая гарантия предоставляет вам конкретные законные права, но вы можете также иметь и другие права, которые меняются в зависимости от страны использования.

Примечание в отношении гарантии на двигатель:

На систему контроля выхлопных газов на вашем изделии может распространяться действие отдельной гарантии, соответствующей требованиям, установленным Агентством по охране окружающей среды США (EPA) и(или) Калифорнийским советом по охране воздушных ресурсов (CARB). Приведенные выше ограничения на моточасы не распространяются на Гарантию на системы контроля выхлопных газов. Подробные сведения приводятся в «Гарантийных обязательствах на системы контроля выхлопных газов», приведенных в *Руководстве оператора* или содержащихся в документации изготовителя двигателя

Страны, кроме США и Канады

Покупатели, которые приобрели изделия Toro за пределами США или Канады, для получения гарантийных полисов для своей страны, провинции и штатов должны обращаться к местному дистрибьютору (дилеру) компании Toro. Если по какой-либо причине вы не удовлетворены услугами вашего дистрибьютора или испытываете трудности с получением информации о гарантии, обратитесь к импортеру изделий компании Toro. Если все другие средства оказались безуспешными, вы можете обратиться к нам в компанию Toro Warranty Company.