FORM NO. 3319–573NL

TORO®

MODEL NR. 20823 - 8900001 EN HOGER
MODEL NR. 20824 - 8900001 EN HOGER

BEDIENINGS-HANDLEIDING

48 CM RECYCLER®
MAAIER

⚠ VEILIGHEIDSVOORSCHRIFTEN

VOORBEREIDING

1. Lees deze handleiding aandachtig door voordat u de maaimachine gaat gebruiken. Let op de plaats en de functie van de bedieningsorganen en hoe u de machine moet gebruiken.

2. U dient erop toe te zien dat de machine niet door kinderen wordt bediend of door volwassenen die niet van de instructies op de hoogte zijn.

3. Houd iedereen weg uit het gebied waarin u de machine gebruikt, met name kinderen en huisdieren.

4. Onthoud dat de gebruiker verantwoordelijk is voor ongevallen of schade aan andere personen of hun eigendommen.

VOOR INGEBRUIKNAME

1. Draag tijdens het maaien altijd een lange broek en stevige schoenen. Draag geen schoenen met open tenen en loop niet op blote voeten.

2. Inspecteer het terrein waarop u de maaier gaat gebruiken grondig en verwijder eventuele voorwerpen die door de maaier kunnen worden uitgeworpen.

3. WAARSCHUWING - Benzine is licht ontvlambaar.

- Bewaar brandstof uitsluitend in tanks of blikken die daar speciaal voor bedoeld zijn.
- Vul de brandstoftank nooit binnenshuis; tijdens het bijvullen niet roken.
- Vul zo nodig brandstof bij voordat u de motor aanzet. Verwijder nooit de dop van de brandstoftank en vul nooit brandstof bij wanneer de motor loopt of voordat de motor na gebruik een aantal minuten is afgekoeld.
- Als er brandstof gemorst is de motor niet aanzetten, maar eerst de maaier verplaatsen. Zorg dat er geen ontstekingsbronnen in de buurt van de gemorste brandstof komen totdat alle benzinedampen verdwenen zijn.
- Zorg voor een goede bevestiging van afsluitdoppen van brandstoftanks en -blikken.

4. Vervang geluiddempers die gebreken vertonen.

5. Controleer de messen, bevestigingsbouten en het maaimechanisme altijd op sporen van slijtage of beschadiging voor het gebruik. Vervang versleten of beschadigde messen en bouten altijd als complete set om een goede balans te behouden.

6. Let op dat bij machines met meer maaimessen andere messen kunnen gaan draaien doordat u een mes draait.

GEBRUIK

1. Laat de motor niet in een afgesloten ruimte lopen, omdat zich giftige koolmonoxydedampen kunnen ontwikkelen.

2. Maai alleen bij daglicht of een goede verlichting.

3. Gebruik de maaier bij voorkeur niet op nat gras.

4. Zorg dat u op hellingen altijd stevig staat.

5. Loop altijd in een normaal tempo; ga niet rennen.

6. Maai altijd dwars over de zijde van een helling, nooit naar boven en beneden.

7. Ga zeer zorgvuldig te werk wanneer u van richting verandert op een helling.

8. Maai niet op al te steile hellingen.

9. Ga zeer zorgvuldig te werk als u de maaier achteruit beweegt of naar u toe trekt.

10. Zet de motor af wanneer u de maaier moet kantelen om een grindpad, weg of trottoir over te steken en voor het vervoer naar en van het te maaien terrein.

11. Gebruik de maaier niet als schermen, schilden of andere beveiligingsmiddelen, zoals zijafvoerkokers of grasopvangzakken, gebreken vertonen of ontbreken.

12. Verander de instellingen van de motor niet en voorkom overbelasting van de motor.

13. Ontkoppel het aandrijvingsmechanisme of de aandrijfkoppeling voordat u de motor start.

14. Houd u bij het starten of aanzetten van de motor zorgvuldig aan de voorschriften en houd uw voeten uit de buurt van de maaimessen.

15. Bij het starten of aanzetten van de motor de maaier niet kantelen, tenzij dat noodzakelijk is. Kantel de maaier in dat geval niet meer dan absoluut nodig is en til alleen het gedeelte op dat zich niet aan de kant van de gebruiker bevindt.

16. Zorg ervoor dat u niet voor de afvoeropening staat als u de motor start.

©The Toro Company–1997
Alle rechten voorbehouden

VEILIGHEIDSVOORSCHRIFTEN

17. Houd handen en voeten uit de buurt van draaiende delen. Blijf altijd uit de buurt van de afvoeropening.

18. De maaier mag nooit met draaiende motor worden opgetild of gedragen.

19. Zet de motor af en verwijder de bougiekabel:

- voordat u verstoppingen verwijdert of de afvoertunnel ontstopt.
- voordat u de maaier gaat controleren, schoonmaken of andere werkzaamheden gaat uitvoeren.
- als u een vreemd voorwerp raakt. Controleer de machine op beschadigingen en voer alle benodigde reparaties uit alvorens hem weer te gebruiken.
- als de maaier abnormaal trilt (direct controleren).

20. Zet de motor af:

- als u de maaier onbeheerd achterlaat.
- voordat u de brandstoftank bijvult.

21. Zet de gasregelknop terug voordat u de motor afzet. Als de machine met een brandstofafsluitklep is uitgerust, draai deze dan dicht als het maaiwerk voltooid is.

22. Rijd niet te snel als u een aan de achterzijde bevestigde zitting gebruikt.

ONDERHOUD EN STALLING

1. Draai alle moeren, bouten en schroeven regelmatig strak aan, zodat de machine steeds veilig in gebruik is.

2. Als er zich brandstof in de tank bevindt de maaier niet opbergen in een afgesloten ruimte waar benzinedampen in contact met open vuur of vonken kunnen komen.

3. Laat de motor afkoelen voordat u de maaimachine in een afgesloten ruimte opbergt.

4. Om brandgevaar te beperken dienen motor, geluiddemper, accucompartiment en de omgeving van de brandstoftank steeds te worden vrijgemaakt van een overmaat aan vet, gras, bladeren en opgehoopt vuil.

5. Controleer de grasopvangzak regelmatig op slijtage en beschadigingen.

6. Vervang versleten of beschadigde onderdelen ten behoeve van een veilig gebruik.

7. Als de brandstoftank moet worden leeggemaakt, dient dit buiten plaats te vinden.

GELUIDSDRUK

Deze machine produceert een vergelijkbare continu−geluidsdruk volgens A−norm bij het oor van de gebruiker van: 85 dB(A), op basis van metingen van identieke machines volgens de procedures van ANSI B71.5−1984.

GELUIDSVOLUME

Deze machine produceert een geluidsvolume van 96 dB(A)/1 pW, op basis van metingen van identieke machines volgens Richtlijn 84/538/EEG inclusief wijzigingen.

TRILLINGSNIVEAU

Deze machine produceert een maximum hand−arm trillingsniveau van 4,8 m/s^2, op basis van metingen van identieke machines volgens ISO 5349−procedures.

OVERZICHT VAN VEILIGHEIDSSYMBOLEN

Veiligheidsalarm - symbool in de driehoek geeft gevaar aan

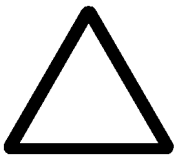

Veiligheidsalarm



Lees de bedieningshandleiding



Raadpleeg technische handleiding voor juiste onderhoudsprocedures



Blijf op veilige afstand van de maaier

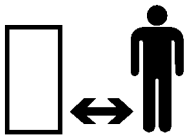

Blijf op veilige afstand van de maaier

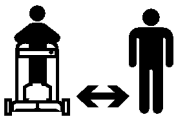

Uitgeworpen voorwerpen - gevaar voor alle lichaamsdelen



Uitgeworpen voorwerpen - Maaier met zijafvoer. Zorg dat veiligheidsscherm altijd aangebracht is.

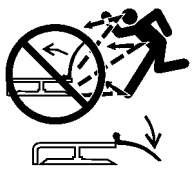

Zet motor stil alvorens bedieningspositie te verlaten



Veiligheidsschermen niet openen of verwijderen terwijl de motor loopt

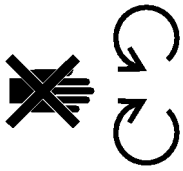

Roterend mes, kan tenen of vingers afsnijden. Houd handen en voeten uit de buurt van het draaiende mes zolang de motor loopt.



Om beschadiging van mes bij fijnmaken te voorkomen versneller gebruiken, als maaier is uitgerust met een fijnmaakhulpstuk

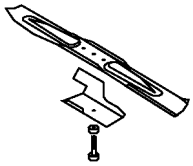

Overbrenging

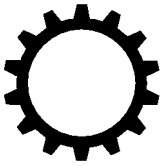

Olie



Aan/Lopen



In werking stellen

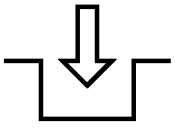

Buiten werking stellen

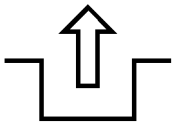

Laadtoestand van de accu

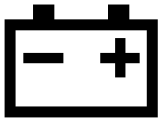

OVERZICHT VAN VEILIGHEIDSSYMBOLEN

Bedrijfsurenteller

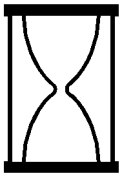

Snel



Langzaam



Afname/toename



Smeerpunt



Motor starten

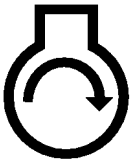

Motor afzetten



Choke

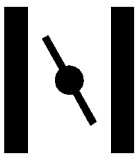

Hulpstarter



Hulpstartknop driemaal indrukken

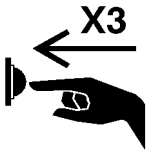

Brandstof



Neutral



Eerste versnelling



Tweede versnelling



Derde versnelling



Maaimes - basissymbool



Maaimes - afstelling maaihoogte



Koord uittrekken

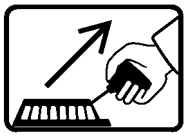

Wiel



Tractieaandrijving

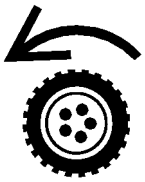

OVERZICHT VAN VEILIGHEIDSSYMBOLEN

Accu's op verantwoorde wijze afvoeren



Steek sleutel in contactslot



Draai sleutel om in contactslot



Hendel bewegen



Hendel naar voren bewegen

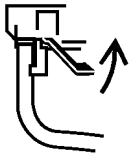

Hendel naar achteren bewegen

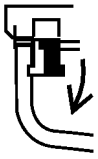

Bedieningsstang omlaag brengen



Bedieningsstang omhoog brengen



Bedieningsstang omhoog/omlaag brengen



Bedieningsstang omhoog/omlaag brengen

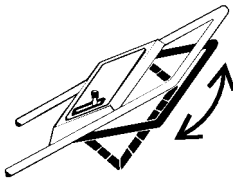

Bedieningsstang omhoog brengen

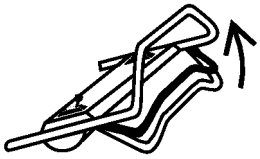

Bedieningsstang omhoog brengen



Bedieningsstang omlaag brengen



INHOUDSOPGAVE

	Pag.
Montage−instructies	6
Voor ingebruikname	8
Tips voor het fijnmaken van gras en bladeren	9
Aanwijzingen voor gebruik	10
Onderhoud	13
Onderhoud van het luchtfilter	13
Vervangen van de bougie	14
Aftappen van benzine	14
Vervangen van de carterolie	14
Afstellen van de gasklep	14
Afstellen van de zelfaandrijving	15
Afstellen van de remkabel	15
Controleren/verwijderen/slijpen van het mes	16
Smering	17
Accu opladen	17
Vervangen van de zekering	17
Schoonmaken	18
Maaier gereedmaken voor stalling	18
Identificatie produkt	19
Serviceondersteuning van Toro	19
Garantie voor het opstarten van de Toro	20
Onderhoudsschema voor de garantie voor het opstarten	21

MONTAGE-INSTRUCTIES

PLAATSEN VAN DE HANDGREEP

1. PLAATSEN VAN DE HANDGREEP—knoppen op de bevestigingsbeugels losdraaien (fig. 1).

2. Zet de bevestigingsbeugels verticaal, zodat de gaten zich aan de bovenkant bevinden.

3. Schuif de uiteinden van de handgreep helemaal in de gaten op de bevestigingsbeugels (fig. 1). Zorg dat de gasklepkabel, de elektrische startkabel en de kabel van de aandrijving zich boven op de linker bevestigingsbeugel bevinden (fig. 2).

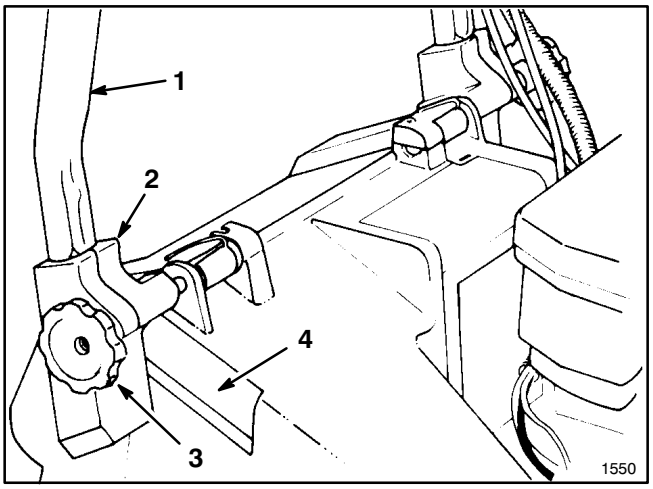

Figuur 1

1. **Handgreep**
2. **Bevestigingsbeugel**
3. **Knoppen**
4. **Maaikastsleuf**

4. Draai handgreep en bevestigingsbeugels naar achteren totdat de uiteinden van de handgreep goed in de maaikastuitsparingen zitten (fig. 2).

5. Draai de knoppen vast totdat de randen van de sleuven boven op de bevestigingsbeugels elkaar raken.

6. Bevestig met een kabelbandje de kabel(s) aan de onderzijde van de linker buis (fig. 3). Het kabelbandje moet 25 mm van de buiging in de handgreep bevestigd worden. Zie figuur 3 voor de juiste plaatsing van de kabels.

N.B.: zorg dat de kabel(s) het openen of sluiten van de afvoerdeur niet belemmeren.

7. De overtollige lengte van het kabelbandje op de onderkant van de linker buis afsnijden.

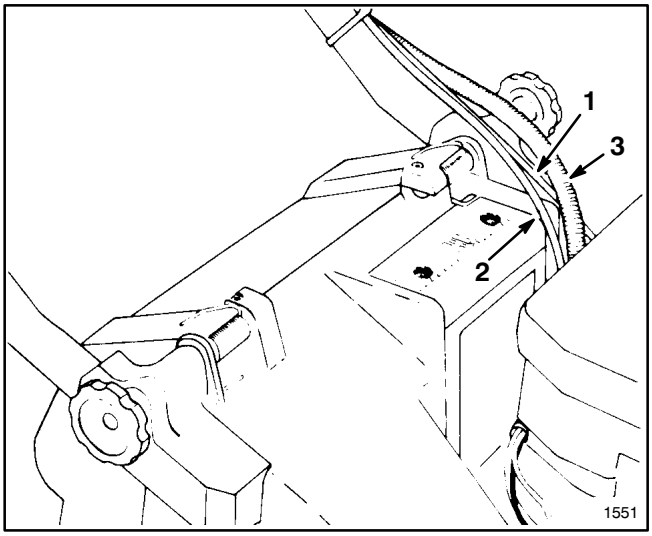

Figuur 2

1. **Handgaskabel**
2. **Tractiekabel**
3. **Kabel voor elektrisch starten**

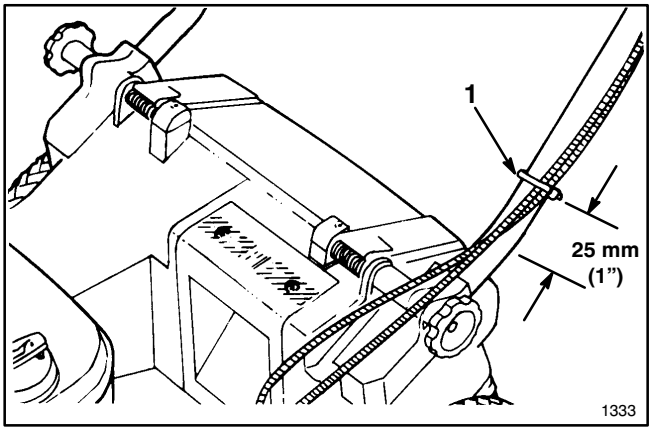

Figuur 3

1. **Kabelbandje**

MONTAGE-INSTRUCTIES

INSTALLATIE VAN HET STARTKOORD

1. Trek het startkoord door de koordgeleider op de handgreep (fig. 4). Om gemakkelijker lussen te vormen, drukt u de bedieningsstang tegen de handgreep zodat de bladrem wordt ontspannen.

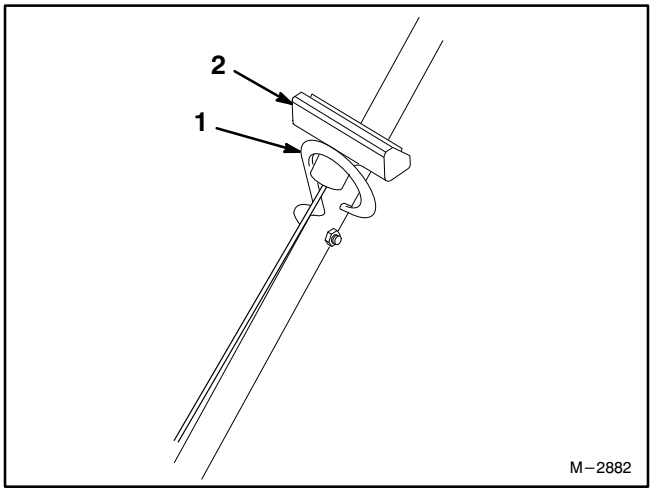

Figuur 4

1. Koordgeleider **2. Startkoord**

PLAATSEN VAN DE AFVOERTUNNELAFSLUITER

1. Zorg dat de motor afstaat.

2. Open het afvoerdeurtje en plaats de afsluiter in de opening van de afvoertunnel (fig. 5).

3. Druk de afsluiter helemaal in de opening van de afvoertunnel.

4. Laat het afvoerdeurtje over de afsluiter zakken.

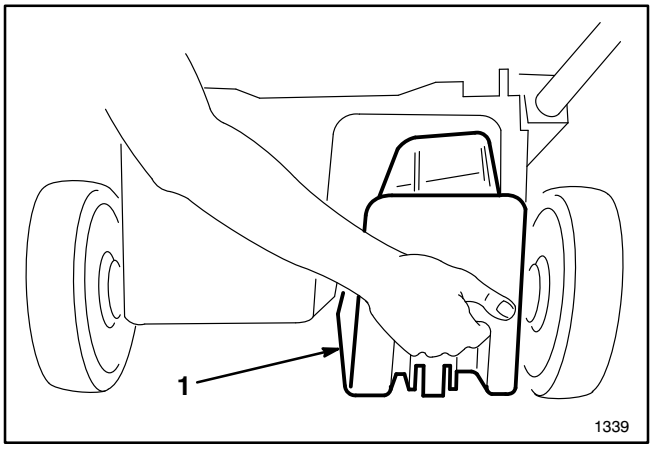

Figuur 5

1. Afsluiter

INSTALLEREN VAN DE ACCU (ELEKTRISCH START MODEL)

1. Zie Accu opladen, pag. 17. Schuif de accu, met plaatje naar boven, tussen de gleuven aan de achterkant van het bedieningspaneel en verbindt de draden (fig. 6). Steek de sleutel in het contact wanneer u gereed bent om de motor te starten.

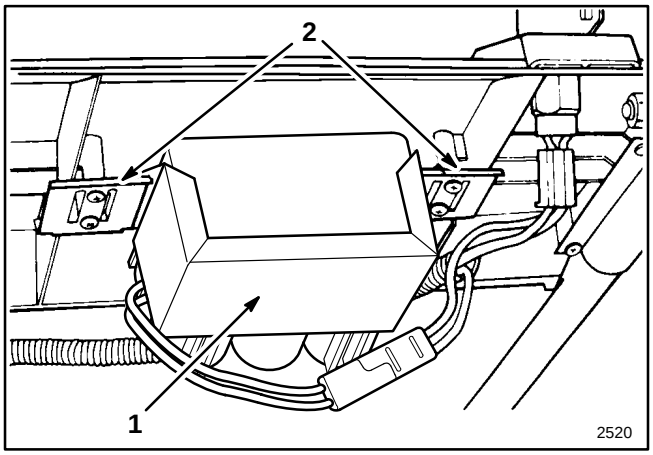

Figuur 6

1. Accu **2. Houder**

VOOR INGEBRUIKNAME

CARTER MET OLIE VULLEN

Het carter vullen met SAE 30 of 10W30 olie totdat het oliepeil op de peilstok de markering FULL (vol) bereikt (fig. 7). De maximumcapaciteit van het carter is 0,65 liter olie. U kunt elke detergente olie van goede kwaliteit gebruiken die van het American Petroleum Institute (API) de ”service classification” SF, SG, SH of SJ heeft gekregen.

Controleer steeds voor gebruik of het oliepeil tussen de markeringen FULL (vol) en ADD (bijvullen) op de peilstok (fig. 7) staat. Vul olie bij als het peil te laag is.

1. Plaats de maaier op een horizontale ondergrond en maak de omgeving van de peilstok schoon.

2. Verwijder de peilstok door de dop 1/4 slag linksom te draaien.

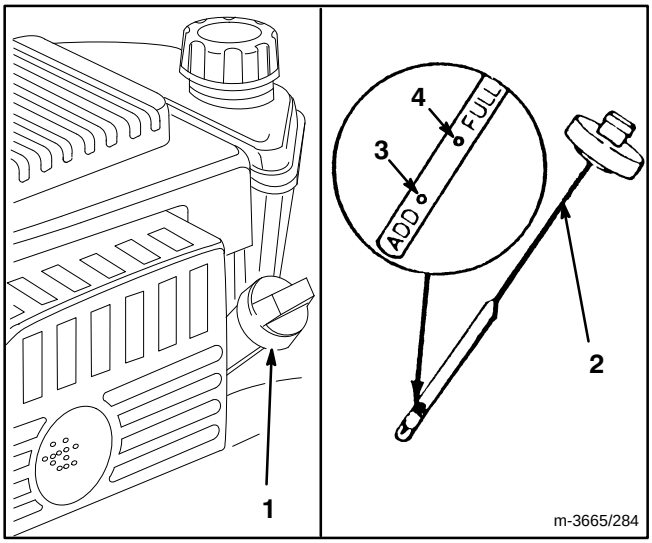

Figuur 7

1. **Vul-opening**
2. **Oliepeil-stok**
3. **”ADD” markering**
4. **”FULL” markering**

3. Veeg de peilstok af en plaats hem in de vulopening. Draai de dop 1/4 slag rechtsom. Verwijder de peilstok dan en controleer het oliepeil (fig. 7). Als het peil te laag is, vult u juist zoveel olie bij dat het peil tot aan de FULL-markering op de peilstok komt. **VUL NIET MEER OLIE BIJ DAN TOT DE FULL-MARKERING, OMDAT DE MOTOR HIERDOOR KAN BESCHADIGEN BIJ HET AANZETTEN. VUL DE OLIE LANGZAAM BIJ.**

N.B.: controleer het oliepeil elke keer wanneer u de maaier gaat gebruiken en telkens na 5 bedrijfsuren. Bij eerste gebruik vervangt u de olie na 5 bedrijfsuren; daarna vervangt u de olie telkens na 50 bedrijfsuren. Wanneer er veel stof of vuil aanwezig is, moet de olie vaker worden vervangen.

4. Plaats de peilstok in de vulopening en draai de dop 1/4 slag linksom om hem te vergrendelen.

VULLEN VAN DE BRANDSTOFTANK MET BENZINE

WAARSCHUWING

GEVAAR: benzine is onder bepaalde omstandigheden uitermate brandbaar en explosief. ROOK NIET wanneer u met benzine bezig bent en houd de brandstof weg van open vlammen of vonken. koop nooit meer benzine dan u in 30 dagen kunt gebruiken. bewaar het in een goedgekeurde tank. houd benzine buiten bereik van kinderen.

Vul brandstof alleen in de open lucht bij en altijd bij koude motor. vul de tank niet helemaal, maar slechts tot 6-13 mm vanaf de bovenrand van de tank. de vulopening mag zelf niet volstaan, omdat deze ruimte nodig is voor het uitzetten van de brandstof. gebruik een trechter of tuit om morsen te voorkomen. veeg gemorste benzine direct op.

N.B.: Toro raadt u ten sterkste aan om in haar met benzine aangedreven machines verse, schone **LOODVRIJE** benzine met normaal octaangehalte te gebruiken. Loodvrije benzine brandt schoner, verlengt de levensduur van uw machine en zorgt voor goed starten doordat er minder afzetting in de verbrandingskamer plaatsvindt. Als er geen loodvrije benzine verkrijgbaar is, kunt u ook gelode benzine gebruiken.

BELANGRIJK: MENG NOOIT OLIE DOOR DE BENZINE. GEBRUIK NOOIT METHANOL, BENZINE DIE METHANOL BEVAT, GASOHOL DIE MEER DAN 10% ETHANOL BEVAT, OF WITTE BENZINE OMDAT HET BRANDSTOFSYSTEEM VAN DE MOTOR HIERDOOR BESCHADIGD KAN RAKEN.

Toro raadt u aan in haar met benzine aangedreven machines regelmatig Toro Stabilizer/Conditioner te gebruiken tijdens gebruik en opslag. Toro Stabilizer/Conditioner houdt tijdens het gebruik de motor schoon en zorgt ervoor dat er tijdens de opslag geen rubberachtige harsresten in de motor worden afgezet.

Gebruik tijdens de opslag geen andere brandstoftoevoegingen dan produkten die speciaal voor brandstofstabilisering tijdens de opslag zijn vervaardigd. Toro adviseert u geen stabilisatoren op alcoholbasis, zoals ethanol, methanol of isopropyl, te gebruiken. Stabilisatoren mogen niet worden gebruikt om het vermogen of de prestatie van de motor te verbeteren.

1. Maak de omgeving van de brandstoftankdop schoon en verwijder de dop van de tank (fig. 8). Vul de tank met loodvrije benzine tot op 6 - 13 mm vanaf de bovenrand van de tank en niet tot in de vulopening. Vul de tank niet helemaal.

2. Plaats de dop weer op de brandstoftank en veeg eventueel gemorste benzine weg.

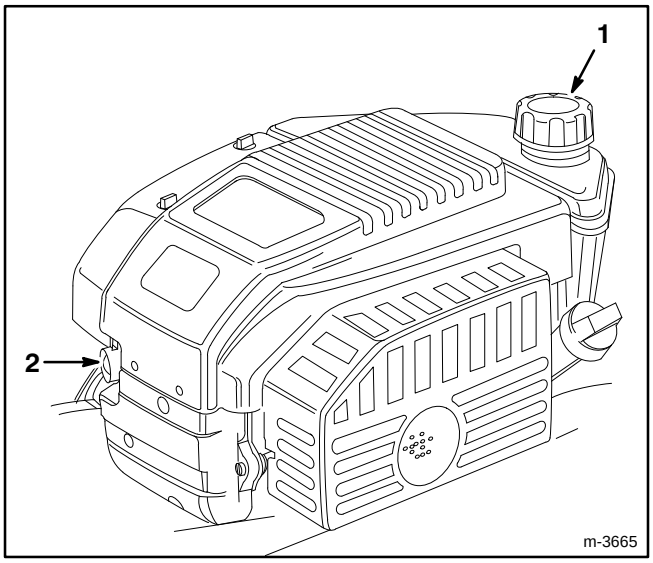

Figuur 8

1. Brandstoftankdop **2. Starthulpknop**

TIPS VOOR HET FIJNMAKEN VAN GRAS EN BLADEREN

ALGEMENE TIPS

Door de volgende aanwijzingen voor het fijnmaken van gras en bladeren op te volgen, krijgt u de beste maairesultaten en het mooiste gazon:

- Houd het **mes scherp** gedurende het hele maaiseizoen. Vijl regelmatig de bramen op het mes weg.
- **Maai alleen droog gras of blad.** Nat gras en blad hebben de neiging tot aankoeken en kunnen verstoppingen of afslaan van de motor veroorzaken. Op nat gras kunt u bovendien uitglijden en vallen.

WAARSCHUWING

- **Op nat gras kunt u uitglijden en in aanraking komen met het maaimes.**
- **Hierdoor kunt u ernstig verwond raken.**
- **Maai daarom alleen onder droge omstandigheden.**

- Laat de motor op zijn snelst lopen. Met het maximale vermogen krijgt u de beste maairesultaten.
- Maak steeds na gebruik de onderzijde van de maaikast schoon.
- Houd de motor in een goede conditie. Maaien en fijnmaken vereist meer vermogen.
- Reinig het luchtfilter vaker. Bij maaien en fijnmaken komen er meer grasdeeltjes en stof in de lucht, waardoor het luchtfilter verstopt raakt en de motor minder goed presteert.

FIJNMAKEN VAN GRAS

- Gras groeit niet het gehele jaar even snel. Wanneer het 's zomers heet is, is het over het algemeen aan te raden het gras te maaien op maaihoogte C, D, of E. Slechts ongeveer 1/3 van de lengte van het gras moet worden afgemaaid. Afgeraden wordt om onder de C-hoogte te maaien, tenzij er weinig gras is of het laat in de herfst is, en het gras langzamer groeit.
- Als er hoog gras moet worden gemaaid, moet u het mes wellicht eerst op de hoogste maaistand instellen en langzamer lopen; vervolgens maait u het gras nog eens op een normale hoogte. Als het gras te lang is en er plukken gras op het gazon achterblijven, kan de maaier verstopt raken waardoor de motor afslaat.
- Maai steeds in wisselende richtingen. Hierdoor wordt het gemaaide gras beter over het gazon verspreid en vindt een gelijkmatige bemesting plaats.

Als het gemaaide grasveld er niet goed uitziet, kunt u een of meer van de volgende remedies proberen:

- Slijp het mes.
- Loop langzamer tijdens het maaien.
- Stel de maaier in op een hogere maaihoogte.
- Maai het gras vaker.
- Laat de maaibanen overlappen in plaats van steeds een volledig nieuwe baan te maaien.
- Maai de randzones een tweede maal.

TIPS VOOR HET FIJNMAKEN VAN GRAS EN BLADEREN

FIJNMAKEN VAN BLADEREN

- Wanneer u klaar bent met maaien, moet steeds nog 50% van het gazon door de laag fijngemaakte bladeren te zien zijn. Soms is het nodig hiervoor één of meer keren over de bladeren heen te gaan.
- Wanneer de bladeren niet fijn genoeg worden gesneden om in het gras te worden verborgen, moet u misschien wat langzamer lopen met de machine.
- Als u veel eikebladeren fijnmaakt, is het aan te raden in het voorjaar kalk op het gras aan te brengen. Hierdoor wordt het zuur uit de eikebladeren geneutraliseerd.

AANWIJZINGEN VOOR GEBRUIK

STARTEN, STOPPEN EN AANDRIJVING

BEDIENING—de gasregelknop, de bedieningsstangen voor maaimes, de aandrijving, de repeteerstarter en de contactsletelschakelaar (model met elektrische startmotor) bevinden zich op de bovenste handgreep (fig. 9).

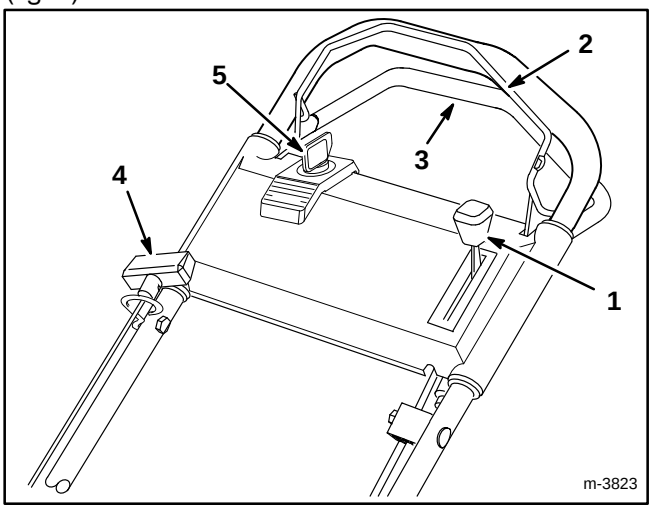

Figuur 9

1. **Gasregelknop**
2. **Bedieningsstang maaimes**
3. **Bedieningsstang aandrijving**
4. **Startkoord**
5. * **Sleutelschakelaar**

* **Elektrische startmodellen**

1. Druk de bougiekabel op de bougie (fig. 10).

2. Breng de gasregelknop in de stand (SNEL).

3. Druk drie (3) maal op de starthulpknop (fig. 8). **Wacht circa twee (2) seconden tussen elke keer indrukken.**

NB: De starthulpknop niet gebruiken om een warme motor na korte stilstand opnieuw te starten. Bij koud weer kan het nodig zijn de starthulpknop nogmaals te gebruiken.

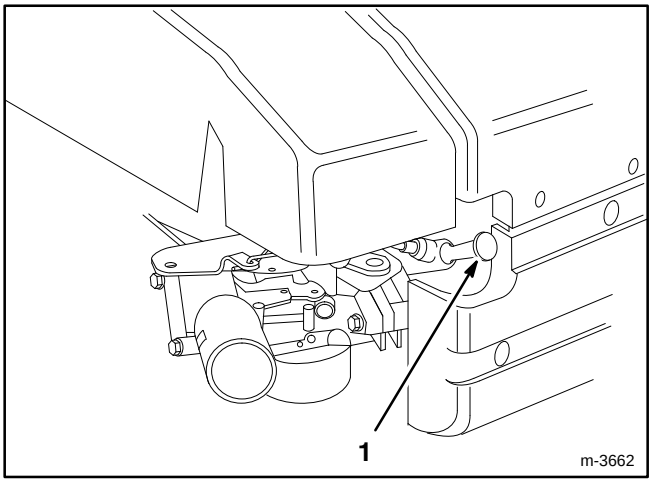

Figuur 10

1. **Bougiekabel**

4. KEY-LECTRIC STARTEN—Trek de bedieningsstang van het maaimes tegen de handgreep aan. Draai de sleutel op START en laat los, wanneer de motor begint te draaien. De motor naar wens regelen. Indien de accuspanning te laag is om de motor te starten, de repeteerstarter gebruiken.

N.B.: als de accu leeg is, kunt u de motor starten met de repeteerstarter.

5. MANUEEL STARTEN—Trek de bedieningsstang van het maaimes tegen de handgreep aan. Trek de repeteerstarter op de motor uit tot het touw strak staat en trek vervolgens krachtig om de motor te starten. Nadat de motor aangeslagen is, de motor naar wens regelen.

6. AANDRIJVING—Trek de bedieningsstang tegen de handgreep om te rijden. Laat u de bedieningsstang zakken, dan stopt de zelfaandrijving van de maaier.

N.B.: de aandrijfwielen zijn uitgerust met vrijlopende koppelingen, waardoor het gemakkelijker is de maaimachine naar achteren te trekken wanneer de wielaandrijving ontkoppeld is. Om de koppelingen vrij te maken, moet de maaier tenminste 2,5 cm naar voren worden geduwd nadat de wielaandrijving is gestopt.

7. STOPPEN—Om de motor te stoppen de bedieningsstang van het maaimes loslaten. Verwijder de sleutel uit het contact (elektrisch start model). Ttrek de bougiekabel van de bougie als de maaier zonder toezicht blijft of niet wordt gebruikt.

AANWIJZINGEN VOOR GEBRUIK

GEBRUIK VAN DE AFVOERTUNNELAFSLUITER

1. Zet de motor af.

2. Open het afvoerdeurtje en plaats de afsluiter in de opening van de afvoertunnel (fig. 11).

3. Druk de afsluiter helemaal in de opening van de afvoertunnel.

4. Laat het afvoerdeurtje over de afsluiter heen zakken.

5. Om de afsluiter te verwijderen, afvoerdeurtje optillen en afsluiter uit de afvoertunnel trekken.

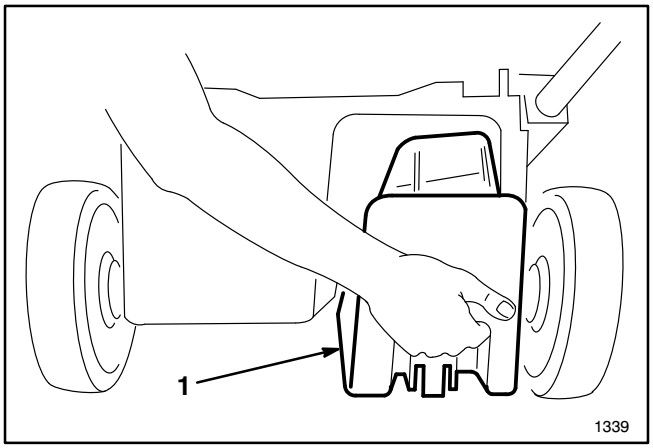

Figuur 11

1. Afvoertunnelafsluiter

GEBRUIK VAN DE GRASZAK

Soms wilt u misschien de graszak gebruiken om hierin extra lang of dik gras, of bladeren te verzamelen.

1. Zet de motor af en wacht tot alle draaiende delen stilstaan. Verwijder de sleutel uit het contact bij elektrische startmodellen.

2. PLAATSEN VAN DE ZAK—Open het afvoerdeurtje, schuif de trechter van de zak in de afvoeropening en haak het zakframe aan de bevestigingsbeugel (fig. 12). Laat het afvoerdeurtje op de zak rusten (fig. 13).

3. VERWIJDEREN VAN DE ZAK—**Zet de motor af en wacht tot alle delen stilstaan.** Houd handen en voeten altijd uit de buurt van het maaierhuis als de motor loopt. Open het afvoerdeurtje, pak de zak bij de handgreep vast en til hem op. Sluit het afvoerdeurtje.

N.B.: bij het verwijderen van de graszak wordt los gras dat zich in de afvoeropening bevindt door de zaktrechter opgeschept. Als de afvoeropening verstopt blijft, de bougiekabel van de bougie trekken en alle maaisel uit de maaier verwijderen.

4. ZAK LEGEN—Pak de zakbeugel en de onderkant van de zak vast. Kiep de zak langzaam naar voren om hem te legen.

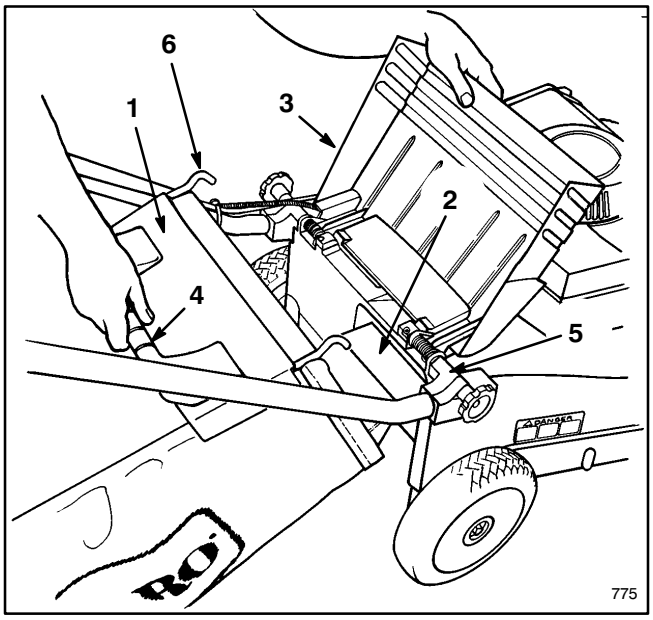

Figuur 12

1. Graszak
2. Zaktrechter
3. Afvoerdeurtje
4. Handgreep graszak
5. Bevestigingsbeugel
6. Zakframehaak

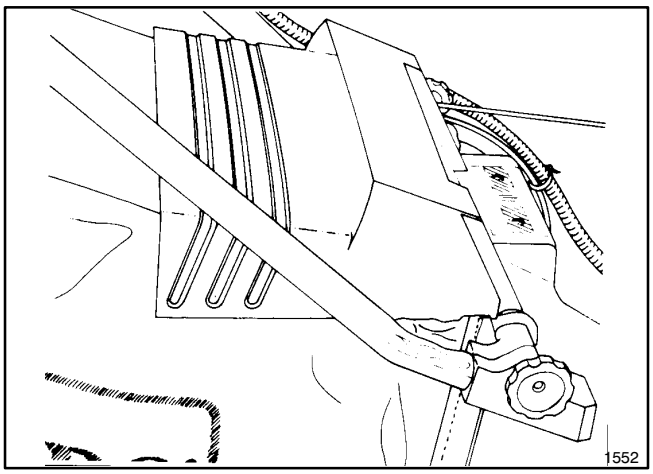

Figuur 13

⚠ GEVAARLIJK

- **Afgemaaid gras en ander afval kunnen met kracht uit de afvoertunnel worden geworpen.**
- **Voorwerpen die met kracht worden uitgeworpen kunnen de bestuurder en omstanders ernstig verwonden of zelfs doden.**
- **Doe het deurtje op de afvoertunnel nooit open wanneer de motor draait, tenzij er een graszak op de tunnel is geplaatst**

AANWIJZINGEN VOOR GEBRUIK

⚠ GEVAARLIJK

- **Door een beschadigde graszak kunnen steentjes en andere soortgelijke voorwerpen naar de bestuurder of omstanders worden geworpen.**
- **Uitgeworpen voorwerpen kunnen de bestuurder en omstanders ernstig verwonden of zelfs doden.**
- **Controleer de graszak regelmatig. Indien hij beschadigd is, dient hij door een nieuwe originele TORO-zak te worden vervangen, waar deze of een soortgelijke waarschuwing opstaat.**

⚠ GEVAARLIJK

- **Indien het afvoerdeurtje niet goed gesloten is, kunnen voorwerpen worden uitgeworpen.**
- **Uitgeworpen voorwerpen zouden u kunnen verwonden of zelfs doden.**
- **Als het afvoerdeurtje niet sluit doordat het gebied eromheen vervuild is met afgemaaid gras, dient u de motor af te zetten en de hendel van het deurtje heen en weer te bewegen totdat het deurtje volledig kan worden gesloten. Deurtje niet met kracht dichtdrukken; dit kan leiden tot beschadiging van deurtje of hendel. Als het deurtje nu nog niet dicht kan, verwijdert u de obstakels met een stok, niet met de hand.**

INSTELLEN VAN DE MAAIHOOGTE

Het exclusieve SmartWheel® van Toro biedt een eenvoudige methode om de maaihoogte in te stellen.

Het SmartWheel heeft twee maaischalen — SPARSE/NORMAL (dun/normaal) en LUSH (dik) — om de beste instelling van de maaihoogte onder alle omstandigheden te verzekeren. Gebruik de schaal SPARSE/NORMAL voor het meeste maaiwerk tijdens de warme zomermaanden. De schaal LUSH is voor het dikke, malse en sappige gras dat meestal in de lente groeit.

Over het algemeen gelden de volgende aanbevelingen:

- Gras wordt gewoonlijk gemaaid met de instelling C, D of E, of er wordt een graslengte van 5 à 7,5 cm **AANGEHOUDEN**.
- Afgeraden wordt om onder de C-hoogte te maaien, tenzij er weinig gras is of het laat in de herfst is en het gras langzamer groeit. Als er hoog gras moet worden gemaaid, moet u het mes wellicht wat hoger instellen en langzamer lopen; vervolgens maait u het gras dan nog eens op een normale hoogte. Als het gras te lang is en er plukken gras op het gazon achterblijven, kan de maaier verstopt raken waardoor de motor afslaat.
- Het SmartWheel berekent de juiste instelling om te zorgen dat niet meer dan 1/3 van de lengte van het gras wordt afgemaaid.

1. Alvorens de motor te starten en met maaien te beginnen, dient u de maaier tot op het gras te duwen. Stop wanneer de letters op het SmartWheel label op het linker achterwiel verticaal staan (fig. 14).

2. Met behulp van de kleurcodes van SmartWheel (fig. 14) vergelijkt u de tipjes van de grashalmen met de letters op het wiel. De overeenkomst tussen de letter en de grastipjes bepaalt de juiste maaihoogte.

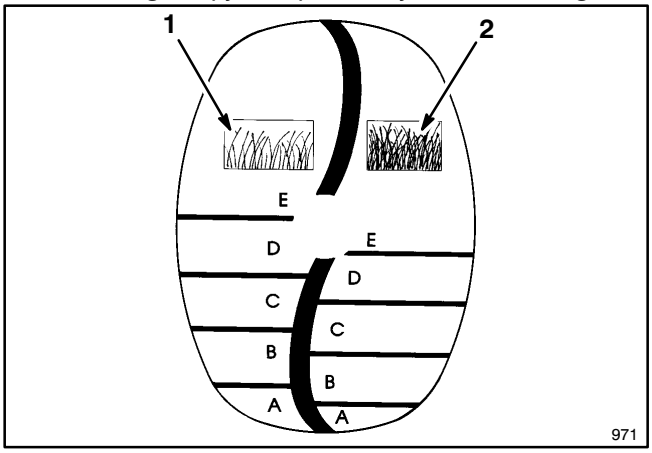

Figuur 14

1. **Maaischaal voor dun/normaal gras**
2. **Maaischaal voor dik gras**

3. Druk de maaistandhendel met één of twee vingers in (fig. 15).
Om een hogere maaihoogte in te stellen, de maaistandhendel indrukken om de vergrendeling los te maken en daarna optillen. Laat de hendel op de gewenste stand los. Om een lagere maaihoogte in te stellen, de maaistandhendel indrukken om de vergrendeling los te maken en daarna omlaag drukken terwijl u de maaier naar voren duwt. Controleer de juiste afstelling aan de hand van de aanwijzer op de koppelstang. Alle wielen worden automatisch op dezelfde maaihoogte afgesteld.

4. Controleer of de maaistandhendel in een bepaalde maaistand vergrendeld is voordat u de machine gaat gebruiken. De hoogte niet verstellen terwijl de maaistandhendel vergrendeld is.

AANWIJZINGEN VOOR GEBRUIK

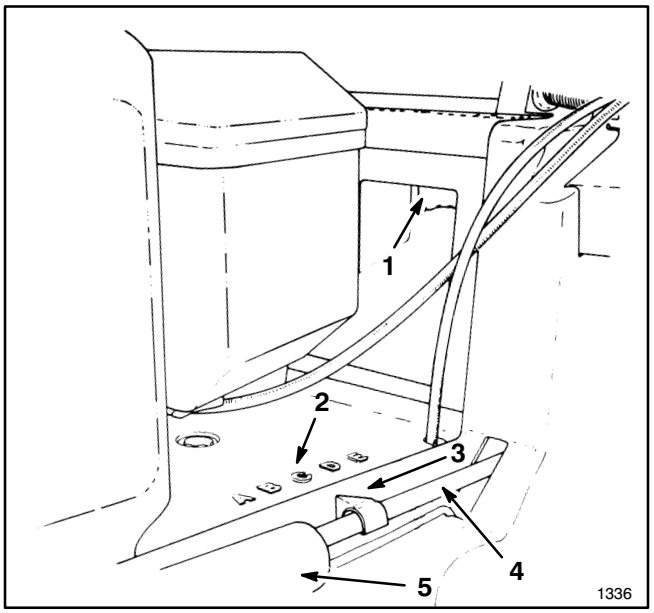

Figuur 15

1. **Afstellingshefboom maaihoogte**
2. **Afstellingen maaihoogte**
3. **Aanwijzer**
4. **Koppelstang**
5. **Veerdeksel**

ONDERHOUD

⚠ VOORZICHTIG

- **Wanneer de bougiekabel op de bougie is aangesloten, kan de motor onbedoeld worden gestart.**
- **Onbedoeld starten van de motor kan leiden tot ernstig letsel van bestuurder of omstanders.**
- **Trek de bougiekabel van de bougie voordat u onderhouds- of afstelwerkzaamheden uitvoert.**

ONDERHOUD VAN HET LUCHTFILTER

Normaliter dient het schuim-voorfilter telkens na 25 bedrijfsuren of elk jaar te worden schoongemaakt. Het papieren filter na elke 100 bedrijfsuren of elk jaar schoonmaken. Wanneer de maaimachine in stoffige of vuile omstandigheden wordt gebruikt, moet het filter vaker worden schoongemaakt. Te zeer vervuilde onderdelen vervangen.

1. Zet de motor af en trek de bougiekabel van de bougie (fig. 10). Verwijder de sleutel uit het contact bij elektrische startmodellen.

2. Verwijder de twee (2) knoppen waarmee het luchtfilterdeksel op de motor is bevestigd (fig. 16).

3. Luchtfilterdeksel verwijderen en zorgvuldig schoonmaken.

4. Voorfilter voorzichtig verwijderen. Als het voorfilter vuil is, het voorzichtig wassen in een oplossing van vloeibare zeep en warm water. Naspoelen in schoon water. Filter goed laten drogen alvorens het opnieuw te monteren.

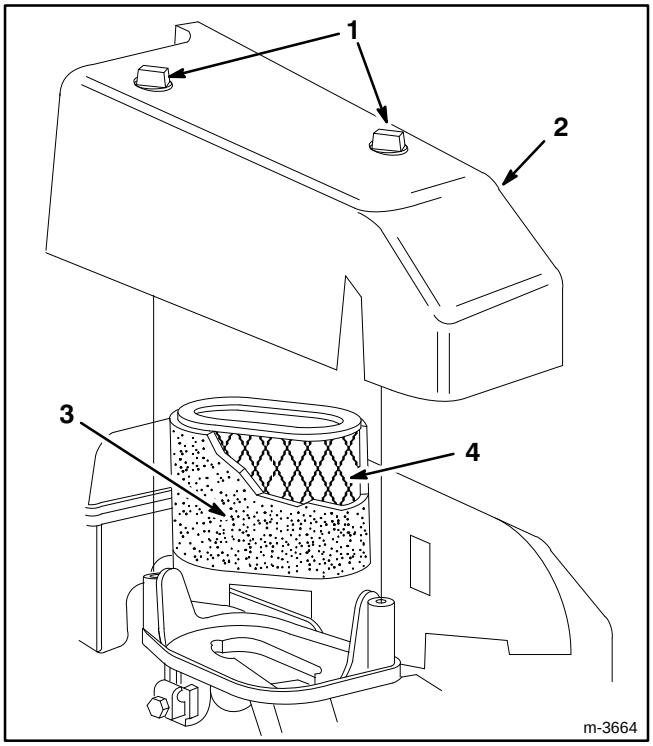

Figuur 16

1. **Knop**
2. **Deksel**
3. **Schuim-voorfilter**
4. **Papierenfilter**

5. Als het papieren filter vuil is, het filter schoonmaken door het **voorzichtig** tegen een vlak oppervlak uit te kloppen. Als het filter sterk vervuild is, moet het worden vervangen.

Belangrijk: Geen olie op het schuimfilter of papieren filter aanbrengen. Geen perslucht gebruiken om het papieren filter te reinigen.

6. Schuim-voorfilter over het papieren filter aanbrengen. Luchtfilterdeksel monteren en goed bevestigen met de twee (2) knoppen.

BELANGRIJK: de motor mag nooit draaien zonder luchtfilterelement. Hierdoor kan namelijk overmatige slijtage en beschadiging van de motor ontstaan.

VERVANGEN VAN DE BOUGIE

Gebruik een Champion RC12YC of gelijkwaardige bougie. De elektrodenafstand moet 0,5 mm groot zijn. Verwijder de bougie telkens na 100 bedrijfsuren of elk jaar ter controle.

1. Zet de motor af en trek de bougiekabel van de bougie (fig. 10). Verwijder de sleutel uit het contact bij elektrische startmodellen.

2. Maak de omgeving van de bougie schoon en verwijder hem uit de cilinderkop.

BELANGRIJK: vervang een gescheurde, verstopte of vervuilde bougie. De elektroden mogen niet worden geschuurd, afgeschraapt of anderszins schoongemaakt omdat er motorschade kan ontstaan wanneer er gruis in de cilinder komt.

3. Stel de elektrodenafstand in op 0,5 mm (fig. 17). Plaats de bougie met de juist afgestelde afstand en de pakkingsluiting. Draai de bougie goed vast tot 19 N·m.

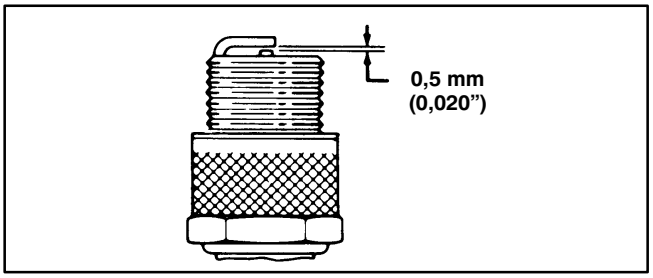

Figuur 17

AFTAPPEN VAN BENZINE

1. Zet de motor af en wacht tot hij afgekoeld is. Trek de bougiekabel van de bougie af (fig. 10). Verwijder de sleutel uit het contact bij elektrische startmodellen.

N.B.: benzine mag alleen worden afgetapt van een koude motor.

2. Verwijder de dop van de brandstoftank en gebruik een pomphevel om de brandstof in een schoon benzineblik te laten lopen.

N.B.: het aftappen van brandstof mag alleen op deze manier gebeuren.

VERVANGEN VAN DE CARTEROLIE

Vervang de olie na de eerste 5 bedrijfsuren en vervolgens telkens na 50 uur. Omdat warme olie gemakkelijker afgetapt kan worden en meer verontreinigingen meevoert dan koude olie, wordt aanbevolen de motor enkele minuten te laten lopen alvorens de olie af te tappen

1. Tap de benzine af. Zie Aftappen van benzine uit de brandstoftank.

2. Laat de motor lopen totdat hij afslaat. Probeer de motor nog eenmaal te starten om te controleren of alle benzine uit de carburateur is verbruikt.

3. Trek de bougiekabel van de bougie (fig. 10). Verwijder de sleutel uit het contact bij elektrische startmodellen.

4. Als er een graszak op de maaier zit, sluit u het deurtje op de maaikast en verwijdert u de zak.

5. Verwijder de peilstok uit de vulopening en zet links van de maaier een opvangbak.

6. Zet de maaimachine op zijn linkerzijkant en laat de olie in de bak lopen (fig. 18).

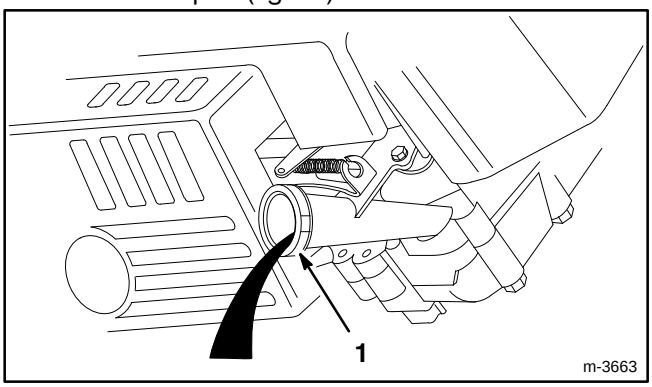

Figuur 18

1. Olievulopening

7. Na het aftappen de maaier weer rechtop zetten en de motor met verse olie vullen. Zie Carter met olie vullen, pag. 8.

8. Maak de draad van de bougie weer vast.

AFSTELLEN VAN DE GASKLEP

Als de motor niet start of stopt, is het misschien nodig de gasklepregeling opnieuw af te stellen. Dit moet eveneens gebeuren wanneer een nieuwe gasklepregelkabel is geïnstalleerd.

1. Zet de motor af en trek de bougiekabel van de bougie (fig. 10). Verwijder de sleutel uit het contact bij elektrische startmodellen.

2. Kabelklemschroef losdraaien totdat de handgaskabel loskomt (fig. 19).

3. Beweeg de gasklephefboom, gaskabel en kabelmantel zo ver mogelijk in de richting van de pijl (fig. 19).

4. Zet de gasregelknop naar voren in de stand SNEL .

5. Kabelklemschroef vastdraaien om de ingestelde kabel vast te zetten.

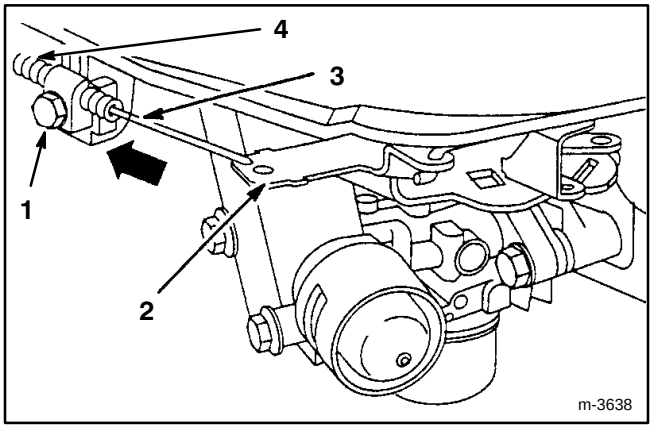

Figuur 19

1. **Kabelklemschroef**
2. **Gasklephefboom**
3. **Gaskabel**
4. **Kabelmantel**

AFSTELLEN VAN DE ZELFAANDRIJVING

Als de zelfaandrijving van de maaier niet werkt, of als de maaier blijft voortbewegen nadat u de bedieningsstang losgelaten hebt, moet de knop onder het bedieningspaneel worden afgesteld (fig. 20).

1. Start de maaier.

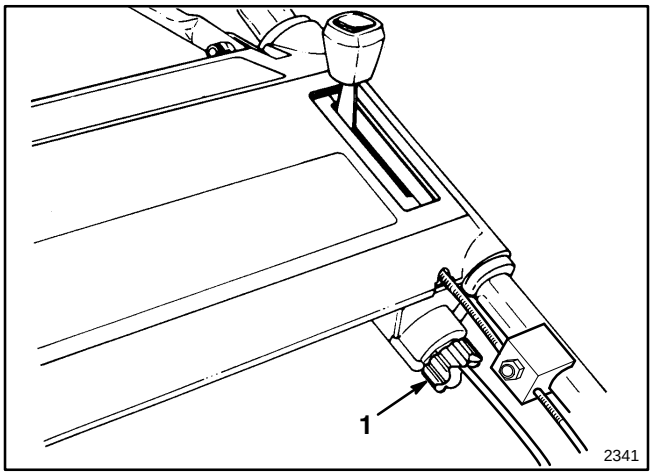

Figuur 20

1. **Afstelknop voor zelfaandrijving**

2. Om de zelfaandrijving af te stellen, drukt u de bedieningsstang (fig. 9) tegen de handgreep aan. Draai de afstelknop rechts– of linksom totdat de achterwielen beginnen te draaien. Draai de knop daarna ca. een halve slag linksom.

Als de wielen onvoldoende worden aangedreven bij het maaien op een helling, draait u de afstelknop linksom totdat de aandrijving voldoende is.

3. Als de zelfaandrijving na de afstelling nog niet goed werkt, herhaalt u stap 2 totdat de maaier voldoende wordt aangedreven.

AFSTELLEN VAN DE REMKABEL

Wanneer een nieuwe bladremkabel wordt geïnstalleerd, is afstelling noodzakelijk.

1. Zet de motor af en trek de bougiekabel van de bougie (fig. 10). Verwijder de sleutel uit het contact bij elektrische startmodellen.

2. CONTROLE VAN DE AFSTELLING (Afb. 21) – Trek de bedieningsstang tegen de handgreep tot de speling in de kabel is opgeheven. De ruimte tussen remhefboom en handgreep moet ca. 3 mm bedragen.

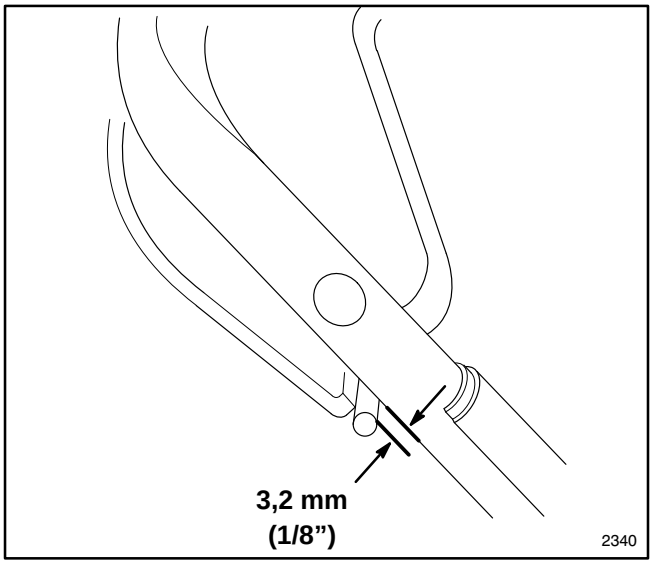

Figuur 21

3. AFSTELLEN VAN DE KABEL (Afb. 22) – Draai de moer op de kabelklem los. Steek een voorwerp met een afmeting van ca. 3 mm tussen remhefboom en handgreep. Trek de kabelmantel omlaag tot alle speling in de kabel is opgeheven. Draai de moer op de kabelklem weer vast.

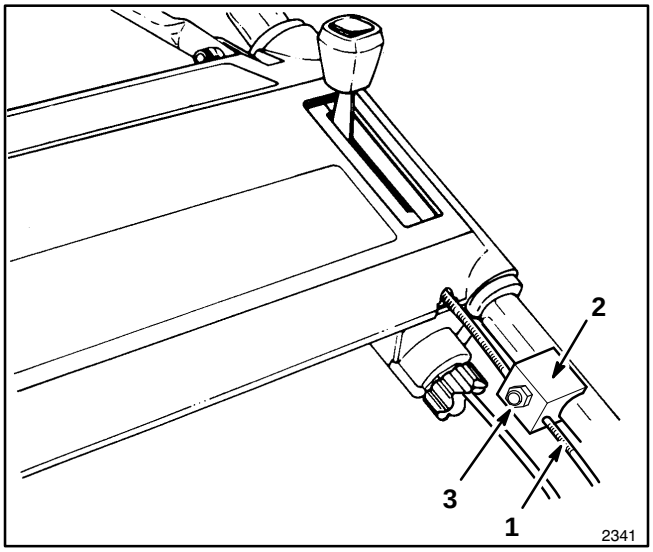

Figuur 22

1. **Kabelmantel**
2. **Kabelklem**
3. **Moer**

ONDERHOUD

CONTROLEREN/VERWIJDEREN/SLIJPEN VAN HET MES

1. Laat de motor draaien totdat hij afslaat. Probeer de motor nog eenmaal te starten om te controleren of alle benzine uit de carburateur is.

2. Trek de bougiekabel van de bougie (fig. 10). Verwijder de sleutel uit het contact bij elektrische startmodellen.

3. Plaats de maaier op zijn linkerzijkant. Zorg ervoor dat het mes niet draait, omdat hierdoor startproblemen kunnen ontstaan.

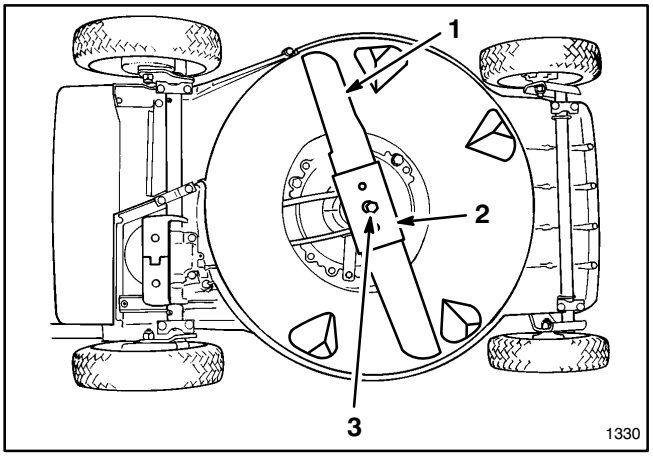

Figuur 23

1. **Mes**
2. **Versneller**
3. **Mesbout en veerring**

4. CONTROLEREN VAN HET MES—Controleer het mes zorgvuldig op scherpte en slijtage, met name op het raakvlak van vlakke en gebogen delen (fig. 24A). Het metaal dat deze delen verbindt kan door zand en schurend materiaal afslijten. De maaier moet daarom voor gebruik worden gecontroleerd. Als u gleuven of slijtage constateert (fig. 24B en C), dient het mes door een nieuw TORO-mes te worden vervangen. Zie hiervoor stap 5.

N.B.: u bereikt het beste resultaat, wanneer u voor het begin van het maaiseizoen een nieuw TORO-mes plaatst. In de loop van het jaar kunt u dan kleine onregelmatigheden wegvijlen om de snijrand scherp te houden.

5. VERWIJDEREN VAN HET MES—Pak het uiteinde van het mes vast met behulp van een oude lap of dikke gewatteerde handschoen. Verwijder de mesbout, de veerring, het mes en de versneller (fig. 23).

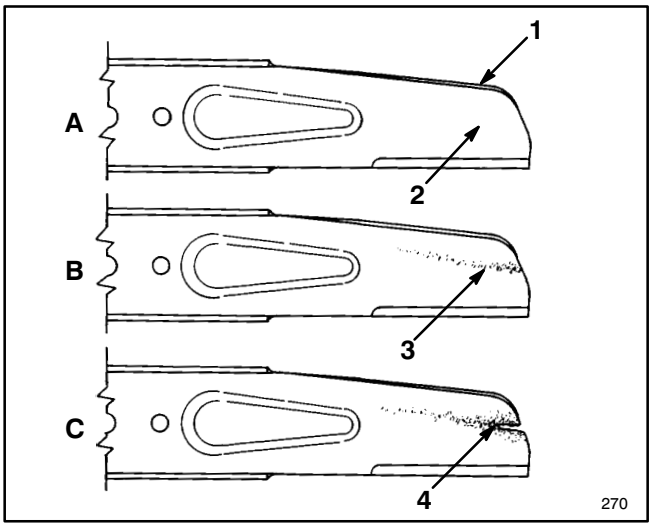

Figuur 24

1. **Wiek**
2. **Platte deel van het mes**
3. **Slijtage**
4. **Gevormde gleuf**

⚠ GEVAARLIJK

- **Een versleten of beschadigd mes kan breken en in dat geval kan een stuk van het mes worden uitgeworpen naar bestuurder of omstanders.**
- **Een uitgeworpen stukje mes kan bestuurder of omstanders ernstig verwonden of zelfs doden.**
- **Controleer het mes daarom regelmatig op slijtage of beschadigingen.**
- **Vervang een versleten of beschadigd mes.**

⚠ WAARSCHUWING

- **Bij gebruik van de maaier zonder dat de versneller is aangebracht kan het maaimes verdraaien, buigen of breken.**
- **Een gebroken mes kan bestuurder of omstanders ernstig verwonden of zelfs doden.**
- **Gebruik de maaier niet zonder versneller.**

6. SLIJPEN VAN HET MES—Met behulp van een vijl kunt u de bovenkant van het mes (de kant die naar de bovenkant van het maaierhuis gericht is) slijpen, waarbij u de oorspronkelijke snijhoek in stand houdt (fig. 25). Als u aan beide snijranden evenveel materiaal verwijdert, blijft het mes in evenwicht.

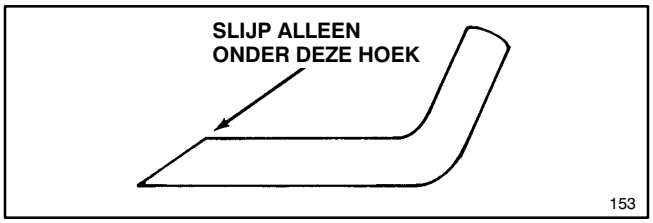

Figuur 25

BELANGRIJK: controleer de balans van het mes door het op een mesbalans te leggen. In de ijzerwinkel kunt u een goedkope balans kopen. Wanneer een mes in evenwicht is, blijft het horizontaal liggen. Is het mes niet in balans, dan helt het over naar de zwaardere kant. In dat geval moet nog wat metaal van de snijrand aan die kant worden afgevijld.

7. Monteer het scherpe, gebalanceerde TORO-mes, de versneller en de mesbout weer op hun plaats. Het wiekdeel van het mes moet naar de bovenkant van de maaikast wijzen. Draai de bout op het mes aan tot 68 N·m.

SMERING

De voor- en achterwielen moeten telkens na 25 bedrijfsuren en aan het eind van het seizoen worden gesmeerd.

1. Breng 1 à 2 druppels lichte olie aan op de binnen- en buitenkant van alle wielbouten. Laat de wielen draaien om de olie in de naafbussen te brengen. Veeg een teveel aan olie weg.

2. Kantel de maaier op zijn linkerzijkant. Veeg de smeernippels af met een schone doek (fig. 26). Zet een vetspuit op de smeernippels en pomp voorzichtig 1 à 2 maal. Gebruik hiervoor nr. 2 universeelvet op lithiumbasis.

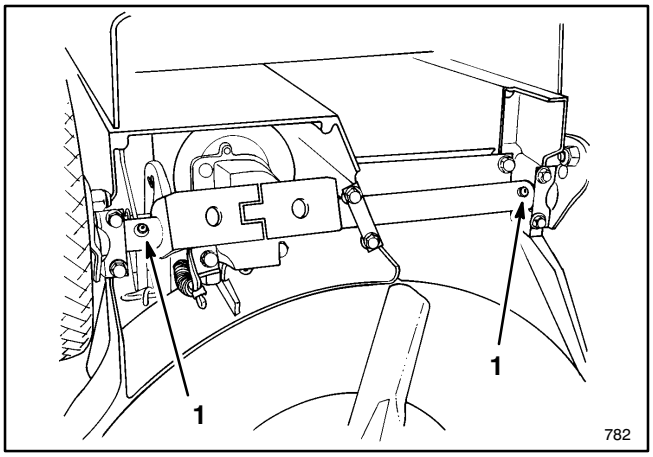

Figuur 26

1. Smeernippel

ACCU OPLADEN (ELEKTRISCH START MODEL)

Ofschoon een nieuwe accu niet volledig is opgeladen, levert een gedeeltelijke oplading van 4 uur voldoende energie om de motor verschillende keren te starten. Een nieuwe accu moet echter 72 uur achter elkaar worden opgeladen om zeker te zijn van een volle accu. Laad de accu eveneens gedurende 72 uur op wanneer de maaier een tijd heeft stilgestaan en in het voorjaar. Bij normaal gebruik moet de accu éénmaal per maand gedurende 48 uur worden opgeladen, of naar behoefte.

1. Zet de motor af en maak de ontstekingsdraad los van de accupool (fig. 27).

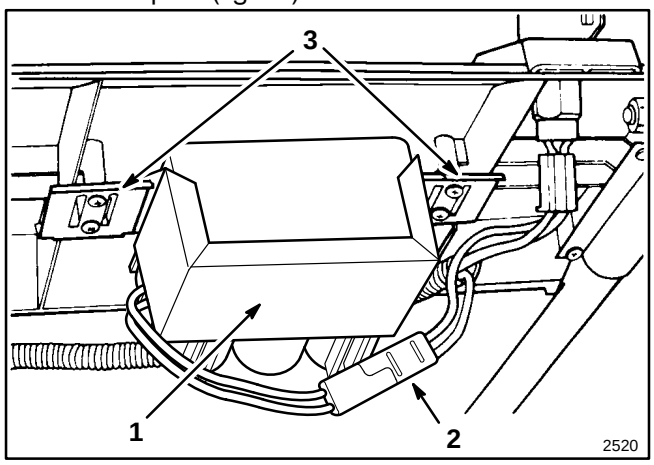

Figuur 27

1. Accu 2. Ontstekingsdraad 3. Houder

2. De accu kan, indien gewenst, uit de houders verwijderd worden. De accu hoeft echter niet verwijderd te worden als de maaier dichtbij een stopcontact geplaatst kan worden.

3. Verbind de TORO elektrische lader met de accu en steek de stekker in een 220V stopcontact. Nadat de accu 72 uur is opgeladen, de acculader uitschakelen en de accu loskoppelen.

4. Verbind de ontstekingsdraad aan de poolklem van de accu.

BELANGRIJK: het is raadzaam uitsluitend een TORO elektrische acculader te gebruiken, omdat andere laders de accu kunnen beschadigen. Gebruik de lader altijd binnenshuis en laad de accu zo mogelijk op bij kamertemperatuur (22° C of +70°F). Laad de accu niet langer dan 72 uur op, omdat dit tot beschadiging kan leiden.

VERVANGEN VAN DE ZEKERING (ELEKTRISCH START MODEL)

Het laadcircuit van de elektrische installatie is beveiligd door middel van een zekering. Als de batterij niet geladen blijft, kan de zekering doorgebrand zijn. Gebruik een AGC-5 zekering van 5 A.

1. Druk de twee helften van de zekeringhouder in elkaar. Draai de dop van de zekeringhouder om hem te openen (fig. 28).

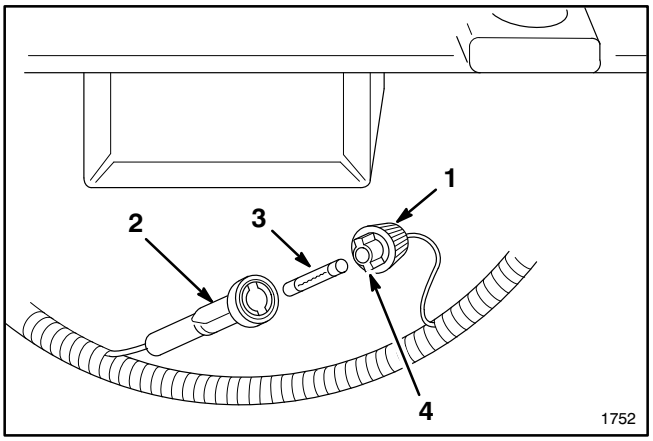

Figuur 28

1. **Dop van de zekeringhouder**
2. **Onderkant van de zekeringhouder**
3. **Zekering**
4. **Lip (2)**

2. Zekering uit de houder nemen en wegwerpen.

3. Plaats een nieuwe zekering in de houder.

4. Houd de lippen op de dop van de zekeringhouder gelijk met de uitsparingen in de onderkant van de houder en druk beide delen in elkaar. Draai de dop om de zekeringhouder te sluiten.

SCHOONMAKEN

Afsluiter van de afvoertunnel

Voor het beste resultaat moet de afvoertunnelafsluiter telkens na gebruik worden schoongemaakt. Wanneer het gras dik en dicht is, kunnen er plukken gemaaid gras op en rond de afsluiter achterblijven; hierdoor kan het moeilijk zijn de afsluiter te verwijderen. Na ieder gebruik moet de afsluiter van de afvoertunnel worden verwijderd en worden ontdaan van alle vuil.

Onderkant van het maaierhuis

1. Zet de maaier op een vlakke ondergrond bij een aangesloten tuinslang.

2. Bevestig een snelkoppeling (los verkrijgbaar) aan het uiteinde van de tuinslang. Bevestig de snelkoppeling aan de wasaansluiting van de maaier en draai de waterkraan helemaal open (fig. 29).

3. Start de maaier.

4. Laat de motor twee minuten lopen.

5. Zet de motor af.

6. Draai de waterkraan dicht en verwijder de snelkoppeling van de wasaansluiting.

7. Start de maaier opnieuw en laat de motor één minuut lopen om het vocht uit de maaier te verwijderen.

8. Als er aan de onderkant van de maaikast veel gras is aangekoekt, de tuinslang opnieuw op de wasaansluiting aansluiten, de waterkraan helemaal open draaien en de maaier twee minuten laten lopen. Zet daarna de motor af en draai de kraan dicht. Laat de maaier 30 minuten inweken. Draai de waterkraan opnieuw helemaal open en laat de maaier nog eens twee minuten lopen.

⚠ WAARSCHUWING

MOGELIJK GEVAAR

- **Een gebroken of ontbrekende wasaansluiting kan uitgeworpen voorwerpen of contact met het maaimes veroorzaken.**

WAT ER KAN GEBEUREN

- **Uitgeworpen voorwerpen of contact met het maaimes kunnen ernstig (of zelfs fataal) letsel veroorzaken.**

GEVAARLIJKE SITUATIES VOORKOMEN

- **Een gebroken of ontbrekende wasaansluiting direct vervangen, voordat u de maaier opnieuw gebruikt.**
- **Gaten in de maaier dichtmaken met bouten en moeren.**
- **Steek nooit handen of voeten onder de maaier of door openingen in de maaier.**

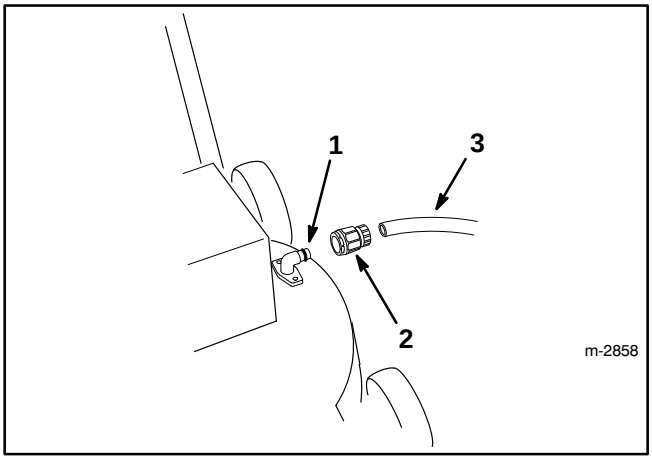

Figuur 29

1. **Wasaansluiting**
2. **Snelkoppeling**
3. **Tuinslang**

MAAIER GEREEDMAKEN VOOR STALLING

1. Vóór langdurige stalling ofwel benzine uit tank aftappen, of alvorens te stallen een brandstofadditief gebruiken. Voor het aftappen van de benzine, zie Aftappen van benzine, pag. 14. Nadat benzine afgetapt is, motor starten en stationair laten draaien tot alle benzine verbruikt is en motor stopt. Startprocedure nog tweemaal herhalen om te verzekeren dat alle benzine uit de motor verwijderd is. Als benzine niet afgetapt wordt, vormt zich een gomachtige vernisaanslag, waardoor motor slecht gaat lopen en mogelijk problemen met starten krijgt.

ONDERHOUD

Benzine mag alleen maar in de tank blijven zitten als een additief, zoals TORO Stabilizer/Conditioner, vóór het stallen aan de benzine wordt toegevoegd. TORO ontraadt het gebruik van middelen op alcoholbasis, zoals ethanol, methanol of isopropyl. Additief in de op de verpakking aangegeven hoeveelheid gebruiken.

Onder normale omstandigheden behouden brandstoftoevoegingen 6-8 maanden hun werking.

2. Aftappen van de olie, zie Vervangen van de carterolie, pag. 14. Nadat de olie is afgetapt, vult u het carter niet met olie voordat u de hierna volgende stappen 3 tot en met 10 hebt uitgevoerd.

3. Verwijder de bougie en giet 30 ml (2 eetlepels) SAE 30-olie in het gat van de cilinder. Trek langzaam aan het startkoord zodat de olie zich in de cilinder verspreidt. Breng de bougie weer aan en draai hem vast tot 20 N·m. **PLAATS DE BOUGIEKABEL NIET OP DE BOUGIE.**

4. Maak de maaikast schoon: zie hiervoor Schoonmaken, pag. 18.

5. Controleer de toestand van het mes, zie Controleren/verwijderen/slijpen van het mes, pag. 16.

6. Draai alle moeren, bouten en schroeven goed aan.

7. Verwijder vuil en kaf, maaisel en afval van de buitenkant van de motor, dekplaat en bovenkant van de maaikast.

8. Maak het luchtfilter schoon, zie Onderhoud van het luchtfilter, pag. 13.

9. Smeer de wielen, zie Smering, pag. 17.

10. Werk alle geroeste of afgeschilferde geverfde oppervlakken bij. Bij de erkende TORO-Servicedealer kunt u hiervoor Toro Re-Kote-verf kopen.

11. Vul het carter met olie, zie de desbetreffende paragraaf op pag. 8.

12. Accu opladen gedurende 72 uur (elektrisch start model), zie Accu opladen op pag. 17.

13. Zet de maaier op een schone, droge plaats. Dek hem af zodat hij schoon blijft en beschermd wordt.

IDENTIFICATIE PRODUKT

Aan de rechterkant van het maaierhuis, vóór de afvoerdeurtje, is een plaatje met het model- en serienummer bevestigd. Wanneer u ons schrijft of onderdelen bestelt, dient u deze specifieke nummers altijd te vermelden.

SERVICEONDERSTEUNING VAN TORO

Als u ondersteuning nodig hebt - met betrekking tot veiligheid, installatie, bedrijf, onderhoud of defecten - kunt u contact opnemen met de plaatselijke erkende TORO Servicedealer of -distributeur. Deze kunt u in de Gouden Gids vinden. De dealer en distributeur hebben naast bevoegde onderhoudstechnici ook door de fabrikant goedgekeurde accessoires en onderdelen. Zorg ervoor dat uw Toro volledig TORO blijft, door alleen echte TORO onderdelen en accessoires te kopen.

GARANTIE VOOR HET OPSTARTEN VAN DE TORO

Beperkte garantie van vijf jaar
op de TORO GTS 200 OHV motor

Wat valt er onder de garantie?

Voor een periode van vijf jaar vanaf de datum van aankoop garandeert Toro dat de uw TORO GTS 200 motor bij de eerste of tweede maal trekken zal starten, op voorwaarde dat u voor het vereiste routine-onderhoud zorgt. De kosten voor onderdelen en arbeid zijn inbegrepen maar de verzendkosten zijn voor uw rekening.

Hoe blijft de garantie geldig?

U moet uw TORO GTS 200 motor onderhouden door het onderhoudsplan in de Bedieningshandleiding te volgen en dit op eigen kosten. U moet het onderhoudswerk in de speciale onderhoudstabel invullen en de ontvangstbewijzen bijhouden. Uw TORO GTS 200 motor moet ook een jaarlijkse onderhoudsbeurt krijgen door een erkende TORO service dealer.

Hoe kunt u van de gegarandeerde diensten gebruik maken?

Als het startvermogen van uw TORO GTS 200 motor vermindert tot op het punt waar hij niet start na een- of tweemaal trekken door een gezonde volwassene, moet u deze stappen volgen:

1. Neem contact op met een erkende TORO service dealer of een TORO distributeur.
2. Deze zal u vragen de machine naar hem terug te sturen of een andere erkende TORO-dienst aanbevelen die meer geschikt is.
3. Breng de machine, uw onderhoudspapieren en ontvangstbewijzen naar de Service dealer.

Als u om de een of andere reden niet tevreden bent met de diagnose van de dealer inzake het startvermogen van uw motor, of met de verstrekte hulp, neem a.u.b. contact op met uw TORO distributeur.

Wat valt er niet onder de garantie?

De volgende punten vallen niet onder de garantie:

1. Reparaties van machines die voor commerciële doeleinden worden gebruikt.
2. Normaal onderhoud, inclusief vervanging van bougies, luchtfilter, brandstoffilter, het bijstellen van de carburator.
3. Olieverversing en smering.
4. Reparaties of bijstellen ten gevolge van:
   a. het niet volgen van vereiste onderhoudsmaatregelen,
   b. het stoten van het draaimes tegen een voorwerp,
   c. bevuiling van het brandstofsysteem,
   d. verkeerde brandstof of brandstofmengsel (ingeval van twijfel, raadpleeg de bedieningshandleiding)
   e. het niet volgen van de vereiste maatregelen voor het opbergen zoals in de bedieningshandleiding beschreven staat,
   f. verkeerd gebruik, verwaarlozing of ongevallen,
   g. reparaties of pogingen tot reparatie door iemand die geen erkend TORO service dealer is.
5. Speciale omstandigheden waarbij men bij het starten meer dan tweemaal moet trekken, inclusief:
   a. gebruik na langdurige periode van niet gebruikt zijn, of na de seizoensgebonden opslag,
   b. bij het opstarten bij lagere temperatuur zoals in de vroege lente of de late herfst moet men eventueel meer dan tweemaal trekken (alleen van toepassing op roterende produkten),
   c. verkeerde handelwijze bij het starten. Indien u moeilijkheden hebt bij het starten, raadpleeg de bedieningshandleiding om u ervan te verzekeren dat u op de juiste wijze start. Hierdoor kunt u een onnodig bezoek aan de service dealer voorkomen.

Alle terugbetaalbare reparaties die onder deze garantie vallen moeten uitgevoerd worden door een erkende TORO Service dealer en enkel met erkende TORO onderdelen.

Het enig verhaal waarop de koper zich kan beroepen is de reparatie door een erkende TORO service dealer te laten uitvoeren zoals hierboven beschreven.

ONDERHOUDSSCHEMA VOOR DE GARANTIE VOOR HET OPSTARTEN

Om de garantie voor het opstarten te doen gelden, moet u de hieronder beschreven onderhoudsbeurten uitvoeren na elke 25 uur van gebruik, vaker als de maaier aan veel stof of vuil wordt blootgesteld. Volg de werkwijzen beschreven in deze Bedieningshandleiding en noteer de gegevens in deze tabel.

Datum	**Uren gebruikt**	**Onderhoud van luchtfilter**	**Wisselen van olie** Niet van toepassing op tweetaktmotoren	**Smeren van wielen**	**Nakijken van bougie**	**Opbergen van maaier**


TORO®