Form No. 3417-403 Rev A

TORO®

Count on it.

Manuale dell'operatore

Tosaerba con operatore a bordo TimeCutter® SW 4200 o SW 5000

Nº del modello 74676—Nº di serie 400000000 e superiori

Nº del modello 74680—Nº di serie 400220000 e superiori

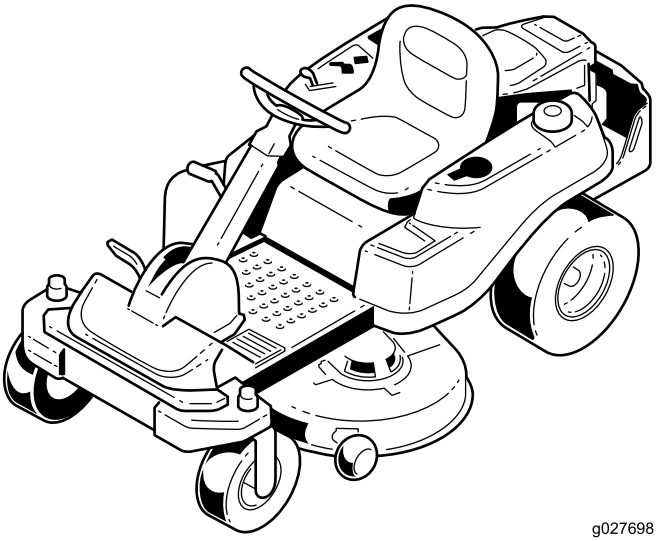

g027698

Registrate il vostro prodotto presso www.Toro.com.
Traduzione dell'originale (IT)

CE

Questo prodotto è conforme a tutte le direttive europee pertinenti. Per informazioni dettagliate vedere la Dichiarazione di Conformità (DICO) specifica del prodotto, fornita a parte.

Coppia lorda o netta

La coppia lorda o netta di questo motore è stata valutata in laboratorio dal produttore del motore in conformità alla norma SAE (Society of Automotive Engineers) J1940 o J2723. La configurazione rispondente ai requisiti di sicurezza, emissioni e funzionamento comporta una sensibile riduzione della coppia effettiva del motore di questa classe di tosaerba. Fate riferimento alle informazioni fornite dal proprietario del motore insieme alla macchina.

⚠ AVVERTENZA

La rimozione di pezzi delle apparecchiature e accessori standard originali può pregiudicare la garanzia, la trasmissione e la sicurezza della macchina. Il mancato utilizzo di ricambi originali Toro potrebbe causare lesioni gravi o la morte. L'esecuzione di modifiche non autorizzate all'impianto del motore, del carburante o di spurgo potrebbe costituire una violazione dei regolamenti.

Sostituite tutti i pezzi, inclusi, ma non solo, pneumatici, cinghie, lame e componenti dell'impianto di alimentazione con ricambi originali Toro.

Visitate il sito www.Toro.com per visualizzare le specifiche relative al modello di tosaerba.

Importante: **Se state utilizzando una macchina con motore Toro al di sopra di 1 500 m di altitudine per un periodo continuato, assicuratevi che sia stato installato il Kit altitudini elevate, in modo che il motore soddisfi i regolamenti sulle emissioni CARB/EPA. Il Kit altitudini elevate aumenta le prestazioni del motore impedendo, al tempo stesso, ostruzioni delle candele, difficoltà di avviamento e aumenti delle emissioni. Una volta installato il kit, applicate l'adesivo per le altitudini elevate accanto all'adesivo del numero di serie sulla macchina. Contattate un Centro assistenza Toro autorizzato per ottenere il kit altitudini elevate e la relativa etichetta per la vostra macchina. Per individuare un distributore nelle vostre vicinanze, navigate sul nostro sito Web www.Toro.com o contattate il nostro Servizio clienti Toro al numero (o numeri) indicato nella vostra dichiarazione di garanzia sul controllo delle emissioni.**

Rimuovete il kit dal motore e riportate il motore alla configurazione originaria di fabbrica quando è in funzione al di sotto di 1 500 m di altitudine. Non utilizzate un motore convertito per l'utilizzo ad altitudini elevate ad altitudini inferiori, altrimenti potreste surriscaldarlo e danneggiarlo.

Se non siete sicuri del fatto che la vostra macchina sia stata convertita per l'uso ad altitudini elevate o meno, cercate la seguente etichetta.

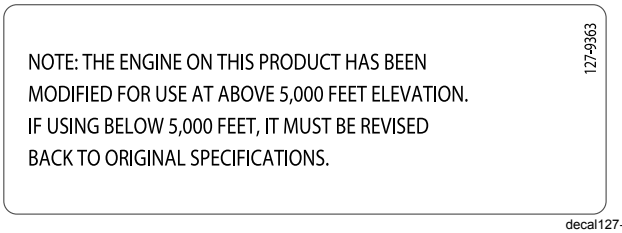

decal127-9363

Introduzione

Questo tosaerba a lame rotanti con operatore a bordo è pensato per l'utilizzo da parte di privati od operatori professionisti del verde. Il suo scopo è quello di tagliare l'erba di prati ben tenuti di complessi residenziali o proprietà commerciali. Non è stato progettato per tagliare aree cespugliose o per impieghi in agricoltura.

Leggete attentamente il presente manuale al fine di utilizzare e mantenere correttamente il prodotto ed evitare infortuni e danni. Voi siete responsabili del corretto utilizzo del prodotto, all'insegna della sicurezza.

Per ricevere materiale di addestramento sulla sicurezza e il funzionamento dei prodotti, informazioni sugli accessori, ottenere assistenza nella ricerca di un rivenditore o registrare il vostro prodotto potete contattare direttamente Toro all'indirizzo www.Toro.com.

Per avere il *Manuale dell'operatore*, i dettagli completi sulla garanzia o per registrare il vostro prodotto utilizzate il codice QR o visitate il sito web www.Toro.com. Potete anche contattarci telefonicamente al numero 1-888-384-9939 per richiedere una copia cartacea della garanzia del prodotto.

Per assistenza, ricambi originali Toro o ulteriori informazioni, rivolgetevi a un Distributore Toro autorizzato o ad un Centro Assistenza Toro ed abbiate sempre a portata di mano il numero del modello ed il numero di serie del prodotto. Figura 1 indica la posizione del numero del modello e del numero di serie sul prodotto. Scrivete i numeri negli spazi previsti.

© 2017—The Toro® Company
8111 Lyndale Avenue South
Bloomington, MN 55420

Contattateci a www.Toro.com.
Stampato negli USA
Tutti i diritti sono riservati

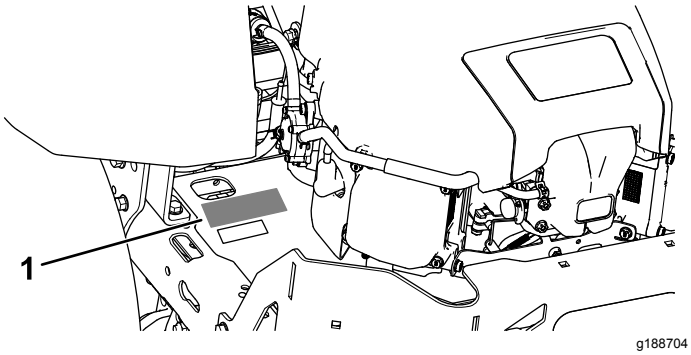

Figura 1

1. Targa del numero del modello e del numero di serie

Scrivete il numero del modello e il numero di serie nello spazio seguente:

Nº del modello _____

Nº di serie _____

Questo manuale identifica pericoli potenziali e riporta messaggi di sicurezza evidenziati dal simbolo di avviso di sicurezza (Figura 2), che segnala un pericolo che può causare gravi infortuni o la morte se non osserverete le precauzioni raccomandate.

Figura 2

Simbolo di avviso di sicurezza

Per evidenziare le informazioni vengono utilizzate due parole. **Importante** indica informazioni meccaniche di particolare importanza e **Nota** evidenzia informazioni generali di particolare rilevanza.

Indice

Sicurezza 4
Requisiti generali di sicurezza 4
Indicatore di pendenza 5
Adesivi di sicurezza e informativi 6
Quadro generale del prodotto 13
Comandi 13
Prima dell'uso 15
Sicurezza prima del funzionamento 15
Rifornimento di carburante 15
Manutenzione giornaliera 16
Rodaggio di una macchina nuova 16
Uso del sistema interruttori di sicurezza 17
Posizionamento del sedile 18
Posizionamento del volante 18
Conversione allo scarico laterale 18
Durante l'uso 21
Sicurezza durante il funzionamento 21
Utilizzo del freno di stazionamento Smart Park™ 23
Utilizzo del comando delle lame del tosaerba (PDF) 23
Utilizzo dell'acceleratore 24
Utilizzo dello Starter 24
Avviamento del motore 25
Spegnimento del motore 25
Guida della macchina 25
Tosatura in retromarcia 26
Regolazione dell'altezza di taglio 26
Regolazione dei rulli antistrappo 27
Suggerimenti 28
Dopo l'uso 29
Sicurezza dopo il funzionamento 29
Spingere la macchina a mano 29
Trasporto della macchina 29
Manutenzione 32
Programma di manutenzione raccomandato 32
Procedure pre-manutenzione 33
Sicurezza in fase di manutenzione 33
Sollevamento del sedile 33
Rilascio della cortina del piatto di taglio 33
Sollevamento della parte anteriore della macchina. 33
Lubrificazione 34
Ingrassaggio dei cuscinetti 34
Manutenzione del motore 35
Sicurezza del motore 35
Revisione del filtro dell'aria 35
Cambio dell'olio motore 37
Manutenzione della candela 39
Pulizia dell'impianto di raffreddamento 40
Manutenzione del sistema di alimentazione 41
Sostituzione del filtro del carburante in linea 41
Manutenzione dell'impianto elettrico 42
Sicurezza dell'impianto elettrico 42
Revisione della batteria 42
Revisione dei fusibili 43
Manutenzione del sistema di trazione 44
Controllo della pressione degli pneumatici 44
Rilascio del freno elettrico 44
Manutenzione della cinghia 45
Sostituzione della cinghia del tosaerba 45
Manutenzione del tosaerba 46
Revisione delle lame di taglio 46
Livellamento del piatto di taglio del tosaerba 49
Rimozione del piatto di taglio del tosaerba 51

Montaggio del piatto di taglio 52
Sostituzione del deflettore di sfalcio 52
Pulizia 53
Pulizia della parte sottostante la parte anteriore della macchina. 53
Lavaggio del sottoscocca del piatto di taglio 53
Smaltimento rifiuti 54
Rimessaggio 54
Sicurezza in fase di rimessaggio 54
Pulizia e rimessaggio 54
Immagazzinamento della batteria 55
Localizzazione guasti 56
Schemi 58

Sicurezza

Questa macchina è stata progettata in conformità con EN ISO 5395:2013.

Requisiti generali di sicurezza

Questo prodotto è in grado di amputare mani e piedi, e di scagliare oggetti. Rispettate sempre tutte le norme di sicurezza per evitare gravi lesioni personali.

L'utilizzo di questo prodotto per scopi non conformi alle funzioni per cui è stato concepito può essere pericoloso per voi e gli astanti.

- Non utilizzate la macchina in prossimità di scarpate, fossi, terrapieni o zone con presenza di acqua o altri pericoli, oppure su terreni con pendenza superiore a 15 gradi.
- Leggete e comprendete il contenuto di questo *Manuale dell'operatore* prima di avviare il motore.
- Non infilate le mani o i piedi accanto alle parti in movimento della macchina.
- Non utilizzate la macchina se non sono montate e funzionanti tutte le protezioni e gli altri dispositivi di sicurezza sulla macchina.
- Tenete i bambini e gli estranei lontano dall’area di lavoro. Non permettete mai che bambini e ragazzi utilizzino la macchina.
- Arrestate la macchina e spegnete il motore prima di effettuare operazioni di assistenza, rifornimento o disintasamento della macchina.

L'errato utilizzo o l'errata manutenzione di questa macchina può causare infortuni. Per ridurre il rischio di incidenti, rispettate le seguenti norme di sicurezza e fate sempre attenzione al simbolo di allarme che indica Attenzione, Avvertenza o Pericolo – norme di sicurezza personali. Il mancato rispetto di queste istruzioni può provocare infortuni o la morte.

Potete trovare ulteriori informazioni di sicurezza ove necessario all'interno del presente manuale.

Indicatore di pendenza

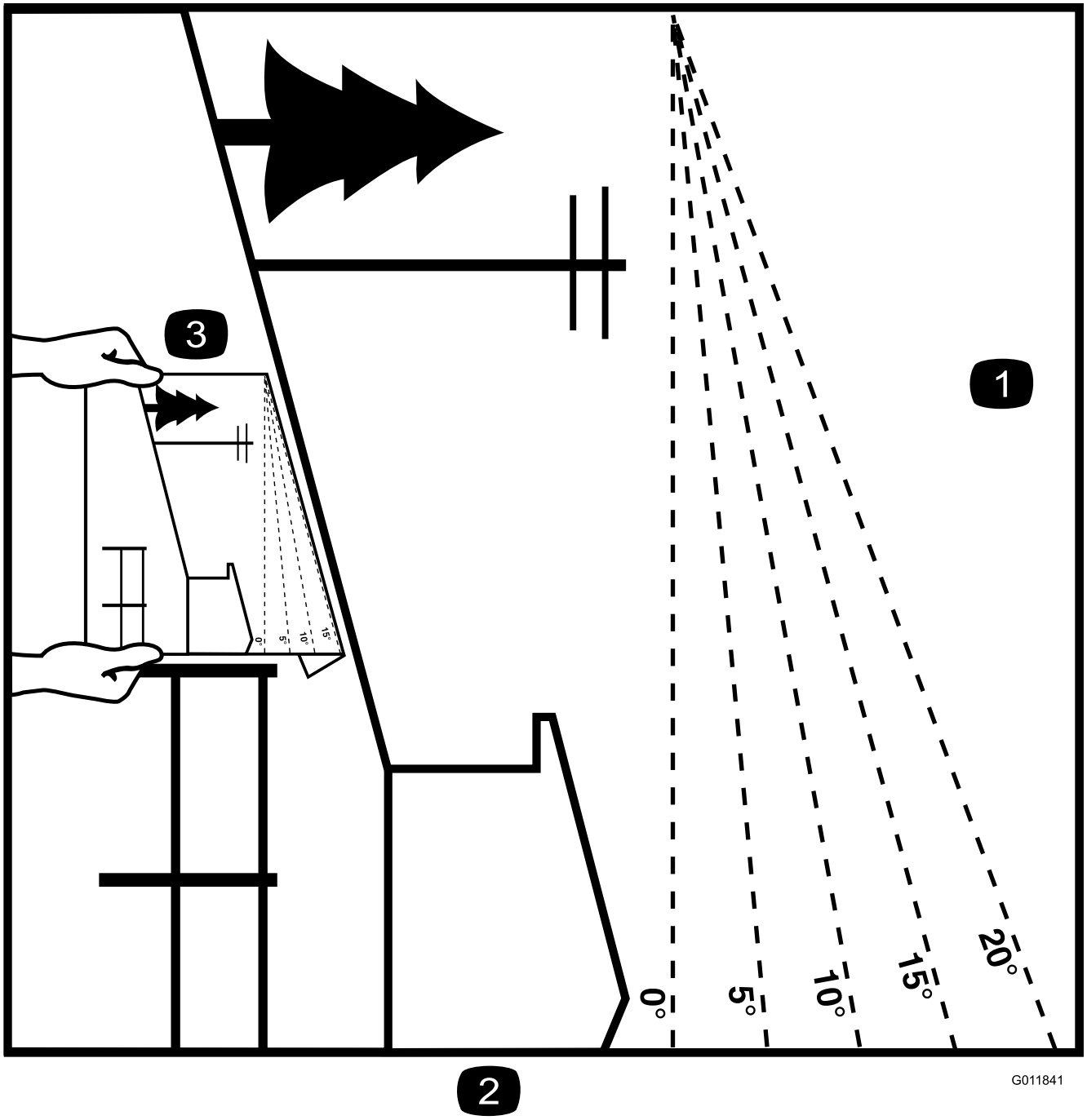

Figura 4

È possibile fotocopiare questa pagina per uso personale.

1. La pendenza massima che consente di utilizzare la macchina è di **15 gradi**. Usate il grafico delle pendenze per determinare la pendenza di un terreno prima di utilizzare la macchina. **Non utilizzate questa macchina su pendenze superiori ai 15 gradi.** Ripiegate il grafico lungo la linea che indica la pendenza consigliata.
2. Allineate questo bordo a una superficie verticale, come un albero, un edificio, il palo di un recinto, ecc.
3. Esempio di come confrontare una pendenza con il bordo ripiegato

Adesivi di sicurezza e informativi

Gli adesivi di sicurezza e di istruzione sono chiaramente visibili e sono affissi accanto a zone particolarmente pericolose. Sostituite gli adesivi danneggiati o smarriti.

Simboli della batteria

Sulla vostra batteria si trovano alcuni di questi simboli, o tutti.

1. Pericolo di esplosione.
2. Vietato fumare, fuoco e fiamme libere
3. Pericolo di ustioni da liquido caustico o sostanza chimica.
4. Usate occhiali di sicurezza.
5. Leggete il *Manuale dell'operatore.*
6. Tenete gli astanti a distanza di sicurezza dalla batteria.
7. Indossate protezioni per gli occhi; i gas esplosivi possono causare cecità e altri infortuni.
8. L'acido della batteria può accecare e causare gravi ustioni.
9. Lavate immediatamente gli occhi con abbondante acqua e ricorrete subito al medico.
10. Contiene piombo; non disperdete nell'ambiente

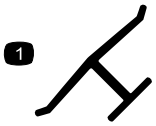

decaloemmarkt

Marchio del produttore

1. Indica che la lama è specificata come parte realizzata dal produttore della macchina originale.

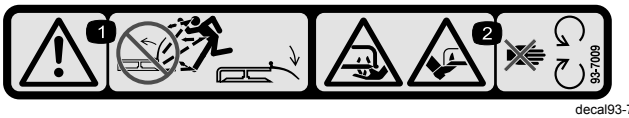

decal93-7009

93-7009

1. Avvertenza – non usate il tosaerba con il deflettore alzato o senza; tenete montato il deflettore.
2. Pericolo di ferite o smembramento di mano o piede causati dalla lama del tosaerba – restate lontano dalle parti in movimento.

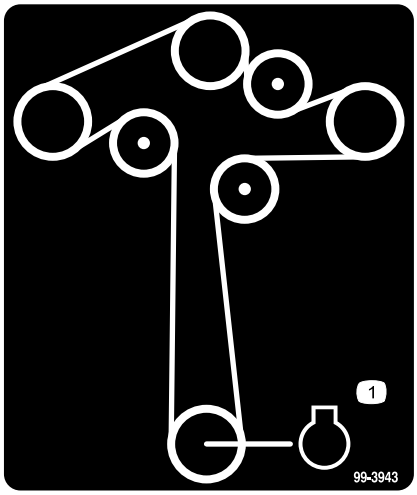

decal99-3943

99-3943

Per i modelli con piatti di taglio da 127 cm

1. Motore

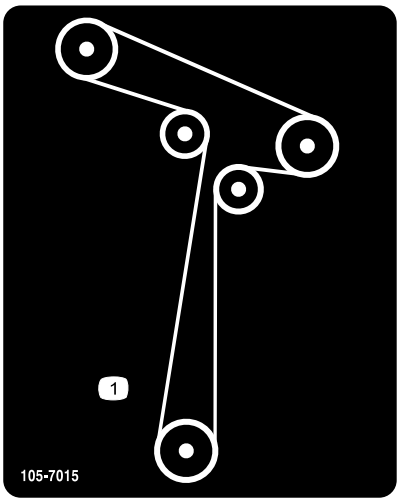

decal105-7015

105-7015

Per i modelli con piatti da 107 cm

1. Percorso della cinghia

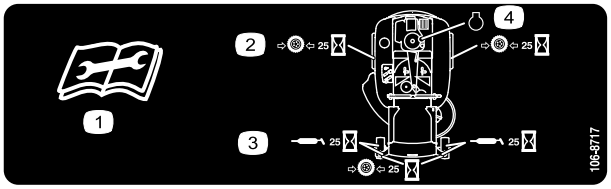

decal106-8717

106-8717

1. Leggete le istruzioni prima di eseguire interventi di revisione o manutenzione.
2. Controllate la pressione degli pneumatici ogni 25 ore di servizio.
3. Lubrificate con grasso ogni 25 ore di servizio.
4. Motore

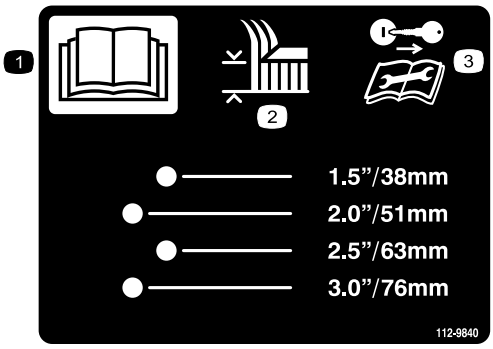

decal112-9840

112-9840

Per i modelli con piatti di taglio da 127 cm

1. Leggete il *Manuale dell'operatore*.
2. Altezza di taglio
3. Prima di eseguire interventi di revisione o manutenzione togliete la chiave e leggete le istruzioni.

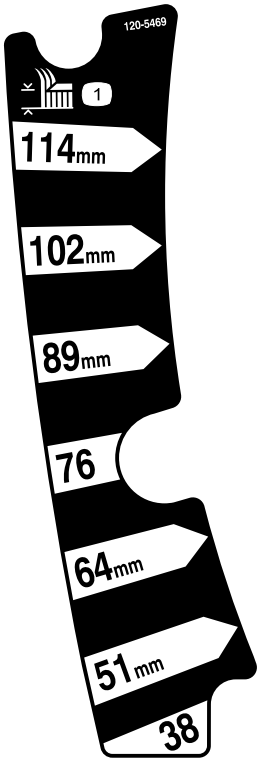

decal120-5469

120-5469

Per i modelli con piatti di taglio da 107 cm

1. Altezza di taglio

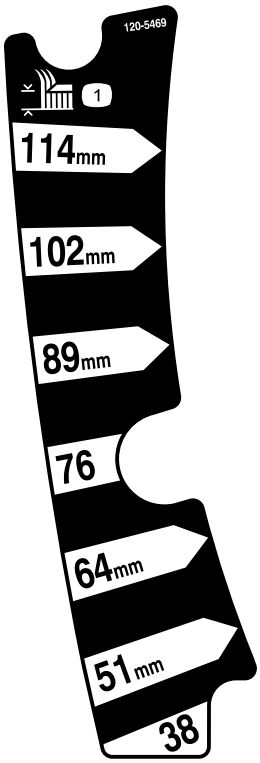

decal120-5469

120-5470

Per i modelli con piatti di taglio da 127 cm

1. Altezza di taglio

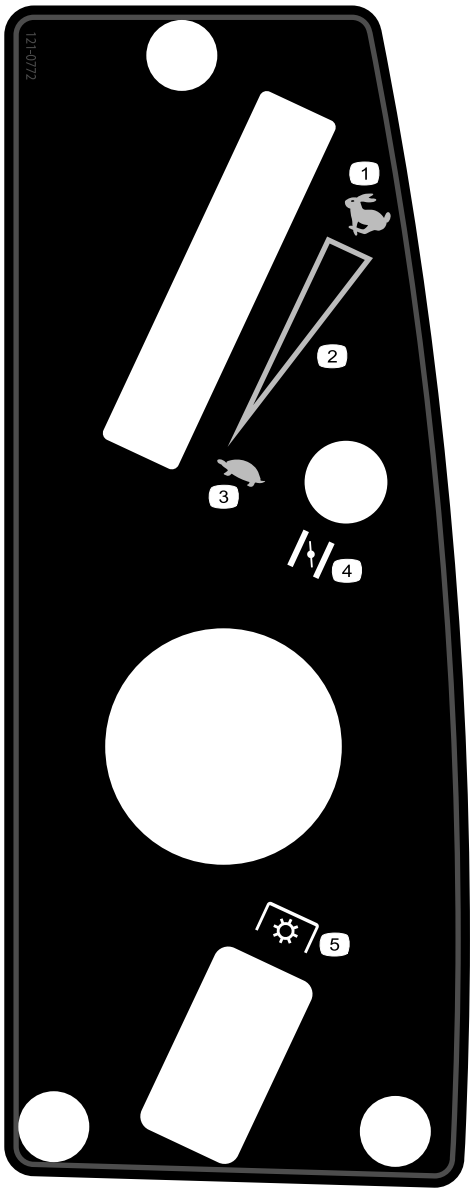

decal121-0772

121-0772

Per i modelli con piatti di taglio da 107 cm

1. Massima
2. Regolazione continua variabile
3. Minima
4. Starter
5. Presa di forza (PDF), comando delle lame

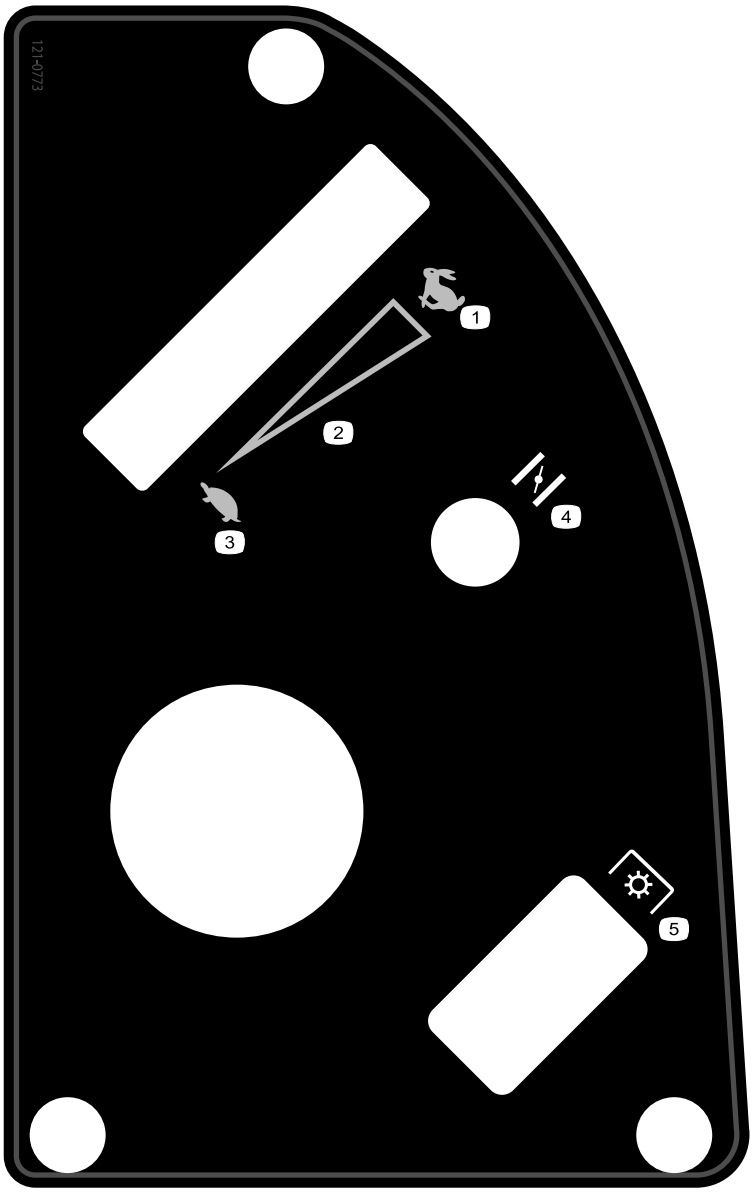

decal121-0773

121-0773

Per i modelli con piatti di taglio da 127 cm

1. Massima
2. Regolazione continua variabile
3. Minima
4. Starter
5. Presa di forza (PDF), comando delle lame

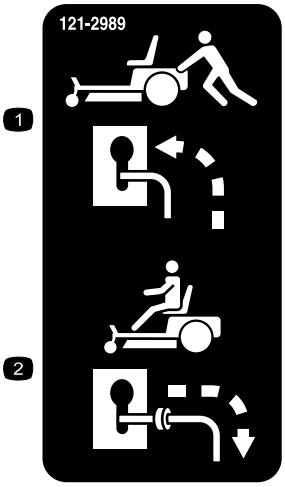

decal121-2989b

121-2989

1. Posizione della leva di bypass per spingere la macchina
2. Posizione della leva di bypass per azionare la macchina

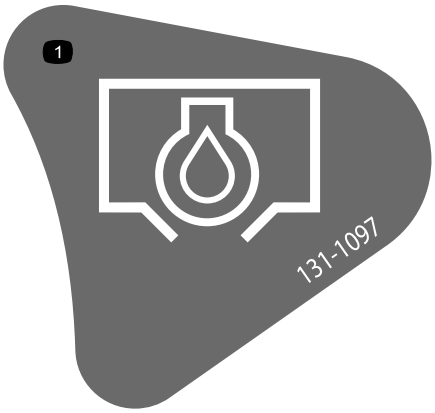

decal131-1097

131-1097

1. Spurgo dell'olio

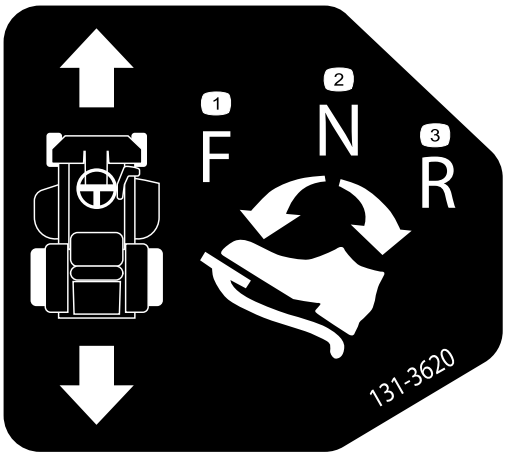

decal131-3620

131-3620

1. Posizione pedale – avanti
2. Posizione pedale – folle
3. Posizione pedale – retromarcia

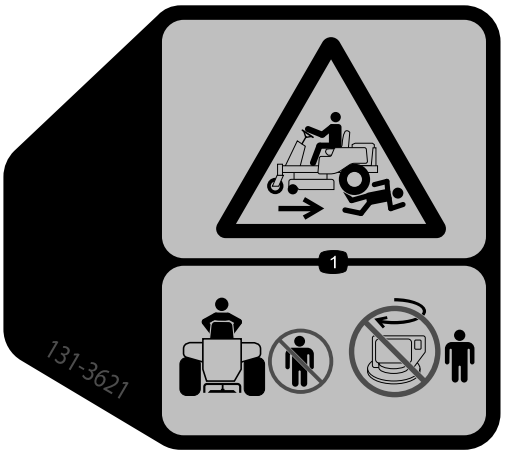

decal131-3621b

131-3621

1. Rischio di schiacciamento/ o smembramento per gli astanti: tenere gli astanti lontano dalla macchina; non avviate la macchina in presenza di astanti nelle vicinanze.

decal131-3664

131-3664

Per i modelli con piatti di taglio da 127 cm

1. Rotazione della lama
2. Retromarcia
3. Leggete il *Manuale dell'operatore*.

decal131-3665

131-3665

Per i modelli con piatti di taglio da 107 cm

1. Rotazione della lama
2. Retromarcia
3. Leggete il *Manuale dell'operatore*.

decal131-3954

131-3954

Per i modelli con piatti di taglio da 127 cm

1. Attivato
2. Disattivato

decal131-3955

131-3955

Per i modelli con piatti di taglio da 107 cm

1. Attivato
2. Disattivato

decal132-6863

132-6863

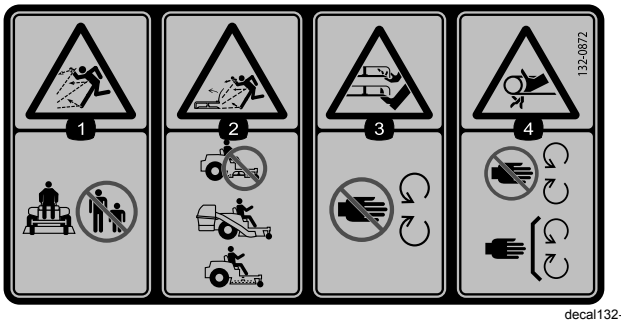

decal132-0872

132-0872

1. Pericolo di lancio di oggetti – tenete gli astanti a distanza di sicurezza dalla macchina.
2. Pericolo di lancio di oggetti, deflettore sollevato – non azionate la macchina con un piatto aperto; utilizzate un cesto di raccolta o un deflettore.
3. Pericolo di ferite alla mano o al piede – tenetevi a distanza dalle parti in movimento.
4. Pericolo di aggrovigliamento – Tenetevi a distanza dalle parti in movimento, non rimuovete le protezioni e gli schermi.

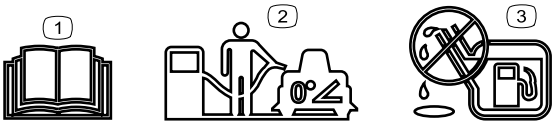

decal138-2456

138-2456

1. Leggete il *Manuale dell'operatore*.
2. Per riempire il serbatoio del carburante parcheggiate la macchina su una superficie pianeggiante.
3. Non riempite troppo il serbatoio del carburante.

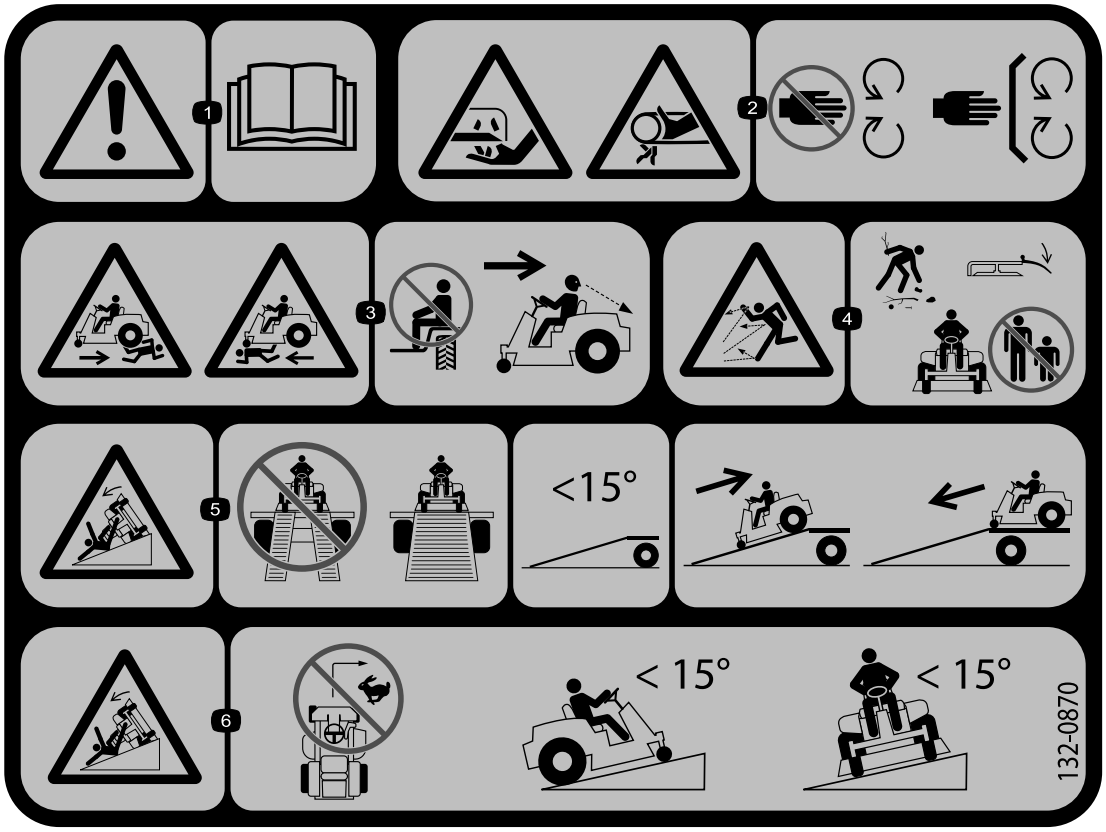

decal132-0870

132-0870

Nota: Questa macchina è conforme al test di stabilità dello standard di settore nei test statici laterali e longitudinali con la massima inclinazione raccomandata indicata sull'adesivo. Consultate le istruzioni di utilizzo della macchina in pendenza nel *Manuale dell'operatore* e le condizioni in cui si prevede di utilizzare la macchina al fine di determinare se potete utilizzare la macchina in quelle condizioni di un particolare giorno e su un particolare sito. I cambiamenti del terreno possono determinare un cambiamento del funzionamento in pendenza della macchina. Se possibile, tenete gli apparati di taglio abbassati a terra durante l'utilizzo della macchina in pendenza. Il sollevamento degli apparati di taglio durante l'utilizzo in pendenza può causare l'instabilità della macchina.

1. Avvertenza – leggete il *Manuale dell'operatore*.
2. Pericolo di lesioni delle mani, piatto di taglio; pericolo di impigliamento delle mani, cinghia – tenete mani e piedi a distanza dalle parti mobili; non rimuovete i carter e le protezioni.
3. Rischio di lesioni corporali – non trasportate passeggeri; guardare indietro durante la tosatura in retromarcia.
4. Pericolo di lancio di oggetti – tenete gli astanti lontano dalla macchina; rimuovete i detriti dall'area prima di procedere con la tosatura; tenete abbassato lo schermo del deflettore.
5. Pericolo di ribaltamento sulla rampa – per il carico della macchina su un rimorchio, non utilizzate rampe doppie; utilizzate solo una rampa singola sufficientemente larga per la macchina e con un'inclinazione inferiore a 15 gradi; risalite in retromarcia sulla rampa e scendete in marcia avanti dalla stessa.
6. Pericolo di ribaltamento sulle pendenze – non eseguite curve strette o troppo veloci; non utilizzate in pendenze superiori ai 15 gradi.

Quadro generale del prodotto

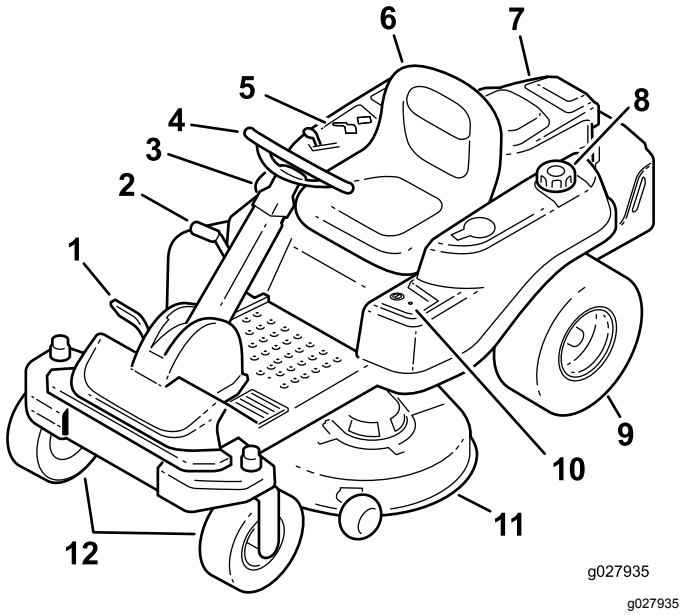

Figura 5

1.	Pedale di comando della trazione	7.	Motore
2.	Leva dell'altezza di taglio	8.	Tappo del serbatoio del carburante
3.	Interruttore Smart Park™	9.	Ruota di trazione posteriore
4.	Volante	10.	Comando Key Choice®
5.	Plancia	11.	Piatto di taglio
6.	Sedile dell'operatore	12.	Ruote orientabili anteriori

Comandi

Prima di avviare il motore e di utilizzare la macchina, familiarizzate con tutti i comandi.

Plancia

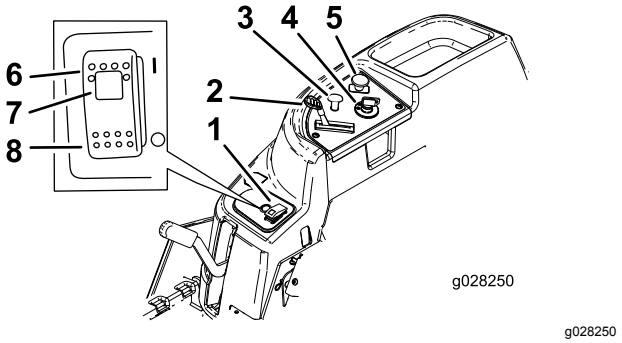

Figura 6

1.	Interruttore Smart Park™	5.	Comando delle lame (presa di forza)
2.	Comando dell'acceleratore	6.	Freno di stazionamento – attivato
3.	Comando dello starter	7.	Spia luminosa del freno di stazionamento
4.	Interruttore a chiave	8.	Freno di stazionamento – disattivato

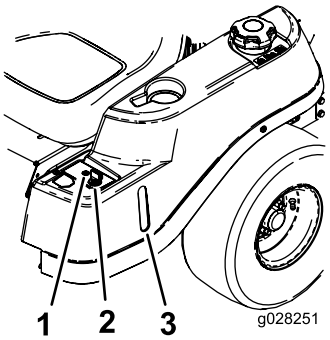

Figura 7

1.	Spia luminosa del funzionamento in retromarcia	3.	Indicatore di presenza del carburante
2.	Interruttore a chiave Key Choice (di colore blu)		

Interruttore a chiave

L'interruttore a chiave, utilizzato per avviare e spegnere il motore, ha 3 posizioni: SPEGNIMENTO, MARCIA e AVVIAMENTO. Vedere Avviamento del motore (pagina 25).

Comando dell'acceleratore

L'acceleratore controlla il regime motore e vanta una regolazione continua variabile dalla posizione di MINIMA a MASSIMA velocità (Figura 6).

Comando dello starter

Usate il comando dello starter per avviare il motore a freddo.

Comando delle lame (presa di forza)

Il comando delle lame, rappresentato dal simbolo della presa di forza (PDF), innesta e disinnesta l'alimentazione alle lame del tosaerba (Figura 6).

Indicatore di presenza del carburante

La finestra del carburante, situata sul lato sinistro della macchina, può essere utilizzata per verificare la presenza di carburante nel serbatoio (Figura 7).

Leva dell'altezza di taglio

Utilizzate la leva dell'altezza di taglio per abbassare e sollevare il piatto di taglio dalla posizione di seduta. Lo spostamento della leva verso l'alto (verso di voi) solleva il piatto da terra, mentre lo spostamento della leva verso il basso (lontano da voi) abbassa il piatto verso terra. Regolate l'altezza di taglio soltanto quando la macchina è ferma (Figura 28).

Interruttore a chiave Key Choice®

Quando è attivato, questo interruttore vi consente di eseguire la tosatura a marcia indietro. Per attivarlo, girate l'interruttore in posizione di ACCENSIONE e rilasciatelo quando la PDF è innestata. Per disattivarlo, disinnestate la presa di forza (PDF) (Figura 7).

Spia di avvertenza del funzionamento in retromarcia

La spia di avvertenza del funzionamento in retromarcia si illumina ogni volta che utilizzate la chiave Key Choice per disattivare l'interblocco di funzionamento in retromarcia. Si tratta di un promemoria del fatto che il sistema di sicurezza a interblocchi è disattivato. La spia si spegne ogni volta che disinnestate la PDF o spegnete il motore. Quando la spia è accesa, guardate dietro di voi e prestate ancora più attenzione in fase di retromarcia.

Interruttore Smart Park™

Il freno di stazionamento viene attivato elettronicamente.

Inserite il freno di stazionamento effettuando una delle seguenti azioni:

- Premendo l'interruttore Smart Park™ in posizione di ACCENSIONE (Figura 6).
- Il freno di stazionamento viene inserito automaticamente quando abbandonate il sedile e il pedale di comando della trazione è in posizione di FOLLE.
- Il freno di stazionamento si inserisce automaticamente 5-6 secondi dopo che l'interruttore di accensione viene portato in posizione di SPEGNIMENTO (se non è già inserito).

Per disinnestare il freno di stazionamento, premete l'interruttore Smart Park in posizione di SPEGNIMENTO con la chiave in posizione di FUNZIONAMENTO.

Attrezzi/accessori

È disponibile una gamma di attrezzi ed accessori approvati da Toro per l'impiego con la macchina, per ottimizzare ed ampliare le sue applicazioni. Richiedete la lista degli attrezzi ed accessori approvati ad un Centro Assistenza Toro o ad un Distributore, oppure visitate www.Toro.com.

Per proteggere nel modo migliore i vostri investimenti e mantenere le prestazioni ottimali della vostra attrezzatura per la manutenzione del verde, affidatevi ai ricambi Toro. Per quanto riguarda l'affidabilità, Toro fornisce ricambi concepiti per le specifiche tecniche esatte delle proprie attrezzature. Per la massima tranquillità, pretendete ricambi originali Toro.

Funzionamento

Nota: Stabilite i lati sinistro e destro della macchina dalla normale posizione di guida.

Prima dell'uso

Sicurezza prima del funzionamento

Requisiti generali di sicurezza

- Non permettete a bambini, ragazzi o adulti non addestrati di utilizzare o manutenere la macchina. Le normative locali possono imporre limiti all'età dell'operatore. Il proprietario è responsabile dell'addestramento di tutti gli operatori e i meccanici.
- Familiarizzate con il sicuro funzionamento dell'apparecchiatura, dei comandi dell'operatore e degli adesivi di sicurezza.
- Imparate come arrestare la macchina e spegnere rapidamente il motore.
- Verificate che comandi di presenza dell'operatore, interruttori di sicurezza e schermi siano fissati e correttamente funzionanti. Se non funzionano correttamente, non azionate la macchina.
- Prima della tosatura, ispezionate sempre la macchina per garantire che lame, bulloni delle lame e gruppi di taglio siano in buone condizioni operative. Sostituite in serie lame e bulloni usurati o danneggiati, per mantenere il bilanciamento.
- Ispezionate l'area dove utilizzerete la macchina e rimuovete tutti gli oggetti che la macchina potrebbe eventualmente scagliare.
- Valutate il terreno per determinare l'attrezzatura appropriata ed eventuali attrezzi o accessori necessari per il funzionamento corretto e sicuro della macchina.

Avvertimenti sull'utilizzo del carburante

- Per evitare lesioni personali o danni alle cose, prestate la massima cautela quando manipolate il carburante. I vapori di carburante sono infiammabili ed esplosivi.
- Spegnete sigarette, sigari, pipa e altre fonti di accensione.
- Utilizzate soltanto taniche per carburanti approvate.
- Non rimuovete il tappo del carburante né rabboccate il carburante nel relativo serbatoio mentre il motore è in funzione o è caldo.
- Non effettuate il rifornimento della macchina al chiuso.
- Non depositate la macchina o la tanica del carburante in presenza di fiamme libere, scintille o spie, come vicino a uno scaldabagno o altre apparecchiature.
- Non riempite le taniche all'interno di un veicolo o su un autocarro o il pianale di un rimorchio con rivestimento in plastica. Prima del rabbocco, posizionate sempre le taniche di carburante sul pavimento, lontano dal veicolo.
- Rimuovete l'attrezzatura dall'autocarro o rimorchio ed effettuate il rifornimento quando si trova a terra. Qualora ciò non sia possibile, fate rifornimento mediante una tanica portatile, anziché con un normale ugello erogatore del carburante.
- Non utilizzate la macchina se non è montato l'impianto di scarico completo o se non è in buone condizioni di servizio.
- Tenete sempre l'ugello della pompa del carburante a contatto con il bordo del serbatoio del carburante o con il foro della tanica finché non sia stato completato il rifornimento. Non utilizzate un dispositivo di apertura del blocco pompa.
- Se vi siete sporcati gli indumenti con il carburante, cambiatevi immediatamente. Tergete il carburante versato.
- Non riempite eccessivamente il serbatoio del carburante. Riposizionate il tappo del carburante e serrate a fondo.
- Conservate il carburante in taniche approvate, e tenetelo lontano dalla portata dei bambini. Acquistate carburante in modo da utilizzarla entro 30 giorni.
- Non riempite completamente il serbatoio. Versate del carburante nel serbatoio fino a 6–13 mm sotto la base del collo del bocchettone di riempimento. Questo spazio servirà ad assorbire l'espansione del carburante.
  - Evitate di respirare a lungo i vapori.
  - Tenete il viso a distanza dall'erogatore e dall'apertura del serbatoio del carburante.
  - Evitate il contatto con la pelle; pulite le fuoriuscite con sapone e acqua.

Rifornimento di carburante

Carburante raccomandato

- Per ottenere risultati ottimali utilizzate solo benzina senza piombo fresca (con meno di 30 giorni) e

pulita, di 87 o più ottani (metodo di classificazione (R+M)/2).

- **Etanolo**: È accettabile la benzina con etanolo fino al 10% (nafta) o 15% di MTBE (metil-ter-butil-etere) per volume. L'etanolo e l'MTBE non sono la stessa cosa. Non è consentito l'utilizzo di benzina con il 15% di etanolo (E15) per volume. **Non utilizzate benzina con etanolo superiore al 10% per volume**, come E15 (contiene etanolo al 15%), E20 (contiene etanolo al 20%) o E85 (contiene etanolo fino all'85%). L'utilizzo di benzina non consentita può causare problemi di prestazioni e/o danni al motore non coperti dalla garanzia.
- **Non** utilizzate benzina contenente metanolo.
- **Nella stagione invernale, non conservate il carburante nel serbatoio o nei contenitori senza utilizzare un apposito stabilizzatore.**
- **Non** aggiungete olio alla benzina.

Uso dello stabilizzatore/condizionatore

l'uso di un additivo stabilizzatore/condizionatore nella macchina offre i seguenti vantaggi:

- mantiene fresco il carburante durante un rimessaggio pari o inferiore a 90 giorni (spurgate il serbatoio del carburante quando rimessate la macchina per oltre 90 giorni)
- mantiene pulito il motore durante l'uso;
- elimina i depositi gommosi nell'impianto di alimentazione, che possono provocare problemi di avviamento.

  Importante: **Non utilizzate additivi per carburante contenenti metanolo o etanolo.**

  Aggiungete la quantità corretta di stabilizzatore/condizionatore del carburante al carburante.

  Nota: Lo stabilizzatore/condizionatore è più efficace se mescolato a carburante fresco. Per ridurre al minimo la morchia nell'impianto di alimentazione, utilizzate sempre lo stabilizzatore.

Riempimento del serbatoio del carburante

1. Parcheggiate la macchina su terreno pianeggiante.
2. Inserite il freno di stazionamento.
3. Spegnete il motore ed estraete la chiave.
4. Pulite attorno al tappo del serbatoio del carburante.
5. Riempite il serbatoio fino alla base del collo del bocchettone (Figura 8).

   Nota: Non riempite completamente il serbatoio. Lo spazio consentirà l'espansione del carburante.

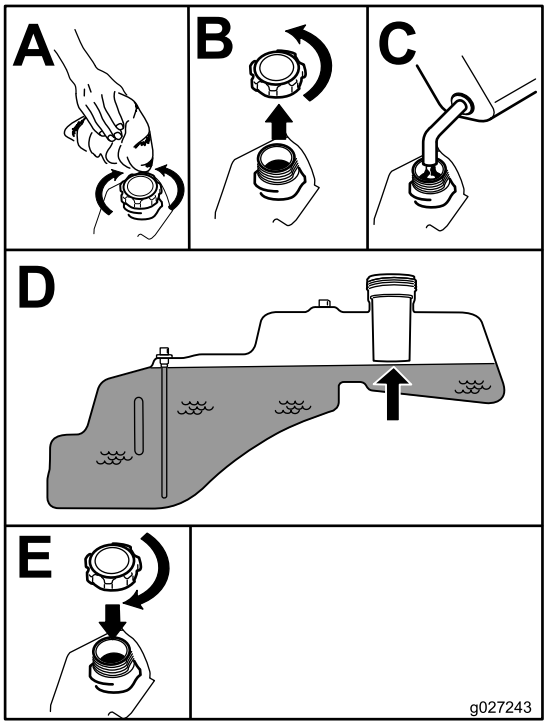

g027243

Figura 8

Manutenzione giornaliera

Ogni giorno, prima di avviare la macchina, effettuate le procedure Ogni utilizzo/Giornaliere elencate in Manutenzione (pagina 32).

Rodaggio di una macchina nuova

I motori nuovi raggiungono la piena potenza dopo qualche tempo. I piatti di taglio e le trasmissioni, quando sono nuovi, hanno un maggiore attrito e assoggettano il motore ad un maggiore carico. Le macchine nuove hanno bisogno di un rodaggio di 40 o 50 ore prima di sviluppare la piena potenza e dare la migliore performance.

Uso del sistema interruttori di sicurezza

⚠ AVVERTENZA

Se i microinterruttori di sicurezza sono scollegati o guasti, la macchina può muoversi improvvisamente e causare lesioni personali.

- **Non manomettete i microinterruttori di sicurezza.**
- **Ogni giorno, controllate il funzionamento dei microinterruttori di sicurezza, e prima di azionare la macchina sostituite gli interruttori guasti.**

Descrizione del sistema di sicurezza a interblocchi

Il sistema di sicurezza a interblocchi è progettato per:

- Impedire la messa in moto del motore quando il pedale della trazione non è in FOLLE.
- Garantire automaticamente che il freno di stazionamento sia inserito e che la PDF sia spenta all'avvio della macchina.
- Spegnere il motore ogniqualvolta il pedale di trazione non si trova in posizione di FOLLE e l'operatore si alza dal sedile.
- Innestare automaticamente il freno di stazionamento e disinnestare la PDF quando l'operatore si alza dal sedile e il pedale della trazione è in posizione di FOLLE.
- Spegnere il motore ogniqualvolta il freno di stazionamento non è inserito e l'operatore si alza dal sedile.

Prova del sistema di sicurezza a interblocchi

1. Sedetevi sul sedile con il motore spento e assicuratevi che l'interruttore della PDF sia in posizione di SPEGNIMENTO.
2. Girate l'interruttore a chiave in posizione di AVVIAMENTO; il motorino di avviamento elettrico dovrebbe avviarsi. Non avviate o spegnete il motore prima del passaggio 3.
3. Girate l'interruttore a chiave in posizione di ACCENSIONE e spingete l'interruttore Smart Park in posizione di SPEGNIMENTO. Il freno dovrebbe disinnestarsi e la relativa spia dovrebbe spegnersi.
4. Con il freno disinnestato e il pedale della trazione in FOLLE, girate la chiave in posizione di AVVIAMENTO. Il freno dovrebbe inserirsi automaticamente, il motore dovrebbe avviarsi e la spia del freno dovrebbe accendersi.
5. Con il motore spento e la chiave in posizione di ACCENSIONE, inserite la PDF tirando verso l'alto l'interruttore del comando delle lame; dovreste udire l'innesto della frizione.
6. Assicuratevi che il pedale della trazione sia in folle e girate la chiave in posizione di AVVIAMENTO. La PDF deve disinnestarsi e il motore deve avviarsi e partire senza che le lame si muovano.
7. Con il motore in funzione, alzatevi dal sedile. Il motore dovrebbe rimanere in funzione e la spia del freno dovrebbe essere accesa.
8. Ritornate sul sedile e disinserite il freno di stazionamento spingendo l'interruttore Smart Park in posizione di SPEGNIMENTO. Il motore dovrebbe continuare a funzionare.
9. Alzatevi nuovamente dal sedile. Il freno deve inserirsi automaticamente e il motore deve continuare a girare.
10. Ritornate sul sedile e innestate le lame tirando verso l'alto l'interruttore di comando delle lame.
11. Alzatevi dal sedile. Le lame dovrebbero disinnestarsi e il motore dovrebbe rimanere in funzione.
12. Sedetevi nuovamente sul sedile e tirate verso l'alto l'interruttore di comando delle lame. Le lame devono innestarsi. Disinnestate le lame tirando verso l'alto il relativo interruttore.
13. Innestate le lame tirando verso l'alto il relativo interruttore. Spostate il pedale della trazione in posizione di RETROMARCIA. Le lame dovrebbero disinnestarsi. Spostate il pedale della trazione in posizione di FOLLE.
14. Innestate le lame tirando verso l'alto il relativo interruttore. Girate l'interruttore a chiave Key Choice in posizione di ACCENSIONE e rilasciatelo. La spia di funzionamento in retromarcia dovrebbe accendersi.
15. Spostate il pedale della trazione in posizione di RETROMARCIA. Le lame dovrebbero restare innestate. Per disinnestare le lame premete il relativo interruttore. La spia di funzionamento in retromarcia dovrebbe spegnersi. Spostate il pedale della trazione in posizione di FOLLE.
16. Se non è inserito, premete l'interruttore SmartPark in posizione di ACCENSIONE e picchiettate leggermente il pedale della trazione nella posizione di MARCIA AVANTI o RETROMARCIA. Il freno dovrebbe disinnestarsi e la relativa spia dovrebbe spegnersi.

    Nota: Toccate il pedale, senza spingerlo completamente, dal momento che ciò

causerebbe il grippaggio dell'impianto frenante e non il rilascio.

17. Con il freno rilasciato, inserite leggermente il pedale della trazione e alzatevi dal sedile. Il motore dovrebbe spegnersi.
18. Tornate sul sedile e girate la chiave in posizione di SPEGNIMENTO. Dopo diversi secondi, l'impianto frenante dovrebbe attivarsi.

    Nota: Con la chiave in posizione di SPEGNIMENTO, la spia del freno non si illumina.

Posizionamento del sedile

Il sedile può essere spostato avanti e indietro. Posizionate il sedile in modo da poter controllare la macchina con sicurezza e raggiungere comodamente i comandi (Figura 9).

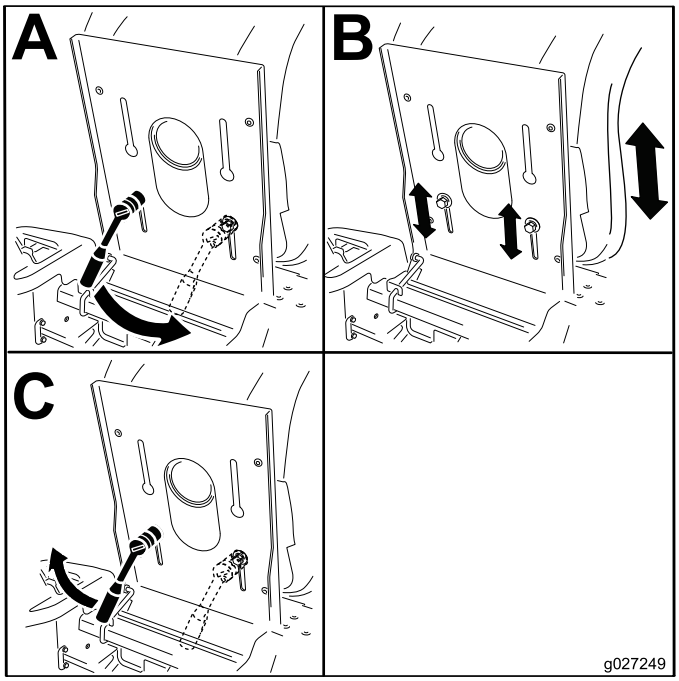

g027249

Figura 9

Posizionamento del volante

Il volante ha 3 posizioni per il funzionamento e una posizione completamente sollevata. Utilizzate la posizione completamente sollevata per salire e scendere dalla macchina e uscire dalla postazione di guida. Durante l'utilizzo, posizionate il volante in modo da poter controllare la macchina al meglio e lavorare il più comodamente possibile.

1. Appoggiate il piede sulla leva di rilascio del piantone dello sterzo.
2. Posizionate il volante nella posizione desiderata (Figura 10).

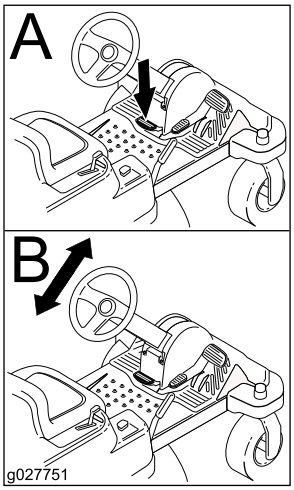

g027751

Figura 10

Conversione allo scarico laterale

Macchine con piatti di taglio da 107 cm

Il piatto di taglio e le lame spediti con questa macchina sono stati progettati per prestazioni ottimali di mulching e scarico laterale.

Rimozione del coperchio dello scarico per lo scarico laterale

1. Parcheggiate la macchina su una superficie pianeggiante, disinnestate il comando delle lame e inserite il freno di stazionamento.
2. Prima di scendere dalla postazione di guida spegnete il motore, togliete la chiave di accensione e attendete che si fermino tutte le parti in movimento.
3. Liberate il dispositivo di chiusura flessibile dal relativo fermo sul coperchio dello scarico, e aprite il coperchio dello scarico verso destra (Figura 11).

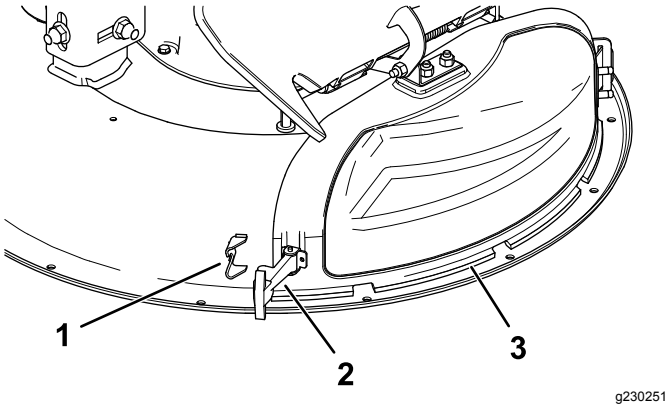

Figura 11

1. Fermo del dispositivo di chiusura
2. Dispositivo di chiusura
3. Coperchio dello scarico

4. Liberate il dispositivo di chiusura a uncino sopra il coperchio dello scarico dall'asta di rotazione (Figura 15).
5. Inclinate la linguetta metallica presente sul coperchio dello scarico per estrarla dalla fessura nella staffa saldata sul piatto di taglio (Figura 12).

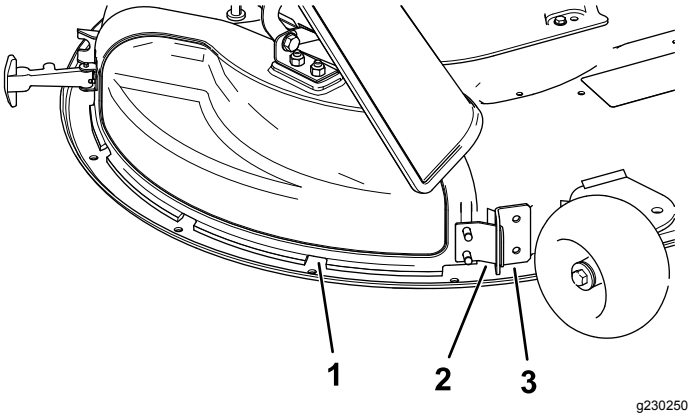

Figura 12

1. Coperchio dello scarico
2. Linguetta metallica
3. Staffa sul piatto di taglio

Montaggio del coperchio di scarico per mulching

1. Parcheggiate la macchina su una superficie pianeggiante, disinnestate il comando delle lame e inserite il freno di stazionamento.
2. Prima di scendere dalla postazione di guida spegnete il motore, togliete la chiave di accensione e attendete che si fermino tutte le parti in movimento.
3. Inclinate la linguetta metallica presente sul coperchio dello scarico per inserirla nella fessura nella staffa saldata sul piatto di taglio (Figura 13).

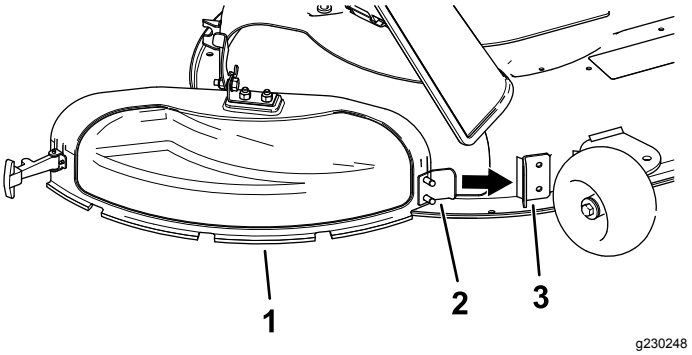

Figura 13

1. Coperchio dello scarico
2. Linguetta metallica
3. Staffa sul piatto di taglio

4. Fate ruotare il coperchio dello scarico verso il piatto di taglio, in modo tale che si allinei con il piatto stesso (Figura 14).

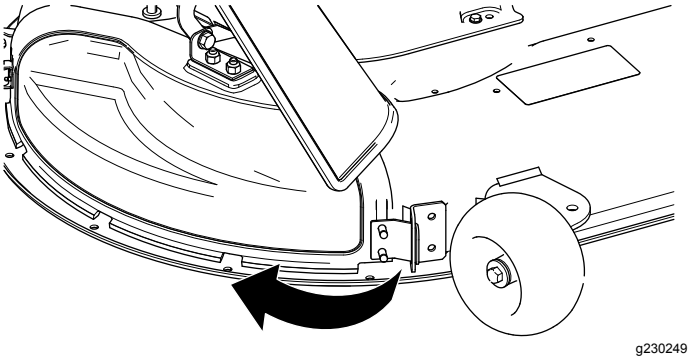

Figura 14

5. Sopra il coperchio dello scarico, agganciate il dispositivo di chiusura a uncino all'asta di rotazione del gruppo deflettore (Figura 15).

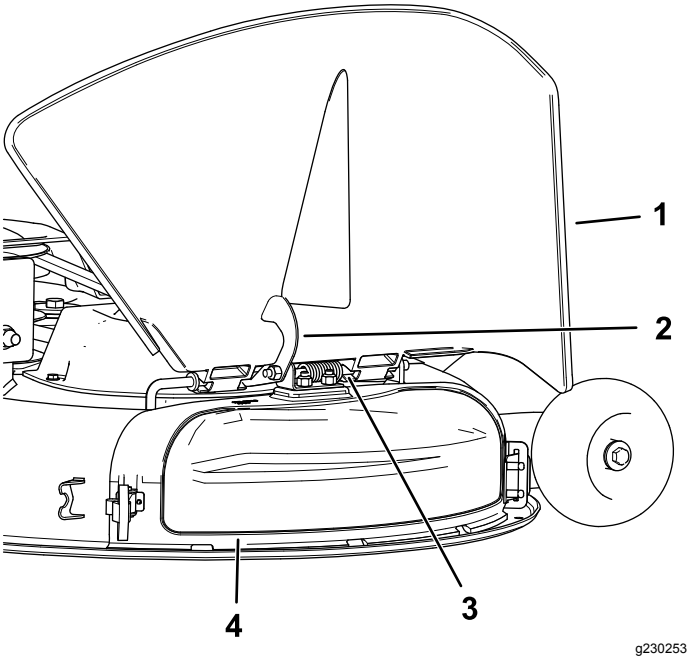

Figura 15

1. Deflettore
2. Dispositivo di chiusura
3. Asta orientabile
4. Coperchio dello scarico

6. Fissate il coperchio dello scarico al piatto di taglio agganciando il dispositivo di chiusura flessibile, presente sul coperchio dello scarico, all'apposito fermo sul piatto (Figura 11).

Macchine con piatti di taglio da 127 cm

Il piatto di taglio e le lame spediti con questa macchina sono stati progettati per prestazioni ottimali di mulching e scarico laterale.

Rimozione del deflettore destro per lo scarico laterale

1. Parcheggiate la macchina su una superficie pianeggiante, disinnestate l'interruttore di comando delle lame e inserite il freno di stazionamento.
2. Prima di scendere dalla postazione di guida spegnete il motore, togliete la chiave di accensione e attendete che si fermino tutte le parti in movimento.
3. Togliete la lama destra del tosaerba; fate riferimento a Rimozione delle lame (pagina 48).
4. Togliete le 2 manopole e le rondelle curve che fissano il diaframma destro al tosaerba (Figura 16).

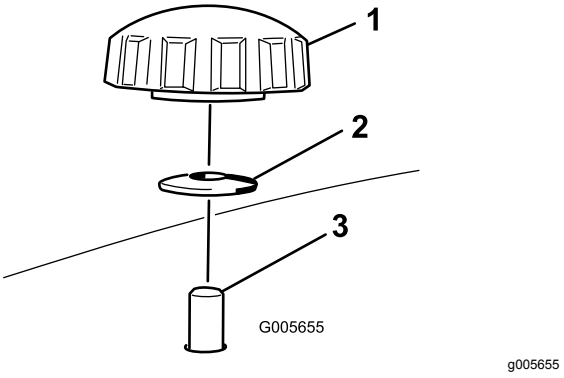

Figura 16

1. Manopola
2. Rondella curva
3. Perno del diaframma passante il tosaerba

5. Togliete il diaframma destro e abbassate il deflettore dell'erba sull'apertura di scarico come illustrato nella Figura 16 e Figura 17.

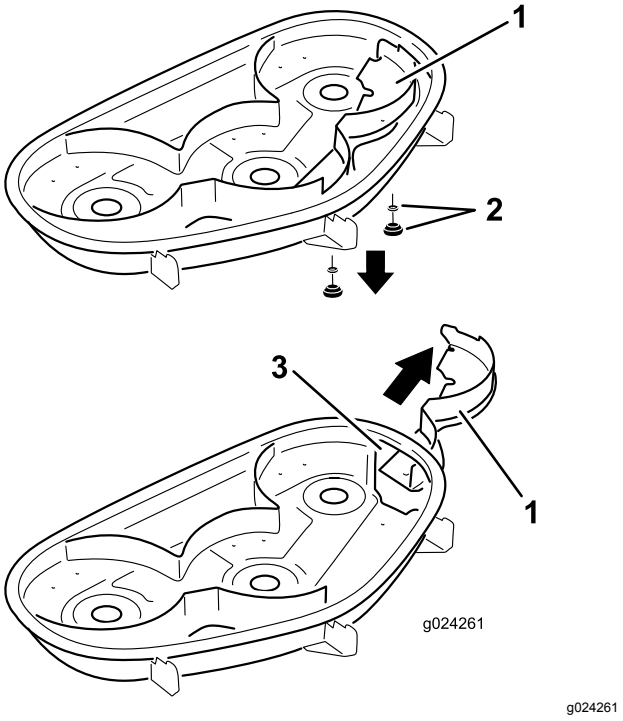

Figura 17

1. Diaframma destro
2. Rondella curva e manopola
3. Apertura di scarico

6. Montate i dispositivi di fermo nei fori sulla parte superiore del tosaerba per evitare detriti volanti.

⚠ AVVERTENZA

Fori aperti nella macchina sottopongono voi e gli altri ai detriti scagliati, che possono causare gravi infortuni.

- **Non azionate mai la macchina senza la bulloneria montata in tutti i fori della scocca.**
- **Montate la bulloneria nei fori di montaggio al momento di togliete il diaframma di mulching.**

7. Installate la lama destra del tosaerba; fate riferimento a Montaggio delle lame (pagina 49).
8. Sollevate il deflettore dell'erba. Inserite 2 bulloni (5/16" x ¾") nei 2 fori previsti lungo la sfinestratura del piatto.
9. Installate il deflettore di scarico sul piatto di taglio (Figura 18).

   Nota: Fissate il deflettore sul piatto del tosaerba con i 2 dadi di bloccaggio (5/16")

   Nota: Il deflettore di scarico è stato fornito con la macchina a corredo con le parti sciolte.

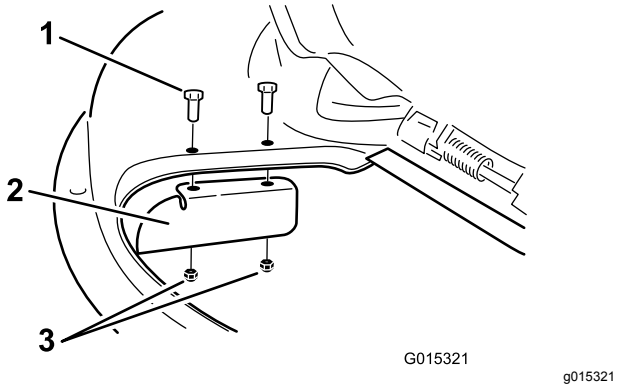

Figura 18

1. Bullone (5/16" x ¾")
2. Deflettore di scarico
3. Dado di bloccaggio (5/16")

10. Serrate i dispositivi di fissaggio a un valore compreso tra 7 e 9 N·m.
11. Abbassate il deflettore dell'erba sull'apertura di scarico.

    Importante: **Verificate che il tosaerba sia dotato di un deflettore d'erba incernierato che sparge lo sfalcio lateralmente e verso il basso, sul terreno, quando è in modalità di scarico laterale.**

Montaggio del deflettore destro per mulching

1. Parcheggiate la macchina su una superficie pianeggiante, disinnestate l'interruttore di comando delle lame e inserite il freno di stazionamento.
2. Prima di scendere dalla postazione di guida spegnete il motore, togliete la chiave di accensione e attendete che si fermino tutte le parti in movimento.
3. Staccate il deflettore di scarico dal piatto di taglio (Figura 18).
4. Togliete la lama destra del tosaerba; fate riferimento a Rimozione delle lame (pagina 48).
5. Infilate il diaframma destro sotto il piatto di taglio e fissate utilizzando le 2 manopole e le rondelle curve (lato concavo verso il tosaerba) come illustrato nella Figura 16 e Figura 17.

   Importante: **Verificate che la linguetta sul lato estremo destro del diaframma destro si trovi all'esterno del tosaerba e a filo con la parete.**
6. Installate la lama destra del tosaerba; fate riferimento a Montaggio delle lame (pagina 49).

Durante l'uso

Sicurezza durante il funzionamento

Requisiti generali di sicurezza

- Il proprietario/operatore può impedire ed è responsabile di incidenti che possano causare infortuni personali o danni alla proprietà.
- Indossate abbigliamento consono, comprendente occhiali di protezione, pantaloni lunghi, calzature robuste e antiscivolo e protezioni per l'udito. Legate i capelli lunghi e non indossate gioielli.
- Non utilizzate la macchina se siete malati, stanchi o se siete sotto l'effetto di alcol o droga.
- Non trasportate mai passeggeri sulla macchina e tenete astanti e animali domestici a distanza dalla macchina durante l'utilizzo.
- Utilizzate la macchina solo in buone condizioni di visibilità per evitare buche o pericoli nascosti.
- Evitate di tosare sull'erba bagnata. Una trazione ridotta può causare lo slittamento della macchina.
- Assicuratevi che tutte le trasmissioni siano in posizione di folle, che il freno di stazionamento sia inserito e che vi troviate nella posizione operativa prima di avviare il motore.

- Tenete mani e piedi a distanza dagli apparati di taglio. Restate sempre lontani dall'apertura di scarico.
- Prima di fare marcia indietro, guardate indietro e in basso, assicurandovi che il percorso sia libero.
- Prestate attenzione quando vi avvicinate ad angoli ciechi, cespugli, alberi o altri oggetti che possano ostacolare la vostra visuale.
- Non tosate nelle adiacenze di scarpate, fossati o terrapieni. La macchina potrebbe ribaltarsi improvvisamente nel caso in cui una ruota ne superi il bordo o se il bordo dovesse cedere.
- Fermate le lame ogni volta che non state effettuando la tosatura.
- Dopo avere urtato contro un oggetto, o in caso di vibrazioni anomale, fermate la macchina e ispezionate le lame. Eseguite tutte le necessarie riparazioni prima di riprendere l'attività.
- Rallentate e fate attenzione quando eseguite curve o attraversate strade e marciapiedi con la macchina. Date sempre la precedenza.
- Disinnestate la trasmissione all'apparato di taglio e spegnete il motore prima di regolare l'altezza di taglio (a meno che non possiate regolarla dalla posizione operativa).
- Non fate funzionare il motore in luoghi chiusi dove può accumularsi il gas di scarico.
- Non lasciate incustodita la macchina in funzione.
- Prima di abbandonare la posizione operativa (incluso per svuotare i dispositivi di raccolta o per disintasare la guida di scarico), effettuate le seguenti operazioni:
  - Arrestate la macchina su terreno pianeggiante.
  - Disinnestate la presa di forza e abbassate al suolo l'attrezzatura.
  - Inserite il freno di stazionamento.
  - Spegnete il motore ed estraete la chiave.
  - Attendete finché tutte le parti mobili si siano fermate.
- Non utilizzate la macchina se c'è rischio di fulmini.
- Non usate la macchina come veicolo di traino, a meno che non sia dotata di apposito attacco.
- Non cambiate la velocità del regolatore o utilizzate una velocità eccessiva del motore.
- Usate unicamente accessori e attrezzi approvati da Toro.
- Questa macchina produce livelli acustici superiori a 85 dBA alle orecchie dell'operatore, e può causare la perdita dell'udito in caso di lunghi periodi di esposizione al rumore.

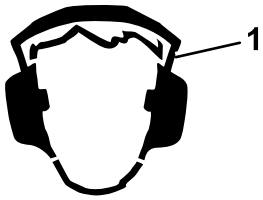

g229846

Figura 19

1. Usate la protezione per l'udito.

Sicurezza in pendenza

- Le pendenze sono un importante fattore che influisce sugli incidenti causati da perdita di controllo e ribaltamento, che possono comportare gravi infortuni o la morte. L'operatore è responsabile del funzionamento sicuro in pendenza. L'utilizzo della macchina su qualsiasi pendenza richiede un livello superiore di attenzione. Prima di utilizzare la macchina su una pendenza, effettuate le seguenti procedure:
  - Leggete e comprendete tutte le istruzioni relative alla guida in pendenza riportate nel manuale e sulla macchina.
  - Utilizzate un indicatore d'angolo per determinare l'angolo approssimativo della pendenza dell'area.
  - Non utilizzate mai la macchina su pendenze superiori a 15 gradi.
  - Valutate le condizioni del sito della giornata per determinare se la pendenza è sicura per l'utilizzo della macchina. Basatevi su buon senso e giudizio quando effettuate questa valutazione. I cambiamenti del terreno, come l'umidità, possono determinare un rapido cambiamento del funzionamento in pendenza della macchina.
- Individuate i pericoli alla base della pendenza. Non utilizzate la macchina in prossimità di scarpate, fossati, terrapieni, zone d'acqua o altri pericoli. La macchina potrebbe ribaltarsi improvvisamente nel caso in cui una ruota ne superi il bordo o se il bordo dovesse crollare. Mantenete la distanza di sicurezza (doppia rispetto alla larghezza della macchina) tra la macchina e il pericolo. Utilizzate una macchina a spinta o un decespugliatore manuale per tosare l'erba in queste zone.
- Evitate di avviare, arrestare o sterzare con la macchina in pendenza. Evitate di cambiare bruscamente la velocità o la direzione; sterzate in modo lento e graduale.
- Non azionate la macchina in condizioni in cui trazione, sterzaggio o stabilità possono essere compromessi. Siate consapevoli del fatto che l'utilizzo della macchina su erba bagnata,

trasversalmente su pendenze o in discesa può causare una perdita di trazione della macchina. La perdita di trazione delle ruote motrici può comportare uno slittamento e una perdita di capacità frenante e sterzante. La macchina potrebbe slittare anche se le ruote sono ferme.

- Rimuovete o segnalate gli ostacoli, come fossati, buche, solchi, dossi, rocce o altri pericoli nascosti. L'erba alta può nascondere degli ostacoli. Il terreno accidentato può ribaltare la macchina.
- Prestate ulteriore attenzione durante l'utilizzo con accessori o attrezzi, come sistemi di raccolta dello sfalcio che possono influire sulla stabilità della macchina e farvi perdere il controllo. Seguite le istruzioni per i contrappesi.
- Se possibile, tenete il piatto di taglio abbassato a terra durante l'utilizzo in pendenza. Il sollevamento del piatto durante l'utilizzo in pendenza può causare l'instabilità della macchina.

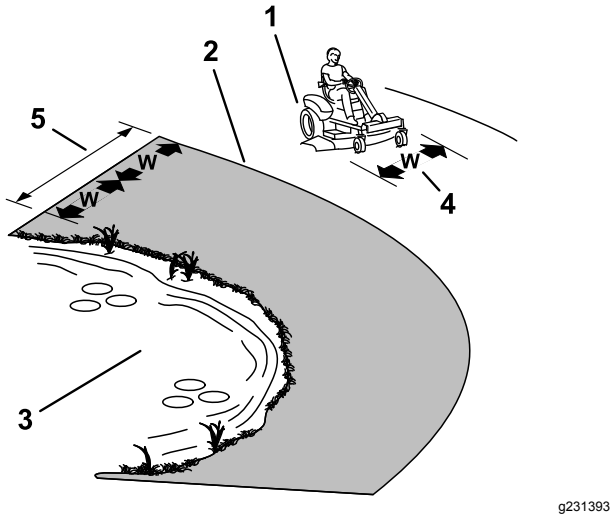

Figura 20

1. Zona di sicurezza – utilizzate qui la macchina su pendenze inferiori a 15 gradi o zone pianeggianti.
2. Zona di pericolo – utilizzate un tosaerba a spinta e/o un decespugliatore a mano su pendenze di oltre 15 gradi e vicino a scarpate o acqua.
3. Acqua
4. L = larghezza della macchina
5. Mantenete una distanza di sicurezza (pari a due volte la larghezza della macchina) tra la macchina e qualsiasi pericolo.

Avvertenze di sicurezza per il traino

- L'apparecchiatura da trainare deve essere agganciata soltanto al punto di attacco.
- Rispettate le raccomandazioni del costruttore dell'accessorio di raccolta in materia di limiti di peso delle apparecchiature trainate e traino su pendenze. Il peso trainato non deve superare quello di macchina, operatore e zavorra. Utilizzate i contrappesi o le zavorre per ruote, come descritto nell'allegato, o nel *Manuale dell'operatore* della macchina trainante.
- Non lasciate che bambini o altre persone entrino o salgano sulle apparecchiature trainate.
- Su pendenze, il peso delle apparecchiature trainate può provocare perdita di trazione, maggiore rischio di ribaltamento e perdita di controllo. Riducete il peso delle apparecchiature trainate e rallentate.
- La distanza di arresto aumenta con il peso di un carico trainato. Guidate lentamente e lasciate una distanza maggiore per l'arresto.
- Effettuate curve ampie per tenere l'accessorio di raccolta lontano dalla macchina.

Utilizzo del freno di stazionamento Smart Park™

Il freno di stazionamento viene attivato elettronicamente.

Inserite il freno di stazionamento effettuando una delle seguenti azioni:

- Premendo l'interruttore Smart Park™ in posizione di ACCENSIONE (Figura 6).
- Quando l'operatore lascia la sua postazione il freno di stazionamento si innesta automaticamente e il pedale di comando della trazione è in posizione di FOLLE.
- Il freno di stazionamento si inserisce automaticamente 5-6 secondi dopo che l'interruttore di accensione viene portato in posizione di SPEGNIMENTO (se non è già inserito).

Disinserite il freno di stazionamento effettuando una delle seguenti azioni:

- Picchiettate il pedale di comando della trazione per avanzare e per procedere in retromarcia.
- Pressione dell'interruttore del freno in posizione di SPEGNIMENTO (Figura 6).

Utilizzo del comando delle lame del tosaerba (PDF)

Il comando delle lame (PDF) avvia ed arresta le lame del tosaerba e gli accessori elettrici.

Attivazione del comando delle lame (PDF)

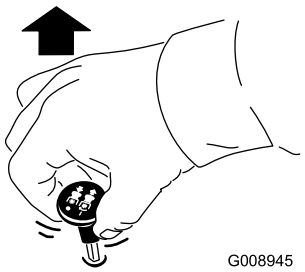

g008945

Figura 21

Nota: Inserite sempre le lame con l'acceleratore in posizione di MASSIMA (Figura 22).

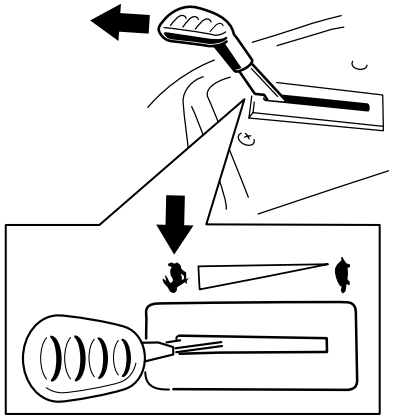

g187516

Figura 22

Disattivazione del comando delle lame (PDF)

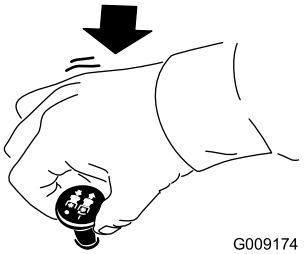

g009174

Figura 23

Utilizzo dell'acceleratore

Potete spostare il comando dell'acceleratore tra le posizioni VELOCE e LENTO (Figura 24).

Utilizzate sempre la posizione VELOCE durante l'innesto della PDF.

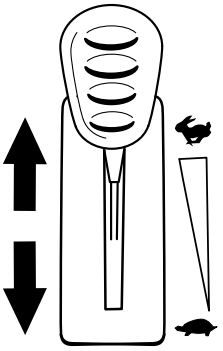

g187517

Figura 24

Utilizzo dello Starter

Usate lo starter per avviare il motore a freddo.

1. Tirate verso l'alto la manopola dello starter per avviarlo prima di utilizzare l'interruttore a chiave (Figura 25).

   Nota: Assicuratevi di innestare completamente lo starter. Può essere necessario tenere fissa la manopola in alto quando utilizzate l'interruttore a chiave.

2. Spingete giù lo starter per disinnestarlo una volta acceso il motore (Figura 25).

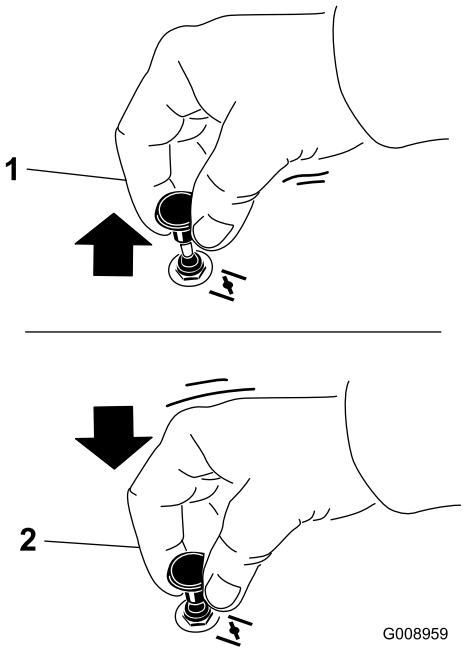

g008959

Figura 25

1. Posizione di DI ACCENSIONE
2. Posizione di SPEGNIMENTO

Avviamento del motore

Nota: Con il motore tiepido o caldo non è sempre necessario strozzare l'afflusso dell'aria.

Importante: **Non utilizzate il motorino di avviamento per più di 5 secondi alla volta. L'utilizzo del motorino di avviamento per oltre 5 secondi può danneggiarlo. Se il motore non si avvia, attendete 10 secondi prima di utilizzare nuovamente il motorino di avviamento.**

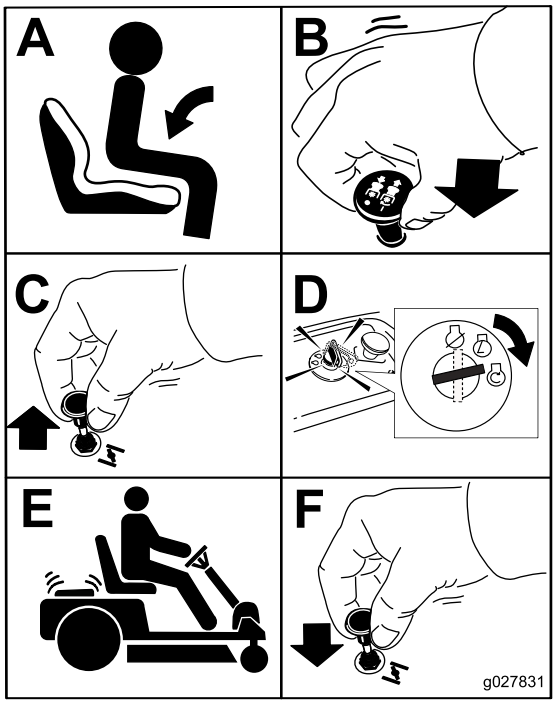

g027831

Figura 26

Spegnimento del motore

1. Disinserite le lame spostando il comando delle lame in posizione di SPEGNIMENTO (Figura 26).
2. Innestate il freno di stazionamento; vedere Utilizzo del freno di stazionamento Smart Park™ (pagina 23).
3. Mettete il comando dell'acceleratore in posizione FAST.
4. Girate la chiave in posizione OFF (spegnimento) e toglietela.

⚠ ATTENZIONE

Bambini ed altre persone potrebbero ferirsi se dovessero spostare o cercare di azionare la macchina quando è incustodita.

Togliete sempre la chiave e inserite il freno di stazionamento quando lasciate la macchina incustodita.

Guida della macchina

Questa macchina ha le caratteristiche di un trattore per giardini e di una macchina con raggio di sterzata zero. Come un trattore per giardini, la macchina è dotata di un pedale che comanda la marcia in avanti e la marcia indietro insieme alla velocità, inoltre è dotata di un volante che comanda la direzione e il raggio di sterzata. Come una macchina con raggio di sterzata zero, le ruote motrici posteriori funzionano in maniera indipendente l'una dall'altra, consentendovi di eseguire curve strette e di girare rapidamente in direzioni diverse. Tali caratteristiche migliorano enormemente la manovrabilità della macchina, ma potrebbero richiedere una buona quantità di esercizio di guida se non siete abituati a macchine di questo tipo.

⚠ AVVERTENZA

La macchina può girare molto rapidamente. Potete perdere il controllo della macchina e infortunarvi o danneggiare la macchina.

- **Prestate molta attenzione quando sterzate.**
- **Rallentate prima di prendere curve strette.**

Il comando dell'acceleratore regola la velocità del motore, misurata in giri al minuto. Il posizionamento del comando dell'acceleratore in posizione MASSIMA può consentire il raggiungimento di prestazioni ottimali. Per la maggior parte degli utilizzi è preferibile lavorare con l'acceleratore sulla MASSIMA.

Guida in marcia avanti o retromarcia

1. Mettete l'acceleratore in posizione MASSIMA.
2. Disinnestate il freno di stazionamento.
3. Premete lentamente il pedale di controllo della trazione, sulla parte superiore per spostarvi in avanti o sulla parte inferiore per spostarvi indietro (Figura 27).

   Nota: Maggiore è lo spostamento del pedale in una delle due direzioni, più veloce viaggerà la macchina in tale direzione.

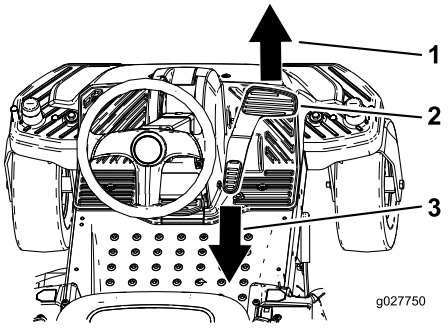

g027750

Figura 27

1. Marcia avanti
2. Pedale di comando della trazione
3. Retromarcia

4. Per rallentare rilasciate la pressione sul pedale di comando della trazione.

Tosatura in retromarcia

La macchina è dotata di un sistema di sicurezza a interblocchi che impedisce al piatto di taglio di tosare quando la macchina procede a marcia indietro. Se cambiate in retromarcia con la PDF innestata, la PDF si arresta. Se dovete tosare procedendo in retromarcia, potete temporaneamente disattivare questo interruttore di sicurezza a interblocchi.

Nota: Non tosate in fase di retromarcia se non strettamente necessario.

⚠ PERICOLO

Un bambino o un astante potrebbe essere investito da un tosaerba con operatore a bordo che procede a marcia indietro con lame innestate e causare gravi infortuni o anche la morte.

- **Non tosate in retromarcia se non è strettamente necessario.**
- **Guardate sempre verso il basso e indietro prima di procedere in retromarcia.**
- **Utilizzate l'interruttore Key Choice solo se avete la certezza che non si presentino bambini o altri astanti sull'area di lavoro.**
- **Togliete sempre la chiave di accensione e la chiave Key Choice e conservatele in un luogo sicuro, fuori dalla portata di bambini o utenti non autorizzati quando lasciate la macchina incustodita.**

Se siete sicuri di poter procedere alla tosatura in sicurezza o utilizzare un accessorio a marcia indietro, eseguite la procedura che segue:

1. Inserite la chiave Key Choice nel relativo interruttore (Figura 7).
2. Innestate la PDF.
3. Girate la chiave Key Choice in senso orario fino a quando non si ferma, poi rilasciatela.

   Nota: Una luce rossa accesa sulla consolle indica che l'interblocco è stato disattivato.
4. Eseguite la tosatura.
5. Al termine della tosatura, togliete la chiave Key Choice (Figura 7).

   Nota: Una volta disattivato l'interblocco rimane in questa modalità, con il vostro attrezzo alimentato dalla lama del tosaerba o dalla PDF in funzione ogni volta che procedete in retromarcia, e la spia della consolle rimane accesa fino al disinnesto della PDF o allo spegnimento del motore.

Regolazione dell'altezza di taglio

Nota: La posizione di trasferimento è la posizione dell'altezza di taglio superiore o pari a 115 mm, come illustrato nella Figura 28.

L'altezza di taglio è controllata dalla leva situata a destra della posizione operativa (Figura 28).

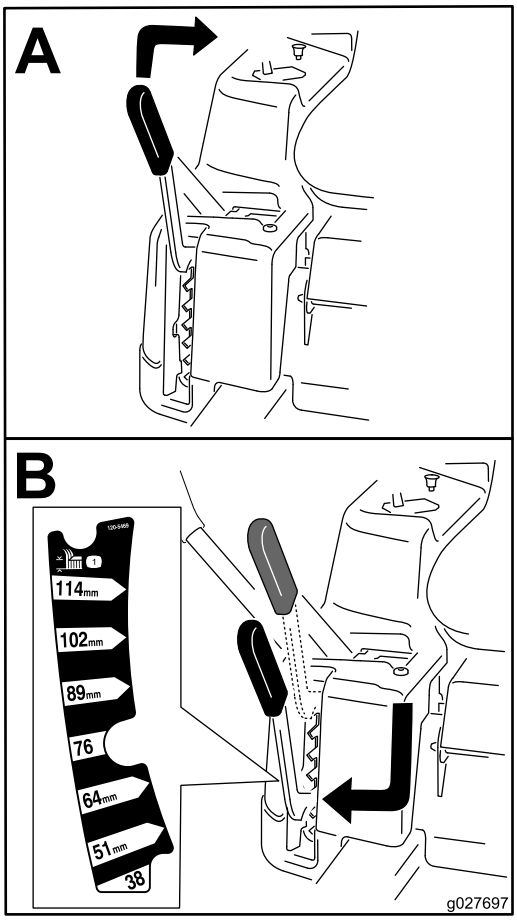

g027697

Figura 28

Regolazione dei rulli antistrappo

Regolazione dei rulli antistrappo

Macchine con piatti di taglio da 107 cm

Ogni volta che cambiate l'altezza di taglio, regolate anche l'altezza dei rulli antistrappo.

Nota: Regolate i rulli antistrappo in modo che non tocchino il terreno in aree di tosatura piatte e normali.

1. Parcheggiate la macchina su una superficie pianeggiante, disinnestate l'interruttore di comando delle lame e inserite il freno di stazionamento.
2. Prima di scendere dalla postazione di guida spegnete il motore, togliete la chiave di accensione e attendete che si fermino tutte le parti in movimento.
3. Regolate i rulli antistrappo in una delle posizioni seguenti:
   - Foro superiore – utilizzare questa posizione con il piatto di taglio a un'altezza di taglio di 63 mm e inferiore (Figura 29).
   - Foro inferiore – utilizzare questa posizione con il piatto di taglio a un'altezza di taglio di 76 mm e superiore (Figura 29).

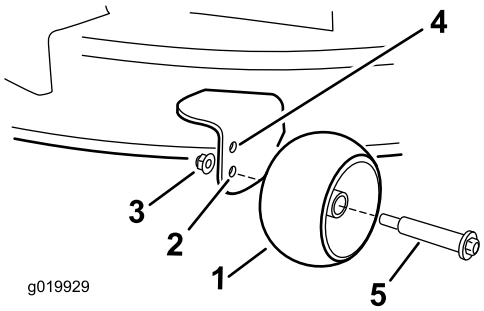

g019929

Figura 29

1. Rullo antistrappo
2. Foro inferiore – utilizzare questa posizione con il piatto di taglio a un'altezza di taglio di 76 mm e superiore
3. Dado flangiato
4. Foro superiore – utilizzare questa posizione con il piatto di taglio a un'altezza di taglio di 63 mm e inferiore
5. Bullone

Regolazione dei rulli antistrappo

Macchine con piatti di taglio da 127 cm

Ogni volta che cambiate l'altezza di taglio, regolate anche l'altezza dei rulli antistrappo.

Nota: Regolate i rulli antistrappo in modo che non tocchino il terreno in aree di tosatura piatte e normali.

1. Parcheggiate la macchina su una superficie pianeggiante, disinnestate l'interruttore di comando delle lame e inserite il freno di stazionamento.
2. Prima di scendere dalla postazione di guida spegnete il motore, togliete la chiave di accensione e attendete che si fermino tutte le parti in movimento.
3. Regolate i fori antistrappo (Figura 30) per adattarli alla posizione di altezza di taglio più vicina.

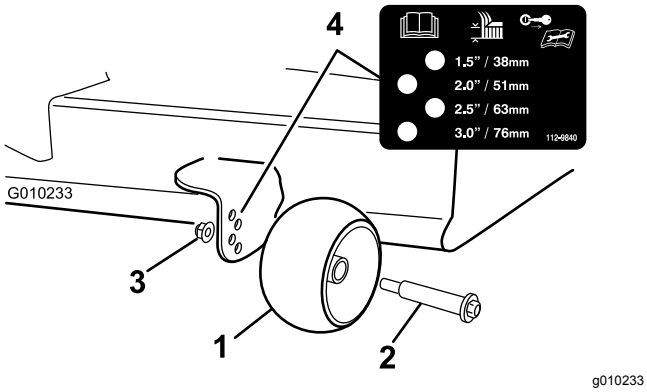

Figura 30

1. Rullo antistrappo
2. Bullone
3. Dado flangiato
4. Spaziatura fori

Suggerimenti

Utilizzo dell'impostazione alta velocità

Per ottenere migliori risultati e garantire la massima circolazione dell'aria, regolate il motore in posizione di MASSIMA. Per tagliare accuratamente lo sfalcio è necessaria l'aria, quindi non impostate l'altezza di taglio a un livello talmente basso da circondare totalmente il piatto di taglio con erba non tagliata. Cercate sempre di avere un lato del piatto di taglio libero da erba non tagliata, permettendo all'aria di essere aspirata all'interno del piatto di taglio.

Primo taglio del tappeto erboso

Tagliate l'erba a una lunghezza leggermente superiore al normale, per garantire che l'altezza di taglio del piatto non strappi il terreno quando non è regolare. Tuttavia, in genere l'altezza migliore è quella usata in passato. Se l'erba è alta più di 15 cm, è preferibile praticare due passate per garantire una migliore qualità di taglio.

Taglio di un terzo del filo d'erba

In genere è preferibile tagliare solamente un terzo circa del filo d'erba. Si raccomanda di non superare questa altezza, a meno che l'erba non sia rada, oppure ad autunno inoltrato quando l'erba cresce più lentamente.

Direzione di tosatura alternata

Alternate la direzione della tosatura per mantenere l'erba eretta. In tal modo si agevola lo spargimento dello sfalcio, per una migliore decomposizione e fertilizzazione.

Intervalli di taglio corretti

L'erba cresce a ritmi diversi in momenti diversi dell'anno. Per mantenere la stessa altezza di taglio, tosate più spesso all'inizio della primavera. Poiché a mezza estate il ritmo di crescita dell'erba rallenta, tagliate l'erba meno di frequente. Qualora l'erba non sia stata tagliata per un periodo prolungato, tagliatela prima a un'altezza di taglio elevata, e di nuovo 2 giorni dopo, riducendo gradualmente l'altezza di taglio.

Utilizzo di una velocità di taglio inferiore

Per migliorare la qualità del taglio, in determinate condizioni scegliete una velocità di spostamento inferiore.

Come evitare di tosare eccessivamente il tappeto erboso

Durante la tosatura di tappeto erboso disomogeneo, alzate l'altezza di taglio per evitare strappi sul manto erboso.

Arresto della macchina

Se si arresta la marcia avanti della macchina durante la tosatura, sul tappeto erboso potrebbe depositarsi un mucchio di sfalcio. Per evitare questo inconveniente, spostatevi con le lame innestate verso un'area già tosata oppure arrestate il piatto di taglio mentre avanzate.

Mantenimento della pulizia della parte inferiore del piatto di taglio

Eliminate lo sfalcio e la sporcizia dalla parte inferiore del piatto di taglio dopo ogni utilizzo. In caso di accumulo di erba e sporcizia all'interno del piatto di taglio, la qualità di taglio tenderà a diventare insoddisfacente.

Mantenimento della lama (o delle lame)

Mantenete affilata la lama per l'intera stagione di taglio, al fine di evitare lo strappo e la frammentazione dell'erba. In caso contrario i bordi dell'erba diventano marrone, di conseguenza l'erba cresce più lentamente ed è più soggetta a malattie. Dopo ogni utilizzo controllate che le lame siano affilate e non presentino danni o segni di usura. All'occorrenza, limate eventuali tacche ed affilate le lame. Sostituite immediatamente

la lama se è danneggiata o usurata, utilizzando una lama di ricambio originale Toro.

Dopo l'uso

Sicurezza dopo il funzionamento

Requisiti generali di sicurezza

- Pulite erba e detriti da piatti di taglio, marmitte e vano motore, per aiutare a evitare incendi. Tergete l'olio o il carburante versati.
- Chiudete il carburante prima di effettuare il rifornimento o il trasporto della macchina.
- Disinnestate la trasmissione all'accessorio ogni volta che trasportate o non utilizzate la macchina.
- Lasciate raffreddare il motore prima di riporre la macchina in un ambiente chiuso.
- Non depositate mai la macchina o la tanica del carburante in presenza di fiamme libere, scintille o spie, come vicino a uno scaldabagno o altre apparecchiature.

Spingere la macchina a mano

Importante: **Spingete sempre la macchina a mano. Non trainate la macchina, in quanto potreste danneggiarla.**

Questa macchina è dotata di un meccanismo del freno elettrico e per spingere la macchina è necessario che la chiave di accensione si trovi in posizione di FUNZIONAMENTO. La batteria deve essere carica e funzionante perché sia possibile disinserire il freno elettrico.

Spingere la macchina

1. Parcheggiate la macchina su una superficie pianeggiante, disinnestate il comando delle lame e inserite il freno di stazionamento.
2. Prima di scendere dalla postazione di guida spegnete il motore, togliete la chiave di accensione e attendete che si fermino tutte le parti in movimento.
3. Individuate le leve di bypass sul telaio su ambo i lati del motore.
4. Spostate in avanti le leve di bypass attraverso il foro della chiavetta, quindi verso il basso per bloccarle in posizione (Figura 31).

   Nota: Effettuate l'operazione per ciascuna leva.
5. Girate la chiave di accensione su ON e disinserite in freno di stazionamento.

   Nota: Non avviate la macchina.

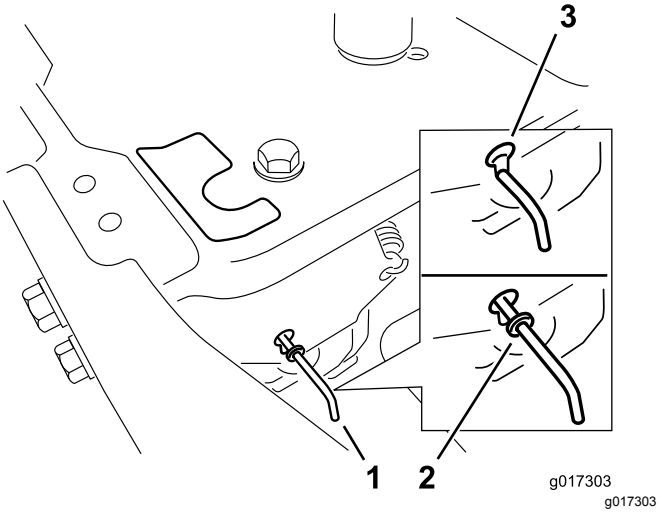

Figura 31

1. Posizioni della leva bypass
2. Posizione della leva per azionare la macchina
3. Posizione della leva per spingere la macchina

6. Una volta terminato, accertatevi che la chiave di accensione sia sulla posizione di arresto STOP per evitare che la batteria si scarichi.

Nota: Se la macchina non si sposta, il freno elettrico potrebbe essere innestato. Potete rilasciare il freno elettrico manualmente, se necessario; fate riferimento a Rilascio del freno elettrico (pagina 44).

Funzionamento della macchina

Spostate indietro le leve di bypass attraverso il foro della chiavetta, quindi verso il basso per bloccarle in posizione, come illustrato nella Figura 31.

Nota: Effettuate l'operazione per ciascuna leva.

Trasporto della macchina

Per trasportare la macchina usate un rimorchio per servizio pesante o un autocarro. Utilizzate una rampa a piena larghezza. Controllate che il rimorchio, o l'autocarro, sia provvisto dei freni, dei fari e dei segnali richiesti per legge. Leggete attentamente tutte le istruzioni di sicurezza. La conoscenza di queste informazioni potrebbe aiutare voi e gli astanti ad evitare infortuni. Fate riferimento alle leggi locali per conoscere i requisiti di traino e ancoraggio.

⚠ AVVERTENZA

Non guidate su strade o superstrade se non avete le luci di direzione, fari, catarifrangenti o un cartello di veicolo lento; ciò è pericoloso e può causare incidenti e ferite.

Non guidate la macchina su strade pubbliche o superstrade.

Selezione di un rimorchio

⚠ AVVERTENZA

Quando si carica la macchina su un trailer o un autocarro si aumenta il rischio di ribaltamento, che può causare gravi ferite ed anche la morte (Figura 32).

- **Usate solo una rampa di larghezza massima, non singole rampe per ciascun lato della macchina.**
- **Non superate un angolo di 15 gradi fra la rampa e il suolo o fra la rampa e il trailer o l'autocarro.**
- **Assicuratevi che la lunghezza della rampa sia pari ad almeno 4 volte l'altezza del rimorchio o del pianale dell'autocarro da terra. Ciò garantirà che l'angolo della rampa non superi i 15 gradi su terreno pianeggiante.**

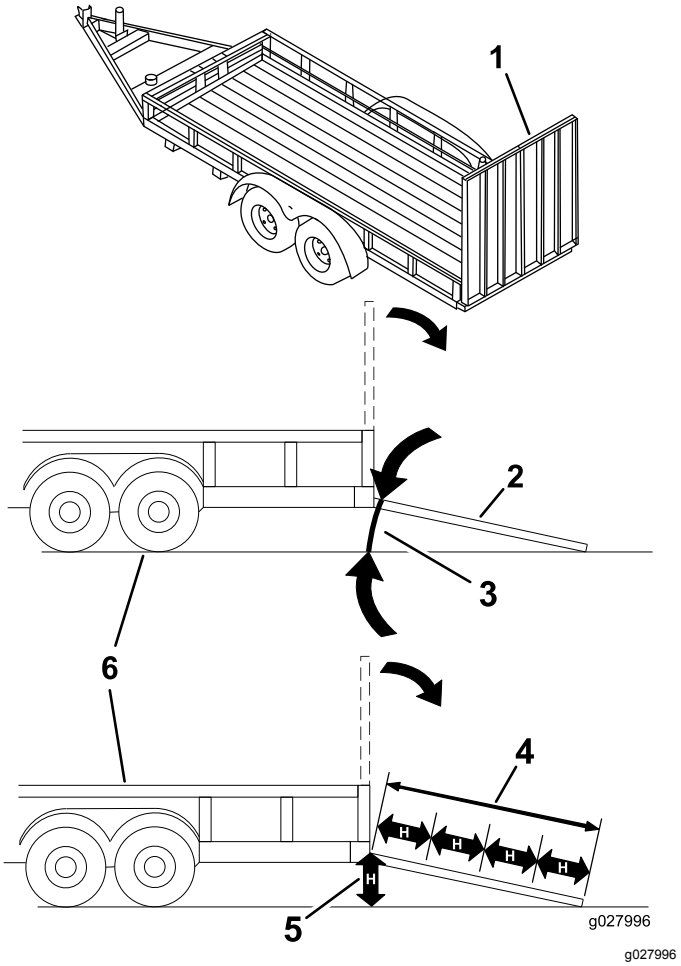

Figura 32

1. Rampa alla massima larghezza in posizione chiusa.
2. Vista laterale della rampa alla massima larghezza in posizione di caricamento.
3. Non superiore a 15 gradi
4. La lunghezza della rampa è almeno il quadruplo dell'altezza dell'autocarro o rimorchio fino al terreno.
5. H= altezza dell'autocarro o rimorchio al terreno
6. Rimorchio

Carico della macchina

⚠ AVVERTENZA

Quando si carica la macchina su un trailer o un autocarro si aumenta il rischio di ribaltamento, che può causare gravi ferite ed anche la morte.

- **Prestate la massima attenzione quando guidate la macchina su una rampa.**
- **Risalite in retromarcia le rampe e scendete dalle rampe in marcia avanti.**
- **Evitate accelerazioni o decelerazioni improvvise mentre guidate la macchina su una rampa, dal momento che potrebbero causare una perdita di controllo o il ribaltamento.**

1. Se usate un rimorchio, collegatelo al veicolo trainante per mezzo di catene di sicurezza.
2. Se del caso, collegate i freni e le luci del rimorchio.
3. Abbassate la rampa, assicurandovi che l'angolazione tra la rampa e il terreno non superi 15 gradi (Figura 32).
4. Risalite in retromarcia la rampa (Figura 33).

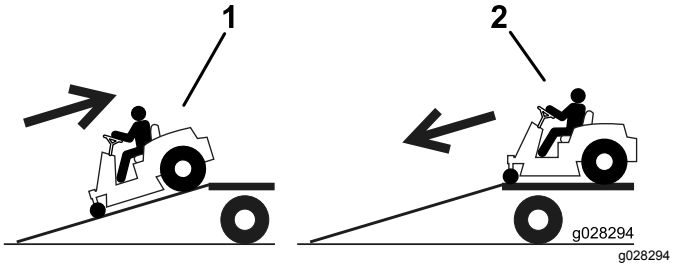

Figura 33

1. Risalite in retromarcia la rampa.
2. Scendete dalla rampa in marcia avanti.

5. Spegnete il motore, togliete la chiave e inserite il freno di stazionamento.
6. Ancorate la macchina accanto alle ruote orientabili anteriori e al paraurti posteriore con cinghie, catene, cavi o corde (Figura 34). Fate riferimento ai regolamenti locali per i requisiti di ancoraggio.

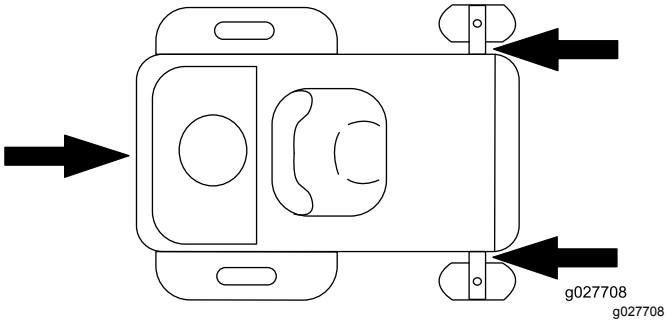

Figura 34

1. Anelli di ancoraggio

Scarico della macchina

1. Abbassate la rampa, assicurandovi che l'angolazione tra la rampa e il terreno non superi 15 gradi (Figura 32).
2. Scendete dalla rampa in marcia avanti (Figura 33).

Manutenzione

Nota: Stabilite i lati sinistro e destro della macchina dalla normale posizione di guida.

Programma di manutenzione raccomandato

Cadenza di manutenzione	Procedura di manutenzione
Dopo le prime 5 ore	• Cambiate l'olio motore e il filtro.
Prima di ogni utilizzo o quotidianamente	• Verificate il filtro dell'aria per escludere componenti sporchi, lenti o danneggiati. • Controllate il livello dell'olio motore. • Pulite la griglia della presa d'aria. • Ispezionate le lame. • Controllate il deflettore dell'erba tagliata per verificare la presenza di eventuali danni.
Dopo ogni utilizzo	• Controllate e pulite la parte anteriore della macchina. • Pulite l'alloggiamento della scocca del tosaerba.
Ogni 25 ore	• Ingrassate tutti i punti di lubrificazione. • Pulite l'elemento in schiuma del filtro dell'aria (più spesso in ambienti sporchi o polverosi). • Controllate la pressione degli pneumatici.
Ogni 100 ore	• Sostituite l'elemento in schiuma del filtro dell'aria (più spesso in ambienti sporchi o polverosi). • Pulite l'elemento di carta del filtro dell'aria (più spesso in condizioni polverose e sporche). • Cambiate l'olio motore e il filtro dell'olio (con maggior frequenza in ambienti inquinati o polverosi). • Controllate la candela (o candele). • Controllate il filtro del carburante in linea.
Ogni 200 ore	• Sostituite l'elemento di carta del filtro dell'aria (più spesso in condizioni polverose e sporche). • Sostituite la candela (o candele). • Sostituite il filtro del carburante in linea.
Prima del rimessaggio	• Caricate la batteria e scollegate i cavi. • Prima del rimessaggio eseguite gli interventi di manutenzione sopra riportati • Verniciate le superfici scheggiate.

⚠ ATTENZIONE

Se lasciate la chiave nell'interruttore, qualcuno potrebbe accidentalmente avviare il motore e ferire gravemente voi od altre persone.

Togliete la chiave dall'interruttore prima di eseguire qualsiasi intervento di manutenzione.

Procedure pre-manutenzione

Sicurezza in fase di manutenzione

- Prima di riparare la macchina, effettuate le seguenti procedure:
  - Disinnestate le trasmissioni.
  - Inserite il freno di stazionamento.
  - Spegnete il motore ed estraete la chiave.
  - Scollegate il cappellotto.
- Parcheggiate la macchina su terreno pianeggiante.
- Per prevenire un incendio, eliminate erba e detriti dall'apparato di taglio, dalle trasmissioni, dalle marmitte e dal motore.
- Tergete l'olio o il carburante versati.
- Non affidate la manutenzione della macchina a personale non addestrato.
- Utilizzate cavalletti metallici per sostenere la macchina e/o i componenti quando necessario.
- Scaricate con cautela la pressione dai componenti che hanno accumulato energia.
- Prima di eseguire qualsiasi riparazione, scollegate la batteria o rimuovete i cappellotti dalla candela. Scollegate prima il morsetto negativo, per ultimo quello positivo. Collegate prima il morsetto positivo, per ultimo quello negativo.
- Prestate la massima attenzione quando controllate le lame. Durante gli interventi di manutenzione avvolgete la lama (o lame) o indossate guanti imbottiti adatti allo scopo e fate attenzione. Sostituite soltanto le lame; non raddrizzatele e non saldatele.
- Tenete mani e piedi a distanza dalle parti mobili. Se possibile, non eseguite regolazioni mentre il motore è in funzione.
- Mantenete tutti i componenti in buone condizioni operative e tutta la bulloneria serrata, soprattutto i bulloni di fissaggio delle lame. Sostituite tutti gli adesivi consumati o danneggiati.
- Non interferite mai con la funzione per cui un dispositivo di sicurezza è progettato e non riducete il livello di protezione fornito da un dispositivo di sicurezza. Controllatene il funzionamento ad intervalli regolari.
- Per garantire prestazioni ottimali e mantenere sempre la macchina in conformità alle norme di sicurezza, utilizzate esclusivamente ricambi e accessori originali Toro. Ricambi e accessori di altri produttori potrebbero risultare pericolosi e il loro impiego potrebbe far decadere la garanzia del prodotto.
- Verificate di frequente il funzionamento del freno di stazionamento. All'occorrenza regolatelo e provvedete alla revisione.

Sollevamento del sedile

Assicuratevi che il freno di stazionamento sia inserito. Sollevate il sedile in avanti.

Potete accedere ai seguenti componenti sollevando il sedile:

- Targa del numero di serie
- Adesivo di revisione
- Bulloni di regolazione del sedile (se pertinente)
- Filtro del carburante
- Batteria e relativi cavi

Rilascio della cortina del piatto di taglio

Allentate i 2 bulloni inferiori della cortina per accedere alla parte superiore del piatto di taglio (Figura 35).

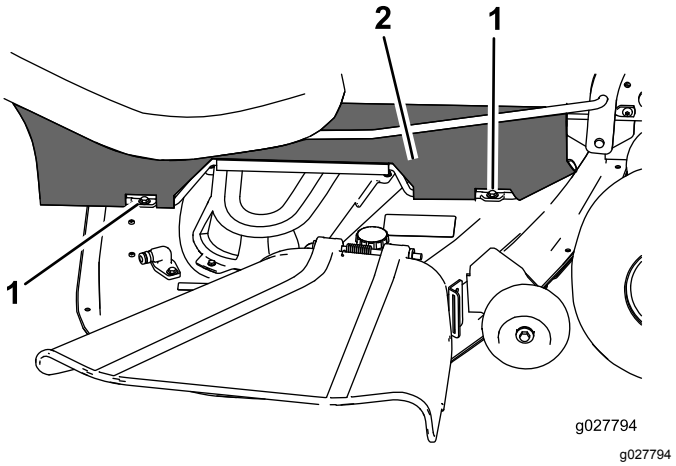

Figura 35

1. Bullone inferiore
2. Cortina

Nota: Serrate sempre i bulloni per collegare la cortina dopo la manutenzione.

Sollevamento della parte anteriore della macchina.

Se è necessario sollevare la parte anteriore della macchina, utilizzate il proprio bordo anteriore come illustrato nella Figura 36.

Importante: **Per evitare danni al meccanismo di sterzo, utilizzate il bordo più anteriore della macchina come punto di sollevamento.**

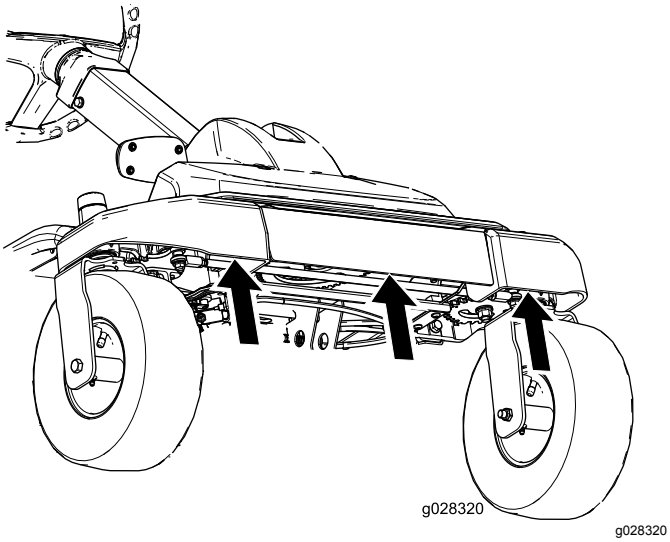

Figura 36

Lubrificazione

Ingrassaggio dei cuscinetti

Intervallo tra gli interventi tecnici: Ogni 25 ore—Ingrassate tutti i punti di lubrificazione.

Tipo di grasso: grasso n. 2 a base di litio

1. Parcheggiate la macchina su una superficie pianeggiante, disinnestate il comando delle lame e inserite il freno di stazionamento; fate riferimento a Spegnimento del motore (pagina 25).
2. Prima di scendere dalla postazione di guida spegnete il motore, togliete la chiave di accensione e attendete che si fermino tutte le parti in movimento.
3. Pulite i raccordi d'ingrassaggio (Figura 37 e Figura 38) con un panno.

   Nota: Rimuovete eventuali tracce di vernice davanti all'ingrassatore (o ingrassatori).

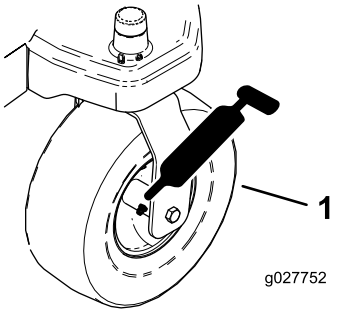

g027752

Figura 37

1. Ruota orientabile anteriore

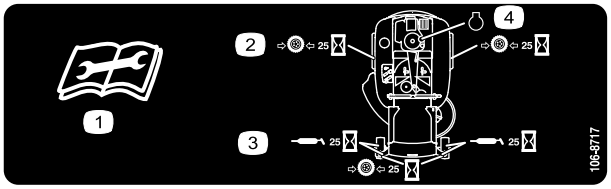

decal106-8717

Figura 38

Situato sulla parte sottostante il fondo del sedile

1. Leggete le istruzioni prima di eseguire interventi di revisione o manutenzione
2. Controllate la pressione degli pneumatici ogni 25 ore di servizio.
3. Lubrificate con grasso ogni 25 ore di servizio
4. Motore

4. Collegate un ingrassatore a pressione a ciascun ingrassatore (Figura 37 e Figura 38).
5. Pompate del grasso nel raccordo finché non inizia a fuoriuscire dai cuscinetti.
6. Tergete il grasso superfluo.

Manutenzione del motore

Sicurezza del motore

- Prima di controllare l'olio o di rabboccare la coppa, spegnete il motore.
- Tenete mani, piedi, viso, abbigliamento e altre parti del corpo lontano dalla marmitta e altre superfici calde.

Revisione del filtro dell’aria

Intervallo tra gli interventi tecnici: Prima di ogni utilizzo o quotidianamente

Nota: Eseguite la manutenzione del filtro dell'aria più di frequente (ogni poche ore) in ambienti molto inquinati o sabbiosi.

Rimozione degli elementi di carta e in schiuma sintetica

1. Parcheggiate la macchina su una superficie pianeggiante, disinnestate l'interruttore di comando delle lame (PDF) e inserite il freno di stazionamento.
2. Prima di scendere dalla postazione di guida spegnete il motore, togliete la chiave di accensione e attendete che si fermino tutte le parti in movimento.
3. Pulite intorno al filtro dell'aria per evitare che la morchia possa penetrare nel motore provocando gravi danni.
4. Sollevate il coperchio e ruotate il gruppo del filtro dell'aria per estrarlo dal motore (Figura 39).

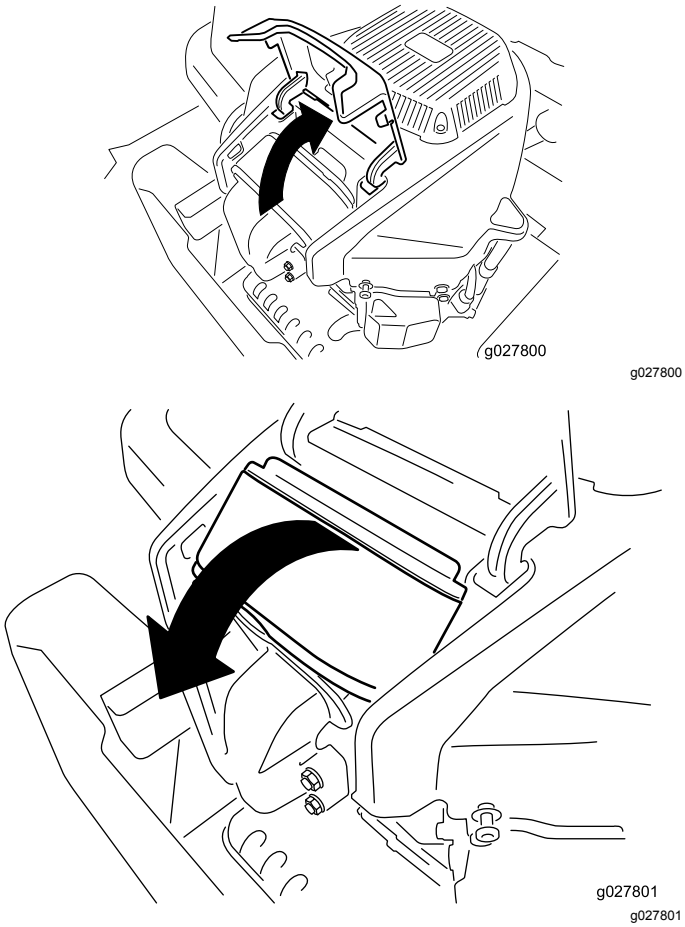

Figura 39

5. Separate gli elementi in schiuma sintetica e di carta (Figura 40).

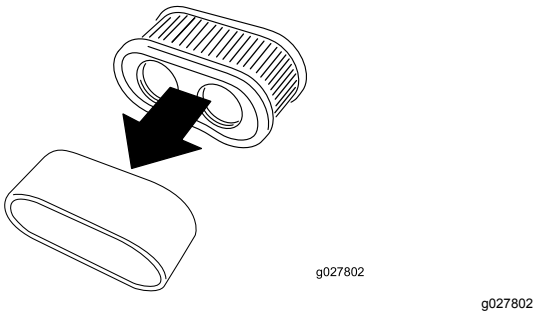

Figura 40

Manutenzione dell'elemento in schiuma sintetica del filtro dell'aria

Intervallo tra gli interventi tecnici: Ogni 25 ore/Ogni mese (optando per l'intervallo più breve)—Pulite l'elemento in schiuma del filtro dell'aria (più spesso in ambienti sporchi o polverosi).

Ogni 100 ore/Ogni anno (optando per l'intervallo più breve)—Sostituite l'elemento in schiuma del filtro dell'aria (più spesso in ambienti sporchi o polverosi).

1. Lavate l'elemento in schiuma sintetica con acqua tiepida e sapone. Quando è pulito, risciacquatelo accuratamente.
2. Asciugate l'elemento premendolo in un panno pulito.

   Importante: **Sostituite l'elemento in schiuma sintetica se fosse danneggiato o usurato.**

Revisione dell'elemento di carta del filtro dell'aria

Intervallo tra gli interventi tecnici: Ogni 100 ore—Pulite l'elemento di carta del filtro dell'aria (più spesso in condizioni polverose e sporche).

Ogni 200 ore—Sostituite l'elemento di carta del filtro dell'aria (più spesso in condizioni polverose e sporche).

1. Pulite l'elemento di carta picchiettandolo delicatamente per rimuovere la polvere.

   Nota: Se è molto sporco, sostituite l'elemento di carta con un elemento nuovo.
2. Controllate che l'elemento non sia strappato, che non vi siano strati untuosi, e che la tenuta in gomma non sia danneggiata.
3. Se l'elemento di carta è avariato, sostituitelo.

   Importante: **Non pulite il filtro primario di carta.**

Montaggio del filtro dell'aria

1. Montate l'elemento in schiuma sopra l'elemento di carta.

   Nota: Assicuratevi di non danneggiare gli elementi.

2. Allineate i fori del filtro ai fori del collettore.
3. Ruotate il filtro nella camera e innestatelo completamente contro il collettore (Figura 41).

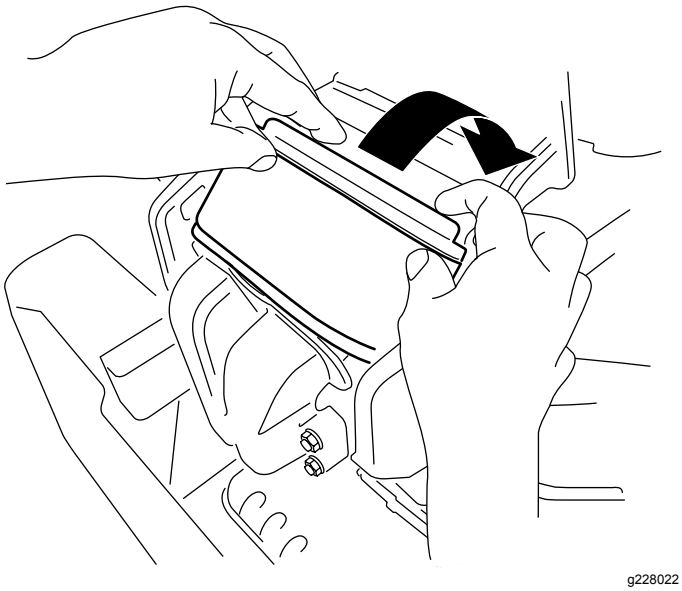

Figura 41

4. Chiudete il coperchio.

Cambio dell’olio motore

Specifiche dell'olio motore

Tipo di olio: Olio detergente (API service SF, SG, SH, SJ o SL)

Capacità della coppa dell'olio: 2,4 litri con il filtro dell'olio

Viscosità: Vedere la tabella seguente.

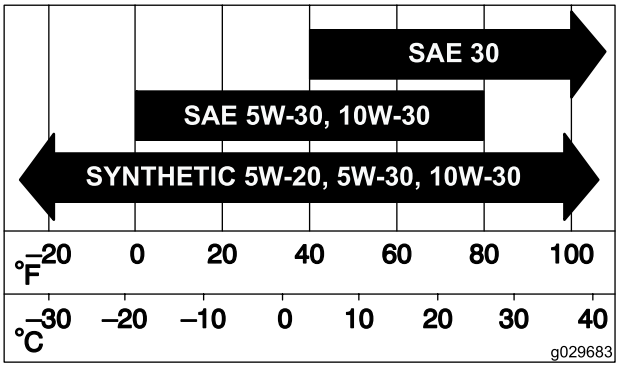

g029683

Figura 42

Controllo del livello dell'olio motore

Intervallo tra gli interventi tecnici: Prima di ogni utilizzo o quotidianamente

Nota: Controllate l'olio a motore freddo.

Importante: **Se riempite troppo o troppo poco la coppa dell'olio del motore con olio e mettete in funzione il motore, potreste causare danni al motore.**

1. Parcheggiate la macchina su una superficie pianeggiante, disinnestate l'interruttore di comando delle lame (PDF) e inserite il freno di stazionamento.
2. Prima di scendere dalla postazione di guida spegnete il motore, togliete la chiave di accensione e attendete che si fermino tutte le parti in movimento.

   Nota: Assicuratevi che il motore sia freddo, in modo che l'olio abbia avuto il tempo necessario a spurgare nel pozzetto.

3. Per evitare morchia, residui d'erba, ecc. nel motore, pulite l'area attorno al tappo e all'asta di livello dell'olio prima della rimozione (Figura 43).

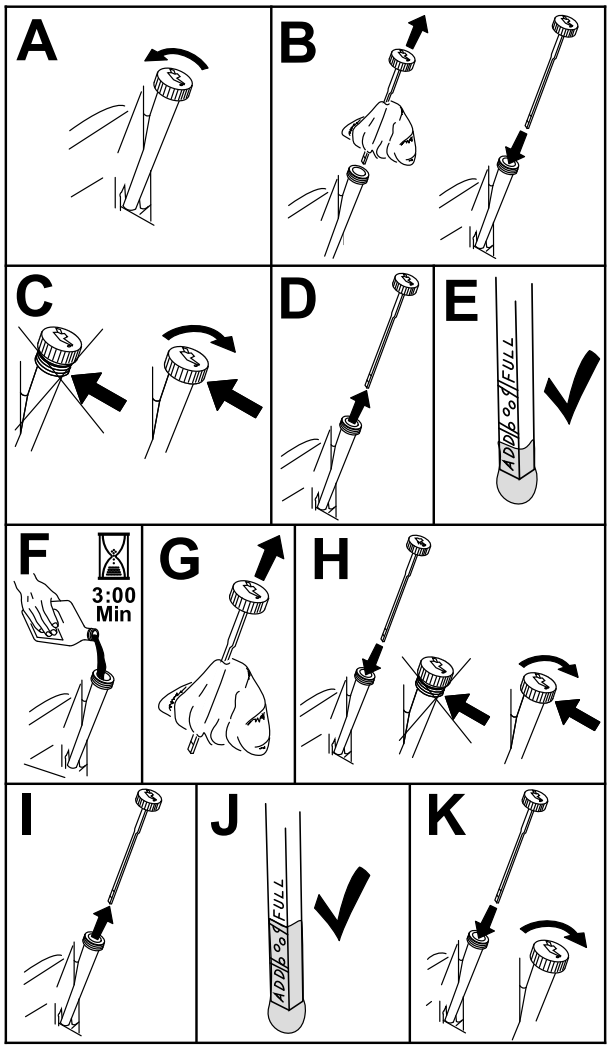

g193541

Figura 43

Cambio dell'olio motore e del filtro

Intervallo tra gli interventi tecnici: Dopo le prime 5 ore/Dopo il primo mese (optando per l'intervallo più breve)—Cambiate l'olio motore e il filtro.

Ogni 100 ore/Ogni anno (optando per l'intervallo più breve)—Cambiate l'olio motore e il filtro dell'olio (con maggior frequenza in ambienti inquinati o polverosi).

1. Parcheggiate la macchina su una superficie pianeggiante per assicurarvi che l'olio venga spurgato completamente.
2. Disinnestate l'interruttore di comando delle lame (PDF) e innestate il freno di stazionamento.
3. Prima di scendere dalla postazione di guida spegnete il motore, togliete la chiave di accensione e attendete che si fermino tutte le parti in movimento.
4. Spurgate l'olio dal motore.

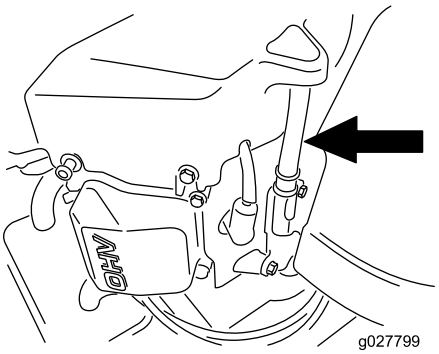

g027799

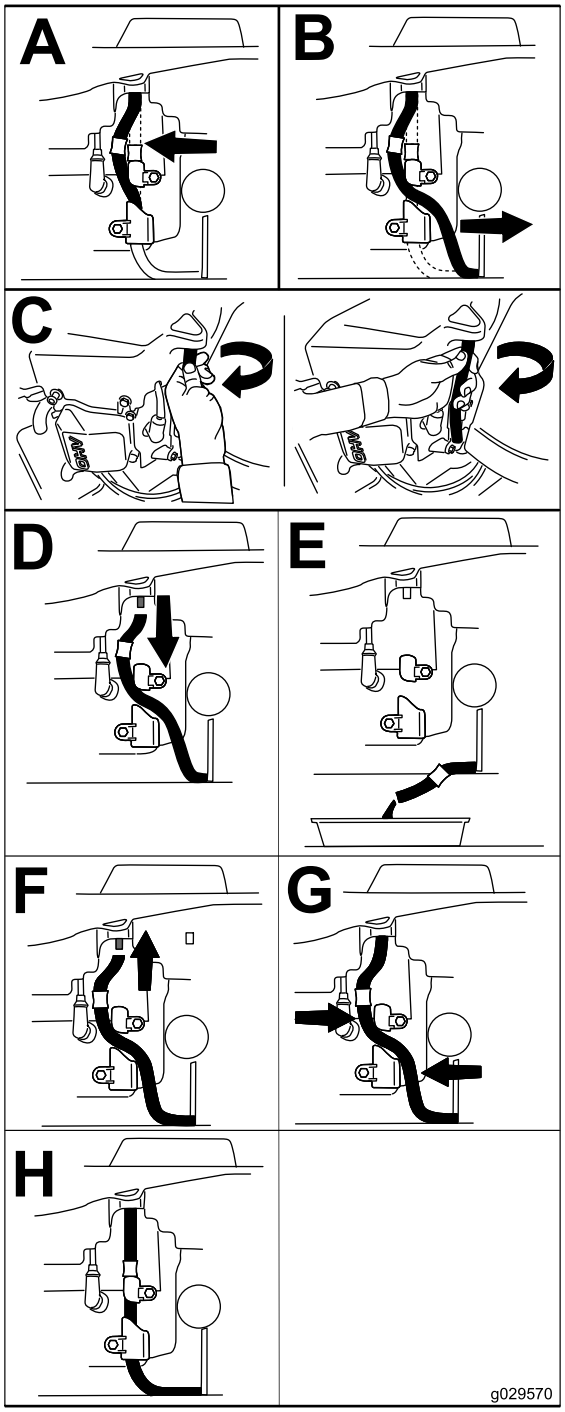

g029570

Figura 44

5. Cambiate il filtro dell'olio del motore (Figura 45).

   Nota: Assicuratevi che la guarnizione del filtro dell'olio tocchi il motore e poi ruotate il filtro di altri ¾ di giro.

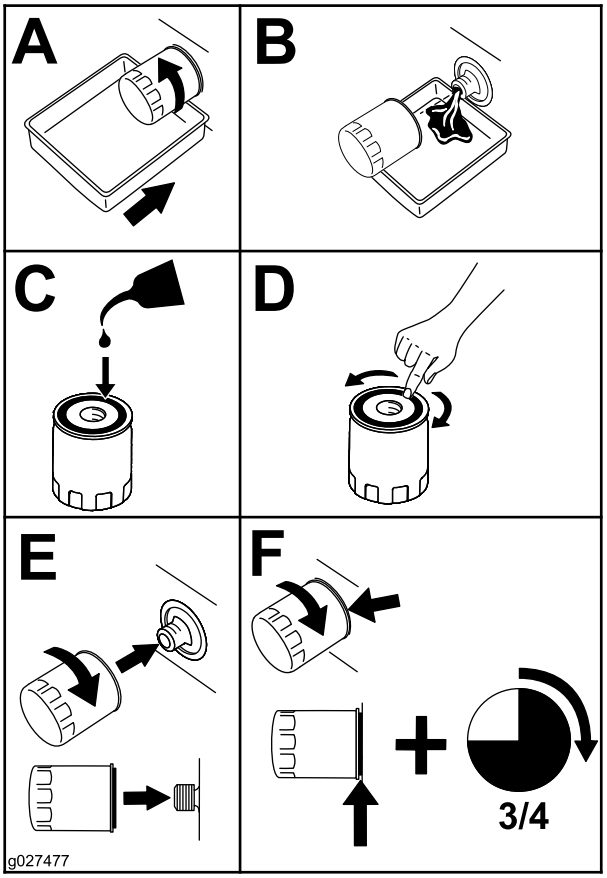

g027477

Figura 45

6. Versate lentamente circa l'80% dell'olio indicato nel tubo di rifornimento e sempre con cautela rabboccate l'olio necessario per portarlo alla tacca di Pieno (Figura 46).

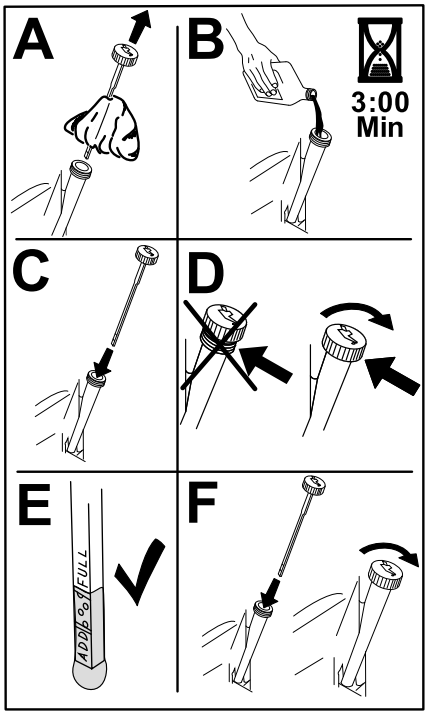

g193530

Figura 46

7. Consegnate l'olio usato ad un centro di raccolta.

Manutenzione della candela

Intervallo tra gli interventi tecnici: Ogni 100 ore/Ogni anno (optando per l'intervallo più breve)—Controllate la candela (o candele).

Ogni 200 ore/Ogni 2 anni (optando per l'intervallo più breve)—Sostituite la candela (o candele).

Prima di montare la candela accertatevi che la distanza tra gli elettrodi centrali e laterali sia corretta. Utilizzate una chiave per candele per la rimozione e il montaggio della candela, ed un calibro o uno spessimetro per il controllo e la regolazione della distanza fra gli elettrodi. Se necessario, montate una nuova candela.

Tipo: Champion® RN9YC o NGK® BPR6ES

Distanza tra gli elettrodi: 0,76 mm

Rimozione della candela

1. Parcheggiate la macchina su una superficie pianeggiante, disinnestate l'interruttore di comando delle lame (PDF) e inserite il freno di stazionamento.
2. Prima di scendere dalla postazione di guida spegnete il motore, togliete la chiave di accensione e attendete che si fermino tutte le parti in movimento.

3. Pulite l'area attorno alla base della candela per tenere detriti e sporco lontano dal motore.
4. Togliete la candela (Figura 47).

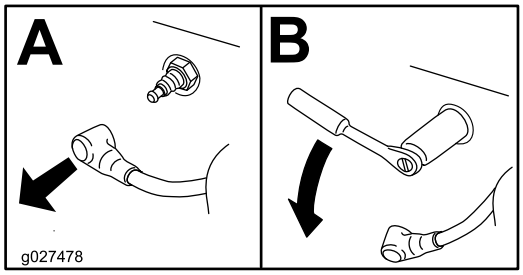

g027478

Figura 47

Controllo della candela

Importante: **Non pulite la(e) candela(e). Sostituite sempre la candela (o candele) in caso di patina nera sull'isolatore, elettrodi usurati, pellicola d'olio oppure crepe.**

Se l'isolatore è marrone chiaro o grigio, il motore funziona correttamente. Una patina nera sull'isolatore significa in genere che il filtro dell'aria è sporco.

Regolate la distanza a 0,76 mm.

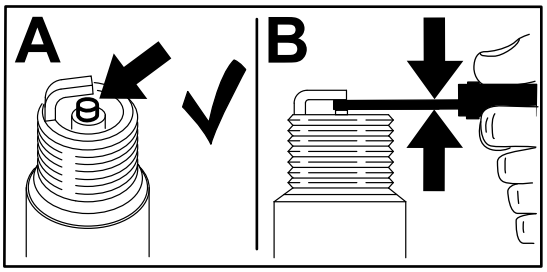

g206628

Figura 48

Montaggio della candela

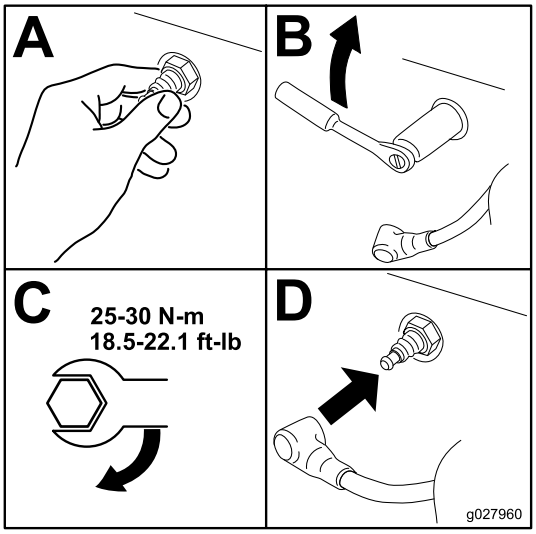

g027960

Figura 49

Pulizia dell'impianto di raffreddamento

1. Parcheggiate la macchina su una superficie pianeggiante, disinnestate l'interruttore di comando delle lame (PDF) e inserite il freno di stazionamento.
2. Prima di scendere dalla postazione di guida spegnete il motore, togliete la chiave di accensione e attendete che si fermino tutte le parti in movimento.
3. Rimuovete il filtro dell'aria dal motore.
4. Togliete il riparo del motore.
5. Per evitare l'ingresso di detriti nella presa d'aria, montate il filtro dell'aria sulla relativa base.
6. Rimuovete sporcizia ed erba dagli elementi.
7. Rimuovete il filtro dell'aria e montate il riparo del motore.
8. Montate il filtro dell'aria.

Manutenzione del sistema di alimentazione

⚠ PERICOLO

In talune condizioni, il carburante è estremamente infiammabile ed altamente esplosivo. Un incendio o un'esplosione causati dal carburante possono ustionare voi e terzi, oltre a danneggiare la proprietà.

- **Eseguite qualsiasi intervento di manutenzione connesso al carburante quando il motore è freddo. Eseguite questa operazione all'aperto, e tergete il carburante versato.**
- **Non fumate mai quando spurgate il carburante, e state lontani da fiamme vive o dove una scintilla possa accendere i fumi di carburante.**

Sostituzione del filtro del carburante in linea

Intervallo tra gli interventi tecnici: Ogni 100 ore/Ogni anno (optando per l'intervallo più breve)—Controllate il filtro del carburante in linea.

Ogni 200 ore/Ogni 2 anni (optando per l'intervallo più breve)—Sostituite il filtro del carburante in linea.

Non montate mai un filtro sporco dopo averlo rimosso dal tubo del carburante.

1. Parcheggiate la macchina su una superficie pianeggiante, disinnestate l'interruttore di comando delle lame (PDF) e inserite il freno di stazionamento.
2. Prima di scendere dalla postazione di guida spegnete il motore, togliete la chiave di accensione e attendete che si fermino tutte le parti in movimento.

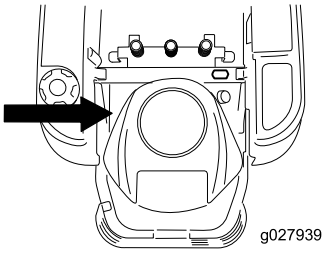

g027939

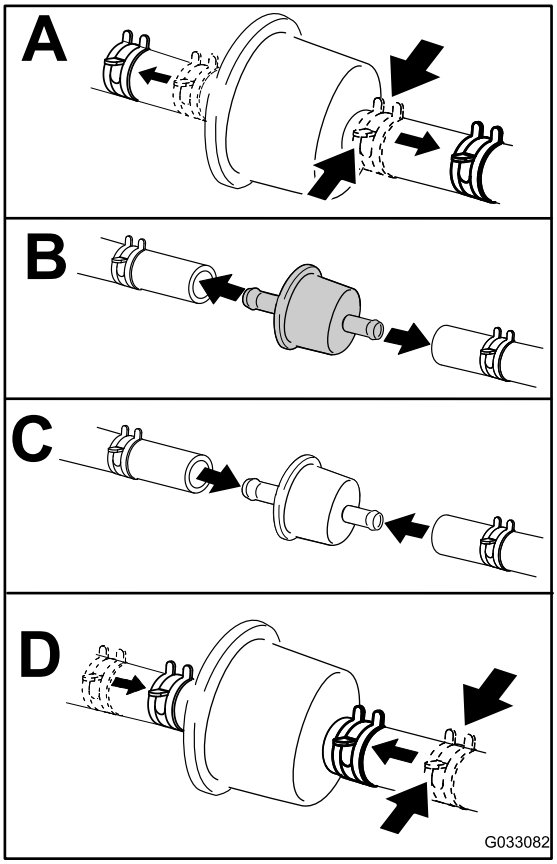

g033082

Figura 50

Manutenzione dell'impianto elettrico

Sicurezza dell'impianto elettrico

- Scollegate la batteria prima di riparare la macchina. Scollegate prima il morsetto negativo, per ultimo quello positivo. Collegate prima il morsetto positivo, per ultimo quello negativo.
- Caricate la batteria in un'area aperta e ben ventilata, lontano da scintille e fiamme. Togliete la spina del caricabatterie prima di collegare o scollegare la batteria. Indossate indumenti di protezione e utilizzate attrezzi isolati.

Revisione della batteria

Rimozione della batteria

⚠ AVVERTENZA

I morsetti della batteria e gli attrezzi metallici possono creare cortocircuiti contro i componenti metallici e provocare scintille. che possono fare esplodere i gas delle batterie e causare infortuni.

- **In sede di rimozione o montaggio della batteria, impedite ai morsetti di toccare le parti metalliche della macchina.**
- **Non lasciate che gli attrezzi metallici creino cortocircuiti fra i morsetti della batteria e le parti metalliche della macchina.**

1. Parcheggiate la macchina su una superficie pianeggiante, disinnestate l'interruttore di comando delle lame (PDF) e inserite il freno di stazionamento.
2. Prima di scendere dalla postazione di guida spegnete il motore, togliete la chiave di accensione e attendete che si fermino tutte le parti in movimento.
3. Alzate il sedile per raggiungere la batteria.
4. Staccate il cavo negativo (nero) di terra dal polo della batteria (Figura 51).

   Nota: Conservate tutti i dispositivi di fermo.

⚠ AVVERTENZA

Una rimozione non corretta dei cavi dalla batteria può causare danni a macchina e cavi, causando scintille. che possono fare esplodere i gas delle batterie e causare infortuni.

- **Scollegate sempre il cavo negativo (nero) della batteria prima di quello positivo (rosso).**
- **Collegate sempre il cavo positivo (rosso) della batteria prima di quello negativo (nero).**

5. Fate scorrere il coperchio in gomma via dal cavo positivo (rosso).
6. Staccate il cavo positivo (rosso) dal polo della batteria (Figura 51).

   Nota: Conservate tutti i dispositivi di fermo.
7. Togliete il dispositivo di fissaggio della batteria (Figura 51) e togliete la batteria dal vassoio.

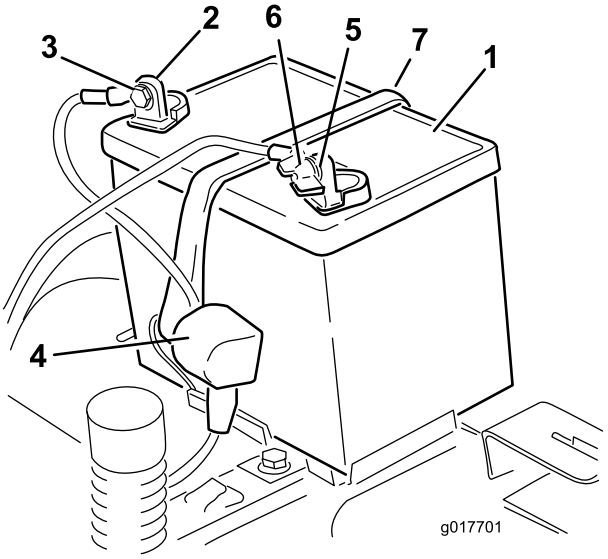

g017701

Figura 51

1.	Batteria	5.	Polo negativo (-)
2.	Polo positivo (+)	6.	Dado ad alette, rondella e bullone
3.	Bullone, rondella e dado	7.	Dispositivo di fissaggio della batteria
4.	Guaina del morsetto		

Ricarica della batteria

Intervallo tra gli interventi tecnici: Prima del rimessaggio—Caricate la batteria e scollegate i cavi.

1. Togliete la batteria dal telaio; vedere Rimozione della batteria (pagina 42).

2. Caricate la batteria per un minimo di 1 ora da 6 a 10 A.

   Nota: Non sovraccaricatela.

3. Quando la batteria è completamente carica, staccate il caricabatterie dalla presa elettrica e scollegate i cavi di ricarica dai poli della batteria (Figura 52).

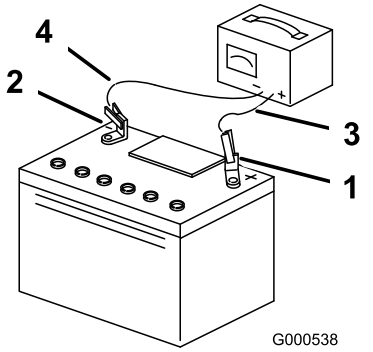

g000538

Figura 52

1. Polo positivo (+)
2. Polo negativo (-)
3. Cavo di ricarica rosso (+)
4. Cavo di ricarica nero (–)

Montaggio della batteria

1. Posizionate la batteria nella cassetta (Figura 51).
2. Montate il cavo positivo (rosso) della batteria con il morsetto positivo (+) utilizzando i dispositivi di fermo precedentemente rimossi.
3. Montate il cavo negativo della batteria al morsetto negativo (-) utilizzando i dispositivi di fermo precedentemente rimossi.
4. Infilate la guaina rossa del morsetto sul polo positivo (rosso) della batteria.
5. Fissate la batteria con l'apposito dispositivo (Figura 51).
6. Abbassate il sedile.

Revisione dei fusibili

l'impianto elettrico è protetto da fusibili, che non necessitano di alcuna manutenzione; tuttavia, nel caso in cui salti un fusibile dovete controllare che non vi sia un cortocircuito e se i componenti funzionano correttamente.

Tipo di fusibile:

- Principale – F1 (30 A, tipo di lama)
- Circuito di carica – F2 (25 A, tipo di lama)

1. Rimuovete le viti che fissano la plancia alla macchina.

   Nota: Conservate tutti i dispositivi di fermo.

2. Sollevate la plancia per accedere al cablaggio preassemblato principale e al portafusibili (Figura 53).
3. Per sostituire un fusibile, tiratelo ed estraetelo dall'attacco (Figura 53).

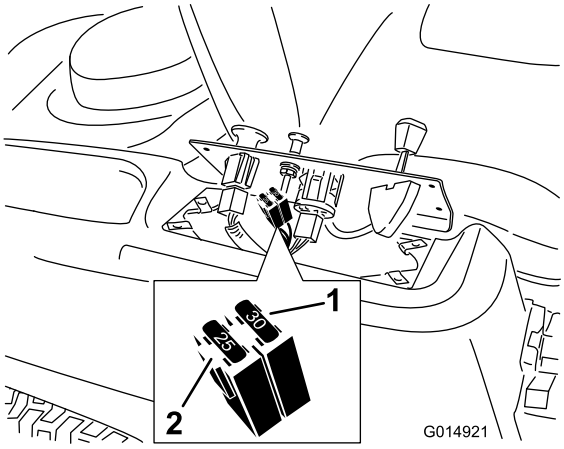

g014921

Figura 53

1. Principale (30 A)
2. Circuito di carica (25 A)

4. Riposizionate la plancia nella sua sede originale.

   Nota: Con le quattro viti rimosse in precedenza, fissate la plancia alla macchina.

Manutenzione del sistema di trazione

Controllo della pressione degli pneumatici

Intervallo tra gli interventi tecnici: Ogni 25 ore—Controllate la pressione degli pneumatici.

Mantenete la pressione pneumatica delle ruote anteriori e posteriori come riportato. La pressione irregolare degli pneumatici può causare un taglio irregolare. Controllate la pressione sullo stelo della valvola (Figura 54). Per ottenere valori più attendibili, controllate gli pneumatici a freddo.

Fate riferimento alla pressione massima suggerita dal produttore degli pneumatici indicata sul lato degli pneumatici delle ruote orientabili.

Gonfiate gli pneumatici delle ruote motrici posteriori a 0,90 bar.

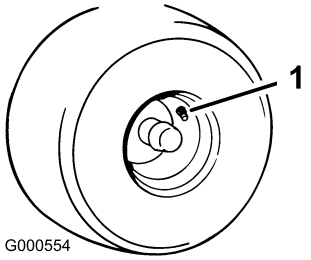

g000554

Figura 54

1. Stelo della valvola

Rilascio del freno elettrico

Potete rilasciare manualmente il freno elettrico ruotando i bracci articolati in avanti. Una volta eccitato il freno elettrico, il freno si resetta.

1. Girate la chiave in posizione OFF (spegnimento) o scollegate la batteria.
2. Individuate l'albero sul freno elettrico in cui sono collegati i bracci di attacco del freno (Figura 55).
3. Ruotate l'albero in avanti per rilasciare il freno.

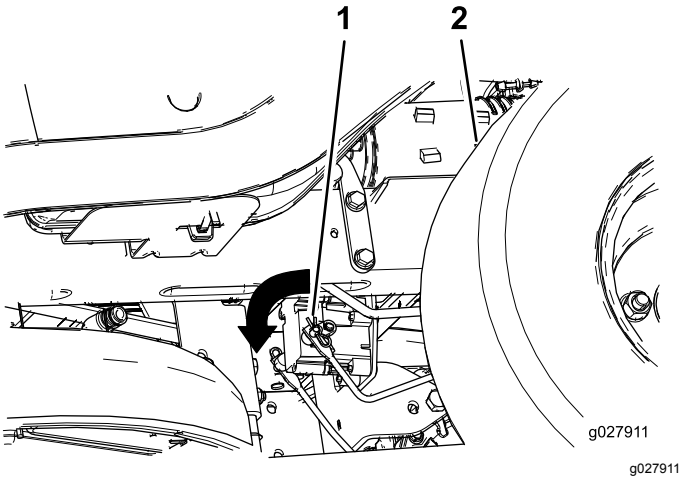

g027911

Figura 55

1. Braccio articolato del freno sul modulo di controllo del freno elettrico
2. Pneumatico posteriore sinistro

Manutenzione della cinghia

Sostituzione della cinghia del tosaerba

I segni di una cinghia usurata includono stridio durante la rotazione della cinghia, slittamento delle lame durante il taglio dell'erba, bordi sfilacciati, segni di bruciatura e spaccature sulla cinghia. Sostituite la cinghia del tosaerba se notate uno qualsiasi dei segni sopra riportati.

1. Parcheggiate la macchina su una superficie pianeggiante, disinnestate l'interruttore di comando delle lame (PDF) e inserite il freno di stazionamento.
2. Prima di scendere dalla postazione di guida spegnete il motore, togliete la chiave di accensione e attendete che si fermino tutte le parti in movimento.
3. Spostate la leva dell'altezza di taglio nella posizione più bassa (38 mm).
4. Togliete i coperchi delle pulegge (Figura 56).

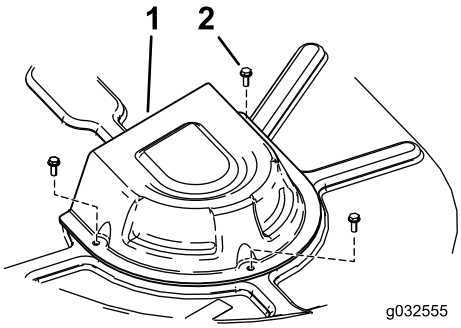

g032555

Figura 56

1. Copertura
2. Vite

5. Allentate i 2 bulloni inferiori che fissano la cortina del piatto di taglio al piatto di taglio. Vedere Rilascio della cortina del piatto di taglio (pagina 33).
6. Utilizzando un attrezzo per la rimozione delle molle (n. cat. Toro 92-5771), rimuovete la molla del tendicinghia dal gancio del piatto di taglio per eliminare la tensione sulla puleggia tendicinghia e fate scorrere via la cinghia dalle pulegge (Figura 57 e Figura 58).

⚠ AVVERTENZA

La molla viene montata sotto tensione, e può causare gravi ferite.

Prestate la massima attenzione quando togliete la cinghia.

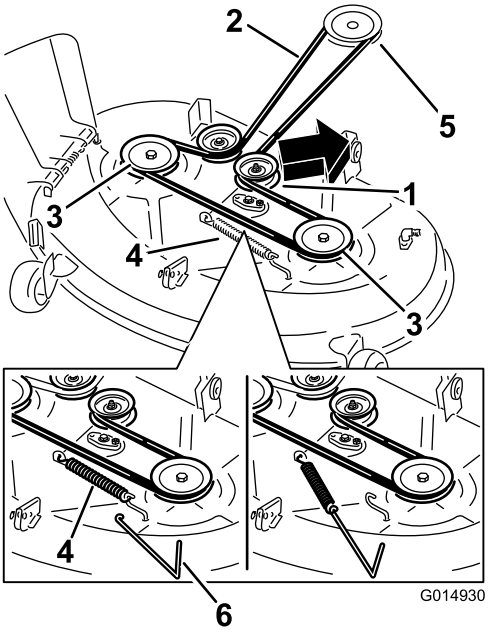

g014930

Figura 57

Piatti di taglio con 2 lame

1. Puleggia tendicinghia
2. Cinghia del tosaerba
3. Puleggia esterna
4. Molla
5. Puleggia del motore
6. Utensile per rimozione molla

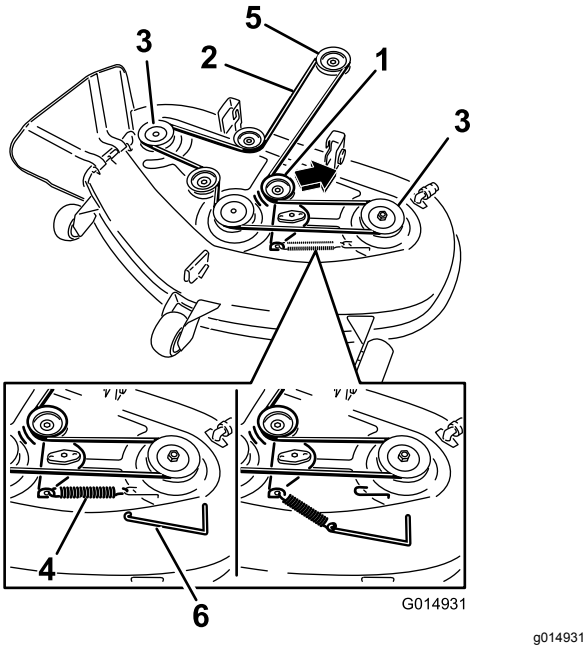

Figura 58

Piatti di taglio con 3 lame

1. Puleggia tendicinghia
2. Cinghia del tosaerba
3. Puleggia esterna
4. Molla
5. Puleggia del motore
6. Utensile per rimozione molla

7. Montate la nuova cinghia attorno alla puleggia del motore e a quelle del tosaerba (Figura 58).
8. Servendovi di un attrezzo per la rimozione delle molle, agganciate la molla di rinvio al gancio del piatto di taglio per mettere in tensione la puleggia tendicinghia e la cinghia (Figura 57 e Figura 58).
9. Serrate i 2 bulloni inferiori che fissano la cortina del piatto di taglio al piatto di taglio stesso. Vedere Rilascio della cortina del piatto di taglio (pagina 33).
10. Montate i coperchi delle pulegge.

Manutenzione del tosaerba

Revisione delle lame di taglio

Per garantire una qualità del taglio superiore, mantenete le lame affilate. Per agevolare l'affilatura e la sostituzione tenete una scorta di lame di ricambio.

Sicurezza delle lame

Le lame consumate o danneggiate possono spezzarsi e scagliare frammenti verso di voi o gli astanti, causando gravi ferite o anche la morte. Non cercate di riparare le lame danneggiate, in quanto potreste annullare la certificazione di sicurezza del prodotto.

- Controllate le lame ad intervalli regolari, per accertare che non siano consumate o danneggiate.
- Prestate la massima attenzione quando controllate le lame. Durante gli interventi di manutenzione, avvolgete le lame o indossate guanti adatti allo scopo e fate attenzione. Sostituite o affilate solo le lame; non raddrizzatele né saldatele.
- Su macchine multilama, ricordate che la rotazione di 1 lama può provocare la rotazione anche di altre lame.

Prima di controllare o revisionare le lame

1. Parcheggiate la macchina su una superficie pianeggiante, disinnestate l'interruttore di comando delle lame (PDF) e inserite il freno di stazionamento.
2. Spegnete il motore, togliete la chiave e scollegate i cappellotti dalle candele.

Controllo delle lame

Intervallo tra gli interventi tecnici: Prima di ogni utilizzo o quotidianamente

1. Controllate i taglienti (Figura 59).
2. Se i taglienti non sono affilati o presentano intaccature, togliete la lama ed affilatela; vedere Affilatura delle lame (pagina 48).
3. Controllate le lame, in particolare l'area curva.
4. Se notate incrinature, usura o scanalature in questa zona, montate immediatamente una nuova lama (Figura 59).

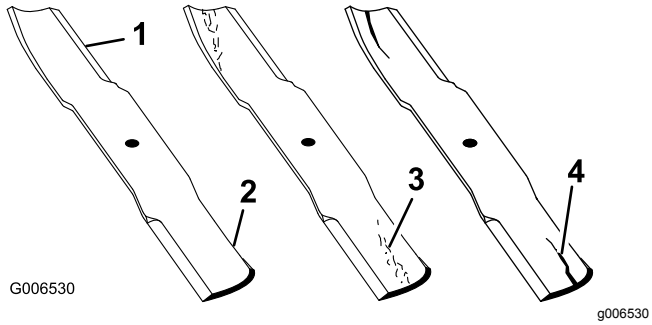

Figura 59

1. Tagliente
2. Area curva
3. Usura/scanalatura
4. Incrinatura

Controllo delle lame curve

Nota: La macchina deve essere posizionata su una superficie pianeggiante per la seguente procedura.

1. Sollevate il piatto di taglio alla posizione superiore dell'altezza di taglio.
2. Indossando guanti dalla spessa imbottitura o altre protezioni idonee per le mani, ruotate lentamente la lama in una posizione che consenta di misurare la distanza tra il bordo di taglio e la superficie piana su cui si trova la macchina (Figura 60).

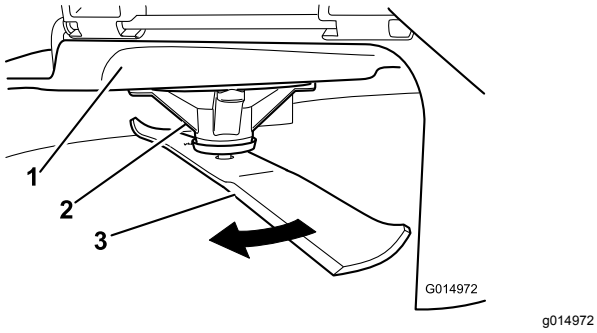

Figura 60

1. Piatto
2. Supporto dei fuselli
3. Lama

3. Misurate dalla punta della lama alla superficie piana (Figura 61).

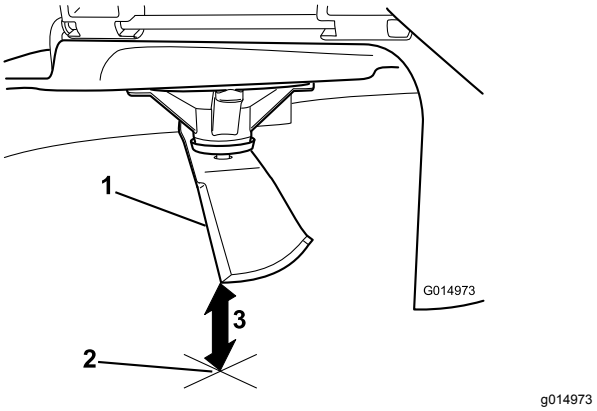

Figura 61

1. Lama (in posizione per la misurazione)
2. Superficie piana
3. Distanza misurata tra la lama e la superficie (A)

4. Ruotate la stessa lama di 180 gradi in modo che il tagliente opposto si trovi ora nella stessa posizione (Figura 62).

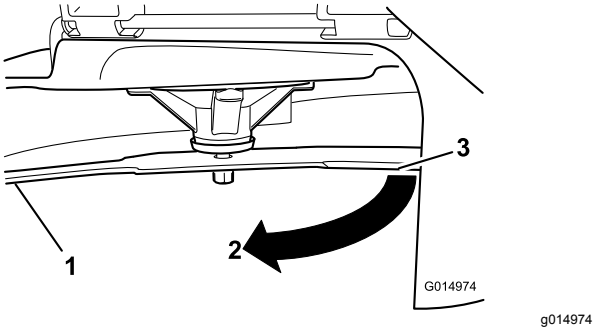

Figura 62

1. Lama (lato precedentemente misurato)
2. Misurazione (posizione precedentemente usata)
3. Lato opposto della lama che viene spostata nella posizione di misurazione

5. Misurate dalla punta della lama alla superficie piana (Figura 63).

   Nota: La varianza non deve essere superiore a 3 mm.

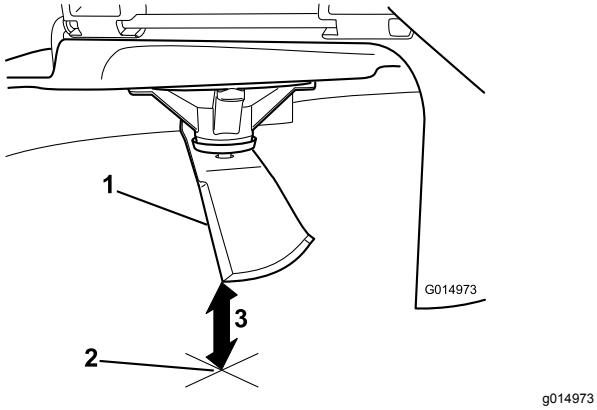

Figura 63

1. Bordo della lama opposto (in posizione per la misurazione)
2. Superficie piana
3. Seconda distanza misurata tra la lama e la superficie (B)

A. Se la differenza tra A e B è superiore a 3 mm, sostituite la lama con una nuova; fate riferimento a Rimozione delle lame (pagina 48) e Montaggio delle lame (pagina 49).

Nota: Se viene sostituita una lama curva con una nuova lama e la dimensione ottenuta continua ad essere superiore a 3 mm, il fusello della lama può essere piegato. Contattate un centro assistenza autorizzato per ricevere assistenza.

B. Se la varianza è limitata, spostatevi alla lama successiva.

6. Ripetete la procedura su ogni lama.

Rimozione delle lame

Sostituite le lame se colpiscono un oggetto solido, se sono sbilanciate o piegate.

1. Tenete l'estremità della lama con un cencio o un guanto bene imbottito.
2. Togliete il bullone, la rondella curva e la lama dall'asse del fusello (Figura 64).

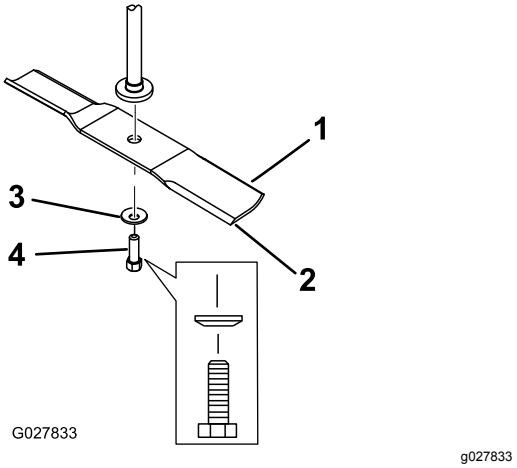

Figura 64

1. Costa
2. Lama
3. Rondella curva
4. Bullone della lama

Affilatura delle lame

1. Affilate i taglienti da entrambe le estremità della lama con una lima (Figura 65).

Nota: Rispettate l'angolazione originale.

Nota: La lama conserva il proprio equilibrio soltanto se viene rimossa una quantità uguale di materiale da entrambi i taglienti.

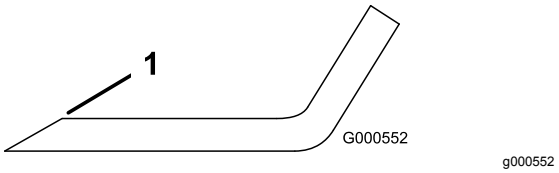

Figura 65

1. Affilate all'angolazione originale.

2. Controllate l'equilibrio della lama posizionandola su un bilanciatore (Figura 66).

Nota: Se la lama rimane in posizione orizzontale, è bilanciata e può essere utilizzata.

Nota: Se la lama non è bilanciata, limate del metallo soltanto dalla costa (Figura 65).

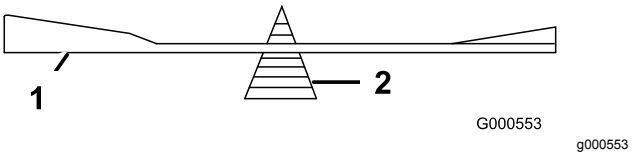

Figura 66

1. Lama
2. Bilanciatore

3. Ripetete la procedura finché la lama non è perfettamente bilanciata.

Montaggio delle lame

1. Montate la lama sull'asse del fusello (Figura 64).

   Importante: **Perché tagli correttamente, il lato curvo della lama deve essere rivolto in alto, verso l'interno del tosaerba.**

2. Montate la rondella curva (lato concavo verso la lama) e il bullone della lama (Figura 64).
3. Serrate il bullone della lama tra 47 e 88 N·m.

Livellamento del piatto di taglio del tosaerba

Il livellamento del piatto di taglio deve essere controllato ogni volta che si mette in opera il tosaerba oppure quando il taglio è irregolare.

Verificate il piatto di taglio per escludere lame piegate prima del livellamento e rimuovete e sostituite eventuali lame piegate; fate riferimento a Controllo delle lame curve (pagina 47) prima di proseguire.

Livellate il piatto di taglio prima in senso laterale; poi potete regolare l'inclinazione in senso longitudinale.

Requisiti:

- La macchina deve essere posizionata su una superficie piana.
- Gli pneumatici devono essere tutti e opportunamente gonfiati; fate riferimento a Controllo della pressione degli pneumatici (pagina 44).

Livellamento laterale

1. Parcheggiate la macchina su una superficie pianeggiante, disinnestate l'interruttore di comando delle lame (PDF) e inserite il freno di stazionamento.
2. Prima di scendere dalla postazione di guida spegnete il motore, togliete la chiave di accensione e attendete che si fermino tutte le parti in movimento.
3. Spostate la leva dell'altezza di taglio in posizione centrale.
4. Girate con cautela le lame in modo che siano disposte tutte lateralmente (Figura 67 e Figura 68).

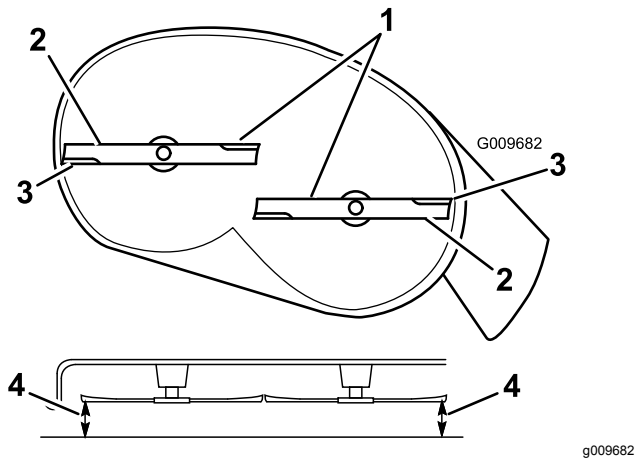

Figura 67

Piatti di taglio con 2 lame

1. Lame in posizione laterale
2. Costa
3. Taglienti esterni
4. Misurate qui dalla punta della lama alla superficie piana.

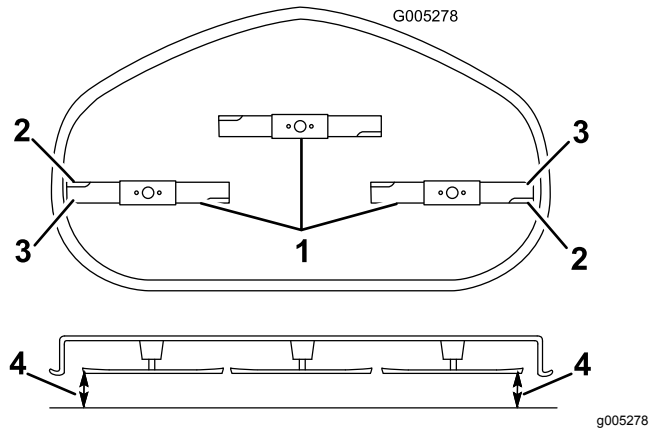

Figura 68

Piatti di taglio con 3 lame

1. Lame in posizione laterale
2. Costa
3. Taglienti esterni
4. Misurate qui dalla punta della lama alla superficie piana.

5. Misurate la distanza tra i taglienti esterni e la superficie piatta (Figura 67 e Figura 68).

   Nota: Se entrambe le misure non rientrano nella tolleranza di 5 mm è necessario regolare; proseguite l'operazione.

6. Spostatevi sul lato sinistro della macchina.
7. Allentate il dado di bloccaggio laterale.
8. Alzate o abbassate il lato sinistro del piatto di taglio ruotando il dado posteriore (Figura 69).

   Nota: Ruotate il dado posteriore in senso orario per alzare il piatto di taglio, in senso antiorario per abbassarlo (Figura 69).

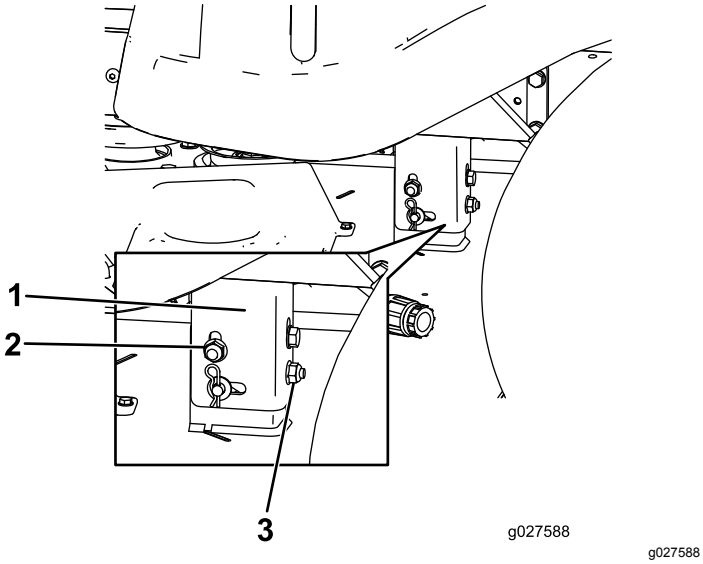

Figura 69

1. Supporto di sospensione
2. Dado di bloccaggio laterale
3. Dado posteriore

9. Controllate nuovamente le regolazioni in senso laterale. Ripetete la procedura finché le misurazioni non sono corrette.
10. Continuate a livellare il piatto di taglio verificando l'inclinazione longitudinale della lama; vedere Livellamento longitudinale della lama (pagina 50).

Livellamento longitudinale della lama

Controllate il livello longitudinale della lama ogni volta che mettete in opera il tosaerba. Se il lato anteriore del tosaerba è più basso di 7,9 mm rispetto al lato posteriore, regolate l'inclinazione della lama procedendo come segue:

1. Parcheggiate la macchina su una superficie pianeggiante, disinnestate l'interruttore di comando delle lame (PDF) e inserite il freno di stazionamento.
2. Prima di scendere dalla postazione di guida spegnete il motore, togliete la chiave di accensione e attendete che si fermino tutte le parti in movimento.
3. Spostate la leva dell'altezza di taglio in posizione centrale.

   Nota: Se non avete controllato la registrazione, verificate il livellamento laterale della lama e, all'occorrenza, regolatelo; vedere Livellamento laterale (pagina 49).
4. Girate con cautela le lame in modo che siano disposte longitudinalmente (Figura 70 e Figura 71).

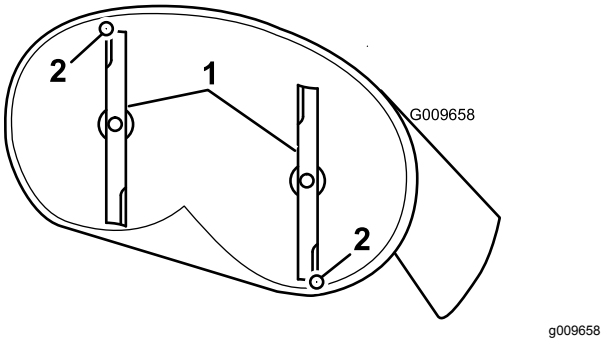

Figura 70

Piatti di taglio con 2 lame

1. Lame in posizione longitudinale
2. Misurate qui dalla punta della lama alla superficie piana.

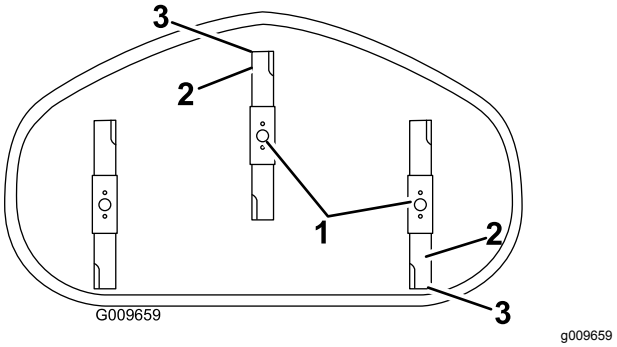

Figura 71

Piatti di taglio con 3 lame

1. Lame in posizione longitudinale
2. Taglienti esterni
3. Misurate qui dalla punta della lama alla superficie piana.

5. Misurate il valore dalla punta della lama anteriore e dalla punta della lama posteriore alla superficie piana (Figura 70 e Figura 71).

   Nota: Se la punta della lama anteriore non è inferiore alla punta della lama posteriore di 1,6-7,9 mm, regolate il dado di bloccaggio anteriore.
6. Per regolare l'inclinazione longitudinale della lama, ruotate il dado di regolazione nella parte anteriore del tosaerba (Figura 72).

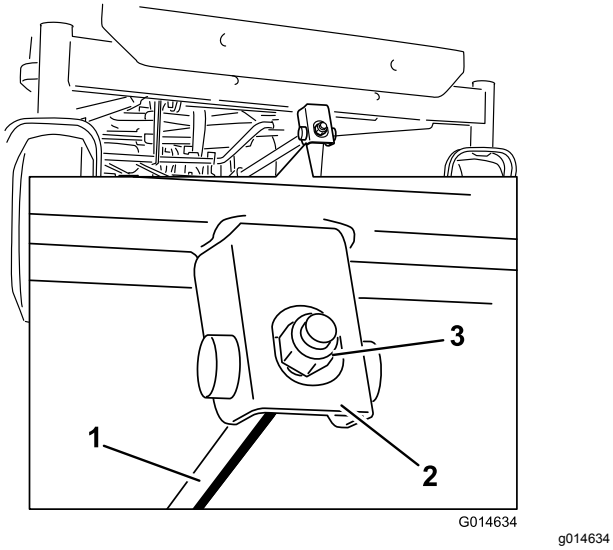

Figura 72

1. Asta di regolazione
2. Blocco di regolazione
3. Dado di bloccaggio

7. Serrate il dado di regolazione per alzare la parte anteriore del tosaerba.
8. Per abbassarla, allentate il dado di regolazione.
9. Dopo la regolazione, ricontrollate l'inclinazione longitudinale e continuate la regolazione del dado finché la punta della lama anteriore non è più bassa di 1,6-7,9 mm rispetto a quella posteriore (Figura 70 e Figura 71).
10. Quando l'inclinazione longitudinale della lama è esatta, verificate di nuovo il livellamento laterale del tosaerba; vedere Livellamento laterale (pagina 49).

Rimozione del piatto di taglio del tosaerba

1. Parcheggiate la macchina su una superficie pianeggiante, disinnestate l'interruttore di comando delle lame (PDF) e inserite il freno di stazionamento.
2. Prima di scendere dalla postazione di guida spegnete il motore, togliete la chiave di accensione e attendete che si fermino tutte le parti in movimento.
3. Abbassatela leva dell'altezza di taglio alla posizione inferiore.
4. Allentate i 2 bulloni inferiori che fissano la cortina del piatto di taglio al piatto di taglio. Vedere Rilascio della cortina del piatto di taglio (pagina 33).
5. Rimuovete la coppiglia dall'asta di supporto frontale e rimuovete l'asta dalla staffa del piatto di taglio (Figura 73).

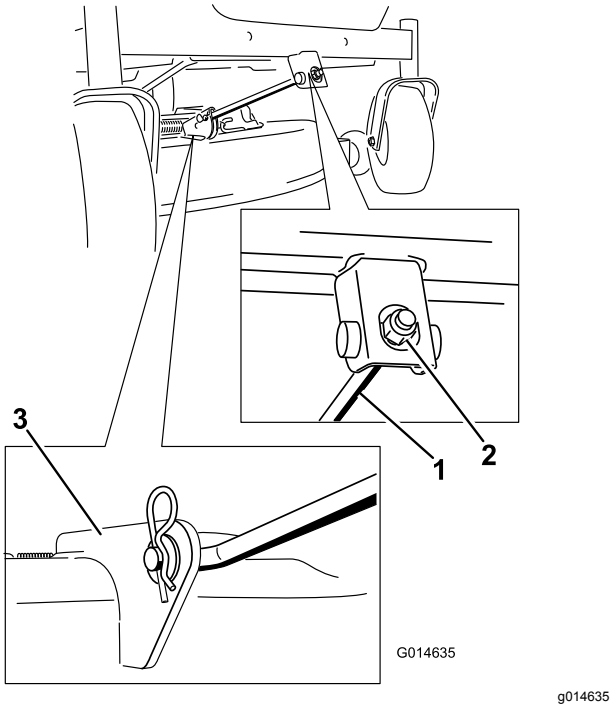

Figura 73

1. Asta di sostegno anteriore
2. Dado di bloccaggio
3. Staffa del piatto di taglio

6. Abbassate con cautela la parte anteriore del piatto di taglio fino al suolo.
7. Alzate il tosaerba e i supporti di sostegno dall'asta di sollevamento posteriore e abbassate con cautela il tosaerba al suolo (Figura 74).

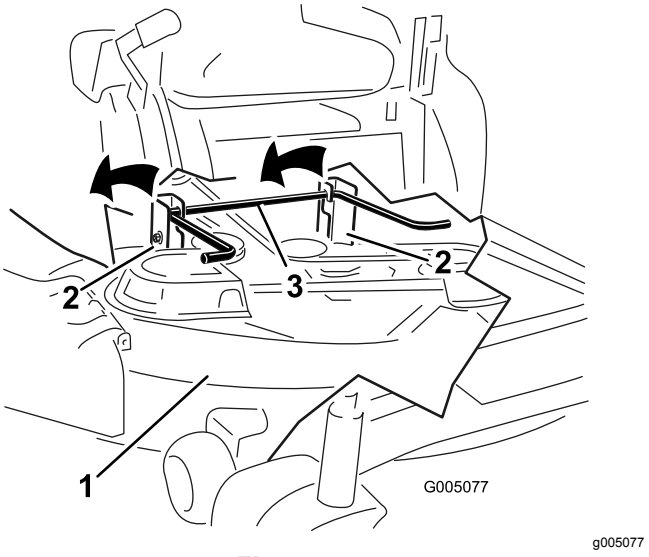

Figura 74

1. Piatto di taglio
2. Supporto di sospensione
3. Asta di sollevamento posteriore

8. Spostate indietro il tosaerba per rimuovere la relativa cinghia dalla puleggia del motore.

9. Togliete il tosaerba da sotto la macchina.

   Nota: Conservate tutte le parti per il successivo montaggio.

Montaggio del piatto di taglio

1. Parcheggiate la macchina su una superficie pianeggiante, disinnestate l'interruttore di comando delle lame (PDF) e inserite il freno di stazionamento.
2. Prima di scendere dalla postazione di guida spegnete il motore, togliete la chiave di accensione e attendete che si fermino tutte le parti in movimento.
3. Infilate il tosaerba sotto la macchina.
4. Abbassatela leva dell'altezza di taglio alla posizione inferiore.
5. Alzate la parte posteriore del piatto di taglio e guidate i supporti di sospensione lungo l'asta di sollevamento posteriore (Figura 72).
6. Montate l'asta di sostegno anteriore sul piatto di taglio con il perno con testa e la coppiglia a forcina (Figura 72).
7. Montate la cinghia del tosaerba sulla puleggia del motore; fate riferimento a Sostituzione della cinghia del tosaerba (pagina 45).
8. Serrate i 2 bulloni inferiori che fissano la cortina del piatto di taglio al piatto di taglio; fate riferimento a Rilascio della cortina del piatto di taglio (pagina 33).

Sostituzione del deflettore di sfalcio

Intervallo tra gli interventi tecnici: Prima di ogni utilizzo o quotidianamente—Controllate il deflettore dell'erba tagliata per verificare la presenza di eventuali danni.

⚠ AVVERTENZA

Lasciando scoperta l'apertura di scarico si permette alla macchina di scagliare oggetti verso di voi o verso astanti, causando gravi lesioni. Inoltre, è possibile venire a contatto con la lama.

Non utilizzate mai la macchina se non è montato il deflettore dell'erba, il coperchio di scarico o il sistema di raccolta.

1. Togliete il dado (⅜") dall'asta sottostante il tosaerba (Figura 75).

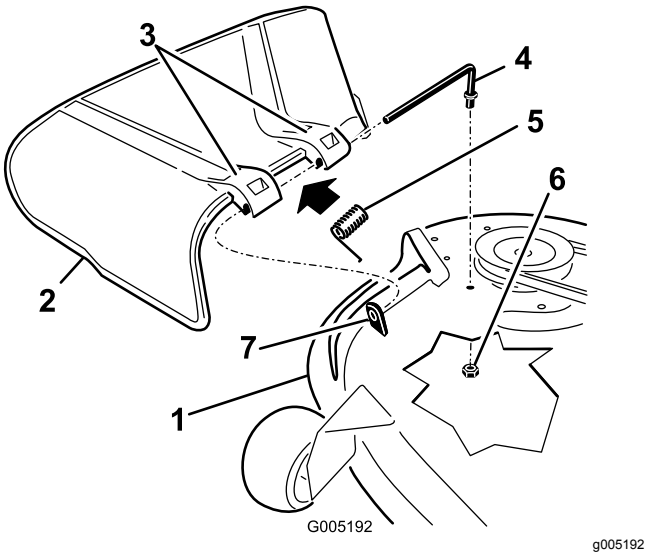

Figura 75

1.	Piatto di taglio	5.	Molla
2.	Deflettore d'erba tagliata	6.	Dado (⅜")
3.	Staffa del deflettore di sfalcio	7.	Distanziatore corto
4.	Asta		

2. Estraete l'asta dal distanziatore corto, dalla molla e dal deflettore dell'erba (Figura 75).
3. Togliete il deflettore dell'erba tagliata se è danneggiato o consumato.
4. Riposizionate il deflettore dell'erba (Figura 75).
5. Infilate l'asta, con l'estremità diritta, nella staffa posteriore del deflettore di sfalcio.
6. Collocate la molla sull'asta (tenendo abbassati i fili alle estremità), tra le staffe del deflettore di sfalcio.
7. Fate scorrere l'asta attraverso la seconda staffa del deflettore dell'erba (Figura 75).
8. Inserite l'asta dalla parte anteriore del deflettore dello sfalcio, nel distanziatore corto sul piatto di taglio.
9. Fissate l'estremità posteriore dell'asta nel tosaerba con un dado (⅜"), come mostrato in (Figura 75).

   Importante: **Il deflettore d'erba tagliata dev'essere caricato a molla e abbassato. Sollevate il deflettore per verificare che torni con uno scatto nella posizione completamente abbassata.**

Pulizia

Pulizia della parte sottostante la parte anteriore della macchina.

Intervallo tra gli interventi tecnici: Dopo ogni utilizzo—Controllate e pulite la parte anteriore della macchina.

Rimuovete i detriti dalla parte sottostante la parte anteriore della macchina con aria compressa o a mano servendovi di una spazzola (Figura 76).

Nota: Non utilizzate acqua per pulire la parte sottostante la parte anteriore della macchina, poiché ciò potrebbe causare l'accumulo di detriti.

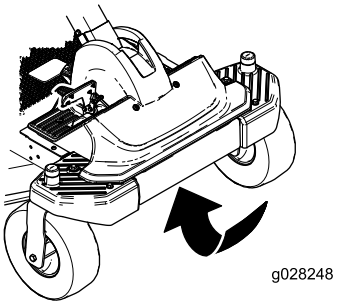

g028248

Figura 76

Lavaggio del sottoscocca del piatto di taglio

Intervallo tra gli interventi tecnici: Dopo ogni utilizzo—Pulite l'alloggiamento della scocca del tosaerba.

Importante: **La macchina può essere lavata con detersivo neutro ed acqua. Non utilizzate lance ad alta pressione. Non utilizzate una quantità d'acqua eccessiva, in particolare in prossimità della plancia, sotto al sedile, attorno al motore, alle pompe idrauliche e ai motori.**

Lavate il sottoscocca del piatto di taglio dopo ogni utilizzo per impedire che lo sfalcio si accumuli, e per migliorare il mulching e la dispersione dello sfalcio.

1. Parcheggiate la macchina su una superficie pianeggiante, disinnestate l'interruttore di comando delle lame (PDF) e inserite il freno di stazionamento.
2. Prima di scendere dalla postazione di guida spegnete il motore, togliete la chiave di accensione e attendete che si fermino tutte le parti in movimento.
3. Montate il manicotto del tubo flessibile sul raccordo di lavaggio del tosaerba, quindi aprite il rubinetto per erogare un getto forte (Figura 77).

   Nota: Spalmate della vaselina sull'O-ring del raccordo di lavaggio, per agevolare l'inserimento del manicotto e proteggere l'O-ring.

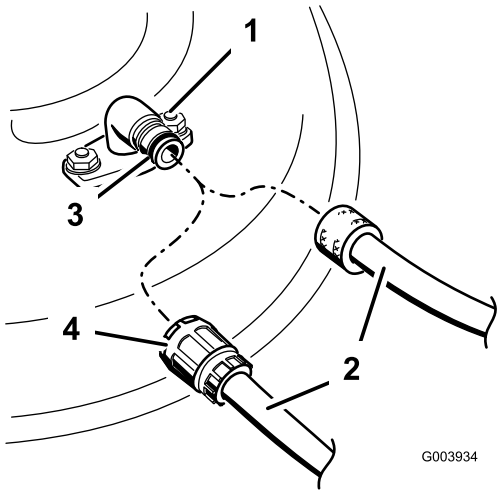

g003934

Figura 77

1.	Raccordo di lavaggio	3.	O-ring
2.	Flessibile	4.	Giunto

4. Abbassate il tosaerba all'altezza di taglio inferiore.
5. Sedetevi sul sedile ed avviate il motore.
6. Innestate il comando delle lame e lasciate girare il motore per un massimo di tre minuti.
7. Disinnestate il comando delle lame, spegnete il motore e attendete che tutte le parti in movimento si siano fermate.
8. Chiudete il rubinetto e togliete il raccordo a disinnesto rapido dal raccordo di lavaggio.

   Nota: Se il tosaerba non è pulito dopo un lavaggio, bagnatelo, lasciatelo in posa per 30 minuti. e ripetete l'operazione.
9. Fate girare il tosaerba per altri tre minuti al massimo, al fine di eliminare l'acqua superflua.

⚠ AVVERTENZA

Se il raccordo di lavaggio è rotto o mancante, voi ed altre persone siete esposti al rischio di essere colpiti da oggetti o di venire a contatto con la lama. Il contatto con una lama e oggetti scagliati può causare ferite e anche la morte.

- **Sostituite immediatamente un raccordo di lavaggio rotto o mancante, prima di utilizzare nuovamente la macchina.**
- **Non mettete mai le mani o i piedi sotto il tosaerba o nelle aperture presenti sulla macchina.**

Smaltimento rifiuti

L'olio motore, le batterie, il fluido idraulico ed il refrigerante del motore inquinano l'ambiente. Smaltiteli nel pieno rispetto dei regolamenti del vostro stato e regionali.

Rimessaggio

Sicurezza in fase di rimessaggio

- Fate raffreddare il motore prima del rimessaggio della macchina.
- Non rimessate la macchina o il carburante accanto a fiamme e non spurgate il carburante al chiuso.

Pulizia e rimessaggio

1. Disinnestate l'interruttore di comando delle lame (PDF) e inserite il freno di stazionamento.
2. Prima di scendere dalla postazione di guida spegnete il motore, togliete la chiave di accensione e attendete che si fermino tutte le parti in movimento.
3. Eliminate residui d'erba, morchia e fanghiglia dalle parti esterne della macchina, in particolare dal motore e dall'impianto idraulico. Eliminate morchia e sporcizia dall'esterno del cilindro del motore, dalle alette della testata e dal convogliatore.

   Importante: **La macchina può essere lavata con detersivo neutro ed acqua. Non utilizzate lance ad alta pressione. Non utilizzate una quantità d'acqua eccessiva, in particolare in prossimità della plancia, del motore, delle pompe idrauliche e dei motori.**
4. Verificate il funzionamento del freno di stazionamento; fate riferimento a Utilizzo del freno di stazionamento Smart Park™ (pagina 23).
5. Revisionate il filtro dell'aria; vedere Revisione del filtro dell’aria (pagina 35).
6. Ingrassate la macchina; vedere Lubrificazione (pagina 34).
7. Cambiate l’olio del carter; vedere Cambio dell'olio motore e del filtro (pagina 38).
8. Controllate la pressione degli pneumatici; vedere Controllo della pressione degli pneumatici (pagina 44).
9. Cambiate la batteria; vedere Ricarica della batteria (pagina 42).
10. Raschiate i depositi di erba e morchia dal sottoscocca, quindi lavate il tosaerba con un flessibile da giardino.

    Nota: Dopo il lavaggio, fate funzionare la macchina con il controllo della lama (PDF) innestato ed il motore al minimo superiore per 2-5 minuti.

11. Controllate le condizioni delle lame; vedere Revisione delle lame di taglio (pagina 46).

12. Preparate la macchina per il rimessaggio in caso di pause di utilizzo superiori a 30 giorni. Preparate la macchina per il rimessaggio come segue.

    A. Aggiungete un additivo/stabilizzatore a base di petrolio al carburante nel serbatoio; osservate le istruzioni per la miscelazione riportate dal produttore dello stabilizzatore. Non utilizzare stabilizzatori a base di alcol (etanolo o metanolo).

       Nota: Lo stabilizzatore/condizionatore del carburante è più efficace se viene utilizzato sempre, insieme a carburante fresco.

    B. Fate funzionare il motore per distribuire il carburante condizionato nell'impianto di alimentazione (5 minuti).

    C. Spegnete il motore, lasciatelo raffreddare e spurgate i serbatoi carburante.

    D. Avviate il motore e fatelo girare finché non si spegne.

    E. Smaltite il carburante nel rispetto dell'ambiente. Riciclate il carburante nel rispetto delle leggi locali.

       Importante: **Non conservate il carburante stabilizzato/condizionato per più di 90 giorni.**

13. Rimuovete e verificate le condizioni della/e candela/e; fate riferimento a Manutenzione della candela (pagina 39). Con la candela (o candele) staccata dal motore, versate 30 ml (2 cucchiaiate) d'olio motore nel foro della candela. Attivate il motorino di avviamento elettrico per distribuire l'olio nel cilindro. Montate la candela (o candele). Non montate il cappellotto sulla candela (o candele).

14. Controllate e serrate tutti i bulloni, i dadi e le viti. Riparate o sostituite le parti danneggiate.

15. Ritoccate tutti i graffi e le superfici metalliche sverniciate. La vernice può essere ordinata al Centro di Assistenza autorizzato di zona.

16. Riponete la macchina in una rimessa o in un deposito pulito ed asciutto. Togliete la chiave dall'interruttore e tenetela fuori dalla portata dei bambini o di altri utenti non autorizzati. Coprite la macchina con un telo per proteggerla e mantenerla pulita.

Immagazzinamento della batteria

1. Caricate completamente la batteria.
2. Lasciate riposare la batteria per 24 ore, quindi verificatene la tensione.

   Nota: Se la tensione della batteria è inferiore a 12,6 V, ripetete i passaggi 1 e 2.

3. Scollegate i cavi dalla batteria.
4. Controllate periodicamente la tensione per assicurarvi che sia pari o superiore a 12,4 V.

   Nota: Se la tensione della batteria è inferiore a 12,4 V, ripetete i passaggi 1 e 2.

Suggerimenti per lo stoccaggio della batteria

- Riponete la batteria in un luogo fresco e asciutto, in posizione verticale.
- Non accatastate le batterie direttamente una sopra l'altra, a meno che non siano contenute in scatole.
- Non accatastate più di 3 batterie (e soltanto 2 se le batterie sono di tipo commerciale).
- Testate una batteria a liquido ogni 4-6 mesi e, se necessario, caricatela.
- Testate e caricate sempre la batteria prima di installarla.

Localizzazione guasti

Problema	Possibile causa	Rimedio
Il serbatoio del carburante ha segni di cedimento o la macchina indica spesso l'esaurimento del carburante.	1. L'elemento di carta del filtro dell'aria è ostruito.	1. Pulite l'elemento di carta.
Il motore si surriscalda.	1. Il motore è sotto sforzo eccessivo. 2. Il livello dell'olio nel carter è scarso. 3. Le alette di raffreddamento e i passaggi per l'aria sotto il convogliatore sono intasati. 4. Il filtro dell'aria è sporco. 5. C'è morchia, acqua o carburante stantio nel sistema di alimentazione.	1. Rallentate. 2. Rabboccate la coppa con olio adatto. 3. Rimuovete l'ostruzione da alette di raffreddamento e condotti dell'aria. 4. Pulite o sostituite l'elemento del filtro dell'aria. 5. Rivolgetevi a un Centro Assistenza autorizzato.
Il motorino di avviamento non si avvia	1. Il pedale di comando della trazione è innestato. 2. La batteria è scarica. 3. I collegamenti elettrici sono corrosi o allentati. 4. È bruciato un fusibile. 5. Relè o interruttore difettoso.	1. Spostate il pedale di comando della trazione in folle. 2. Caricate la batteria. 3. Controllate il contatto dei collegamenti elettrici. 4. Sostituite il fusibile. 5. Rivolgetevi a un Centro Assistenza autorizzato.
Il motore non si avvia, ha difficoltà di avviamento o perde potenza.	1. Il serbatoio del carburante è vuoto. 2. Lo starter (se applicabile) non è attivato. 3. Il filtro dell'aria è sporco. 4. Il cappellotto (o cappellotti) è lento o scollegato. 5. La candela è sporca, imbrattata o la distanza tra gli elettrodi è errata. 6. Il filtro del carburante è sporco. 7. C'è morchia, acqua o carburante stantio nell'impianto di alimentazione. 8. Il carburante nel serbatoio è inadatto. 9. Il livello dell'olio nel carter è scarso.	1. Riempite il serbatoio del carburante. 2. Mettete lo starter in posizione ON. 3. Pulite o sostituite l'elemento del filtro dell'aria. 4. Collegate il cappellotto alla candela (o candele). 5. Montate una nuova candela (o candele), con gli elettrodi alla giusta distanza. 6. Sostituite il filtro del carburante. 7. Rivolgetevi a un Centro Assistenza autorizzato. 8. Svuotate il serbatoio e riempitelo con carburante adatto. 9. Rabboccate la coppa con olio adatto.
Il motore perde potenza.	1. Il motore è sotto sforzo eccessivo. 2. Il filtro dell'aria è sporco. 3. Il livello dell'olio nel carter è scarso. 4. Le alette di raffreddamento e i passaggi per l'aria sotto il convogliatore sono intasati. 5. La candela è sporca, imbrattata o la distanza tra gli elettrodi è errata. 6. Lo sfiato del serbatoio del carburante è ostruito. 7. Il filtro del carburante è sporco. 8. C'è morchia, acqua o carburante stantio nel sistema di alimentazione. 9. Il carburante nel serbatoio è inadatto.	1. Rallentate. 2. Pulite l'elemento del filtro dell'aria. 3. Rabboccate la coppa con olio adatto. 4. Rimuovete l'ostruzione da alette di raffreddamento e condotti dell'aria. 5. Montate una nuova candela (o candele), con gli elettrodi alla giusta distanza. 6. Rivolgetevi a un Centro Assistenza autorizzato. 7. Sostituite il filtro del carburante. 8. Rivolgetevi a un Centro Assistenza autorizzato. 9. Svuotate il serbatoio e riempitelo con carburante adatto.

Problema	Possibile causa	Rimedio
La trazione non funziona.	1. Le valvole bypass sono aperte. 2. Le cinghie della trazione sono usurate, allentate o rotte. 3. Le cinghie della trazione sono scivolate dalle pulegge. 4. Panne della trasmissione.	1. Chiudete le valvole di traino. 2. Rivolgetevi a un Centro Assistenza autorizzato. 3. Rivolgetevi a un Centro Assistenza autorizzato. 4. Rivolgetevi a un Centro Assistenza autorizzato.
La macchina inizia a vibrare in modo insolito.	1. La lama (o lame) di taglio è piegata o sbilanciata. 2. Il bullone del sopporto della lama è allentato. 3. I bulloni di fissaggio del motore sono allentati. 4. È allentata la puleggia del motore, la puleggia tendicinghia o la puleggia della lama. 5. La puleggia del motore è danneggiata. 6. Un fusello della lama è piegato. 7. Il supporto del motore è allentato o consumato.	1. Montate una nuova lama (o lame) di taglio. 2. Serrate il bullone del supporto della lama. 3. Serrate i bulloni di fissaggio del motore. 4. Serrate la puleggia interessata. 5. Rivolgetevi a un Centro Assistenza autorizzato. 6. Rivolgetevi a un Centro Assistenza autorizzato. 7. Rivolgetevi a un Centro Assistenza autorizzato.
L'altezza di taglio è irregolare.	1. La lama (o lame) non è affilata. 2. La lama (o lame) di taglio è curva. 3. Il tosaerba non è a livello. 4. Un rullo antistrappo (se presente) non è impostato correttamente. 5. Il sottoscocca del piatto di taglio è sporco. 6. La pressione degli pneumatici è errata. 7. Un fusello della lama è piegato.	1. Affilate la lama (o lame). 2. Montate una nuova lama (o lame) di taglio. 3. Livellate il tosaerba longitudinalmente e latitudinalmente. 4. Regolate l'altezza della ruota antistrappo. 5. Pulite il sottoscocca del piatto di taglio. 6. Regolate la pressione degli pneumatici. 7. Rivolgetevi a un Centro Assistenza autorizzato.
Le lame non girano.	1. La cinghia di trasmissione è usurata, allentata o rotta. 2. La cinghia di comando è scivolata dalla puleggia. 3. L'interruttore della presa di forza (PDF) o la frizione della PDF sono guasti. 4. La cinghia del tosaerba è usurata, allentata o rotta.	1. Montate una nuova cinghia di trasmissione. 2. Montate la cinghia di trasmissione e controllate che i fuselli di regolazione e le guide della cinghia siano in posizione corretta. 3. Rivolgetevi a un Centro Assistenza autorizzato. 4. Montate una nuova cinghia del tosaerba.

Schemi

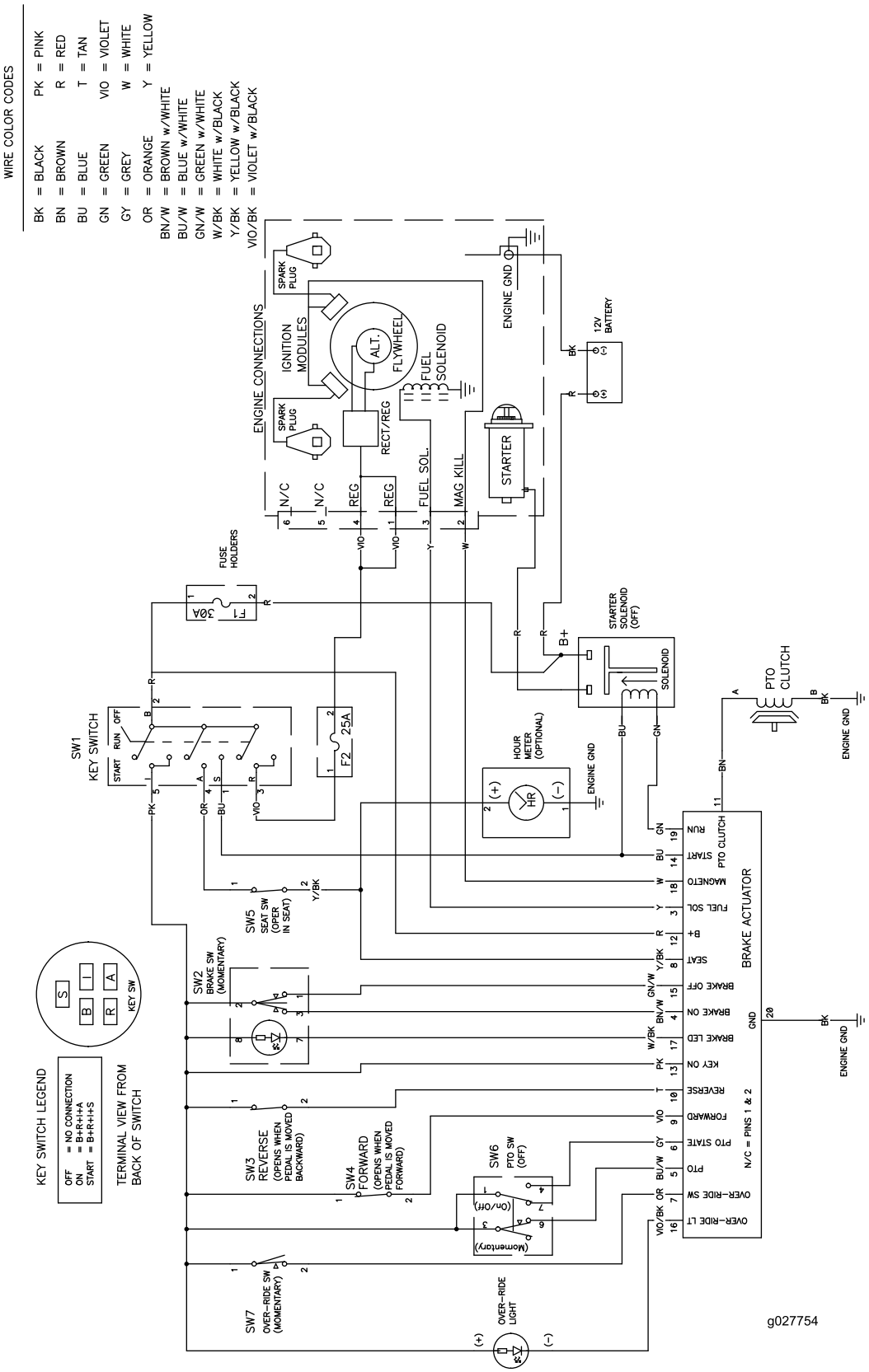

g027754

Schema elettrico (Rev. A)

Note:

Informativa europea sulla privacy

Dati raccolti da Toro
Toro Warranty Company (Toro) rispetta la privacy. Al fine di elaborare i reclami in garanzia e contattarvi in caso di richiamo di un prodotto, vi chiediamo di comunicarci determinati dati personali direttamente o tramite il rivenditore Toro in loco o The Toro Company.

Il sistema di garanzia Toro è installato su server situati negli Stati Uniti, dove la legge sulla tutela della privacy può prevedere una protezione diversa da quella del vostro paese.

COMUNICANDOCI I VOSTRI DATI PERSONALI ACCONSENTITE ALLA LORO ELABORAZIONE COME INDICATO NELL'INFORMATIVA SULLA PRIVACY.

Utilizzo delle informazioni da parte di Toro
Toro può utilizzare i vostri dati personali per elaborare i reclami in garanzia e contattarvi in caso di richiamo di un prodotto e per qualsiasi altra comunicazione, nonché condividere i vostri dati con consociate, rivenditori e altri partner commerciali collegati a tali attività. Non venderemo i vostri dati personali ad altre aziende. Ci riserviamo il diritto di divulgare i dati personali a scopo di conformità con la legislazione applicabile e su richiesta delle autorità competenti, per il corretto funzionamento del sistema o per tutelare noi stessi o gli altri utenti.

Conservazione dei dati personali
Conserveremo i vostri dati personali finché saranno necessari per gli scopi previsti al momento della loro raccolta iniziale o per altri scopi legittimi (come la conformità normativa) o laddove richiesto dalla legislazione applicabile.

Impegno di Toro alla sicurezza dei dati personali
Adottiamo precauzioni ragionevoli al fine di tutelare la sicurezza dei vostri dati personali, nonché misure atte a mantenere l'accuratezza e lo status corrente dei dati personali.

Accesso e correzione delle vostre informazioni personali
Se desiderate rivedere o correggere le vostre informazioni personali, contattateci via e-mail all'indirizzo legal@toro.com.

Legislazione australiana relativa ai consumatori

I clienti australiani potranno reperire i dettagli concernenti la legislazione australiana relativa ai consumatori all'interno della confezione o presso il concessionario Toro in loco.